Типовой проект
805-9-8.84

Крытое пометохранилище ёмкостью 3500 тонн с площадками для приготовления компоста и хранения компостирующего материала

Альбом I

Общая пояснительная записка
Архитектурно-строительные чертежи

8901/1

КФ ЦИТП Инв. № 8901/1

Привязан:

Инв. №

gost.e-ecolog.ru

Типовой проект

805-9-8.84

Крытое пометохранилище емкостью 3500 тонн с площадками для приготовления компоста и хранения компостирующего материала

Альбом I

Состав проекта:

Альбом I Общая пояснительная записка.
Архитектурно - строительные чертежи
Альбом II Сметы. Ведомости потребности в материалах

Разработан институтом
ЦНИИЭПптицепром
Главный инженер института Селин
Главный инженер проекта Рыков

Утвержден МСХ СССР
Заключение №86 от 6.09.83г.
Введен в действие институтом
ЦНИИЭПптицепром
Приказ № 7 от 16.02.84г.

© КФ ЦИТП Госстроя СССР, 1988г

инв.8901/1

Привязан:

Инв.№

Альбом I

Типовой проект

Основные комплекты рабочих чертежей альбома

Обозначение	Наименование	Примечание
АС	Архитектурно-строительные решения	

Ведомость чертежей основных комплектов альбома

Лист	Наименование	Страница
1÷5	Общая пояснительная записка	2÷6
	Ведомость чертежей комплекта АС	
	Крытое пометохранилище емкостью 3500 тн	
1	Общие данные (начало)	7
2	Общие данные (окончание)	8
3	Схема расположения элементов фундаментов и стен траншеи.	9
4	План на отм. 0,000. Разрезы 1-1÷3-3. Вид 4-4	10
5	Фасады. План кровли.	11
6	Схемы расположения асбестоцементных листов кровли и стен.	12
7	Схема расположения рам и связей.	13
8	Техническая спецификация металла	14
9	Схемы расположения прогонов покрытия и прогонов стеновых ограждений	15
10	Фрагменты 1:2	16
	Площадка для приготовления компоста	
11	План на отм. 0,000	17
	Площадка для хранения компостирующего материала	
12	План на отм. 0.000	18
13	Фрагмент плана 1	19
	Ведомость чертежей комплекта АСУ	
1	Узел 1	20
2	Узлы 2÷4	20
3	Узлы 5÷6	21
4	Узлы 7÷10	21
	Ведомость чертежей комплекта АСИ	
1	Полурамы пр18-1-1а; пр18-1-1б, пр18-1-1в	22
2	Фундамент Ф18-15-1а	22
3	Вертикальная связь ВС1	23
4	Горизонтальная связь ГС1	24
5	Плита ПС1	24
6	Сетка арматурная С1	25
7	Каркас плоский КР1	25
8	Петли П1, П2	25
9	Изделие закладное МН1	25
10	Изделие соединительное МС1	26
11	Изделие соединительное МС2	26
12	Изделия соединительные МС3, МС4	26
13	Изделие соединительное МС5	26

Типовой проект разработан в соответствии с действующими нормами и правилами и предусматривает мероприятия, обеспечивающие взрывную, взрывопожарную и пожарную безопасность при эксплуатации здания

Главный инженер проекта Рыков

Общая часть

Типовой проект пометохранилища для птицефабрик с приготовлением 85 тыс. тонн компоста в год, разработан на основании задания на проектирование, утвержденного Главсельстройпроектом МСХ СССР 17 февраля 1982 года с учетом норм строительного проектирования.

Типовой проект предназначен для применения в районах с расчетной зимней температурой наружного воздуха -20°С -30°С (основное решение) -40°С, массой снегового покрова 100 кг/м², скоростным напором ветра 27 кгс/м² сейсмичностью не более 6 баллов, с грунтами в основаниях по характеристикам СН 227-82.

Архитектурно-строительные решения.

Площадка для хранения компостирующего материала и площадка для приготовления компоста имеют прямоугольную форму с размерами в плане соответственно 125,6 × 138,0 м и 105,6 × 279,2 м.

Площадки по периметру обваловываются грунтом до отметки + 0.300, в обваловании предусмотрены проезды для транспортных средств.

Площадки имеют уклон 0,005 к лоткам для отвода ливневых вод в жижесборник. Лотки приняты монолитные бетонные.

Площадки запроектированы из монолитного бетона марки 300, толщиной 180 мм, основание - песчаная смесь толщиной 150 мм по уплотненному грунту.

Пометохранилище полузаглубленное навесом от атмосферных осадков емкостью 3500 тонн, имеет в плане прямоугольную форму с размерами по осям 18.0 × 96,0. По продольным стенам предусмотрено обвалование. Для возможности выезда транспорта по торцам пометохранилища предусмотрены пандусы.

Пометохранилище запроектировано в следующих конструкциях:

Фундаменты под рамы - сборные железобетонные серии 1.810-2, вып 1, устанавливаемые на бетонную подготовку.

Рамы - сборные железобетонные серии 1.822-2, вып 3.

Стены и покрытие из асбестоцементных волнистых листов УВ ГОСТ 16233-77 по деревянным прогонам.

Стены траншей запроектированы из сборных железобетонных плит. Швы между плитами заполняются цементным раствором марки 100. В стенах и днище предусматриваются температурные швы.

Днище пометохранилища из монолитного бетона марки 300 повышенной плотности толщиной 150 мм уложенному по щебню, втрамбованному в грунт и пролитому битумом.

Защита строительных конструкций от агрессивного воздействия в связи с наличием на площадках и в пометохранилище жидкой и агрессивной среды, обусловленной их технологическим назначением в проекте предусмотрены специальные мероприятия по обеспечению долговечности строительных конструкций: а) изготовление железобетонных и бетонных конструкций из водонепроницаемого морозостойкого бетона повышенной плотности

б) антикоррозионная защита конструкции.

Для обеспечения долговечности строительных конструкций в процессе эксплуатации необходимо:

а) систематически проводить технические осмотры, своевременный ремонт поврежденных мест;

б) периодически возобновлять антикоррозионную защиту конструкций

Покрытие площадок, лотки, приямки, плиты стен траншеи и монолитное днище пометохранилища, непосредственно контактирующие с пометной массой изготавливать из бетона повышенной плотности В6 при в/ч = 0,55 на сульфатостойком цементе с введением ингибиторов коррозии арматурной стали.

Наружные поверхности фундаментов под рамы, плиты стен траншеи пометохранилища, соприкасающиеся с грунтом обмазать горячим битумом за 2 раза.

Элементы пометохранилища, расположенные выше отметки 2,65 находятся в газовой агрессивной среде средней агрессии. Для защиты железобетонных рам следует принять бетон повышенной плотности В6. Металлические конструкции окрасить эмалью ЭП-773 ГОСТ 23143-78 за 3 раза общей толщиной покрытия 80 мкм по шпатлевке ЭП0010 ГОСТ 10277-76. Деревянные конструкции пометохранилища следует защищать от биологического разрушения и возгорания (среда неагрессивная табл. 18 СНиП II-28-73*)

Необетонируемые (открытые) закладные детали и соединительные элементы железобетонных конструкций защитить металлическими покрытиями толщиной 120-180 мкм, а наносимых методом горячего цинкования - толщиной 50-60 мкм.

2

8901/1

Исполн.	Азбукина	[подпись]	12.82
Исполн.	Матвеев	[подпись]	12.82
Провер.	Тамбиева	[подпись]	12.82
Рук. гр.	Тамбиева	[подпись]	12.82
Гл. спец.	Андриянченко	[подпись]	12.82
Нач. отд.	Жевнеров	[подпись]	12.82
ГИП	Рыков	[подпись]	12.82
Н. контр.	Кантер	[подпись]	12.82

Привязан:

Инв. N

ТП 805-9-8.84

Общая пояснительная записка	Стадия	Лист	Листов
	Р	1	5

МСХ СССР
Главсельстройпроект
ЦНИИЭПтицепром
г. Ростов-на-Дону

Согласовано:

Рук. сект. АС	Хотинов	[подпись]	12.82

Взам. инв. N

Подпись и дата

Инв. N подл.

Копировал: Белая формат

Альбом I

Типовой проект

Технологическая часть

Типовой проект разработан для открытых площадок приготовления и хранения компостов, площадок хранения компостирующего материала и закрытых пометохранилищ для птицефабрики мощностью 6 млн. бройлеров в год при выращивании бройлеров в клеточных батареях, ремонтного молодняка и родительского стада на глубокой подстилке.

Годовой выход: - помета - 42190т
- навоза (загрязненной подстилки) - 107507

Влажность помета - 75%, Влажность навоза - 26%

Для получения компоста в качестве наполнителей могут быть использованы навоз от кур родительского стада и его ремонтного молодняка, некормовая солома, торф, опилки, кастра и другие наполнители растительного происхождения.

При расчете типового проекта приняты следующие исходные данные:

- суточный выход помета - 115т
- соотношение помета и компостирующего материала по весу 1:1 при влажности помета 75% и компостирующего материала 45%.
- Влажность компоста (конечного профиля) - 60%

Для конкретных условий соотношения помета и наполнителя могут быть изменены в зависимости от влажности исходных материалов.

- запас компостирующего материала на площадке приготовления компостов - 2 месяца.
- время хранения компостов на площадке компостирования с целью биотермического обеззараживания и созревания компоста после укладки в бурт в холодный период года - 2 месяца и 1 месяц в теплый период.
- компостирование производится в течение 9 месяцев в году при температуре не ниже -10°С.
- при температуре ниже - 10°С компостирование не производится, помет завозится в крытые хранилища. Емкость пометохранилища определяется исходя из необходимости хранения помета в течение 3х месяцев.
- количество и сроки внесения компостов на поля определяются с учетом природно-климатических условий расположения птицефабрики, состава почв и других факторов.

В типовом проекте предусмотрено приготовление компостов с применением мобильных транспортных средств - бульдозеров, погрузчиков типа ПЭП ПЭ и др.

Расчет количества единовременного хранения помета и компостирующего матириала

Годовой выход помета - 42190

Годовая потребность в компостирующем материале при соотношении компостов 1:1 - 42190т

Годовой выход компоста - 84380т.

Поскольку весь помет перерабатывается в течение 9 месяцев, среднесуточная производительность всего компоста рассчитывается исходя из этого времени.

Таким образом, выход компоста составит:
84380т : 270 дн = 312 т/день.

При соотношении компонентов 1:1 расход компостирующего материала будет - 156т/день, помета - 156т/день.

Двухмесячный запас компостирующего материала при суточной потребности 156т составит 9360т, что при плотности компостирующего материала 0,45т/м³ и влажности 45,0% дост объем в количестве
9360 : 0,45т/м³ = 20800 м³

Компостирующий матириал складируется в бурты шириной 18м, длиной 100 м и высотой 2,5 м. Емкость одного бурта 4500м³. Количество буртов для двух месячного запаса компостирующего материала составит 20800м³: 4500м³ ~ 5 буртов.

Следовательно, площадка для хранения компостирующего материала должна быть размерами не менее 138 х 125 м. Т. к. для компостирующего материала используют загрязненную подстилку от ремонтного молодняка и родительского стада в количестве 10750 тонн в год, то 31440 тонн компостирующего материла необходимо завести извне.

В период холодного времени года, когда прекращается компостирование помет завозится в крытые пометохранилища.

Суточное поступление помета составит
42190т : 365 = 115т/сутки в течение 3-х месяцев количество его составит 10400т.

Принимается 3 крытых пометохранилища вместимостью 3500т каждое с габаритами в плане 18 х 96м

Приготовление компостов на открытых бетонных площадках с использованием мобильных транспортных средств.

Приготовление компостов производится на специальных бетонных площадках, где формируются бурты компостов. Компостирующий материал выгружают на площадку, затем бульдозером разравнивают слоем толщиной 25 ÷ 35 мм. На этот слой завозят и выгружают необходимое количество птичьего помета. После чего он разравнивается бульдозером и одновременно перемешивается с наполнителем, из полученной массы формируют бурт компоста. Процесс повторяется до сформирования полного бурта.

Сформировав один бурт переходят к формированию следующего. Ориентировачная масса одного бурта - 2000т.

Исходя из соотношения компонентов 1:1 по весу и при объемном весе помета 0,7т/м³ и наполняющего материала 0,45т/м³ объем бурта компоста составит (1000 : 0,7) + (1000 : 0,45) = 3650м³.

При высоте бурта равном 2,50м габариты бурта в плане будут равны 18 х 80м.

Инв.№ подл. | Подпись и дата | Взам.инв.№

Испалн.	Куликова		10.82
Рук.гр.	Тамбиева		12.82
Гл.спец.	Андрианченко		12.82
Нач.отд.	Жевнеров		12.82
ГИП	Рыков		
Н.контр.	Кантер		

Привязан:

Инв.№

ТП 805-9-8.84

Общая пояснительная записка

Стадия	Лист	Листов:
Р	2	

мсх СССР Главсельстройпроект ЦНИИЭПптицепром г. Ростов-на-Дону

Копировал: Белая

Формат: А2 г

3
8904/1

При необходимости вызревания компоста в течение двух месяцев и при условии суточного приготовления компоста в количестве 312 т необходима площадка для приготовления компоста в количестве 18720 т или (при массе бурта 2000 т) 10 буртов.

Для ритмичного технологического процесса приготовления - компоста принимаются 2 площадки размерами в плане 105 х 138 м (по 5 буртов на каждой площадке).

С первой площадки готовый компост вывозится на поле, на второй - компост вызревает. Непрерывность процесса обеспечивается сменой назначения площадок.

Расчет средств механизации

Исходные положения расчетов приняты исходя из условий:

- вывоза гатового компоста транспортными средствами отрядов плодородия Союзсельхозтехники.
- доставки помета и навоза от птицефабрики к месту компостирования или складирования транспортными средствами птицефабрики, номенклатура и количество которого учтены в составе птицефабрики
- доставки наполнителей на расстояние 20км от места складирования.

Технологические операции:

- погрузка помета из пометохранилища в транспортные средства
- транспортировка и выгрузка помета на площадку компостирования.
- доставка компостирующего материала от места складирования на площадку компостирования из карьера.
- складирование компостирующего материала формирование бурта.
- погрузка компостирующего материала.
- транспортировка и выгрузка компостирующего материала на площадку компостирования
- распределение компостирующего материала и помета равномерным слоем и формирование бурта компоста.
- погрузка компоста в транспортные средства для вывозки к местам внесения.

Для обеспечения вышеперечисленных технологических операции в типовом проекте рекомендуются следующие машины и механизмы:

1. Трактор Т-74 с бульдозерным оборудованием Д-535
2. Погрузчик фронтальный, перекидной ПФП-1,2.
3. Трактор МТЗ-80 с транспортной тележкой 2ПТС-4.
4. Погрузчик ПЭ-0,8.
5. Трактор Т-150 с тележкой 1ПТС-9

Определение количества машин и механизмов.

1. Погрузка помета из пометохранилища в транспортные средства погрузчиком ПЭ-0,8.
   - 3-х месячный объем помета - 10547 т
   - часовая производительность - 4от
   - количество дней работы - 90 дней в году

   Потребное количество машин $\frac{10547}{40 \times 8 \times 90} = 0,36$

   Принимается 1 погрузчик ПЭ-0,8
2. Транспортировка и выгрузка помета на площадку компостирования транспортной тележкой и трактором МТЗ-80.
   - годовой объем работ - 10547 т
   - часовая производительность - 14т
   - на расстояние до 1000 м
   - количество дней работы - 90 дней в году

   Потребное количество машин $\frac{10547}{14 \times 8 \times 90} = 1.04$

   Принимаются 2 трактора МТЗ-80 с тележками 2ПТС-4
3. Погрузка компостирующего материала в транспортные средства погрузчиком ПФП-1,2
   - годовой объем работ - 42190 т
   - часовая производительность - 27,8 т
   - количество дней работы в году - 270 дней

   Потребное количество машин $\frac{42190}{27,8 \times 8 \times 270} = 0.7$

   Принимается 1 погрузчик ПФП-1,2
4. Транспортирование и выгрузка компостирующего материала на площадку компостирования трактора МТЗ-80 и прицепом 2ПТС-4.
   - годовой объем работ - 42190 т
   - часовая производительность - 10т
   - на расстояние до 1000 м
   - количество дней работы в год - 270

   Потребное количество машин $\frac{42190}{27,8 \times 10 \times 270} = 0,57$

   Принимается один трактор МТЗ-80 с тележкой 2ПТС-4
5. Перемешивание компостирующего материала и помета. Трактор Т-74 с бульдозерным оборудованием Д-535.
   - годовой объем работ - 84380 т
   - часовая производительность - 18,9 т
   - количество дней работы в год - 270

   Потребное количества машин $\frac{84380}{18,9 \times 8 \times 270} = 2.06$

   Принимаются 2 трактора Т-74 с бульдозерным оборудованием Д-535 (606)
6. Формирование бурта компоста, трактор Т-74 с бульдозерным оборудованием Д-535 (606)
   - годовой объем работ - 84380 т
   - производительность - 37,8 т/час
   - количество рабочих дней - 270

   Потребное количество машин $\frac{84380}{37,8 \times 8 \times 270} = 1,03$

   Принимается один трактор Т-74 с бульдозерным оборудованием Д-535 (606)

Исполн.	Куликова		10.82	ТП 805-9-8.84	
Рук. гр.	Гамбиев		12.82		
Гл. спец.	Чирьянченко		12.82		
Нач. отд.	Кавнеров		12.82		
ГИП	Рыков		12.82		
Н. контр.	Каптер		12.82	Общая пояснительная записка	Стадия Р; Лист 3; Листов

Привязан:

Инв. №

Инв. № подл. | Подпись и дата | Взам. инв. №

МСХ СССР Главсельстройпроект ЦНИИЭПптицепром г. Ростов-на-Дону

Копировал: Белая Формат: А2г

Альбом I

Типовой проект

7. Формирование бурта компостирующего материала принимается 1 трактор Т-74 с бульдозерным оборудованием Д-535.

8. Погрузка компоста в транспортные средства погрузчиком ПФП-1.2.
годовой объем работ - 84380 т
количество рабочих дней - 270
производительность - 27,8 т/час
Потребное количество машин $\frac{84380}{27,8 \times 8 \times 270} = 1,4$

Принимается 2 погрузчика ПФП-1.2

9. Транспортирование наполнителей на площадку хранения компостирующего материала на расстояние 20 км от места складирования трактором Т-150 с тележкой 1 ПТС-9
годовой объем - 31440 т
количество рабочих дней - 270
производительность - 3,67 т/час
Потребное количество машин: $\frac{31440}{3,67 \times 8 \times 270} = 3,96$

Принимается 4 трактора I-180 с тележкой 1 ПТС-9.
Общее количество машин:

Трактор Т-74 (Д-535) - 4 шт.
Погрузчик ПЭ-0,8 - 1 -"-
Трактор МТЗ-80 с тележкой 2 ПТС-4 - 3 -"-
Погрузчик ПФП-1,2 - 3 -"-
Трактор Т-150 с тележкой 1 ПТС-9 - 4 -"-

Штат обслуживающего персонала площадок компостирования:

Тракторист - машинист - 10 чел.
Бригадир 1 -"-
Подменные 4 -"-
Всего 15 чел.

Краткие рекомендации по производству работ.

Общее направление монтажа конструкций пометохранилища от одного конца здания к другому навстречу подаче конструкций.

Для большего совмещения работ пометохранилище разбивается на захватки. В пределах одной захватки работы производятся в следующей последовательности: а) земляные работы; б) устройство монолитного бетонного основания; в) монтаж фундаментов и стен пометной траншеи; г) монтаж рам; д) монтаж элементов покрытия.

Земляные работы включат следующие рабочие процессы: разработку котлована, транспортирование грунта, планировку дна котлована с разравниванием и уплотнением грунта. Рытье котлована является ведущим процессом. Грунт разрабатывается одноковшовыми экскаваторами, оборудованными обратной лопатой. Разработка грунта осуществляется торцовыми боковыми проходками.

После планировки дна котлована приступать к бетонированию днища пометохранилища.

Процесс бетонирования состоит из подготовительных и проверочных операций, процесса укладки, распределению и уплотнению бетонной смеси, а так же вспомогательных операций, осуществляемых по ходу бетонирования.

Днище разбивается на блоки бетонирования (количество таких блоков определяется ППР) Укладку бетонной смеси в блоке ведут горизонтальным слоем одной толщины без перерывов и в одном направлении, затем разравнивают и уплотняют вибробрусом.

Бетон к рабочему месту подается автокраном в бадьях.

После достижения бетоном 70% прочности монтируют стены пометной траншеи и фундаменты под рамы.

Затем выполняется обратная засыпка с уплотнением грунта.

Монтаж каркаса производится двумя кранами К-162, расположенными снаружи здания один против другого.

Разгрузка и складирование сборных элементов предусмотрены теми же кранами, что и монтаж. Разбивку мест складирования производить от разбивочных осей здания.

Монтаж элементов каркаса производится, начиная со связевого блока, в следующей последовательности:

- устанавливаются полурамы, опираются на монтажную вышку и приводятся в проектное положение, устанавливаются временные расчалки и освобождаются краны:
- устанавливается следующая пара полурам и поддерживаются на монтажной вышке, устанавливаются временные распорки с первой установленной рамой, затем устанавливаются постоянные связи и монтируются прогоны.
- монтируются последовательно остальные полурамы и прогоны устойчивость рам при монтаже обеспечивается монтажной вышкой, которая убирается после монтажа прогонов.

При покрытии кровли асбестоцементными листами унифицированного профиля их смещают на одну волну или обрезают углы, крепят специальными крюками, на которые навинчивают гайки с шайбами на мягких прокладках. Для герметизации кровли зазоры между листами деталями заделывают цементно-известковым раствором с добавкой волокнистых материалов.

Все строительно-монтажные работы должны производиться со строгим соблюдением правил техники безопасности по СНиП III - 4.80.

Земляные работы по площадке для хранения компостирующего материала и по площадке для приготовления компоста выполняются аналогично зданию пометохранилища.

После планировки приступить к бетонированию площадок.

Процесс бетонирования состоит также из подготовительных и проверочных операций; процесса укладки, распределения и уплотнения бетонной смеси, а так же вспомогательных операций, осуществляемых по ходу бетонирования.

Процесс бетонирования выполняется по аналогии со зданием пометохранилища.

Инв. № подл. | Подпись и дата | Взам. инв. №

8901/1 5

Исполн.	Куликова	[signature]	10.82	ТП 805-9-8.84			
Рук. гр.	Тамбиева	[signature]	12.82				
Гл. спец.	Андриянченко	[signature]	12.82				
Исполн.	Бабич	[signature]	12.82				
Рук. гр.	Липовский	[signature]	12.82				
Нач. отд.	Жевнеров	[signature]	12.82	Общая пояснительная записка	Стадия	Лист	Листов
ГИП	Рыков	[signature]	12.82		Р	4	
Н. контр.	Кантер	[signature]	12.82		МСХ СССР Главсельстройпроект ЦНИИЭПТИЦЕПРОМ г. Ростов-на-Дону		

Привязан

Инв. №

Копировал: Белая Формат: 22 г

Альбом I

Типовой проект

Основные технико-экономические показатели

N	Наименование показателей	Ед. изм.	Количество: Площадка для приготовления компоста	Площадка для хранен. компостир. материала	Крытое пометохранилище емк. 3600т
1.	Технико-экономические характеристики				
1.1	Объем строительный здания	м³			12063,8
1.2	Объем строительный здания на расчетную единицу	"			3446,8
1.3	Площадь здания - застройки	м²	31594,8	18801,7	2459,1
2	Сметная стоимость				
2.1	Стоимость общая	тыс. руб.	349,28	191,63	59,28
	В том числе: - строительно-монтажных работ	"	349,28	191,63	59,28
2.2	Стоимость строительно-монтажных работ на 1 м³ строительного объема	руб.	—	—	4,91
2.3	Стоимость общая на расчетную единицу	"	17,46	20,47	16,94
3	Трудоемкость				
3.1	Построечные трудовые затраты	чел./дн.	2514,0	1540,0	1160,6
3.2	То же, на 1 м³ строительного объема	"			0,10
3.3	То же, на расчетную единицу	"	125,7	164,53	331,6

N	Наименование показателей	Ед. изм.	Количество: Площадка для приготовления компоста	Площадка для хранен. компоста материала	Крытое пометохранилище емк. 3500т
4	Расход строительных материалов				
4.1	Цемент	т	1765,1	956,06	155,14 (80,69)
4.2	Цемент, приведенный к марке М400	"	1765,1	956,06	153,0
4.3	То же, на 1 м³ строительного объема	"	—	—	0,013
4.4	То же, на расчетную единицу	т	88,26	102,14	43,71
4.5	Сталь, общий	т	25,57	13,95	17,30
4.6	Сталь, приведенная к классам А-I и С38/23	"	25,57	13,95	21,20 (15,87)
4.7	То же, на расчетную единицу	т	1,28	1,49	6,06
4.8	Бетон и железобетон общий	м³	5411,4	3215,0	498,42
4.9	То же, на 1 м³ строительного объема	"	—	—	0,04
4.10	То же, на расчетную единицу	"	270,57	343,48	142,40
4.11	Бетон и железобетон: - монолитный	"	5411,4	3215,0	368,0
	- сборный тяжелый	"	—	—	140,48
4.12	Лесоматериалы, общий	"	21,53 (9,94)	7,47 (4,63)	42,6 (44,84)
4.13	Лесоматериалы, приведенные к круглому лесу	"	28,50	11,20	63,90

Примечания:

1. Расчетный показатель - 1000 тонн
2. Расчетные единицы: а) площадка для приготовления компоста - 20
   б) площадка для хранения компостирующего материала - 9,36
   в) крытое пометохранилище емк. 3500т - 3,5
3. Данные проекты аналога не имеют.
4. В скобках указывается потребность строительных материалов без учета расходов на изготовление сборных изделий, конструкций.
5. Проект не содержит элементов достижений науки и техники, разработан для серийного технологического оборудования в серийных строительных конструкциях для сельского строительства и не содержит показателей изменения сметной стоимости работ по СН 514-79.

6

8901/1

Исполн.	Чеглакова	[подпись]	12.82
Рук. сект.	Хатинов	[подпись]	12.82
Рук. сект.	Казанович	[подпись]	12.82
Нач. отд.	Жевнеров	[подпись]	12.82
Н. контр.	Панащенко	[подпись]	12.82
ГИП	Рыков	[подпись]	12.82
Н. контр.	Кантер	[подпись]	12.82

ТП 805-9-8.84

Привязан:

Инв. №

Стадия	Лист	Листов
Р	5	

Общая пояснительная записка

МСХ СССР
Главсельстройпроект
ЦНИИЭПптицепром
г. Ростов-на-Дону

Копировал Горяйнова

Формат 22 Г

Инв. № подл. | Подпись и дата | Взам. инв. №

Ведомости основных комплектов чертежей АС.

Лист	Наименование	Примечание
	Ведомость чертежей комплекта АС	
	Крытое пометохранилище емкостью 3500тн.	
1	Общие данные (начало)	
2	Общие данные (окончание)	
3	Схема расположения элементов фундаментов и стен траншеи.	
4	План на отм. 0,000. Разрезы 1-1÷3-3, вид 4-4.	
5	Фасады. План кровли.	
6	Схемы расположения асбестоцементных листов кровли и стен.	
7	Схема расположения рам и связей.	
8	Техническая спецификация металла	
9	Схемы расположения прогонов покрытия и прогонов стеновых ограждений.	
10	Фрагменты 1; 2	
	Площадка для приготовления компоста	
11	План на отм. 0,000	
	Площадка для хранения компостирующего материала	
12	План на отм. 0,000	
13	Фрагмент плана 1	
	Ведомость чертежей комплекта АСУ	
1	Узел 1	
2	Узлы 2÷4	
3	Узлы 5÷6	
4	Узлы 7÷10	
	Ведомость чертежей комплекта АСИ	
1	Полурамы ПР18-1-1а; ПР18-1-1б, ПР18-1-1в	
2	Фундамент Ф18-15-1а	
3	Вертикальная связь ВС1	
4	Горизонтальная связь ГС1	
5	Плита ПС1	
6	Сетка арматурная С1	

Лист	Наименование	Примечание
7	Каркас плоский КР1	
8	Петли П1, П2	
9	Изделие закладное МН1	
10	Изделие соединительное МС1	
11	Изделие соединительное МС2	
12	Изделия соединительные МС3, МС4.	
13	Изделие соединительное МС5	

Ведомость спецификаций

Лист	Наименование	Примечание
3	Спецификация элементов к схеме расположения элементов фундаментов и стен траншеи.	
5	Спецификация элементов к плану кровли.	
6	Спецификация элементов к схеме расположения асбестоцементных листов кровли и стен.	
7	Спецификация элементов к схеме расположения рам и связей.	
8	Техническая спецификация металла	
9	Спецификация элементов к схеме расположения прогонов стеновых ограждений.	
9	Спецификация элементов к схеме расположения прогонов покрытия.	
11	Спецификация элементов площадки для приготовления компоста.	
12	Спецификация элементов площадки для хранения компостирующего материала.	

Ведомость ссылочных и прилагаемых документов

Обозначение	Наименование	Примечание
1.810-2, вып.2	Железобетонные фундаменты под трехшарнирные железобетонные рамы для однопролетных сельскохозяйственных зданий.	Ссылочные
1.822-2, вып. 3, 4	Железобетонные рамы для однопролетных сельскохозяйственных зданий с уклоном кровли 1:4.	
2.460-1, вып.2, 1	Типовые архитектурно-строительные детали одноэтажных промышленных неотапливаемых зданий с покрытиями из асбестоцементных волнистых листов.	
1.400-6/76, вып.1	Унифицированные закладные детали сборных железобетонных конструкций зданий промышленных предприятий.	
2.430-2, вып.1	Типовые архитектурно-строительные детали одноэтажных промышленных неотапливаемых зданий со стенами из асбестоцементных волнистых листов.	

Ведомость объемов сборных бетонных и железобетонных конструкций по рабочим чертежам основного комплекта АС

N п/п	Наименование группы элементов конструкций	Код	Кол. м³	Примечание
	Расчетная температура tн = -20°С; -30°С; -40°С			
1	Фундаменты	5812000000	38,08	
2	Рамы	5827000000	42,50	
3	Плиты	5841000000	59,84	

8901/1 ТМ

Виды арматурных сталей для применения в железобетонных конструкциях

Вид арматуры	Класс арматуры	Марка стали
Стержневая горячекатаная гладкая ГОСТ 5781-82	AI	Вст3 кп2
Стержневая горячекатаная периодического профиля ГОСТ5781-82	AIII	25Г2С

Типовой проект разработан в соответствии с действующими нормами и правилами и предусматривает мероприятия, обеспечивающие взрывную, взрывопожарную и пожарную безопасность при эксплуатации здания.

Главный инженер проекта Рыков

Привязан

Инв. №

Испол.	Башкова		08.82
Проверил	Матвеев		10.82
Рук. гр.	Матвеев		10.82
Рук. сект.	Котиков		10.82
Нач. отд.	Жевнеров		10.82
Н. контр.	Кинщиренко		10.82
ГИП	Рыков		10.82
Гл. инж. инст.	Селин		10.82

Типовое проектное решение 805-9-8.84 АС

Пометохранилище для птицефабрик с приготовлением 85 тыс. тонн компоста в год.

Крытое пометохранилище емкостью 3500 тонн

Стадия	Лист	Листов
Р	1	13

Общие данные (начало)

Главспецстройпроект ГПИИ Госагропроме г. Ростов-на-Дону

Копировал Браславская Формат 22Г

Согласовано: Дата, Инв. №, Взам. инв. №, Подпись и дата, Инв. № подл.

Альбом I

Типовое проектное решение

Общие указания

Здание крытого пометохранилища - неотапливаемое. Степень огнестойкости - II; класс ответственности - III; категория производства по пожарной опасности - Д

Характеристика стеновых материалов

Стены траншеи запроектированы из сборных железобетонных плит.

Стены и кровля пометохранилища из асбестоцементных листов УВ ГОСТ 16233-77* по деревянным прогонам.

Указания по устройству отмостки.

Вдоль стен пометохранилища устраивается асфальтобетонная отмостка шириной 1500 мм по щебеночному основанию.

Указания по производству работ

Работы по рытью котлованов для полузаглубленных траншей следует механизировать, используя экскаваторы (с прямой и обратной лопатой, драглайном) или другие механизмы, зачистку стенок и дна котлована производить грейдером непосредственно перед возведением стен или вручную. Грунт дна траншеи необходимо плотно утрамбовать, создавая требуемые проектом уклоны.

Разработку грунта под монолитную подготовку фундаментов рам производить экскаватором до отметки 0,400 Доработку грунта под наклонную грань бетонных подготовок вести вручную.

Бетонирование днища траншеи и подготовок под фундаменты рам производится после окончания земляных работ.

Монтаж сборных фундаментов под рамы производить только после достижения бетоном подготовки 70% проектной прочности участками длиной 12 м.

Монтаж сборных железобетонных плит стен траншеи производится после монтажа фундаментов рам по узлу 1 в следующем порядке:

1. К закладным деталям фундаментов под рамы приваривается петля для крепления монтажной балки.
2. Устанавливается на болтах М20 монтажная балка из [N20
3. Устанавливаются плиты стен траншеи в проектное положение на участке между фундаментами, где установлена монтажная балка.
4. На верхнюю грань плит устанавливается балка [12 с приваренными уголками L90×8 и закрепляется болтами М16 к балке [20.

После производства засыпки пазух и обвалования на участке установки стеновых плит монтажные балки демонтируются в обратном порядке и монтируется следующий участок стен.

Обвалование производится грунтом с послойным уплотнением трамбованием (с поливкой водой.)

Засыпка пазух между плитами стен и грунтом производится непучинистым грунтом с применением трамбовочных плит или других малогабаритных трамбовочных механизмов в соответствии с СНиП III-8-76. Применение бульдозеров, катков и других механизмов, создающих дополнительное горизонтальное давление на конструкцию стен, запрещается.

В случае отсутствия малой механизации работы по засыпке пазух производятся вручную.

Монтаж конструкций должен осуществляться с учетом требований глав СНиП III-4-80 „Техника безопасности в строительстве".

Не допускается начинать монтаж рам до окончания работ по устройству фундаментов, включая обратную засыпку с послойным уплотнением грунта пазух.

Дно и стенки стакана фундаментов выравнивают до проектной отметки бетоном марки 200 на мелком щебне кондуктором. Стойку рамы устанавливают „насухо" в фундаментный стакан на затвердевший бетон, центрируя ее по рискам, нанесенным на верхний обрез фундамента.

При проведении строительно-монтажных работ должны предусматриваться мероприятия, предохраняющие каркас от потери устойчивости. С этой целью начинать монтаж рам необходимо со связевого блока с установкой вертикальных и горизонтальных связей и прогонов. Последующие рамы монтируются с обязательной установкой прогонов сразу же после монтажа очередной рамы.

Проект разработан для производства работ в летнее время. При производстве работ в зимнее время необходимо руководствоваться нижеприведенными указаниями.

Указания о мероприятиях при производстве работ в зимнее время.

Настоящие указания не являются проектом производства работ в зимнее время и содержат рекомендации для привязывающей проектной организации об общих мероприятиях при строительстве здания в зимних условиях. Строительные работы в зимнее время должны производиться с соблюдением требований СНиП III-17-78; СНиП II-В. 2-71; СНиП III-15-76 и СНиП III-16-80. Рабочие чертежи, предназначенные для производства работ в зимних условиях, должны иметь указания проектной организации, выполняющей привязку проекта к местным условиям о проведенной проверке конструкций и возможности их применения в зимних условиях. По проектам, не имеющим такой надписи, производство работ в зимних условиях запрещается.

Земляные работы

Грунты основания траншей, разрабатываемых в зимних условиях, должны предохраняться от промерзания путем недобора или укрытия утеплителями. Зачистку оснований следует производить непосредственно перед производством бетонных работ фундаментов и днища. Обратную засыпку траншей следует производить только талым грунтом с тщательным послойным уплотнением.

Монтаж сборных железобетонных конструкций.

В зимнее время работы по устройству фундаментов под железобетонные рамы не производить.

При монтаже конструкций на растворе, укладку и разравнивание раствора производить непосредственно перед посадкой конструкции на место. Посадка конструкций на слой замерзшего раствора запрещается.

Заделка стыков в зависимости от характера воспринимаемых усилий должна осуществляться следующим образом:

стыков, воспринимающих расчетные усилия - бетоном или раствором с предварительным обогревом стыкуемых поверхностей до положительной температуры непосредственно перед замоноличиванием и последующим прогревом или обогревом замоноличенного стыка;

стыков, не воспринимающих расчетных усилий - бетоном или раствором с противоморозными добавками без обогрева стыкуемых поверхностей и замоноличенного стыка. Марки бетона и раствора для заделки стыков и швов, подвергающихся прогреву или обогреву, должны повышаться на одну ступень по сравнению с марками, требуемыми по проекту. Стыкуемые поверхности перед замоноличиванием должны быть очищены от снега и наледи. Наледь удаляют путем обогрева с последующим удалением воды скребками, щетками. Снимать наледь с помощью струи пара запрещается.

Сварка при отрицательной температуре окружающего воздуха должна производиться на повышенном токе. Ток следует повышать пропорционально понижению температуры так, чтобы при температуре наружного воздуха - 30°С сила тока была повышена на 10%.

Монолитные бетонные и железобетонные работы.

Проект производства работ, предусматривающий выполнение бетонных и железобетонных работ в зимних условиях должен включать обоснованные технологическими расчетами следующие данные: способы и температурно-влажностные режимы выдерживания и подогрева бетона; способы утепления опалубки и открытых поверхностей конструкций и укрытие последних влагонепроницаемыми материалами; данные об ожидаемом нарастании прочности бетона при принятых температурах и условиях выдерживания; сроки и порядок распалубки и загружения конструкций. Прочность бетона монолитных конструкций к моменту возможного замерзания должна быть указана в проекте производства работ и составлять не менее 50% проектной прочности при проектной марке бетона до 150; 40% - для бетона М 200.

8901/1 8

Исполн.	Башкова	[подпись]	09.82
Проверил.	Матвеев	[подпись]	10.82
Рук. гр.	Матвеев	[подпись]	10.82
Рук. сект.	Хотинов	[подпись]	12.82
Нач. отд.	Жевнеров	[подпись]	12.82
Н. контр.	Панащенко	[подпись]	12.82
ГИП	Рыков	[подпись]	12.82

Типовое проектное решение 805-9-8.84 АС

Пометохранилище для птицефабрик с приготовлением 85 тыс. тонн компоста в год.

Крытое пометохранилище емкостью 3500 тонн	Стадия	Лист	Листов
	Р	2	

Общие данные (окончание)

Мсх СССР Главсельстройпроект ЦНИИЭПтицепром г. Ростов-на-Дону

Копировал Браславская Формат 22Г

Привязан

Инв. №

Инв. № подл. | Подпись и дата | Взам. инв. №

Альбом I

Типовое проектное решение

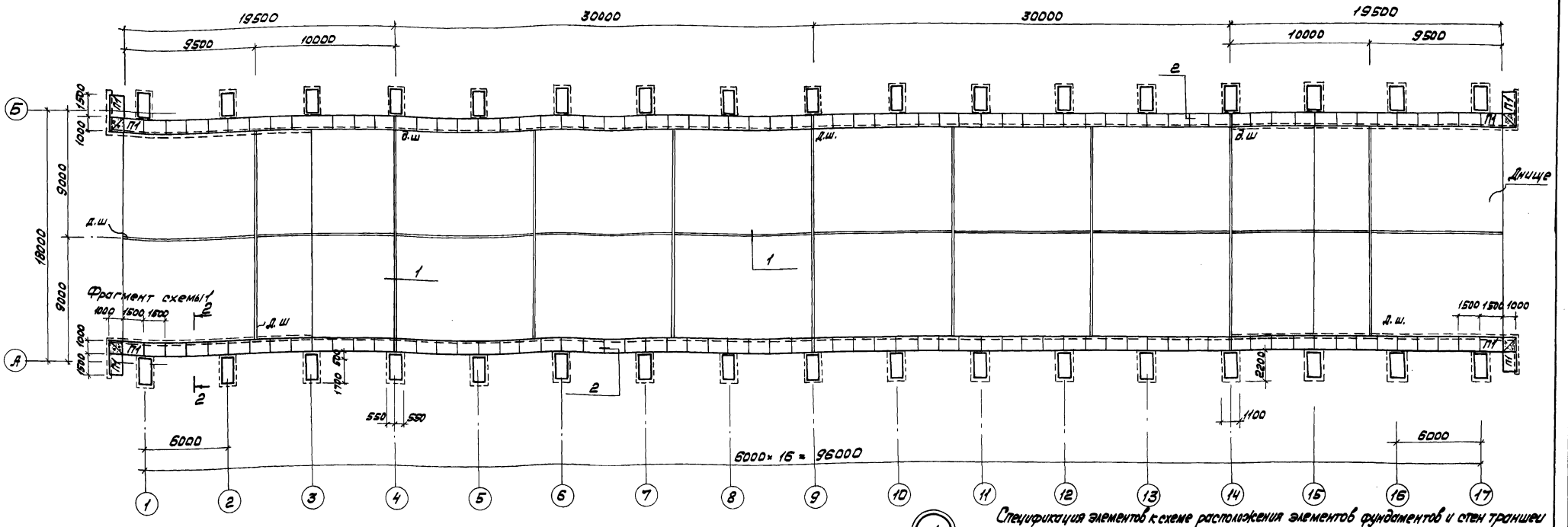

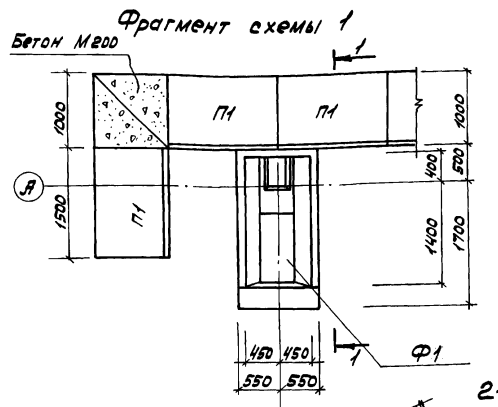

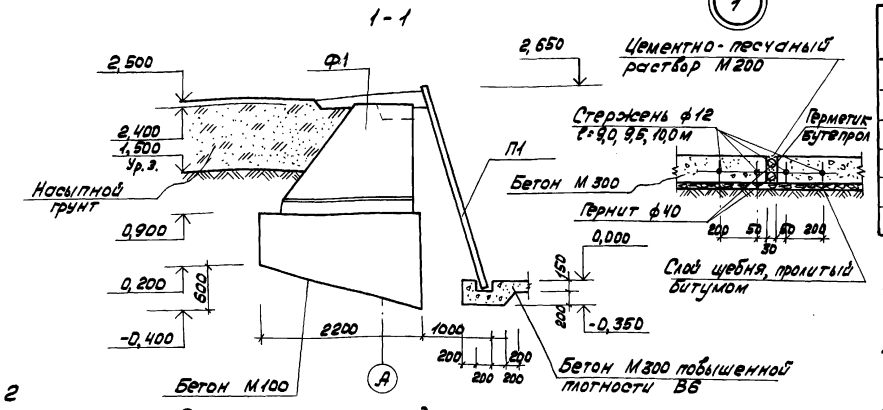

Схема нагрузки на фундамент

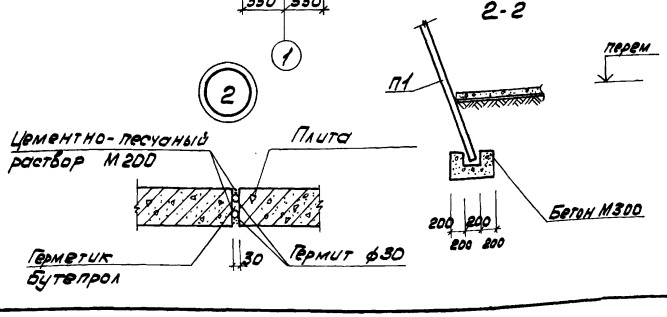

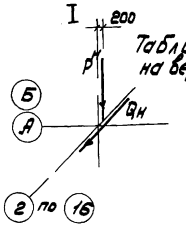

Таблица нормативных нагрузок на верхнем обрезе фундаментов

Номер схемы	Нагрузки	
	$P^н$ (тс)	$Q^н$ (тс)
I	10,57	7,15

Спецификация элементов к схеме расположения элементов фундаментов и стен траншеи

Марка, поз.	Обозначение	Наименование	Кол	Масса ед. кг	Примечание
		Фундаменты:			
Ф1	ТП 805-9-8.84АСУ-Ф18-15-1а	Ф18-15-1а	34	2800	
		Плиты			
П1	ТП 805-9-8.84 АСУ-ПС1с6	ПС1	136	1100	
		Стержень ф12АIII ГОСТ5781-82			Общая
		l=9000, 9500, 10000 мм	1082		длина п.м

1. Все фундаменты считать марки Ф1, низ на отм. 0,900
2. Монтаж плит производить согласно пояснительной записки и узлу 1 на листе АСУ-1.
3. Швы между плитами заполнять цементным раствором М200.
4. Поверхности стен траншеи соприкасающиеся с грунтом обмазать горячим битумом.
5. Панели ПС1 устанавливать гладкой стороной во внутрь.

9

Исполн.	Васильков		09.82
Проверил	Матвеев		10.82
Рук. гр.	Матвеев		10.82
Гл. спец.	Ющенко		12.82
Нач. отд.	Жевнеров		12.82
Н. контр.	Панащенко		12.82
ГИП	Рыков		12.82

Типовое проектное решение 805-9-8.84 АС

Пометохранилище для птицефабрик с приготовлением 85 тыс. тонн компоста в год.

Крытое пометохранилище емкостью 3500 тонн

Стадия	Лист	Листов
Р	3	

Схема расположения элементов фундаментов и стен траншеи

МСХ СССР Главсельстройпроект ЦНИИЭП птицепром г. Ростов-на-Дону

Привязан

Инв. №

Копировал Браславская Формат 22Г

Инв. № подл. | Подпись и дата | Взам. инв. №

Альбом I

Типовое проектное решение

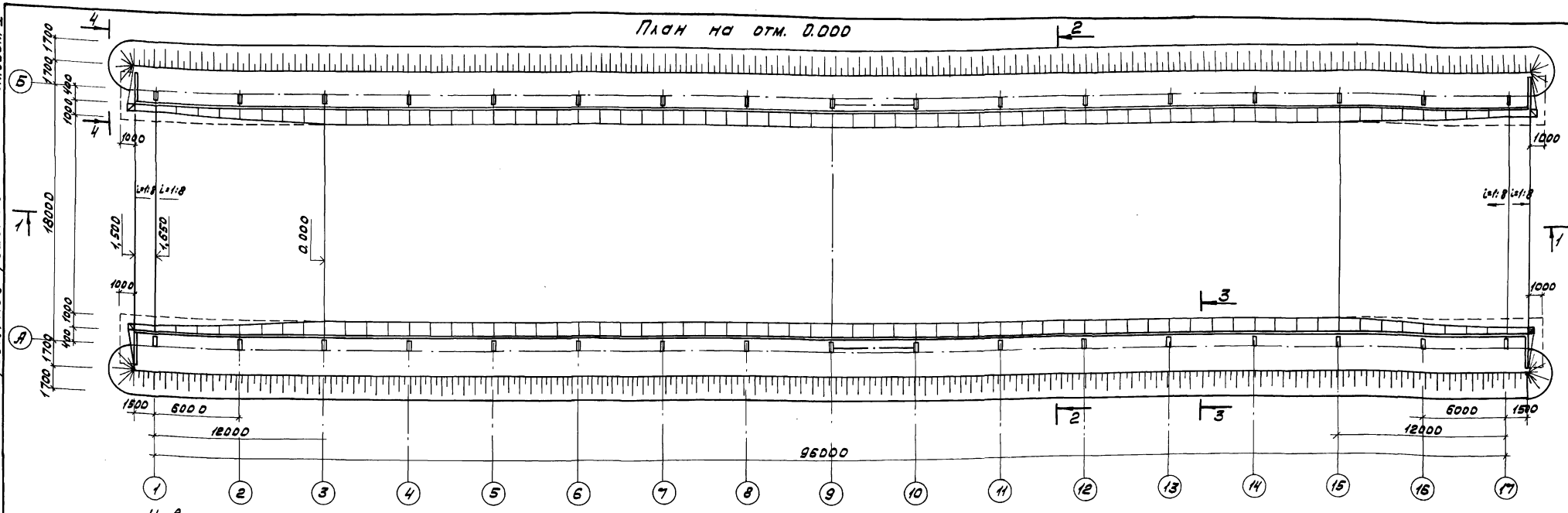
План на отм. 0.000

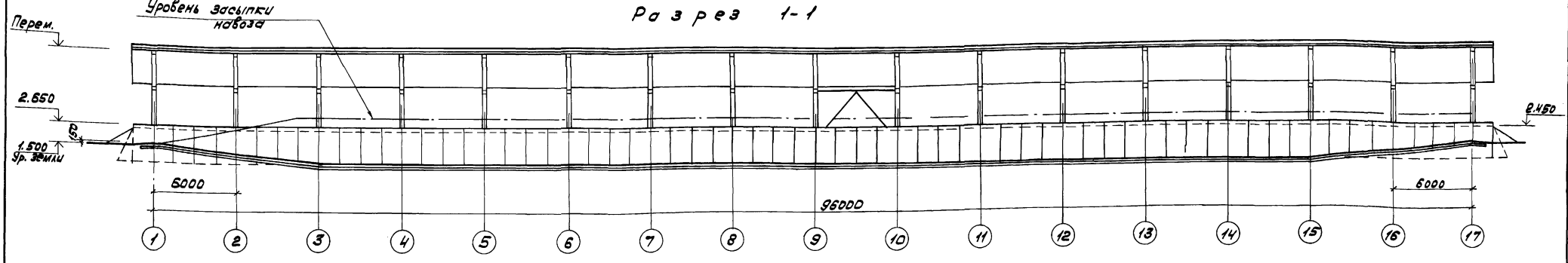
Разрез 1-1

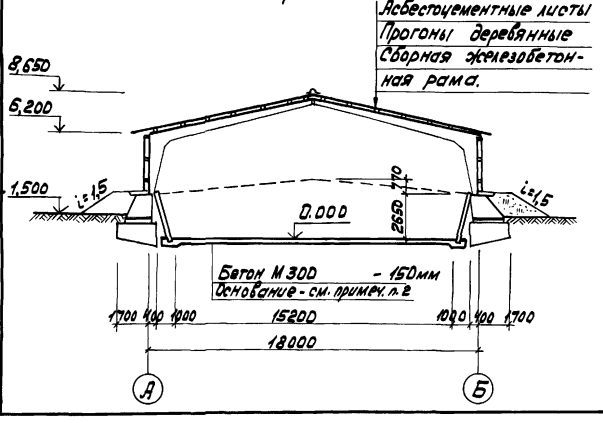
Разрез 2-2

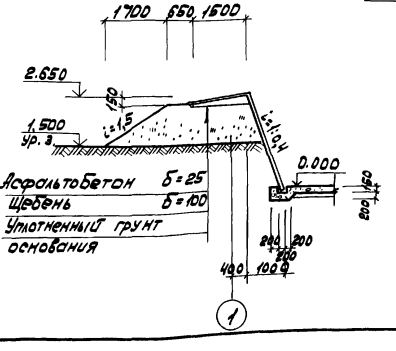
3 - 3

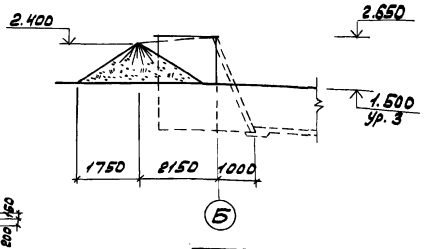
4 - 4

1. Основание - уплотненный грунт с плотностью скелета до 1,6 т/м³ с втрамбованным в него слоем щебня или гравия крупностью 40-60мм, толщиной 100мм, пролитый битумом.
2. Антикоррозионную защиту конструкций пометохранилища выполнять в соответствии с указаниями на листе АС-2

8901/1 10

Исполнит.	Погосян		09.82	Типовое проектное решение 805-9-8.84 АС
Проверил	Матвеев		10.82	
Рук. гр.	Матвеев		10.82	
Рук. сект.	Хотинов		12.82	Пометохранилище для птицефабрик с приготовлением 85 тыс. тонн компоста в год
Нач. отд.	Жевнеров		12.82	
ГИП	Рыков		12.82	Крытое пометохранилище емкостью 3500 тонн
Н. контр.	Панащенко		12.82	

Стадия	Лист	Листов
Р	4	

План на отм. 0.000; Разрезы 1-1 + 3-3; Вид 4-4

МСХ СССР Главсельстройпроект ЦНИИЭПотицепром г. Ростов-на-Дону

Привязан

Инв. №

Инв. № подл. | Подпись и дата | Вз. инв. №

Копировал Браславская Формат 22Г

Альбом I

Типовое проектное решение

Фасады 1-17; 17-1

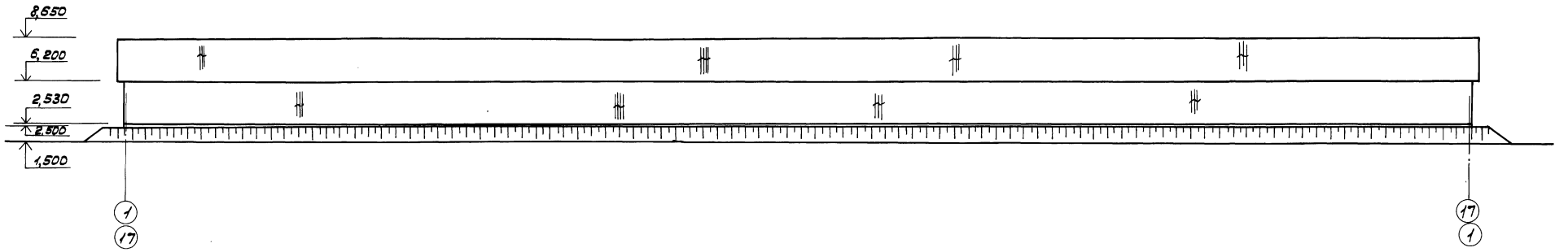

Фасад Б-А

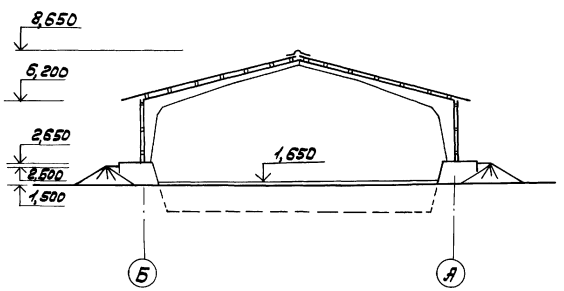

Фасад А-Б

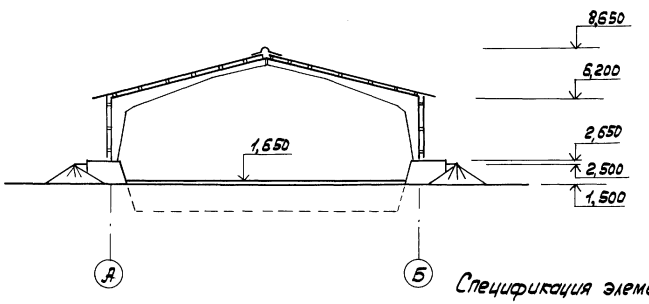

План кровли

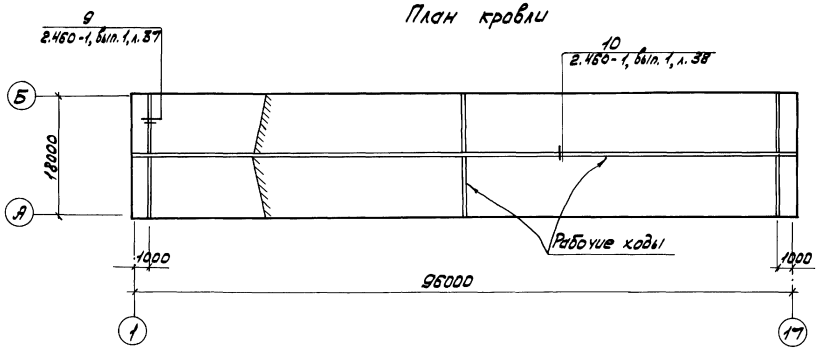

Спецификация элементов к плану кровли

Марка, поз.	Обозначение	Наименование	Кол.	Масса ед. кг	Примечание
		Изделия соединительные			
М8	2.460-1, вып. 1	М8	388	0,06	
М9	2.460-1, вып. 1	М9	84	0,09	
МС5	ТП 805-9-8.84 АСИ-МС5	МС5	194	1,92	
—	ГОСТ 7798-70*	Болт М10-180	388	0,123	

11

8901/1

Исполн.	Башкова		09.82
Проверил.	Матвеев		10.82
Рук. гр.	Матвеев		10.82
Рук. сект.	Хотинов		12.82
Нач. отд.	Жевнеров		12.82
Н. контр.	Панащенко		12.82
ГИП	Рыков		12.82

Типовое проектное решение 805-9-8.84 АС

Пометохранилище для птицефабрик с приготовлением 85 тыс. тонн компоста в год.

Крытое пометохранилище емкостью 3500 тонн

Стадия	Лист	Листов
Р	5	

Фасады. План кровли

МСХ СССР Главсельстройпроект ЦНИИЭПптицепром г. Ростов-на-Дону

Привязан

Инв. №

Инв. № подл. | Подписи дата | Взам. инв. №

Копировал Браславская Формат 22Г

Альбом I

Типовое проектное решение

Схема расположения асбестоцементных листов покрытия

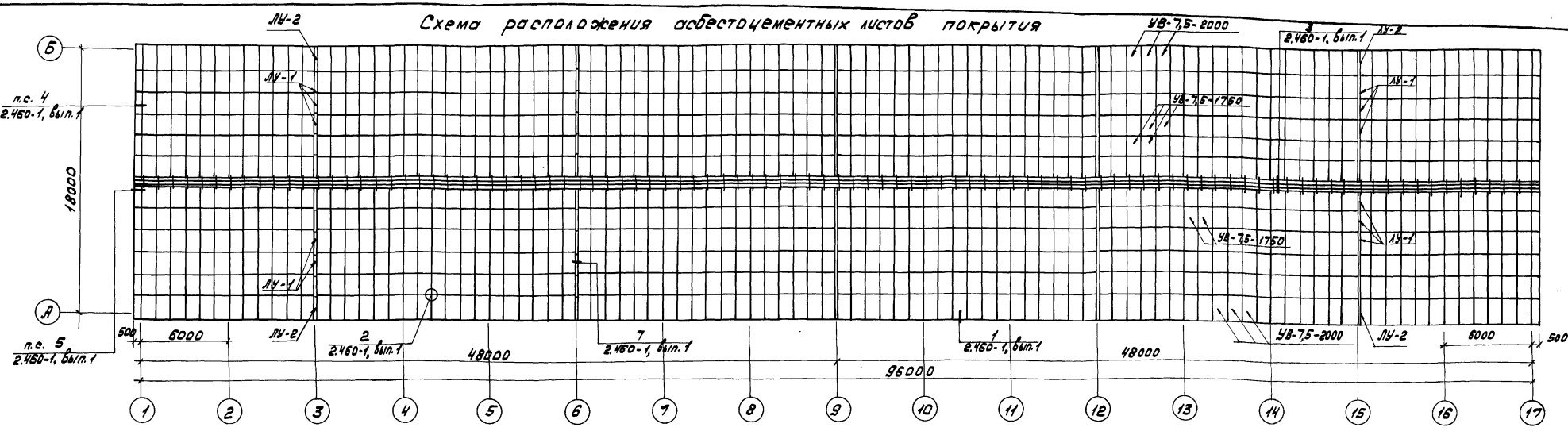

Схема расположения асбестоцементных листов стен по осям А и Б

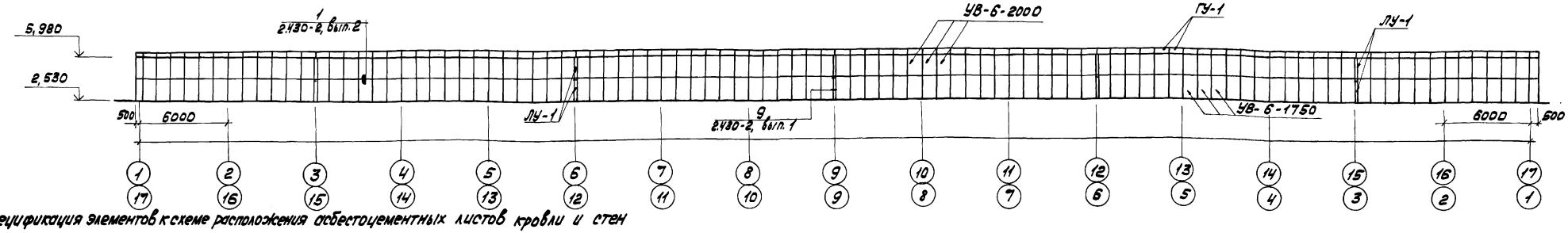

Спецификация элементов к схеме расположения асбестоцементных листов кровли и стен

Марка, поз.	Обозначение	Наименование	Кол.	Масса ед. кг	Примечание
	Схема расположения асбестоцементных листов покрытия				
		Листы асбестоцементные			
УВ-7,5-1750	ГОСТ 16233-77	УВ-7,5-1750	970	35,0	
УВ-7,5-2000	ГОСТ 16233-77	УВ-7,5-2000	194	40,0	
		Детали асбестоцементные			
КУ-1	ГОСТ 16233-77	КУ-1	96	8,0	
КУ-2	ГОСТ 16233-77	КУ-2	96	8,0	
ЛУ-1	ГОСТ 16233-77	ЛЧ-1	50	11,4	
ЛУ-2	ГОСТ 16233-77	ЛЧ-2	10	13,4	
		Детали крепежные			
МШ1	2.460-1 вып. 2	МШ1	1660	0,053	
МШ2	2.460-1 вып. 2	МШ2	28	0,044	
МШ3	2.460-1, вып. 2	МШ3	60	0,042	

Марка поз	Обозначение	Наименование	Кол	Масса ед. кг	Примечание
	Схема расположения асбестоцементных листов стен				
		Листы асбестоцементные			
УВ-6-1750	ГОСТ 16233-77	УВ-6-1750	194	26,0	
УВ-6-2000	ГОСТ 16233-77	УВ-6-2000	194	32,0	
		Детали асбестоцементные			
ЛУ1	ГОСТ 16233-77	ЛУ1	10	13,4	
ГУ	ГОСТ 16233-77	ГУ	194	3,1	
		Детали крепежные			
МШ3	2,430-2, вып. 1	МШ3	30	0,042	
МШ4	2,430-2 вып. 1	МШ4	1176	0,053	
МВ1	2,430-2 вып. 1	МВ1	208	0,035	

Привязан

Инв. №

Исполн.	Погосян		09.82
Провер.	Матвеев		10.82
Рук. гр.	Матвеев		10.82
Рук. сект.	Хотинов		12.82
Нач. отд.	Жевнеров		12.82
Нач. контр.	Панащенко		12.83
ГИП	Рыков		12.82

8901/1 12

Типовое проектное решение 805-9-8.84 АС

Пометохранилище для птицефабрик с приготовлением 85 тыс. тонн компоста в год

Крытое пометохранилище емкостью 3500т.

Стадия	Лист	Листов
Р	6	

Схемы расположения асбестоцементных листов кровли и стен.

Мсх СССР Главсельстройпроект ЦНИИЭПотицепром г. Ростов-на-Дону

Копировал Браславская Формат 22Г

Инв. № подл. | Подпись и дата | Взам. инв. №

Альбом I

Типовое проектное решение

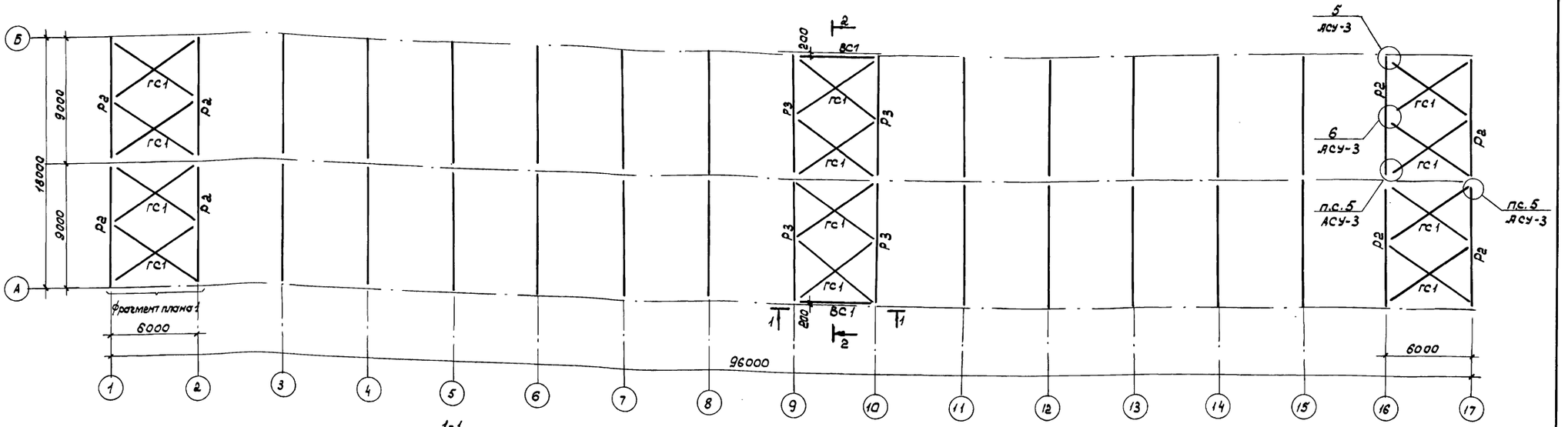

Фрагмент плана 1

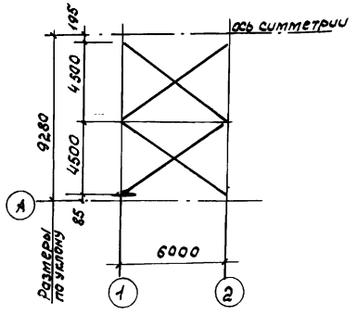

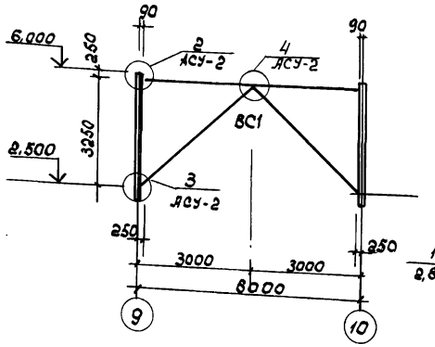

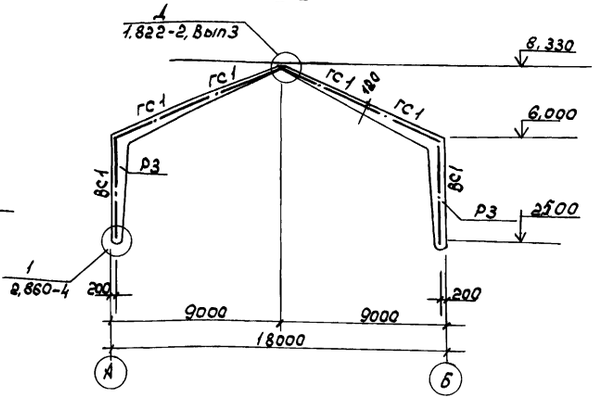

1. Монтаж железобетонных рам начинать со связевого блока образуемого двумя рамами, горизонтальными и вертикальными связями, жестко соединенными между собой.
2. Сварку производить электродами типа Э42 по ГОСТ 9467-75. Высота неоговоренных сварных швов $h_{шв}$ = 6мм.
3. Незамаркированные рамы - Р1.

Спецификацию элементов расположения рам и связей

Марка, поз	Обозначение	Наименование	Кол.	Масса ед. кг	Примечание
		Рамы:			
Р1	ТП 805-9-8.84 АСИ-ПР18-1-1а	ПР18-1-1а	88	3100	
	ПР18-1-1б, ПР18-1-1Всб				
Р2	ТП 805-9-8.84 АСИ-ПР18-1-1а	ПР18-1-1б	8	3100	
	ПР18-1-1б, ПР18-1-1Всб				
Р3	ТП 805-9-8.84 АСИ-ПР18-1-1а	ПР18-1-1В	4	3100	
	ПР18-1-1б, ПР18-1-1Всв				
ГС1	ТП 805-9-8.84 АСИ-ГС1	Горизонтальная связь ГС1	12	1433	
ВС1	ТП 805-9-8.84 АСИ-ВС1	Вертикальная связь ВС1	2	197,2	

Марка поз.	Обозначение	Наименование	Кол.	Масса ед. кг	Примечание
		Соединительные изделия			
мс1	1.822-2, Вып.3	мс1	34	2,5	
мс2	1.822-2, Вып.3	мс2	17	1,4	
мс3	1.822-2, Вып.3	мс3	34	0,5	
мс1	ТП 805-9-8.84 АСИ-МС1	мс1	24	2,64	
мс2	ТП 805-9-8.84 АСИ-МС2	мс2	12	5,27	
-	ГОСТ 7798-70*	Болт М12; ℓ=220	92	-	
-	ГОСТ 5915-70*	Гайка М12	92	-	
-	ГОСТ 11371-78*	Шайба 12	184	-	

Привязан:

Инв. №

Исполн.	Сергеева		09.82
Провер.	Матвеев		10.82
Рук. гр.	Матвеев		10.82
Гл. спец.	Ющенко		12.82
Нач. отд.	Жевнеров		12.82
Н. контр.	Гаращенко		12.82

8901/1

13

Типовое проектное решение 805-9-8.84.АС

Пометохранилище для птицефабрик с приготовлением 85 тыс. тонн компоста в год.

Крытое пометохранилище емкостью 3500 тонн

Стадия	Лист	Листов:
Р	7	

Схема расположения рам и связей

Мосх СССР Главсельстройпроект ЦНИИЭПтицепром г. Ростов-на-Дону

Копировал: Белая

Формат А2г

Инв.№ подл. | Подпись и дата | Взам.инв.№

Альбом I

Типовое проектное решение

Техническая спецификация металла

Вид профиля и ГОСТ, ТУ	Марка металла и ГОСТ	Обозначение и размер профиля мм	№ п/п	Код: Марки металла	Код: Вида профиля	Код: Размера профиля	Количество, шт	Длина, мм	Масса металла по элементам конструкций, т: Связи вертикальные	Связи горизонтальные		Фахверк	Общая масса, т	Масса потребности в металле по кварталам (заполняется изготовителем), т: I	II	III	IV	Заполняется ВЧ
									Код элемента конструкции: 526161	526164		526112						
1	2	3	4	5	6	7	8	9										
Сталь прокатная угловая равнополочная ГОСТ 8509-72*	ВСт 3кп2 ГОСТ 380-71*	L 90×7				21008				1,513			1,513					
		L 75×5				21008			0,339			0,045	0,384					
		L 50×5				21008						0,184	0,184					
	Итого			11240	21113				0,339	1,513		0,229	2,141					
Всего профиля									0,339	1,512		0,229	2,141					
Сталь прокатная угловая неравнополочная ГОСТ 8510-72*	ВСт 3 кп2 ГОСТ 380-71*	L 100×63×6				22225			0,012				0,012					
	Итого			11240	22004													
Всего профиля									0,012				0,012					
Сталь листовая горячекатанная ГОСТ 19903-74*	ВСт 3 кп2 ГОСТ 380-71*	δ=6							0,012				0,012					
									0,053	0,147			0,200					
	Итого			11240	71110													
Всего профиля									0,053	0,147			0,200					
Сталь горячекатанная круглая ГОСТ 2590-71	ВСт 3 кп2 ГОСТ 380-71*	ф 16							0,053	0,147			0,200					
												0,390	0,390					
	Итого			11240	11118							0,390	0,390					
Всего профиля												0,390	0,390					
Метизы																		
Гайка М16 ГОСТ 5915-70*												0,006	0,006					
	Итого											0,006	0,006					
Всего профиля												0,006	0,006					
Метизы																		
Шайба М16 ГОСТ 11371-78												0,002	0,002					
	Итого											0,002	0,002					
Всего профиля												0,002	0,002					

14

8901/1

Исполн.	Башкова		12.82	Типовое проектное решение 805-98.84.ЯС
Провер.	Матвеев		12.82	
Рук.гр.	Матвеев		12.82	Пометохранилище для птицефабрик с приготовлением 85 тыс. тонн компоста в год
Рук.сект.	Потинов		12.82	
Нач.отд.	Невнеров		12.82	
Н.контр.	Панащенко		12.83	Крытое пометохранилище емкостью 3500 тонн
ГИП	Рыков		12.82	

Стадия	Лист	Листов
Р	8	

Привязан:

Инв.№

Техническая спецификация металла

Госстрой СССР Главсельстройпроект ЦНИИЭПптицепром г. Ростов-на-Дону

Копировал Белая Формат А2

Инв.№ подл. | Подпись и дата | Взам.инв.№

Альбом I

Типовое проектное решение

Схема расположения прогонов покрытия

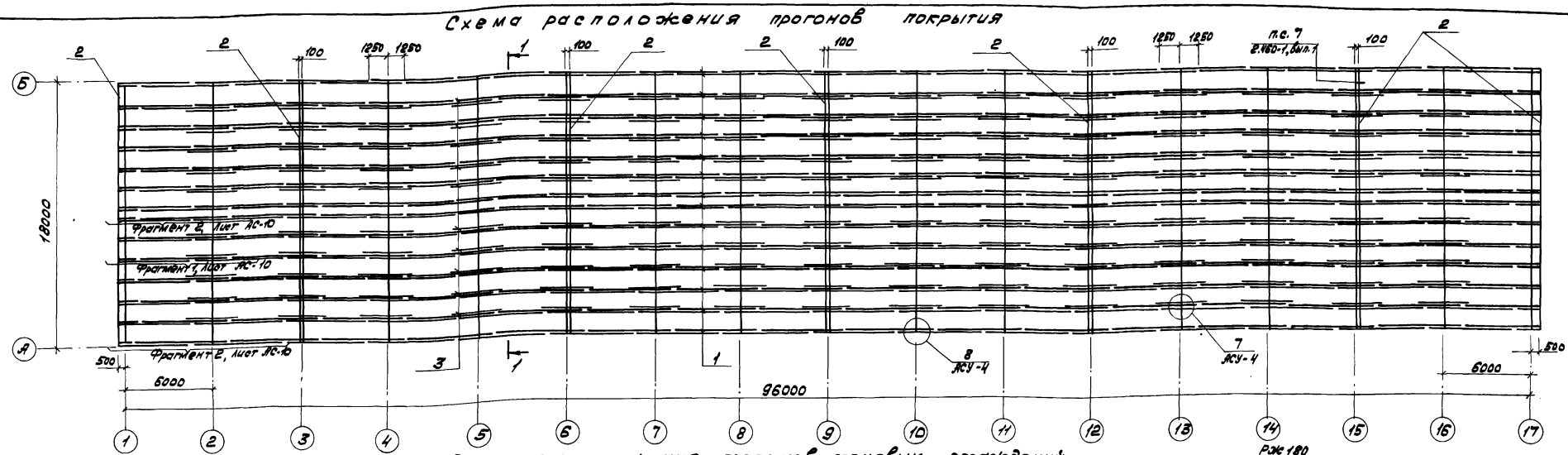

Схема расположения прогонов стеновых ограждений

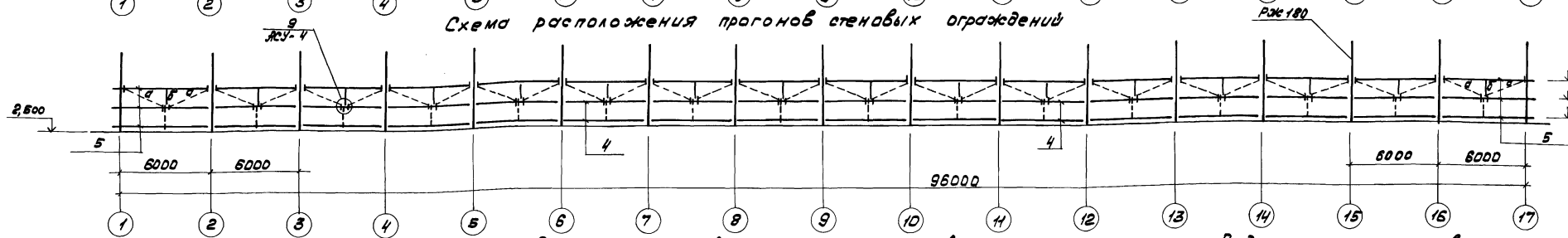

1 - 1

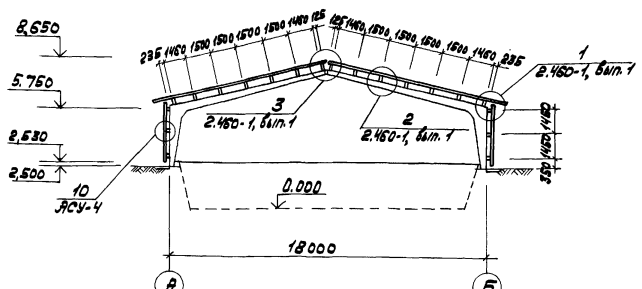

Спецификация элементов к схеме расположения прогонов покрытия

Марка, поз.	Обозначение	Наименование	Кол.	Масса ед. кг	Примечание
		Прогоны деревянные			
1	ГОСТ 8486-66**	Доска 60×200	2716		п.м
2	ГОСТ 8486-66**	Брус 70×70 ℓ=9380	14		0,046 м³
3	ГОСТ 8486-66**	Доска 60×200×3500	150		0,042 м³
		Изделия соединительные			
МС3	ТП 805-9-8.84 АСИ-МС3	МС3	238	1,26	
	ГОСТ 7798-70*	Болт М10×220	300		
	ГОСТ 7798-70*	Болт М10×160	176		
	ГОСТ 11371-78	Шайба 10	476		
	ГОСТ 5915-70*	Гайка М10	476		

Ведомость элементов

Марка	Сечение			Опорные усилия					Примечание
	Эскиз	Поз.	Состав	M_1 тсм	N_1 тс	Q_1 тс			
	Схема расположения ригелей стеновых ограждений								
а		-	ф16						
б	L	-	L50×5						

Спецификация элементов к схеме расположения прогонов стеновых ограждений.

Марка поз.	Обозначение	Наименование	Кол.	Масса ед. кг	Примечание
4	ГОСТ 8486-66**	Прогон дерев. 150×100; ℓ=5980	84	44,9	0,0897 м³
5	ГОСТ 8486-66**	Прогон дерев. 150×100; ℓ=6490	12	48,7	0,097 м³
МС4	ТП 805-9-8.84 АРИ-МС4	МС4	56	2,0	
	ГОСТ 7798-70*	Болт М10×140	108		
	ГОСТ 11371-78	Шайба 10	108		
	ГОСТ 5915-70*	Гайка М10	108		

Инв. № подл. | Подпись и дата | Взам. инв. №

Привязан

Инв. №

Исполн.	Погосян		09.82
Провер.	Матвеев		10.82
Рук. гр.	Матвеев		10.82
Гл. спец.	Ющенко		12.82
Нач. отд.	Жевнеров		12.82
Н. контр.	Панащенко		12.82
ГИП	Рыков		12.82

8901/1 15

Типовое проектное решение 805-9-8.84 АС

Пометохранилище для птицефабрик с приготовлением 85 тыс. тонн компоста в год

Крытое пометохранилище емкостью 3500 тонн.

Стадия	Лист	Листов
Р	9	

Схемы расположения прогонов покрытия прогонов стеновых ограждений

МСХ СССР Главсельстройпроект ЦНИИЭПптицепром п. Ростов-на-Дону

Копировал Браславская Формат 22Г

Альбом I

Типовое проектное решение

Фрагмент 1

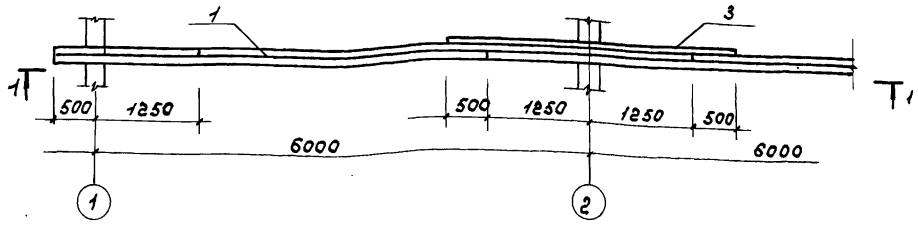

1-1

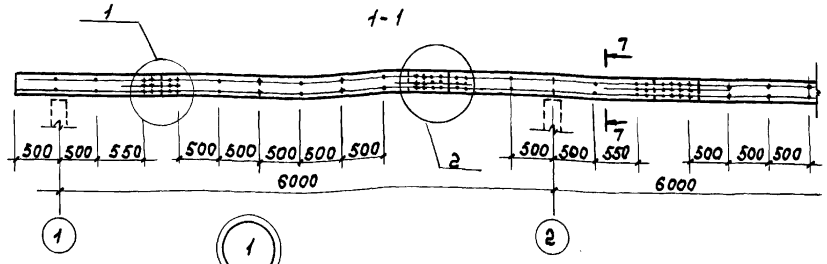

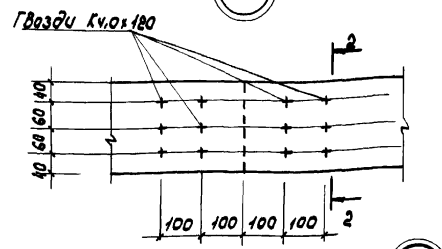

2-2

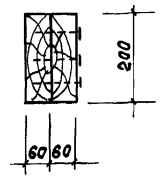

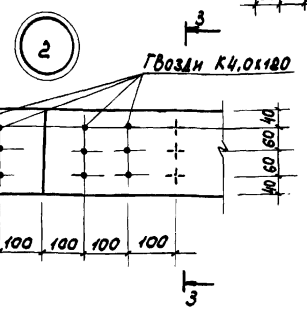

3-3

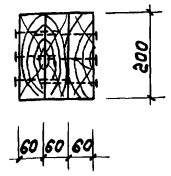

4-4



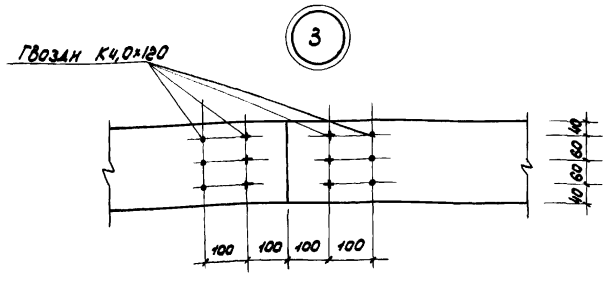

7-7

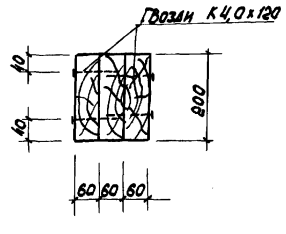

Фрагмент 2

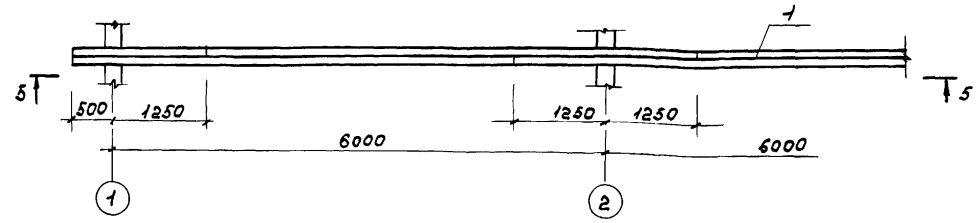

5-5

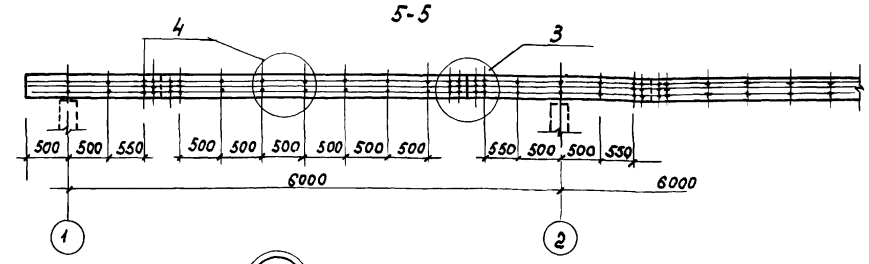

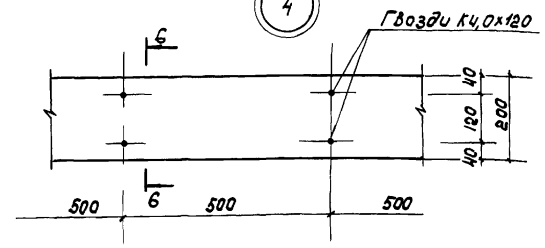

6-6

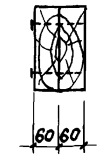

Привязан

Инв.№

Испол.	Башкова		12.83	Типовое проектное решение 805-9-8.84.АС
Провер.	Матвеев		12.83	
Рук.гр.	Матвеев		12.83	
Гл.спец.	Ющенко		12.83	Пометохранилище для птицефабрик с приготовлением 85тыс. тонн компоста в год
Нач.отд.	Жевнеров		12.83	
Н.контр.	Лапощенко		12.83	Крытое пометохранилище емкостью 3500 тонн
ГИП	Рыков		12.83	

Стадия	Лист	Листов
Р	10	

Фрагменты 1,2

МСП СССР Главсельстройпроект ЦНИИЭПтицепром г. Ростов-на-Дону

Копировал: Белая

Формат: 22 г

16

8901/1

Инв.№ подл. | Подпись и дата | Взам.инв.№

Альбом I

Типовое проектное решение

План на отм. 0,000

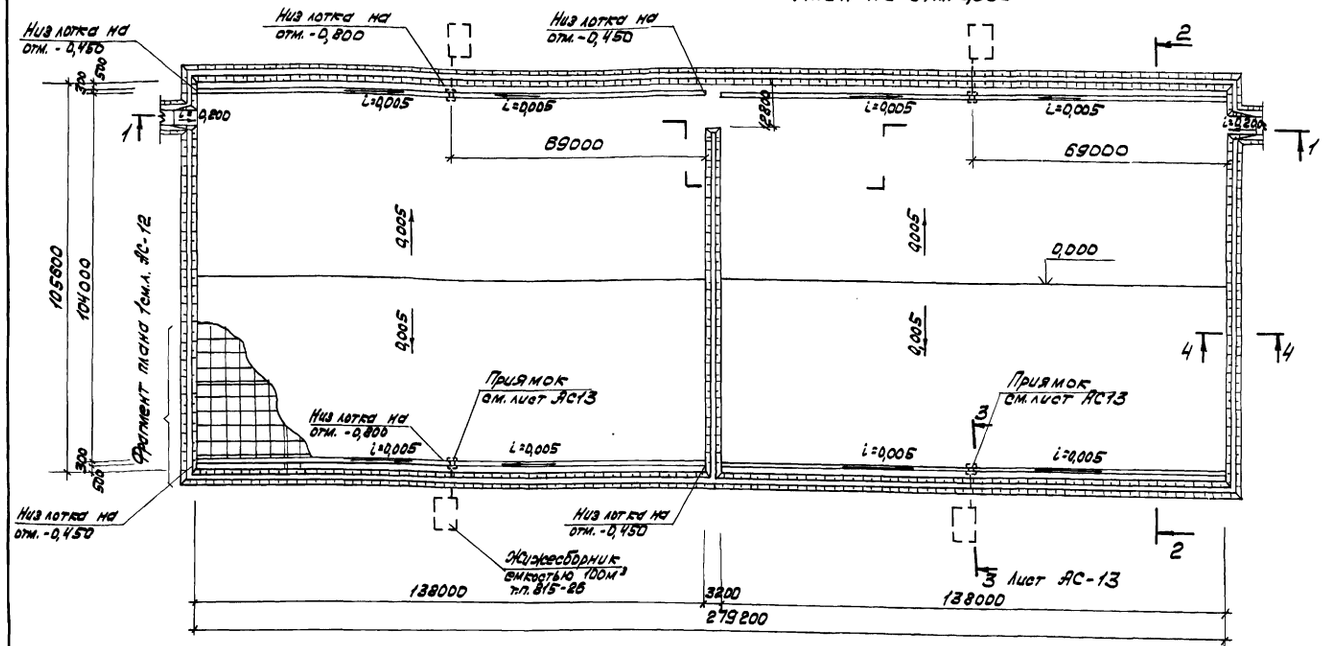

1-1

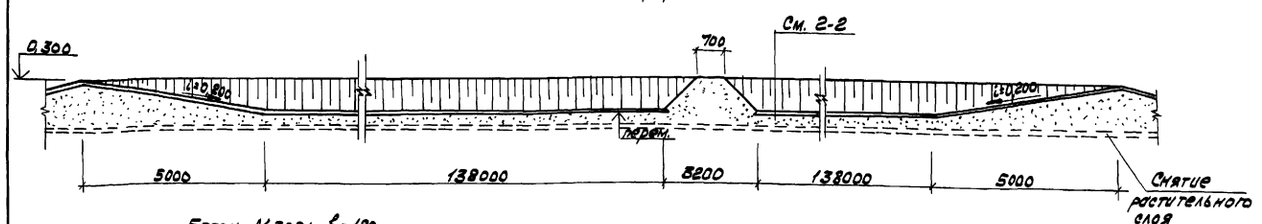

2-2

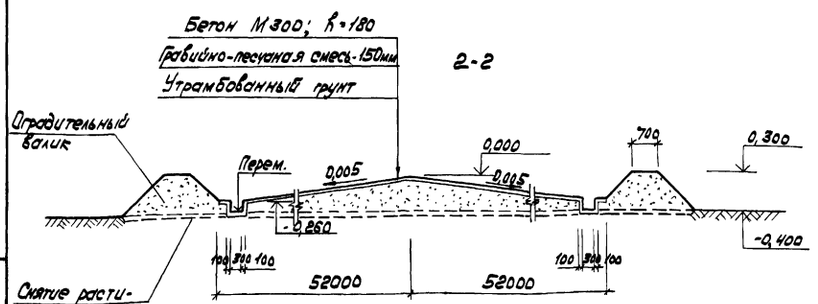

4-4

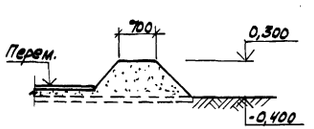

Спецификация элементов к площадке для приготовления компоста

Марка поз.	Обозначение	Наименование	Кол.	Масса ед. кг.	Примечание
		Швы расширения			
		Изделие закладное			
ЗД1	ТП 805-9-8.84 АС-13	ЗД1	6710	1,50	
С1	ТП 805-9-8.84 АС-13	Сетка $\frac{150/160/7/7}{360\times170}$ ГОСТ 8478-81	6710	0,26	
		-80×0,5 $\frac{ГОСТ\ 19903-74^{*}}{Вс.3кп2\ ГОСТ\ 380-71^{**}}$ ℓ=80	6710		
		Доска 150×25 ГОСТ 8486-86** Сосна ш.ель 5%±20%	7,07	м³	
		Швы сжатия			
		ф18 AI ГОСТ 5781-82 ℓ=500	12192	1,0	
		Материалы			
		Бетон М 300	5441,4	м³	
		Гравийно-песчаная смесь	4603,1	м³	

1. Под площадку снять растительный слой и уложить местный грунт с уплотнением до отметки низа подстилающего слоя из гравийно-песчаной смеси.
2. Бетон площадок М300; Мр 375 на щебне с пределом прочности не менее 1000 кгс/см².
3. Крутизну откосов оградительных валиков принимать в зависимости от угла естественного откоса грунта во влажном состоянии но не менее 1:1,5 (см. таблицу 1)
4. Оградительный валик возводить из местного грунта с послойным уплотнением через 0,1м согласно СНиП III-8-76.
5. Рельеф территории спокойный, грунтовые воды отсутствуют грунты в основаниях непучинистые, непросадочные со следующими расчетными характеристиками: $\varphi^{н}=28°$; $C^{н}=0,02$ кг/см²; $E=150$ кгс/см²; $\gamma^{н}=1,8$ т/м³.
6. Устройство деформационных швов и установку элементов, включенных в спецификацию, см. лист АС-13.

Таблица 1

Грунты	Уклоны откосов
Глинистые	1:1 – 1:1,25
Супеси и суглинки	1:1,5
Пески среднезернистые	1:2
Пески мелкозернистые	

Привязан

Инв. № подл. | Подпись и дата | Взам. инв. №

Исполн.	Башкова		10.86
Провери.	Матвеев		10.86
Рук. гр.	Матвеев		10.86
Рук. сект.	Хотинов		12.86
Н. отд.	Ющенко		12.86
Гл. спец. ТМ	Мирзаянтенц		12.86
Рук. гр. ВК	Рыбкова		12.86
Нач. отд.	Жевлаков		12.86
ГИП	Рыков		12.86
Н. контр.	Панащенко		12.86

Типовое проектное решение 805-9-8.84 АС

Помтохранилище для птицефабрик с приготовлением 85 тыс. тонн компоста в год.

Площадка для приготовления компоста.

Стадия	Лист	Листов
Р	17	

План на отм. 0,000

Инв. № подл. | Подпись и дата | Взам. инв. №

Госгражданстройпроект УНИИЭПгражданпром г. Киев

Копировал Браславская Формат А2Г

8901/1

Альбом I

Типовое проектное решение

План на отм. 0.000

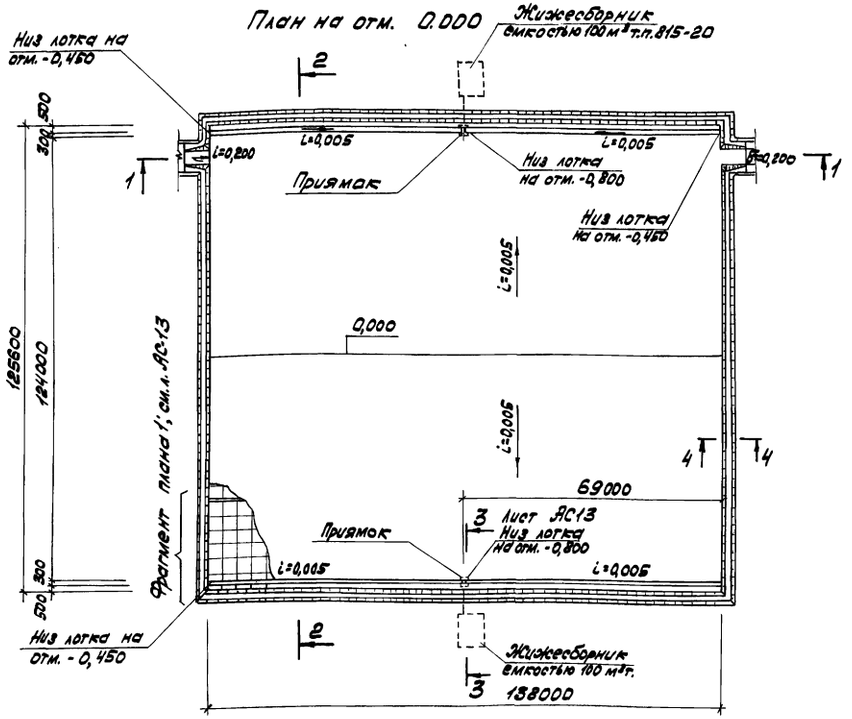

1-1

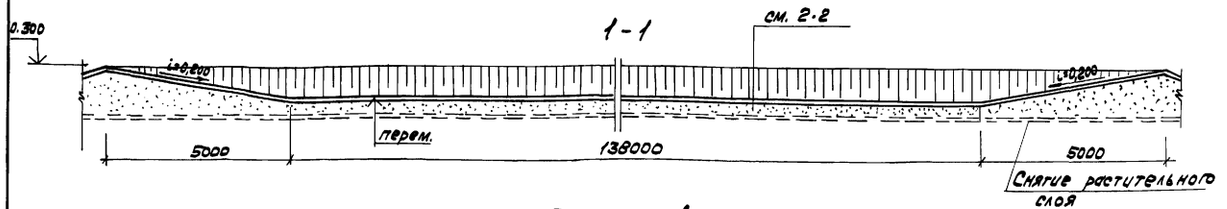

2-2

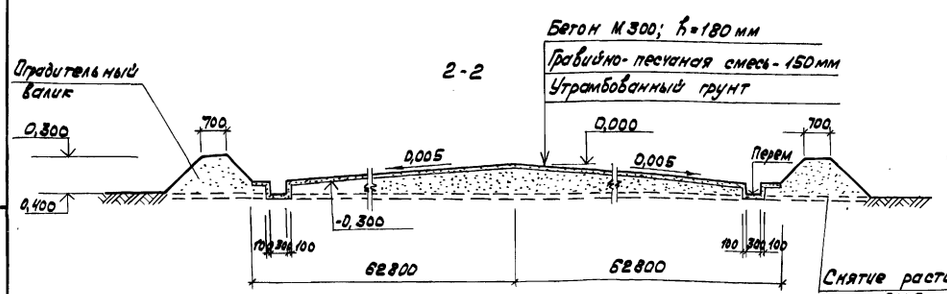

4-4

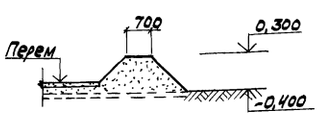

Таблица 1

Грунты	Уклоны откосов
Глинистые	1:1 - 1:1,25
Супеси и суглинки	1:1,5
Пески среднезернистые	1:2
Пески мелкозернистые	1:2,5 ÷ 1:3

Спецификация элементов к площадке для хранения компостирующего материала

Марка, поз.	Обозначение	Наименование	Кол.	Масса ед. кг	Примечание
		Швы расширения			
		Изделие закладное			
ЗД1	ТП 805-9-8.84 АС-13	ЗД1	4156	1,50	
С1	ТП 805-9-8.84 АС-13	Сетка 150/150/7/7, 360×170, ГОСТ 8478-81	4156	0,26	
		-80×4,5, ГОСТ 19903-74*, Вст3кп2 ГОСТ 380-71*, ℓ=80	4156		
		Доска 150×25, ГОСТ 8486-66**, сосна или ель, Р=20%	4,43	м³	
		Швы сжатия			
		ф 18 AI ГОСТ 5781-82, ℓ=500	7206	1,0	
		Материалы			
		Бетон М300	5411,4	м³	
		Гравийно-песчаная смесь	4648,1	м³	

1. Под площадку снять растительный слой и уложить местный грунт с уплотнением до отметки низа подстилающего слоя из гравийно-песчаной смеси.
2. Бетон площадок М300; Мрз 75 на щебне с пределом прочности не менее 1000 кгс/см².
3. Крутизну откосов оградительных валиков принимать в зависимости от угла естественного откоса грунта во влажном состоянии, но не менее 1:1,5 (см. таблицу 1.)
4. Оградительный валик возводить из местного грунта с послойным уплотнением через 0,1м согласно СНИП III-8-76.
5. Рельеф территории спокойный, грунтовые воды отсутствуют, грунты в основаниях непучинистые, непросадочные со следующими расчетными характеристиками: $\varphi''=28°$; $C''=0,02$ кг/см²; $E=150$ кгс/см²; $\gamma''=1,8$ тс/м³.
6. Решетка чугунная паркового типа Рп-4-3 т. пр. 902-9-1, вып. VI
7. Устройство деформационных швов и установку элементов, включенных в спецификацию, см. лист АС-13.

Привязан

Инв. №

Инв. № подл. | Подпись и дата | Взам. инв. №

8901/1 18

Исполн.	Башкова		10.86	Типовое проектное решение 805-9-8.84 АС	
Проверил	Матвеев		10.86		
Рук. гр.	Матвеев		10.86		
Рук. сект.	Хотинов		12.86	Пометохранилище для трицефабрик с приготовлением 85 тыс. тонн компоста в год.	
Гл. спец.	Ищенко		12.86		
Гл. спец. ТМ	Андрианченко		12.86	Площадка для хранения компостирующего материала.	Стадия: Р; Лист: 12; Листов:
Рук. гр. ВК	Грибкова		12.86		
Нач. отд.	Жевлаков		12.86		
ГИП	Рыков		12.86	План на отм. 0.000	МХ СССР Главспецстройпроект ЦНИИЭПтицепром г. Ростов-на-Дону
Н. контр.	Панащенко		12.86		

Копировал Браславская Формат А2г

Альбом I

Типовое проектное решение

Фрагмент плана 1

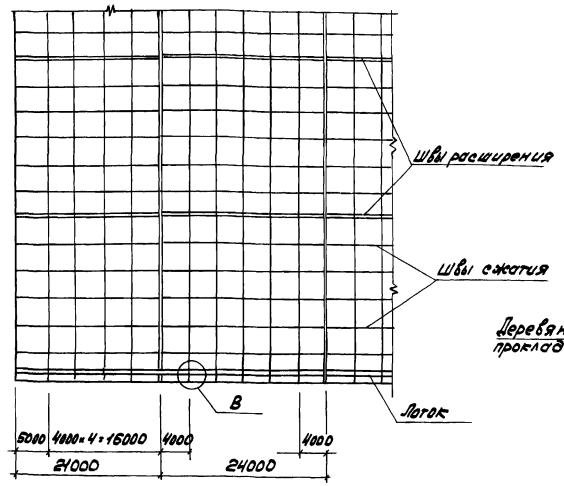
Площадка для хранения компостирующего материала
Площадка для приготовления компостирующего материала
4000
24000
4000
24000
4000
24000
4000
4000
4

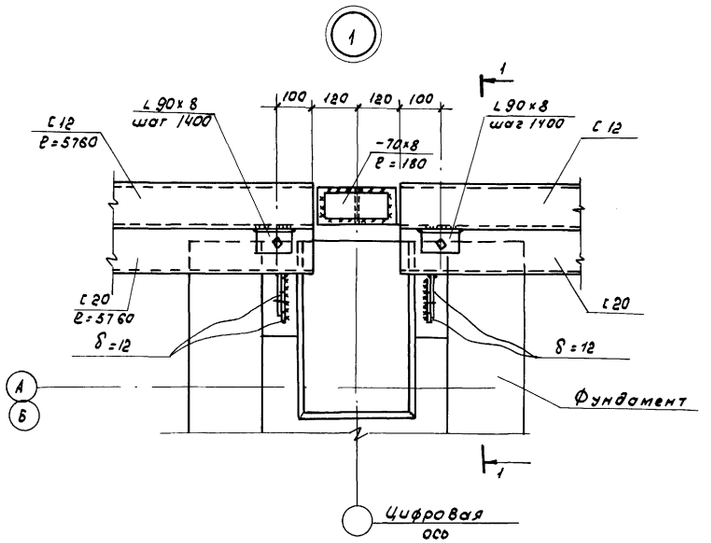

1 - 1

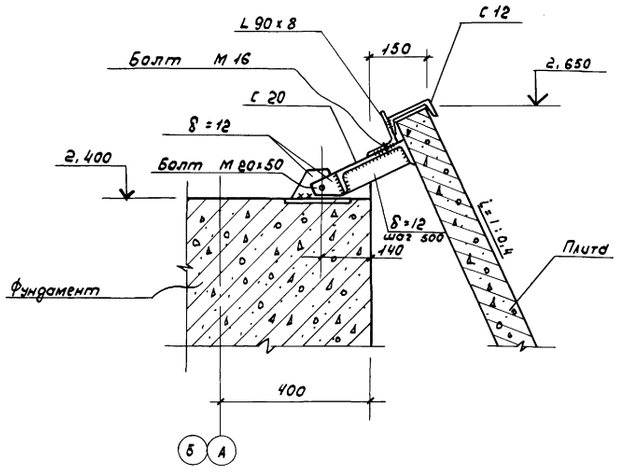

Привязан:	Исполн.	Васильковв		08.82	Типовое проектное решение 805-9-8.84АСУ
	Провер.	Матвеев		10.82	
	Рук.гр.	Матвеев		10.82	
	Нач.отд	Жевнеров		12.82	Узел 1
	Н.контр.	Панюшенко			
Инв.№					

Стадия	Лист	Листов
Р	1	4

МСХ СССР Главсельстройпроект ЦНИИЭПтицепром г. Ростов-на-Дону

Копировал Белая Формат 12В

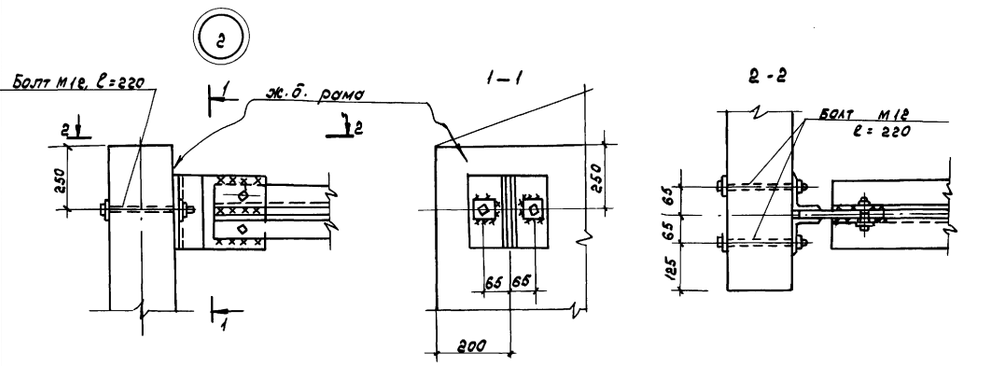

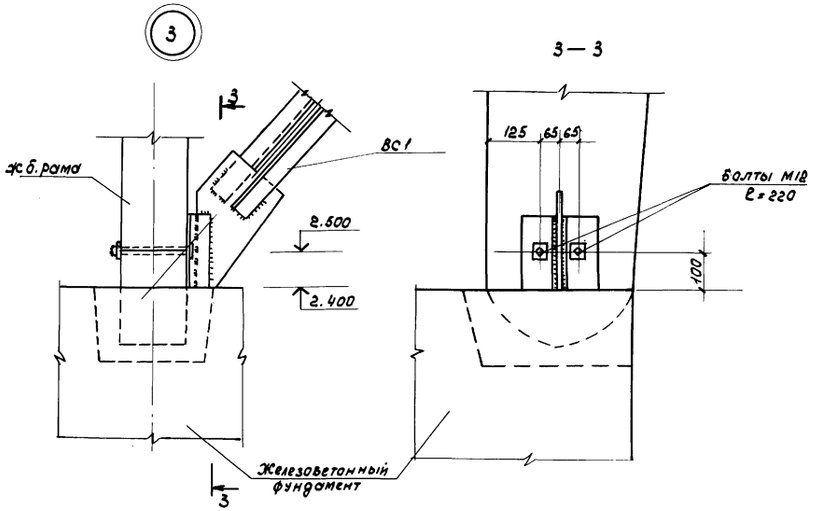

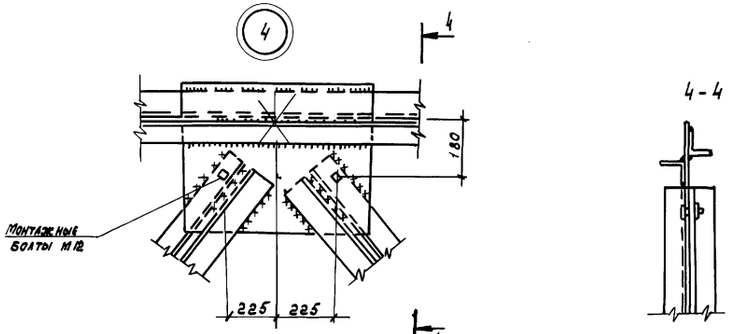

Привязан:	Исполн.	Башкова		09.82	Типовое проектное решение 805-9-8.84КЖСУ
	Провер.	Матвеев		10.82	
	Рук.гр.	Матвеев		10.82	
	Нач.отд	Жевнеров		12.82	Узлы 2-4
	Н.контр.	Панюшенко			
Инв.№					

Стадия	Лист	Листов
Р	2	

МСХ СССР Главсельстройпроект ЦНИИЭПтицепром г. Ростов-на-Дону

Копировал Белая Формат 12В

Типовое проектное решение Альбом I

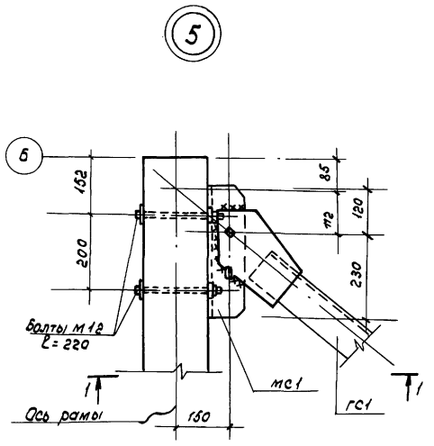

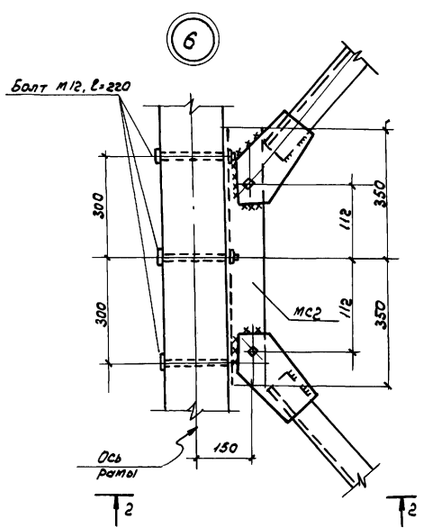

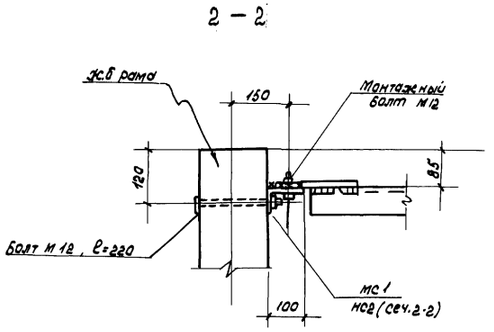

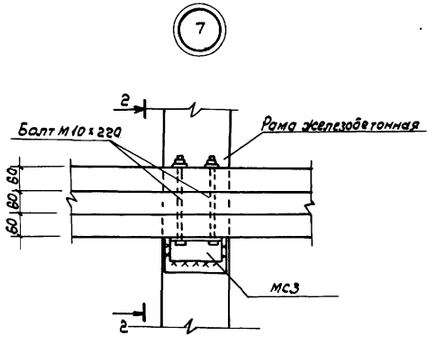

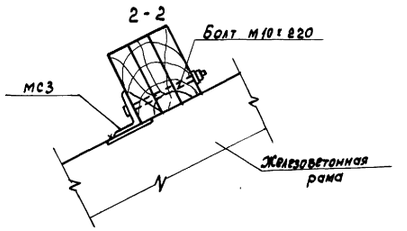

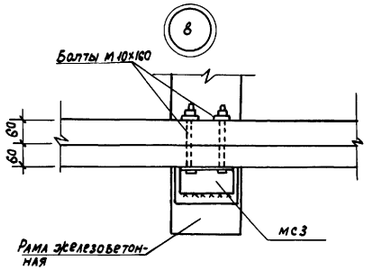

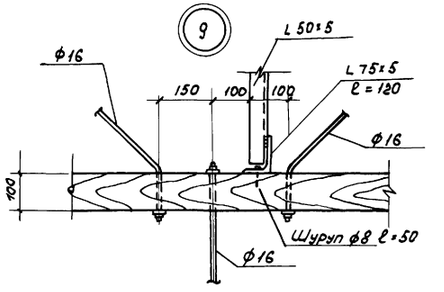

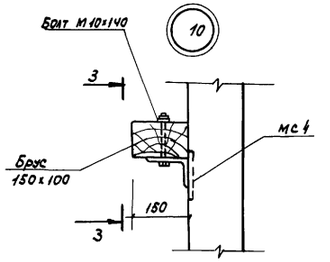

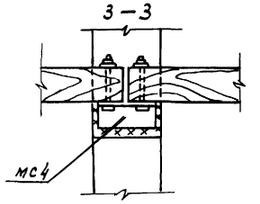

Инв.№ подл. | Подпись и дата | Взам. инв.№

Привязан:	Исполн.	Башкова		09.82	8901/1 Типовое проектное решение 805-9-88.84 АСУ
	Провер.	Матвеев		09.82	
	Рук.гр.	Матвеев		09.82	
	Нач.отд	Жевнеров		12.83	Узлы 5,6
	Н.контр.	Панащенко		12.83	Стадия Р; Лист 3; Листов
Инв.№					МСК СССР Главсельстройпроект ЦНИИЭПтицепром г. Ростов-на-Дону

Копировал Белая Формат 12В

Типовое проектное решение Альбом I

Инв.№ подл. | Подпись и дата | Взам. инв.№

Привязан:	Исполн.	Башкова		09.82	8901/1 Типовое проектное решение 8059-88 КАСУ
	Провер.	Матвеев		10.82	
	Рук.гр.	Матвеев		10.82	
	Нач.отд	Жевнеров		10.83	Узлы 7÷10
	Н.контр.	Панащенко		12.83	Стадия Р; Лист 4; Листов
Инв.№					МСК СССР Главсельстройпроект ЦНИИЭПтицепром г. Ростов-на-Дону

Копировал Белая Формат 12В

Типовое проектное решение Альбом I

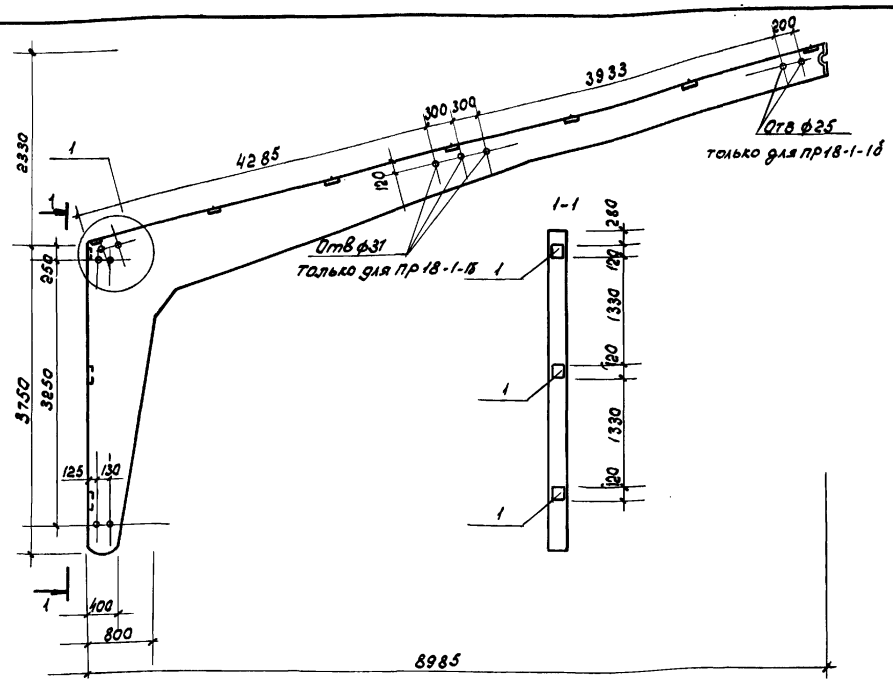

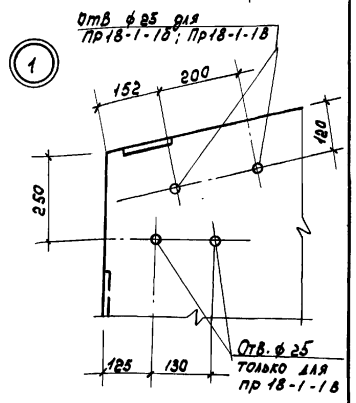

Формат	Зона	Поз.	Обозначение	Наименование	Кол.	Примечание
				ПР18-1-1а		
				ПР18-1-1б, ПР18-1-1в		
				Документация		
12а			ТП 805-9-8.84 АСИ-ПР18-1-1а, ПР18-1-1б	Сборочный чертеж		
			ПР18-1-1в св			
				Дополнительные		
				сборочные единицы и детали		
				Изделие закладное		
		1	1.822-2, вып 4	МН 1	3	1,5

Ведомость дополнительной стали на элемент кг

Марка элемента	Изделия закладные							Общий расход
	Арматура класса			Прокат марки			Всего	
	А III			ВСт3кп2, ВСт3пс6				
	ГОСТ 5781-82			ГОСТ 380-71*				
	10		Итого	-120х8		Итого		
Пр18-1-1а, Пр18-1-1б	0,6		0,6	3,9		3,9	4,5	4,5
Пр18-1-1в								

1. Полурамы ПР18-1-1а, Пр18-1-1б, Пр18-1-1в изготавливать по чертежам полурамы ПР18-1-1 серии 1.822-2, вып 3 с установкой дополнительных закладных деталей по данному чертежу.
2. Полурамы изготавливать из бетона повышенной плотности В6.

8901/1

Исполн.	Башкова	Абаш	09.82
Провер.	Матвеев	[signature]	10.82
Рук. гр.	Матвеев	[signature]	10.82
Нач отд.	Жевнеров	[signature]	12.82
Н. контр.	Панащенко	[signature]	12.83

Типовое проектное решение 805-9-8.84 АСИ ПР18-1-1а; ПР18-1-1б ПР18-1-1в

Полурамы ПР18-1-1а ПР18-1-1б ПР18-1-1в

Стадия	Масса	Масштаб
Р	3100кг	1:50

Лист 1 Листов 13

МСХ СССР Главсельстройпроект ЦНИИЭПптицепром г. Ростов-на-Дону

Привязан:

Инв № подл. | Подпись и дата | Взам. инв. №

Копировал Белая формат 12в

Типовое проектное решение Альбом I

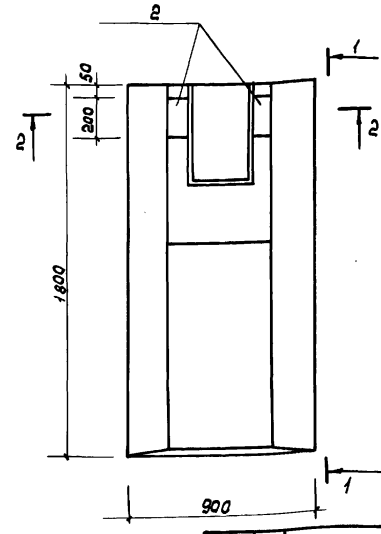

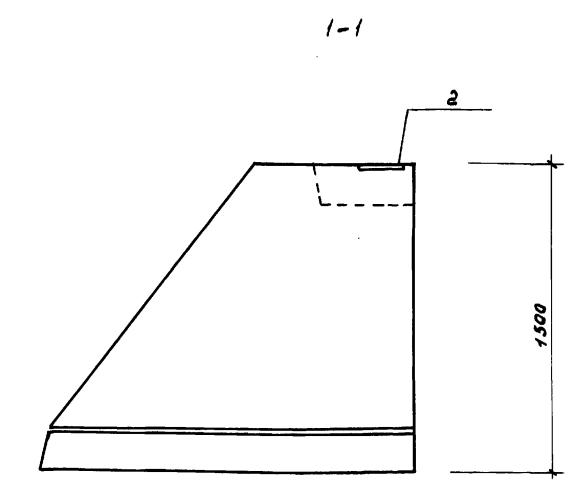

2-2

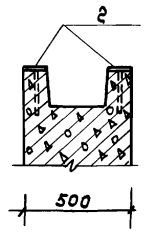

Формат	Зона	Поз	Обозначение	Наименование	Кол. на испол.			Примечание
				Документация				
			1.810-2, вып. 1 и	Сборочный чертеж	X			
			ТП 805-9-8.84 АСИ-Ф18-15-1а св					
				Сборочные единицы и детали				
				Изделия закладные:				
		1	ТП 805-9-8.84 АСИ - МН1	МН 1	2			1,61 кг

Литер				
Шифр	Ф18-15-1а	Р		

Ведомость дополнительной стали на элемент, кг

Марка элемента	Изделия закладные								Общий расход
	Арматура класса				Прокат марки				
	А III				ВСт3кп2				
	ГОСТ 5781-82				ГОСТ 380-71*				
	Ф10			Итого	-8х90			Итого	
Ф18-15-1а	0,96			0,96	2,26			2,26	3,22

1. Бетон фундаментов применять повышенной плотности В6
2. Фундамент Ф18-15-1а изготавливать по чертежам фундамента Ф18-15-1 серии 1.810-2, вып 1 с установкой дополнительных закладных деталей.

8901/1 22

Исполн.	Васильковa	Абаш	09.82
Провер.	Матвеев	[signature]	10.82
Рук. гр.	Матвеев	[signature]	10.82
Нач. отд.	Жевнеров	[signature]	12.82
Н. контр.	Панащенко	[signature]	12.83

Типовое проектное решение 805-9-8.84 АСИ-Ф18-15-1а св

Фундамент Ф18-15-1а

Стадия	Масса	Масштаб
Р	2800кг	1:20

Лист 2 Листов

МСХ СССР Главсельстройпроект ЦНИИЭПптицепром г. Ростов-на-Дону

Привязан:

Инв № подл. | Подпись и дата | Взам. инв. №

Копировал Белая формат 12в

Типовое проектное решение Альбом I

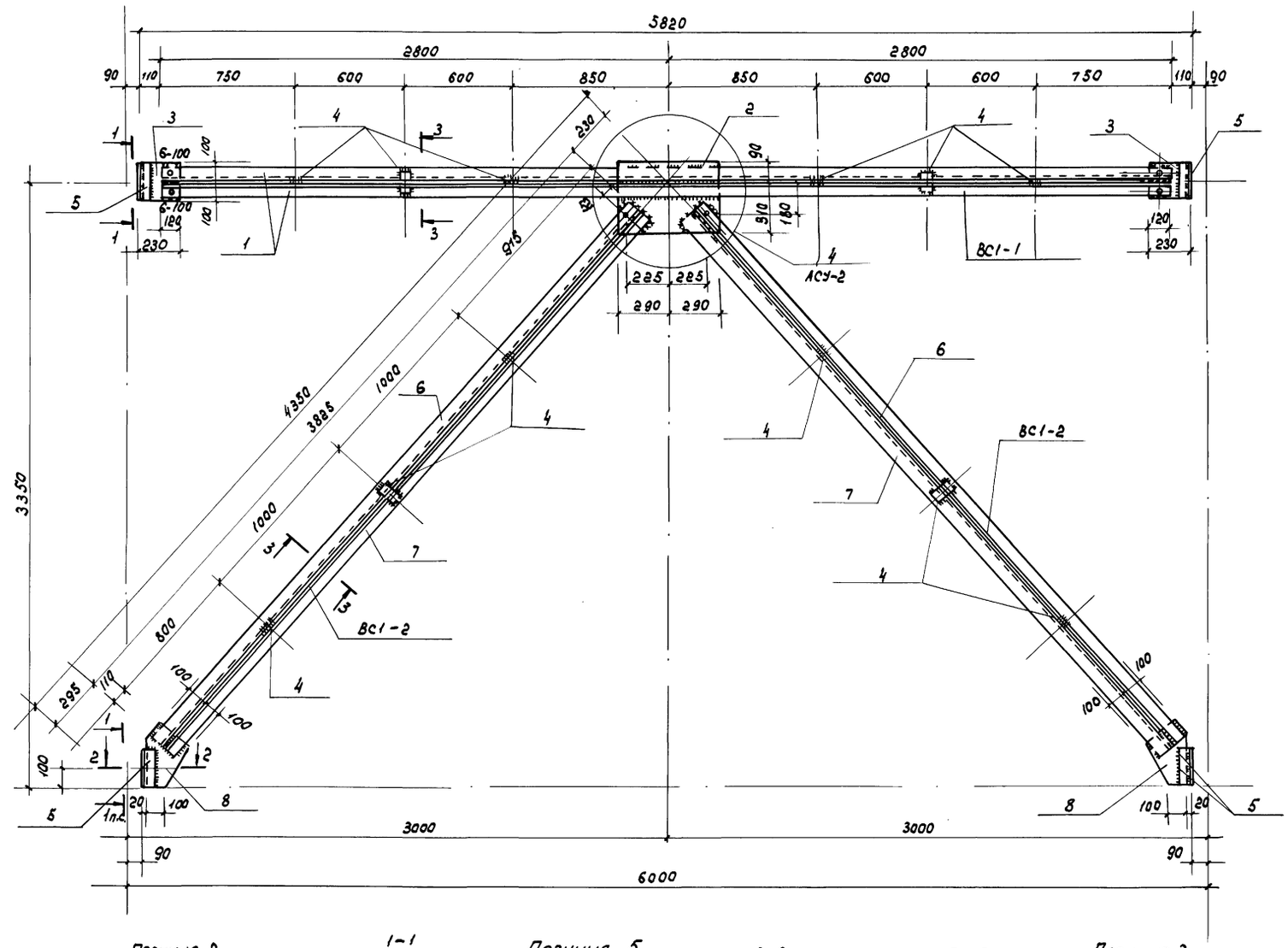

Позиция 2 | 1-1 | Позиция 5 | 2-2 | 3-3 | Позиция 3

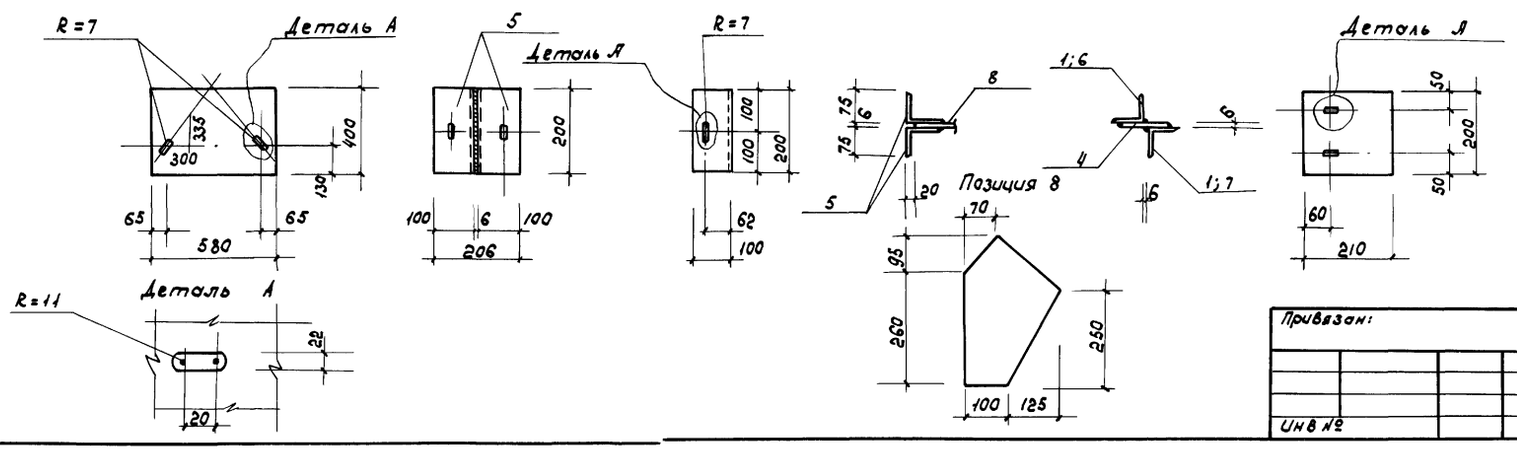

Спецификация стали на одну марку

Наимен. элемента	Отправ. марка	№ дет.	Сечение	Длина мм	Кол. шт.	Масса, кг дет.	Масса, кг всех.	Масса, кг марки	Примечание
ВС1	ВС1-1	1	L 75×5	5600	2	32,48	64,96	89,0	
		2	– 400×6	580	1	10,93	10,93		
		3	– 200×6	210	2	1,98	3,96		
		4	– 60×6	130	6	0,37	2,22		
		5	L 100×63×6	200	4	1,51	6,04		
		Вес наплавленного металла				1%	0,88		
	ВС1-2	6	L 75×5	3825	1	22,19	22,19	54,10	
		7	L 75×5	3825	1	22,19	22,19		
		8	– 380×6	230	1	4,12	4,12		
		5	L 100×63×6	200	2	1,98	3,96		
		4	– 60×6	130	3	0,37	1,11		
		Вес наплавленного металла				1%	0,53		

Требуется на одну связь

Марка	Кол	Вес в кг марки	Вес в кг всех
ВС1-1	1	89,0	89,0
ВС1-2	2	54,1	108,2
Вес одной связи ВС1			197,2

1. Материал конструкции для tн в = -20°С и -30°С - сталь марки ВСт3кп2, для tн.в = -40°С – ВСт3псб по ГОСТ 380-71*
2. Конструкции сварные. Сварку производить электродами типа Э-42 по ГОСТ 9467-75.
3. Толщина сварных швов - 6мм. Диаметр отверстий под болты в элементах поз 1,6 - 14мм
4. После монтажа связи ВС1-1 позиции 1, 6, 7 приварить монтажными швами к фасонкам, минимальная длина шва по обушку - 80 мм, по перу-50мм Диаметр монтажных болтов d = 12мм

Взам. инв.№ | Подпись и дата | Инв.№ подл.

Привязан:

Инв.№

Исполн.	Васильков		09.82
Провер.	Матвеев		10.82
Рук. гр.	Матвеев		10.83
Нач. отд.	Жевнеров		12.83
Н. контр.	Панащенко		12.83

23
8901/1
805-9-8.84
Типовое проектное решение АСИ - ВС1

Вертикальная связь ВС1

Стадия	Масса	Масштаб
Р	197,2кг	1:20
Лист 3	Листов	

МСХ СССР Главсельстройпроект ЦНИИЭПтяжпромстроя г. Ростов-на-Дону

Копировал белая Формат 22г

Типовое проектное решение Альбом I

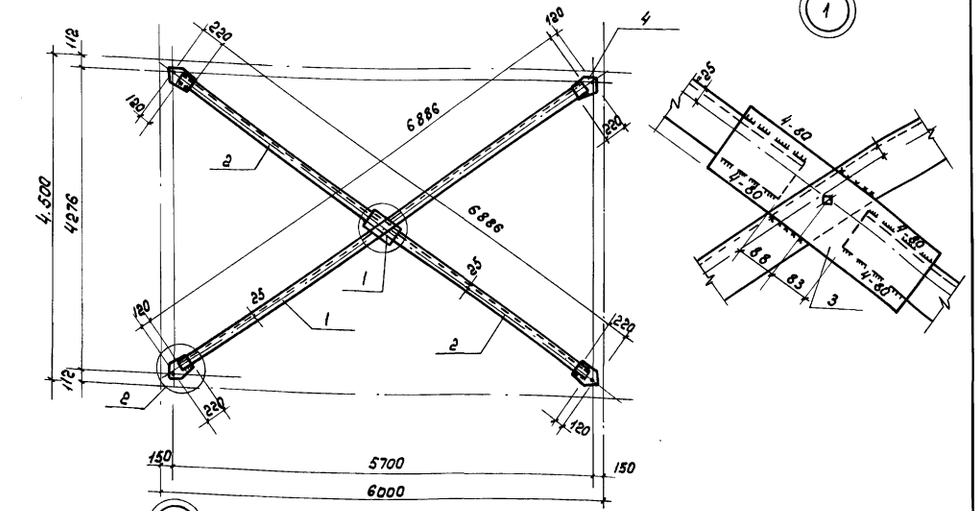

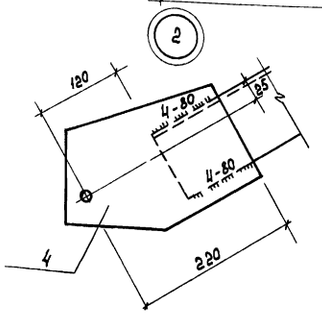

Спецификация металла на одну отправочную марку, кг

Марка	№ дет.	Сечение	Длина мм	Кол шт	Масса, кг Дет	Масса, кг Всех	Масса, кг Марки	Примечание
ГС1	1	∟90×7	6886	1	66,38	66,38	143,31	
	2	∟90×7	3355	2	32,34	64,68		
	3	—130×6	400	1	2,45	2,45		
	4	—260×6	200	4	2,45	9,80		

поз.3

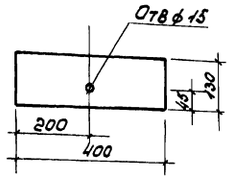

поз.4

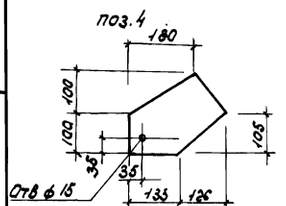

1. Материал конструкции для $t_{н.в.} = -20°$ и $-30°C$ – сталь марки ВСт3кп2, для $t_{н.в.} = -40°C$ ВСт3пс6 по ГОСТ 380-71*
2. Конструкции сварные. Сварку производить электродами типа Э-42 по ГОСТ 9467-75
3. Толщина сварных швов – 6мм
4. Диаметр отверстий под болты – 15мм
5. Раскрой фасонки поз. 4 помещен на листе АСИ-ГС1-4

8901/1

Исполн.	Башкова	Абаш	09.82
Провер.	Матвеев		10.82
Рук.гр.	Матвеев		10.82
Нач.отд.	Жевнеров		12.82
Н.контр.	Панащенко		12.83

Типовое проектное решение АСИ-ГС1 805-9-8.84

Горизонтальная связь ГС1

Стадия	Масса	Масштаб
Р	143,31кг	

Лист 4 Листов 3

МСХ СССР Главсельстройпроект ЦНИИЭПптицепром г.Ростов-на-Дону

Привязан:

Инв.№

Инв № подл. | Подпись и дата | Взам. инв.№

Копировал Белая формат 12В

Типовое проектное решение Альбом I

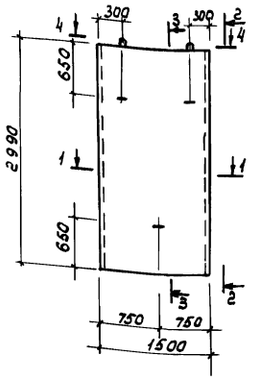

1-1



2-2

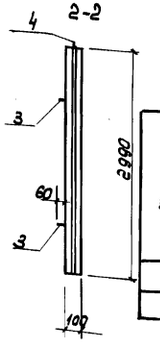

3-3

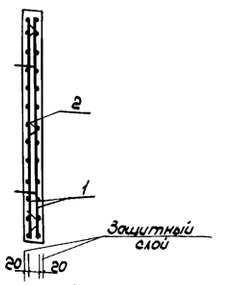

4-4

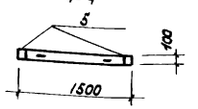

Формат	Зона	Поз	Обозначение	Наименование	Кол.	Примечание
				Документация		
12г			ТП 805-9-8.84 АСИ-ПС1	Сборочный чертеж		
				Дополнительные сборочные единицы и детали		
11в		1	ТП 805-9-8.84 АСИ-С1	Сетка С1	2	15,53кг
11в		2	ТП 805-9-8.84 АСИ-КР1	Каркас КР1	6	0,62кг
				Петли:		
11в		3	ТП 805-9-8.84 АСИ-П1; П2	П1	3	0,45кг
11в		4	ТП 805-9-8.84 АСИ-П1; П2	П2	2	0,48кг
		5	1.400-6/76	М8-13	2	0,7кг
				Материалы:		
				Бетон М200	0,44	м³

Ведомость расхода стали на элемент кг

Марка элемента	Изделия арматурные: Арматура класса А I ГОСТ 5781-82 ф12	Итого	А III ф8	Итого	ВрI ГОСТ 6727-80 ф5	Итого	Всего	Изделия закладные: Арм. класса А III ГОСТ 5781-82 ф8	Итого	Прокат марки ВСт3кп2, ВСт3пс6 ГОСТ 380-71* -100×8		Итого	Всего	Общий расход
ПС1	2,31	2,31	31,06	31,06	3,72	3,72	37,09	0,2	0,2	1,2		1,2	1,4	38,5

1. Плотность бетона принята В6
2. Габариты стеновых плит приняты по действующему тип. проекту 811-29 и могут изготавливаться в той же оснастке.

24

8901/1

Исполн.	Башкова	Абаш	08.82
Провер.	Матвеев		10.82
Рук.гр.	Матвеев		10.82
Нач.отд.	Жевнеров		12.82
Н.контр.	Панащенко		

Типовое проектное решение АСИ-ПС1 805-9-8.84

Плита ПС1

Стадия	Масса	Масштаб
Р	1100кг	1:50

Лист 5 Листов

МСХ СССР Главсельстройпроект ЦНИИЭПптицепром г.Ростов-на-Дону

Привязан:

Инв №

Инв № подл. | Подпись и дата | Взам. инв.№

Копировал формат 12В

Типовое проектное решение Альбом I

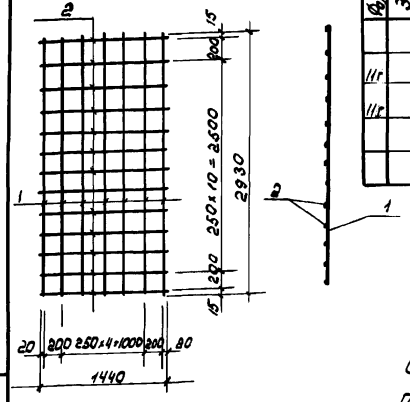

Формат	Зона	Поз.	Обозначение	Наименование	Кол.	Примечание
IIIг		1	ТП 805-9-8.84 АСИ-С1	ф8 AIII ГОСТ 5781-82, ℓ=2930	7	1,16 кг
IIIг		2	ТП 805-9-8.84 АСИ-С1	ф8 AIII ГОСТ 5781-82, ℓ=1440	13	0,57 кг

Изготовление сетки производить при помощи контактной точечной сварки в соответствии с ГОСТ 14098-68 и СН 393-69

8901/1

Исполн.	Башкова		08.82
Провер.	Матвеев		10.82
Рук. гр.	Матвеев		10.82
Нач. отд.	Жевнеров		12.82
Н. контр.	Панащенко		

Типовое проектное решение 805-9-8.84 АСИ-С1

Сетка арматурная С1

Стадия	Масса	Масштаб
Р	15,53 кг	1:50
Лист 6	Листов	

МСХ СССР Главвсельстройпроект ЦНИИЭПтицепром г. Ростов-на-Дону

Привязан:

Инв.№

Копировал Белая Формат 11г

Взам. инв.№ | Подпись и дата | Инв.№ подл.

Типовое проектное решение Альбом I

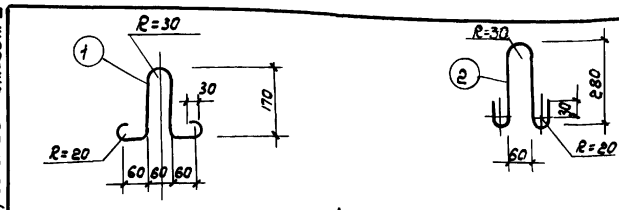

Формат	Зона	Поз.	Обозначение	Наименование	Кол.	Примечание
IIг		1	ТП 805-9-8.84 АСИ-П1; П2	П1		
				ф10 AI ГОСТ 5781-82 ℓ=726	1	0,45 кг
IIг		2	ТП 805-9-8.84 АСИ-П1; П2	П2		
				ф10 AI ГОСТ 5781-82 ℓ=720	1	0,48 кг

Марка стали для изготовления петель для tн.в=-20°и -30°С - Вст3кп2, для tнв=-40° -Вст3пс6 по ГОСТ 380-71*

8901/1

Исполн.	Башкова		08.82
Провер.	Матвеев		10.82
Рук. гр.	Матвеев		10.82
Нач. отд.	Жевнеров		12.82
Н. контр.	Панащенко		

Типовое проектное решение 805-9-8.84 АСИ-П1; П2

Петли П1; П2

Стадия	Масса	Масштаб
Р		
Лист 8	Листов	

МСХ СССР Главвсельстройпроект ЦНИИЭПтицепром г. Ростов-на-Дону

Привязан:

Инв.№

Копировал Белая Формат 11г

Взам. инв.№ | Подпись и дата | Инв.№ подл.

Типовое проектное решение Альбом I

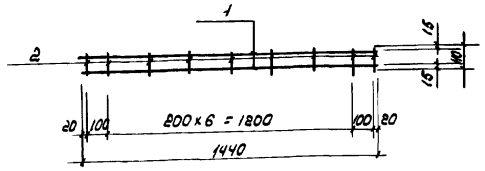

Формат	Зона	Поз.	Обозначение	Наименование	Кол.	Примечание
IIг		1	ТП 805-9-8.84 АСИ-КР1	ф5 BpI ГОСТ 6727-80 ℓ=1440	2	0,22 кг
IIг		2	ТП 805-9-8.84 АСИ-КР1	ф5 BpI ГОСТ 6727-80 ℓ=110	9	0,08 кг

8901/1

Исполн.	Башкова		08.82
Провер.	Матвеев		10.82
Рук. гр.	Матвеев		10.82
Нач. отд.	Жевнеров		12.82
Н. контр.	Панащенко		

Типовое проектное решение 805-9-8.84 АСИ-КР1

Каркас плоский КР1

Стадия	Масса	Масштаб
Р	0,62 кг	
Лист 7	Листов	

МСХ СССР Главвсельстройпроект ЦНИИЭПтицепром г. Ростов-на-Дону

Привязан:

Инв.№

Копировал Белая Формат 11г

Взам. инв.№ | Подпись и дата | Инв.№ подл.

Типовое проектное решение Альбом I

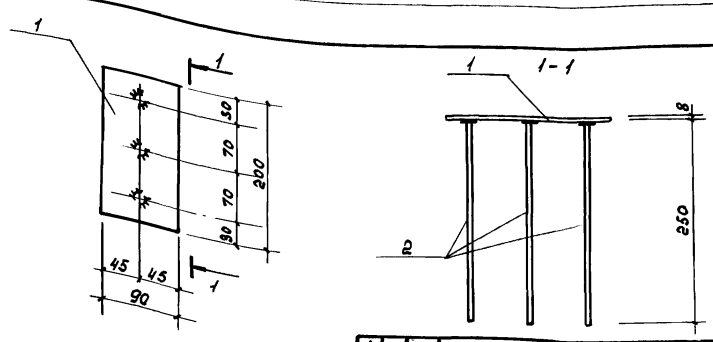

Формат	Зона	Поз.	Обозначение	Наименование	Кол.	Примечание
Б4		1	ТП 805-9-8.84 АСИ-МН1	-90х8 ГОСТ 103-76 ℓ=200 Вст3кп2 ГОСТ 380-71*	1	1,13 кг
Б4		2	ТП 805-9-8.84 АСИ-МН1	ф10 AIII ГОСТ 5781-82, ℓ=290	3	0,18 кг

25

8901/1

Исполн.	Василькова		10.82
Провери.	Матвеев		10.82
Рук. гр.	Матвеев		10.82
Нач. отд.	Жевнеров		12.82
Н. контр.	Панащенко		

Типовое проектное решение 805-9-8.84 АСИ-МН1

Изделие закладное МН1

Стадия	Масса	Масштаб
Р	1,81 кг	
Лист 9	Листов 8	

МСХ СССР Главвсельстройпроект ЦНИИЭПтицепром г. Ростов-на-Дону

Привязан:

Инв.№

Копировал Белая Формат 11г

Взам. инв.№ | Подпись и дата | Инв.№ подл.

Альбом I

Типовое проектное решение

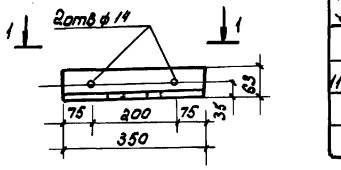

1-1

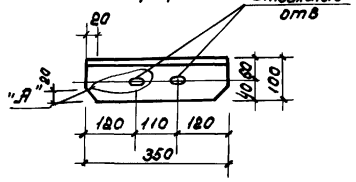

Деталь „А"

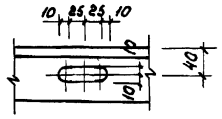

Формат	Зона	Поз.	Обозначение	Наименование	Кол.	Примечание
11Б			тп 805-9-8.84 АСИ-мс1	∟100×63×6 ГОСТ 8510-72* ℓ=350 Вст3кп2 ГОСТ 380-71	1	2,64 кг

8901/1

Исполн.	Башкова		08.82
Провер.	Чеглакова		10.82
Рук.гр.	Матвеев		10.82
Нач.отд	Жевнеров		12.82
Н.контр.	Панащенко		

Типовое проектное решение 805-9-8.84 АСИ-мс1

Изделие соединительное мс1

Стадия	Масса	Масштаб
Р	2,64кг	1:10
Лист 10	Листов	

мсх СССР Главвсельстройпроект ЦНИИЭПтицепром г.Ростов-на-Дону

Привязан:

Инв.№

Инв.№ подл. | Подпись и дата | Взам.инв.№

Копировал Белая Формат 11г

Альбом I

Типовое проектное решение

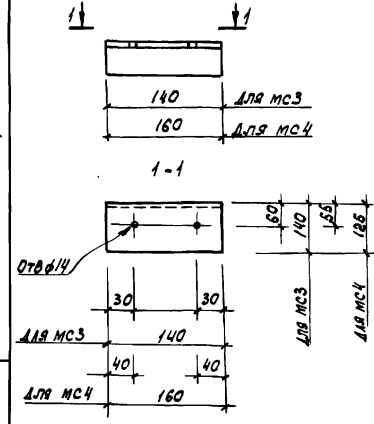

Формат	Зона	Поз.	Обозначение	Наименование	Кол.	Примечание
				мс3		
11г			тп 805-9-8.84 АСИ-мс3,мс4	∟110×70×6,5 ГОСТ 8510-72* ℓ=190 Вст3кп2 ГОСТ 380-71	1	1,26кг
				мс4		
11г			тп 805-9-8.84 АРИ-мс, мс4	∟125×80×8 ГОСТ 8510-72* ℓ=160 Вст3кп2 ГОСТ 380-71	1	2,00кг

8901/1

Исполн.	Башкова		08.82
Провер.	Матвеев		10.82
Рук.гр.	Матвеев		10.82
Нач.отд	Жевнеров		12.82
Н.контр.	Панащенко		

Типовое проектное решение 805-9-8.84 АСИ-мс3÷мс4

Изделие соединительные мс3÷мс4

Стадия	Масса	Масштаб
Р	1,26кг 2,00кг	
Лист 12	Листов	

мсх СССР Главвсельстройпроект ЦНИИЭПтицепром г.Ростов-на-Дону

Привязан:

Инв.№

Инв.№ подл. | Подпись и дата | Взам.инв.№

Копировал Белая Формат 11г

Альбом I

Типовое проектное решение

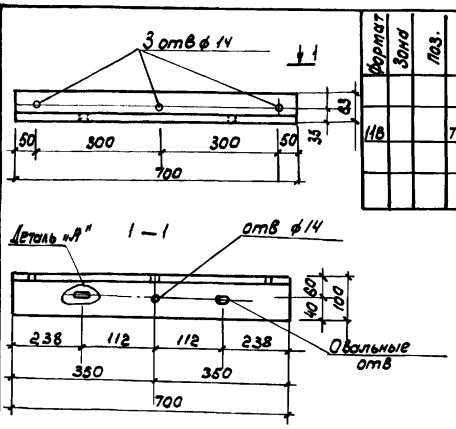

Формат	Зона	Поз.	Обозначение	Наименование	Кол.	Примечание
11Б			тп 805-9-8.84 АСИ-мс2	∟100×63×6 ГОСТ 8510-72* ℓ=700 Вст3кп2 ГОСТ 380-71	1	5,27

8901/1

Исполн.	Башкова		08.82
Провер.	Матвеев		10.82
Рук.гр.	Матвеев		10.82
Нач.отд	Жевнеров		12.82
Н.контр.	Панащенко		12.83

Типовое проектное решение 805-9-8.84 АСИ-мс2

Изделие соединительное мс2

Стадия	Масса	Масштаб
Р	5,27	1:10
Лист 11	Листов	

мсх СССР Главвсельстройпроект ЦНИИЭПтицепром г.Ростов-на-Дону

Привязан:

Инв.№

Инв.№ подл. | Подпись и дата | Взам.инв.№

Копировал Белая Формат 11г

gost.e-ecolog.ru

Альбом I

Типовое проектное решение

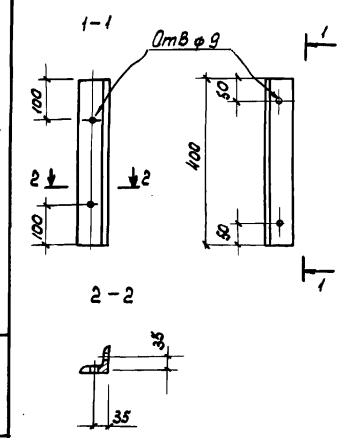

Формат	Зона	Поз.	Обозначение	Наименование	Кол	Примечание
11г			тп 805-9-8.84 АСИ-мс5	∟63×5 ГОСТ 8510-72* ℓ=400 Вст3кп2 ГОСТ 380-71	1	1,92 кг

8901/1

Исполн.	Башкова		08.82
Провер.	Матвеев		10.82
Рук.гр.	Матвеев		10.82
Нач.отд	Жевнеров		12.82
Н.контр.	Панащенко		12.83

Типовое проектное решение 805-9-8.84 АСИ-мс5

Изделие соединительное мс5

Стадия	Масса	Масштаб
Р	2,0 кг	
Лист 13	Листов	

мсх СССР Главвсельстройпроект ЦНИИЭПтицепром г.Ростов-на-Дону

Привязан:

Инв.№

Инв.№ подл. | Подпись и дата | Взам.инв.№

Копировал Белая Формат 11г