1602-08

ТИПОВОЙ ПРОЕКТ
903-1-272.89

# КОТЕЛЬНАЯ ОТОПИТЕЛЬНАЯ С 4 КОТЛАМИ КВм-0,63К.
# СИСТЕМА ТЕПЛОСНАБЖЕНИЯ - ЗАКРЫТАЯ.
# ТОПЛИВО - КАМЕННЫЙ И БУРЫЙ УГОЛЬ.

## АЛЬБОМ 5
## СТРОИТЕЛЬНЫЕ ИЗДЕЛИЯ

gost.e-ecolog.ru

© Казахский филиал ЦИТП Госстроя СССР; 1990г.

Заказ №2500 Тираж 600 экз. Цена 4-10 ТП 903-1-272.8995 Сдано в печать 4/IV

# ТИПОВОЙ ПРОЕКТ
# 903-1-272.89.

## КОТЕЛЬНАЯ ОТОПИТЕЛЬНАЯ С 4 КОТЛАМИ КВм-0,63К.
## СИСТЕМА ТЕПЛОСНАБЖЕНИЯ - ЗАКРЫТАЯ.
## ТОПЛИВО - КАМЕННЫЙ И БУРЫЙ УГОЛЬ.

## АЛЬБОМ 5
## СТРОИТЕЛЬНЫЕ ИЗДЕЛИЯ

РАЗРАБОТАН:
ГПИ КАЗАХСКИЙ „САНТЕХПРОЕКТ"
ГЛАВНЫЙ ИНЖЕНЕР ИНСТИТУТА ШУЛЬЦ Г.Н.
ГЛАВНЫЙ ИНЖЕНЕР ПРОЕКТА ЧАЯНОВ В.А.

УТВЕРЖДЁН И ВВЕДЁН В ДЕЙСТВИЕ
ВО „СОЮЗСАНТЕХПРОЕКТ" ГОССТРОЯ СССР
ПРОТОКОЛ ОТ 28.06.89 г. № 9.

Типовой проект 903-1-272.89 Альбом 5

# Содержание альбома

| Содержание | Наименование | Стр. |
|---|---|---|
| | Содержание альбома | 3 |
| ТП 903-1-272.89-КЖ.И.ТУ | Технические условия | 4 |
| 001 | Колонна К 48-7А, К 48-9А | 5 |
| 002 | Колонна К 48-7Б, К 48-9Б, К 48-7Д, К48-9Д | 6 |
| 003 | Колонна К 48-7В, К 48-9В, | 7 |
| 004 | Колонна К 48-7Г, К8-9Г | 8 |
| 005 | Колонна фахверка 1КФ 61-1А | 9 |
| 006 | Колонна К 72-4А, К72-6А | 10 |
| 007 | Колонна К 72-4Б, К 72-6Б | 11 |
| 008 | Колонна К 72-4В, К 72-6В | 12 |
| 009 | Колонна фахверка 6КФ 85-1А | 13 |
| 010 | Колонна фахверка 6КФ 85-1Б | 14 |
| 011 | Колонны ведомость расхода стали. | 15 |
| 012 | Балка покрытия 1БДР12-3АIVТ-а, 1БДР12-4АIVТ-а | 16 |
| 013 | Балка покрытия 1БДР12-5АIVТ-а, 1БДР12-8АIVТ-а | 17 |
| 014 | Балка покрытия 1БДР12-4АIVТ-а, 1БДР12-5АIVТ-а | 18 |
| 015 | Балка покрытия 1БДР12-4АIVТ-а, 1БДР12-5АIVТ-а | 19 |
| 016 | Плиты покрытия (см. таблицу исполнений) | 20 |
| 017 | Плиты покрытия (см. таблицу исполнений) | 21 |
| 018 | Плиты покрытия (см. таблицу исполнений) | 22 |
| 019 | Плиты покрытия (см. таблицу исполнений) | 23 |
| 020 | Козырек КВ 16а | 24 |
| 021 | Стеновые панели (см. таблицу исполнений) | 25 |
| 022 | Стеновые панели (см. таблицу исполнений) | 26 |
| 023 | Стеновые панели (см. таблицу исполнений) | 27 |
| 024 | Стеновые панели (см. таблицу исполнений) | 28 |
| 025 | Стеновые панели (см. таблицу исполнений) | 29 |
| 026 | Стеновые панели (см. таблицу исполнений) | 30 |
| 027 | Стеновые панели (см. таблицу исполнений) | 31 |
| 028 | Стеновые панели (см. таблицу исполнений) | 32 |
| 029 | Стеновые панели (см. таблицу исполнений) | 33 |
| 030 | Стеновые панели (см. таблицу исполнений) | 34 |
| 031 | Стеновые панели (см. таблицу исполнений) | 35 |
| 032 | Стеновые панели. Ведомость расхода стали. | 36 |
| 033 | Панели перегородок консольные ПГ-9÷ПГ-12 | 37 |
| 034 | Панель перегородка ПГ60.30-1-Т-а, ПГ60.30-2-Т-а | 38 |
| 035 | Панель перегородка ПГ60.12-1-Т-а, ПГ60.12-2-Т-а | 39 |
| 033.020 | Сетки арматурные С1, С2, С3, С4. | 40 |
| 036 | Плита перекрытия КИП1-15-1а | 41 |
| 037 | Изделие соединительное МСн-1 | 42 |
| 019.020 | Каркас пространственный КП-10 | 92 |
| 033.021 | Изделие закладное МН1, МН2 | 43 |
| 038 | Изделие соединительное МСн2 | 43 |
| 039 | Изделие соединительное МСн 4 | 44 |
| 040 | Изделие соединительное МСн3 | 44 |
| 041 | Изделие закладное МН-3 | 45 |
| 042 | Изделие закладное МН-4 | 45 |
| 043 | Изделие закладное МН-5 | 46 |
| 044 | Щиты Щ1÷Щ5 | 47 |
| 045 | Сетка арматурная С5 | 48 |
| 046 | Сетка арматурная С6 | 48 |
| 047 | Каркас КР-1 плоский | 49 |
| 048 | Изделие закладное МН-6 | 49 |
| 049 | Каркас плоский КР2÷КР6 | 50 |
| 050 | Сетка арматурная С7 | 51 |
| 051 | Изделие закладное МН-7 | 51 |
| 052 | Сетка арматурная С8 | 52 |
| 053 | Щит покрытия ЩП-1 | 53 |
| 054 | Рама металлическая РМ-1 | (53) |

Инв.№ подл. | Подпись и дата | Взам.инв.№

1. ВСЕ СБОРНЫЕ ЖЕЛЕЗОБЕТОННЫЕ КОНСТРУКЦИИ ИЗГОТОВЛЯТЬ ПО УКАЗАНИЯМ СООТВЕТСТВУЮЩИХ СЕРИЙ С УСТАНОВКОЙ ДОПОЛНИТЕЛЬНЫХ ЗАКЛАДНЫХ ЭЛЕМЕНТОВ ПО ДАННОМУ АЛЬБОМУ.

2. ПРОКАТ ЗАКЛАДНЫХ ИЗДЕЛИЙ КОЛОНН, БАЛОК И ПЛИТ ПОКРЫТИЯ ДЛЯ РАСЧЕТНОЙ ЗИМНЕЙ ТЕМПЕРАТУРЫ ОТ -20°С ДО -40°С ПРИНЯТЬ ИЗ СТАЛИ ВСТ3ПС6 ГОСТ 380-71*

3. В ПАНЕЛЯХ СТЕН И ПЕРЕГОРОДОК С ОТВЕРСТИЯМИ АРМАТУРУ СЕТОК ВЫРЕЗАТЬ ПО МЕСТУ И ПРИВАРИТЬ К ОБРАМЛЕНИЮ ОТВЕРСТИЙ

4. В СТЕНОВЫХ ПАНЕЛЯХ ПРИНЯТЬ:

а) НАРУЖНЫЙ ФАКТУРНЫЙ СЛОЙ ИЗ ЦЕМЕНТНО-ПЕСЧАНОГО РАСТВОРА СО СРЕДНЕЙ ПЛОТНОСТЬЮ МАРКИ 100, $\gamma$ = 1800 КГ/М³ ТОЛЩИНОЙ 20 ММ. ГЛАДКИЙ ГОТОВЫЙ ПОД ОКРАСКУ.

б) КОНСТРУКЦИОННО-ТЕПЛОИЗОЛИРУЮЩИЙ СЛОЙ ИЗ КЕРАМЗИТОБЕТОНА В 5; F 35 ДЛЯ $t_н$ = -20°С и -30°С - $\gamma$ = 1100 КГ/М³ (11 КН/М³)
ДЛЯ $t_н$ = -40°С - 900 КГ/М³ (9 КН/М³)

в) ВНУТРЕННИЙ ФАКТУРНЫЙ СЛОЙ ИЗ ЦЕМЕНТНО-ПЕСЧАНОГО РАСТВОРА СО СРЕДНЕЙ ПЛОТНОСТЬЮ МАРКИ 50, $\gamma$ = 1400 КГ/М³ ТОЛЩИНОЙ 15 ММ.

5. ВСЕ ЗАКЛАДНЫЕ И СОЕДИНИТЕЛЬНЫЕ ИЗДЕЛИЯ ОКРАСИТЬ 2 СЛОЯМИ ЭМАЛИ ПФ-115 ГОСТ 6465-76* ПО ГРУНТОВКЕ ГФ-021 В СООТВЕТСТВИИ СО СНиП 2.03.11-85. ЗАКЛАДНЫЕ ИЗДЕЛИЯ СТЕНОВЫХ ПАНЕЛЕЙ ОЦИНКОВАТЬ ТОЛЩИНА ЦИНКОВОГО ПОКРЫТИЯ 60 МКМ.

6. ЗНАК ОРИЕНТАЦИИ НАНЕСТИ НЕСМЫВАЕМОЙ КРАСКОЙ.

7. УКАЗАНИЯ ПО СКЛАДИРОВАНИЮ КОНСТРУКЦИЙ СМОТРИ В СООТВЕТСТВУЮЩИХ СЕРИЯХ И ГЛАВАХ СНиП.

8. ПЛОСКИЕ АРМАТУРНЫЕ ИЗДЕЛИЯ ИЗГОТОВЛЯТЬ ПРИ ПОМОЩИ КОНТАКТНОЙ ТОЧЕЧНОЙ ЭЛЕКТРОСВАРКИ ПО ГОСТ 14098-85. СВАРКУ КАРКАСОВ И СЕТОК ПРОИЗВОДИТЬ ВО ВСЕХ ТОЧКАХ ПЕРЕСЕЧЕНИЯ СТЕРЖНЕЙ.

9. СОЕДИНЕНИЕ ПЛОСКИХ КАРКАСОВ В ПРОСТРАНСТВЕННЫЕ ВЫПОЛНЯТЬ С ПОМОЩЬЮ ДУГОВОЙ СВАРКИ.

10. СВАРКУ ЗАКЛАДНЫХ И СОЕДИНИТЕЛЬНЫХ ИЗДЕЛИЙ ПРОИЗВОДИТЬ СОГЛАСНО ГОСТ 14098-85 «СОЕДИНЕНИЯ СВАРНЫЕ АРМАТУРЫ И ЗАКЛАДНЫХ ИЗДЕЛИЙ ЖЕЛЕЗОБЕТОННЫХ КОНСТРУКЦИЙ" ГОСТ 5264-80 «ШВЫ СВАРНЫХ СОЕДИНЕНИЙ. РУЧНАЯ ДУГОВАЯ СВАРКА" И СНиП 393-78 «ИНСТРУКЦИЯ ПО СВАРКЕ СОЕДИНЕНИЙ АРМАТУРЫ И ЗАКЛАДНЫХ ДЕТАЛЕЙ ЖЕЛЕЗОБЕТОННЫХ КОНСТРУКЦИЙ"

11. АРМАТУРНЫЕ ЗАКЛАДНЫЕ ИЗДЕЛИЯ ДОЛЖНЫ ОТВЕЧАТЬ ТРЕБОВАНИЯМ ГОСТ 10922-75 «АРМАТУРНЫЕ ИЗДЕЛИЯ И ЗАКЛАДНЫЕ ДЕТАЛИ СВАРНЫЕ ДЛЯ ЖЕЛЕЗОБЕТОННЫХ КОНСТРУКЦИЙ" ТЕХНИЧЕСКИЕ ТРЕБОВАНИЯ И МЕТОДЫ ИСПЫТАНИЙ.

12. АНКЕРЫ ЗАКЛАДНЫХ ИЗДЕЛИЙ ПРИВАРИТЬ К ПЛАСТИНАМ И ПРОКАТУ ВТАВР ДУГОВОЙ РУЧНОЙ СВАРКОЙ ПОД СЛОЕМ ФЛЮСА С МАЛОЙ МЕХАНИЗАЦИЕЙ. ОТОГНУТЫЕ ТЫЕ АНКЕРЫ ПРИВАРИТЬ ДУГОВОЙ РУЧНОЙ СВАРКОЙ СВАРКУ ПЛАСТИН И ПРОКАТА МЕЖДУ СОБОЙ ВЫПОЛНЯТЬ ДУГОВОЙ РУЧНОЙ ЭЛЕКТРОСВАРКОЙ ЭЛЕКТРОДАМИ ТИПА 342 ПО ГОСТ 9467-75, $h_ш$ = 4 ММ, КРОМЕ ОГОВОРЕННЫХ.

| | | | |
|---|---|---|---|
| | | | ТП 903-1-272.89 - КЖ.Н.ТУ |
| НАЧ. ОТД. | МИЛЛЕР | | ТЕХНИЧЕСКИЕ УСЛОВИЯ |
| Н. КОНТР. | ВАСИЛЬЕВА | | СТАДИЯ: Р; ЛИСТ; ЛИСТОВ |
| ГА. СПЕЦ. | ПЛОТНИКОВ | | ГОССТРОЙ СССР КАЭАХСКИЙ САНТЕХПРОЕКТ |
| ЗАВ. ГР. | ВАСИЛЬЕВА | | |
| ТЕХНИК | ФОМИНЫХ | | |

ИНВ. № ПОДЛ. | ПОДПИСЬ И ДАТА | ВЗАМ. ИНВ. №

АЛЬБОМ 5

Альбом 5

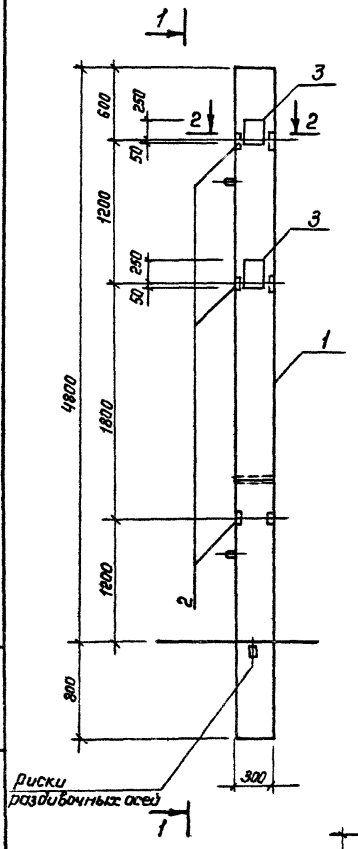


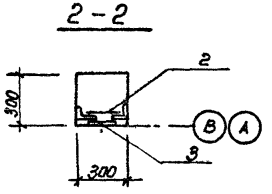


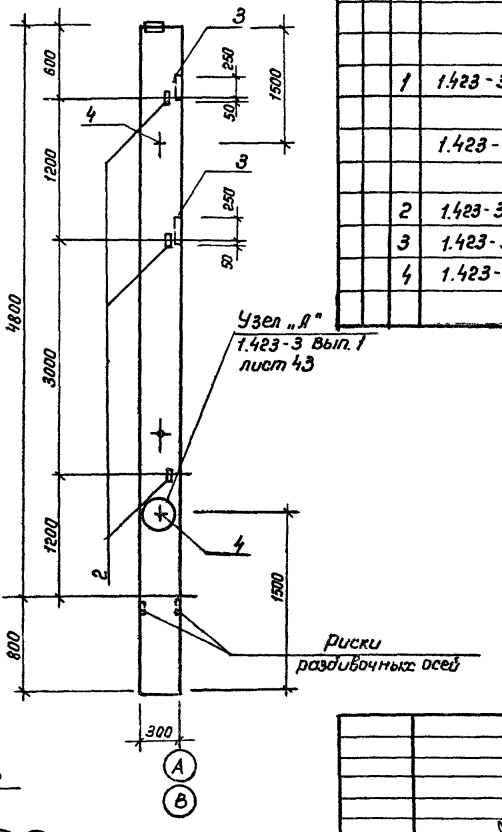


| Формат | Зона | Поз. | Обозначение | Наименование | Кол. шт. | Примечание |
|---|---|---|---|---|---|---|
| | | | | Документация | | |
| | | | 1.423-3 Вып. 1 | Пояснительная записка | | |
| | | | тп903-1-272.89 — КЖ.И. 001 | Ведомость расхода стали | | |
| | | | | Сборочные единицы | | |
| | | | | Для I, II района | | |
| | | 1 | 1.423-3 Вып. 1 | Колонна К48-7 | 1 | |
| | | | | Для III района | | |
| | | | 1.423-3 Вып. 1 | Колонна К48-9 | 1 | |
| | | | | Изделия закладные | | |
| | | 2 | 1.423-3 Вып. 2 | М1-13 | 3 | 1,7кг. |
| | | 3 | 1.423-3 Вып. 2 | НМ1-1 | 2 | 10,4кг. |
| | | 4 | 1.423-3 Вып. 2 | Петля монтажная М10-150 | 2 | 0,43кг. |

| | | | |
|---|---|---|---|
| Нач.отд. | Миллер | | |
| Н.контр. | Васильева | | |
| Гл.спец. | Плотников | | |
| Зав.гр. | Васильева | | |
| Инж.-к | Кениг | | 03.89 |

тп 903-1-272.89 — К.Ж.И. 001

Колонна К48-7А, К48-9А

| Стадия | Масса | Масштаб |
|---|---|---|
| Р | 1300 кг. 1400 кг | |
| Лист | Листов | |

Госстрой СССР
Казахский сантехпроект

Инв.№ подл. | Подпись и дата | Взам. инв.№

Альбом 5

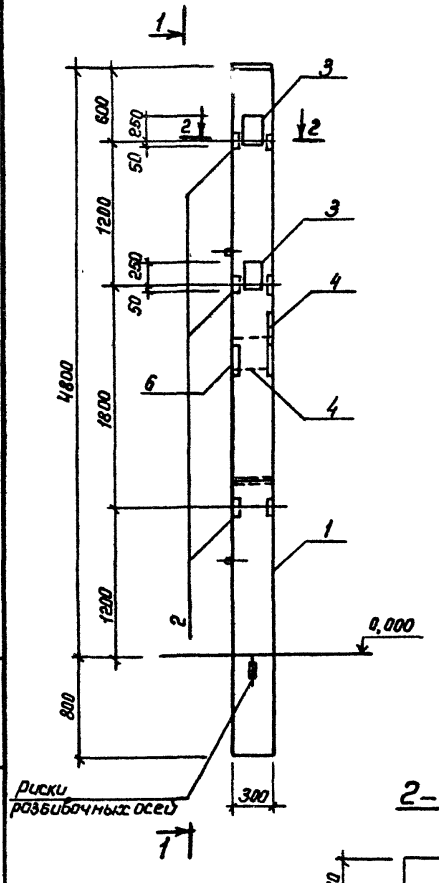


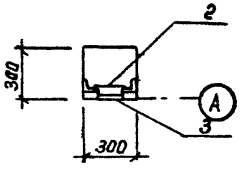


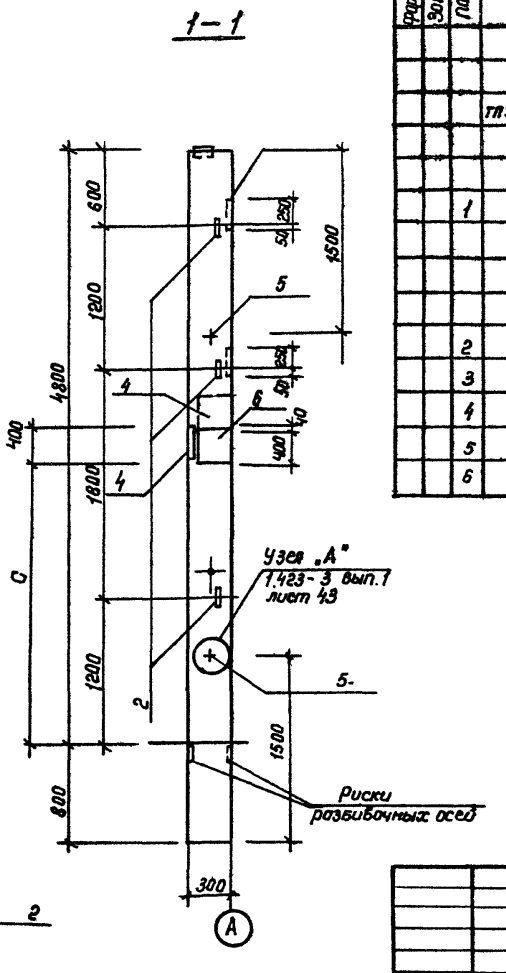


| Формат | Зона | Поз. | Обозначение | Наименование | Кол. шт. | Примечан. |
|---|---|---|---|---|---|---|
| | | | | Документация | | |
| | | | 1.423-3 вып. 1 | Пояснительная записка | | |
| | | | тп903-1-272.89 — КЖ. И.002 | Ведомость расхода стали | | |
| | | | | сборочные единицы | | |
| | | | | Для I, II районов | | |
| | | 1 | 1.423-3 вып. 1 | Колонна К48-7 | 1 | |
| | | | | Для III района | | |
| | | | 1.423-3 вып. 1. | Колонна К48-9 | 1 | |
| | | | | Изделия закладные | | |
| | | 2 | 1.423-3 вып. 2 | м1-13 | 3 | 1,7кг. |
| | | 3 | 1.423-3 вып. 2 | мм 1-1 | 2 | 10,4 кг. |
| | | 4 | 1.400-15. 1.170-02 | тн 152-3 | 2 | 9,7 кг. |
| | | 5 | 1.423-3 вып. 2 | Петля монтажная м10-150 | 2 | 0,43кг. |
| | | 6 | 1.400-15. 1.240-01 | Изделие закладное тн 223-4 | 1 | 26,7 кг. |

## Таблица исполнений

| Обозначение | Марка | C, мм | |
|---|---|---|---|
| тп 903-1-272.89 — КЖ.И. 02 | К48-7Б | 2300 | |
| | К48-9Б | 2300 | |
| — 01 | К48-7А | 1900 | |
| | К48-9Д | 1900 | |

| | | | |
|---|---|---|---|
| Нач. отд. | Тилляев | | |
| Н. контр. | Васильева | | |
| Гл. спец. | Плотникова | | |
| Зав. гр. | Васильева | | |
| Инж. ПК | Кенига | | 03.89г. |

тп 903-1-272.89 — КЖ.И.002

Колонна К48-7Б, К48-9Б К48-7А, К48-9Д

| Стадия | Масса | Масштаб |
|---|---|---|
| Р | 1300кг; 1400кг | |
| Лист | Листов | |

Госстрой СССР
Казахский Сантехпроект

Инв. № подл. | Подпись и дата | Взам. инв. №

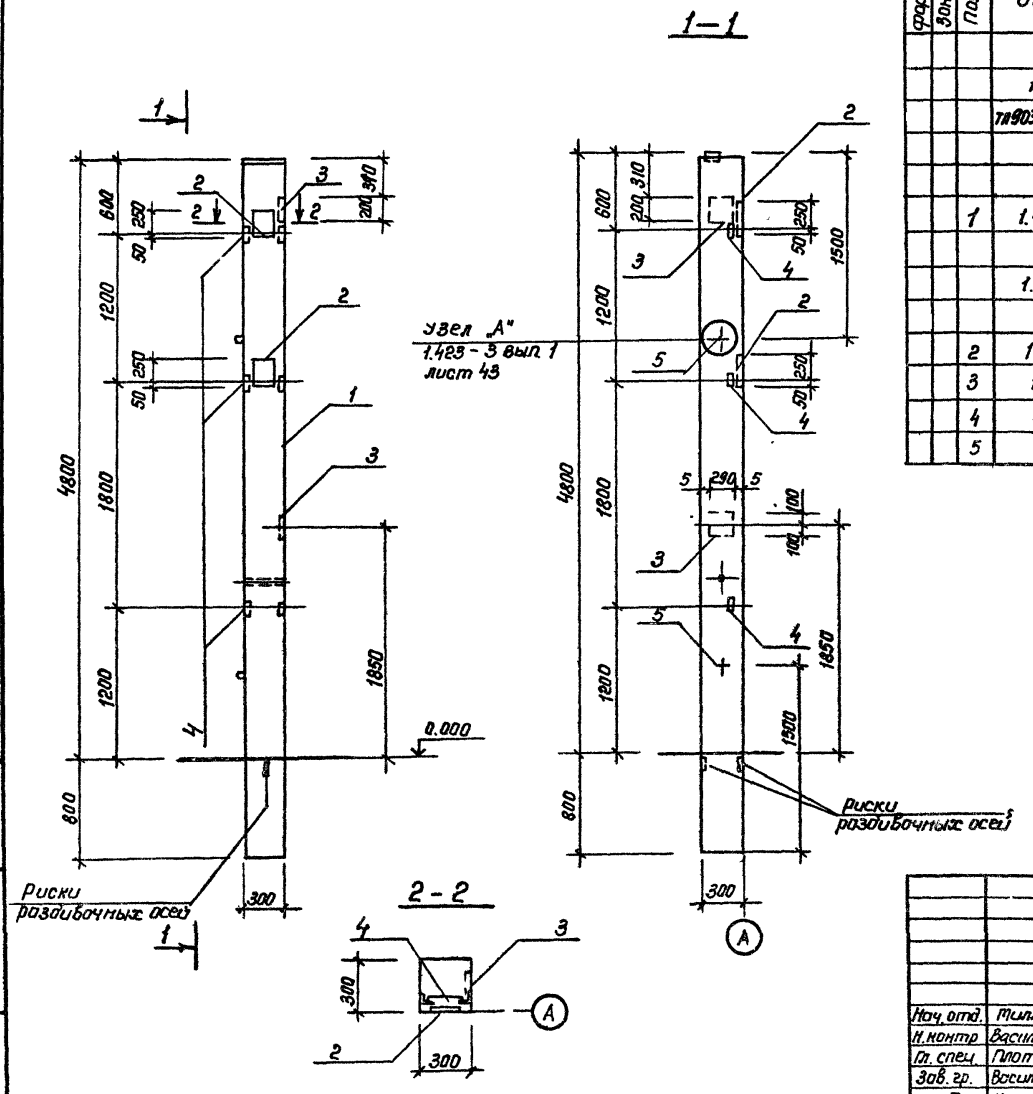


| Формат | Зона | Поз. | Обозначение | Наименование | Кол. шт. | Примечан. |
|---|---|---|---|---|---|---|
| | | | | Документация | | |
| | | | 1.423-3 вып. 1 | Пояснительная записка | | |
| | | | тп903-1-272.89-КЖ.И.003 | Ведомость расхода стали | | |
| | | | | Сборочные единицы | | |
| | | | | Для I, II района | | |
| | | 1 | 1.423-3. вып.1 | Колонна К 48-7 | 1 | 1300 кг |
| | | | | Для III района | | |
| | | | 1.423-3 вып. 1 | Колонна К 48-9 | 1 | 1400 кг. |
| | | | | Изделия закладные | | |
| | | 2 | 1.423-3. Вып. 2 | М1-1 | 2 | 10,4 кг. |
| | | 3 | 1.423-3 Вып. 2 | М1-12 | 2 | 6,0 кг. |
| | | 4 | 1.423-3 Вып. 2 | М1-13 | 3 | 1,7 кг. |
| | | 5 | 1.423-3 Вып 2 | Петля монтажная М10-150 | 2 | 0,43 |

| | | | |
|---|---|---|---|
| Нач. отд. | Миллер | | |
| Н. контр. | Васильева | | |
| Гл. спец. | Плотников | | |
| Зав. гр. | Васильева | | |
| Инж. III к. | Кенig | | 03.89г. |

тп 903-1-272.89 – КЖИ.003

Колонна К 48-7в, К 48-9в

| Стадия | Масса | Масштаб |
|---|---|---|
| Р | 1300 кг. 1400 кг | |
| Лист | Листов | |

Госстрой СССР Казахский Сантехпроект

Инв. № подл. | Подпись и дата | Взам. инв. №

Альбом 5

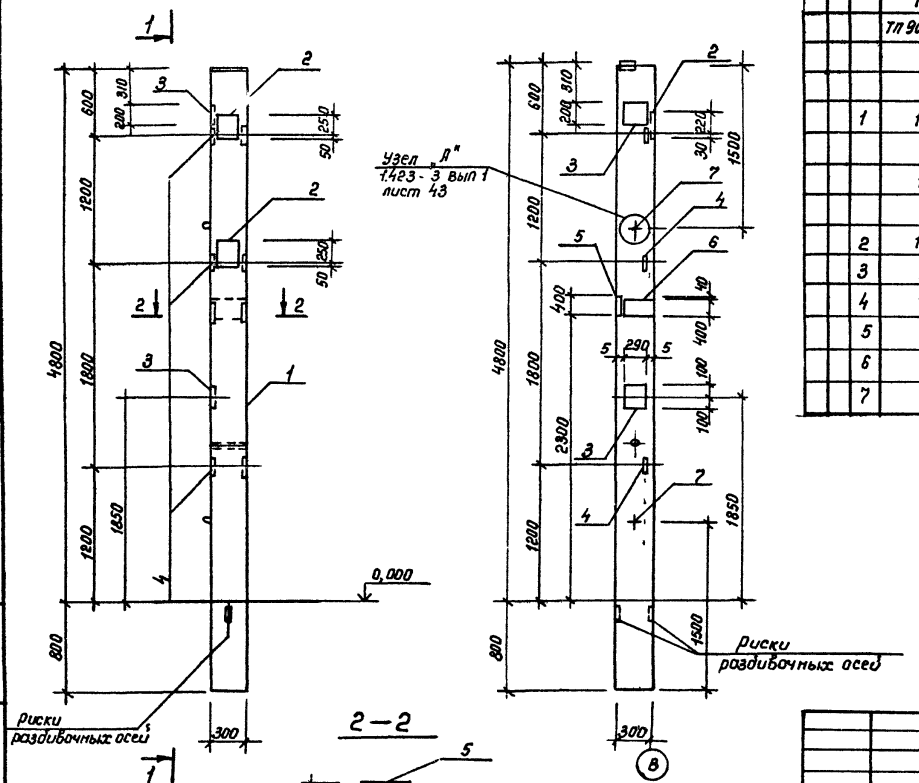


| | Обозначение | Наименование | Кол. шт. | Примечание |
|---|---|---|---|---|
| | | Документация | | |
| | 1.423-3 вып. 1 | Пояснительная записка | | |
| | ТП 903-1-272.89 – КЖИ.004 | Ведомость расхода стали | | |
| | | сборочные единицы | | |
| | | Для I, II района | | |
| 1 | 1.423-3 вып. 1 | Колонна К 48-7 | 1 | |
| | | Для III района | | |
| | 1.423-3 вып. 1 | Колонна К 48-9 | 1 | |
| | | Изделия закладные | | |
| 2 | 1.423-3 вып. 2 | НП 1-1 | 2 | 10,4 кг |
| 3 | 1.423-3 вып 2 | М 1-12 | 2 | 6,0 кг |
| 4 | 1.423-3 вып. 2 | М 1-13 | 3 | 1,7 кг. |
| 5 | 1.400-15. 1.170-02 | МН 152-3 | 1 | 9,7 кг |
| 6 | 1.400-15. 1.240-01 | МН 223-4 | 1 | 26,7 кг. |
| 7 | 1,423-3. вып. 2 | Петля монтажная М 10-150 | 2 | 0,43 кг. |

| | | | |
|---|---|---|---|
| Нач отд | Миллер | | |
| Н. контр | Васильева | | |
| Гл спец. | Плотников | | |
| Зав гр | Васильева | | |
| Инж ТК | Кенig | | 03.89г. |

ТП 903-1-272.89 –КЖИ.004

Колонна К 48-7г, К 48-9г

| Стадия | Масса | Масштаб |
|---|---|---|
| Р | 1300 кг 1400 кг | |
| Лист | Листов | |

Госстрой СССР Казахский Сантехпроект

Взам. инв. №

Подпись и дата

Инв. № подл.

Альбом 5

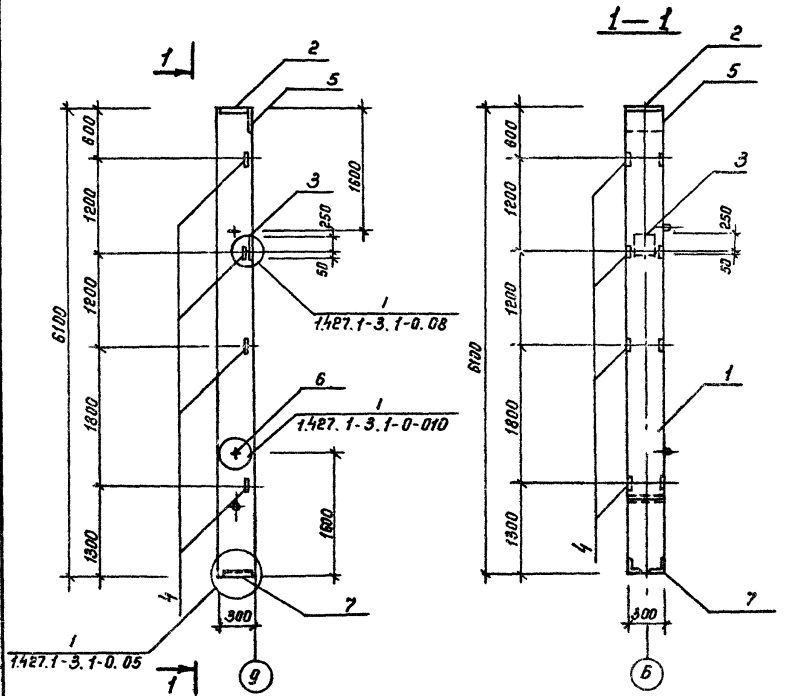


| Формат | Зона | Поз. | Обозначение | Наименование | Кол-шт. | Примечан. |
|---|---|---|---|---|---|---|
| | | | | Документация | | |
| | | | 1.427.1-3.1-0.00 ТО | Техническое описание | | |
| | | | тп903-1-272.89 — КЖ.И.005 | Ведомость расхода стали | | |
| | | | | Сборочные единицы | | |
| | | 1 | 1.427.1-3.1-1.00-022 | Колонна 1КФ 61-1 | 1 | |
| | | | | | | |
| | | | | | | |
| | | | | Изделия закладные | | |
| | | 2 | 1.427.1-3.2-0.110 | МН-6 | 1 | 4,7 |
| | | 3 | -0.19.0-02 | МН-21 | 1 | 7,7 кг. |
| | | 4 | -0.20.0 | МН-28 | 4 | 1,7 кг |
| | | 5 | -0.06.0 | МН-1 | 1 | 7,86 кг. |
| | | 6 | -0.21.0-01 | МН-33 | 2 | 0,8 кг. |
| | | 7 | -0.12.0 | МН-7 | 1 | 5,3 кг. |

| | | | |
|---|---|---|---|
| Нач.отд. | Миллер | | |
| Н.контр. | Васильева | | |
| Гл.спец. | Плотников | | |
| Зав.гр. | Васильева | | |
| Инж. III к. | Кение | | 03.89г. |

тп 903-1-272.89 — КЖ.И.005

Колонна фахверка 1КФ 61-1А

| Стадия | Масса | Масштаб |
|---|---|---|
| Р | 1400 кг. | |
| Лист | Листов | |

Госстрой СССР. Казахский Сантехпроект

Инв. № подл. | Подпись и дата | Взам. инв. №

Альбом 5

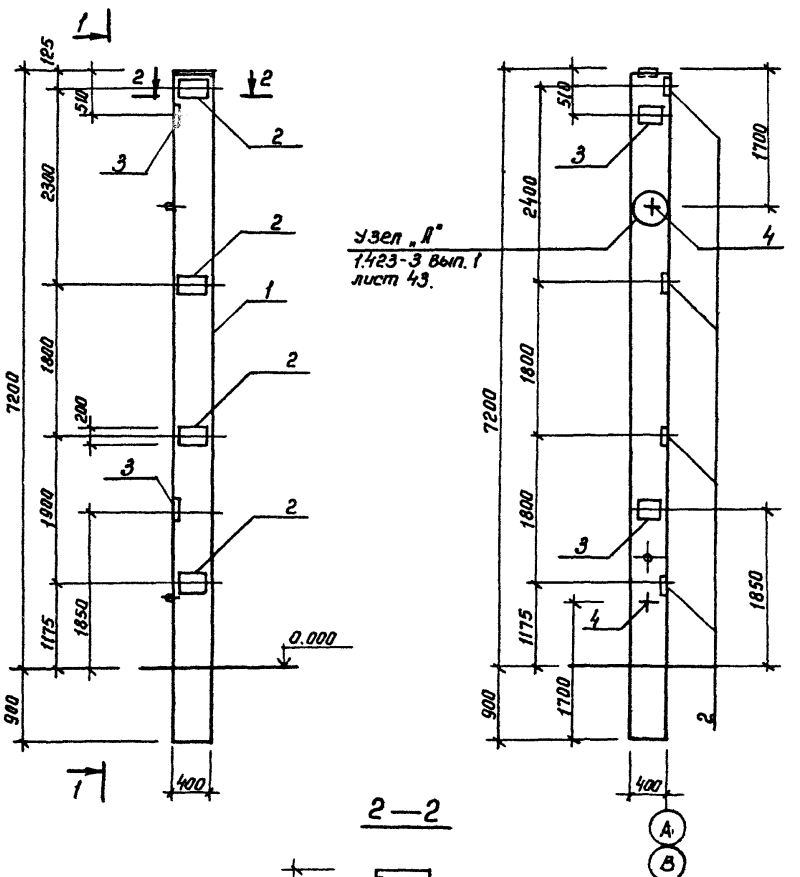


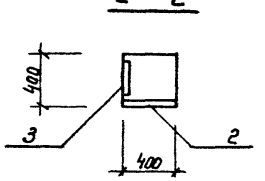


| Формат | Зона | Поз. | Обозначение | Наименование | Кол. шт. | Примечан. |
|---|---|---|---|---|---|---|
| | | | | Документация | | |
| | | | 1.423-3 вып. 1 | Пояснительная записка | | |
| | | | ТП 903-1-272.89 — КЖ.И. 006 | Ведомость расхода стали | | |
| | | | | Сборочные единицы | | |
| | | 1 | 1.423-3 вып. 1 | Для I, II района | | |
| | | | | Колонна К 72-4А | 2 | |
| | | | | Для III района | | |
| | | | 1.423-3 вып. 1 | Колонна К 72-6А | 2 | |
| | | | | Изделия закладные | | |
| | | 2 | 1.423-3 вып. 2 | НМ 1-3 | 4 | 7,7кг. |
| | | 3 | 1.423-3 вып. 2 | М 1-12 | 2 | 6,0кг. |
| | | 4 | 1.423-3 вып. 2 | М 16-200 | 2 | 1.39 |

Инв. № подл. | Подпись и дата | Взам. инв. №

| | | | |
|---|---|---|---|
| Нач. отд. | Миллер | | |
| Н. контр. | Васильева | | |
| Гл. спец. | Плотников | | |
| Зав. гр. | Васильева | | |
| Инж. Тк. | Кенig | | 04.89 |

ТП 903-1-272.89 — КЖ.И. 006

Колонна К 72-4А, К 72-6А

| Стадия | Масса | Масштаб |
|---|---|---|
| Р | 3300кг | |
| Лист | Листов | |

Госстрой СССР
Казахский Сантехпроект

Альбом 5

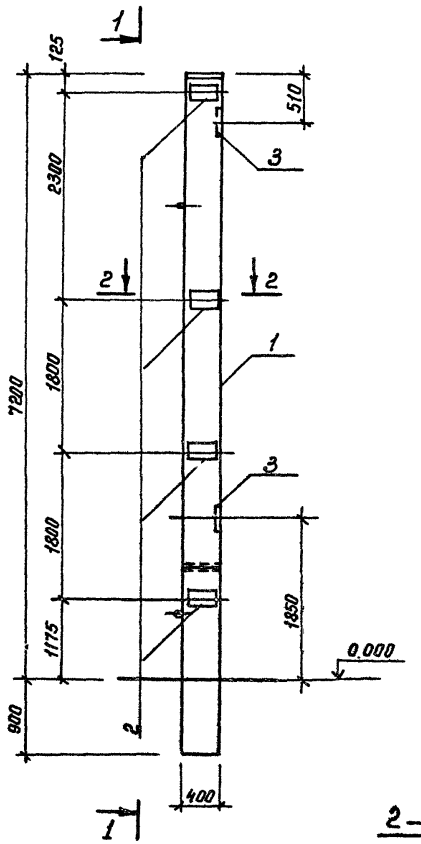


1—1

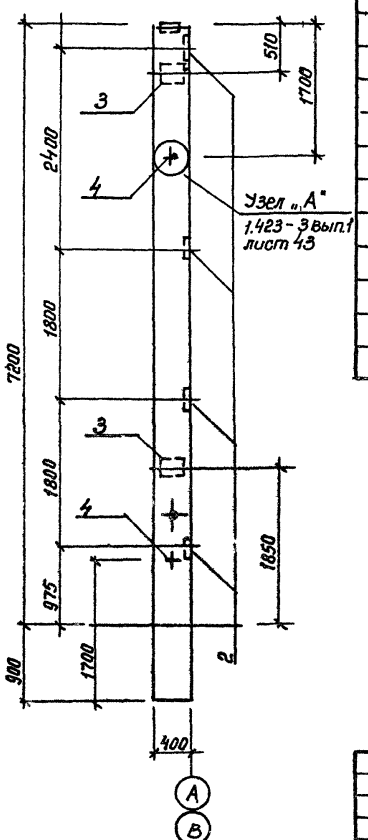


2—2

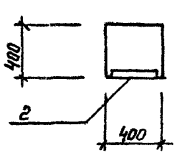


| Формат | Зона | Поз. | Обозначение | Наименование | Кол. шт. | Примечан |
|---|---|---|---|---|---|---|
| | | | | Документация | | |
| | | | 1.423-3 вып. 1 | Пояснительная записка | | |
| | | | тп 903-1-272.89 — КЖ.И.007 | Ведомость расхода стали | | |
| | | | | сборочные единицы | | |
| | | | | Для I, II района | | |
| | | 1 | 1.423-3 вып. 1 | Колонна К 72-4б | | |
| | | | | Для III района | | |
| | | | 1.423-3 вып. 1 | Колонна К 72-6б | | |
| | | | | Изделия закладные | | |
| | | 2 | 1.423-3 вып. 2 | НТ 1-3 | 4 | 7,7 кг. |
| | | 3 | 1.423-3 вып. 2 | Т 1-12 | 2 | 6,0 кг. |
| | | 4 | 1.423-3 вып. 2 | Т16-200 | 2 | 1,39 кг. |

Инв. № подл. | Подпись и дата | Взам. инв. №

| | | |
|---|---|---|
| Нач. отд. | Миллер | |
| Н. контр. | Васильева | |
| Гл. спец. | Плотникова | |
| Зав. гр. | Васильева | |
| Инж. III к. | Кенig. | |

тп 903-1-272.89 — КЖ.И.007

Колонна К 72-4б, К 72-6б

| Стадия | Масса | Масштаб |
|---|---|---|
| Р | 3300 кг. | |
| Лист | Листов | |

Госстрой СССР
Казахский Сантехпроект

АЛЬБОМ 5

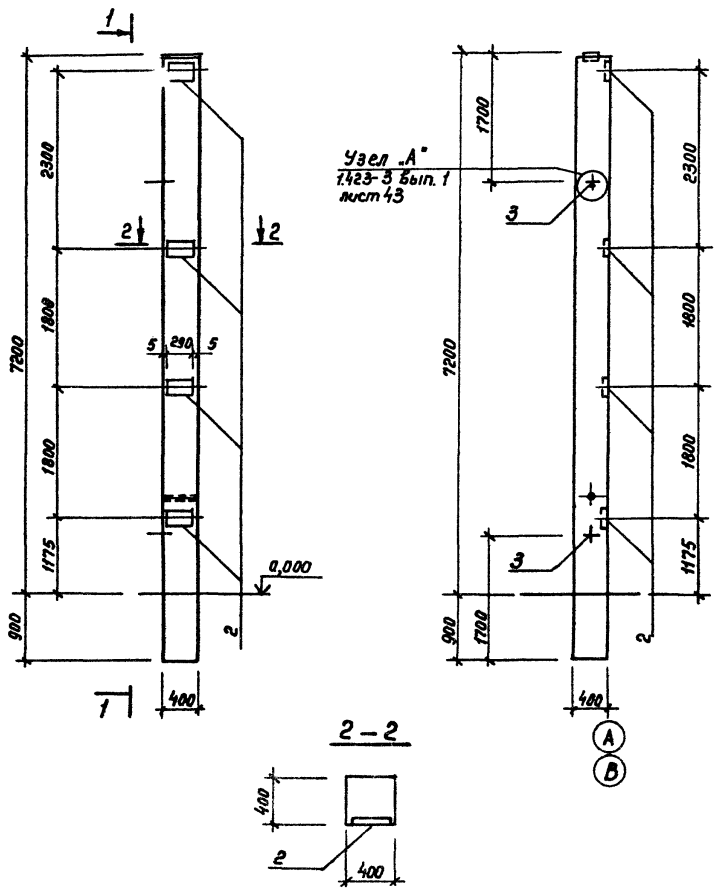


| Формат | Зона | поз. | Обозначение | Наименование | Кол. шт. | Примечан. |
|---|---|---|---|---|---|---|
| | | | | Документация | | |
| | | | 1.423-3 вып. 1 | Пояснительная записка | | |
| | | | тп903-1-272.89 — КЖ.И.008 | Ведомость расхода стали | | |
| | | | | Сборочные единицы | | |
| | | | | Для I, II района | | |
| | | 1 | 1.423-3 вып. 1 | Колонна К 72-4в | | |
| | | | | Для III района | | |
| | | | 1.423-3 вып. 1 | Колонна К 72-6в | | |
| | | | | Изделия закладные | | |
| | | 2 | 1.423-3 вып. 2 | НМ 1-3 | 4 | 7,7 кг. |
| | | 3 | 1.423-3 вып. 2 | М 16-200 | 2 | 1,39 кг. |

| | | |
|---|---|---|
| Нач. отд | Миллер | |
| Н. контр | Васильева | |
| Гл. спец. | Платников | |
| Зав. гр. | Васильева | |
| Инж. III к | Кениг | 04.89 |

тп 903-1-272.89 — КЖ.И.008

Колонна К 72-4в, К 72-6в

| Стадия | масса | Масштаб |
|---|---|---|
| Р | 3300кг | |
| Лист | Листов | |

Госстрой СССР, Казахский сантехпроект

Инв. № подл. | Подпись и дата | Взам. инв. №

АЛЬБОМ 5

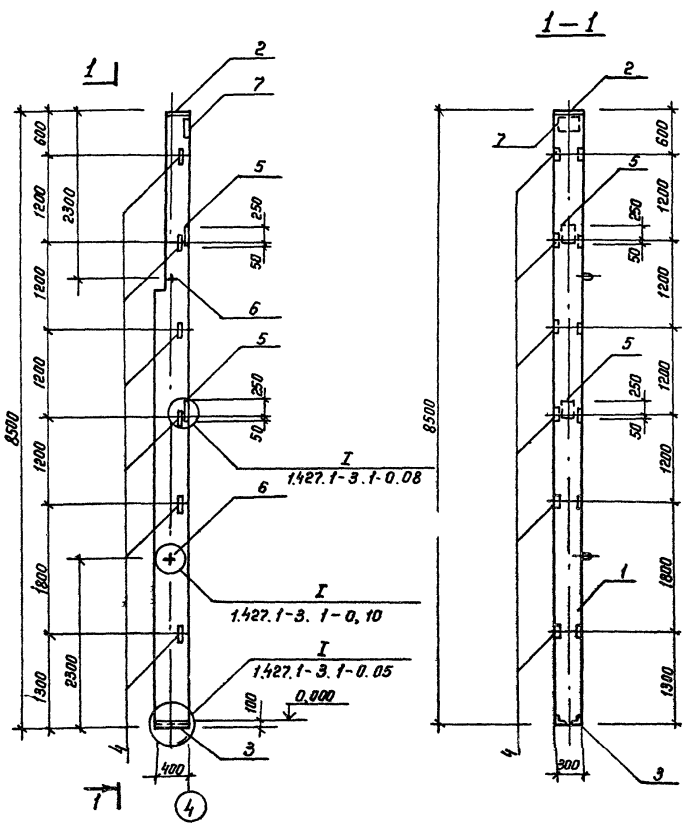


| Формат | Зона | Поз. | Обозначение | Наименование | Кол. шт. | Примеч. |
|---|---|---|---|---|---|---|
| | | | | Документация | | |
| | | | 1.427.1-3.1-0.00 ТО | Техническое описание | | |
| | | | ТП 903-1-272.89 – КЖ.И.009 | Ведомость расхода стали | | |
| | | | | сборочные единицы | | |
| | | 1 | 1.427.1-3.1-2.00-26 | Колонна 6 КФ85-1 | | |
| | | | | | | |
| | | | | Изделия закладные | | |
| | | 2 | 1.427.1-3.2-0.11.0 | МН 6 | 1 | 4,7кг. |
| | | 3 | -0.12.0 | МН 7 | 1 | 5,3кг. |
| | | 4 | -0.20.0 | МН 28 | 6 | 1,7кг. |
| | | 5 | -0.19.0-02 | МН 21 | 2 | 7,7кг |
| | | 6 | -0.21.0 | МН 34 | 2 | 1,6кг. |
| | | 7 | -0.06.0 | МН 1 | 1 | 7.86кг. |

| | | | |
|---|---|---|---|
| Нач.отд. | Миллер | | |
| Н.контр. | Васильева | | |
| Гл. спец. | Плотников | | |
| Зав. гр. | Васильева | | |
| Инж III к. | Кениг | | 04 89 |

ТП 903-1-272.89 – КЖ.И.009

Колонна фахверка 6 КФ 85 - 1 А

| Стадия | Масса | Масштаб |
|---|---|---|
| Р | 2400кг. | |

Лист | Листов

Госстрой СССР
Казахский Сантехпроект

Инв. № подл. | Подпись и дата | Взам. инв. №

Альбом 5

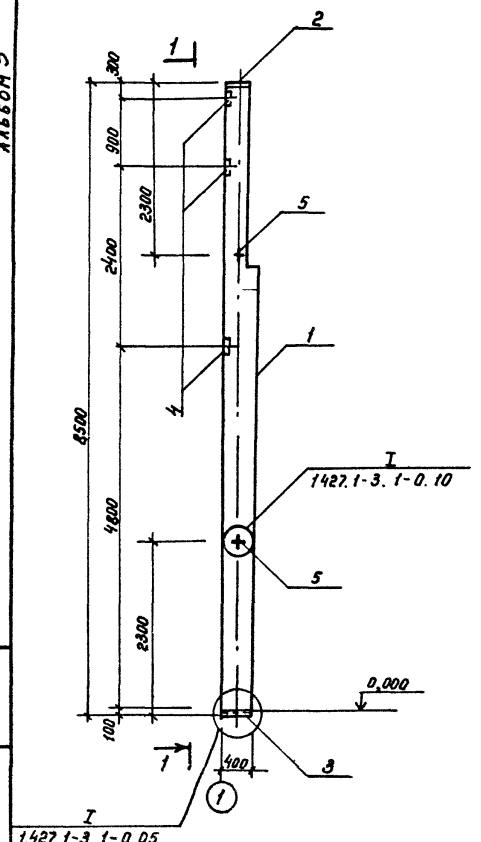


1—1

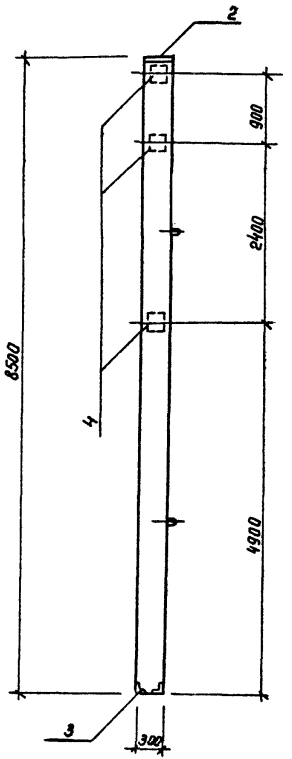


| Формат | Зона | Поз. | Обозначение | Наименование | Кол. шт | Примечан |
|---|---|---|---|---|---|---|
| | | | | Документация | | |
| | | | 1.427.1-3.1-0.00 ТО | Техническое описание | | |
| | | | тп903-1-272.89 — КЖ.И.010 | Ведомость расхода стали | | |
| | | | | Сборочные единицы | | |
| | | 1 | 1.427.1-3.1-2.00-26 | Колонна 6кф 85-1 | | |
| | | | | Изделия закладные | | |
| | | 2 | 1.427.1-3.2-0.11.0 | мн 6 | 1 | 4,7кг. |
| | | 3 | — 0.12.0 | мн 7 | 1 | 5,3кг. |
| | | 4 | — 19.0 | мн 19 | 3 | 5,2кг. |
| | | 5 | — 21.0-00 | мн 34 | 2 | 1,6кг. |

Инв. № подл. | Подпись и дата | Взам. инв. №

| | | | |
|---|---|---|---|
| Нач. отд. | Миллер | | |
| Н. контр. | Васильева | | 05.89 |
| Гл. спец. | Плотников | | |
| Зав. гр. | Васильева | | |
| Инж. III к. | Кенигг | | 04.89 |

тп903-1-272.89 — КЖ.И.010

Колонна фахверка 6кф 85-16

| Стадия | Масса | Масштаб |
|---|---|---|
| Р | 2400кг | |
| Лист | Листов | |

Госстрой СССР
Казахский Сантехпроект

# Ведомость расхода стали на дополнительные закладные изделия на элемент, кг

| Марка элемента | Изделия закладные: Арматура класса A I, Гост 5781-82*: ф6 | ф10 | ф12 | ф16 | итого | Арматура класса A III, Гост 5781-82*: ф10 | ф12 | ф14 | ф16 | ф22 | итого | Всего | Прокат марки Вст 3 кп 2, Гост 19903-74: δ=8 | δ=10 | итого | Гост 8509-86: L63×5 | L90×6 | итого | Гост 103-76: δ=12 | δ= | итого | Всего | Общая масса |
|---|---|---|---|---|---|---|---|---|---|---|---|---|---|---|---|---|---|---|---|---|---|---|---|
| К48-7А<br>К48-9А | 0,4 | 0,86 | | | 1,26 | | 0,72 | 4,0 | | 2,8 | 7,52 | 8,78 | | 13,6 | 13,6 | 4,32 | | 4,32 | | | | 17,92 | 26,76 |
| К48-7Б,А<br>К48-9Б,А | 0,4 | 0,86 | | | 1,26 | | 2,92 | 4,0 | 4,1 | 2,8 | 13,82 | 15,08 | | 13,6 | 13,6 | 4,32 | | 4,32 | 22,6 | 7,5 | 30,1 | 48,02 | 63,1 |
| К48-7В<br>К48-9В | 0,4 | 0,86 | | | 1,26 | | 3,52 | 4,0 | | 2,8 | 10,32 | 11,58 | | 22,8 | 22,8 | 4,32 | | 4,32 | | | | 27,12 | 38,76 |
| К48-7Г<br>К48-9Г | 0,4 | 0,86 | | | 1,26 | | 5,78 | 4,0 | 4,1 | 2,8 | 16,68 | 17,94 | | 22,8 | 22,8 | 4,32 | | 4,32 | 22,6 | 7,5 | 30,1 | 57,22 | 75,16 |
| 1КФ 61-1 | | | 1,6 | | 1,6 | 4,06 | 0,8 | 3,3 | | | 8,16 | 9,28 | 9,6 | 4,8 | 14,4 | 5,6 | 4,2 | 9,8 | | | | 24,2 | 33,96 |
| К72-4А<br>К72-6А | 0,8 | | | 2,78 | 3,58 | | 8,8 | | | 5,6 | 14,4 | 17,98 | | 27,6 | 27,6 | | | | | | | 27,6 | 45,58 |
| К72-4Б<br>К72-6Б | 0,8 | | | 2,78 | 3,58 | | 8,8 | | | 5,6 | 14,4 | 17,98 | | 27,6 | 27,6 | | | | | | | 27,6 | 45,58 |
| К72-4В<br>К72-6В | 0,8 | | | 2,78 | 3,58 | | 6,0 | | | 5,6 | 11,6 | 15,18 | | 18,4 | 18,4 | | | | | | | 18,4 | 33,58 |
| 6КФ 85-1 | | | | 3,2 | 3,2 | 4,1 | 1,66 | 5,7 | | | 11,7 | 14,86 | 9,6 | 9,6 | 19,2 | 8,4 | 4,2 | 12,6 | | | | 31,8 | 46,66 |
| 6КФ 85-1 | | | | 3,2 | 3,2 | 8,2 | | | | | 8,2 | 11,4 | 3,9 | 9,3 | 13,2 | | 4,2 | 4,2 | | | | 17,4 | 28,8 |

Альбом 5

Инв. № подл. | Подпись и дата | Взам. инв. №

| | | | |
|---|---|---|---|
| Нач. отд. | Миллер | | |
| Н. контр. | Васильева | | 05.89 |
| Гл. спец. | Платников | | |
| Зав. гр. | Васильева | | |
| Инж. ПК | Кенig | | 08.89 |

ТП 903-1-272.89 - КЖИ.ОП

Колонны. Ведомость расхода стали

| Стадия | Масса | Масштаб |
|---|---|---|
| Р | | |
| Лист | Листов | |

Госстрой СССР Казахский Сантехпроект

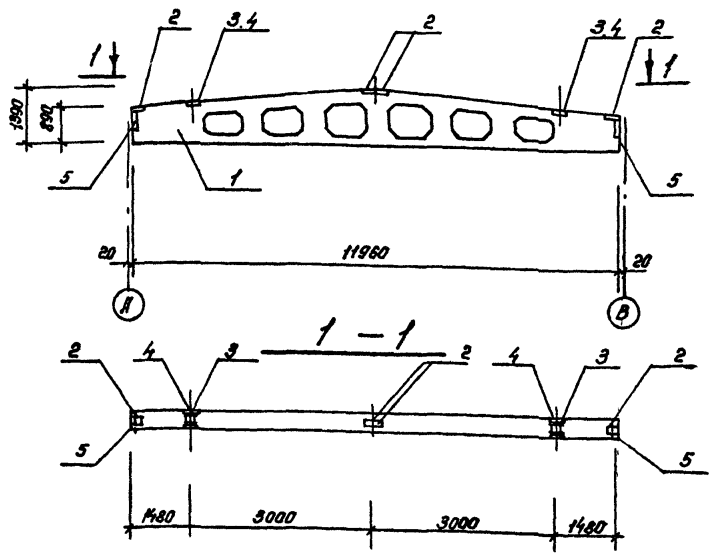


| Формат | Зона | Позиция | Обозначение | Наименование | Кол-во | Примечание |
|---|---|---|---|---|---|---|
| | | | | Документация | | |
| | | | 1.462.1-3/80.1-ТО | Техническое описание | | |
| | | | | Сборочные единицы | | |
| | | | | для I-II района | | |
| | | 1 | 1.462.1-3/80.1-1-14 | Балка 1БДР-12-3АIVт | 1 | |
| | | | | для III; IV района | | |
| | | 1 | 1.462.1-3/80.1-1-15 | Балка 1БДР 12-4АIVт | 1 | |
| | | | | | | |
| | | | | Изделия закладные | | |
| | | 2 | 1.400-6/76 Вып.1 | М4-1-2 | 4 | 1,4кг |
| | | 3 | То же | М4-3-3 | 2 | 2,4кг |
| | | 4 | | М4-22 | 2 | 5,8кг |
| | | 5 | | М1-5-1 | 2 | 8,4кг |

## Ведомость расхода стали на дополнительные закладные изделия на один элемент, кг.

| Марка элемента | Изделия закладные | | | | | | | | | | Общий расход |
|---|---|---|---|---|---|---|---|---|---|---|---|
| | Арматура класса A III | | | | | Прокат марки Вст 3 кп 2 | | | | | |
| | Гост 5781-82* | | | | | Гост 8509-86 | Гост 19903-74* | | | | |
| | Ф8 | Ф10 | Ф14 | | Итого | ∠100×10 | | -140×6 | 190×6 | -200×10 | Итого |
| 1БДР 12-3АIVт-а | 1,6 | 0,4 | 4,6 | | 6,6 | 10,4 | | 5,2 | 4,4 | 12,2 | 32,2 | 38,8 |
| 1БДР 12-4АIVт-а | 1,6 | 0,4 | 4,6 | | 6,6 | 10,4 | | 5,2 | 4,4 | 12,2 | 32,2 | 38,8 |

| | | | |
|---|---|---|---|
| Нач.отд. | Миллер | | |
| Н.контр. | Васильева | | 05.89 |
| Гл.спец. | Плотников | | |
| Зав.гр. | Васильева | | |
| Инж.IIк. | Орехова | | 11.89 |

ТП 903-1-272.89 -КЖ.И.012

Балка покрытия
1БДР 12-3АIVт-а
1БДР 12-4АIVт-а

| Стадия | Масса | Масштаб |
|---|---|---|
| Р | 4700 кг. | |
| Лист | Листов | |

Госстрой СССР
Казахский Сантехпроект

Инв.№ подл. | Подпись и дата | Взам.инв.№

Альбом 5

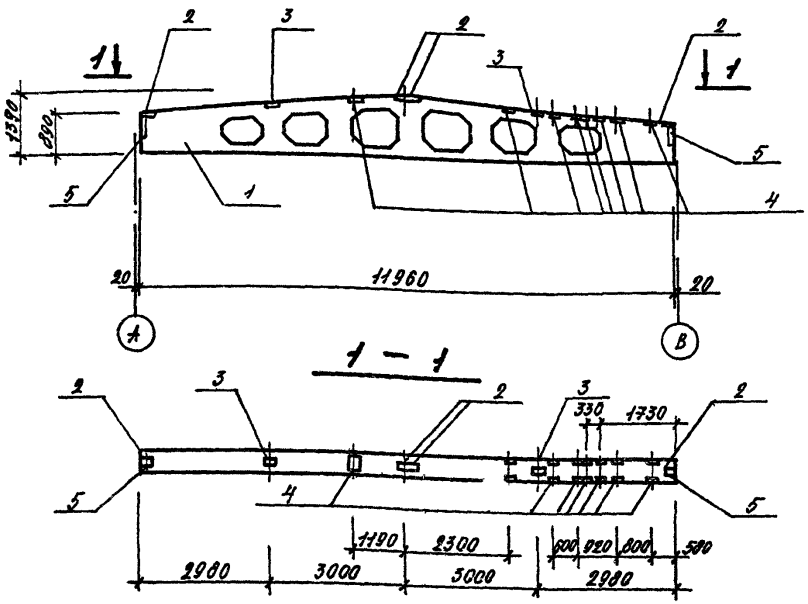


| Формат | Зона | Позиция | Обозначение | Наименование | Кол. | Примечание |
|---|---|---|---|---|---|---|
| | | | | Документация | | |
| | | | 1462.1-3/80.1-ТО | Техническое описание | | |
| | | | | Сборочные единицы | | |
| | | | | для I и II районов | | |
| | | 1 | 1.462.1-3/80.1-1-15 | Балка 1БДР12-5АIVТ | 1 | |
| | | | | для III и IV районов | | |
| | | 1 | 1.462.1-3/80.1-1-18 | Балка 1БДР12-8АIVТ | 1 | |
| | | | | | | |
| | | | | Изделия закладные | | |
| | | 2 | 1.400-6/76 Вып.1 | М4-1-2 | 4 | 1.4 кг |
| | | 3 | То же | М4-3-3 | 2 | 2.4 кг |
| | | 4 | " | М4-22 | 8 | 5.8 кг |
| | | 5 | " | М4-10 | 2 | 4.0 кг |

## Ведомость расхода стали на дополнительные закладные изделия на один элемент, кг

| Марка элемента | Изделия закладные | | | | | | | | | | | Общий расход |
|---|---|---|---|---|---|---|---|---|---|---|---|---|
| | Арматура класса A III, ГОСТ 5781-82* | | | | | Прокат марки Вст3кп2, ГОСТ 8509-86 | | ГОСТ 19903-74* | | | | |
| | ф8 | ф10 | | | Итого | L-40×4 | 80×7 | 140×6 | 190×6 | | Итого | |
| 1БДР12-5АIVТ-а | 4.8 | 2.0 | | | 6.8 | 41.0 | 6.8 | 5.2 | 4.4 | | 58.0 | 63.6 |
| 1БДР12-8АIVТ-а | 4.8 | 2.0 | | | 6.8 | 41.0 | 6.8 | 5.2 | 4.4 | | 58.0 | 63.6 |

| | | |
|---|---|---|
| Нач. отд. | Миллер | |
| Н. контр. | Васильева | |
| Гл. спец. | Плотников | |
| Рук. гр. | Васильева | |
| Инж. II к. | Орехова | |

ТП 903-1-272.89 -КЖ.Ж.013

Балка покрытия 1БДР12-5АIVТ-а 1БДР12-8АIVТ-а

| Стадия | Масса | Масштаб |
|---|---|---|
| Р | 4700 кг | |

| Лист | Листов |
|---|---|
| | |

Госстрой СССР Казахский Сантехпроект

Инв. № подл. | Подпись и дата | Взам. инв. №

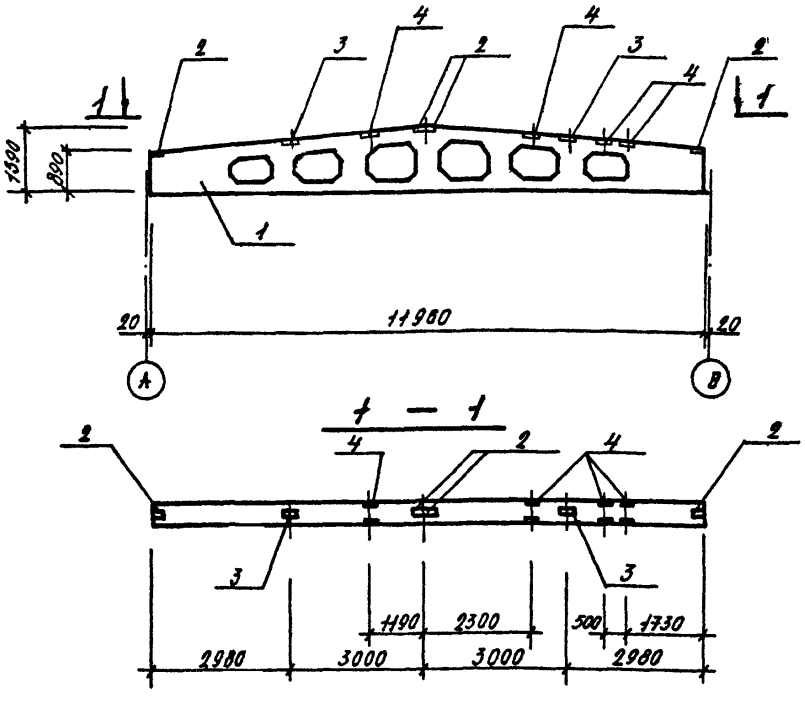


| Формат | Зона | Позиция | Обозначение | Наименование | Кол-во | Примечание |
|---|---|---|---|---|---|---|
| | | | | Документация | | |
| | | | 1.462.1-3/80.1-ТО | Техническое описание | | |
| | | | | Сборочные единицы | | |
| | | | | для I и II районов | | |
| | | 1 | 1.462.1-3/80.1-1-13 | Балка 1БДР12-4АIVТ | 1 | |
| | | | | для III; IV районов | | |
| | | 1 | 1.462.1-3/80.1-1-14 | Балка 1БДР12-5АIVТ | 1 | |
| | | | | | | |
| | | | | Изделия закладные | | |
| | | 2 | 1.400-6/76 Вып.1 | М4-1-2 | 4 | 1.4 кг |
| | | 3 | То же | М4-3-3 | 2 | 2.4 кг |
| | | 4 | " | М4-22 | 4 | 5.8 кг |

## Ведомость расхода стали на дополнительные закладные изделия на один элемент, кг

| Марка элемента | Изделия закладные | | | | | | | | | | | Общий расход |
|---|---|---|---|---|---|---|---|---|---|---|---|---|
| | Арматура класса A III | | | | | Прокат марки Вст3кп2 | | | | | | |
| | ГОСТ 5781-82* | | | | | ГОСТ 8509-86 | | ГОСТ 19903-74* | | | | |
| | ф8 | ф10 | | | Итого | L110×10 | | L140×6 | L90×6 | | Итого | |
| 1БДР12-4АIVТ-а | 2.4 | 0.8 | | | 3.2 | 20.8 | | 5.2 | 4.4 | | 26.0 | 33.6 |
| 1БДР12-5АIVТ-а | 2.4 | 0.8 | | | 3.2 | 20.8 | | 5.2 | 4.4 | | 26.0 | 33.6 |
| | | | | | | | | | | | | |

| | | |
|---|---|---|
| Нач. отд. | Миллер | |
| Н. контр. | Васильева | |
| Гл. спец. | Плотникова | |
| Зав. гр. | Васильева | |
| Инж. II к. | Орехова | |

ТП 903-1-272.89 -КЖ.Н.014

Балка покрытия
1БДР12-4АIVТ-а
1БДР12-5АIVТ-а

| Стадия | Масса | Масштаб |
|---|---|---|
| Р | 4700 кг | |
| Лист | Листов | |

Госстрой СССР
Казахский Сантехпроект

Инв. № подл. | Подпись и дата | Взам. инв. №

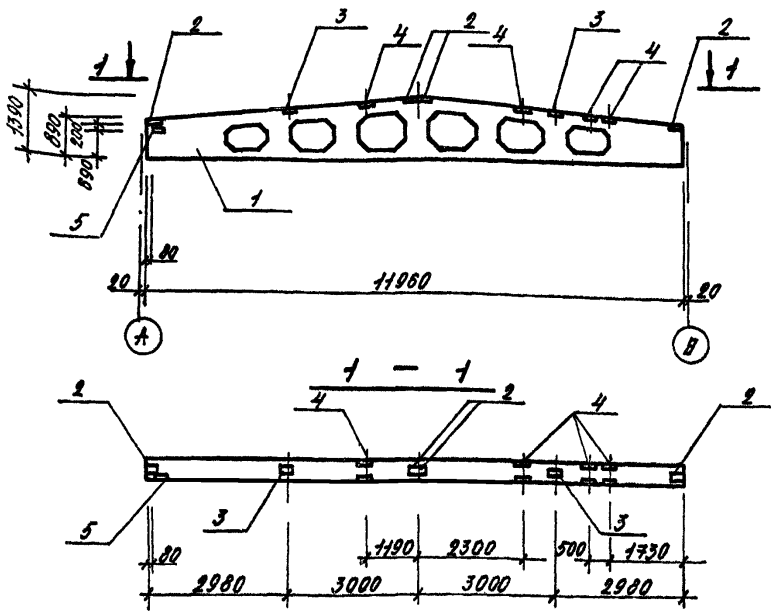


| Формат | Зона | Позиция | Обозначение | Наименование | Кол-во | Примечание |
|---|---|---|---|---|---|---|
| | | | | Документация | | |
| | | | 1.462.1-3/80.1-70 | Техническое описание | | |
| | | | | Сборочные единицы | | |
| | | | | для I и II района | | |
| | | 1 | 1.462.1-3/80.1-1-13 | Балка 1БДР12-4АIVТ | 1 | |
| | | | | для III и IV района | | |
| | | 1 | 1.462.1-3/80.1-1-14 | Балка 1БДР12-5АIVТ | 1 | |
| | | | | | | |
| | | | | Изделия закладные | | |
| | | 2 | 1.400-6/76 Вып.1 | М4-1-2 | 4 | 1.4 кг |
| | | 3 | То же | М4-3-3 | 2 | 2.4 кг |
| | | 4 | " | М4-22 | 4 | 5.8 кг |
| | | 5 | 1.400-15.1.210-16 | МН 204-2 | 1 | 6.9 кг |

## Ведомость расхода стали на дополнительные закладные изделия на один элемент, кг

| Марка элемента | Изделия закладные | | | | | | | | | | Общий расход |
|---|---|---|---|---|---|---|---|---|---|---|---|
| | Арматура класса A III ГОСТ 5781-82* | | | | | Прокат марки Вст3кп2 ГОСТ 8509-89 | ГОСТ 19903-74* | | | | |
| | ф6 | ф10 | ф12 | | Итого | L 140×10 | -140×6 | -190×6 | -200×14 | Итого | |
| 1БДР12-4АIVТ-а | 2.4 | 0.8 | 0.7 | | 3.9 | 20.8 | 5.2 | 4.4 | 6.2 | 36.6 | 39.3 |
| 1БДР12-5АIVТ-а | 2.4 | 0.8 | 0.7 | | 3.9 | 20.8 | 5.2 | 4.4 | 6.2 | 36.6 | 39.3 |

| | | |
|---|---|---|
| Нач. отд. | Мурадер | |
| Н. контр. | Васильева | |
| Гл. спец. | Пантикова | |
| Зав. гр. | Васильева | |
| Инж. К. | Орехова | |

ТП 903-1-272.89 -КЖ.К.015

Балка покрытия
1БДР12-4АIVТ-а
1БДР12-5АIVТ-а

| Стадия | Масса | Масштаб |
|---|---|---|
| Р | 4700 кг | |

Лист | Листов

Госстрой СССР
Казахский Сантехпроект

Инв. № подл. | Подпись и дата | Взам. инв. №

Альбом 5

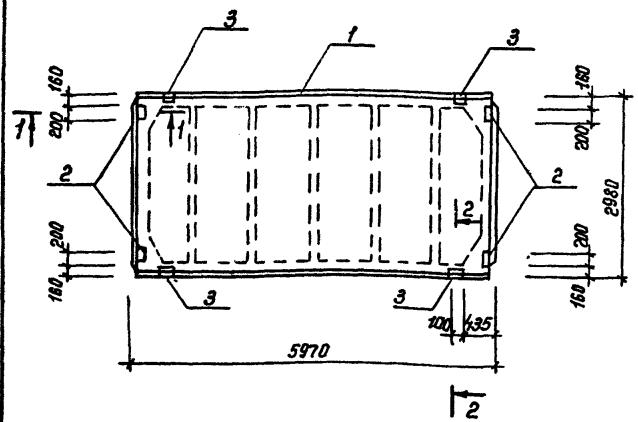


1-1

2-2 повернуто




| Формат | Зона | Поз. | Обозначение | Наименование | Кол. на исполнение ТП 903-1-272.89-КЖ.И.016 — | 01 | 02 | 03 | 04 | Примечание |
|---|---|---|---|---|---|---|---|---|---|---|
| | | | | Документация | | | | | | |
| | | | Гост 22701.0-77* 1.465.1-10/82.1-00 | Технические условия | | | | | | |
| | | | | Сборочные единицы | | | | | | |
| | | | | Плита покрытия | | | | | | |
| | | 1 | Гост 22701.1-77* | ПГ-2А IV Т | 1 | | | | | |
| | | | | ПГ-3А IV Т | | 1 | | | | |
| | | | Гост 22701.1-77* 1.465.1-10/82.1-01 | 1ПГ-2А IV Т-100ян-400м | | | 1 | | | |
| | | | | 1ПГ-3А IV Т-100ян-400м | | | | 1 | | |
| | | | | 1ПГ-5А IV Т-100ян-400м | | | | | 1 | |
| | | | | | | | | | | |
| | | | | Изделия закладные | | | | | | |
| | | 2 | Гост 22701.5-77* | М8 | 4 | 4 | 4 | 4 | 4 | 1,7 кг |
| | | 3 | Гост 22701.5-77* | М9 | 4 | 4 | 4 | 4 | 4 | 1,25 кг |

## Таблица исполнений

| Обозначение | Марка | | Масса, кг. |
|---|---|---|---|
| ТП 903-1-272.89-КЖ.И.016 | ПГ-2А IV Т-а | | 26 50 |
| -01 | ПГ-3А IV Т-а | | 26 50 |
| -02 | 1ПГ-2А IV Т-а-100ян-400м | | 3370 |
| -03 | 1ПГ-3А IV Т-а-100ян-400м | | 3370 |
| -04 | 1ПГ-5А IV Т-а-100ян-400м | | 3370 |

## Ведомость расхода стали на дополнительные закладные детали, кг.

| Марка элемента | Изделия закладные: Арматура класса А III, Гост 5781-82*: ф10 | ф14 | | Итого | Прокат марки Вст 3 кп 2, Гост 8509-86: ∠70×8 | Итого | Гост 103-76*: -б=8 | Итого | Всего | Общий расход |
|---|---|---|---|---|---|---|---|---|---|---|
| ПГ-2А IV Т-а | 2,8 | 0,4 | | 3,2 | 3,4 | 3,4 | 5,2 | 5,2 | 11,8 | 11,8 |
| ПГ-3А IV Т-а | 2,8 | 0,4 | | 3,2 | 3,4 | 3,4 | 5,2 | 5,2 | 11,8 | 11,8 |
| 1ПГ-2А IV Т-а-100ян-400м | 2,8 | 0,4 | | 3,2 | 3,4 | 3,4 | 5,2 | 5,2 | 11,8 | 11,8 |
| 1ПГ-3А IV Т-а-100ян-400м | 2,8 | 0,4 | | 3,2 | 3,4 | 3,4 | 5,2 | 5,2 | 11,8 | 11,8 |
| 1ПГ-5А IV Т-а-100ян-400м | 2,8 | 0,4 | | 3,2 | 3,4 | 3,4 | 5,2 | 5,2 | 11,8 | 11,8 |

Взам. инв. № | Подпись и дата | Инв. № подл.

| | | | |
|---|---|---|---|
| Нач.отд. | Миллер | | |
| Н.контр. | Васильева | | 05.89 |
| Гл.спец | Плотников | | |
| Зав.гр. | Васильева | | |
| Инж. III к | Кениг | | 03.89 |

ТП 903-1-272.89 -КЖ.И.016

Плиты покрытия (см таблицу исполнений)

| Стадия | Масса | Масштаб |
|---|---|---|
| Р | см. таблицу исполнений | |
| Лист | Листов | |

ГОССТРОЙ СССР
КАЗАХСКИЙ САНТЕХПРОЕКТ

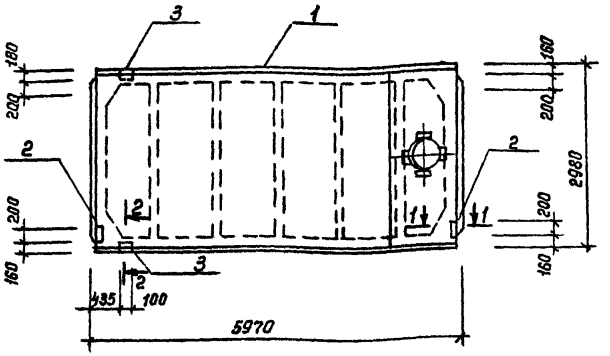


| Формат | Зона | Поз. | Обозначение | Наименование | Кол. на исполнение ТП903-1-272.89-КЖИ.017 — | 01 | | | | Примечан. |
|---|---|---|---|---|---|---|---|---|---|---|
| | | | | Документация | | | | | | |
| | | | ГОСТ 22701.0-77* 1.465.1-1П/82.1-00 | Технические условия | X | X | | | | |
| | | | | Сборочные единицы | | | | | | |
| | | | | Плита покрытия | | | | | | |
| | | 1 | ГОСТ 22701.1-77* 1.465.1-10/82 1-07 | 1П87-2АIVТ – 100ян-400т | 1 | | | | | |
| | | | | 1П87-3АIVТ – 100ян-400т | | 1 | | | | |
| | | | | Изделия закладные | | | | | | |
| | | 2 | ГОСТ 22701.5-77* | М8 | 2 | 2 | | | | 1,7 кг. |
| | | 3 | ГОСТ 22701.5-77* | М9 | 2 | 2 | | | | 1,25 кг. |

Таблица исполнений

| Обозначение | Марка | | |
|---|---|---|---|
| ТП903-1-272.89 – КЖИ.017 | 1П87-2АIVТ-С-100ян-400т | | |
| -01 | 1П87-3АIVТ-С-100ян-400т | | |
| | | | |

Ведомость расхода стали на дополнительные закладные изделия, кг

| Марка элемента | Изделия закладные | | | | | | | | Всего | Общий расход |
|---|---|---|---|---|---|---|---|---|---|---|
| | Арматура класса AIII ГОСТ 5781-82* | | | | Прокат марки Вст3кп2 ГОСТ 8509-86 | | ГОСТ 103-76* | | | |
| | ф10 | ф14 | | Итого | L70×8 | | -δ=8 | | | |
| 1П87-2АIVТ-С-100ян-400т | 1,4 | 0,2 | | 1,6 | 1,7 | | 2,6 | | 5,9 | 5,9 |
| 1П87-3АIVТ-С-100ян-400т | 1,4 | 0,2 | | 1,6 | 1,7 | | 2,6 | | 5,9 | 5,9 |

| | | | |
|---|---|---|---|
| Нач.отд. | Миллер | | |
| Н.контр. | Васильева | | 05.89 |
| Гл.спец. | Платников | | |
| Зав.гр. | Васильева | | |
| Инж.Пк. | Кенигг | | 03.89 |

ТП 903-1-272.89 -КЖИ.017

Плита покрытия (см. таблицу исполнений)

| Стадия | Масса | Масштаб |
|---|---|---|
| Р. | 3780 кг. | |
| Лист | Листов | |

Госстрой СССР Казахский Гантехпроект

Инв. № подл. | Подпись и дата | Взам. инв. №

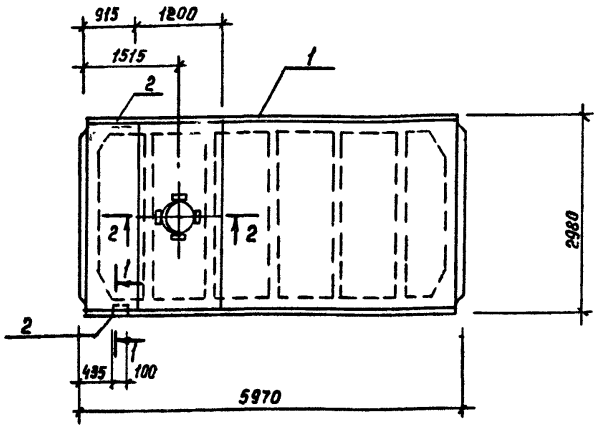


1—1

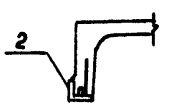


2—2

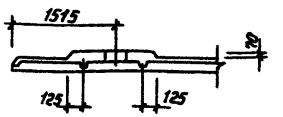


| Формат | Зона | Поз. | Обозначение | Наименование | Кол. на исполнение тп 903-1-272.89-КЖИ 018 — | 01 | | | | Примечан. |
|---|---|---|---|---|---|---|---|---|---|---|
| | | | | Документация | | | | | | |
| | | | ГОСТ 22701.0-77* 1.465.1-10/82.1-00 | Технические условия | | | | | | |
| | | | | Сборочные единицы | | | | | | |
| | | | | Плита покрытия | | | | | | |
| | | 1 | ГОСТ 22701.1-77* 1.465.1-10/82.1-07 | 1ПВ4-3АIVт-100Ян-400м | 1 | | | | | |
| | | | | 1ПВ4-5АIVт-100Ян-400м | | 1 | | | | |
| | | | | Изделие закладное | | | | | | |
| | | 2 | ГОСТ 22701.5-77* | М9 | 2 | 2 | | | | 1,25кг. |

Таблица исполнений

| Обозначение | Марка | | |
|---|---|---|---|
| тп 903-1-272.89 — КЖИ 018 | 1ПВ4-3АIVт-б-100Ян-400м | | |
| — 01 | 1ПВ4-5АIVт-а-100Ян-400м | | |
| | | | |

Ведомость расхода стали на дополнительные закладные детали, кг.

| Марка элемента | Изделия закладные | | | | | | | | Всего | Общий расход |
|---|---|---|---|---|---|---|---|---|---|---|
| | Арматура класса AIII Гост 5781-82* | | | | Прокат марки Вст3кп2 ГОСТ 8509-86 | | | | | |
| | ф10 | ф14 | | итого | <10>8 | | | итого | | |
| 1ПВ4-3АIVтс-100Ян-400м | 0,6 | 0,2 | | 0,8 | 1,7 | | | 1,7 | 2,5 | 2,5 |
| 1ПВ4-5АIVтс-100Ян-400м | 0,6 | 0,2 | | 0,8 | 1,7 | | | 1,7 | 2,5 | 2,5 |

| | | | |
|---|---|---|---|
| Нач.отд. | Миллер | | |
| Н.контр. | Васильева | | |
| Гл.спец. | Плотников | | |
| Зав.гр. | Васильева | | |
| Инж.III к. | Кенига | | 03.89 |

тп 903-1-272.89 -КЖИ 018

Плита покрытия (см. таблицу исполнений)

| Стадия | Масса | Масштаб |
|---|---|---|
| Р. | 3880 кг | |
| Лист | Листов | |

Госстрой СССР. Казахский "Сантехпроект"

Инв. № подл. | Подпись и дата | Взам. инв. №

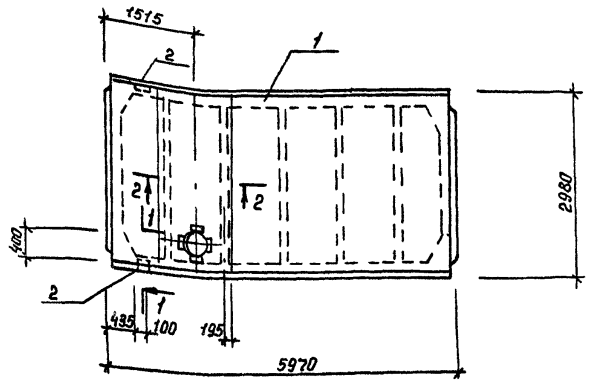


| Формат | Зона | Поз. | Обозначение | Наименование | Кол. на исполнение ТП 903-1-272.89-КЖ.И.019 — | 01 | | | Примечан. |
|---|---|---|---|---|---|---|---|---|---|
| | | | | Документация | | | | | |
| | | | Гост 22701.0-77* 1465.1-10/82.1-00 | Технические условия | X | X | | | |
| | | | | Сборочные единицы | | | | | |
| | | | | Плита покрытия | | | | | |
| | | 1 | Гост 22701.1-77* 1465.1-10/82.1-07 | 1П84-3АIVТ-100Ян-400т | 1 | | | | |
| | | | | 1П84-5АIVТ-100Ян-400т | | 1 | | | |
| | | | | Каркас | X | X | | | |
| | | | | Изделие закладное | | | | | |
| | | 2 | Гост 22701.5-77* | т9 | 2 | 2 | | | 1,25 кг. |

1 — 1




2 — 2

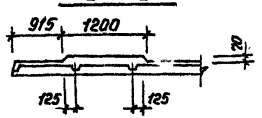


## Таблица исполнений

| Обозначение | Марка | | |
|---|---|---|---|
| ТП 903-1-272.89 -КЖ.И.019 | 1П84-3АIVТа-100Ян-400т | | |
| -01 | 1П84-5АIVТ-0-100Ян-400т | | |
| | | | |

## Ведомость расхода стали на дополнительные закладные изделия, кг.

| Марка элемента | Изделия закладные: Арматура класса AIII Гост 5781-82* ф10 | ф14 | | итого | Прокат марки Вст3кп2 Гост 8509-76* ∠70×8 | итого | | | Всего | Общий расход |
|---|---|---|---|---|---|---|---|---|---|---|
| 1П84-3АIVТ-0-100Ян-400т | 0,6 | 0,2 | | 0,8 | 1,7 | 1,7 | | | 2,5 | 2,5 |
| 1П84-5АIVТ-0-100Ян-400т | 0,6 | 0,2 | | 0,8 | 1,7 | 1,7 | | | 2,5 | 2,5 |
| | | | | | | | | | | |
| | | | | | | | | | | |
| | | | | | | | | | | |
| | | | | | | | | | | |
| | | | | | | | | | | |

Инв. № подл. | Подпись и дата | Взам. инв. №

| | | | |
|---|---|---|---|
| Нач. отд. | Миллер | | 05.89 |
| Н. контр. | Васильева | | |
| Гл. спец. | Плотников | | |
| Зав. гр. | Васильева | | |
| Инж. IIк | Кенге | | 08.89 |

ТП 903-1-272.89 -КЖ.И.019

Плита покрытия (см. таблицу исполнений)

| Стадия | Масса | Масштаб |
|---|---|---|
| Р. | 3880кг. | |
| Лист | Листов | |

Госстрой СССР. Казахский Сантехпроект

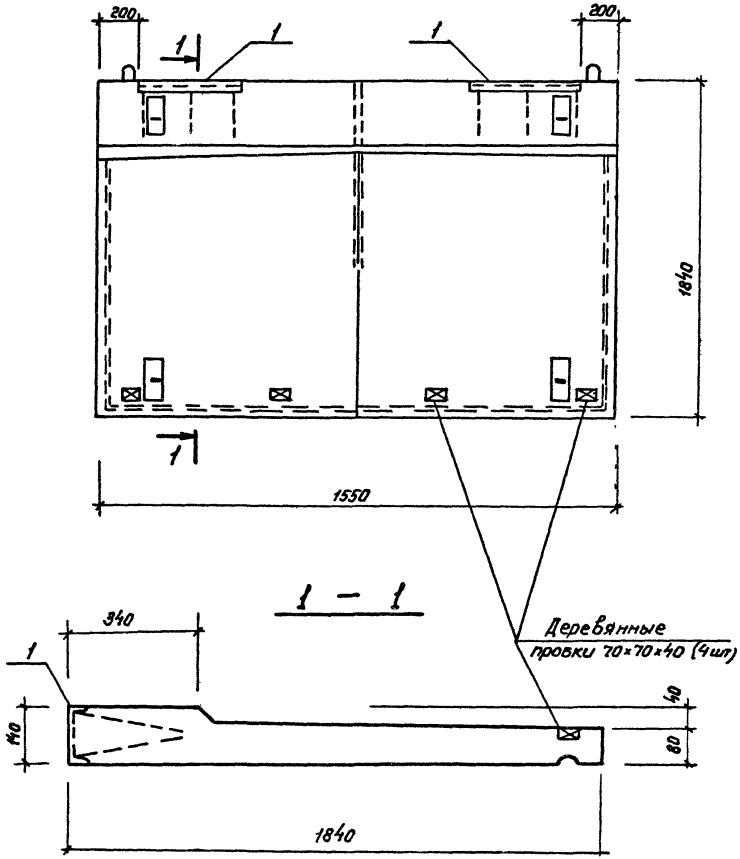


| Формат | Зона | Позиция | Обозначение | Наименование | Кол-во | Примечание |
|---|---|---|---|---|---|---|
| | | | | Документация | | |
| | | | 1.238-1-1/0000 ТО | Техническое описание | | |
| | | | | Сборочные единицы | | |
| | | | 1.238-1-1/4000 | Козырек КВ-16 | 1 | |
| | | | | Изделия закладные | | |
| | | 1 | 3.400-6/76 | МИ 4-13 | 2 | 4,4кг. |

Ведомость расхода стали на дополнительные закладные изделия на один элемент, кг.

| Марка элемента | Изделия закладные | | | | | | | Общий расход |
|---|---|---|---|---|---|---|---|---|
| | Арматура класса | | | | Прокат марки | | | |
| | AIII | | | | Вст 3 кп 2 | | | |
| | Гост 5781-82* | | | | Гост 8240-72* | | | |
| | Ф8 | | | итого | С14 | | итого | |
| КВ-16а | 1,4 | | | 1,4 | 7,4 | | 7,4 | 8,8 |
| | | | | | | | | |

| | | | |
|---|---|---|---|
| Нач.отд | Миллер | | |
| Н.контр | Васильева | | 05.89 |
| Гл.спец. | Плотников | | |
| Зав.гр | Васильева | | |
| Инж-к | Орехова | | 05.89 |

тп 903-1-272.89 — КЖИ.020

| Стадия | Масса | Масштаб |
|---|---|---|
| Р | 750кг. | |
| Лист | Листов | |

Госстрой СССР Казахский Сантехпроект

Инв.№подл. | Подпись и дата | Взам.инв.№

Альбом 5

## Рис. 1

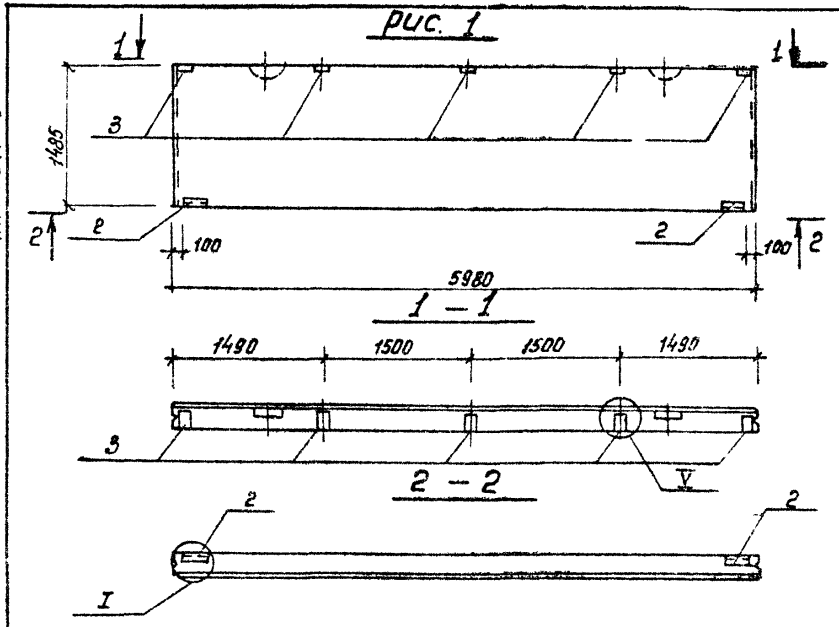


## Рис. 2

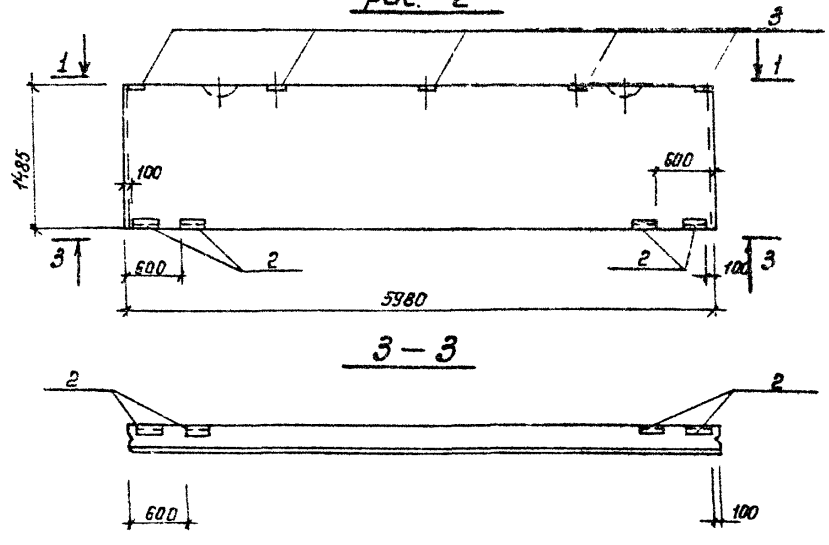


| Формат | Зона | Поз | Обозначение | Наименование | Кол-во на исп. — | 01 | 02 | 03 | 04 | 05 |
|---|---|---|---|---|---|---|---|---|---|---|
| | | | | Документация | | | | | | |
| А | | | Т.П.903-1-272.89 -КЖИ-ТУ | Технические условия | | | | | | |
| | | | 1.030.1-1.0-3-0100 лист 9 | Узлы I, V | | | | | | |
| | | | ТП 903-1-272.89 -КЖ.И.033 | Ведомость расхода стали | | | | | | |
| | | | | Стеновая панель | | | | | | |
| | | 1 | 1.030.1-1.1-1 06-02 | ПС60.15.2.0-4л | 1 | | | 1 | | |
| | | | 1.030.1-1.1-1 06-05 | ПС60.15.2.5-5л | | 1 | | | 1 | |
| | | | 1.030.1-1.1-1 06-05 | ПС60.15.2.5-5л | | | 1 | | | 1 |
| | | | | Изделие закладное | | | | | | |
| | | 2 | 1.030.1-11-3-30 | М2 | 2 | 2 | 2 | 4 | 4 | 4 |
| | | 3 | 1.030.1-1.1-3-33 | М15 | 5 | 5 | 5 | 5 | 5 | 5 |

| Обозначение | Марка | Рис. | | Масса |
|---|---|---|---|---|
| Т.П.903-1-272.89-КЖИ.021 | ПС60.15.2.0-4л-а | 1 | | 2550 кг |
| Т.П. -01 | ПС60.15.2.5-5л-а | 1 | | 3130 кг. |
| Т.П. -02 | ПС60.15.2.5-5л-а | 1 | | 2670 кг. |
| Т.П. -03 | ПС60.15.2.0-4л-б | 2 | | 2550 кг. |
| Т.П. -04 | ПС60.15.2.5-5л-б | 2 | | 3130 кг |
| Т.П. -05 | ПС60.15.2.5-5л-б | 2 | | 2670 кг. |

| | | |
|---|---|---|
| Нач.отд. | Миллер | |
| Н.контр. | Васильева | 05.89 |
| Гл.констр. | Плотников | |
| Зав.лр. | Васильева | |
| Инженер. | Крикавцова | |

ТП 903-1-272.89 -КЖ.И.021

Стеновые панели (см. таблицу исполнений)

| Стадия | Масса | Масштаб |
|---|---|---|
| Р. | стали исполн | |
| Лист | Листов | |

Госстрой СССР Казахский Сантехпроект

Формат А3

Взам. инв.№ | Подп. и дата | Инв.№ подл.

Альбом 5

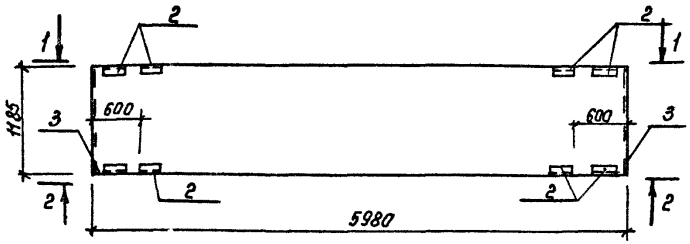


1—1

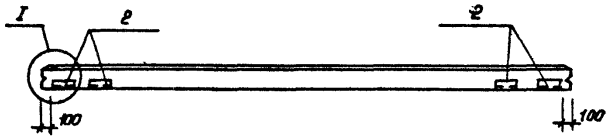


2—2

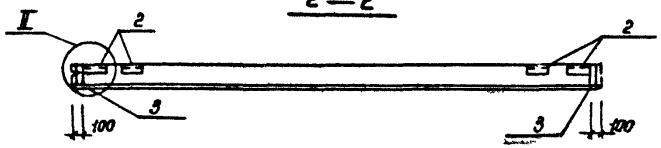


| Формат | Зона | Поз. | Обозначение | Наименование | кол-во на исполнение | | | | | | Прим. |
|---|---|---|---|---|---|---|---|---|---|---|---|
| | | | | | | 01 | 02 | 03 | 04 | 05 | |
| | | | | Документация | | | | | | | |
| | | | т.п.903-1-272.89-К.Ж.И. ТУ | Технические условия | X | X | X | X | X | X | |
| | | | 1.030 1-1.0-3-0100 лист 9 | Узлы I, II | X | X | X | X | X | X | |
| | | | тп903-1-272.89-К.Ж.И. 0.33 | Ведомость расхода стали | X | X | X | X | X | X | |
| | | | | | | | | | | | |
| | | | | Стеновая панель | | | | | | | |
| | | 1 | 1.030.1-1.1-1 05-01 | ПС 60 12.2.0-4л | 1 | | | | | | |
| | | | -04 | ПС 60. 12 2.5-5л | | 1 | | | | | |
| | | | -04 | ПС 60. 12. 2.5-5л | | | 1 | | | | |
| | | | | | | | | | | | |
| | | | | Изделие закладное | | | | | | | |
| | | 2 | 1.030.1-1.1-3-30-01 | М2 | 8 | 8 | 8 | | | | |
| | | 3 | 1.030.1-1.1-3-33 | М6 | 2 | 2 | 2 | | | | |
| | | | | | | | | | | | |

## Таблица исполнений

| Обозначение | Марка | | | Масса кг. |
|---|---|---|---|---|
| тп.903-1-272.89-КЖ И.022 | ПС 60.12. 2.0-4л-О | | | 2040 |
| -01 | ПС 60.12. 2.5-5л-О | | | 2500 |
| -02 | ПС 60. 12. 2.5-5л-О | | | 2130 |
| | | | | |

Инв. № подл. | Подп. и дата | Взам. инв. №

| | | |
|---|---|---|
| Нач. отд | Миллер | |
| Н. контр | Васильева | |
| Гл. конст. | Плотников | |
| Зав. гр | Васильева | |
| Инжен. | Крюковцова | |

тп 903-1-272.89 -К.Ж.И. 022

Стеновые панели (см. таблицу исполнений)

| Стадия | Масса | Масштаб |
|---|---|---|
| Р. | см. таб. исполн. | |
| Лист | Листов | |

Госстрой СССР
Казахский Сантехпроект

Формат А3

Альбом 5

Рис. 1

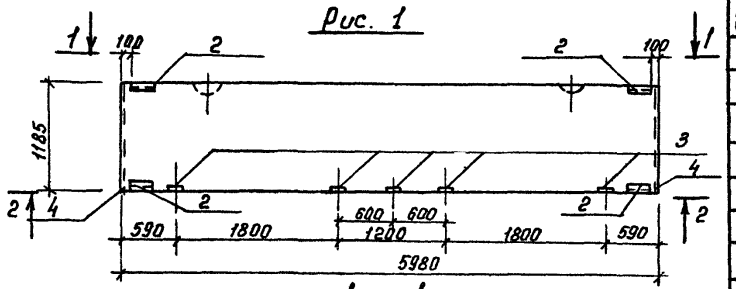


1 — 1

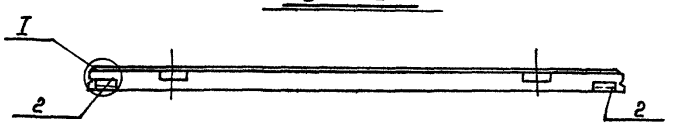


2 — 2

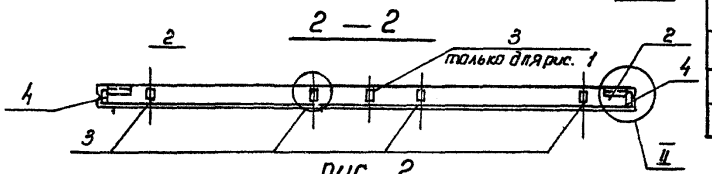


рис. 2

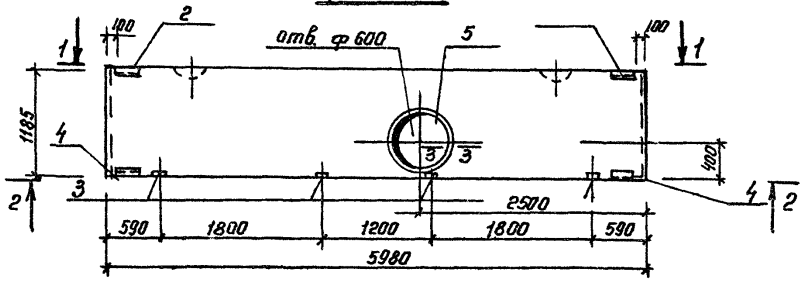


3 — 3

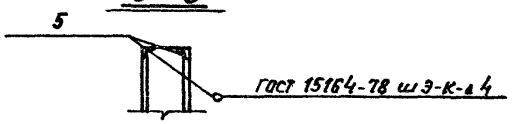


| форм. | Зона | Поз. | Обозначение | Наименование | Кол-во на исполн. | 01 | 02 | 03 | 04 | 05 |
|---|---|---|---|---|---|---|---|---|---|---|
| | | | | Документация | | | | | | |
| | | | т.п 903-1-272.89-кж и.-ТУ | Технические условия | X | X | X | X | X | X |
| | | | 1.030 1-1.0-3-0100 лист 9 | Узлы I, II, V | X | X | X | X | X | X |
| | | | тп 903-1-272.89-кж.и. 033 | Ведомость расхода стали | X | X | X | X | X | X |
| | | | | | | | | | | |
| | | | | Стеновая панель | | | | | | |
| | | 1 | 1.030 1-1.1-1 05-01 | ПС 60.12.20-4л | 1 | | | 1 | | |
| | | | -04 | ПС 60.12.2.5-5л | | 1 | | | 1 | |
| | | | -04 | ПС 60.12.2.5-5л. | | | 1 | | | 1 |
| | | | | | | | | | | |
| | | | | Изделие закладное | | | | | | |
| | | 2 | 1.030. 1-1 1-3-30-01 | М2 | 4 | 4 | 4 | 4 | 4 | 4 |
| | | 3 | 1.030. 1-1.1-3-36 | М9 | 5 | 5 | 5 | 4 | 4 | 4 |
| | | 4 | 1.030 1-1.1-3-33 | М6 | 2 | 2 | 2 | 2 | 2 | 2 |
| | | 5 | 1.400-15 вып. 1.730-07 | МН 783 | — | — | — | 2 | 2 | 2 |

Таблица исполнений

| Обозначение | Марка | Рис. | | Масса |
|---|---|---|---|---|
| т.п. 903-1-272.89-кж.и. 023 | ПС 60.12.2.0-4л.б | 1 | | 2040 |
| -01. | ПС 60.12.2.5-5л-б | 1 | | 2500 |
| -02 | ПС 60.12.2.5-5л-б | 1 | | 2130 |
| -03 | ПС 60.12.2.0 4л-в | 2 | | 2040 |
| -04 | ПС 60.12.2.5-5л-в | 2 | | 2500 |
| -05 | ПС 60.12.2.5-5л-в | 2 | | 2130 |

| | | |
|---|---|---|
| Нач.отд. | Миллер | |
| Н.контр. | Васильева | 5.89 |
| Гл.конст. | Плотников | |
| Зав.гр. | Васильева | |
| Инжен. | Крикавцова | |

тп 903-1-272.89 -кж.и. 023

Стеновые панели (см. таблицу исполнений)

| Стадия | Масса | Масштаб |
|---|---|---|
| Р. | см. таб. исполнений | |

Лист | Листов

ГОССТРОЙ СССР
КАЗАХСКИЙ САНТЕХПРОЕКТ

Инв. № подл. | Подп. и дата | Взам. инв. №

Формат А3

Альбом 5

Рис. 1

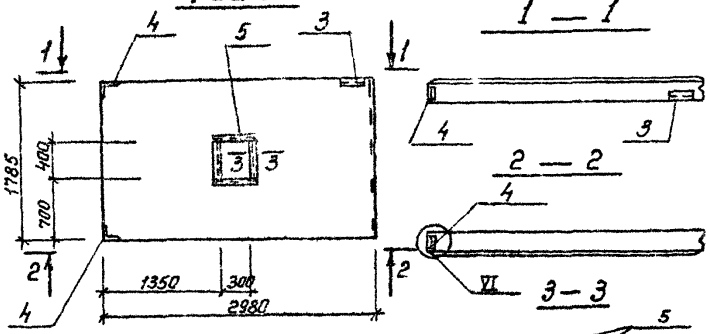


Рис. 2

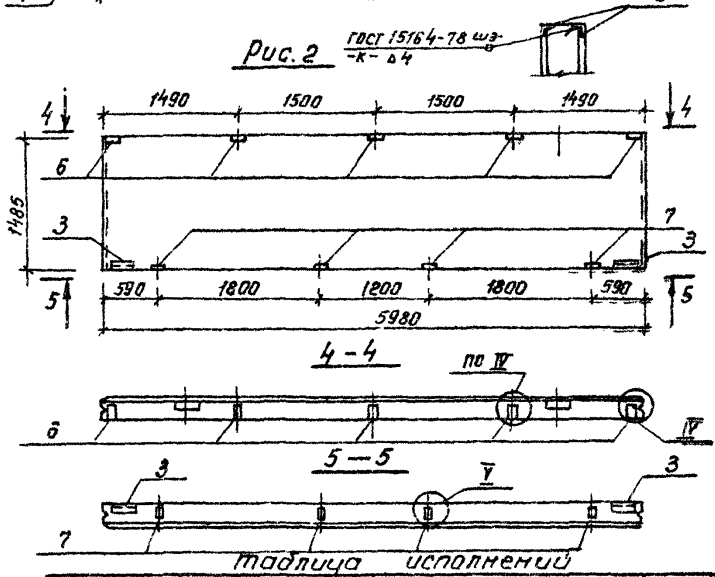


Таблица исполнений

| Фирма | Зона | Поз. | Обозначение | Наименование | Кол-во на исполнение | | | | | |
|---|---|---|---|---|---|---|---|---|---|---|
| | | | | | – | 01 | 02 | 03 | 04 | 05 |
| | | | | Документация | | | | | | |
| | | | Т.П 903-1-272.89-КЖ.И.-ТУ | Технические условия | | | | | | |
| | | | 1.030.1-1.0-3-0100 лист 9 | Узлы IV, V, VI | | | | | | |
| | | | ТП 903-1-272.89-КЖ И.-033 | Ведомость расхода стали | | | | | | |
| | | | | Стеновая панель | | | | | | |
| | | 1 | 1.030.1-1.1-103-04 | ПС 30.18.2.0-6л | 1 | | | | | |
| | | | -05 | ПС 30 18 2.0-6л | | 1 | | | | |
| | | | -05 | ПС 30 18 2.0-6л | | | 1 | | | |
| | | 2 | 1.030.1-1 1-1 06-02 | ПС 60.15.2.0-4л | | | | 1 | | |
| | | | -05 | ПС 60.15.25-5л | | | | | 1 | |
| | | | -05 | ПС 60.15 25-5л | | | | | | 1 |
| | | | | Изделие закладное | | | | | | |
| | | 3 | 1.030.1-1.1-3-30-01 | М2 | 1 | 1 | 1 | 2 | 2 | 2 |
| | | 4 | 1.030 1-1.1-3-33-01 | М 11 | 2 | 2 | 2 | — | — | — |
| | | 5 | 1400-19. Вып. 1 710-18 | МН 708-2 | 2 | 2 | 2 | — | — | — |
| | | 6 | 1.030.1-1.1-3-33-02 | М 15 | — | — | — | 5 | 5 | 5 |
| | | 7 | 1.030.1-1.1-3-36 | М9 | — | — | — | 4 | 4 | 4 |

| Обозначение | Марка | Рис | | Масса кг |
|---|---|---|---|---|
| ТП 903-1-272.89-КЖ.И 024 | ПС 30.18 2.0-6 л-а | 1 | | 1520 |
| -01 | ПС 30 18.25-6Л-а | 1 | | 1870 |
| -02 | ПС 30 18.25-6Л-а | 1 | | 1600 |
| -03 | ПС 60. 15 2.0-4Л-в | 2 | | 2550 |
| -04 | ПС 60. 15. 2.5-5Л-в | 2 | | 3130 |
| -05 | ПС 60. 15. 2.5-5Л-в | 2 | | 2670 |

| | | | |
|---|---|---|---|
| Нач.отд | Миллер | | |
| Н.контр. | Васильева | | 05.89 |
| Гл.конст. | Плотников | | |
| Зав.гр. | Васильева | | |
| Инжен. | Крюковцова | | |

ТП 903-1-272.89 – КЖ.И. 024

Стеновые панели (см. таблицу исполнений)

| Стадия | Масса | Масштаб |
|---|---|---|
| Р | См. таб. исполнений | |

Лист | Листов

ГОССТРОЙ СССР
КАЗАХСКИЙ САНТЕХПРОЕКТ

Формат А1

Инв.№ подл. | Подп. и дата | Взам. инв.№

Альбом 5

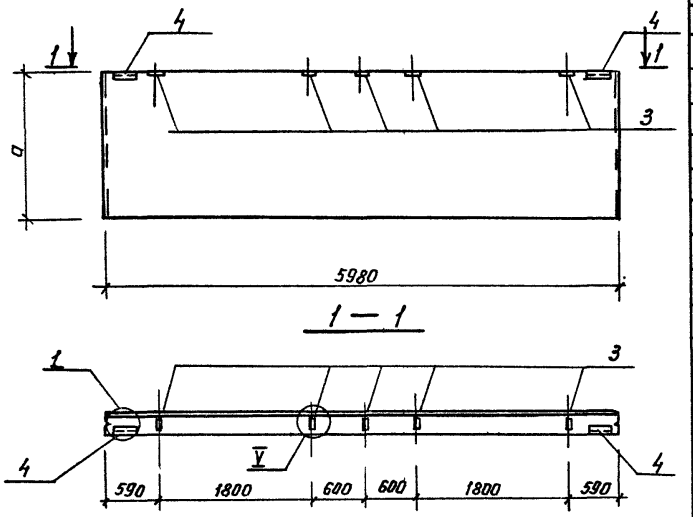


| Формат | Зона | Поз. | Обозначение | Наименование | Кол-во на исполнение — | 01 | 02 | 03 | 04 | 05 | Прим. |
|---|---|---|---|---|---|---|---|---|---|---|---|
| | | | | Документация | | | | | | | |
| | | | т.п.903-1-272.89 КЖ. И. ТУ | Технические условия | | | | | | | |
| | | | 1.030. 1-1. 0-3 - 0100 лист 9 | Узлы I, V | | | | | | | |
| | | | тп903-1-272.89 - КЖ.И 0 33 | Ведомость расхода стали | | | | | | | |
| | | | | | | | | | | | |
| | | | | Стеновая панель | | | | | | | |
| | | 1 | 1.030.1-1 1-1 05-01 | ПС60 12 2.0-4Л | 1 | | | | | | |
| | | | -04 | ПС60. 12. 2.5-5Л | | 1 | | | | | |
| | | | -04 | ПС60. 12.2.5-5Л | | | 1 | | | | |
| | | 2 | 1.030. 1-1. 1-1.07-02 | ПС60.18.2.0-4Л | | | | 1 | | | |
| | | | -06 | ПС60.18.2.5-4Л | | | | | 1 | | |
| | | | -06 | ПС60 18.2.5-4Л | | | | | | 1 | |
| | | | | | | | | | | | |
| | | | | Изделие закладное | | | | | | | |
| | | 3 | 1.030. 1-1.1-3-36 | М9 | 5 | 5 | 5 | 5 | 5 | 5 | |
| | | 4 | 1.030. 1-1.1-3-30-01 | М2 | 2 | 2 | 2 | 2 | 2 | 2 | |

## Таблица исполнений

| Обозначение | Марка | a мм | | Масса кг. |
|---|---|---|---|---|
| тп.903-1-272.89-КЖ.И.025 | ПС60 12. 2.0 - 4Л-2 | 1185 | | 2040 |
| -01 | ПС60.12. 2.5-5Л-2 | 1185 | | 2500 |
| -02 | ПС60 12. 2.5-5Л-2 | 1185 | | 2130 |
| -03 | ПС60. 18. 2.0 - 4Л-0 | 1785 | | 3060 |
| -04 | ПС60. 18 2.5-4Л-0 | 1785 | | 3760 |
| -05 | ПС60. 18 2.5 - 4Л-0 | 1785 | | 3210 |

| | | | |
|---|---|---|---|
| Нач.отд. | Миллер | | |
| Н.контр. | Васильева | | 25.89 |
| Гл.конст. | Плотников | | |
| Зав.гр. | Васильева | | |
| Инж.ен. | Криковцова | | |

тп 903-1-272.89 -КЖ.И. 025

Стеновые панели (см. таблицу исполнений)

| Стадия | Масса | Масшт |
|---|---|---|
| Р. | см.таб. исполнений | |
| Лист | Листов | |

Госстрой СССР
Казахский сантехпроект

Взам. инв.№ | Подп. и дата | Инв.№ подл.

Формат А3

Альбом 5

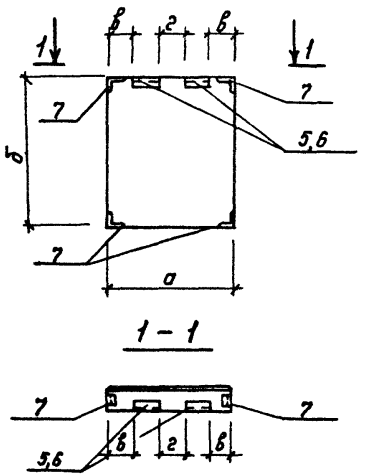


| Форм. | Зона | Поз. | Обозначение | Наименование | Количество на исполнение – | 01 | 02 | 03 | 04 | 05 | 06 | 07 | 08 | 09 | 10 | 11 | Примеч. |
|---|---|---|---|---|---|---|---|---|---|---|---|---|---|---|---|---|---|
| | | | | Документация | | | | | | | | | | | | | |
| | | | т.п.903-1-272.89-КЖ.И. ТУ | Технические условия | | | | | | | | | | | | | |
| | | | 1.030.1-1.0-3-0.100 лист 9 | Узлы | | | | | | | | | | | | | |
| | | | тп903-1-272.89-КЖ.И. 033 | Ведомость расхода стали | | | | | | | | | | | | | |
| | | | | Стеновая панель | | | | | | | | | | | | | |
| | | 1 | 1.030.1-1.1-1. 61 | 2ПС 12. 18 2.0-Л | 1 | | | | | | | | | | | | |
| | | | 1.030 1-1. 1-1. 61-01 | 2ПС 12. 18. 2.5-Л | | 1 | | | | | | | | | | | |
| | | | 1.030. 1-1. 1-1. 61-01 | 2ПС 12. 18. 2.5-Л | | | 1 | | | | | | | | | | |
| | | 2 | 1.030. 1-1. 1-1. 60 | 2ПС12. 12. 2.0-Л | | | | 1 | | | | | | | | | |
| | | | 1.030 1-1. 1-1. 60-01 | 2ПС 12. 12. 2.5-Л | | | | | 1 | | | | | | | | |
| | | | 1.030. 1-1. 1-1. 60-01 | 2ПС 12. 12. 2.5-Л | | | | | | 1 | | | | | | | |
| | | 3 | 1.030. 1-1. 1-1. 59 | 2ПС 6. 18. 2.0-Л | | | | | | | 1 | | | | | | |
| | | | 1.030. 1-1. 1-1. 59-01 | 2ПС 6. 18. 2.5-Л | | | | | | | | 1 | | | | | |
| | | | 1.030. 1-1. 1-1. 59-01 | 2ПС 6. 18 2.5-Л | | | | | | | | | 1 | | | | |
| | | 4 | 1. 030. 1-1. 1-1. 58 | 2ПС 6. 12. 20-Л | | | | | | | | | | 1 | | | |
| | | | 1.030 1-1. 1-1. 58-01 | 2ПС 6. 12. 2.5-Л | | | | | | | | | | | 1 | | |
| | | | 1.030.1- 1.1-1.58-01 | 2ПС 6. 12. 2.5-Л | | | | | | | | | | | | 1 | |
| | | | | Закладное изделие | | | | | | | | | | | | | |
| | | 5 | 1030.1-1.1-3-30 | М1 | — | — | — | — | — | — | 2 | 2 | 2 | 2 | 2 | 2 | |
| | | 6 | 1.030.1-1.1-3-30-01 | М2 | 2 | 2 | 2 | 2 | 2 | 2 | — | — | — | — | — | — | |
| | | 7 | 1.030.1-1.1-3-35-01 | М-11 | 4 | 4 | 4 | 4 | 4 | 4 | 4 | 4 | 4 | 4 | 4 | 4 | |

## Таблица исполнений

| Обозначение | Марка | а | б | в | г | | Масса кг. |
|---|---|---|---|---|---|---|---|
| т.п.903-1-272.89-КЖ.И. 026 | 2ПС 12.18.20-Л-а | 1180 | 1785 | 245 | 210 | | 600 |
| – 01 | 2ПС12. 18. 25-Л-а | 1180 | 1785 | 245 | 210 | | 740 |
| – 02 | 2ПС12.18.25-Л-а | 1180 | 1785 | 245 | 210 | | 630 |
| – 03 | 2.ПС 12.12.2.0-Л-а | 1180 | 1185 | 245 | 210 | | 400 |
| –04 | 2ПС 12.12.2.5-Л-а | 1180 | 1185 | 245 | 210 | | 490 |
| –05 | 2ПС12.12 2.5-Л-а | 1180 | 1185 | 245 | 210 | | 420 |
| – 06 | 2ПС6.18 20-Л-а | 580 | 1785 | 100 | 30 | | 300 |
| –07 | 2ПС6. 18. 25-Л-а | 580 | 1785 | 100 | 30 | | 370 |
| –08 | 2ПС6 18 2.5-Л-а | 580 | 1785 | 100 | 30 | | 320 |
| –09 | 2ПС6 12 2.0-Л-а | 580 | 1185 | 100 | 30 | | 200 |
| –10 | 2ПС6. 12 2.5-Л-а | 580 | 1185 | 100 | 30 | | 250 |
| 11 | 2ПС6 12 2.5-Л-а | 580 | 1185 | 100 | 30 | | 210 |

Инв. № подл. | Подп. и дата | Взам. инв. №

| | | |
|---|---|---|
| Нач.отд. | Миллер | |
| Н.контр. | Васильева | 05.89 |
| Гл.конст. | Плотников | |
| Зав.гр. | Васильева | |
| Инженер. | Крикавцова | |

тп 903-1-272.89 –КЖ.И. 026

Стеновые панели (см. таблицу исполнений)

| Стадия | Масса | Масшт. |
|---|---|---|
| Р | см. табл. исполнений | |
| Лист | Листов | |

Госстрой С.С.С.Р. Казэкский Сантехпроект

Формат А3

Альбом 5

Рис. 1

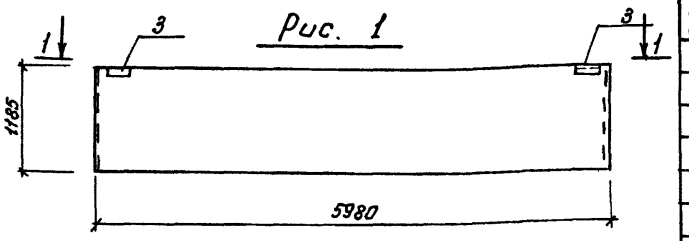


1 — 1

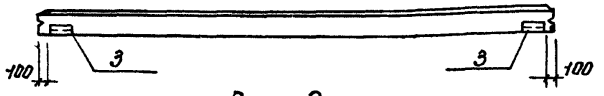


Рис. 2

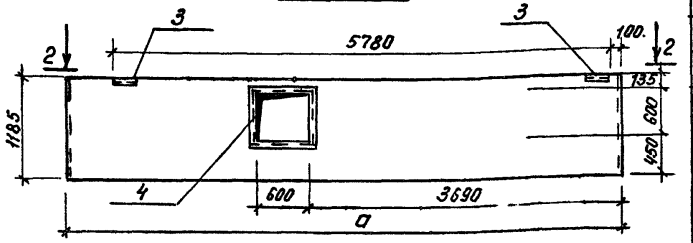


2 — 2

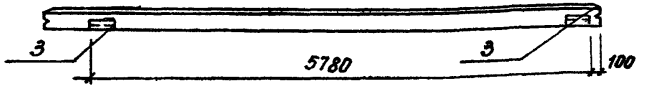


| формат | зона | поз. | Обозначение | Наименование | кол-во на исполнение — | 01 | 02 | 03 | 04 | 05 | примеч. |
|---|---|---|---|---|---|---|---|---|---|---|---|
| | | | | Документация | | | | | | | |
| | | | т.п 903-1-272.89-КЖ.И ТУ | Технические условия | X | X | X | X | X | X | |
| | | | 1.030 1-1. 0-3-0100 лист 9 | Узел I | X | X | X | X | X | X | |
| | | | т 903-1-272.89-кж и о 32 | Ведомость расхода стали | X | X | X | X | X | X | |
| | | | | Стеновая панель | | | | | | | |
| | | 1 | 1.030.1-1.1-1.05 | пс 60.12.2.0-2л | 1 | | | | | | |
| | | | -03 | пс 60.12.2.5-3л | | 1 | | | | | |
| | | | -03 | пс 60.12.2.5-3л | | | 1 | | | | |
| | | 2 | 1 030 1-1.1-1.15-03 | пс 62.5.12.2.0-2л | | | | 1 | | | |
| | | | 1.030.1-1.1-1.16-03 | пс 63.12.2.5-3л | | | | | 1 | | |
| | | | 1.030.1-1 1-1.16-03 | пс 63.12.2.5-3л | | | | | | 1 | |
| | | | | изделие закладное | | | | | | | |
| | | 3 | 1.030.1-1.1-3-30-01 | М 2 | 2 | 2 | 2 | 2 | 2 | 2 | |
| | | 4 | 1.400-15. Вып 1.110-37 | МН 706-2 | — | — | — | 2 | 2 | 2 | |

Таблица исполнений

| Обозначение | Марка | рис. | a | Масса кг. |
|---|---|---|---|---|
| т.п.903-1-272.89-КЖ.И. 027 | пс60.12.2.0-2л-Д | 1 | — | 2020 |
| -01 | пс60.12.2.5-3л-Д | 1 | — | 2490 |
| -02 | пс60.12.2.5-3л-Д | 1 | — | 2120 |
| -03 | пс62.5.12.2.0-2л-1-0 | 2 | 6230 | 2110 |
| -04 | пс63.12.2.5-3л-1-0 | 2 | 6280 | 2610 |
| -05 | пс63.12.2.5-3л-1-0 | 2 | 6280 | 2230 |

| | | |
|---|---|---|
| Нач.отд. | Миллер | |
| Н.контр. | Васильева | 05.89 |
| Гл.конст. | Плотников | |
| Зав.гр. | Васильева | |
| Инжен. | Крюковцова | |

тп 903-1-272.89 —КЖ.И. 02

Стеновые панели (см. таблицу исполнений)

| стадия | масса |
|---|---|
| Р. | см.таб. исполнений |

| лист | листов |
|---|---|

Госстрой СССР
КАЗАХСКИЙ САНТЕХПРОЕКТ

Формат А3

Взам. инв.№ | Подп. и дата | Инв.№ подл.

1602-08

Альбом 5

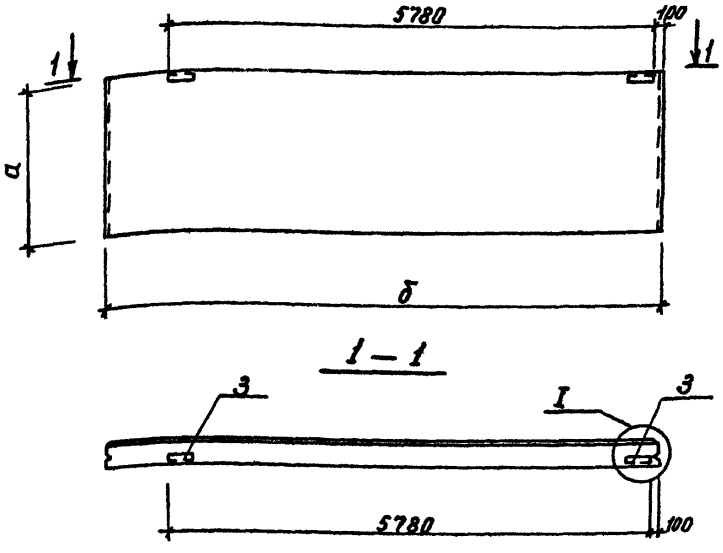


| Форм. | Зона | Поз. | Обозначение | Наименование | Кол-во на исполнение – | 01 | 02 | 03 | 04 | 05 | Примеч. |
|---|---|---|---|---|---|---|---|---|---|---|---|
| | | | | Документация | | | | | | | |
| | | | т.п 903-1-272.89 - КЖ.И. ТУ | Технические условия | X | X | X | X | X | X | |
| | | | 1.030.1-1.0-3-0100 лист 9 | Узел I | X | X | X | X | X | X | |
| | | | тп 903-1-272.89 - КЖ.И 0.33 | Ведомость расхода стали | X | X | X | X | X | X | |
| | | | | Стеновая панель | | | | | | | |
| | | 1. | 1.030.1-1. 1-1. 15-03 | пс 62.5. 12. 20-2л-1 | 1 | | | | | | |
| | | | 16-03 | пс 63.12.25 -3л-1 | | 1 | | | | | |
| | | | 16-03 | пс 63.12.25 -3л-1 | | | 1 | | | | |
| | | 2 | 1.030.1-1.1-1 16-07 | пс 62.5.18.2.0-3л-1 | | | | 1 | | | |
| | | | 16-06 | пс 63.18.2.5 - 2л-1 | | | | | 1 | | |
| | | | | пс 63.18.2.5 - 2л-1 | | | | | | 1 | |
| | | | | Изделие закладное | | | | | | | |
| | | 3 | 1.030.1-1.1-3-30-01 | м2 | 2 | 2 | 2 | 2 | 2 | 2 | |

## Таблица исполнений

| Обозначение | Марка | а | б | Масса кг. |
|---|---|---|---|---|
| т.п. 903-1-272.89-КЖ И.028 | пс 62.5. 12.20-2л-1-б | 1185 | 6230 | 2110 |
| -01 | пс 63.12.25-3л-1-б | 1185 | 6280 | 2610 |
| -02 | пс 63.12.25-3л-1-б | 1185 | 6280 | 2230 |
| -03 | пс 625.18.2.0-3л-1-а | 1785 | 6230 | 3180 |
| -04 | пс 63.18.2.5-2л-1-а | 1785 | 6280 | 3920 |
| -05 | пс 63.18.2.5-2л-1-а | 1785 | 6280 | 3350 |

Взам. инв.№ | Подп. и дата | Инв. № подл.

| | | |
|---|---|---|
| Нач. отд. | Миллер | |
| Н. контр. | Васильева | 05.89 |
| Гл. конст. | Плотников | |
| Зав. гр. | Васильева | |
| Инжен. | Крюковцова | |

тп 903-1-272.89 - КЖ.И. 028

Стеновые панели (см. таблицу исполнений)

| Стадия | Масса | Масшт |
|---|---|---|
| Р | см. таб. исполнений | |
| Лист | Листов | |

Госстрой СССР Казахский Сантехпроект

Формат А3

Альбом 5

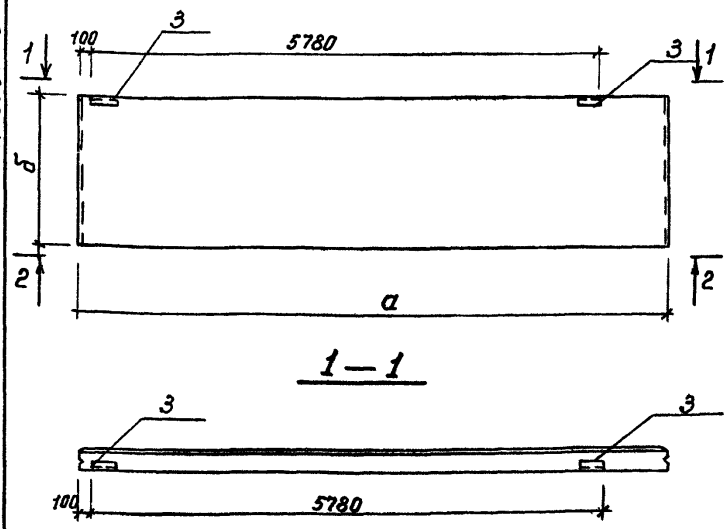


| форм | зона | поз. | Обозначение | Наименование | кол-во на исполнение — | 01 | 02 | 03 | 04 | 05 | Примеч. |
|---|---|---|---|---|---|---|---|---|---|---|---|
| | | | | Документация | | | | | | | |
| | | | т.п903-1-272.89-КЖ.И. ТУ | Технические условия | | | | | | | |
| | | | 1.030.1-1.0-3-0100 лист 9 | Узел II | | | | | | | |
| | | | тп 903-1-272.89-КЖ.И. 0.33 | Ведомость расхода стали | | | | | | | |
| | | | | | | | | | | | |
| | | | | Стеновая панель | | | | | | | |
| | | 1 | 1.030.1-1. 1-1. 23-03 | ПС 62.5.12.20-2л-2 | 1 | | | | | | |
| | | | 24-03 | ПС 63.12.25-3л-2 | | 1 | | | | | |
| | | | 24-03 | ПС 63.12.25-3л-2 | | | 1 | | | | |
| | | | 23-07 | ПС 62.5.18.2.0-3л-2 | | | | 1 | | | |
| | | | 24-06 | ПС 63.18.2.5-2л-2 | | | | | 1 | | |
| | | | 24-06 | ПС 63.18.2.5-2л-2 | | | | | | 1 | |
| | | | | | | | | | | | |
| | | | | Изделие закладное | | | | | | | |
| | | 3 | 1.030.1-1.1-3-30-01 | М2 | 4 | 4 | 4 | 4 | 4 | 4 | |

## Таблица исполнений

| Обозначение | Марка | а | б | Масса кг. |
|---|---|---|---|---|
| т.п903-1-272.89-КЖ.И. 029 | ПС62.5.12.20-2л-2-а | 6230 | 1185 | 2110 |
| -01 | ПС63.12.25-3л-2-а | 6280 | 1185 | 2610 |
| -02 | ПС63.12.25-3л-2-а | 6280 | 1185 | 2230 |
| -03 | ПС62.5.18.2.0-3л-2-а | 6230 | 1785 | 3180 |
| -04 | ПС63.18.25-2л-2-а | 6280 | 1785 | 3920 |
| -05 | ПС63.18.25-2л-2-а | 6280 | 1785 | 3350 |

| | | |
|---|---|---|
| Нач.отд. | Миллер | |
| Н.контр. | Васильева | 25.89 |
| Гл.конст. | Плотников | |
| Зав.гр. | Васильева | |
| Инженер | Крикобурова | |

тп 903-1-272.89 -КЖ.И. 029

Стеновые панели (см. таблицу исполнений)

| Стад. | Масса | Масшт. |
|---|---|---|
| Р. | См. таб. исполнений | |
| Лист | Листов | |

Госстрой СССР
Казахский Сантехпроект

формат А3

Инв.№ подл. | Подп. и дата | Взам. инв.№

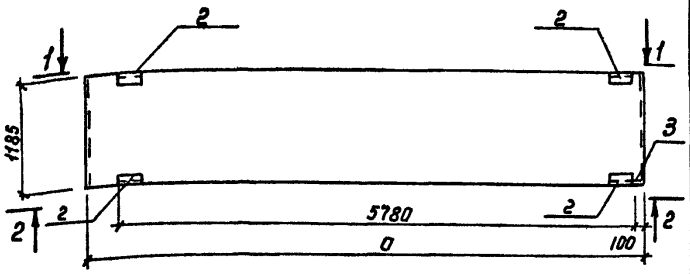


1 — 1

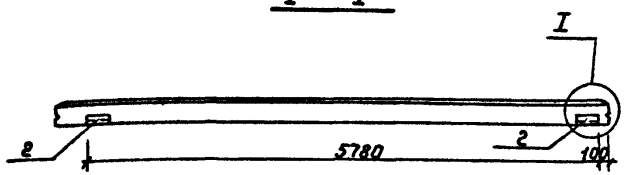


2 — 2

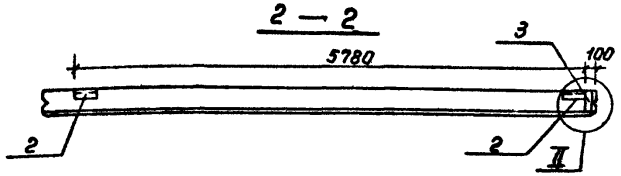


| Форм. | Зона | Поз. | Обозначение | Наименование | кол-во на исполнение — | 01 | 02 | | | | Прим. |
|---|---|---|---|---|---|---|---|---|---|---|---|
| | | | | Документация | | | | | | | |
| | | | т.п.903-1-272.89-КЖ.И. ТУ | Технические условия | | | | | | | |
| | | | 1.030 1-1.0-3-0100 лист 9 | Узлы I, II | | | | | | | |
| | | | тп 903-1-272.89 – КЖ.И. 0.32 | Ведомость расхода стали | | | | | | | |
| | | | | | | | | | | | |
| | | | | | | | | | | | |
| | | | | Стеновые панели | | | | | | | |
| | | 1. | 1.030.1-1.1-1 15-04 | ПС 62.3.12.2.0-4 Л-1 | 1 | | | | | | |
| | | | 16-04 | ПС 63.12.25-5Л-1 | | 1 | | | | | |
| | | | 16-04 | ПС 63.12.25-5Л-1 | | | 1 | | | | |
| | | | | | | | | | | | |
| | | | | | | | | | | | |
| | | | | Изделие закладное | | | | | | | |
| | | 2 | 1.030.1-1.1-3-30-01 | М2 | 4 | 4 | 4 | | | | |
| | | 3 | 1.030.1-1.1-3-33 | М6 | 1 | 1 | 1 | | | | |

## Таблица исполнений

| Обозначение | Марка | а | | Масса кг. |
|---|---|---|---|---|
| т.п.903-1-272.89-КЖ.И. 030 | ПС62.5.12.2.0-4Л-1-В | 6230 | | 2148 |
| -01 | ПС63.12.2.5-5Л-1-В | 6280 | | 2620 |
| -02 | ПС63.12.2.5-5П-1-В | 6280 | | 2240 |
| | | | | |
| | | | | |
| | | | | |
| | | | | |

| | | |
|---|---|---|
| Нач.отд | Миллер | |
| Н.контр. | Васильева | 05.89 |
| Гл.констр. | Плотников | |
| Зав.гр. | Васильева | |
| Инжен | Крюковцова | |

тп 903-1-272.89 - КЖ.И.030

Стеновые панели (см. таблицу исполнений)

| Стадия | Масса | Масшт. |
|---|---|---|
| Р. | см.таб. исполнений | |
| Лист | Листов | |

Госстрой СССР Казахский Сантехпроект

Инв.№ подл. | Подп. и дата | Взам.инв.№

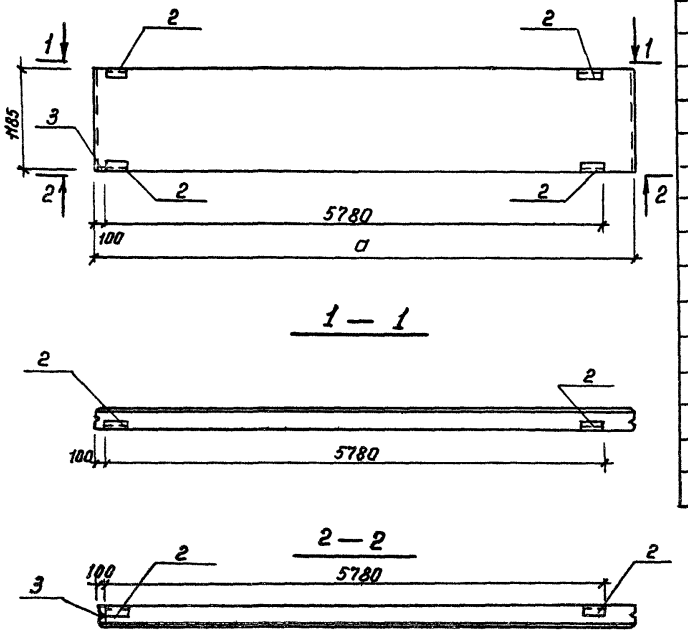


| Формат | Зона | Поз. | Обозначение | Наименование | Кол-во на исполнение – | 01 | 02 | | | | Примеч |
|---|---|---|---|---|---|---|---|---|---|---|---|
| | | | | Документация | | | | | | | |
| | | | т.п.903-1-272.89-К.Ж.И. ТУ | Технические условия | | | | | | | |
| | | | 1.030.1-1.0-3-0100 лист 9 | Узлы I, II | | | | | | | |
| | | | тп 903-1-272.89-К.Ж.И. 0.32 | Ведомость расхода стали | | | | | | | |
| | | | | | | | | | | | |
| | | | | Стеновая панель | | | | | | | |
| | | 1 | 1.030.1-1.1-1. 23-04 | пс62.5.12.2.0-4л-2 | 1 | | | | | | |
| | | | 24-04 | пс63. 12.2.5-5л-2 | | 1 | | | | | |
| | | | 24-04 | пс63. 12.25-5л-2 | | | 1 | | | | |
| | | | | | | | | | | | |
| | | | | Изделие закладное | | | | | | | |
| | | 2 | 1.030.1-1.1-3-30-01 | м2 | 4 | 4 | 4 | | | | |
| | | 3 | 1.030.1-1.1-3-33 | м6 | 1 | 1 | 1 | | | | |
| | | | | | | | | | | | |
| | | | | | | | | | | | |

## Таблица исполнений

| Обозначение | Марка | а мм | | Масса кг. |
|---|---|---|---|---|
| т.п. 903-1-272.89 - К.Ж.И. 031 | пс62.5 12.2.0-4п-2-б | 6230 | | 2140 |
| -01 | пс63. 12 2.5 -5п-2-б | 6280 | | 2620 |
| -02 | пс 63.12.2.5-5п-2-б | 6280 | | 2240 |
| | | | | |

| | | | |
|---|---|---|---|
| Нач.отд. | Миллер | | |
| Н.контр. | Васильева | | 05.89 |
| Гл.конст. | Плотников | | |
| Зав.гр. | Васильева | | |
| Инженер | Крикобцева | | |

тп 903-1-272.89 -К.Ж.И. 031

Стеновые панели (см. таблиц у исполнений)

| Стадия | Масса | Масшт |
|---|---|---|
| Р | см.таб. исполнений | |
| Лист | Листов | |

ГОССТРОЙ СССР КАЗАХСКИЙ ГАНТЕХПРОЕКТ

Формат

Взам. инв.№ | Подп. и дата | Инв.№ подл.

# Ведомость расхода стали на закладные изделия на элемент, кг.

| Марка эл-та | Изделия закладные: Арматура класса A III, ГОСТ 5781-82*: ф8 | ф10 | | итого | Прокат марки Вст3кп2, ГОСТ 8509-86: ∠50×5 | ∠63×3 | | итого | ГОСТ 19903-74*: δ=6 | δ=8 | | итого | Общий расход кг. |
|---|---|---|---|---|---|---|---|---|---|---|---|---|---|
| ПС60.15.20-4П-О<br>ПС60.15.25-5П-О | | 5.7 | | 5.7 | | 27 | | 27 | 1.1 | 5.4 | | 6.5 | 14.9 |
| ПС60.15.20-4П-Б<br>ПС60.15.25-5П-Б | | 6.1 | | 6.1 | | 5.4 | | 5.4 | 2.2 | 5.4 | | 7.6 | 19.1 |
| ПС60.12.20-4П-О<br>ПС60.12.25-5П-О | | 2.6 | | 2.6 | | 11.0 | | 11.0 | 4.5 | 1.3 | | 5.8 | 19.4 |
| ПС60.12.20-4П-О<br>ПС60.12.25-5П-О | | 3.7 | | 3.7 | | 5.48 | | 5.48 | 2.28 | 6.28 | | 8.56 | 17.74 |
| ПС60.12.20-4П-Б<br>ПС60.12.25-5П-Б | 1.6 | 3.32 | | 4.92 | 14.8 | 5.48 | | 20.28 | 2.28 | 5.28 | | 7.56 | 32.76 |
| ПС30.18.20-6П-О<br>ПС30.18.25-6П-О | 1.2 | 1.08 | | 2.28 | 13.6 | 3.21 | | 16.81 | 0.57 | | | 0.57 | 19.66 |
| ПС60.15.20-4П-Б<br>ПС60.15.25-5П-Б | | 7.2 | | 7.2 | | 2.7 | | 2.7 | 1.1 | 9.45 | | 10.55 | 20.45 |
| ПС60.12.20-4П-2<br>ПС60.12.20-5П-2 | | 2.3 | | 2.3 | | 2.74 | | 2.74 | 1.14 | 5.0 | | 6.14 | 11.18 |
| ПС60.18.20-4П-О<br>ПС60.18.25-4П-О | | 2.3 | | 2.3 | | 2.74 | | 2.74 | 1.14 | 5.0 | | 6.14 | 11.18 |
| 2ПС12.18.20-П-О<br>2ПС12.18.25-П-О | | 2.2 | | 2.2 | | 6.42 | | 6.42 | 1.1 | | | 1.1 | 9.72 |
| 2ПС12.12.20-П-О<br>2ПС12.12.25-П-О | | 2.2 | | 2.2 | | 6.42 | | 6.42 | 1.1 | | | 1.1 | 9.72 |
| 2ПС6.18.20-П-О<br>2ПС6.18.25-П-О | | 2.28 | | 2.28 | | 5.76 | | 5.76 | 1.12 | | | 1.12 | 9.16 |
| 2ПС6.12.20-П-О<br>2ПС6.12.25-П-О | | 2.28 | | 2.28 | | 5.76 | | 5.76 | 1.12 | | | 1.12 | 9.16 |

| Марка элемента | Изделия закладные: Арматура класса A III, ГОСТ 5781-82*: ф8 | ф10 | | итого | Прокат марки Вст, ГОСТ 8509-86: ∠50×5 | ∠63×3 | | итого | ГОСТ 19903-74*: δ=6 | δ=8 | | итого | Общий расход кг. |
|---|---|---|---|---|---|---|---|---|---|---|---|---|---|
| ПС60.12.20-2П-Д<br>ПС60.12.25-3П-Д | | 0.4 | | 0.4 | | 2.74 | | 2.74 | 1.14 | | | 1.14 | 4.28 |
| ПС62.5.12.20-2П-1-О<br>ПС63.12.25-3П-1-О | 1.2 | 0.4 | | 1.6 | 13.6 | 2.74 | | 16.34 | 1.14 | | | 1.14 | 19.08 |
| ПС62.5.12.20-2П-1-О<br>ПС63.12.25-3П-1-О | | 0.4 | | 0.4 | | 2.74 | | 2.74 | 1.14 | | | 1.14 | 4.28 |
| ПС62.5.18.20-3П-1-О<br>ПС63.18.20-2П-1-О | | 0.4 | | 0.4 | | 2.74 | | 2.74 | 1.14 | | | 1.14 | 4.28 |
| ПС62.5.12.20-2П-2-О<br>ПС63.12.20-3П-2-О | | 0.4 | | 0.4 | | 2.74 | | 2.74 | 1.14 | | | 1.14 | 4.28 |
| ПС62.5.12.20-4П-1-Б<br>ПС63.12.25-5П-1-Б | | 1.3 | | 1.3 | | 5.48 | | 5.48 | 2.28 | 0.64 | | 2.92 | 9.7 |
| ПС62.5.12.20-4П-2-О<br>ПС63.12.25-5П-2-О | | 1.3 | | 1.3 | | 5.48 | | 5.48 | 2.28 | 0.64 | | 2.92 | 9.7 |

Альбом 5

Инв. № подл. | Подп. и дата | Взам. инв. №

| | | |
|---|---|---|
| Нач. отд. | Миллер | |
| Н. контр. | Васильева | |
| Гл. конст. | Плотников | |
| Зав. гр. | Васильева | |
| Инж. III к. | Кениг | 04.89 |

ТП 903-1-272.89 -КЖИ.032

Стеновые панели
Ведомость расхода стали

| Стадия | Масса | Масштаб |
|---|---|---|
| Р. | | |
| Лист | Листов | |

Госстрой СССР
Казахский Сантехпроект

АЛЬБОМ 5

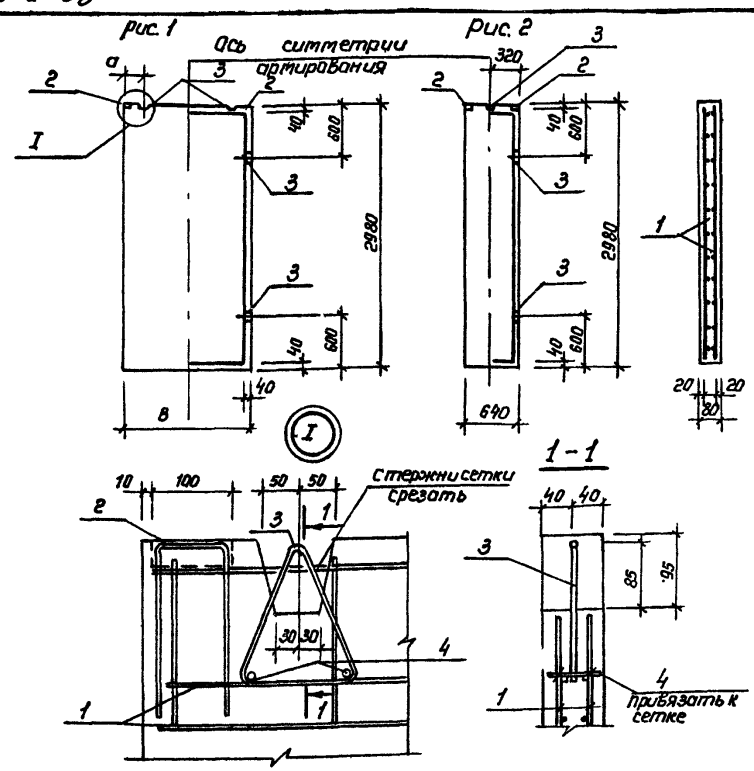


| Формат | Зона | поз. | Обозначение | Наименование | Кол. на исполнен. ТП903-1-272.89-КЖИ033 — | 01 | 02 | 03 | Примечан. |
|---|---|---|---|---|---|---|---|---|---|
| | | | | Документация | | | | | |
| | | | 1.030.9-2.1-00.ОТО | Техническое описание | | | | | |
| | | | | Сворочные единицы | | | | | |
| | | | | Сетки арматурные | | | | | |
| | | 1 | ТП903-1-272.89-КЖИ.033.020 | С 1 | 2 | | | | |
| | | | -КЖИ 033.020-01 | С 2 | | 2 | | | |
| | | | -02 | С 3 | | | 2 | | |
| | | | -03 | С 4 | | | | 2 | |
| | | 2 | 1.400-15.В1. 560 | Изделие закладное МН 558 | 2 | 2 | 2 | 2 | |
| | | | | Петли монтажные | | | | | |
| | | 3 | ТП903-1-272.89-КЖИ.033.021. | МН 1 | | 3 | 4 | 4 | |
| | | | -01 | МН 2 | 4 | | | | |
| | | | | Детали | | | | | |
| | | 4 | | Проволока 5Вр Гост 6727-80 ℓ=60 | 6 | 8 | 8 | 8 | 0,01кг. |
| | | | | Материалы | | | | | |
| | | | | Бетон класса В 15 | 0,34 | 0,15 | 0,24 | 0,22 | м³ |

## Таблица исполнений

| Обозначение | Марка | Рис. | В | а | Масса т. |
|---|---|---|---|---|---|
| ТП903-1-272.89-КЖ.И.033 | ПГ 9 | 1 | 1430 | 220 | 0,820 |
| -01 | ПГ 10 | 2 | 640 | — | 0,370 |
| -02 | ПГ 11 | 1 | 1020 | 220 | 0,584 |
| -03 | ПГ 12 | 1 | 910 | 200 | 0,520 |

## Ведомость расхода стали на элемент, кг

| Марка элемента | Изделия арматурные: Арматура класса Вр-1, Гост 6727-80*, ф5 | | Всего | Изделия закладные: Арматура класса АI, Гост 5781-82*, ф10 | ф12 | | А III, Гост 5781-82*, ф8 | | Всего | Прокат марки Вст3 кп2, Гост 8240-72, С8 | | Всего | Общий расход |
|---|---|---|---|---|---|---|---|---|---|---|---|---|---|
| ПГ 9 | 13,5 | | 13,5 | | 2,52 | | 0,4 | | 2,92 | 1,4 | | 1,4 | 17,82 |
| ПГ 10 | 6,1 | | 6,1 | 1,02 | | | 0,4 | | 1,42 | 1,4 | | 1,4 | 8,92 |
| ПГ 11 | 9,4 | | 9,4 | 1,36 | | | 0,4 | | 1,76 | 1,4 | | 1,4 | 12,56 |
| ПГ 12 | 8,2 | | 8,2 | 1,36 | | | 0,4 | | 1,76 | 1,4 | | 1,4 | 11,36 |

Взам инв № | Подпись и дата | Инв. № подл.

| | | | |
|---|---|---|---|
| Нач отд | Миллер | | |
| Н контр | Васильева | | |
| Гл спец. | Плотников | | |
| Зав гр. | Васильева | | |
| Инж III к | Кениг | | 03.89 |

ТП 903-1-272.89 -КЖ.И. 0.33

Панели перегородок колсольные ПГ 9 ÷ ПГ 12

| Стадия | Масса | Масштаб |
|---|---|---|
| Р | см. табл. исполн. | — |

Лист | Листов

Госстрой СССР
Казахский сантехпроект

Альбом 5

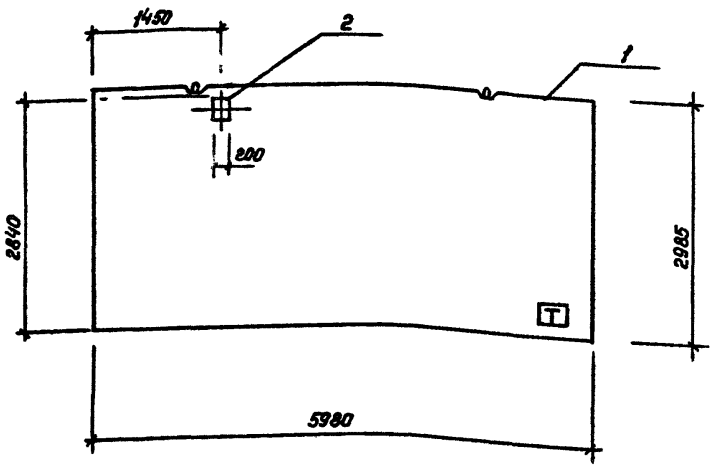


| Формат | Зона | Поз. | Обозначение | Наименование | Кол. шт. | Примеч. |
|---|---|---|---|---|---|---|
| | | | | Документация | | |
| | | | 1.030.9-2.1-00.ОТО | Техническое описание | | |
| | | | | Сборочный чертеж | | |
| | | | | для I, II района | | |
| | | 1 | 1.030.9-2.1-01.0-28 | Панель ПГ60.30-1-Т | 1 | |
| | | | | | | |
| | | | | для III района | | |
| | | 1 | 1.030.9-2.1-01.0 | Панель ПГ60.30-2-Т | 1 | |
| | | | | | | |
| | | 2 | 1.400-15.1.420-09 | Изделие закладное МН 409-2 | 1 | 2,9кг. |
| | | | | | | |
| | | | | | | |

Ведомость расхода стали на дополнительные закладные изделия, кг.

| Марка элемент * | Изделия закладные: Арматур * класса А III, Гост 5781-82, Ф 8 | | Всего | Прокат марки ВСт 3кп2, Гост 103-76, 6×200×250 | | Всего | Общий расход |
|---|---|---|---|---|---|---|---|
| ПГ 60.30-1-Т-а | 0,48 | | 0,48 | 2,4 | | 2,4 | 2,9 |
| ПГ 60.30-2-Т-а | 0,48 | | 0,48 | 2,4 | | 2,4 | 2,9 |
| | | | | | | | |
| | | | | | | | |
| | | | | | | | |

Панель перегородка отличается от серийной наличием дополнительной закладной детали

| | | | |
|---|---|---|---|
| Нач.отд. | Миллер | | |
| Н.контр. | Васильева | | 05.89 |
| Гл.спец. | Плотников | | |
| Зав.гр. | Васильева | | |
| Инж III к | Кениг | | 03.89г. |

ТП 903-1-272.89 -КЖИ.034

Панель перегородка
ПГ 60.30-1-Т-а
ПГ 60.30-2-Т-а

| Стадия | Масса | Масштаб |
|---|---|---|
| Р | 3400кг | |

Лист | Листов

Госстрой СССР,
КАЗАХСКИЙ САНТЕХПРОЕКТ

Взам. инв. №

Подпись и дата

Инв. № подл.

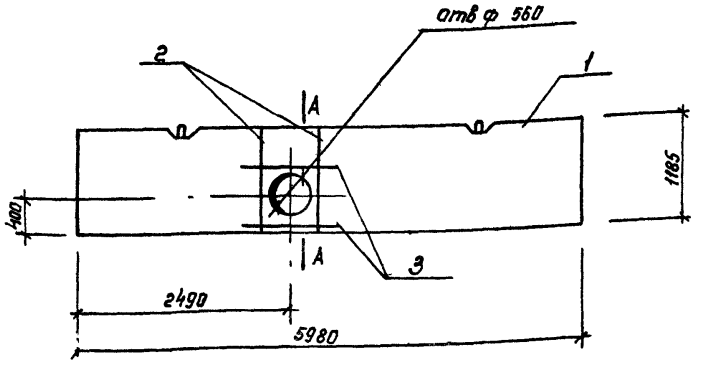


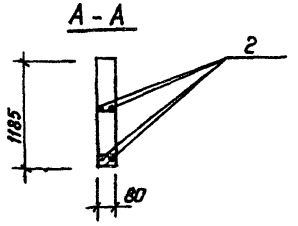


| Формат | Зона | Поз. | Обозначение | Наименование | Кол. шт | Примечание |
|---|---|---|---|---|---|---|
| | | | | Документация | | |
| | | | 1.030 9-2. 1-00. ОТО | Техническое описание | | |
| | | | | Сборочный чертеж | | |
| | | | | Для I, II района | | |
| | | 1 | 1.030 9-2. 1 -05.0 -108 | Панель ПГ60.12-1-Т | 1 | |
| | | | | Для III района | | |
| | | 1 | -05.0-014 | Панель ПГ 60.12-2-т | 1 | |
| | | | | | | |
| | | | | Детали | | |
| | | 2 | | А-III-10 Гост 5781-82* ℓ=1135 | 4 | 0,7кг. |
| | | 3 | | А-III-10 Гост 5781-82* ℓ=1200 | 4 | 0,74кг |

Ведомость расхода стали на дополнительные детали, кг.

| Марка элемента | Арматурные изделия | | | | | | Всего | Общий расход |
|---|---|---|---|---|---|---|---|---|
| | Арматура класс* | | | | | | | |
| | A III | | | | | | | |
| | ГОСТ 5781-82* | | | | | | | |
| | ф10 | | | | | | | |
| ПГ60 12-1-Т-а | 5,8 | | | | | | 5,8 | 5,8 |
| ПГ60.12-2-Т-а | 5,8 | | | | | | 5,8 | 5,8 |
| | | | | | | | | |
| | | | | | | | | |
| | | | | | | | | |

Панель-перегородка отличается от серийной наличием отверстия.

| | | | |
|---|---|---|---|
| Нач отд | Миллер | | |
| Н контр | Васильева | | 03.89 |
| Гл спец. | Плотников | | |
| Зав. гр | Васильева | | |
| Инж III к | Кенig | | 03.89 |

ТП 903-1-272.89 -КЖ.И. 035

Панель перегородка
ПГ 60 12-1-Та
ПГ 60. 12-2-Т-а

| Стадия | Масса | Масштаб |
|---|---|---|
| Р | 1370 кг. | |
| Лист | Листов | |

Госстрой СССР
Казгражданпроект

Взам. инв. №
Подпись и дата
Инв. № подл.

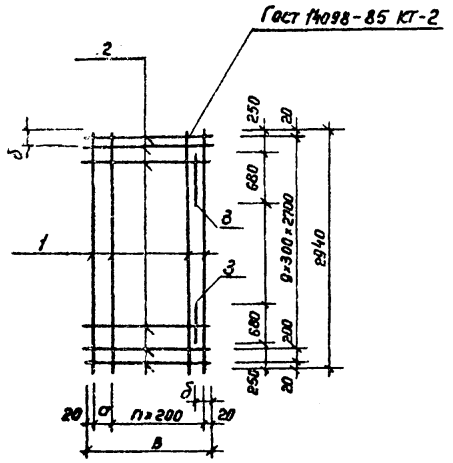


| Формат | Зона | Поз. | Обозначение | Наименование | Кол. на исполнение ТП 903-1-272.89-КЖИ | | | | Примечан. |
|---|---|---|---|---|---|---|---|---|---|
| | | | | | — | 01 | 02 | 03 | |
| | | | | Документация | | | | | |
| | | | ТП 903-1-272.89 —КЖИ. ТУ | Технические условия | | | | | |
| | | | | Детали | | | | | |
| | | 1 | | Проволока 5 Вр1 Гост 6727-80 | | | | | |
| | | | | ℓ = 2940 | 9 | 4 | 6 | 5 | 0,45 кг. |
| | | 2 | | Проволока 5 Вр1 Гост 6727-80 | | | | | |
| | | | | ℓ = 1395 | 12 | | | | 0,21 кг. |
| | | | | ℓ = 605 | | 12 | | | 0,09 кг. |
| | | | | ℓ = 985 | | | 12 | | 0,15 кг. |
| | | | | ℓ = 875 | | | | 12 | 0,14 кг. |
| | | 3 | | Проволока 5 Вр1 Гост 6727-80 | | | | | |
| | | | | ℓ = 680 | 2 | 2 | 2 | 2 | 0,1 кг. |

## Таблица исполнений

| Обозначение | Марка | в мм. | h шт. | а мм | б мм | Масса кг. |
|---|---|---|---|---|---|---|
| ТП 903-1-272.89—КЖИ. 033. 021 | С 1 | 1395 | 6 | 100 | 210 | 6,72 |
| —01 | С 2 | 605 | 2 | 100 | 160 | 3,05 |
| —02 | С 3 | 985 | 4 | 100 | 210 | 4,67 |
| —03 | С 4 | 875 | 3 | 100 | 160 | 4,1 |

| | | |
|---|---|---|
| Нач. отд. | Миллер | |
| Н. контр. | Васильева | |
| Гл. спец. | Плотников | |
| Зав. гр. | Васильева | |
| Инж. III к. | Ксения | 03.89г. |

ТП 903-1-272.89 —КЖИ.033.020

Сетки: арматурные С1, С2, С3, С4

| Стадия | Масса | Масштаб |
|---|---|---|
| Р | см. табл. испол. | — |
| Лист | Листов | |

Госстрой СССР Казахский Сантехпроект

Инв. № подл. | Подпись и дата | Взам. инв. №

АЛЬБОМ 5

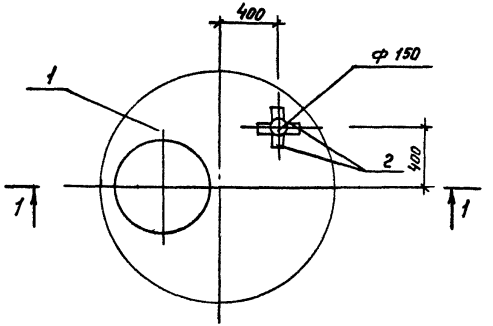


1 – 1

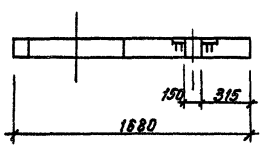


| форм. | зона | поз. | Обозначение | Наименование | кол. шт. | Примеч. |
|---|---|---|---|---|---|---|
| | | | | Документация | | |
| | | | 3.900-3 вып. 7 ч.1 | Пояснительная записка | | |
| | | | | | | |
| | | | | | | |
| | | | | Сборочные единицы | | |
| | | 1 | 3.900-3. вып. 7 ч.1 | плита перекрытия КЦП1-15-1 | 1 | |
| | | | | изделие закладное | | |
| | | 2 | 1.400-15 в.1 410-03 | МН 402-2 | 4 | |
| | | | | | | |
| | | | | | | |

| Марка | Изделия закладные | | | | | | | | | Общий расход |
|---|---|---|---|---|---|---|---|---|---|---|
| | Арматура класса | | | | | Прокат марки | | | | |
| | А III | | | | | Вст3 кп2 | | | | |
| | ГОСТ 5781-82* | | | | | ГОСТ 103-76 | | | | |
| | ф8 | | | | итого | $-\frac{б}{6}=$ | | | итого | |
| КЦП1-15-1а | 1.6 | | | | 1.6 | 4.4 | | | 4.4 | 6.0 |
| | | | | | | | | | | |

| | | | |
|---|---|---|---|
| Нач.отд. | Миллер | | |
| Н.контр | Васильева | | 05.89 |
| Гл.конст. | Плотников | | |
| Зав гр. | Васильева | | |
| Инж. III к. | Кениг | | 04.89 |

ТД 903-1-272.89 – КЖИ. 036

Плита перекрытия КЦП1-15-1а

| Стадия | Масса | Масшт. |
|---|---|---|
| | | |

Лист | Листов

Госстрой СССР Казахский Сантехпроект

формат А3

| Инв. № подл. | Подпись и дата | Взам. инв. № |
|---|---|---|
| | | |

1602-08

Альбом 5

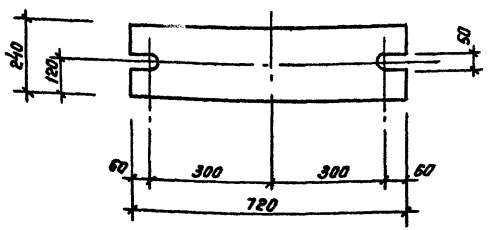


| | | | |
|---|---|---|---|
| Нач отд | Миллер | | |
| Н.контр. | Васильева | | |
| Гл. спец. | Плотников | | |
| Зав. гр. | Васильева | | |
| Инж. IIIк | Кениг | | 03.89 |

ТП 903-1-272.89 -КЖ.И.037

Изделие соединительное МС н 1

| Стадия | Масса | Масштаб |
|---|---|---|
| Р. | 27,2 кг. | |

Лист | Листов

Лист Б-ПН-0-20х240х720 ГОСТ 19903-74* Вст3кп2 ГОСТ 14637-79

Госстрой СССР Казахский Сантехпроект

Инв. № подл. | Подпись и дата | Взам. инв. №

## Кр-10а

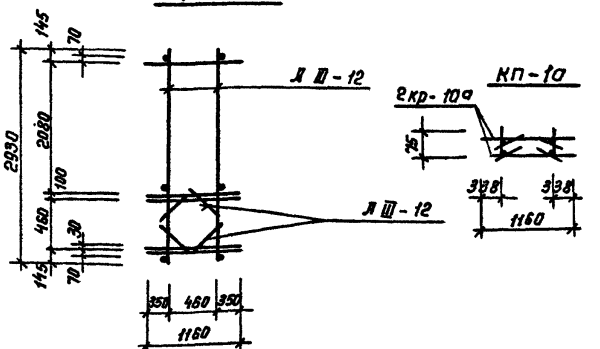


| | Обозначение | Наименование | Кол. шт. | Примечан. |
|---|---|---|---|---|
| | | Документация | | |
| | ГОСТ 22701.5-77* | Технические условия | | |
| | | Сборочные единицы | | |
| | ГОСТ 22701.5-77* | Каркас КП-1 | 1 | 25,6 кг. |

Каркас КП-1а отличается от типового КП-1 расположением стержней

| | | | |
|---|---|---|---|
| Нач отд. | Миллер | | |
| Н.контр. | Васильева | | 05.89 |
| Гл. спец. | Плотников | | |
| Зав. гр. | Васильева | | |
| Инж. IIIк | Кениг | | 03.89 |

ТП 903-1-272.89 -КЖ.И.019.020

Каркас пространственный КП 1а

| Стадия | Масса | Масштаб |
|---|---|---|
| Р | 25,6 кг | |

Лист | Листов

Госстрой СССР. Казахский Сантехпроект

Инв. № подл. | Подпись и дата | Взам. инв. №

1602-08

АЛЬБОМ 5

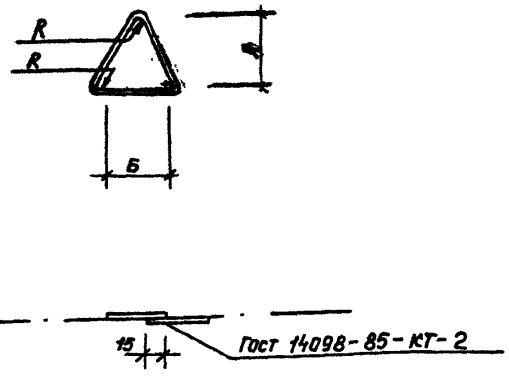


Таблица исполнений

| Обозначение | Марка | Ф мм | А мм | Б мм | R мм | Длина заготовки мм | Масса кг. |
|---|---|---|---|---|---|---|---|
| ТП 903-1-272.89- КЖ.И. 033.021 | МН 16 | 10 | 180 | 130 | 30 | 550 | 0,34 |
| - 01 | МН 17 | 12 | 230 | 165 | 30 | 710 | 0,63 |

Взам. инв. №

Подпись и дата

Инв. № подл.

| | | | |
|---|---|---|---|
| Нач. отд. | Миллер | | |
| Н. контр. | Васильева | | 05.89 |
| Гл. спец | Плотников | | |
| Зав. гр. | Васильева | | |
| Инж. III к. | Кениг | | 04.89 |

ТП 903-1-272.89 -КЖ.И. 033.021

Изделие закладное Мн 1; Мн 2

| Стадия | Масса | Масштаб |
|---|---|---|
| Р | см. табл. исполн. | |

Лист | Листов

Арматура класса А-I, Гост 5781-82*

Госстрой СССР, Казахский сантехпроект

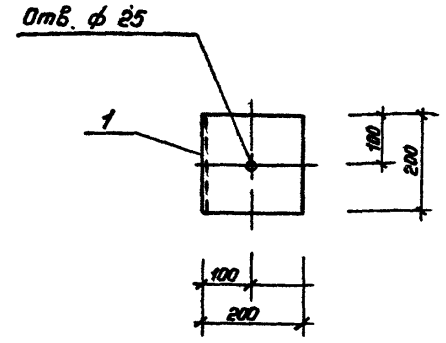


Взам. инв. №

Подпись и дата

Инв. № подл.

| | | | |
|---|---|---|---|
| Нач. отд. | Миллер | | |
| Н. контр. | Васильева | | 05.89 |
| Гл. спец | Плотников | | |
| Зав. гр. | Васильева | | |
| Инж. III к. | Кениг | | 03.89 г. |

ТП 903-1-272.89 -КЖИ. 038

Изделие соединительное МС$_{л}$ 2

| Стадия | Масса | Масштаб |
|---|---|---|
| Р | 5,9 кг. | |

Лист | Листов

Уголок Б-200×125×12 Гост 8510-86 / Вст3кп2 Гост 535-79* 2200

Госстрой СССР, Казахский сантехпроект

1602-08

Альбом 5

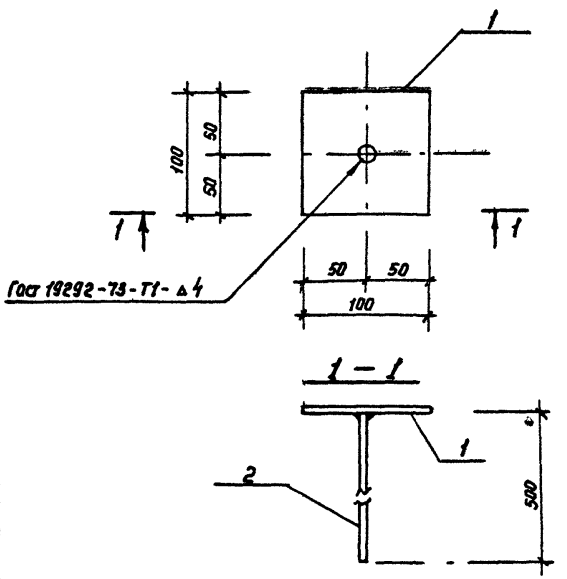


| Поз. | Наименование | Кол. шт. | Примечан. |
|---|---|---|---|
| 1. | Лист $\frac{Б\text{-}ПН\text{-}06\times100\times100\ ГОСТ\ 19903\text{-}74}{В\ ст\ 3\ кп2\ ГОСТ\ 14637\text{-}79}$ | 1 | 0,5 кг. |
| | | | |
| 2. | А I-10 ГОСТ 5781-82* ℓ=500 | 1 | 0,3 кг. |
| | | | |

| | | | |
|---|---|---|---|
| Нач отд. | Миллер | | |
| Н.контр. | Васильева | | |
| Гл спец. | Плотников | | |
| Зав. гр. | Васильева | | 05.89 |
| инж. IIIк | Кениг | | 03.89 |

Инв № подл. | Подпись и дата | Взам инв. №

тп 903-1-272.89 -КЖ И.039

Изделие соединительное мс 4

| Стадия | Масса | Масштаб |
|---|---|---|
| Р | 0,8 кг. | |

Лист | Листов

Госстрой СССР
Казахский сантехпроект

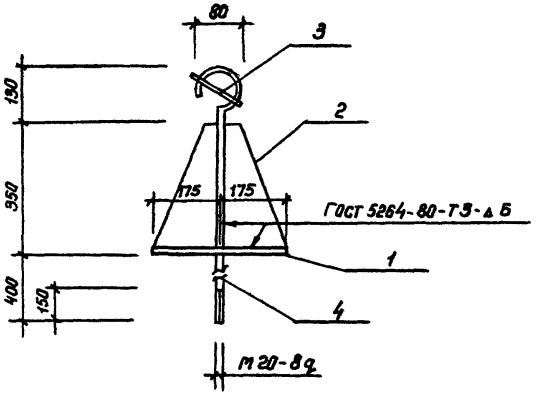


| Поз. | Наименование | Кол. шт. | Примечан. |
|---|---|---|---|
| 1 | Лист $\frac{Б\text{-}ПН\text{-}0\text{-}10\times350\times350\ ГОСТ\ 19903\text{-}74^*}{В\ ст\ 3\ кп2\ ГОСТ\ 14637\text{-}79}$ | 1 | 9,6 кг. |
| 2 | Лист $\frac{Б\text{-}ПН\text{-}0\ 10\times175\times350\ ГОСТ\ 19903\text{-}74^*}{В\ ст\ 3\ кп2\ ГОСТ\ 14637\text{-}79}$ | 4 | 4,8 кг. |
| 3 | А I-22 ГОСТ 5781-82* ℓ=120 | 1 | 0,4 кг. |
| 4 | А I-22 ГОСТ 5781-82* | 1 | 3,0 кг. |

| | | | |
|---|---|---|---|
| Нач отд. | Миллер | | |
| Н контр | Васильева | | |
| Гл спец. | Плотников | | |
| Зав гр | Васильева | | |
| инж IIIк. | Кениг | | 03.89г. |

тп 903-1-272.89 -КЖ.И. 040

Изделие соединительное мсн 3

| Стадия | Масса | Масштаб |
|---|---|---|
| Р | 32,2 кг. | |

Лист | Листов

Госстрой СССР
Казахский сантехпроект

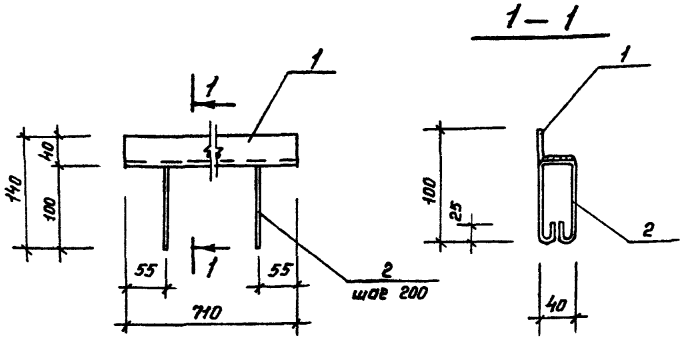


| Поз | Наименование | Кол-во | Примечание |
|---|---|---|---|
| 1 | Уголок 50×5 ГОСТ 8509-86 / Ст3кп2 | | |
| | ℓ = 710 | 1 | 2,68 кг |
| 2 | Арматура ГОСТ 5781-82* | | |
| | А-I-10 ℓ = 350 | 4 | 0,23 кг. |

| Изм. | Кол. уч. | Лист | № док. | Подпись | Дата |
|---|---|---|---|---|---|
| Нач. отд. | Миллер | | | | |
| Н. контр. | Васильева | | | | |
| Гл. констр. | Плотников | | | | |
| Зав. гр. | Васильева | | | | 05.89 |
| Инж. II к. | Орехова | | | | |

ТП 903-1-272.89 —КЖ.И.041

Изделие закладное МН-3

| Стадия | Лист | Листов |
|---|---|---|
| Р | 3,6 кг. | |

Госстрой СССР, Казахский Сантехпроект

Инв. № подл. | Подпись и дата | Взам. инв. №



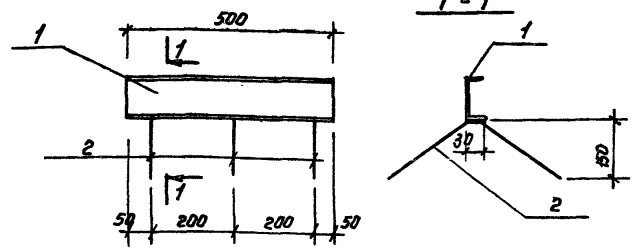


| Поз. | Наименование | К-во | Примеч. |
|---|---|---|---|
| 1 | Швеллер [10 ГОСТ 8240-72* / Ст3 ГОСТ 535-79* | | |
| | ℓ = 500 | 1 | |
| 2 | Арматура ГОСТ 5781-82* | | |
| | А-I-10 ℓ = 530 | 3 | |

| Изм. | Кол. уч. | Лист | № док. | Подпись | Дата |
|---|---|---|---|---|---|
| Нач. отд. | Миллер | | | | |
| Н. контр. | Васильева | | | | |
| Гл. констр. | Плотников | | | | |
| Зав. гр. | Васильева | | | | 05.89 |
| Инж. II к. | Стирнова | | | | |

ТП 903-1-272.89 -КЖ.И.042

Изделие закладное МН-4

| Стадия | Масса | Масштаб |
|---|---|---|
| Р | 4,7 кг. | |
| Лист | Листов | |

Госстрой СССР, Казахский Сантехпроект

Инв. № подл. | Подпись и дата | Взам. инв. №

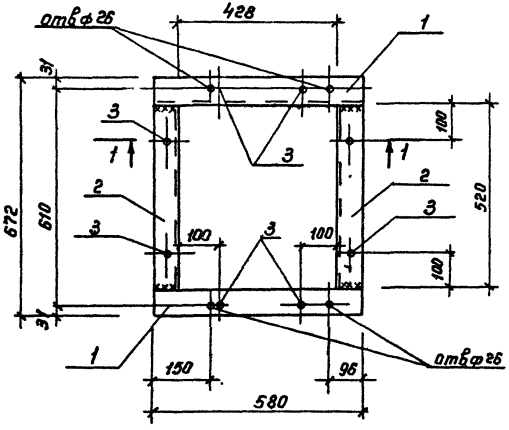


1-1

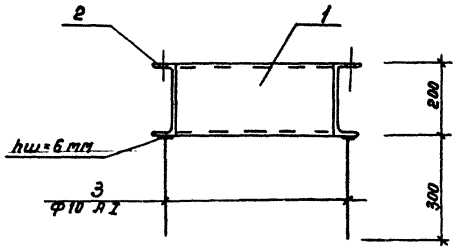


| | Обозначение | Наименование | Кол. | Примеч. |
|---|---|---|---|---|
| | | Документация | | |
| | ТП 903-1-272.89 – КЖ.И.ТУ | Технические условия | | |
| | | Детали | | |
| 1 | | швеллер 20 ГОСТ 8240-72* Вст3кп2 ГОСТ 535-79* ℓ=580 | 2 | 11,3кг. |
| 2 | | швеллер 20 ГОСТ 8240-72* Вст3кп2 ГОСТ 535-79* ℓ=520 | 2 | 10,1кг. |
| 3 | | А-I-10 ГОСТ 5781-82* ℓ=300 | 8 | 0,2кг. |

| | | | |
|---|---|---|---|
| Нач. отд | Миллер | | |
| Н. контр. | Васильева | | 05.88 |
| Гл. констр. | Плоткин | | |
| Зав. гр. | Васильева | | |
| Инж. т-к | Смирнова | | |

ТП 903-1-272.89 -КЖ.И.043

Изделие закладное МН-5

| Стадия | Масса | Масштаб |
|---|---|---|
| Р | 44,4кг. | |
| Лист | Листов | |

Госстрой СССР. Казахский Сантехпроект

Формат А3

Инв. № подл. | Подпись и дата | Взам. инв. №

Альбом 5

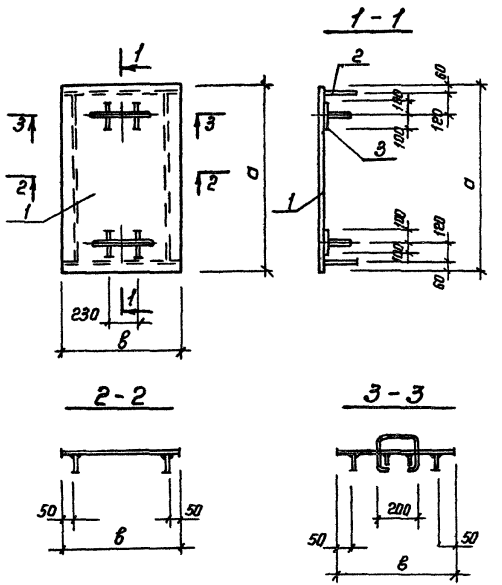


| | Обозначение | Наименование | Кол-во на исполнение – | 01 | 02 | 03 | 04 | Примечание |
|---|---|---|---|---|---|---|---|---|
| | | Документация | | | | | | |
| | тп 903-1-272.89 – кж. и. ТУ | технические условия | | | | | | |
| | | Детали | | | | | | |
| 1 | тп 903-1-272.89 – кж. и. – а. 44 | рифл. $\frac{\text{Б-5 ГОСТ 8568-77*}}{\text{Вст 3 кп 2 ГОСТ 380-71*}}$ м² | 0,35 | | | | | 17,6 кг. |
| | | м² | | 0,33 | | | | 16,2 кг. |
| | | м² | | | 0,5 | | | 25,1 кг. |
| | | м² | | | | 0,6 | | 30,1 кг. |
| | | м² | | | | | 0,47 | 23,6 кг. |
| 2 | | полоса $\frac{\text{Б-2 8×90 ГОСТ 19903-74*}}{\text{Вст 3 кп 2 ГОСТ 14637-79*}}$ п.м. | 2,2 | | | | | 12,4 кг. |
| | | п.м. | | 2,1 | | | | 11,7 кг. |
| | | п.м. | | | 2,8 | | | 15,8 кг |
| | | п.м | | | | 2,1 | | 11,9 кг. |
| | | п.м. | | | | | 2,72 | 15,5 кг. |
| 3 | | полоса $\frac{\text{Б-2 8×40 ГОСТ 19903-74*}}{\text{Вст. 3 кп 2 ГОСТ 14637-79*}}$ | | | | | | |
| | | ℓ=200 | 4 | 4 | 4 | 4 | 4 | 0,5 кг |
| 4 | | Л-III-16 ГОСТ 5781-82* ℓ=800 | 2 | 2 | 2 | 2 | 2 | 1,3 кг. |

Таблица исполнений

| Обозначение | Марка | а | в | масса |
|---|---|---|---|---|
| тп.903-1-272.89 – кж.и.044 | щ-1 | 700 | 500 | |
| –01 | щ-2 | 700 | 460 | |
| –02 | щ-3 | 1000 | 500 | |
| –03 | щ-4 | 1000 | 600 | |
| 04 | щ-5 | 1000 | 470 | |

| | | |
|---|---|---|
| Нач отд. | Миллер | |
| Н. контр | Васильева | 05.89 |
| Гл. конст | Плотников | |
| Зав. гр | Васильева | |
| Инж. II-к | Смирнова | |

тп 903-1-272.89 – кж. и. 044

Щиты щ-1 ÷ щ-5

| Стадия | Масса | Масштаб |
|---|---|---|
| Р | СМ табл. исполн. | |

Лист | Листов

Госстрой СССР
Казахский сантехпроект

Инв. № подл. | Подпись и дата | Взам. инв. №

формат А3

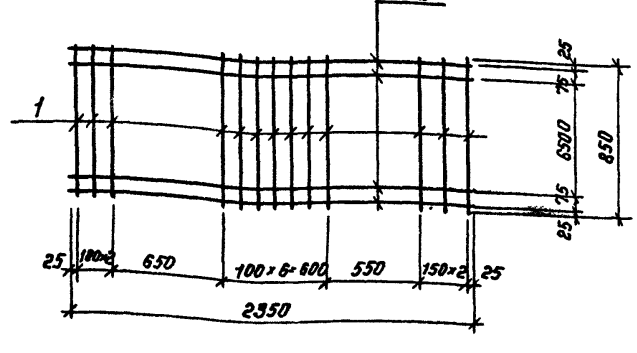


| Поз | Наименование | Кол. | Примеч. |
|---|---|---|---|
| 1 | Арматура ГОСТ 5781-82* | | |
| | А-I-8 ℓ= 850 | 13 | |
| 2 | Арматура ГОСТ 5781-82* | | |
| | А-I-8 ℓ= 2350 | 4 | |

| | | | | |
|---|---|---|---|---|
| Нач. отд. | Миллер | | | |
| Н. контр. | Васильева | | 05.89 | |
| Гл. констр. | Плотников | | | |
| Зав. гр. | Васильева | | | |
| Инж. II-к | Стирнова | | | |

ТП 903-1-272.89 -КЖ.И.045

Сетка арматурная С-5

| Стадия | Масса | Масштаб |
|---|---|---|
| Р | 8,2кг | |
| Лист | Листов | |

Госстрой СССР Казахский Сантехпроект

Инв. № подл. | Подпись и дата | Взам. инв. №

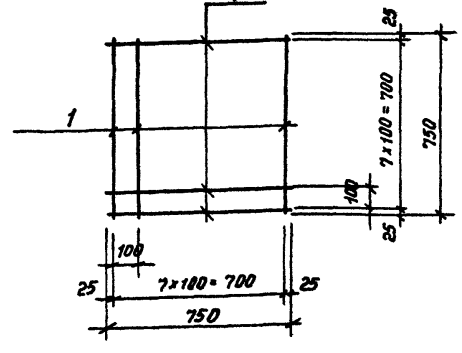


| Поз | Наименование | Кол | Примеч. |
|---|---|---|---|
| 1 | Арматура ГОСТ 5781-82* | | |
| | А-I-6 ℓ= 750 | 16 | |
| | | | |

| | | | | |
|---|---|---|---|---|
| Нач. отд. | Миллер | | | |
| Н. контр. | Васильева | | 05.89 | |
| Гл. констр. | Плотников | | | |
| Зав. гр. | Васильева | | | |
| Инж. II-к | Стирнова | | | |

ТП. 903-1-272.89 -КЖ.И.046

Сетка арматурная С-6

| Стадия | Масса | Масштаб |
|---|---|---|
| Р. | 2,8кг. | |
| Лист | Листов | |

Госстрой СССР Казахский Сантехпроект

Инв. № подл. | Подпись и дата | Взам. инв. №

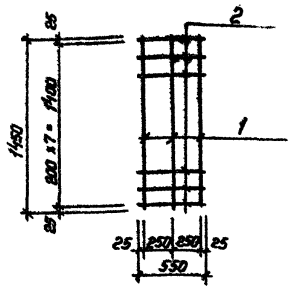


| Форм. | Зона | Поз. | Обозначение | Наименование | Кол. шт | Прим. |
|---|---|---|---|---|---|---|
| | | | | Документация | | |
| | | | тп 903-1-272.89-КЖИ.ТУ | Технические условия | | |
| | | | | | | |
| | | | | Детали | | |
| | | 1 | ГОСТ 5781-82* | ф 10 AIII ℓ=1450 | 3 | 0.9кг. |
| | | 2 | ТУ №2 | ф 8 AI ℓ=550 | 8 | 0.22кг. |

Взам. инв.№ | Подп. и дата | Инв. № подл.

| | | | |
|---|---|---|---|
| Нач.отд. | Миллер | | |
| Н.контр. | Васильева | | |
| Гл.конст. | Плотников | | |
| Зав.гр. | Васильева | | |
| Инжен. | Крикавцова | | |
| Провер. | Васильева | | |

тп 903-1-272.89 -КЖИ.047

Коркас КР-1 плоский

| Стадия | Масса | Масштаб |
|---|---|---|
| Р | 4.46кг | |
| Лист | Листов | |

Госстрой СССР Казахский Сантехпроект

Формат А3



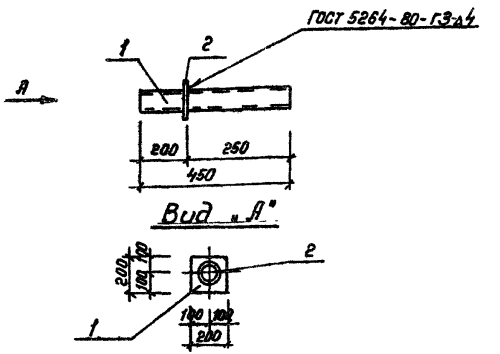


| Форм. | Зона | Поз. | Обозначение | Наименование | Кол. шт | Прим. |
|---|---|---|---|---|---|---|
| | | | | Документация | | |
| | | | тп 903-1-272.89-КЖИ.ТУ | Технические условия | | |
| | | | | Детали | | |
| | | 1 | ГОСТ 10704-76* | труба ВСТ 3 ГОСТ 10705-80 | 1 | 4.33кг. |
| | | 2 | ГОСТ 19903-74 | лист | 1 | 7.07кг. |

Взам. инв.№ | Подп. и дата | Инв. № подл.

| | | | |
|---|---|---|---|
| Нач.отд. | Миллер | | |
| Н.контр. | Васильева | | 05.89 |
| Гл.конст. | Плотников | | |
| Зав.гр. | Васильева | | |
| Инжен. | Крикавцова | | |
| Провер. | Васильева | | |

тп 903-1-272.89 -КЖИ.048

Изделие закладное МН-6

| Стадия | Масса | Масштаб |
|---|---|---|
| Р | 11.49кг | |
| Лист | Листов | |

Госстрой СССР Казахский Сантехпроект

Формат А3

Альбом 5

## Рис. 1

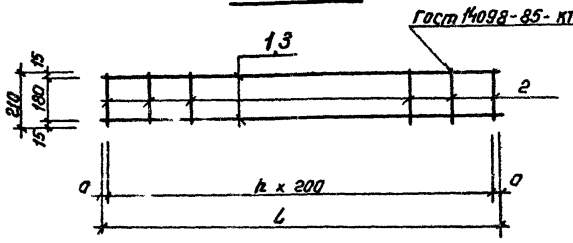


## Рис 2

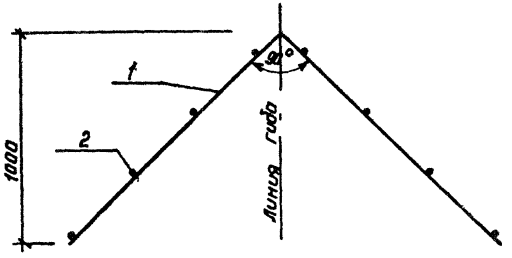


## Развертка

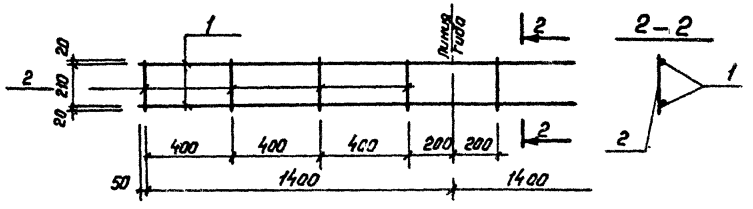


## 2-2




| Зона | Поз. | Обозначение | Наименование | Кол-во на исп. — | 01 | 02 | 03 | 04 | Прим. |
|---|---|---|---|---|---|---|---|---|---|
| | | | Документация | | | | | | |
| | | ТП 903-1-272.89-КЖИ.ТУ | Технические условия | X | X | X | X | X | |
| | | | Детали | | | | | | |
| | 1 | | А-I-8 ГОСТ 5781-82* | | | | | | |
| | | ТП | ℓ = 3750 | 2 | | | | | 1.5 кг. |
| | | | ℓ = 1700 | | 2 | | | | 0.7 кг. |
| | | | ℓ = 2900 | | | 2 | | | 1.2 кг. |
| | 2 | | А-I-6 ГОСТ 5781-82* | | | | | | |
| | | ТП | ℓ = 210 | 16 | 7 | | 19 | 8 | 0.05 кг. |
| | | | ℓ = 250 | | | 8 | | | 0.06 кг. |
| | 3 | | А-III-12 ГОСТ 5781-82* | | | | | | |
| | | | ℓ = 3750 | | | | 2 | | 3.3 кг. |
| | | | ℓ = 1550 | | | | | 2 | 1.4 кг. |

| Обозначение | Марка | L мм | рис. | n шт. | a мм | Масса кг. |
|---|---|---|---|---|---|---|
| ТП 903-1-272.89-КЖИ.049. | Кр-2 | 3750 | 1 | 15 | 375 | 3.8 |
| -0.1 | Кр-3 | 1700 | 1 | 6 | 200 | 1.75 |
| -0.2 | Кр-4 | 2900 | 2 | 8 | - | 2.9 |
| -0.3 | Кр-5 | 3750 | 1 | 18 | 75 | 7.6 |
| -0.4 | Кр-6 | 1550 | 1 | 7 | 75 | 3.2 |

| | | |
|---|---|---|
| Нач. отд. | Миллер | |
| Н. контр. | Васильева | |
| Гл. констр. | Плотников | |
| Зав. гр. | Васильева | |
| Инжен. | Крикобцова | |
| Провер | Васильева | |

ТП 903-1-272.89 -КЖИ-049

Каркас плоский

КР-2 ÷ КР-6

| Стадия | Масса | Масшт. |
|---|---|---|
| Р | См. тех. испол. | |
| Лист | Листов | |

Госстрой СССР Казахский Сантехпроект

Формат А3

Инв. № подл. | Подпись и дата | Взам. инв. №

1602-08

АЛЬБОМ 5

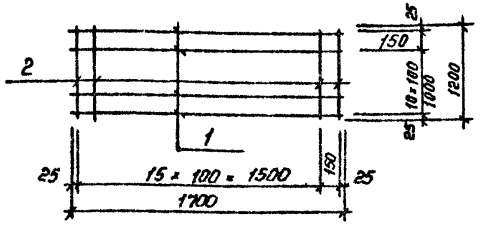


| Форм. | Зона | Поз. | Обозначение | Наименование | Кол. | Прим. |
|---|---|---|---|---|---|---|
| | | | | Документация | | |
| | | | Т.П. 903-1-272.89-КЖ.И. ТУ | Технические условия | | |
| | | | | | | |
| | | 1 | ГОСТ 5781-82* | ф 10 А III ℓ=1700 | 12 | 1.05 кг |
| | | 2 | то же | ф 1п А III ℓ=1200 | 17 | 0,74 кг. |

Взам. инв. № | Подп. и дата | Инв. № подл.

| | | |
|---|---|---|
| Нач. отд. | Миллер | |
| Норм. конт. | Васильева | |
| Гл. констр. | Плотников | |
| Зав. гр. | Васильева | |
| Инжен. | Криковцова | |
| Провер. | Васильева | |

ТП 903-1-272.89 -КЖ.И. 050

Сетка арматурная С-7

| Стадия | Масса | Масштаб |
|---|---|---|
| Р. | 25.2 кг. | |

Лист | Листов

Госстрой СССР Казахский Сантехпроект

формат А3



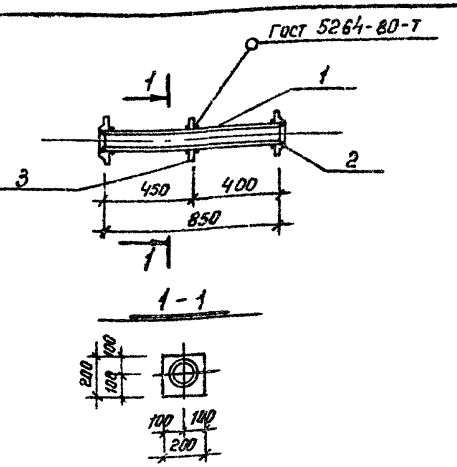


| Форм. | Зона | Поз. | Обозначение | Наименование | Кол. | Прим. |
|---|---|---|---|---|---|---|
| | | | | Документация | | |
| | | | ТП.903-1-272.89-КЖ.И.ТУ | Технические условия | | |
| | | | | Детали | | |
| | | 1 | ГОСТ 9941-81* | труба 32×20-12×18Н10Т ℓ=850 | 1 | 1.26 кг. |
| | | 2 | ГОСТ 19903-74* | лист $\frac{6-5\times200\ \text{ВСТ3}}{\text{ГОСТ 14637-79}}$ ℓ=200 | 1 | 1.9 кг. |
| | | 3 | | Стандартные изделия | | |
| | | 3 | ГОСТ 12820-80* | фланец 1-32 6СТ 25 | 2 | 1.01 кг. |

Взам. инв. № | Подп. и дата | Инв. № подл.

| | | |
|---|---|---|
| Нач. отд. | Миллер | |
| Н. контр. | Васильева | |
| Гл. конст. | Плотников | |
| Зав. гр. | Васильева | |
| Н. инжен. | Криковцова | |
| Провер. | Васильева | |

ТП 903-1-272.89 -КЖ.И. 051

Изделие закладное МН-7

| Стадия | Масса | Масштаб |
|---|---|---|
| Р. | 4.17 кг. | |

Лист | Листов

Госстрой СССР Казахский Сантехпроект

формат А3

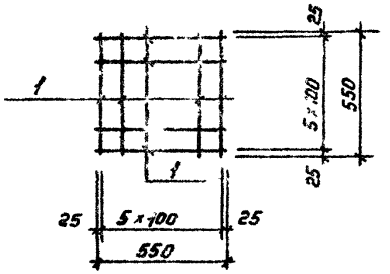


| Формат | Зона | Поз. | Обозначение | Наименование | Кол | Прим |
|---|---|---|---|---|---|---|
| | | | | Документация | | |
| | | | Т.П. 903-1-272.89-КЖ.И.ТУ | Технические условия | | |
| | | | | Детали | | |
| | | 1 | ГОСТ 5781-82* | ф-8-А I ℓ=550 | 12 | кг |

Взам. инв. №

Подп. и дата

Инв. № подл.

| | | |
|---|---|---|
| Нач. отд. | Миллер | |
| Нор. конт. | Васильева | |
| Гл. конст. | Плотников | |
| Зав. гр. | Васильева | |
| Инжен. | Крюковцова | |
| Пробер | Васильева | |

ТП 903-1-272.89 – КЖ.И. 052

Сетка арматурная С-8

| Стадия | Масса | Масштаб |
|---|---|---|
| Р | 2.64 кг | |
| Лист | Листов | |

Госстрой СССР КАЗАХСКИЙ САНТЕХПРОЕКТ

Формат А3



| Формат | Зона | Поз | Обозначение | Наименование | Кол | Прим |
|---|---|---|---|---|---|---|

Взам. инв.

Подп. и дата

Инв. № подл.

| Стадия | Масса | Масштаб |
|---|---|---|
| | | |
| Лист | Листов | |

Госстрой СССР КАЗАХСКИЙ САНТЕХПРОЕКТ

Формат А3

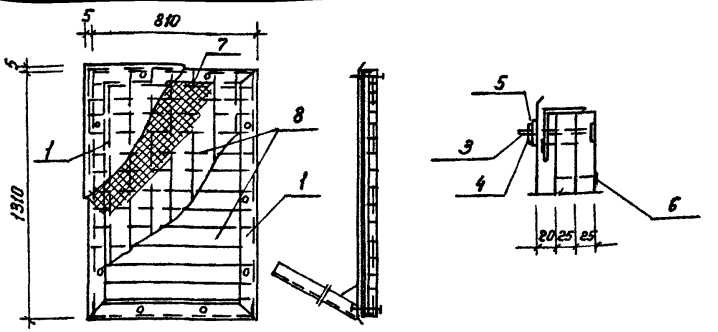


| форм. | зона | поз. | Обозначение | Наименование | кол. шт. | Прим. |
|---|---|---|---|---|---|---|
| | | | | Сборочные единицы | | |
| | 1 | 1 | т.п.903-1-272.89-КЖ.И.054 | Рама металлическая РМ-1 | 1 | |
| | | | | Детали | | |
| | 2. | 2. | ГОСТ 19903-74* | Лист $\frac{Б-0.8\times850\times1350}{ст\ К-1\ ГОСТ\ 17715-72}$ | 1 | 6.7кг |
| | | | | Стандартн. изделия | | |
| | 3 | 3 | ГОСТ 1798-70* | Болт М10-8g×90.36 | 10 | |
| | | 4 | ГОСТ 5915-70* | Гайка М10-7Н.4 Вст 3кп 016 | 10 | |
| | | 5 | ГОСТ 11371-78* | Шайба 10.02 Вст 3кп 016 | 10 | |
| | | 6 | ГОСТ 4028-63* | Гвозди 2.5×50 | | 1.0кг. |
| | | | | Материалы: | | |
| | | 7 | ГОСТ 10140-80 | Плита 100-1300.800.200 | 0.02 | м³ |
| | | 8 | ГОСТ 24454-80 Е | Доска б=25 | 0.05 | м³ |

Взам. инв. №

Подп. и дата

Инв. № подл.

| | | |
|---|---|---|
| Нач. отд. | Миллер | |
| Норм. к | Васильева | |
| Гл. конст. | Плотников | |
| Зав. гр. | Васильева | |
| | Крикавцова | |
| Провер. | Васильева | |

ТП 903-1-272.89 – КЖИ.053

Щит покрытия ЩП-1

| Стадия | Масса | Масштаб |
|---|---|---|
| Р | | |
| Лист | Листов | |

Госстрой СССР Казахский Сантехпроект

Формат А3



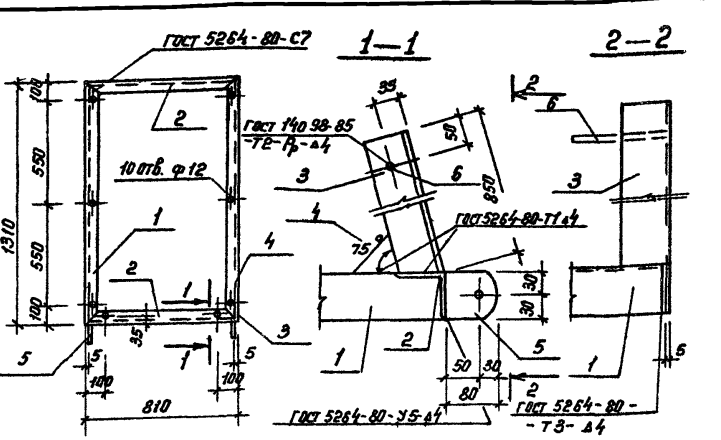


| форм. | зона | поз. | Обозначение | Наименование | кол. шт. | Прим. |
|---|---|---|---|---|---|---|
| | | | | Документация | | |
| | | | т.п. 903-1-272.89-КЖ.И.ТУ | Технические условия | | |
| | | | | Детали | | |
| | | 1 | ГОСТ 8509-86 | Уголок $\frac{Б-63\times63\times5\times1310}{Вст\ 3кп2\ ГОСТ\ 535-79*}$ | 2 | 6.3кг. |
| | | 2 | То же | Уголок $\frac{Б-63\times63\times5\times810}{Вст\ 3\ кп2\ ГОСТ\ 535-79*}$ | 2 | 3.9кг. |
| | | 3 | То же | Уголок $\frac{Б-63\times63\times5\times850}{Вст\ 3кп2\ ГОСТ\ 535-79*}$ | 2 | 4.1кг. |
| | | 4 | ГОСТ 103-76* | Полоса $\frac{Б-2\ 4\times100\ Вст\ 3}{ГОСТ\ 535\times79*}$ $\ell$=100 | 1 | 0.3кг. |
| | | 5 | То же | Полоса $\frac{Б-2\ 10\times60\ Вст\ 3}{ГОСТ\ 535-79*}$ $\ell$=80 | 2 | 0.4кг. |
| | | 6 | ГОСТ 5781-82* | ф-20-АI $\ell$=800 | 1 | 2.1кг. |

Взам. инв. №

Подп. и дата

Инв. № подл.

| | | |
|---|---|---|
| Нач. отд. | Миллер | |
| Норм. к. | Васильева | |
| Гл. конст. | Плотников | |
| Зав. гр. | Васильева | |
| Инжен. | Крикавцова | |
| Провер. | Васильева | |

ТП 903-1-272.89 – К.Ж.И. 054

Рама металлическая РМ-1

| Стадия | Масса | Масштаб |
|---|---|---|
| Р | | |
| Лист | Листов | |

Госстрой СССР Казахский Сантехпроект

Формат А3

gost.e-ecolog.ru