1802-06

ТИПОВОЙ ПРОЕКТ
903-1-272.89
КОТЕЛЬНАЯ ОТОПИТЕЛЬНАЯ
С 4 КОТЛАМИ КВм-0,63К

СИСТЕМА ТЕПЛОСНАБЖЕНИЯ- ЗАКРЫТАЯ

ТОПЛИВО-КАМЕННЫЙ И БУРЫЙ УГОЛЬ

АЛЬБОМ 3

ЧАСТЬ 4

КОНСРУКТОРСКАЯ ДОКУМЕНТАЦИЯ

СТР. 188 - 252

gost.e-ecolog.ru

© Казахский филиал ЦИТП Госстроя СССР. 1990г.

Заказ № 1568 Тираж 500 экз Цена 10-39 ТП 903-1-272 3 г. 4 Сдано в печать 13/5

1602-08

ТИПОВОЙ ПРОЕКТ
903-1-272.89
КОТЕЛЬНАЯ ОТОПИТЕЛЬНАЯ С 4 КОТЛАМИ КВм-0,63 К

СИСТЕМА ТЕПЛОСНАБЖЕНИЯ-ЗАКРЫТАЯ.
ТОПЛИВО-КАМЕННЫЙ И БУРЫЙ УГОЛЬ.

АЛЬБОМ 3
ЧАСТЬ 4
КОНСТРУКТОРСКАЯ ДОКУМЕНТАЦИЯ

РАЗРАБОТАН:
ГПИ „Казахский Сантехпроект"

УТВЕРЖДЕН И ВВЕДЕН В ДЕЙСТВИЕ
ВО „Союзсантехпроект" Госстроя СССР
Протокол от 28.06.89г. № 9

Главный инженер института Г.Н. Шуальц
Главный инженер проекта В.А. Чаянов

№ строки	Обозначение	Наименование	Куда входит: Обозначение	Куда входит: Кол.	Общее кол-во	Примечание
1	В185-017.00.000	Блок хранения и приготовления раст-				
2		вора силиката натрия			1	
3	В185-017.01.000	Рама	В185-017.00.000	1	1	
4	В185-017.02.000	Бак напорный V=0,94м³	В185-017.00.000	1	1	
5	В185-017.02.100	Лапа	В185-017.02.000	4	4	
6	В185-017.02.200	Патрубок	В185-017.02.000	1	1	
7	В185-017.02.300	Патрубок	В185-017.02.000	1	1	
8	В185-017.03.000	Бак V=0,28м³	В185-017.00.000	1	1	
9	В185-017.03.100	Корпус бака	В185-017.03.000	1	1	
10	В185-017.03.200	Крышка	В185-017.03.000	1	1	
11	В185-017.03.300	Патрубок	В185-017.03.000	1	1	
12	В185-017.03.400	Патрубок сливной	В185-017.03.000	1	1	
13	В185-017.04.000	Корпус нижний	В185-017.00.000	1	1	
14	В185-017.05.000	Корпус верхний	В185-017.00.000	1	1	
15	В185-017.06.000	Воронка сливная	В185-017.00.000	1	1	
16	В185-017.07.000	Трубопровод сливной	В185-017.00.000	1	1	
17	В185-017.08.000	Трубопровод	В185-017.00.000	1	1	
18	В185-017.09.000	Трубопровод	В185-017.00.000	1	1	
19	В185-017.10.000	Трубопровод	В185-017.00.000	1	1	
20	В185-017.11.000	Патрубок	В185-017.00.000	1	1	
21	В185-017.12.000	Патрубок	В185-017.00.000	1	1	
22	В185-017.13.000	Патрубок	В185-017.00.000	1	1	
23	В185-017.14.000	Патрубок	В185-017.00.000	1	1	
24	В185-017.15.000	Фильтр	В185-017.00.000	1	1	
25	В185-017.16.000	Кронштейн	В185-017.00.000	2	2	
26						
27						

Инв.№ подл. | Подп. и дата | Взам. инв.№ | Инв.№ дубл. | Подп. и дата

Изм.	Лист	№ докум.	Подп.	Дата	В185-017.00.000 ВС			
Разраб.	Яблоков				Блок хранения и приготовления раст- вора силиката натрия	Лит	Лист	Листов
Зав.ар.	Бушина							1
Утв.	Федоров				Ведомость спецификаций	Госстрой СССР Казахский Сантехпроект		

Копировал Яблоков — Формат А3

Типовой проект 903-1-272.89 альбом 3, часть 4

Форм.	Зона	Поз.	Обозначение	Наименование	Кол.	Примечание
				Документация		
*			В185-017.00.000СБ	Сборочный чертеж		*А2, А3
А3			В185-017.00.000 ВС	Ведомость специ-		
				фикаций		
				Сборочные единицы		
А4		1	В185-017.01.000	Рама	1	
А4		2	В185-017.02.000	Бак напорный		
				V=0,94м³	1	
А4		3	В185-017.03.000	Бак V=0,28м³	1	
А4		4	В185-017.04.000	Корпус нижний	1	
А4		5	В185-017.05.000	Корпус верхний	1	
А4		6	В185-017.06.000	Воронка сливная		
А4		7	В185-017.07.000	Трубопровод слив-		
				ной	1	
А4		8	В185-017.08.000	Трубопровод	1	
А4		9	В185-017.09.000	Трубопровод	1	
А4		10	В185-017.10.000	Трубопровод	1	
А4		11	В185-017.11.000	Патрубок	1	
А4		12	В185-017.12.000	Патрубок	1	
А4		13	В185-017.13.000	Патрубок	1	
А4		14	В185-017.14.000	Патрубок	1	
А4		15	В185-017.15.000	Фильтр	1	
А4		16	В185-017.16.000	Кронштейн	2	

Инв.№ подл. | Подп. и дата | Взам. инв.№ | Инв.№ дубл. | Подп. и дата

Изм.	Лист	№ докум.	Подп.	Дата	В185-017.00.000			
Разраб.	Яблоков				Блок хранения и приготовления раст- вора силиката натрия	Лит	Лист	Листов
Пров.	Федоров						1	6
Зав.ар.	Бушина					Госстрой СССР Казахский Сантехпроект		
Н.контр.	Бушина							
Утв.	Федоров							

Копировал Яблоков — Формат А4

Форм.	Зона	Поз.	Обозначение	Наименование	Кол.	Примечание
				Детали		
А4		17	В185-017.00.001	Кронштейн	1	
А4		18	В185-017.00.002	Шайба дроссельная	1	
А4		19	В185-017.00.003	Штуцер	2	
А4		20	В185-017.00.004	Отвод	1	
А4		21	В185-017.00.005	Сгон	1	
А3		22	В185-017.00.006	Патрубок	1	
		23	-01	Патрубок	1	
		24	-02	Патрубок	1	
		25	-03	Патрубок	2	
		26	-04	Патрубок	1	
		27	-05	Патрубок	1	
		28	-06	Патрубок	1	
		29	-07	Патрубок	1	
		30	-08	Патрубок	1	
		31	-09	Патрубок	1	
		32	-10	Патрубок	1	
		33	-11	Патрубок	1	
		34	-12	Патрубок	1	
		35	-13	Патрубок	1	
		36	-14	Патрубок	1	
		37	-15	Патрубок	3	
		38	-16	Патрубок	1	
		39	-17	Патрубок	1	
		40	-18	Патрубок	1	
А4		41	В185-017.00.007	Патрубок	4	
А3		42	В185-017.00.008	Патрубок	2	
		43	-01	Патрубок	1	
		44	-02	Патрубок	1	
		45	-03	Патрубок	1	

Инв.№ подл. | Подп. и дата | Взам. инв.№ | Инв.№ дубл. | Подп. и дата

Изм.	Лист	№ докум.	Подп.	Дата	В185-017.00.000	Лист 2

Копировал Яблоков — Формат А4

Форм.	Зона	Поз.	Обозначение	Наименование	Кол.	Примечание
				Стандартные изделия		
		46		Задвижка параллельная с выдвижным шпинделем фланцевая 30ч6бр Ду50; Ру1,0 МПА ГОСТ 8437-75*	1	
		47		Вентиль запорный фланцевый 15ч9п2 Ду40; Ру1,6 МПА ГОСТ 18722-73*	4	
		48		Вентиль запорный муфтовый 15ч8п2 Ду20; Ру1,6 МПА ГОСТ 18722-73*	2	
		49		Вентиль запорный муфтовый 15ч8п2 Ду15; Ру1,6 МПА ГОСТ 18722-73*	9	
		50		Вентиль игольчатый муфтовый П322038 Ду15; Ру1,6 МПА ГОСТ 23230-78	1	
		51		Ротаметр РМ-А-0,0025 ГОСТ 13045-81	1	

Инв.№ подл. | Подп. и дата | Взам. инв.№ | Инв.№ дубл. | Подп. и дата

Изм. Лист № докум. Подп. Дата

В185-017.00.000

Лист 3

Копировал Яблоков

Формат А4

Форм.	Зона	Поз.	Обозначение	Наименование	Кол.	Примечание
		52		Контргайка 15 ГОСТ 8968-75	4	
		53		Контргайка 20 ГОСТ 8968-75	2	
		54		Муфта короткая 15 ГОСТ 8954-75	8	
		55		Муфта короткая 20 ГОСТ 8954-75	3	
		58		Сгон 15 ГОСТ 8969-75	3	
		59		Сгон 20 ГОСТ 8969-75	1	
		60		Тройник 15 ГОСТ 8948-75	1	
		61		Тройник 20х15 ГОСТ 8949-75	1	
		62		Угольник 15 ГОСТ 8946-75	12	
		63		Угольник 20 ГОСТ 8946-75	2	
		64		Угольник 15х10 ГОСТ 8947-75	2	
		65		Опора ОПБ-2 2ч3 ГОСТ 14911-82*	9	
		66		Опора ОПБ-2 45 ГОСТ 14911-82*	1	
		67		Опора ОПБ-2 57 ГОСТ 14911-82*	3	

Инв.№ подл. | Подп. и дата | Взам. инв.№ | Инв.№ дубл. | Подп. и дата

Изм. Лист № докум. Подп. Дата

В185-017.00.000

Лист 4

Копировал Яблоков

Формат А4

Типовой проект 903-1-272.89 альбом 3, часть 4

Форм.	Зона	Поз.	Обозначение	Наименование	Кол.	Примечание
		68		Опора ОПБ-2 89 ГОСТ 14911-82*	2	
		69		Прокладка А-40-16 ГОСТ 15180-86	11	
		70		Прокладка А-50-10 ГОСТ 15180-86	3	
		71		Прокладка А-80-6 ГОСТ 15180-86	2	
		72		Прокладка Б-15-6 ГОСТ 15180-86	2	
		73		Болт М10х25.58 ГОСТ 7798-70*	4	
		74		Болт М10х45.58 ГОСТ 7798-70*	4	
		75		Болт М16х60.58 ГОСТ 7798-70*	56	
		76		Болт М16х70.58 ГОСТ 7798-70*	4	
		77		Болт М20х50.58 ГОСТ 7798-70*	4	
		78		Гайка М10.5 ГОСТ 5915-70*	8	
		79		Гайка М16.5 ГОСТ 5915-70*	60	
		80		Гайка М20.5 ГОСТ 5915-70*	4	

Инв.№ подл. | Подп. и дата | Взам. инв.№ | Инв.№ дубл. | Подп. и дата

Изм. Лист № докум. Подп. Дата

В185-017.00.000

Лист 5

Копировал Яблоков

Формат А4

Форм.	Зона	Поз.	Обозначение	Наименование	Кол.	Примечание
		81		Шайба 10.36 ГОСТ 11371-78*	8	
		82		Шайба 16.36 ГОСТ 11371-78*	60	
		83		Шайба 20.36 ГОСТ 11371-78*	4	
				Прочие изделия		
		84		Элеватор 40с10бк №1 ТУ26-07-1255-82	1	

Инв.№ подл. | Подп. и дата | Взам. инв.№ | Инв.№ дубл. | Подп. и дата

Изм. Лист № докум. Подп. Дата

В185-017.00.000

Лист 6

Копировал Яблоков

Формат А4

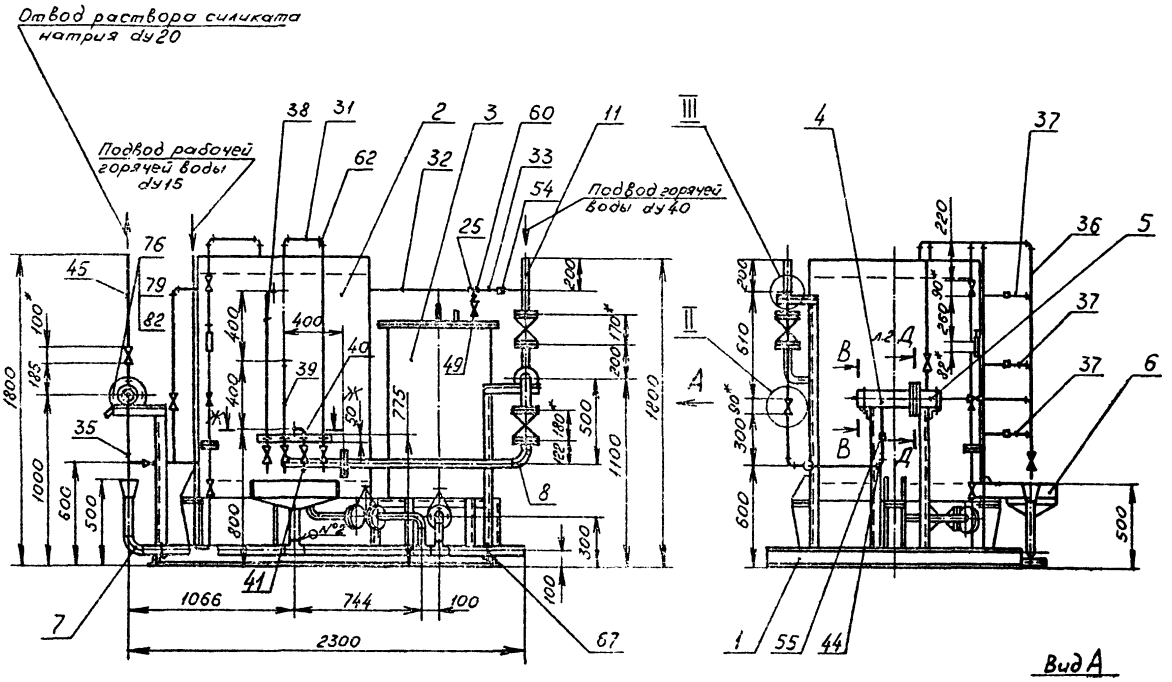

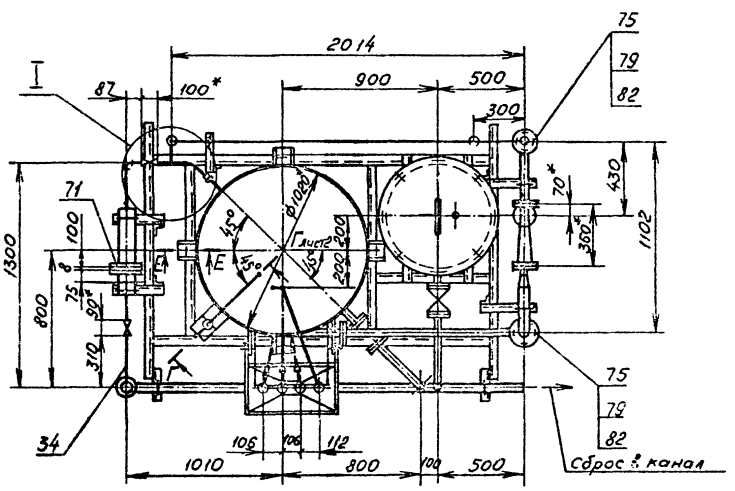

I
М1:10

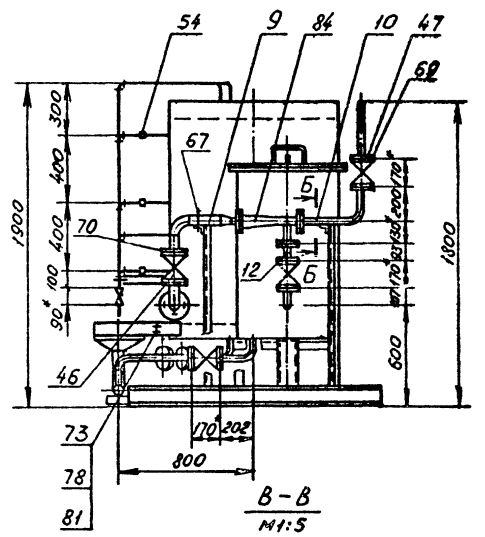

Б-Б
М1:2

В-В
М1:5

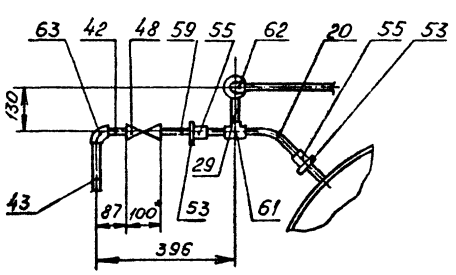

II
М1:10

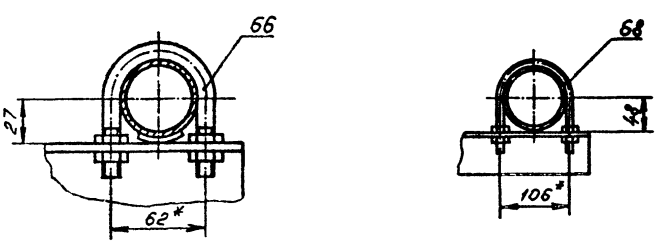

1. * Размер для справок.
2. $\pm \frac{IT14}{2}$
3. Сварные швы по гост 11534-75.
   № 1 - Т2
4. Сварные швы по гост 16037-80
   № 2 - С1
5. Электрод Э42 гост 9467-75.

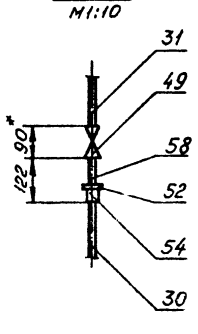

III
М1:2

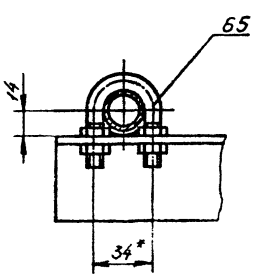

Изм.	Лист	№ докум.	Подп.	Дата	
Разраб.		Яблоков			
Пров.		Федоров			
Зав.ер.		Бушина			
Н.контр.		Бушина			
Утв.		Федоров			

В18Б-017.00.000СБ

Блок хранения и приготовления раствора силиката натрия

Лит	Масса	Масшт.
	868	1:20

Лист 1 Листов 2

Госстрой СССР Казанский Сантехпроект

Копировал Яблоков

Формат А2

Типовой проект 903-1-272.89 альбом 3, часть 4

Инв.№ подл. | Подп. и дата | Взам.инв.№ | Инв.№ дубл. | Подп. и дата

Г-Г
М1:10 повернуто

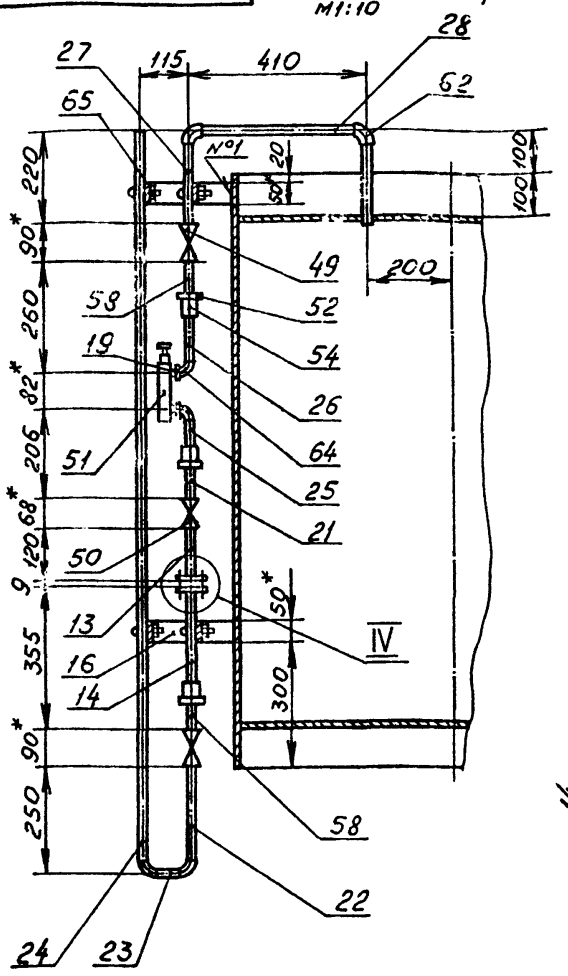

Д-Д
М1:5

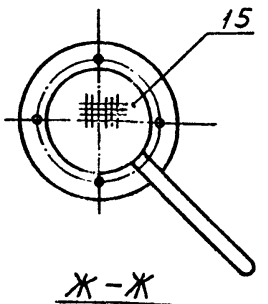

Ж-Ж
М1:5

Е-Е
М1:5

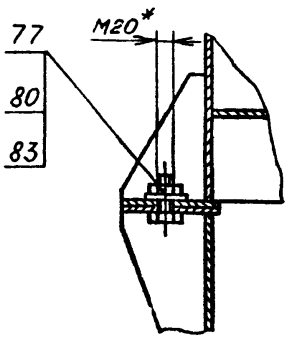

Ⅳ
М1:2

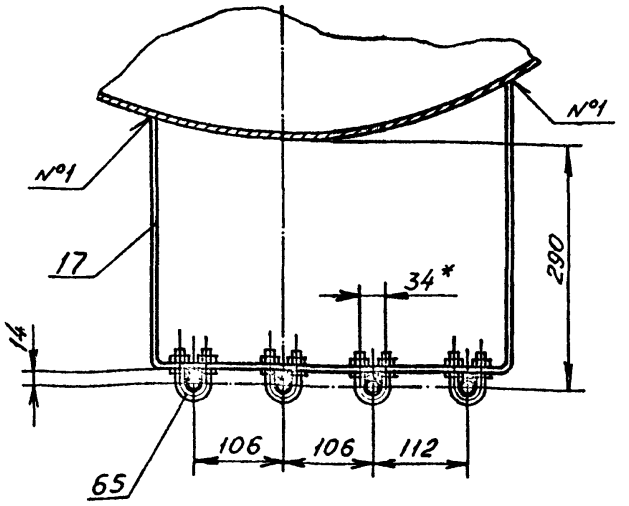

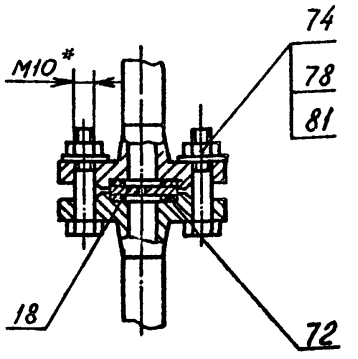

Изм.	Лист	№ докум.	Подп.	Дата	В185-017.00.000СБ	Лист 2

Копировал Яблоков Формат А3

Типовой проект 903-1-272.89 альбом 3, часть 4

Форм.	Зона	Поз.	Обозначение	Наименование	Кол.	Примечание
				Документация		
А2			В185-017.01.000СБ	Сборочный чертеж		
				Детали		
А3		1	В185-017.01.001	Стойка	1	
А3		2	В185-017.01.002	Стойка	4	
А4		3	В185-017.01.003	Основание	4	
А4		4	В185-017.01.004	Ребро	8	
А4		5	В185-017.01.005	Балка	1	
Б4		6	В185-017.01.006	Балка		
				Швеллер 12 ГОСТ 8240-72* Ст.3 ГОСТ 535-79*		
				ℓ=1500 Н14	2	15,6 кг
Б4		7	В185-017.01.007	Балка		
				Швеллер 12 ГОСТ 8240-72* Ст.3 ГОСТ 535-79*		
				ℓ=2050-2	2	21,32 кг
Б4		8	В185-017.01.008	Балка		
				Швеллер 12 ГОСТ 8240-72* Ст.3 ГОСТ 535-79*		
				ℓ=1020-2	2	10,6 кг
Б4		9	В185-017.01.009	Стойка		
				Уголок Б-63×63×5 ГОСТ 8509-86 Ст.3 ГОСТ 535-79*		
				ℓ=936 Н14	2	4,5 кг
Б4		10	В185-017.01.010	Перекладина		
				Уголок Б-63×63×5 ГОСТ 8509-86 Ст.3 ГОСТ 535-79*		
				ℓ=287 Н14	2	1,38 кг
Б4		11	В185-017.01.011	Стойка		
				Уголок Б-50×50×5 ГОСТ 8509-86 Ст.3 ГОСТ 535-79*		
				ℓ=1570 Н14	1	5,9 кг
Б4		12	В185-017.01.012	Стойка		
				Уголок Б-50×50×5 ГОСТ 8509-86 Ст.3 ГОСТ 535-79*		
				ℓ=1057 Н14	1	3,98 кг
Б4		13	В185-017.01.013	Стойка		
				Уголок Б-50×50×5 ГОСТ 8509-86 Ст.3 ГОСТ 535-79*		
				ℓ=1052 Н14	1	3,96 кг
Б4		14	В185-017.01.014	Перекладина		
				Уголок Б-50×50×5 ГОСТ 8509-86 Ст.3 ГОСТ 535-79*		
				ℓ=294 Н14	2	1,1 кг
Б4		15	В185-017.01.015	Перекладина		
				Уголок Б-50×50×5 ГОСТ 8509-86 Ст.3 ГОСТ 535-79*		
				ℓ=150 Н14	3	0,56 кг
Б4		16	В185-017.01.016	Накладка		
				Лист Б-ПН-Б ГОСТ 19903-74 Ст.3 ГОСТ 14637-79		
				326×120 Н14	4	1,84 кг

Изм.	Лист	№ докум.	Подп.	Дата	В185-017.01.000	Лит	Лист 1	Листов 2
Разраб.	Яблоков				Рама	Госстрой СССР Казанский Сантехпроект		
Пров.	Федоров							
Зав.гр.	Бушина							
Н.контр.	Бушина							
Утв.	Федоров							

Копировал Яблоков Формат А4

В185-017.01.000 Лист 2

Копировал Яблоков Формат А4

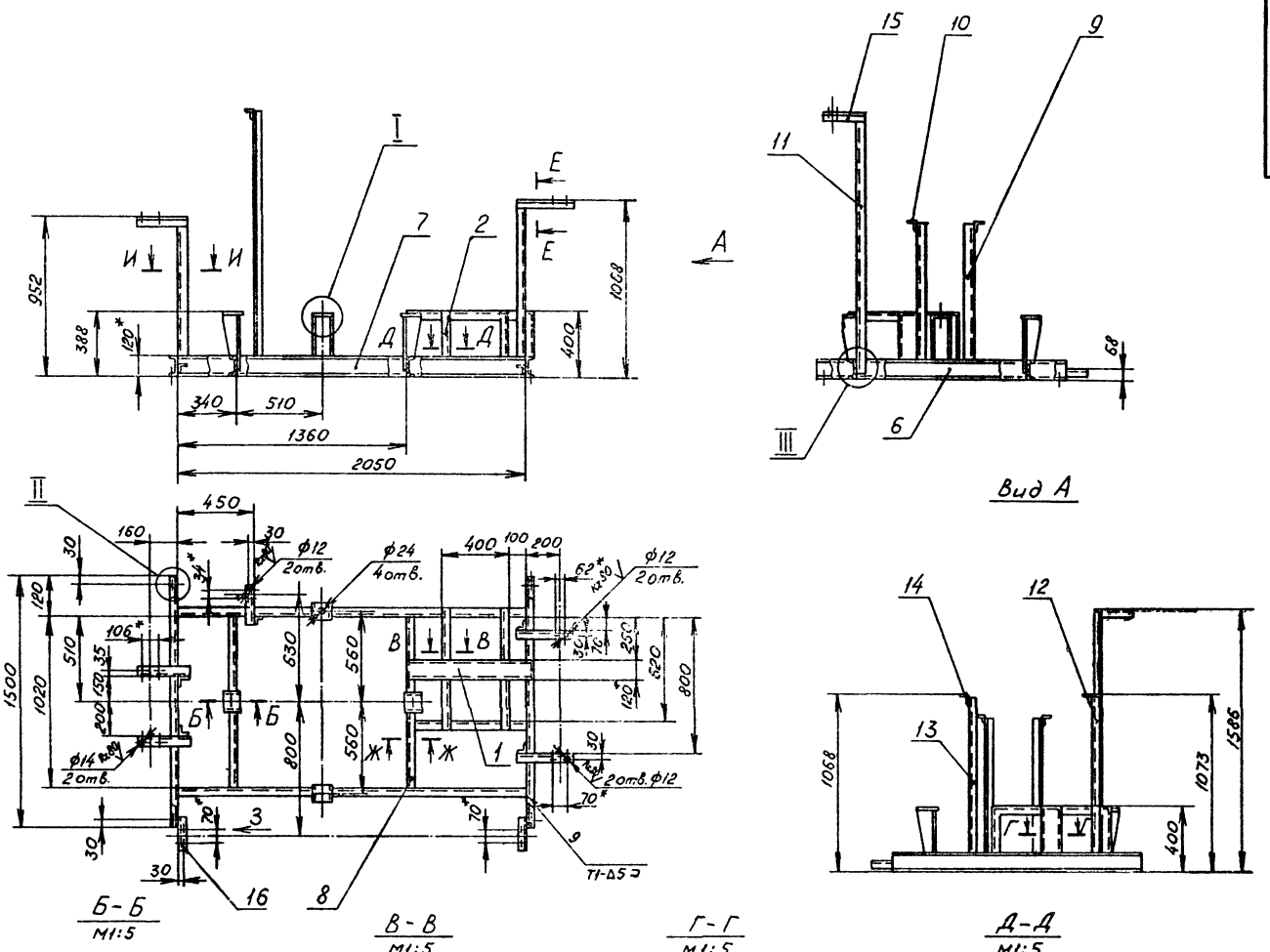

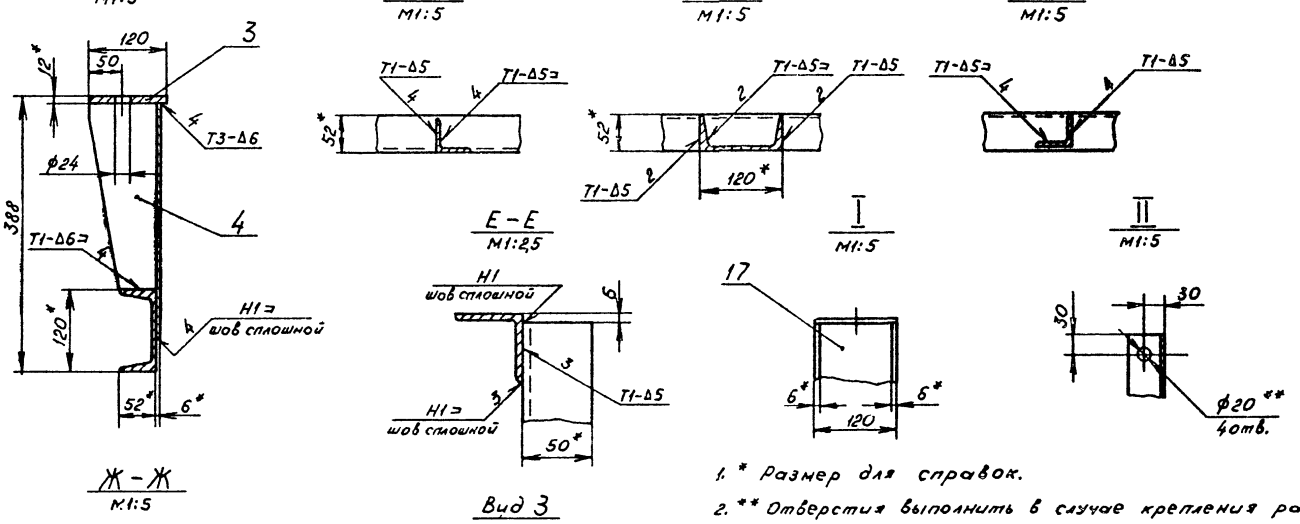

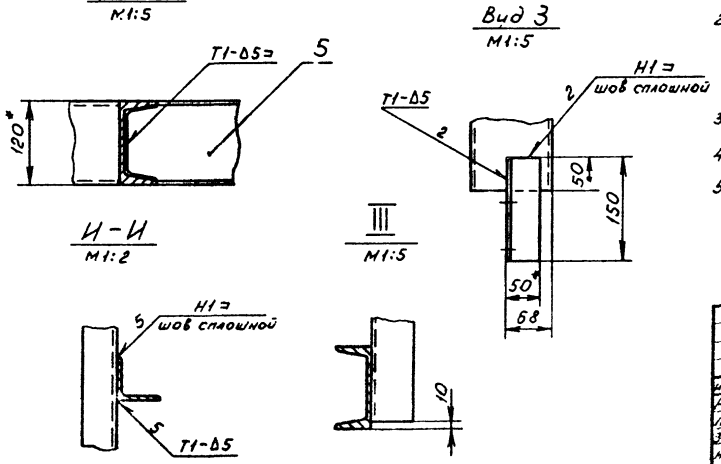

1. * Размер для справок.
2. ** Отверстия выполнить в случае крепления рамы к строительным конструкциям фундаментными болтами.
3. Шероховатость кромок реза деталей 64 - Rz 160.
4. Сварные швы по ГОСТ 5264-80.
5. Электрод Э42 ГОСТ 9467-75.

Изм.	Лист	№ докум.	Подп.	Дата	В18Б-017.01.000 СБ			
Разраб.		Яблоков			Рама	Лит.	Масса	Масшт.
Пров.		Федоров					176	1:20
Зав. ер.		Бушина				Лист	Листов 1	
Н. контр.		Бушина				Госстрой СССР Казахский Сантехпроект		
Утв.		Федоров						

Копировал Яблоков
Формат А2

Типовой проект 903-1-272.89 альбом 3, часть 4

Инв. № подл. | Подп. и дата | Взам. инв. № | Инв. № дубл. | Подп. и дата

В186-017.01.001

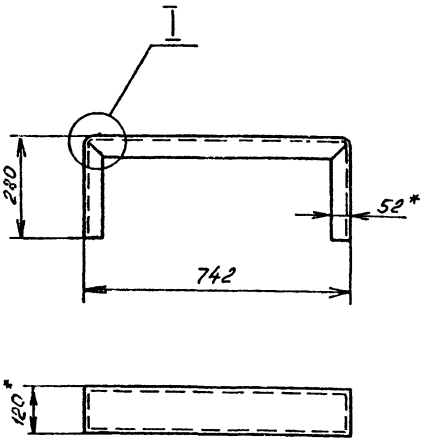

Развертка
М1:2

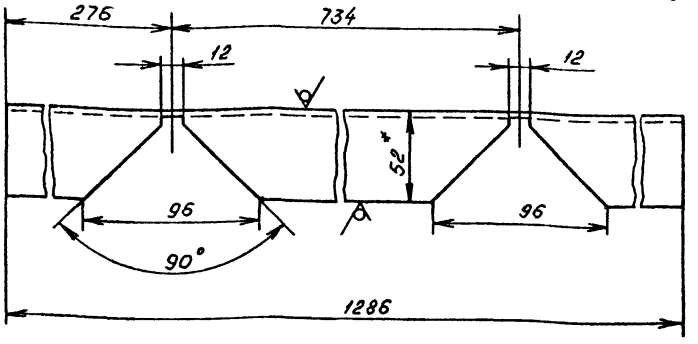

Rz160 (V)

I
М1:2

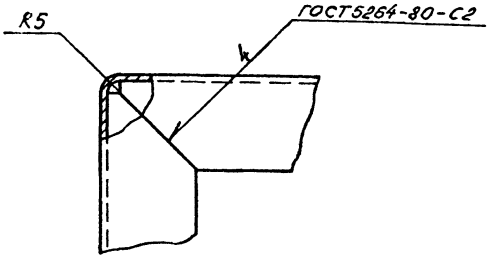

1. * Размер для справок.
2. ± УТ14/2
3. Электрод Э42 ГОСТ 9467-75.

				В186-017.01.001			
Изм.	Лист	№ докум.	Подп.	Дата			
Разраб.		Гуц			Стойка	Лит	Масса 13,3 / Масшт. 1:10
Пров.		Яблоков				Лист	Листов 1
Зав. гр.		Бушина			Швеллер 12 ГОСТ 8240-72* / Ст.3 ГОСТ 535-79*	Госстрой СССР Казахский Сантехпроект	
Н. контр.		Бушина					
Утв.		Федоров					

Копировал Яблоков — Формат А3

Инв. № подл. | Подп. и дата | Взам. инв. № | Инв. № дубл. | Подп. и дата

В186-017.01.002

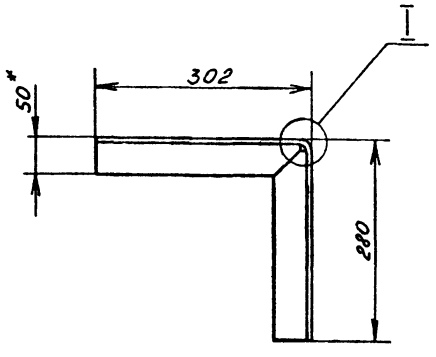

Развертка
М1:2

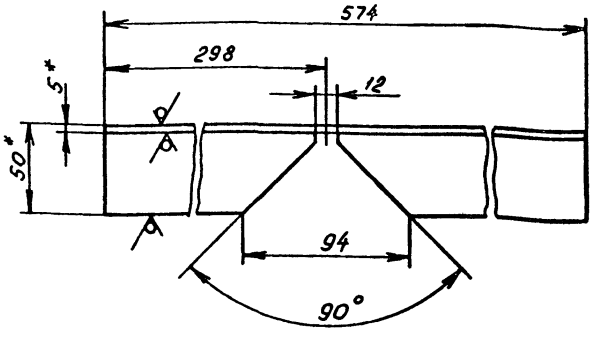

Rz160 (V)

I
М1:2

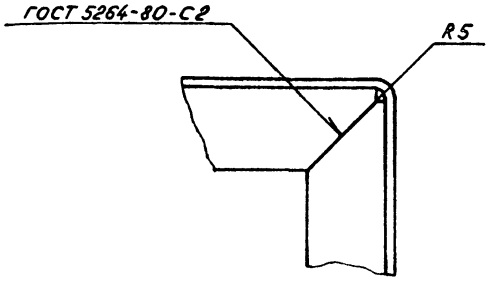

1. * Размер для справок.
2. ± УТ14/2
3. Электрод Э42 ГОСТ 9467-75.

				В186-017.01.002			
Изм.	Лист	№ докум.	Подп.	Дата			
Разраб.		Гуц			Стойка	Лит	Масса 216 / Масшт. 1:5
Пров.		Яблоков				Лист	Листов 1
Зав. гр.		Бушина			Уголок Б-50×50×5 ГОСТ 8509-86 / Ст.3 ГОСТ 535-79*	Госстрой СССР Казахский Сантехпроект	
Н. контр.		Бушина					
Утв.		Федоров					

Копировал Яблоков — Формат А3

Типовой проект 903-1-272.89 альбом 3, часть 4

Инв. № подл. | Подп. и дата | Взам. инв. № | Инв. № дубл. | Подп. и дата

8186-017.01.003

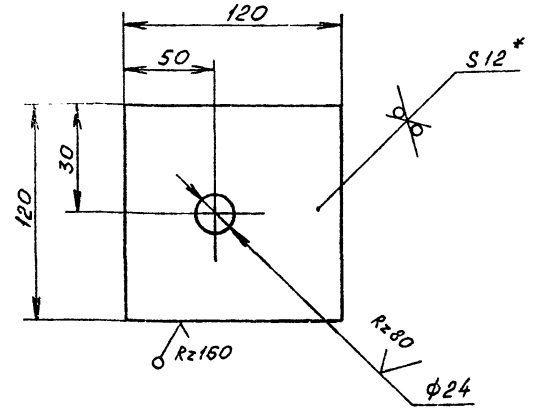

1. * Размер для справок.
2. ± JT14/2

Изм.	Лист	№ докум.	Подп.	Дата	
Разраб.		Гуц			
Пров.		Яблоков			
Зав.в.гр.		Бушина			
Н.контр.		Бушина			
Утв.		Федоров			

B18Б-017.01.003

Основание

Лит	Масса	Масшт.
	1,3	1:2
Лист	Листов 1	

Лист Б-ПН-12 ГОСТ 19903-74 / Ст.3 ГОСТ 14637-79

Госстрой СССР Казахский Сантехпроект

Копировал Яблоков Формат А4

8186-017.01.004

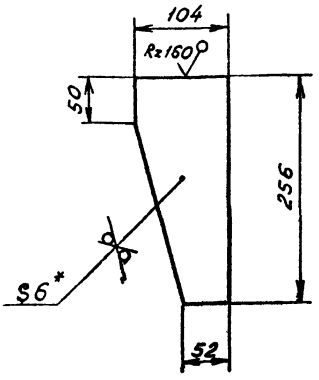

1. * Размер для справок.
2. ± JT14/2

Изм.	Лист	№ докум.	Подп.	Дата	
Разраб.		Гуц			
Пров.		Яблоков			
Зав.в.гр.		Бушина			
Н.контр.		Бушина			
Утв.		Федоров			

B18Б-017.01.004

Ребро

Лит	Масса	Масшт.
	1,0	1:4
Лист	Листов 1	

Лист Б-ПН-6 ГОСТ 19903-74* / Ст.3 ГОСТ 14637-79

Госстрой СССР Казахский Сантехпроект

Копировал Яблоков Формат А4

8186-017.01.005

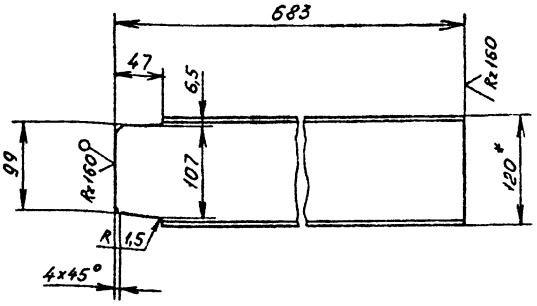

Типовой проект 903-1-272.89 альбом 3, часть 4

1. * Размер для справок.
2. ± JT14/2

Изм.	Лист	№ докум.	Подп.	Дата	
Разраб.		Гуц			
Пров.		Яблоков			
Зав.в.гр.		Бушина			
Н.контр.		Бушина			
Утв.		Федоров			

B18Б-017.01.005

Балка

Лит	Масса	Масшт.
	7,1	1:4
Лист	Листов 1	

Швеллер 12 ГОСТ 8240-72* / Ст.3 ГОСТ 535-79*

Госстрой СССР Казахский Сантехпроект

Копировал Яблоков Формат А4

Формат	Зона	Поз.	Обозначение	Наименование	Кол.	Примечание
				Документация		
А2			B18Б-017.02.000СБ	Сборочный чертеж		
				Сборочные единицы		
А4		1	B18Б-017.02.100	Лапа	4	
А4		2	B18Б-017.02.200	Патрубок	1	
А4		3	B18Б-017.02.300	Патрубок	1	
				Детали		
А3		4	B18Б-017.02.001	Обечайка	1	
А4		5	B18Б-017.02.002	Днище	1	
А4		6	B18Б-017.02.003	Крышка	1	
А4		7	B18Б-017.02.004	Патрубок	5	
А4		8	B18Б-017.02.005	Патрубок	1	
А4		9	B18Б-017.02.006	Ребро	8	
А4		10	B18Б-017.02.007	Кронштейн	1	
		11	-01	Кронштейн	1	
БЧ		12	B18Б-017.02.008	Ребро		
				Полоса 8×80 ГОСТ 103-76* / Ст.3 ГОСТ 535-79*		
				ℓ=1002 Н14	2	5,03 кг

Изм.	Лист	№ докум.	Подп.	Дата	
Разраб.		Боровкова			
Пров.		Яблоков			
Зав.в.гр.		Бушина			
Н.контр.		Бушина			
Утв.		Федоров			

B18Б-017.02.000

Бак напорный V=0,94 м³

Лит.	Лист	Листов
		1

Госстрой СССР Казахский Сантехпроект

Копировал Яблоков Формат А4

Типовой проект 903-1-272.89
альбом 3, часть 4

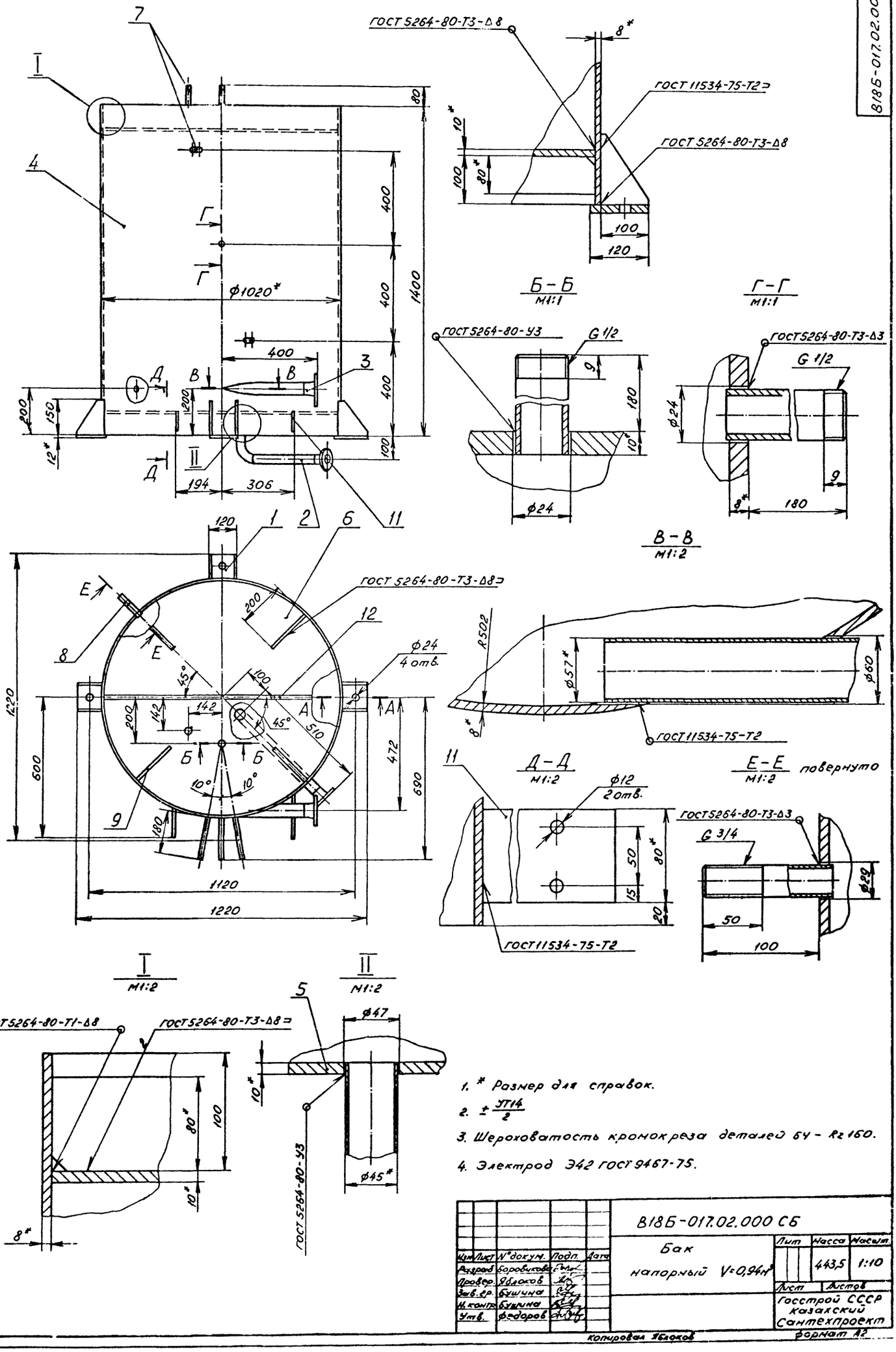

1. * Размер для справок.
2. $\pm \frac{IT14}{2}$
3. Шероховатость кромок реза деталей 6Ч - Rz 160.
4. Электрод Э42 ГОСТ 9467-75.

Изм.	Лист	№ докум.	Подп.	Дата	В18Б-017.02.000 СБ	
Разраб.		Боровиков			Бак напорный V=0,94м³	Лит. / Масса / Масшт.
Провер.		Яблоков				443,5 / 1:10
Зав. др.		Бушина				Лист / Листов
Н. контр.		Бушина				Госстрой СССР Казахский Сантехпроект
Утв.		Федоров				

Копировал Яблоков

Формат А2

Инв. № подл. | Подп. и дата | Взам. инв. № | Инв. № дубл. | Подп. и дата

Форм.	Зона	Поз.	Обозначение	Наименование	Кол.	Примечание
				Документация		
А3			В185-017.02.100СБ	Сборочный чертеж		
				Детали		
Б4		1	В185-017.02.101	Основание		
				Лист Б-ПН-12 ГОСТ 19903-74* Ст.3 ГОСТ 14637-79	1	1,31 кг
Б4		2	В185-017.02.101	Ребро		
				Лист Б-ПН-8 ГОСТ 19903-74* Ст.3 ГОСТ 14637-79	2	0,57 кг

Изм.	Лист	№ докум.	Подп.	Дата	В185-017.02.100			
Разраб.		Боровиков			Лапа	Лит.	Лист	Листов 1
Пров.		Яблоков				Госстрой СССР Казахский Сантехпроект		
Зав.гр.		Бушина						
Н.контр.		Бушина						
Утв.		Федоров						

Копировал Яблоков Формат А4

Форм.	Зона	Поз.	Обозначение	Наименование	Кол.	Примечание
				Документация		
А4			В185-017.02.200СБ	Сборочный чертеж		
				Детали		
Б4		1	В185-017.02.201	Патрубок		
				Труба 45×2 ГОСТ 10704-76* / В-8 Ст.3 ГОСТ 10705-80*		
				ℓ=150 Н14	1	0,32 кг
Б4		2	В185-017.02.202	Патрубок		
				Труба 45×2 ГОСТ 10704-76* / В-8 Ст.3 ГОСТ 10705-80*		
				ℓ=405 Н14	1	0,86 кг
				Стандартные изделия		
		3		Отвод 90°-45×2,5 ГОСТ 17375-83*	1	
		4		Фланец 1-40-16 Ст.25 ГОСТ 12821-80*	1	

Изм.	Лист	№ докум.	Подп.	Дата	В185-017.02.200			
Разраб.		Боровиков			Патрубок	Лит.	Лист	Листов 1
Пров.		Яблоков				Госстрой СССР Казахский Сантехпроект		
Зав.гр.		Бушина						
Н.контр.		Бушина						
Утв.		Федоров						

Копировал Яблоков Формат А4

В185-017.02.100СБ

Типовой проект 903-1-272.83 альбом 3, часть 4

Поз. 1

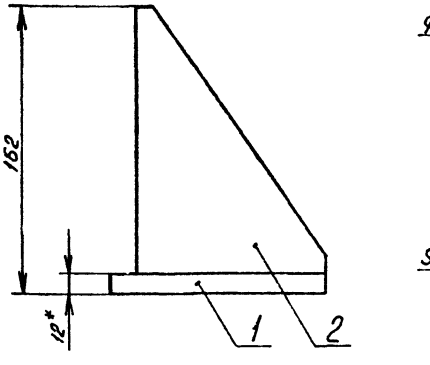

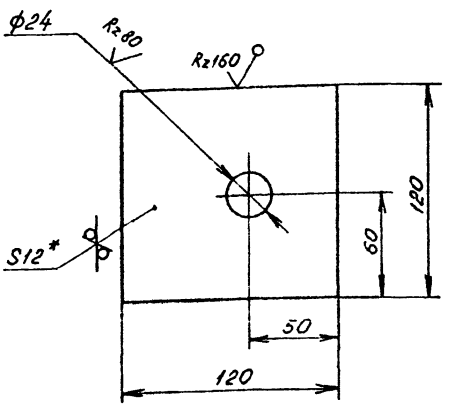

Поз. 2

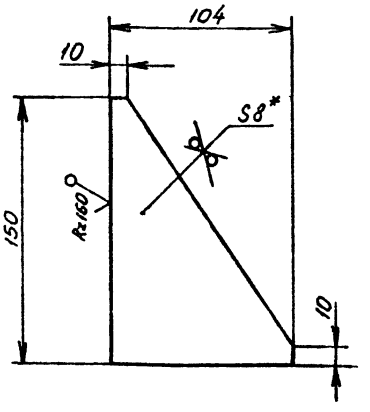

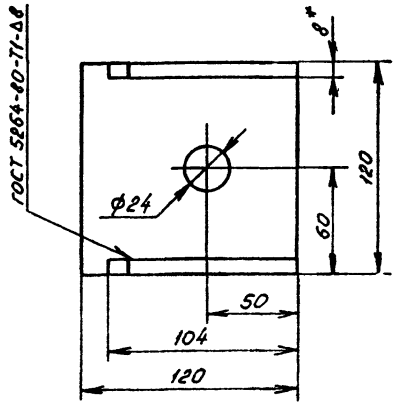

1. * Размер для справок.
2. $\pm \frac{IT14}{2}$
3. Электрод Э42 ГОСТ 9467-75.

Изм.	Лист	№ докум.	Подп.	Дата	В185-017.02.100СБ			
Разраб.		Боровиков			Лапа	Лит.	Масса	Масштаб
Пров.		Яблоков					2,5	1:2
Зав.гр.		Бушина				Лист	Листов 1	
Н.контр.		Бушина				Госстрой СССР Казахский Сантехпроект		
Утв.		Федоров						

Копировал Яблоков Формат А3

В18Б-017.02.200СБ

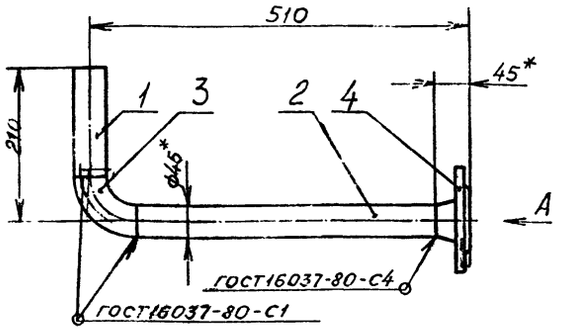

Вид А

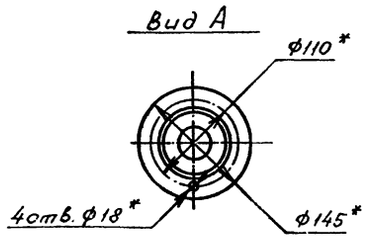

1. * Размер для справок.
2. $\pm \frac{JT14}{2}$.
3. Шероховатость кромок реза деталей БЧ - Rz160
4. Электрод Э42 ГОСТ 9467-75.

Изм.	Лист	№ докум.	Подп.	Дата
Разраб.		Боровикова		
Пров.		Яблоков		
Зав.гр.		Бушина		
Н.контр.		Бушина		
Утв.		Федоров		

В18Б-017.02.200СБ

Патрубок

Лит.	Масса	Масштаб
	3,4	1:5

Лист | Листов 1

Госстрой СССР казахский Сантехпроект

Копировал Яблоков Формат А4

Форм.	Зона	Поз.	Обозначение	Наименование	Кол.	Примечание
				Документация		
А4			В18Б-017.02.300СБ	Сборочный чертеж		
				Детали		
БЧ		1	В18Б-017.02.301	Патрубок		
				Труба 57х3 ГОСТ 10704-76* / В-В Ст.3 ГОСТ 10705-80*		
				ℓ=305 Н14	1	1,22кг
				Стандартные изделия		
		2		Фланец 1-50-10 Ст.25 ГОСТ 12821-80*	1	

Изм.	Лист	№ докум.	Подп.	Дата
Разраб.		Боровикова		
Пров.		Яблоков		
Зав.гр.		Бушина		
Н.контр.		Бушина		
Утв.		Федоров		

В18Б-017.02.300

Патрубок

Лит.	Лист	Листов
		1

Госстрой СССР казахский Сантехпроект

Копировал Яблоков Формат А4

В18Б-017.02.300СБ

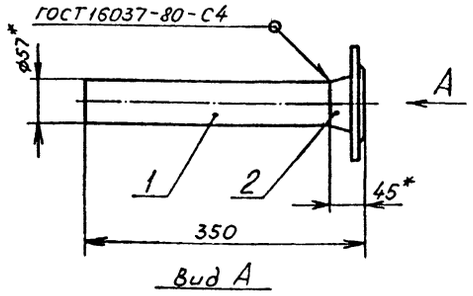

Вид А

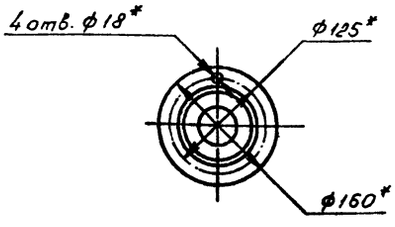

1. * Размер для справок.
2. $\pm \frac{JT14}{2}$
3. Шероховатость кромок реза деталей БЧ - Rz160
4. Электрод Э42 ГОСТ 9467-75.

Изм.	Лист	№ докум.	Подп.	Дата
Разраб.		Боровикова		
Пров.		Яблоков		
Зав.гр.		Бушина		
Н.контр.		Бушина		
Утв.		Федоров		

В18Б-017.02.300СБ

Патрубок

Лит.	Масса	Масштаб
	3,5	1:5

Лист | Листов 1

Госстрой СССР казахский Сантехпроект

Копировал Яблоков Формат А4

В18Б-017.02.002

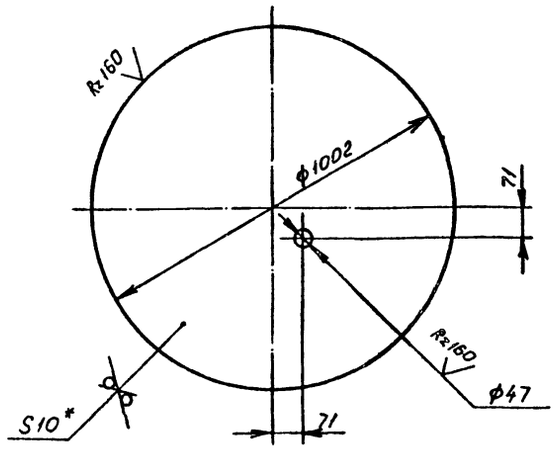

1. * Размер для справок.
2. $\pm \frac{JT14}{2}$

Изм.	Лист	№ докум.	Подп.	Дата
Разраб.		Боровикова		
Пров.		Яблоков		
Зав.гр.		Бушина		
Н.контр.		Бушина		
Утв.		Федоров		

В18Б-017.02.002

Днище

Лит.	Масса	Масштаб
	61,73	1:10

Лист | Листов

Лист Б-ПН-10 ГОСТ 19903-74* Ст.3 ГОСТ 14637-79

Госстрой СССР казахский Сантехпроект

Копировал Яблоков Формат А4

Типовой проект 903-1-272.89 альбом 3, часть 4

Инв.№ подл. | Подп. и дата | Взам.инв.№ | Инв.№ дубл. | Подп. и дата

В18Б-017.02.001

Rz160 (√)

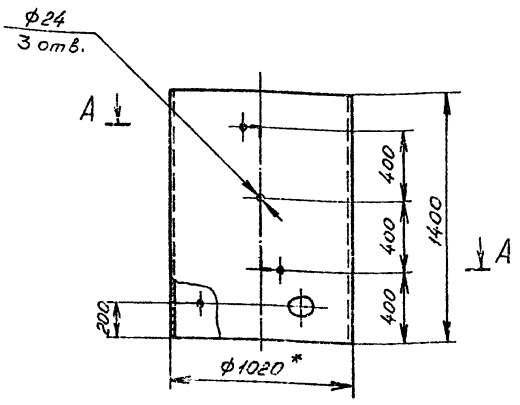

Шаблон для разметки отверстия ф60
М1:1

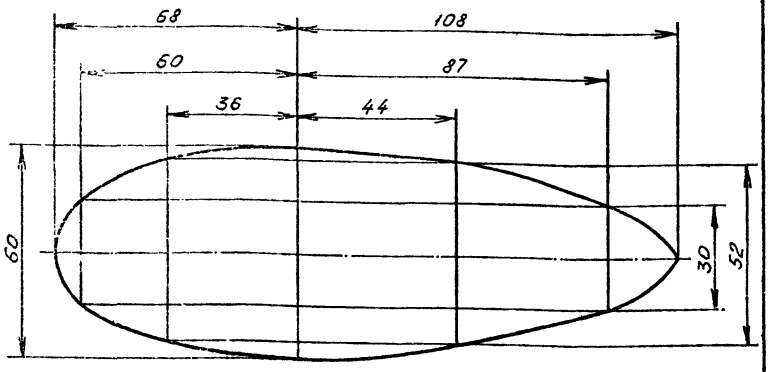

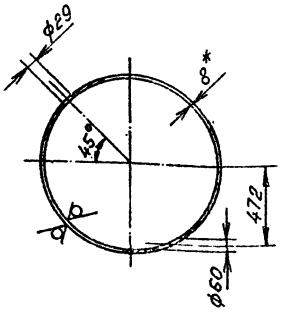

А–А

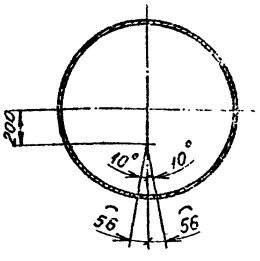

1. Отверстие ф60 выполнить по касательной к внутренней поверхности обечайки.
2. * Размер для справок.
3. $\pm \frac{УТ14}{2}$

Изм.	Лист	№ докум.	Подп.	Дата	В18Б-017.02.001	Лит.	Масса	Масшт.
Разраб.		Боровиков			Обечайка		279	1:20
Пров.		Яблоков				Лист	Листов 1	
Зав.гр.		Бушина						
Н.контр.		Бушина			Труба 1020×8 ГОСТ10704-76* / В-ВСт.3 ГОСТ10706-76*	Госстрой СССР Казахский Сантехпроект		
Утв.		Федоров						

Копировал Яблоков — формат А3

Инв.№ подл. | Подп. и дата | Взам.инв.№ | Инв.№ дубл. | Подп. и дата

В18Б-017.02.003

Rz160 (√)

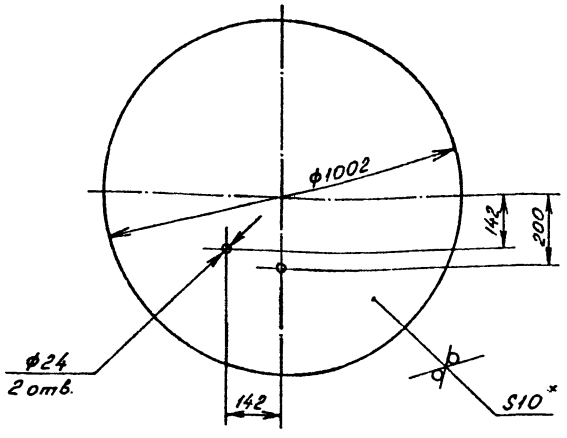

1. * Размер для справок.
2. $\pm \frac{УТ14}{2}$

Изм.	Лист	№ докум.	Подп.	Дата	В18Б-017.02.003	Лит.	Масса	Масшт.
Разраб.		Боровиков			Крышка		61,8	1:10
Пров.		Яблоков				Лист	Листов 1	
Зав.гр.		Бушина						
Н.контр.		Бушина			Лист Б-ПН-10 ГОСТ19903-74* / Ст.3 ГОСТ14637-79	Госстрой СССР Казахский Сантехпроект		
Утв.		Федоров						

Копировал Яблоков — формат А4

Типовой проект 903-1-272.89
Альбом 3, часть 4

В18Б-017.02.004

Rz160 (√)

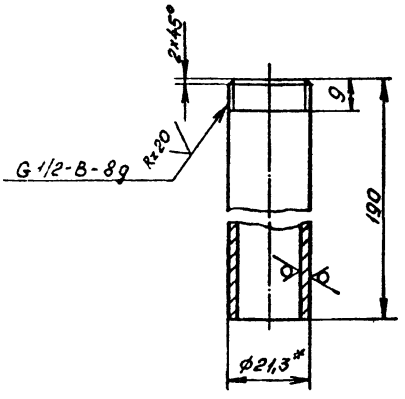

1. * Размер для справок.
2. $\pm \frac{УТ14}{2}$

Изм.	Лист	№ докум.	Подп.	Дата	В18Б-017.02.004	Лит.	Масса	Масшт.
Разраб.		Боровиков			Патрубок		0,24	1:1
Пров.		Яблоков				Лист	Листов 1	
Зав.гр.		Бушина						
Н.контр.		Бушина			Труба 15×2,8 ГОСТ3262-75*	Госстрой СССР Казахский Сантехпроект		
Утв.		Федоров						

Копировал Яблоков — формат А4

8186-017.02.005

Rz 160

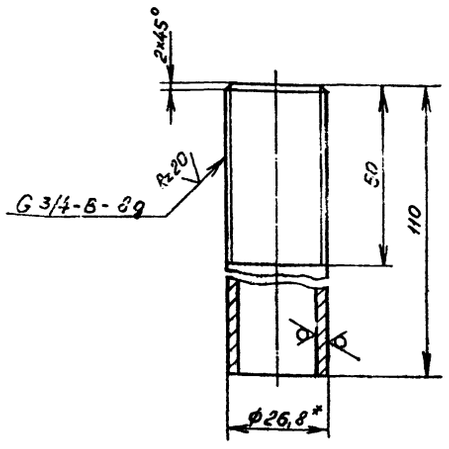

1. * Размер для справок.
2. ± УТ14/2

Изм.	Лист	№ докум.	Подп.	Дата	
Разраб.		Боровикова			8186-017.02.005
Пров.		Яблоков			Патрубок
Зав.ед.		Бушина			Труба 20×2,8 ГОСТ 3262-75*
Н.контр.		Бушина			Лит. / Масса 0,18 / Масшт. 1:1
Утв.		Федоров			Лист / Листов 1
					Госстрой СССР казахский Сантехпроект

Копировал Яблоков — Формат А4

8186-017.02.006

Rz 160

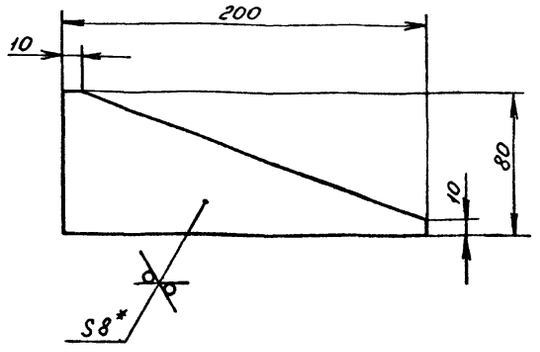

1. * Размер для справок.
2. ± УТ14/2

Изм.	Лист	№ докум.	Подп.	Дата	
Разраб.		Боровикова			8186-017.02.006
Пров.		Яблоков			Ребро
Зав.ед.		Бушина			Лист 6-ПН-8 ГОСТ 19903-74* / Ст.3 ГОСТ 14637-79
Н.контр.		Бушина			Лит. / Масса 0,58 / Масшт. 1:2
Утв.		Федоров			Лист / Листов 1
					Госстрой СССР казахский Сантехпроект

Копировал Яблоков — Формат А4

Типовой проект 903-1-272.89 альбом 3, часть 4

8186-017.02.007

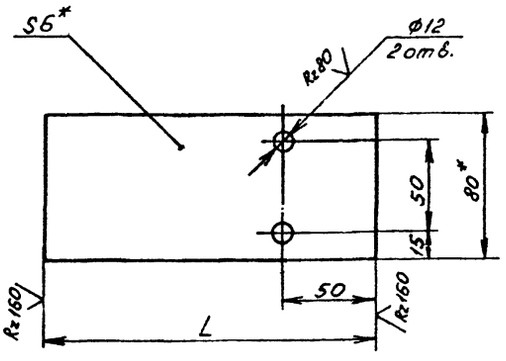

Обозначение	L мм	Масса кг
8186-017.02.007	128	0,48
-01	192	0,72

1. * Размер для справок.
2. ± УТ14/2

Изм.	Лист	№ докум.	Подп.	Дата	
Разраб.		Боровикова			8186-017.02.007
Пров.		Яблоков			Кронштейн
Зав.ед.		Бушина			Полоса Б-2,6×80 ГОСТ 103-76* / Ст.3 ГОСТ 535-79*
Н.контр.		Бушина			Лит. / Масса Сл. табл. / Масшт. 1:2
Утв.		Федоров			Лист / Листов 1
					Госстрой СССР казахский Сантехпроект

Копировал Яблоков — Формат А4

Форм.	Зона	Поз.	Обозначение	Наименование	Кол.	Примечание
				Документация		
А2			8186-017.03.000 СБ	Сборочный чертеж		
				Сборочные единицы		
А4		1	8186-017.03.100	Корпус бака	1	
А4		2	8186-017.03.200	Крышка	1	
А4		3	8186-017.03.300	Патрубок	1	
А4		4	8186-017.03.400	Патрубок сливной	1	
				Детали		
БЧ		5	8186-017.03.001	Прокладка Пластина I, лист ТМКЩ-С-3-2.6 ГОСТ 7338-77*	1	0,37 кг
БЧ		6	8186-017.03.002	Накладка Лист 6-ПН-5 ГОСТ 19903-74* Ст.3 ГОСТ 14637-79	1	0,19 кг
БЧ		7	8186-017.03.003	Накладка Лист 6-ПН-5 ГОСТ 19903-74* Ст.3 ГОСТ 14637-79	1	0,29 кг
БЧ		8	8186-017.03.004	Накладка Лист 6-ПН-5 ГОСТ 19903-74* Ст.3 ГОСТ 14637-79	1	0,29 кг

Изм.	Лист	№ докум.	Подп.	Дата	
Разраб.		Гуц			8186-017.03.000
Пров.		Яблоков			Бак V=0,28 м³
Зав.ед.		Бушина			Лит. / Лист 1 / Листов 2
Н.контр.		Бушина			Госстрой СССР казахский Сантехпроект
Утв.		Федоров			

Копировал Яблоков — Формат А4

1602-06

Формат	Зона	Поз.	Обозначение	Наименование	Кол.	Примечание
Б4		9	8185-017.03.005	Патрубок		
				Труба 38×2 ГОСТ 10704-76* / В-В Ст.3 ГОСТ 10705-80*		
				ℓ = 103 Н14	1	0,12 кг
				Стандартные изделия		
		10		Болт М10×30.58 ГОСТ 7798-70*	8	
		11		Гайка М10.5 ГОСТ 5915-70*	8	

8185-017.03.000 — Лист 2

Изм. Лист N докум. Подп. Дата

Копировал Яблоков — Формат А4

Инв. № подл. | Подп. и дата | Взам. инв. № | Инв. № дубл. | Подп. и дата

Формат	Зона	Поз.	Обозначение	Наименование	Кол.	Примечание
				Документация		
А3			8185-017.03.100 СБ	Сборочный чертеж		
				Детали		
А4		1	8185-017.03.101	Обечайка	1	
Б4		2	8185-017.03.102	Днище		
				Лист Б-ПН-4 ГОСТ 19903-74* / Ст.3 ГОСТ 14637-79	1	9,3 кг
Б4		3	8185-017.03.103	Фланец		
				Лист Б-ПН-8 ГОСТ 19903-74* / Ст.3 ГОСТ 14637-79	1	6,4 кг

8185-017.03.100

Изм. Лист N докум. Подп. Дата

Разраб. Гуц

Пров. Яблоков

Зав.гр. Бушина

Н.контр. Бушина

Утв. Федоров

Корпус бака

Лит. | Лист 1 | Листов 1

Госстрой СССР Казахский Сантехпроект

Копировал Яблоков — Формат А4

Инв. № подл. | Подп. и дата | Взам. инв. № | Инв. № дубл. | Подп. и дата

8186-017.03.100СБ

Типовой проект 903-1-272.89 альбом 3, часть 4

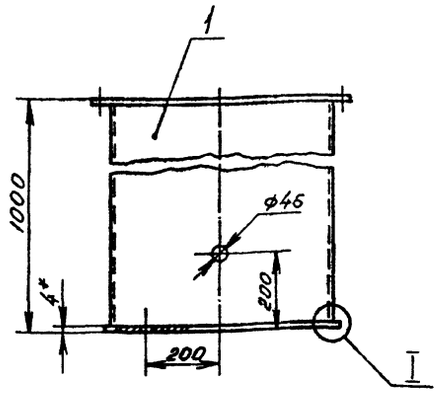

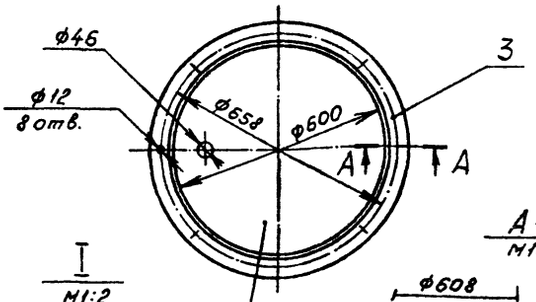

I
М1:2

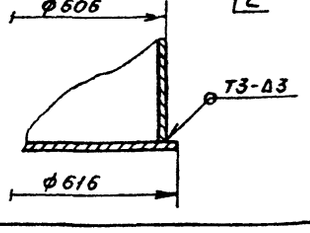

А-А
М1:2

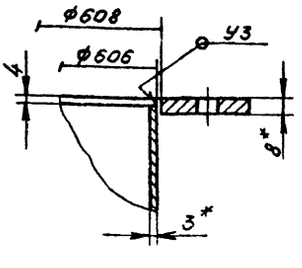

Поз. 2

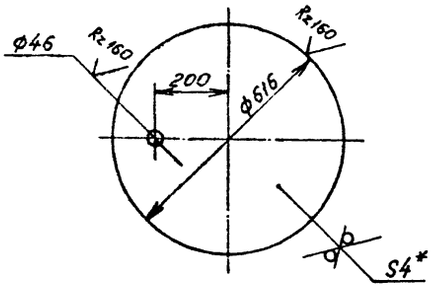

Поз. 3

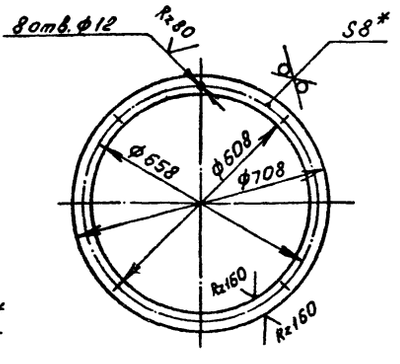

1. Неплотности в сварных швах и каверны на поверхности металла должны быть заварены и зачищены до полного удаления шлака, наплывов и заусениц.
2. * Размер для справок.
3. $\pm \frac{JT14}{2}$
4. Сварные швы по ГОСТ 5264-80.
5. Электрод Э42 ГОСТ 9467-75.

8185-017.03.100 СБ

Изм. Лист N докум. Подп. Дата

Разраб. Гуц

Пров. Яблоков

Зав.гр. Бушина

Н.контр. Бушина

Утв. Федоров

Корпус бака

Лит. | Масса 60 | Масштаб 1:10

Лист | Листов 1

Госстрой СССР Казахский Сантехпроект

Копировал Яблоков — Формат А3

Инв. № подл. | Подп. и дата | Взам. инв. № | Инв. № дубл. | Подп. и дата

Типовой проект 903-1-272.89
альбом 3, часть 4

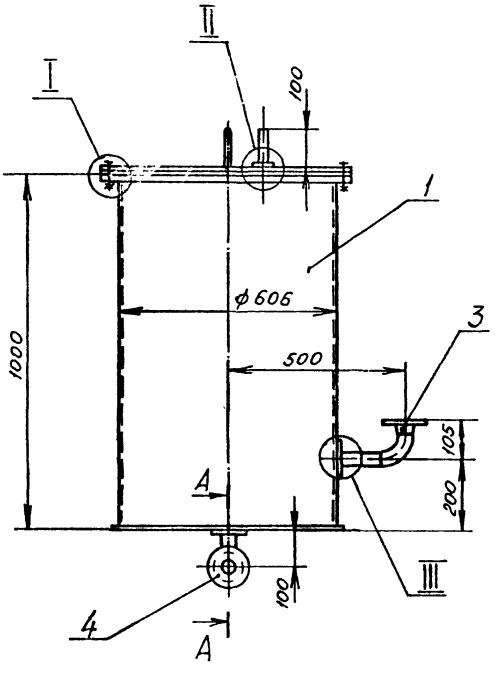

I
М1:1

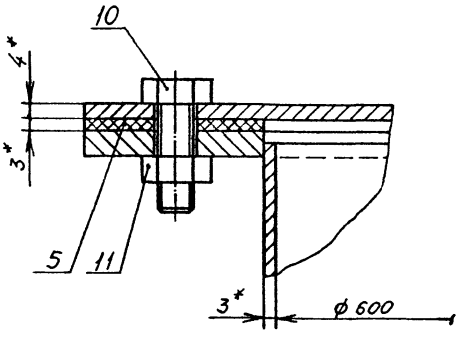

II
М1:2

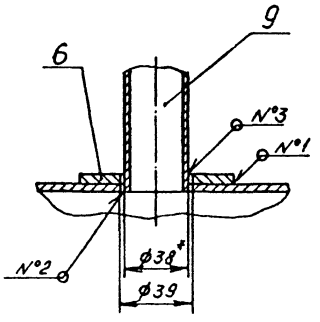

Поз. 6
М1:2

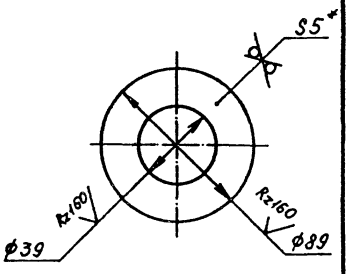

А-А
М1:2

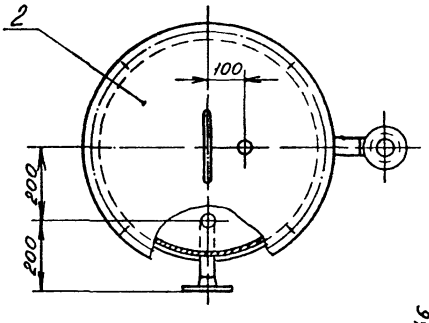

III
М1:2

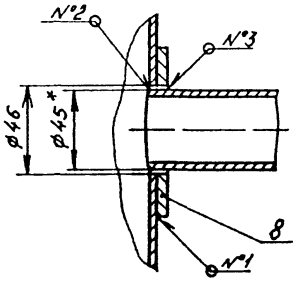

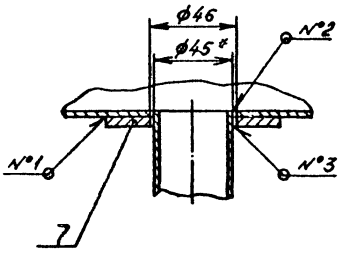

Поз. 5

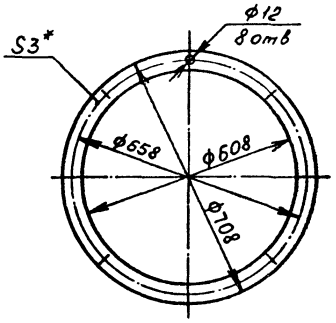

Поз. 7
М1:2

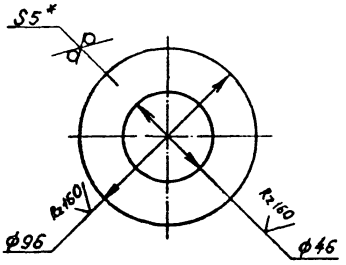

1. Патрубки обрезать заподлицо с внутренней поверхностью бака. Место среза зачистить - Rz40.
2. * Размер для справок.
3. ± IT14/2
4. Шероховатость кромок реза деталей БУ - Rz160.
5. Сварные швы по ГОСТ 5264-80:
   N°1 - Н1 шов сплошной
   N°2 - У4
   N°3 - Т1 - Б3
6. Электрод Э42 ГОСТ 9467-75.

Поз. 8
М1:2

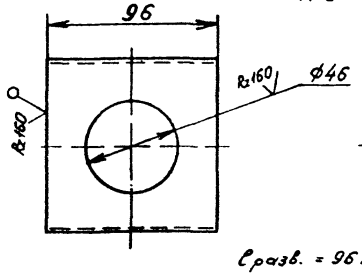

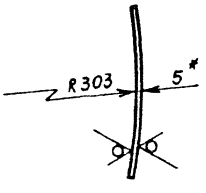

Сразв. = 96 мм

					В185-017.03.000 СБ		
Изм.	Лист	№ докум.	Подп.	Дата			
Разраб.		Гуц			Бак V=0,28 м³	Лит	Масса	Масштаб
Пров.		Яблоков					80	1:10
Т.контр.		Бушина				Лист	Листов 1	
Н.контр.		Бушина				Госстрой СССР Казахский Сантехпроект		
Утв.		Федоров						

Копировал Яблоков

Формат А2

Инв. № подл. | Подп. и дата | Взам. инв. № | Инв. № дубл. | Подп. и дата

8185-017.03.101

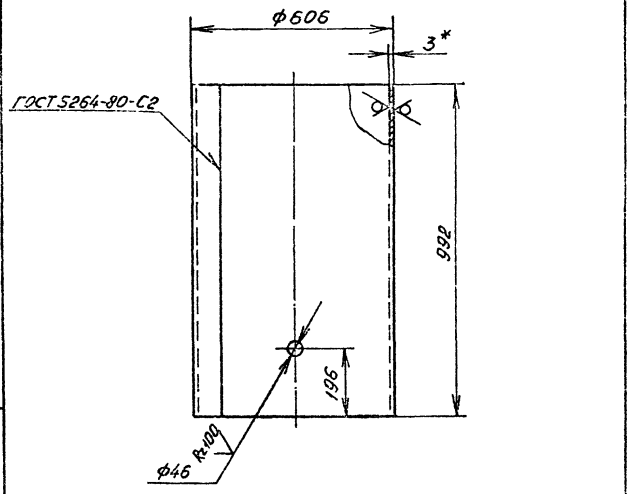

1. Развернутая длина детали - 1893 мм
2. *Размер для справок.
3. $\pm \frac{УТ14}{2}$
4. Электрод Э42 ГОСТ 9467-75.

Изм.	Лист	№ докум.	Подп.	Дата
Разраб.		Гуц		
Пров.		Яблоков		
Зав.ред.		Бушина		
Н.контр.		Бушина		
Утв.		Федоров		

8185-017.03.101

Обечайка

Лит.	Масса	Масштаб
	44,2	1:10

Лист | Листов 1

Лист 6-ЛН-3 ГОСТ 19903-74* / Ст.3 ГОСТ 16523-70*

Госстрой СССР казахский Сантехпроект

Копировал Яблоков — Формат А4

Инв.№ подл. | Подп. и дата | Взам.инв.№ | Инв.№ дубл. | Подп. и дата

Формат	Зона	Поз.	Обозначение	Наименование	Кол.	Примечание
				Документация		
А4			8185-017.03.200 СБ	Сборочный чертеж		
				Детали		
А4		1	8185-017.03.201	Пластина	1	
А4		2	8185-017.03.202	Ручка	1	

8185-017.03.200

Крышка

Лит.	Лист	Листов
		1

Госстрой СССР казахский Сантехпроект

Копировал Яблоков — Формат А4

Инв.№ подл. | Подп. и дата | Взам.инв.№ | Инв.№ дубл. | Подп. и дата

Типовой проект 903-1-272.89 альбом 3, часть 4

8185-017.03.200СБ

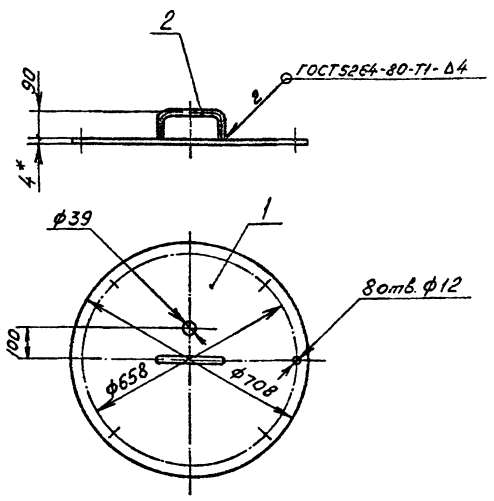

1. * Размер для справок.
2. $\pm \frac{УТ14}{2}$
3. Электрод Э42 ГОСТ 9467-75.

Изм.	Лист	№ докум.	Подп.	Дата
Разраб.		Гуц		
Пров.		Яблоков		
Зав.ред.		Бушина		
Н.контр.		Бушина		
Утв.		Федоров		

8185-017.03.200СБ

Крышка

Лит.	Масса	Масштаб
	12,6	1:10

Лист | Листов 1

Госстрой СССР казахский Сантехпроект

Копировал Яблоков — Формат А4

Инв.№ подл. | Подп. и дата | Взам.инв.№ | Инв.№ дубл. | Подп. и дата

8185-017.03.201

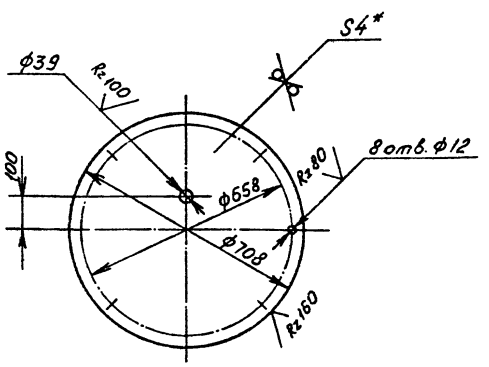

1. * Размер для справок.
2. $\pm \frac{УТ14}{2}$

Изм.	Лист	№ докум.	Подп.	Дата
Разраб.		Гуц		
Пров.		Яблоков		
Зав.ред.		Бушина		
Н.контр.		Бушина		
Утв.		Федоров		

8185-017.03.201

Пластина

Лит.	Масса	Масштаб
	12,3	1:10

Лист | Листов 1

Лист 6-ЛН-4 ГОСТ 19903-74* / Ст.3 ГОСТ 14637-79

Госстрой СССР казахский Сантехпроект

Копировал Яблоков — Формат А4

Инв.№ подл. | Подп. и дата | Взам.инв.№ | Инв.№ дубл. | Подп. и дата

8186-017.03.202

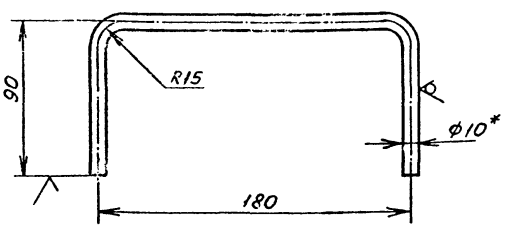

1. Развернутая длина детали - 347 мм.
2. * Размер для справок.
3. $\pm \frac{IT14}{2}$

Изм.	Лист	№ докум.	Подп.	Дата	В18Б-017.03.202			
Разраб.		Гуц			Ручка	Лит.	Масса	Масшт.
Пров.		Яблоков					0,21	1:2
Зав.гр.		Бушина				Лист	Листов 1	
Н.контр.		Бушина			Круг $\frac{B10\ ГОСТ2590-71*}{Ст3ГОСТ535-79*}$	Госстрой СССР казахский Сантехпроект		
Утв.		Федоров						

Копировал Яблоков — Формат А4

Инв.№ подл. | Подп. и дата | Взам.инв.№ | Инв.№ дубл. | Подп. и дата

Форм.	Зона	Поз.	Обозначение	Наименование	Кол.	Примечание
				Документация		
А4			В18Б-017.03.300 СБ	Сборочный чертеж		
				Детали		
Б4		1	В18Б-017.03.301	Труба		
				Труба 45х2 ГОСТ 10704-76* / В-Ст3ГОСТ 10705-80*		
				ℓ = 139 Н14	1	0,29 кг
				Стандартные изделия		
		2		Отвод 90°45х2,5 ГОСТ 17375-83*	1	
		3		Фланец 1-40-16 Ст.25 ГОСТ 12821-80*	1	

Изм.	Лист	№ докум.	Подп.	Дата	В18Б-017.03.300			
Разраб.		Гуц			Патрубок	Лит.	Лист	Листов 1
Пров.		Яблоков				Госстрой СССР казахский Сантехпроект		
Зав.гр.		Бушина						
Н.контр.		Бушина						
Утв.		Федоров						

Копировал Яблоков — Формат А4

Типовой проект 903-1-272.89 альбом 3, часть 4

8186-017.03.300СБ

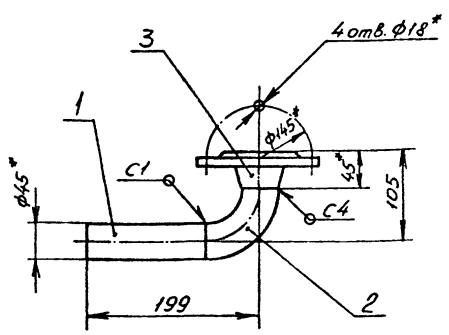

1. * Размер для справок.
2. $\pm \frac{IT14}{2}$
3. Шероховатость кромок реза деталей Б4 - Rz160
4. Сварные швы по ГОСТ 16037-80.
5. Электрод Э42 ГОСТ 9467-75.

Изм.	Лист	№ докум.	Подп.	Дата	В18Б-017.03.300 СБ			
Разраб.		Гуц			Патрубок	Лит.	Масса	Масшт.
Пров.		Яблоков					2,5	1:4
Зав.гр.		Бушина				Лист	Листов 1	
Н.контр.		Бушина				Госстрой СССР казахский Сантехпроект		
Утв.		Федоров						

Копировал Яблоков — Формат А4

Инв.№ подл. | Подп. и дата | Взам.инв.№ | Инв.№ дубл. | Подп. и дата

Форм.	Зона	Поз.	Обозначение	Наименование	Кол.	Примечание
				Документация		
А4			В18Б-017.03.400 СБ	Сборочный чертеж		
				Детали		
Б4		1	В18Б-017.03.401	Труба		
				Труба 45х2 ГОСТ 10704-76* / В-Ст3ГОСТ 10705-80*		
				ℓ = 43 Н14	1	0,09 кг
Б4		2	В18Б-017.03.402	Труба		
				Труба 45х2 ГОСТ 10704-76* / В-Ст3ГОСТ 10705-80*		
				ℓ = 95 Н14	1	0,2 кг
				Стандартные изделия		
		3		Отвод 90°45х2,5 ГОСТ 17375-83*	1	
		4		Фланец 1-40-16 Ст.25 ГОСТ 12821-80*	1	

Изм.	Лист	№ докум.	Подп.	Дата	В18Б-017.03.400			
Разраб.		Гуц			Патрубок сливной	Лит.	Лист	Листов 1
Пров.		Яблоков				Госстрой СССР казахский Сантехпроект		
Зав.гр.		Бушина						
Н.контр.		Бушина						
Утв.		Федоров						

Копировал Яблоков — Формат А4

8186-017.03.400СБ

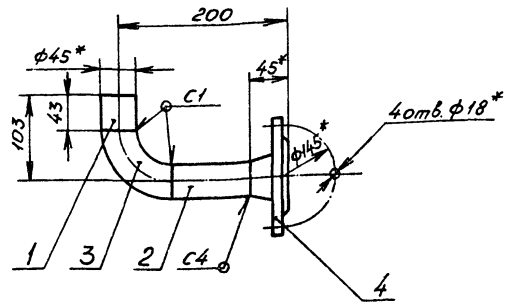

1. * Размер для справок.
2. ± IT14/2
3. Шероховатость кромок реза деталей БУ - Rz160.
4. Сварные швы по ГОСТ 16037-80.
5. Электрод Э42 ГОСТ 9467-75.

Изм.	Лист	N докум.	Подп.	Дата
Разраб.		Гуц		
Пров.		Яблоков		
Нач.гр.		Бушина		
Н.контр.		Бушина		
Утв.		Федоров		

В185-017.03.400СБ

Патрубок сливной

Лит.	Масса	Масштаб
	2,6	1:4

Лист | Листов 1

Госстрой СССР Казахский Сантехпроект

Копировал Яблоков | Формат А4

Форм.	Зона	Поз.	Обозначение	Наименование	Кол.	Примечание
				Документация		
А3			В185-017.04.000СБ	Сборочный чертеж		
				Детали		
АА		1	В185-017.04.001	Патрубок	1	
БЧ		2	В185-017.04.002	Корпус		
				Труба 89х3,5 ГОСТ 10704-76* / Б20 ГОСТ 10705-80*	1	2,3 кг
БУ		3	В185-017.04.003	Днище		
				Лист 6-ПН-10 ГОСТ 19903-74* / Ст.3 ГОСТ 14637-79	1	0,36 кг
				Стандартные изделия		
		4		Пробка 20		
				ГОСТ 8963-75*	1	
		5		Фланец 1-80-6 Ст.25		
				ГОСТ 12820-80*	1	

Изм.	Лист	N докум.	Подп.	Дата
Разраб.		Гуц		
Пров.		Яблоков		
Нач.гр.		Бушина		
Н.контр.		Бушина		
Утв.		Федоров		

В185-017.04.000

Корпус нижний

Лит.	Лист	Листов
	1	1

Госстрой СССР Казахский Сантехпроект

Копировал Яблоков | Формат А4

Типовой проект 903-1-272.84 альбом 3, часть 4

8186-017.04.000СБ

Поз. 2

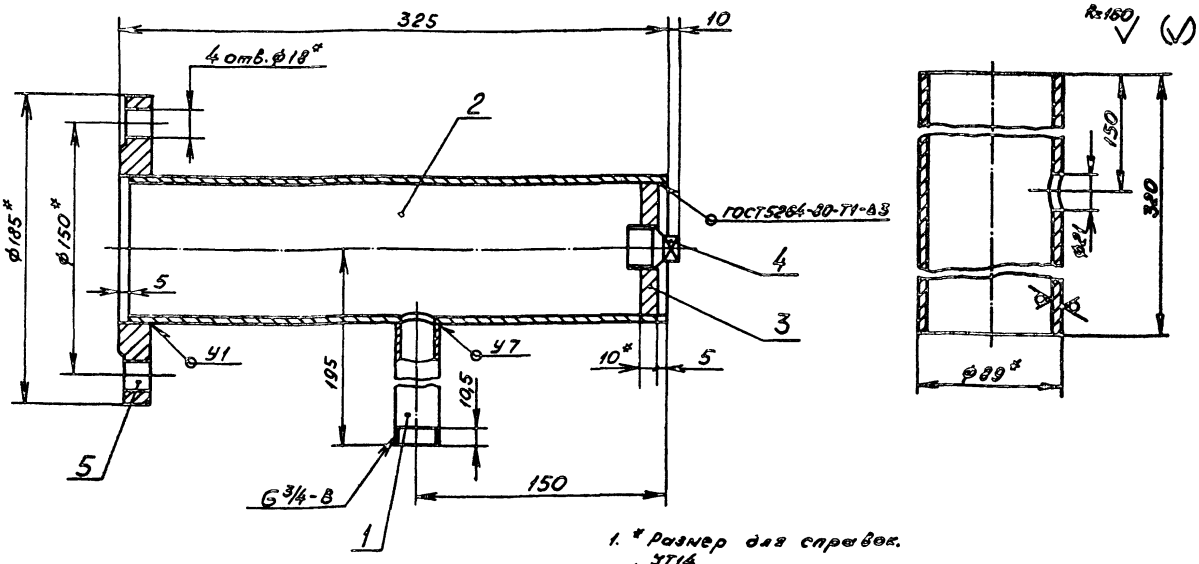

1. * Размер для справок.
2. ± IT14/2.
3. Сварные швы по ГОСТ 16037-80, кроме указанных особо.
4. Электрод Э42 ГОСТ 9467-75.

Поз. 3
М1:1

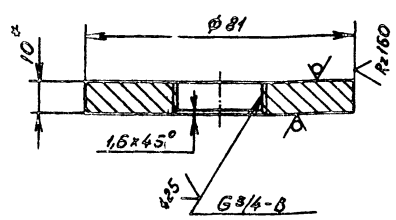

Изм.	Лист	N докум.	Подп.	Дата
Разраб.		Гуц		
Пров.		Яблоков		
Нач.гр.		Бушина		
Н.контр.		Бушина		
Утв.		Федоров		

В185-017.04.000СБ

Корпус нижний

Лит.	Масса	Масштаб
	5,3	1:2

Лист | Листов 1

Госстрой СССР Казахский Сантехпроект

Копировал Яблоков | Формат А3

8186-017.04.001

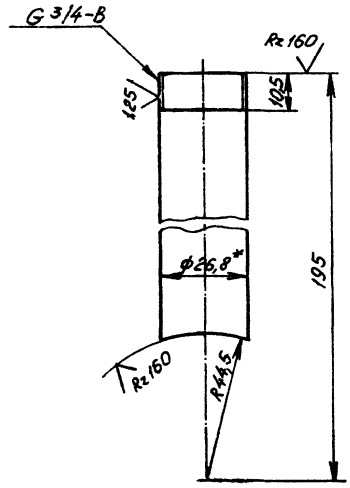

1. * Размер для справок.
2. ± УТ14/2

Изм.	Лист	№ докум.	Подп.	Дата
Разраб.		Гуц		
Пров.		Яблоков		
Зав. гр.		Бушина		
Н. контр.		Бушина		
Утв.		Федоров		

В186-017.04.001

Патрубок

Лит.	Масса	Масштаб
	0,24	1:1

Лист | Листов 1

Труба 20×2,8 ГОСТ 3262-75*

Госстрой СССР Казахский Сантехпроект

Копировал Яблоков Формат А4

Форм.	Зона	Поз.	Обозначение	Наименование	Кол.	Примечание
				Документация		
А4			В186-017.05.000 СБ	Сборочный чертеж		
				Детали		
А4		1	В186-017.05.001	Корпус	1	
А4		2	В186-017.05.002	Днище	1	
А4		3	В186-017.05.003	Патрубок	1	
А4		4	В186-017.04.001	Патрубок	1	
				Стандартные изделия		
		5		Фланец 1-80-6 Ст.20 ГОСТ 12820-80*	1	

Изм.	Лист	№ докум.	Подп.	Дата
Разраб.		Гуц		
Пров.		Яблоков		
Зав. гр.		Бушина		
Н. контр.		Бушина		
Утв.		Федоров		

В186-017.05.000

Корпус верхний

Лит.	Лист	Листов
		1

Госстрой СССР Казахский Сантехпроект

Копировал Яблоков Формат А4

8186-017.05.000СБ

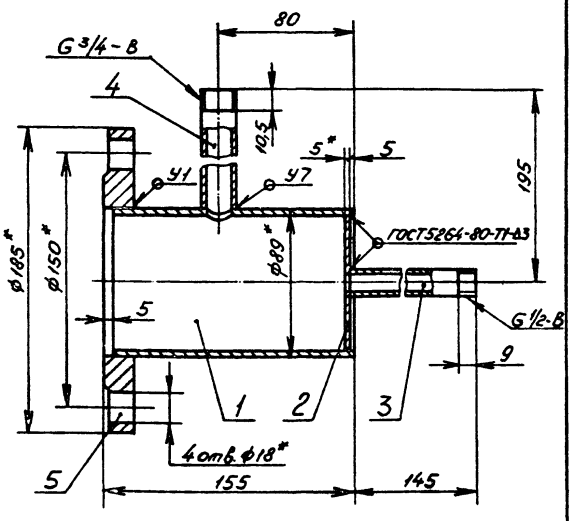

1. * Размер для справок.
2. ± УТ14/2
3. Сварные швы по ГОСТ 16037-80, кроме указанных особо.
4. Электрод Э42 ГОСТ 9467-75

Изм.	Лист	№ докум.	Подп.	Дата
Разраб.		Гуц		
Пров.		Яблоков		
Зав. гр.		Бушина		
Н. контр.		Бушина		
Утв.		Федоров		

В186-017.05.000 СБ

Корпус верхний

Лит.	Масса	Масштаб
	4,3	1:2

Лист | Листов 1

Госстрой СССР Казахский Сантехпроект

Копировал Яблоков Формат А3

Типовой проект 903-1-272.89 альбом 3, часть 4

8186-017.05.001

Rz 160

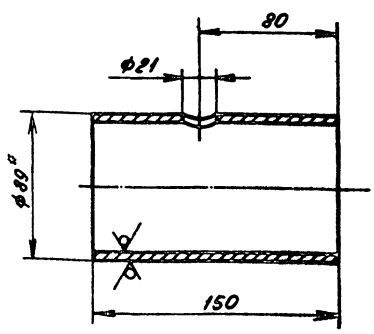

1. * Размер для справок.
2. ± УТ14/2

Изм.	Лист	№ докум.	Подп.	Дата
Разраб.		Гуц		
Пров.		Яблоков		
Зав. гр.		Бушина		
Н. контр.		Бушина		
Утв.		Федоров		

В186-017.05.001

Корпус

Лит.	Масса	Масштаб
	1,1	1:2

Лист | Листов 1

Труба 89×3,5 ГОСТ 10704-76* / Б20 ГОСТ 10705-80*

Госстрой СССР Казахский Сантехпроект

Копировал Яблоков Формат А3

1602 06

В18Б-017.05.002

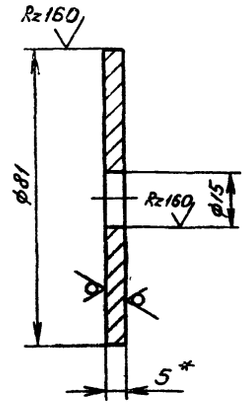

1. * Размер для справок.
2. $\pm \frac{УТ14}{2}$

Изм.	Лист	№ докум.	Подп.	Дата	В18Б-017.05.002			
Разраб.		Гуц			Днище	Лит.	Масса 0,19	Масшт. 1:1
Пров.		Яблоков				Лист	Листов 1	
Зав. гр.		Бушина			Лист Б-ПН-5ГОСТ19903-74* / Ст.3ГОСТ14537-79	Госстрой СССР Казахский Сантехпроект		
Н. контр.		Бушина						
Утв.		Федоров						

Копировал Яблоков — формат А4

В18Б-017.05.003

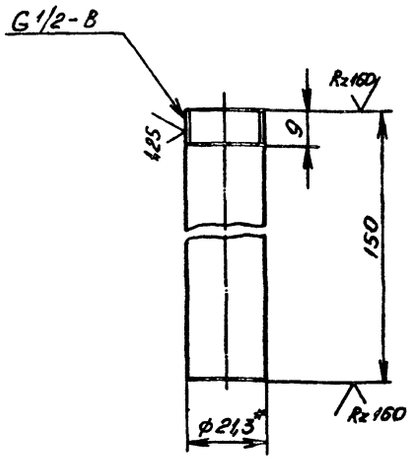

1. * Размер для справок.
2. $\pm \frac{УТ14}{2}$.

Изм.	Лист	№ докум.	Подп.	Дата	В18Б-017.05.003			
Разраб.		Гуц			Патрубок	Лит.	Масса 0,19	Масшт. 1:1
Пров.		Яблоков				Лист	Листов 1	
Зав. гр.		Бушина			Труба 15х2,8 ГОСТ3262-75*	Госстрой СССР Казахский Сантехпроект		
Н. контр.		Бушина						
Утв.		Федоров						

Копировал Яблоков — формат А4

Типовой проект 903-1-272.89
Альбом 3, часть 4

Форм.	Зона	Поз.	Обозначение	Наименование	Кол.	Примечание
				Документация		
А3			В18Б-017.06.000 СБ	Сборочный чертеж		
				Детали		
А4		1	В18Б-017.06.001	Стенка	2	
А4		2	В18Б-017.06.002	Стенка	2	
А4		3	В18Б-017.06.003	Днище	1	
А4		4	В18Б-017.06.004	Кронштейн	2	
Б4		5	В18Б-017.06.005	Патрубок		
				Труба 57х3ГОСТ10704-76* / В-8Ст.3ГОСТ10705-80*		
				ℓ=251 Н14	1	1,0кг

Изм.	Лист	№ докум.	Подп.	Дата	В18Б-017.06.000			
Разраб.		Гуц			Воронка сливная	Лит.	Лист	Листов 1
Пров.		Яблоков				Госстрой СССР Казахский Сантехпроект		
Зав. гр.		Бушина						
Н. контр.		Бушина						
Утв.		Федоров						

Копировал Яблоков — формат А4

В18Б-017.06.001

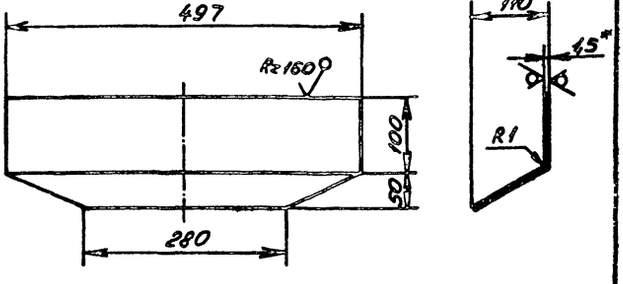

1. Развернутая длина детали - 281 мм.
2. * Размер для справок.
3. $\pm \frac{УТ14}{2}$

Изм.	Лист	№ докум.	Подп.	Дата	В18Б-017.06.001			
Разраб.		Гуц			Стенка	Лит.	Масса 1,14	Масшт. 1:5
Пров.		Яблоков				Лист	Листов 1	
Зав. гр.		Бушина			Лист Б-ПН-1,5ГОСТ19903-74* / Ст.3ГОСТ16523-70*	Госстрой СССР Казахский Сантехпроект		
Н. контр.		Бушина						
Утв.		Федоров						

Копировал Яблоков — формат А4

В18Б-017.06.000СБ

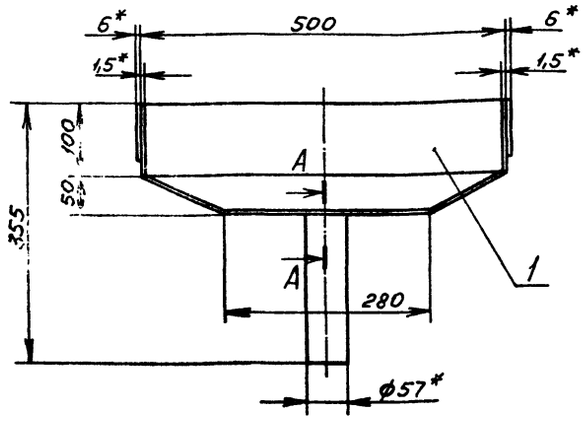

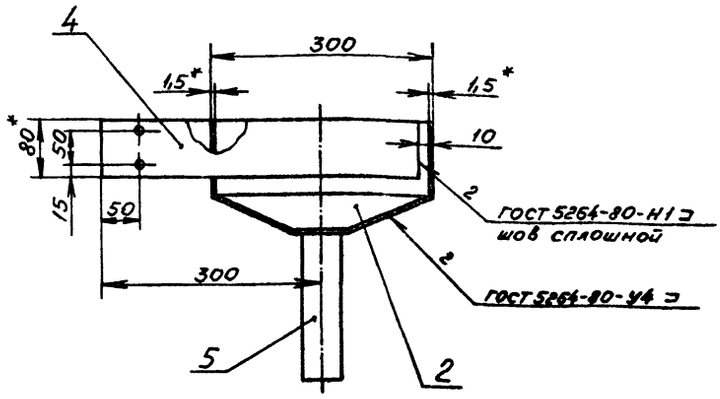

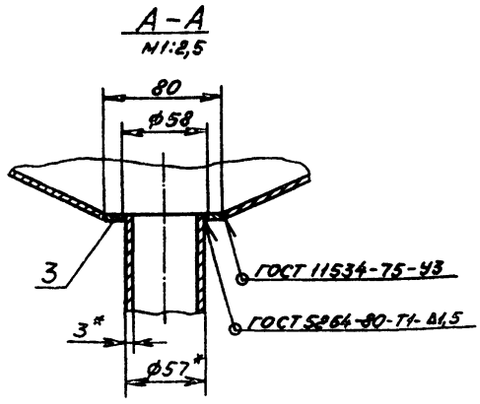

1. * Размер для справок.
2. $\pm \frac{УТ14}{2}$
3. Шероховатость кромок реза деталей БУ - Rz160.
4. Электрод. Э42 ГОСТ 9467-75.

Изм.	Лист	№ докум.	Подп.	Дата	В18Б-017.06.000СБ	Лит.	Масса	Масшт.
Разраб.		Гуц			Воронка сливная		8	1:5
Пров.		Яблоков				Лист	Листов 1	
Зав. гр.		Бушина				Госстрой СССР Казахский Сантехпроект		
Н. контр.		Бушина						
Утв.		Федоров						

Копировал Яблоков — Формат А3

Инв. № подл. | Подп. и дата | Взам. инв. № | Инв. № дубл. | Подп. и дата

Типовой проект 903-1-272.89 альбом 3, часть 4

В18Б-017.06.002

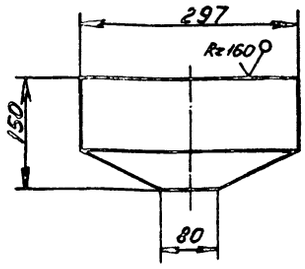

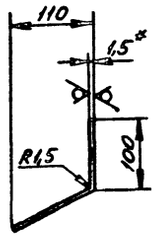

1. Развернутая длина детали - 221 мм.
2. * Размер для справок.
3. $\pm \frac{УТ14}{2}$

Изм.	Лист	№ докум.	Подп.	Дата	В18Б-017.06.002	Лит.	Масса	Масшт.
Разраб.		Гуц			Стенка		0,62	1:5
Пров.		Яблоков				Лист	Листов 1	
Зав. гр.		Бушина				Госстрой СССР Казахский Сантехпроект		
Н. контр.		Бушина			Лист 6-ПН-1,5 ГОСТ 19903-74* / Ст.3 ГОСТ 16523-70*			
Утв.		Федоров						

Копировал Яблоков — Формат А4

В18Б-017.06.003

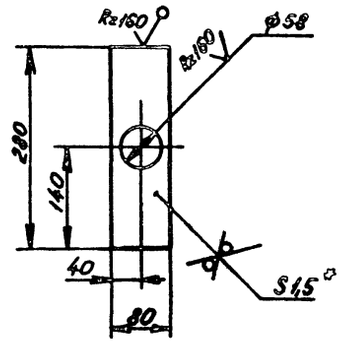

1. * Размер для справок.
2. $\pm \frac{УТ14}{2}$

Изм.	Лист	№ докум.	Подп.	Дата	В18Б-017.06.003	Лит.	Масса	Масшт.
Разраб.		Гуц			Днище		0,2	1:2
Пров.		Яблоков				Лист	Листов 1	
Зав. гр.		Бушина				Госстрой СССР Казахский Сантехпроект		
Н. контр.		Бушина			Лист 6-ПН-1,5 ГОСТ 19903-74* / Ст.3 ГОСТ 16523-70*			
Утв.		Федоров						

Копировал Яблоков — Формат А3

818-017.06.004

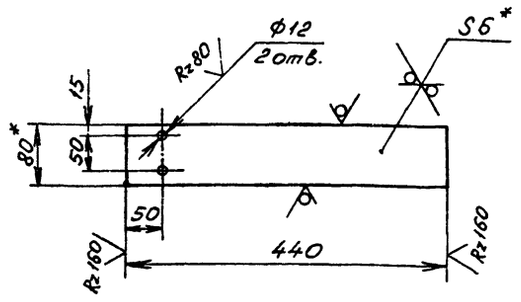

1. * Размер для справок.
2. $\pm \frac{IT14}{2}$

Изм.	Лист	№ докум.	Подп.	Дата
Разраб.		Гуц		
Пров.		Яблоков		
Зав. др.		Бушина		
Н. контр.		Бушина		
Утв.		Федоров		

В18Б-017.06.004

Кронштейн

Лит.	Масса	Масшт.
	1,6	1:5

Полоса Б-2.6×80 ГОСТ 103-76* / Ст.3 ГОСТ 535-79*

Лист | Листов 1

Госстрой СССР Казахский Сантехпроект

Копировал Яблоков Формат А4

Инв. № подл. | Подп. и дата | Взам. инв. № | Инв. № дубл. | Подп. и дата

Форм.	Зона	Поз.	Обозначение	Наименование	Кол.	Примечание
				Документация		
А3			В18Б-017.07.000 СБ	Сборочный чертеж		
				Детали		
Бч		1	В18Б-017.07.001	Патрубок		
				Труба 57×3 ГОСТ 10704-76* / 8-В Ст.3 ГОСТ 10705-80*		
				ℓ = 225 Н14	1	0,9 кг
Бч		2	В18Б-017.07.002	Патрубок		
				Труба 57×3 ГОСТ 10704-76* / 8-В Ст.3 ГОСТ 10705-80*		
				ℓ = 941 Н14	1	3,76 кг
Бч		3	В18Б-017.07.003	Патрубок		
				Труба 57×3 ГОСТ 10704-76* / 8-В Ст.3 ГОСТ 10706-80*		
				ℓ = 644 Н14	1	2,58 кг
Бч		4	В18Б-017.07.004	Патрубок		
				Труба 57×3 ГОСТ 10704-76* / 8-В Ст.3 ГОСТ 10706-80*		
				ℓ = 340 Н14	1	1,36 кг
Бч		5	В18Б-017.07.005	Патрубок		
				Труба 45×2 ГОСТ 10704-76* / 8-В Ст.3 ГОСТ 10705-80*		
				ℓ = 95 Н14	2	0,2 кг

Изм.	Лист	№ докум.	Подп.	Дата
Разраб.		Боровикова		
Пров.		Яблоков		
Зав. др.		Бушина		
Н. контр.		Бушина		
Утв.		Федоров		

В18Б-017.07.000

Трубопровод сливной

Лит.	Лист	Листов
	1	2

Госстрой СССР Казахский Сантехпроект

Копировал Яблоков Формат А4

Инв. № подл. | Подп. и дата | Взам. инв. № | Инв. № дубл. | Подп. и дата

Типовой проект 903-1-272.89 альбом 3, часть 4

Форм.	Зона	Поз.	Обозначение	Наименование	Кол.	Примечание
Бч		6	В18Б-017.07.006	Патрубок		
				Труба 45×2 ГОСТ 10704-76* / 8-В Ст.3 ГОСТ 10705-80*		
				ℓ = 242 Н14	1	0,51 кг
Бч		7	В18Б-017.07.007	Патрубок		
				Труба 45×2 ГОСТ 10704-76* / 8-В Ст.3 ГОСТ 10705-80*		
				ℓ = 321	1	0,68 кг
				Стандартные изделия		
		8		Отвод 90°45×2,5		
				ГОСТ 17375-83*	2	
		9		Отвод 90°57×3		
				ГОСТ 17375-83*	1	
		10		Переход К 133×4-57×3		
				ГОСТ 17378-83*	1	
		11		Тройник 57×3		
				ГОСТ 17376-83*	1	
		12		Тройник 57×3-45×2,5		
				ГОСТ 17376-83*	2	
		13		Фланец 1-40-16 ст.25		
				ГОСТ 12821-80*	2	

Изм.	Лист	№ докум.	Подп.	Дата

В18Б-017.07.000

Лист 2

Копировал Яблоков Формат А4

Форм.	Зона	Поз.	Обозначение	Наименование	Кол.	Примечание
				Документация		
А3			В18Б-017.08.000 СБ	Сборочный чертеж		
				Детали		
Бч		1	В18Б-017.08.001	Патрубок		
				Труба 57×3 ГОСТ 10704-76* / 8-В Ст.3 ГОСТ 10705-80*		
				ℓ = 878 Н14	1	3,51 кг
				Стандартные изделия		
		2		Отвод 90°57×3		
				ГОСТ 17375-83*	1	
		3		Фланец 1-50-10 ст.25		
				ГОСТ 12821-80*	2	

Изм.	Лист	№ докум.	Подп.	Дата
Разраб.		Боровикова		
Пров.		Яблоков		
Зав. др.		Бушина		
Н. контр.		Бушина		
Утв.		Федоров		

В18Б-017.08.000

Трубопровод

Лит.	Лист	Листов
	1	1

Госстрой СССР Казахский Сантехпроект

Копировал Яблоков Формат А4

Инв. № подл. | Подп. и дата | Взам. инв. № | Инв. № дубл. | Подп. и дата

В186-017.07.000 СБ

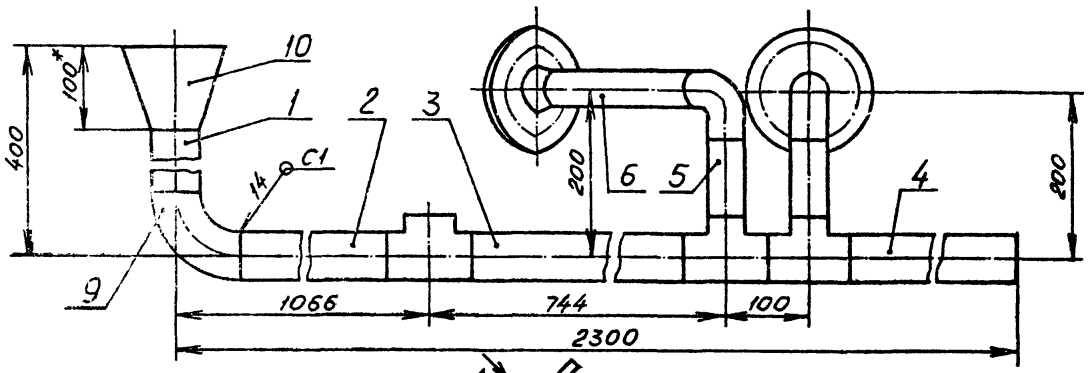

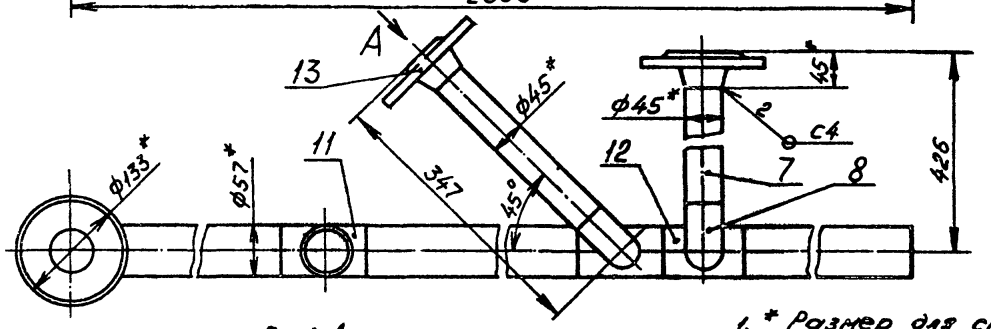

Вид А повернуто
М1:2,5

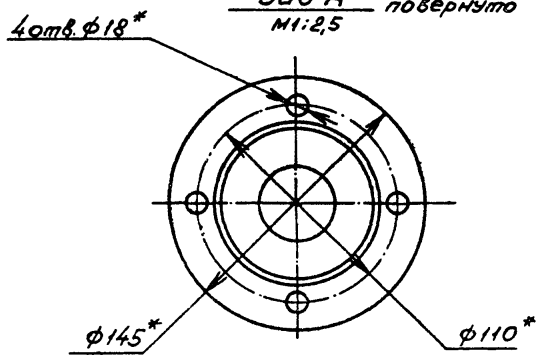

1. * Размер для справок.
2. $\pm \frac{IT14}{2}$
3. Шероховатость кромок реза деталей Б4 - Rz 160.
4. Сварные швы по ГОСТ 16037-80.
5. Электрод Э42 ГОСТ 9467-75.

Изм.	Лист	N докум.	Подп.	Дата	В186-017.07.000 СБ
Разраб.		Боровиков			Трубопровод сливной
Пров.		Яблоков			
Зав.гр.		Бушина			
Н.контр.		Бушина			
Утв.		Федоров			

Лит.	Масса	Масштаб
	18,5	1:5
Лист	Листов 1	

Госстрой СССР Казахский Сантехпроект

Копировал Яблоков Формат А3

В186-017.08.000 СБ

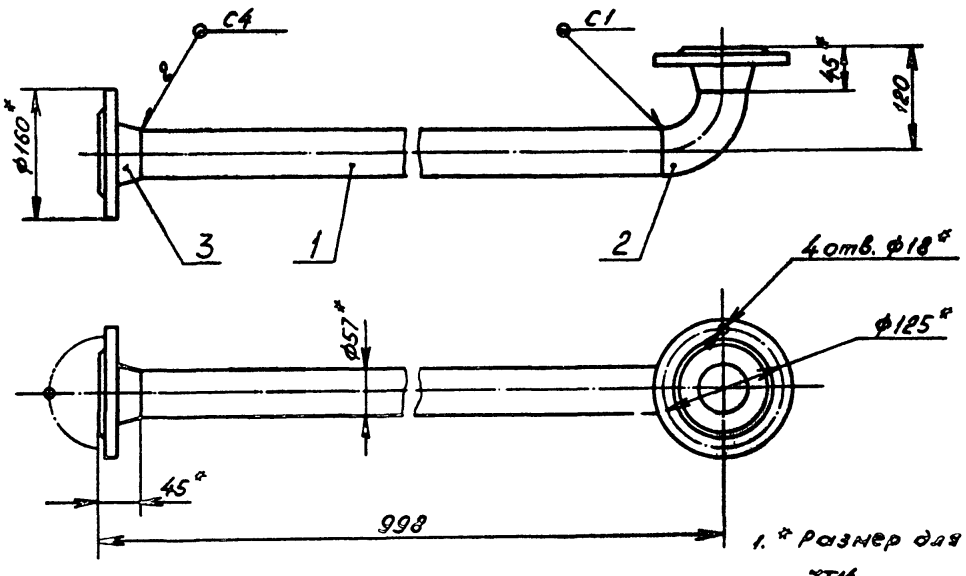

1. * Размер для справок.
2. $\pm \frac{IT14}{2}$
3. Шероховатость кромок реза деталей Б4 - Rz 160.
4. Сварные швы по ГОСТ 16037-80.
5. Электрод Э42 ГОСТ 9467-75.

Изм.	Лист	N докум.	Подп.	Дата	В186-017.08.000 СБ
Разраб.		Боровиков			Трубопровод
Пров.		Яблоков			
Зав.гр.		Бушина			
Н.контр.		Бушина			
Утв.		Федоров			

Лит.	Масса	Масштаб
	8,7	1:5
Лист	Листов 1	

Госстрой СССР Казахский Сантехпроект

Копировал Яблоков Формат А3

Типовой проект 903-1-272.89 альбом 3, часть 4

Инв.№подл. | Подп. и дата | Взам.инв.№ | Инв.№дубл. | Подп. и дата

Форм.	Зона	Поз.	Обозначение	Наименование	Кол.	Примечание
				Документация		
А3			В185-017.09.000СБ	Сборочный чертеж		
				Детали		
Б4		1	В185-017.09.001	Патрубок		
				Труба 57×3 ГОСТ 10704-76* / В-Ст.3 ГОСТ 10705-80*		
				ℓ = 76 Н14	1	0,3 кг
Б4		2	В185-017.09.002	Патрубок		
				Труба 57×3 ГОСТ 10704-76* / В-Ст.3 ГОСТ 10705-80*		
				ℓ = 200 Н14	1	0,8 кг
				Стандартные изделия		
		3		Отвод 90°57×3		
				ГОСТ 17375-83*	1	
		4		Переход К 57×4-45×2,5		
				ГОСТ 17378-83*	1	
		5		Фланец 1-40-10 ст.25		
				ГОСТ 12821-80*	1	
		6		Фланец 1-50-10 ст.25		
				ГОСТ 12821-80*	1	

Инв.№ подл. | Подп. и дата | Взам. инв.№ | Инв.№ дубл. | Подп. и дата

Изм.	Лист	№ докум.	Подп.	Дата	В185-017.09.000			
Разраб.		Боровикова			Трубопровод	Лит.	Лист	Листов
Пров.		Яблоков					1	
Зав.ср.		Бушина				Госстрой СССР Казахский Сантехпроект		
Н.контр.		Бушина						
Утв.		Федоров						

Копировал Яблоков — Формат А4

Форм.	Зона	Поз.	Обозначение	Наименование	Кол.	Примечание
				Документация		
А4			В185-017.10.000СБ	Сборочный чертеж		
				Детали		
Б4		1	В185-017.10.001	Патрубок		
				Труба 45×2 ГОСТ 10704-76* / В-Ст.3 ГОСТ 10705-80*		
				ℓ = 93 Н14	1	0,2 кг
Б4		2	В185-017.10.002	Патрубок		
				Труба 45×2 ГОСТ 10704-76* / В-Ст.3 ГОСТ 10705-80*		
				ℓ = 253 Н14	1	0,54 кг
				Стандартные изделия		
		3		Отвод 90°45×2,5		
				ГОСТ 17375-83*	1	
		4		Фланец 1-40-10 ст.25		
				ГОСТ 12821-80*	1	
		5		Фланец 1-40-16 ст.25		
				ГОСТ 12821-80*	1	

Инв.№ подл. | Подп. и дата | Взам. инв.№ | Инв.№ дубл. | Подп. и дата

Изм.	Лист	№ докум.	Подп.	Дата	В185-017.10.000			
Разраб.		Боровикова			Трубопровод	Лит.	Лист	Листов
Пров.		Яблоков					1	
Зав.ср.		Бушина				Госстрой СССР Казахский Сантехпроект		
Н.контр.		Бушина						
Утв.		Федоров						

Копировал Яблоков — Формат А4

Типовой проект 903-1-272.89 альбом 3, часть 4

Инв.№ подл. | Подп. и дата | Взам. инв.№ | Инв.№ дубл. | Подп. и дата

9300090110-9818

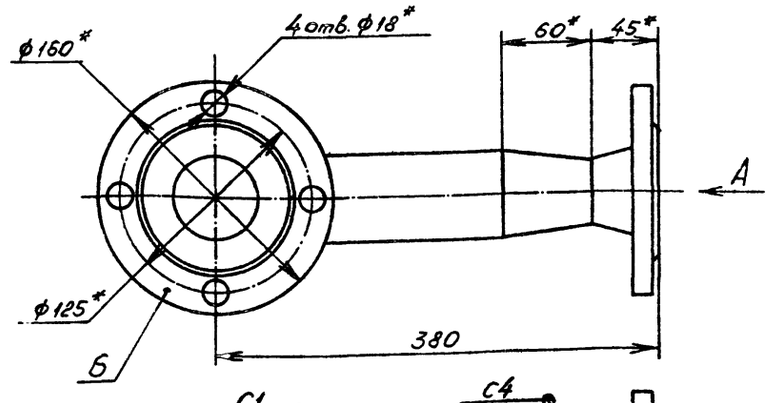

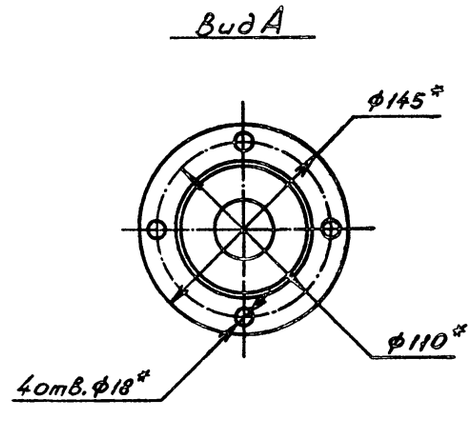

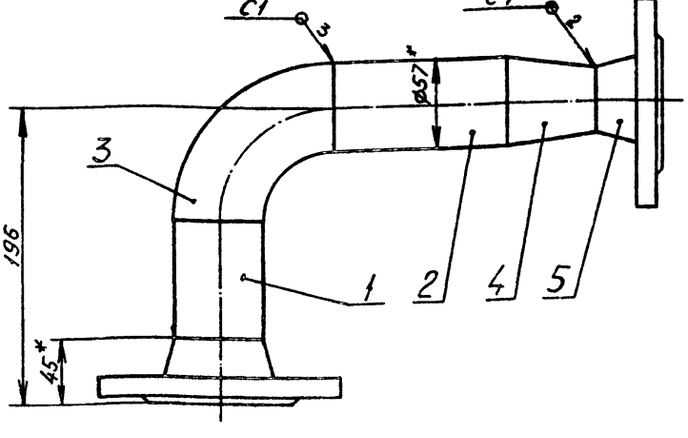

1. * размер для справок.
2. ± IT14/2
3. Шероховатость кромок реза деталей Б4 - Rz 160.
4. Сварные швы по ГОСТ 16037-80.
5. Электрод Э42 ГОСТ 9467-75.

Изм.	Лист	№ докум.	Подп.	Дата	В185-017.09.000 СБ			
Разраб.		Боровикова			Трубопровод	Лит	Масса	Масшт.
Пров.		Яблоков					5,8	1:2,5
Зав.ср.		Бушина				Лист	Листов 1	
Н.контр.		Бушина				Госстрой СССР Казахский Сантехпроект		
Утв.		Федоров						

Копировал Яблоков — Формат А3

8185-017.10.000СБ

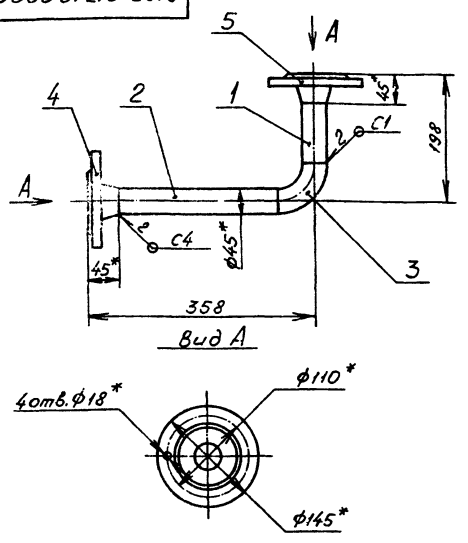

1. * Размер для справок.
2. $\pm \frac{JT14}{2}$
3. Шероховатость кромок реза деталей БЧ-Rz160.
4. Сварные швы по ГОСТ 16037-80.
5. Электрод Э42 ГОСТ 9467-75.

Изм.	Лист	№ докум.	Подп.	Дата	8185-017.10.000 СБ			
Разраб.		Боровиков			Трубопровод	Лит.	Масса	Масштаб
Пров.		Яблоков					4,8	1:5
Зав. ар.		Бушина				Лист	Листов 1	
Н. контр.		Бушина				Госстрой СССР Казахский Сантехпроект		
Утв.		Федоров						

Копировал Яблоков — Формат А4

Форм.	Зона	Поз.	Обозначение	Наименование	Кол.	Примечание
				Документация		
А4			8185-017.11.000СБ	Сборочный чертеж		
				Детали		
А4		1	8185-017.11.001	Патрубок	1	
А4		2	8185-017.11.002	Патрубок	1	
				Стандартные изделия		
		3		Фланец 1-40-16 Ст.25 ГОСТ 12821-80*	1	
				Прочие изделия		
		4		Установка добычная КЧ 3К4-45-70 ВСН 188-74 МС.СС.СССР		
				(комплект)	1	

8185-017.11.000СБ

Изм.	Лист	№ докум.	Подп.	Дата	8185-017.11.000			
Разраб.		Боровиков			Патрубок	Лит.	Лист	Листов 1
Пров.		Яблоков				Госстрой СССР Казахский Сантехпроект		
Зав. ар.		Бушина						
Н. контр.		Бушина						
Утв.		Федоров						

Копировал Яблоков — Формат А4

8185-017.11.000СБ

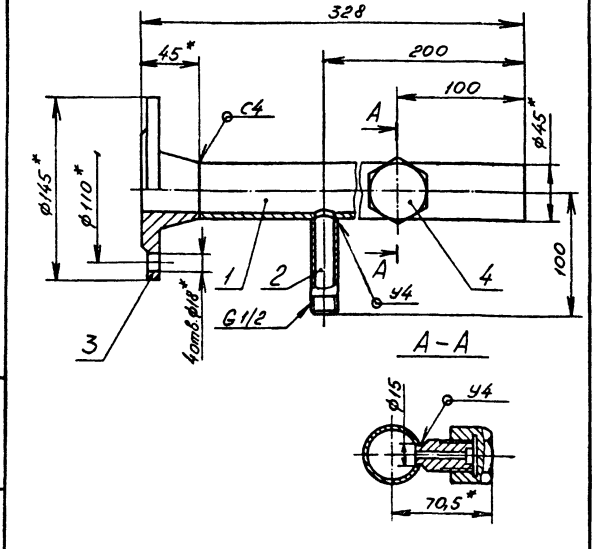

1. * Размер для справок.
2. $\pm \frac{JT14}{2}$.
3. Сварные швы по ГОСТ 16037-80.
4. Электрод Э42 ГОСТ 9467-75.

Изм.	Лист	№ докум.	Подп.	Дата	8185-017.11.000 СБ			
Разраб.		Боровиков			Патрубок	Лит.	Масса	Масштаб
Пров.		Яблоков					2,8	1:2,5
Зав. ар.		Бушина				Лист	Листов 1	
Н. контр.		Бушина				Госстрой СССР Казахский Сантехпроект		
Утв.		Федоров						

Копировал Яблоков — Формат А4

8185-017.11.000СБ

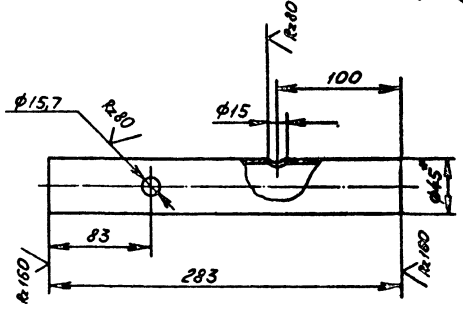

1. * Размер для справок.
2. $\pm \frac{JT14}{2}$

Изм.	Лист	№ докум.	Подп.	Дата	8185-017.11.001			
Разраб.		Боровиков			Патрубок	Лит.	Масса	Масштаб
Пров.		Яблоков					0,6	1:2,5
Зав. ар.		Бушина				Лист	Листов 1	
Н. контр.		Бушина				Госстрой СССР Казахский Сантехпроект		
Утв.		Федоров			Труба 45х2 ГОСТ 10704-76* / В-ВСт3ГОСТ 10705-80*			

Копировал Яблоков — Формат А4

Типовой проект 903-1-272.88 альбом 3, часть 4

Инв. № подл. | Подп. и дата | Взам. инв. № | Инв. № дубл. | Подп. и дата

В18Б-017.11.002

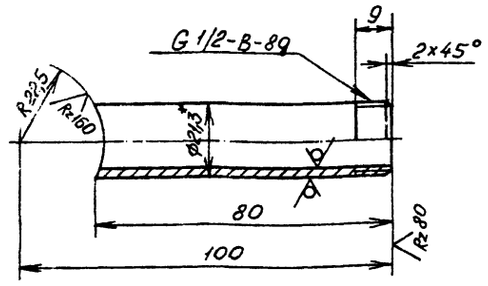

1. * Размер для справок.
2. $\pm \frac{JT14}{2}$

Изм.	Лист	№ докум.	Подп.	Дата	В18Б-017.11.002	Лит.	Масса	Масшт.
Разраб.		Боровикова			Патрубок		0,1	1:1
Пров.		Яблоков				Лист	Листов 1	
Зав. гр.		Бушина				Госстрой СССР Казахский Сантехпроект		
Н. контр.		Бушина						
Утв.		Федоров			Труба 15×2,8 ГОСТ 3262-75*			

Инв. № подл. | Подп. и дата | Взам. инв. № | Инв. № дубл. | Подп. и дата

Копировал Яблоков — формат А4

Форм.	Зона	Поз.	Обозначение	Наименование	Кол.	Примечание
				Документация		
А4			В18Б-017.12.000 СБ	Сборочный чертеж		
				Стандартные изделия		
		1		Фланец 1-40-10 ст.25 ГОСТ 12821-80*	2	

Изм.	Лист	№ докум.	Подп.	Дата	В18Б-017.12.000	Лит.	Лист	Листов
Разраб.		Боровикова			Патрубок			1
Пров.		Яблоков				Госстрой СССР Казахский Сантехпроект		
Зав. гр.		Бушина						
Н. контр.		Бушина						
Утв.		Федоров						

Инв. № подл. | Подп. и дата | Взам. инв. № | Инв. № дубл. | Подп. и дата

Копировал Яблоков — формат А4

В18Б-017.12.000 СБ

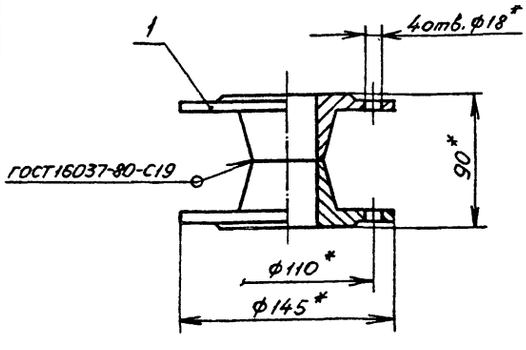

1. * Размер для справок.
2. Электрод Э42 ГОСТ 9467-75.

Типовой проект 903-1-272.89 альбом 3, часть 4

Изм.	Лист	№ докум.	Подп.	Дата	В18Б-017.12.000 СБ	Лит.	Масса	Масшт.
Разраб.		Боровикова			Патрубок		3,7	1:2,5
Пров.		Яблоков				Лист	Листов 1	
Зав. гр.		Бушина				Госстрой СССР Казахский Сантехпроект		
Н. контр.		Бушина						
Утв.		Федоров						

Инв. № подл. | Подп. и дата | Взам. инв. № | Инв. № дубл. | Подп. и дата

Копировал Яблоков — формат А4

Форм.	Зона	Поз.	Обозначение	Наименование	Кол.	Примечание
				Документация		
А4			В18Б-017.13.000 СБ	Сборочный чертеж		
				Детали		
А4		1	В18Б-017.13.001	Сгон	1	
				Стандартные изделия		
		2		Фланец 3-15-6 ст.25 ГОСТ 12821-80*	1	

Изм.	Лист	№ докум.	Подп.	Дата	В18Б-017.13.000	Лит.	Лист	Листов
Разраб.		Сергиенко			Патрубок			1
Пров.		Яблоков				Госстрой СССР Казахский Сантехпроект		
Зав. гр.		Бушина						
Н. контр.		Бушина						
Утв.		Федоров						

Инв. № подл. | Подп. и дата | Взам. инв. № | Инв. № дубл. | Подп. и дата

Копировал Яблоков — формат А4

В185-017.13.000СБ

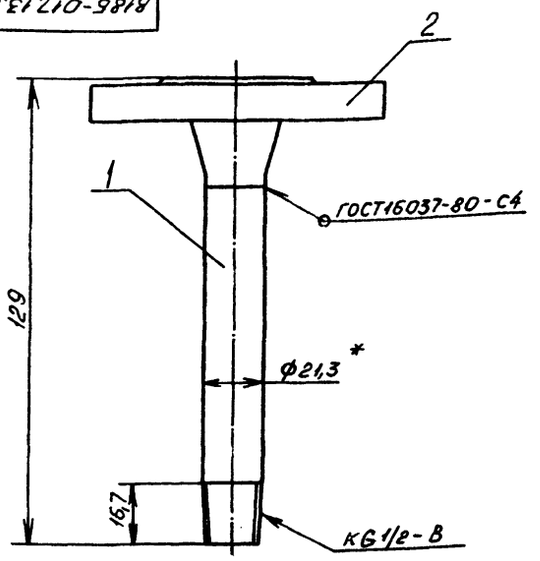

1. * Размер для справок.
2. ± УТ14/2
3. Электрод Э42 ГОСТ 9467-75.

Изм.	Лист	№ докум.	Подп.	Дата
Разраб.		Сергиенко		
Пров.		Федоров		
Зав.гр.		Бушина		
Н.контр.		Бушина		
Утв.		Федоров		

В185-017.13.000 СБ

Патрубок

Лит.	Масса	Масштаб
	0,52	1:1

Лист | Листов 1

Госстрой СССР Казахский Сантехпроект

Копировал Яблоков — Формат А4

В185-017.13.001

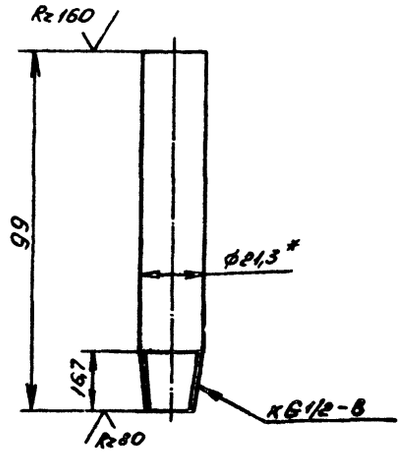

1. * Размер для справок.
2. ± УТ14/2

Изм.	Лист	№ докум.	Подп.	Дата
Разраб.		Сергиенко		
Пров.		Федоров		
Зав.гр.		Бушина		
Н.контр.		Бушина		
Утв.		Федоров		

В185-017.13.001

С20Н

Труба 15×2,8 ГОСТ 3262-75*

Лит.	Масса	Масштаб
	0,1	1:1

Лист | Листов 1

Госстрой СССР Казахский Сантехпроект

Копировал Яблоков — Формат А4

Типовой проект 903-1-272.89 альбом 3, часть 4

Форм.	Зона	Поз.	Обозначение	Наименование	Кол.	Примечание
				Документация		
А4			В185-017.14.000 СБ	Сборочный чертеж		
				Детали		
Б4		1	В185-017.14.001	Патрубок		
				Труба 15×2,8 ГОСТ 3262-75*	1	0,3 кг
				Стандартные изделия		
		2		Фланец 3-15-6 ст.25 ГОСТ 12821-80*	1	

Изм.	Лист	№ докум.	Подп.	Дата
Разраб.		Сергиенко		
Пров.		Федоров		
Зав.гр.		Бушина		
Н.контр.		Бушина		
Утв.		Федоров		

В185-017.14.000

Патрубок

Лит.	Лист	Листов
		1

Госстрой СССР Казахский Сантехпроект

Копировал Яблоков — Формат А4

В185-017.14.000СБ

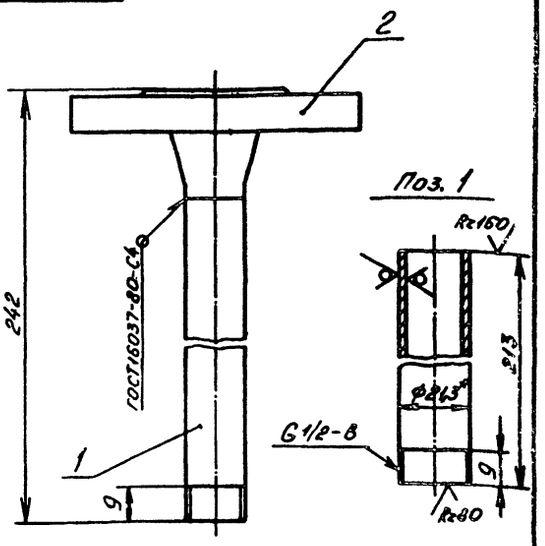

1. * Размер для справок.
2. ± УТ14/2
3. Электрод Э42 ГОСТ 9467-75.

Изм.	Лист	№ докум.	Подп.	Дата
Разраб.		Сергиенко		
Пров.		Федоров		
Зав.гр.		Бушина		
Н.контр.		Бушина		
Утв.		Федоров		

В185-017.14.000СБ

Патрубок

Лит.	Масса	Масштаб
	0,75	1:1

Лист | Листов 1

Госстрой СССР Казахский Сантехпроект

Копировал Яблоков — Формат А3

Форм.	Зона	Поз.	Обозначение	Наименование	Кол.	Примечание
				Документация		
А4			В185-017.15.000 СБ	Сборочный чертеж		
				Детали		
А4		1	В185-017.15.001	Ручка	1	
А4		2	В185-017.15.002	Сетка	1	

Инв.№ подл. | Подп. и дата | Взам. инв.№ | Инв.№ дубл. | Подп. и дата

Изм.	Лист	№ докум.	Подп.	Дата
Разраб.		Гуц		
Пров.		Яблоков		
Зав.ар.		Бушина		
Н.контр.		Бушина		
Утв.		Федоров		

В185-017.15.000

Фильтр

Лит.	Лист	Листов
		1

Госстрой СССР Казахский Сантехпроект

Копировал Яблоков

Формат А4

8186-017.15.000 СБ

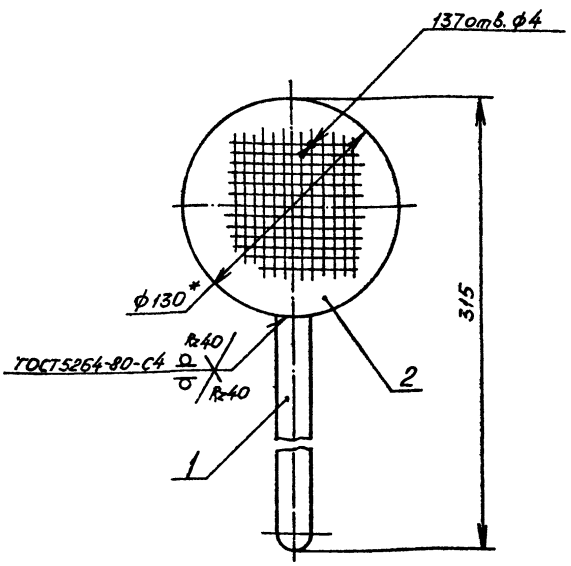

1. * Размер для справок.
2. ± УТ14/2
3. Электрод Э42 ГОСТ 9467-75.

Инв.№ подл. | Подп. и дата | Взам. инв.№ | Инв.№ дубл. | Подп. и дата

Изм.	Лист	№ докум.	Подп.	Дата
Разраб.		Гуц		
Пров.		Яблоков		
Зав.ар.		Бушина		
Н.контр.		Бушина		
Утв.		Федоров		

В185-017.15.000 СБ

Фильтр

Лит.	Масса	Масштаб
	45	1:2
Лист	Листов 1	

Госстрой СССР Казахский Сантехпроект

Копировал Яблоков

Формат А4

Типовой проект 903-1-272.89 альбом 3, часть 4

8186-017.15.001

Rz160

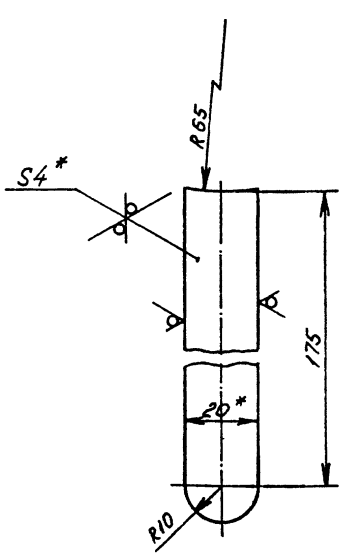

1. * Размер для справок.
2. ± УТ14/2

Инв.№ подл. | Подп. и дата | Взам. инв.№ | Инв.№ дубл. | Подп. и дата

Изм.	Лист	№ докум.	Подп.	Дата
Разраб.		Гуц		
Пров.		Яблоков		
Зав.ар.		Бушина		
Н.контр.		Бушина		
Утв.		Федоров		

В185-017.15.001

Ручка

Лит.	Масса	Масштаб
	0,11	1:1
Лист	Листов 1	

Полоса Б-2.4×20 ГОСТ 103-76* Ст.3 ГОСТ 535-79*

Госстрой СССР Казахский Сантехпроект

Копировал Яблоков

Формат А4

8186-017.15.002

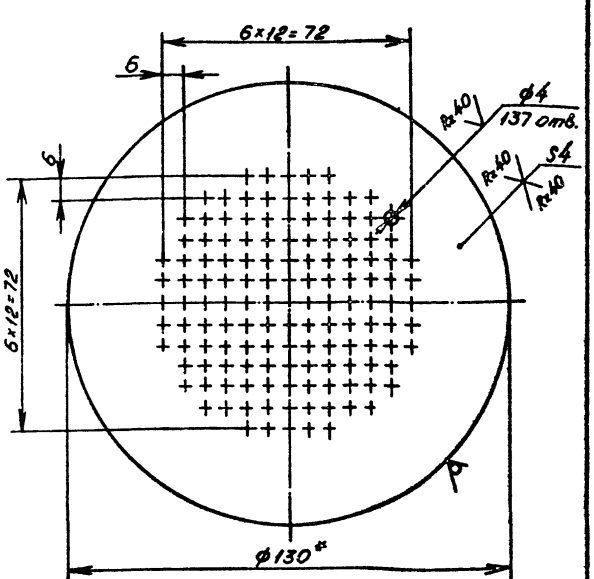

1. * Размер для справок.
2. ± УТ14/2

Инв.№ подл. | Подп. и дата | Взам. инв.№ | Инв.№ дубл. | Подп. и дата

Изм.	Лист	№ докум.	Подп.	Дата
Разраб.		Гуц		
Пров.		Яблоков		
Зав.ар.		Бушина		
Н.контр.		Бушина		
Утв.		Федоров		

В185-017.15.002

Сетка

Лит.	Масса	Масштаб
	0,86	1:1
Лист	Листов 1	

Круг В130 ГОСТ 2590-71* Ст.3 ГОСТ 535-79*

Госстрой СССР Казахский Сантехпроект

Копировал Яблоков

Формат А4

Формат	Зона	Поз.	Обозначение	Наименование	Кол.	Примечание
				Документация		
А3			В185-017.16.000СБ	Сборочный чертеж		
				Детали		
Б4		1	В185-017.16.001	Пластина		
				Полоса Б-2.5×50 ГОСТ 103-76* Ст.3 ГОСТ 535-79*	1	1,0 кг
Б4		2	В185-017.16.002	Пластина		
				Полоса Б-2.5×50 ГОСТ 103-76* Ст.3 ГОСТ 535-79*	1	0,2 кг

Инв.№ подл. | Подп. и дата | Взам. инв.№ | Инв.№ дубл. | Подп. и дата

Изм.	Лист	№ докум.	Подп.	Дата
Разраб.		Боровикова		
Пров.		Яблоков		
Зав.ВР.		Бушина		
Н.контр.		Бушина		
Утв.		Федоров		

В185-017.16.000

Кронштейн

Лит.	Лист	Листов
		1

Госстрой СССР Казахский Сантехпроект

Копировал Яблоков

Формат А4

100.00.110-9818

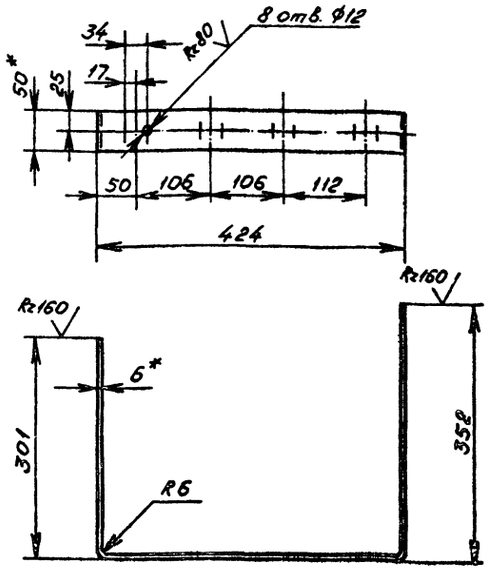

1. *Размер для справок.

2. ± УТ14/2

В185-017.00.001

Кронштейн

Изм.	Лист	№ докум.	Подп.	Дата
Разраб.		Сергиенко		
Пров.		Федоров		
Зав.ВР.		Бушина		
Н.контр.		Бушина		
Утв.		Федоров		

Лит.	Масса	Масштаб
	2,45	1:5

Лист	Листов
	1

Полоса Б-2,6×50 ГОСТ 103-76* Ст.3 ГОСТ 535-79*

Госстрой СССР Казахский Сантехпроект

Копировал Яблоков

Формат А4

Типовой проект 903-1-272.89 альбом 3, часть 4

В185-017.16.000СБ

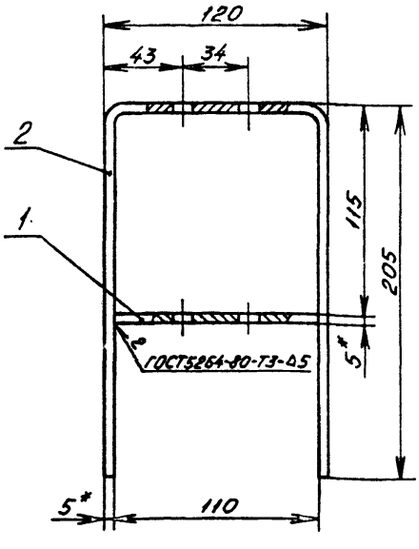

Поз. 1

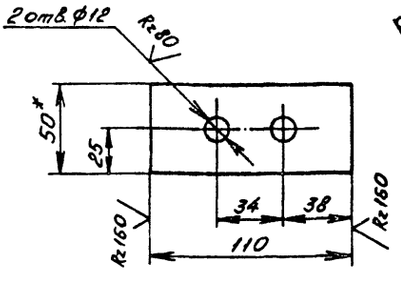

Поз. 2

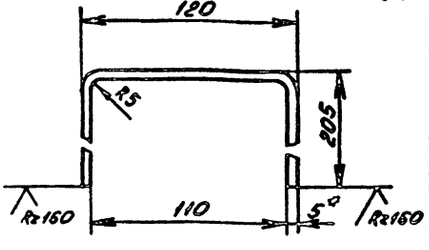

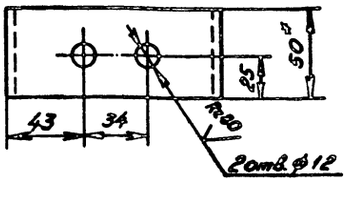

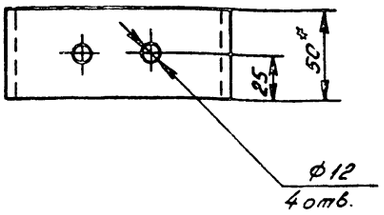

1. Длина заготовки детали поз. 2 - 513 мм.

2. * Размер для справок.

3. ± УТ14/2

4. Электрод Э42 ГОСТ 9467-75.

В185-017.16.000СБ

Кронштейн

Изм.	Лист	№ докум.	Подп.	Дата
Разраб.		Боровикова		
Пров.		Яблоков		
Зав.ВР.		Бушина		
Н.контр.		Бушина		
Утв.		Федоров		

Лит.	Масса	Масштаб
	4,2	1:2

Лист	Листов
	1

Госстрой СССР Казахский Сантехпроект

Копировал Яблоков

Формат А3

8185-017.00.002

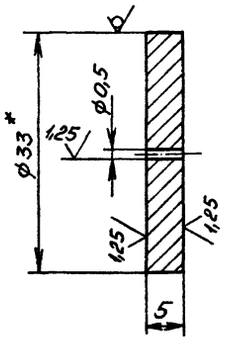

1. * Размер для справок.
2. ± JT14/2

Изм.	Лист	№ докум.	Подп.	Дата
Разраб.		Сергиенко		
Пров.		Федоров		
Зав. ср.		Бушина		
Н. контр.		Бушина		
Утв.		Федоров		

В185-017.00.002

Шайба дроссельная

Лит.	Масса	Масштаб
	0,033	2:1

Лист | Листов 1

Круг-В33 ГОСТ 7417-75* / Ст.45 ГОСТ 1051-73*

Госстрой СССР Казахский Сантехпроект

Копировал Яблоков — Формат А4

8185-017.00.003

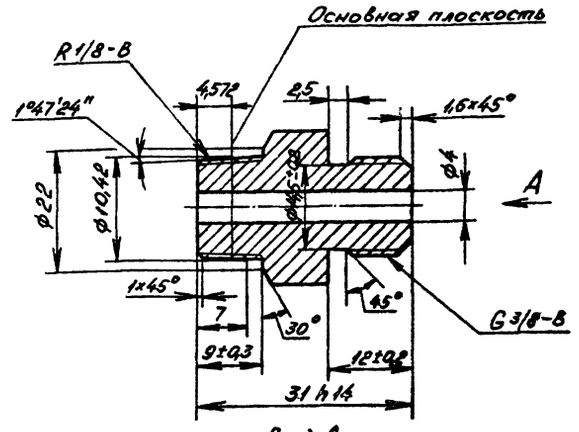

Вид А

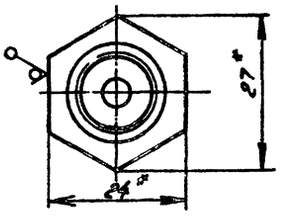

1. * Размер для справок.
2. Неуказанные предельные отклонения ± JT14/2

Изм.	Лист	№ докум.	Подп.	Дата
Разраб.		Гуц		
Пров.		Яблоков		
Зав. ср.		Бушина		
Н. контр.		Бушина		
Утв.		Федоров		

В185-017.00.003

Штуцер

Лит.	Масса	Масштаб
	0,03	2:1

Лист | Листов 1

Шестигранник 24 ГОСТ 2879-88 / Ст.35 ГОСТ 1050-74

Госстрой СССР Казахский Сантехпроект

Копировал Яблоков — Формат А4

Типовой проект 903-1-272.89 альбом 3, часть 4

8185-017.00.004

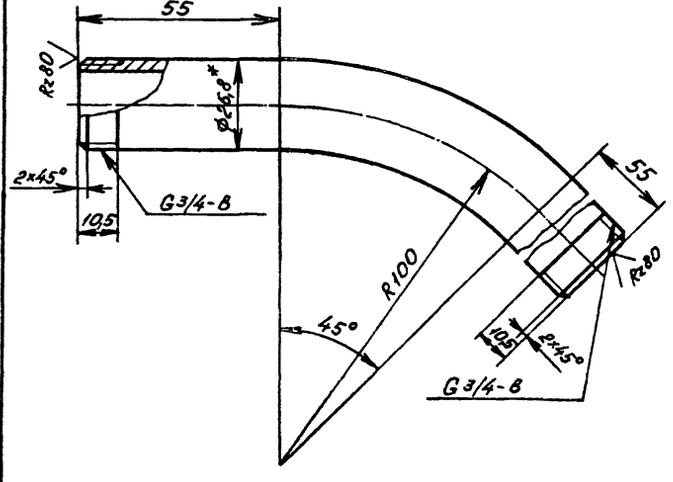

1. Длина заготовки – 188,5 мм
2. * Размер для справок.
3. ± JT14/2

Изм.	Лист	№ докум.	Подп.	Дата
Разраб.		Боровикова		
Пров.		Яблоков		
Зав. ср.		Бушина		
Н. контр.		Бушина		
Утв.		Федоров		

В185-017.00.004

Отвод

Лит.	Масса	Масштаб
	0,31	1:1

Лист | Листов 1

Труба 20х2,8 ГОСТ 3262-75*

Госстрой СССР Казахский Сантехпроект

Копировал Яблоков — Формат А4

8185-017.00.005

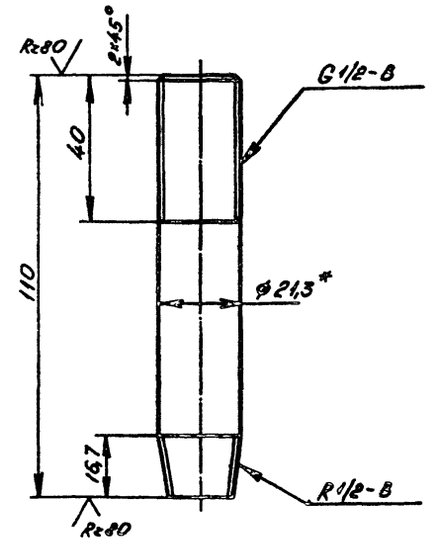

1. * Размер для справок.
2. ± JT14/2

Изм.	Лист	№ докум.	Подп.	Дата
Разраб.		Сергиенко		
Пров.		Федоров		
Зав. ср.		Бушина		
Н. контр.		Бушина		
Утв.		Федоров		

В185-017.00.005

Сгон

Лит.	Масса	Масштаб
	0,14	1:1

Лист | Листов 1

Труба 15х2,8 ГОСТ 3262-75*

Госстрой СССР Казахский Сантехпроект

Копировал Яблоков — Формат А4

8186-017.00.006

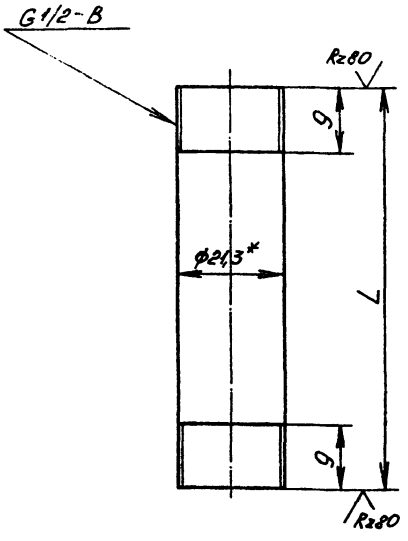

Обозначение	L	Масса, кг
8186-017.00.006	240	0,3
-01	77	0,1
-02	1731	2,2
-03	75	0,1
-04	130	0,17
-05	210	0,27
-06	372	0,48
-07	89	0,11
-08	168	0,215
-09	600	0,77
-10	1676	2,15
-11	171	0,22
-12	300	0,38
-13	460	0,59
-14	1190	452
-15	160	0,2
-16	890	1,14
-17	490	0,63
-18	90	0,115

1. * Размер для справок.
2. ± JT14/2

8186-017.00.006

Изм.	Лист	№ докум.	Подп.	Дата
Разраб.	Сергиенко			
Пров.	Федоров			
Зав.отд.	Бушина			
Н.контр.	Бушина			
Утв.	Федоров			

Патрубок

Лит.	Масса	Масштаб
	См.таблицу	2:1

Лист | Листов 1

Труба 15х2,8 ГОСТ 3262-75*

Госстрой СССР Казахский Сантехпроект

Копировал Зблоков

Формат А3

Типовой проект 903-1-272.89 альбом 3, часть 4

8186-017.00.007

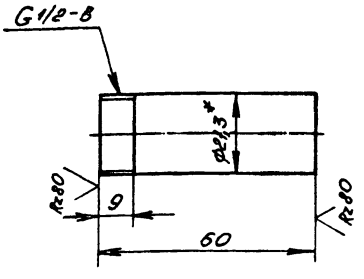

1. * Размер для справок.
2. ± JT14/2

8186-017.00.007

Изм.	Лист	№ докум.	Подп.	Дата
Разраб.	Сергиенко			
Пров.	Федоров			
Зав.отд.	Бушина			
Н.контр.	Бушина			
Утв.	Федоров			

Патрубок

Лит.	Масса	Масштаб
	0,077	1:1

Лист | Листов 1

Труба 15х2,8 ГОСТ 3262-75*

Госстрой СССР Казахский Сантехпроект

Копировал Зблоков

Формат А4

8186-017.00.008

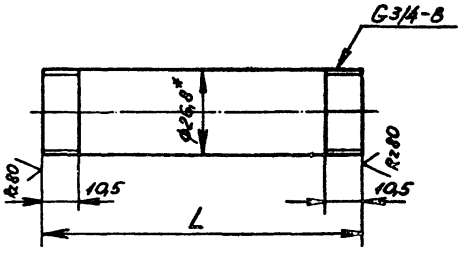

Обозначение	L	Масса, кг
8186-017.00.008	75	0,12
-01	380	0,63
-02	172	0,285
-03	525	0,87

1. * Размер для справок.
2. ± JT14/2

8186-017.00.008

Изм.	Лист	№ докум.	Подп.	Дата
Разраб.	Сергиенко			
Пров.	Федоров			
Зав.отд.	Бушина			
Н.контр.	Бушина			
Утв.	Федоров			

Патрубок

Лит.	Масса	Масштаб
	См.таблицу	1:1

Лист | Листов 1

Труба 20х2,8 ГОСТ 3262-75*

Госстрой СССР Казахский Сантехпроект

Копировал Зблоков

Формат А3

Инв.№ подл. | Подп. и дата | Взам.инв.№ | Инв.№ дубл. | Подп. и дата

Строки	Обозначение	Наименование	Куда входит: Обозначение	Кол.	Общее кол-во	Примечание
1	8186-018.00.000	Блок подогревателя исходной				
2		воды			1	
3	8186-018.01.000	Рама блока	8186-018.00.000	1	1	
4	8186-018.02.000	Трубопровод Ду50	8186-018.00.000	1	1	
5	8186-018.03.000	Трубопровод Ду50	8186-018.00.000	1	1	
6	8186-018.04.000	Трубопровод	8186-018.00.000	1	1	
7	8186-018.05.000	Трубопровод	8186-018.00.000	1	1	
8	8186-018.06.000	Трубопровод	8186-018.00.000	1	1	
9	8186-018.06.100	Переход	8186-018.06.000	1	1	
10	8186-018.07.000	Трубопровод	8186-018.00.000	1	1	
11	8186-018.08.000	Трубопровод	8186-018.00.000	1	1	
12	8186-018.09.000	Трубопровод	8186-018.00.000	1	1	
13						
14						
15						
16						
17						
18						
19						
20						
21						
22						
23						
24						
25						
26						
27						

Инв.№ подл. | Подп. и дата | Взам.инв.№ | Инв.№ дубл. | Подп. и дата

Изм.	Лист	№ докум.	Подп.	Дата	8186-018.00.000 ВС			
Разраб.		Бушина			Блок подогревателя исходной воды	Лит.	Лист	Листов
Зав.гр.		Бушина						1
Утв.		Федоров			Ведомость спецификаций	Госстрой СССР Казахский Сантехпроект		

Копировал Гуч Формат А3

Типовой проект 903-1-272.89 Альбом 5, часть 4

Форм.	Зона	Поз.	Обозначение	Наименование	Кол.	Примечание
				Документация		
А2			8186-018.00.000 СБ	Сборочный чертеж		
А3			8186-018.00.000 ВС	Ведомость спецификаций		
				Сборочные единицы		
А4		1	8186-018.01.000	Рама блока	1	
А4		2	8186-018.02.000	Трубопровод Ду50	1	
А4		3	8186-018.03.000	Трубопровод Ду50	1	
А4		4	8186-018.04.000	Трубопровод	1	
А4		5	8186-018.05.000	Трубопровод	1	
А4		6	8186-018.06.000	Трубопровод	1	
А4		7	8186-018.07.000	Трубопровод	1	
А4		8	8186-018.08.000	Трубопровод Ду50	1	
А4		9	8186-018.09.000	Трубопровод Ду50	1	
				Стандартные изделия		
		10		Задвижка параллельная с выдвижным шпинделем фланцевая 30ч6бр гост 8437-75*		

Инв.№ подл. | Подп. и дата | Взам.инв.№ | Инв.№ дубл. | Подп. и дата

Изм.	Лист	№ докум.	Подп.	Дата	8186-018.00.000			
Разраб.		Бушина			Блок подогревателя исходной воды	Лит.	Лист	Листов
Пров.		Федоров					1	2
Зав.гр.		Бушина				Госстрой СССР Казахский Сантехпроект		
Н.контр.		Бушина						
Утв.		Федоров						

Копировал Гуч Формат А4

Форм.	Зона	Поз.	Обозначение	Наименование	Кол.	Примечание
				Ду50; Ру1.0 МПа	6	
		11		Опора гост 14911-82*		
				ОПБ-2		
				89	4	
		12		ОПБ-2		
				57	4	
				Прокладка		
				гост 15180-86		
		13		А-65-10	4	
		14		А-50-10	12	
		15		Болт М16х60.58		
				гост 7798-70*	64	
		16		Гайка М16.5		
				гост 5915-70*	64	
		17		Шайба 16.001		
				гост 1.1371-78*	64	
				Прочие изделия		
		18		Подогреватель водоводяной в разъемном исполнении		
				5-89х2000-Р		
				ТУ 400-28-429-82 Е	1	

Инв.№ подл. | Подп. и дата | Взам.инв.№ | Инв.№ дубл. | Подп. и дата

Изм.	Лист	№ докум.	Подп.	Дата	8186-018.00.000	Лист 2

Копировал Гуч Формат А4

1602-06

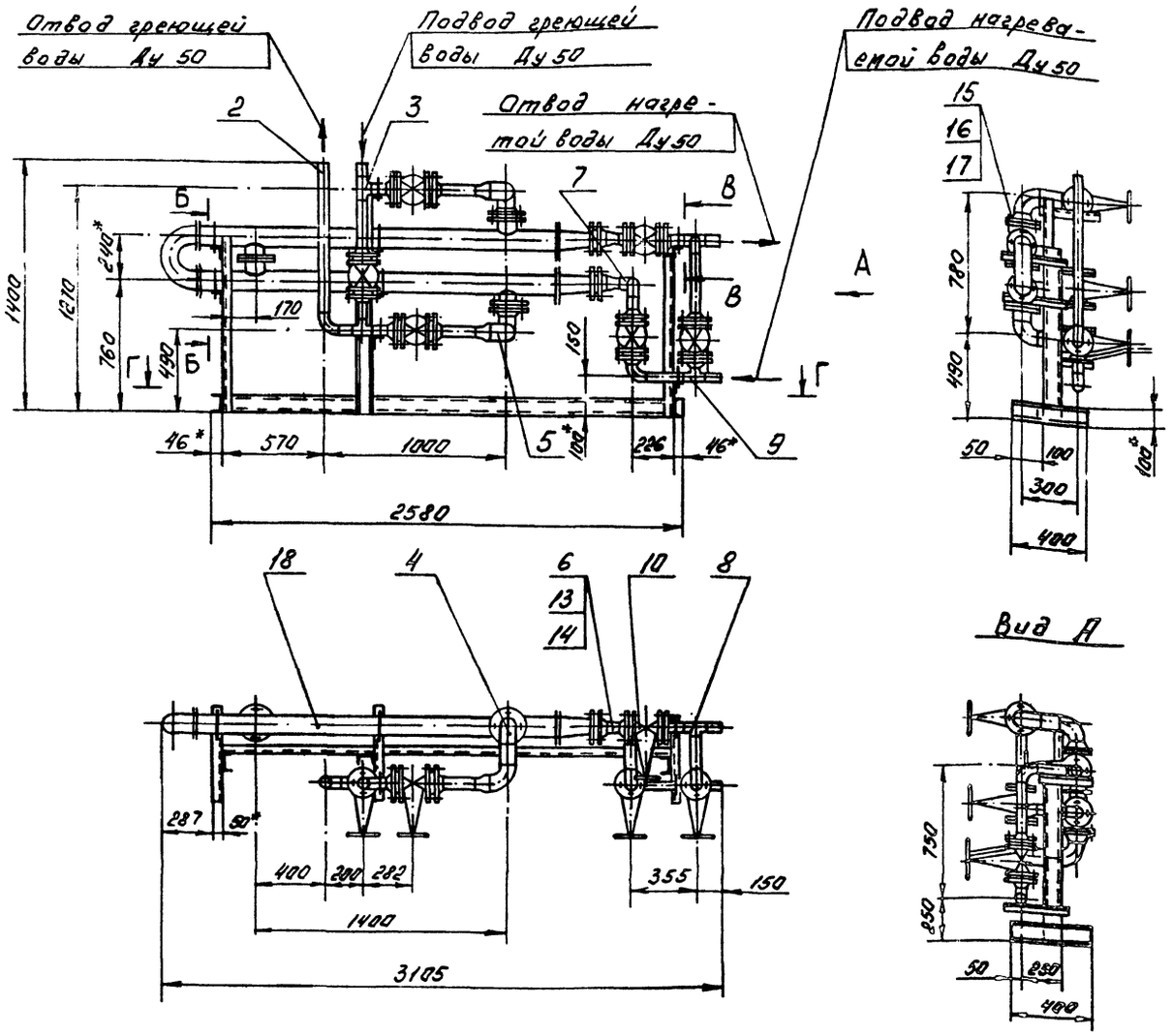

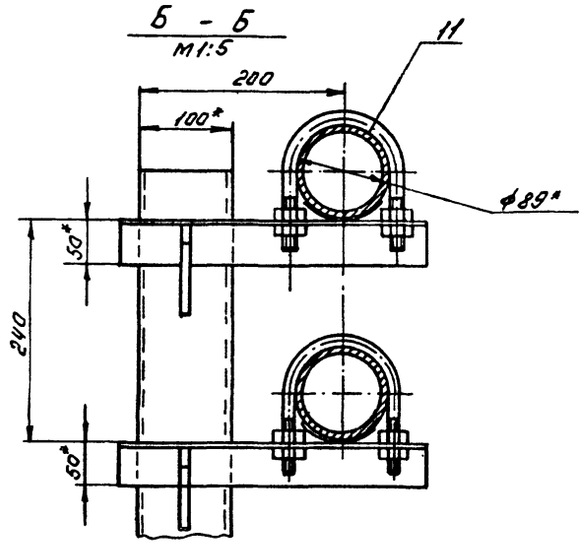

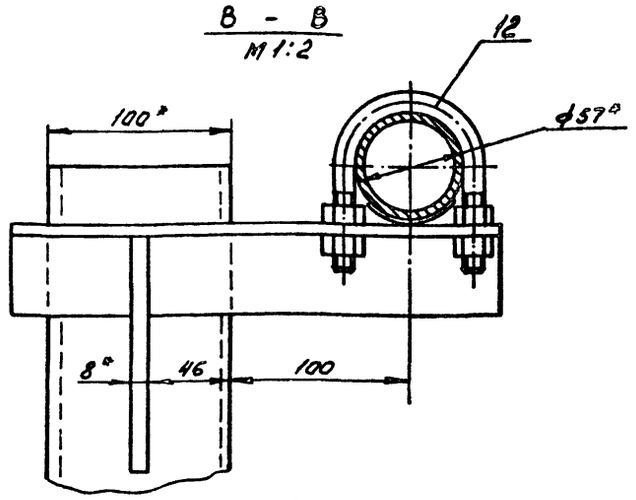

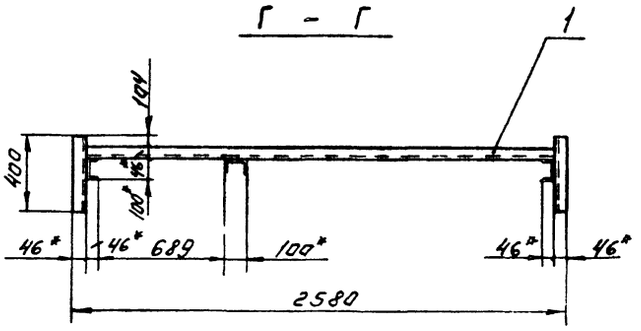

1. При монтаже рамублока приварить прерывистым сварным швом к металлической площадке.
2. Все трубопроводы блока окрасить эмалью ХВ-518 ГОСТ 6993-79° в 2 слоя по грунту ФЛ-03к ГОСТ 9109-81*
3. *Размер для справок.
4. $\frac{УТ14}{2}$

Типовой проект 903-1-272.89
Альбом 3, часть 4.

Изм	Лист	№ докум	Подп.	Дата	8186-018.00.000 СБ	Лит.	Масса	Масшт.
Разраб.		Бушина			Блок подогревателя исходной воды		386	1:20
Пров.		Федоров				Лист	Листов 1	
Зав. гр.		Бушина				Госстрой СССР Казахский Сантехпроект		
Н. контр.		Бушина						
Утв.		Федоров						

Инв. № подл. | Подп. и дата | Взам. инв. № | Инв. № дубл. | Подп. и дата

Копировал Гуц Формат А2

Поз.	Обозначение	Наименование	Кол.	Примечание
		Документация		
А2	8186-018.01.000СБ	Сборочный чертеж		
		Детали		
А4	1 8186-018.01.001	Консоль	2	
	2 -01	Консоль	2	
А4	3 8186-018.01.002	Консоль	3	
А4	4 8186-018.01.003	Консоль	1	
А4	5 8186-018.01.004	Косынка	8	
Б4	6 8186-018.01.005	Стойка		
		Швеллер 10 ГОСТ 8240-72* / Ст3 ГОСТ 535-79*		
		ℓ = 1260 Н14	1	10,82 кг
Б4	7 8186-018.01.006	Стойка		
		Швеллер 10 ГОСТ 8240-72* / Ст3 ГОСТ 535-79*		
		ℓ = 990 Н14	2	8,5 кг
Б4	8 8186-018.01.007	Основание		
		Швеллер 10 ГОСТ 8240-72* / Ст3 ГОСТ 535-79*		
		ℓ = 2488-4	1	21,37 кг
Б4	9 8186-018.01.008	Основание		
		Швеллер 10 ГОСТ 8240-72* / Ст3 ГОСТ 535-79*		
		ℓ = 400 Н14	2	3,44 кг

Изм. Лист N докум. Подп. Дата

Разраб. Бушина
Пров. Федоров
Зав. гр. Бушина
Н. контр. Бушина
Утв. Федоров

8186-018.01.000

Рама блока

Лит. | Масса | Масшт.
Лист | Листов
Госстрой СССР Казахский Сантехпроект

Копировал ГУЧ Формат А4

Инв. № подл. | Подп. и дата | Взам. инв. № | Инв. № дубл. | Подп. и дата

100.10.810-9818

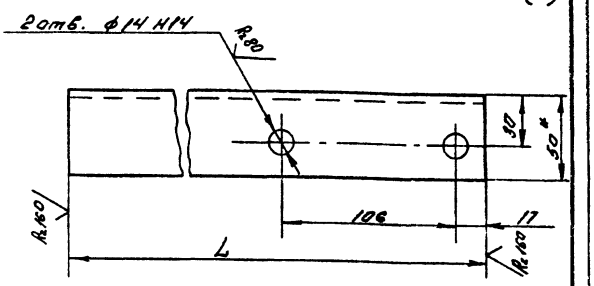

Обозначение	L мм	Масса кг
8186-018.01.001	290	1,09
-01	230	0,87

1. * Размер для справок.
2. ± IT14/2

8186-018.01.001

Консоль

Изм. Лист N докум. Подп. Дата

Разраб. Бушина
Пров. Федоров
Зав. гр. Бушина
Н. контр. Бушина
Утв. Федоров

Лит. | Масса | Масшт.
см. подл. | 1:2
Лист | Листов 1

Уголок Б-50х50х5 ГОСТ 8509-86 / Ст3 ГОСТ 535-79*

Госстрой СССР Казахский Сантехпроект

Копировал ГУЧ Формат А4

Инв. № подл. | Подп. и дата | Взам. инв. № | Инв. № дубл. | Подп. и дата

Типовой проект 903-1-272.89
Альбом 3, часть 4.

100.10.810-9818

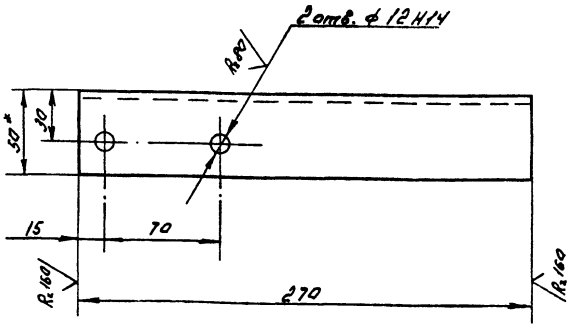

1. * Размер для справок.
2. ± IT14/2

8186-018.01.002

Консоль

Изм. Лист N докум. Подп. Дата

Разраб. Бушина
Пров. Федоров
Зав. гр. Бушина
Н. контр. Бушина
Утв. Федоров

Лит. | Масса | Масшт.
1,0 | 1:2
Лист | Листов 1

Уголок Б-50х50х5 ГОСТ 8509-86 / Ст3 ГОСТ 535-79*

Госстрой СССР Казахский Сантехпроект

Копировал ГУЧ Формат А4

Инв. № подл. | Подп. и дата | Взам. инв. № | Инв. № дубл. | Подп. и дата

8186-018.01.003

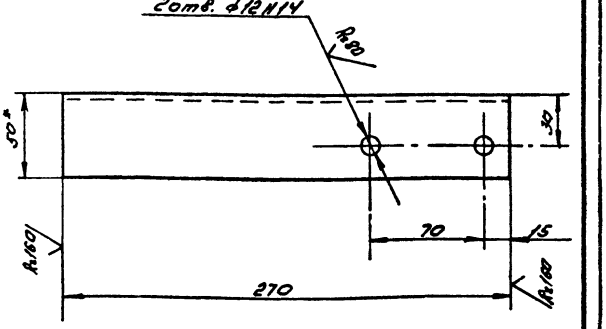

1. * Размер для справок.
2. ± IT14/2

8186-018.01.003

Консоль

Изм. Лист N докум. Подп. Дата

Разраб. Бушина
Пров. Федоров
Зав. гр. Бушина
Н. контр. Бушина
Утв. Федоров

Лит. | Масса | Масшт.
1,0 | 1:2
Лист | Листов 1

Уголок Б-50х50х5 ГОСТ 8509-86 / Ст3 ГОСТ 535-79*

Госстрой СССР Казахский Сантехпроект

Копировал ГУЧ Формат А4

Инв. № подл. | Подп. и дата | Взам. инв. № | Инв. № дубл. | Подп. и дата

1602-06

8186-018.01.000 СБ

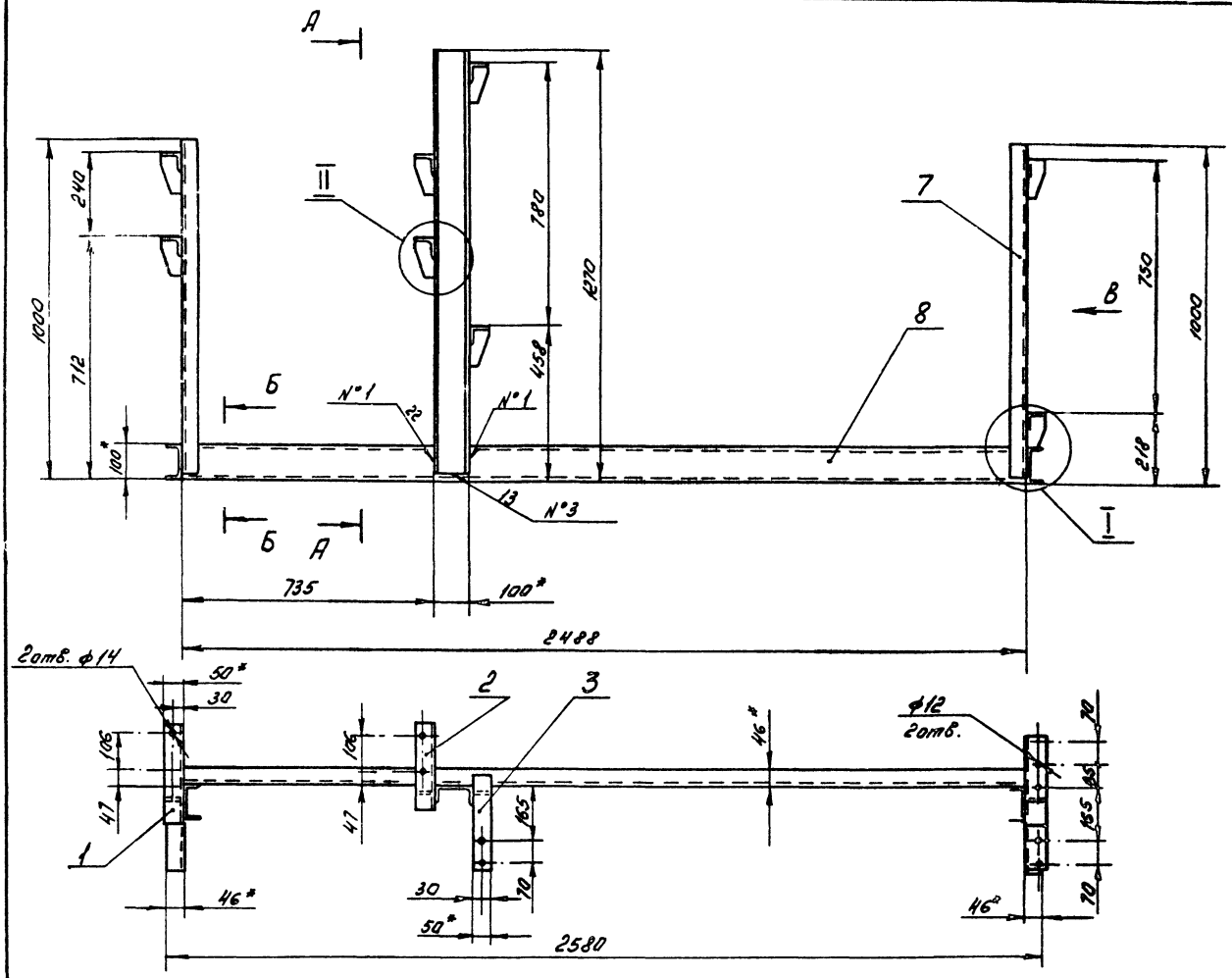

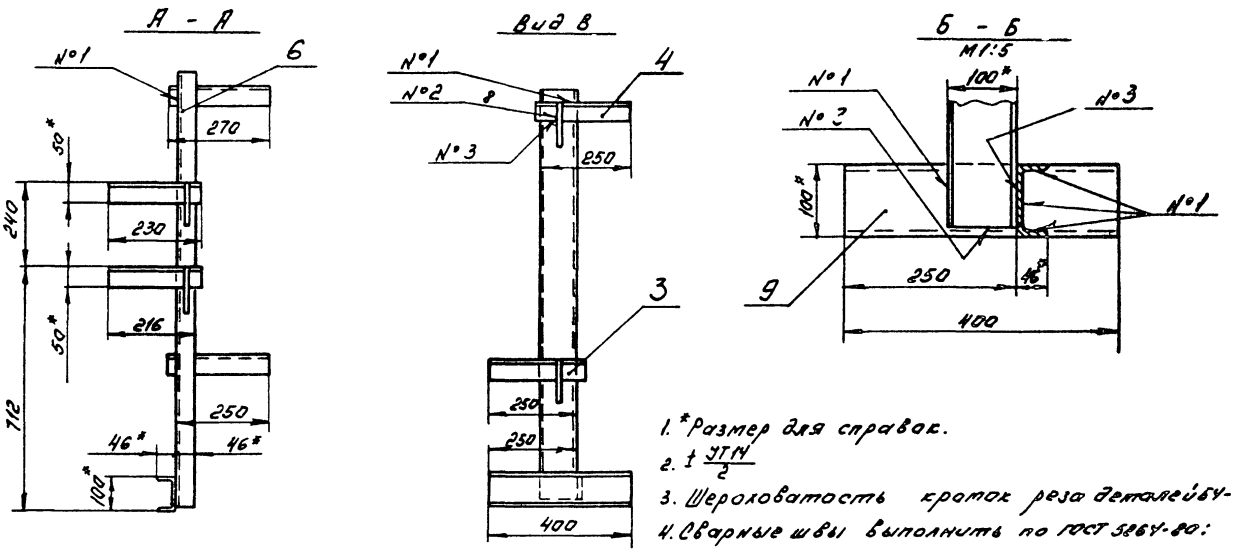

1. *Размер для справок.
2. $\pm \frac{УТ14}{2}$
3. Шероховатость кромок реза деталей 64-Ra160
4. Сварные швы выполнить по ГОСТ 5264-80:
N°1-Т1; N°2-Т3; N°3-Н1 (шов сплошной)
Катет шва - по наименьшей толщине свариваемых деталей.
5. Электрод Э42 ГОСТ 9467-75.

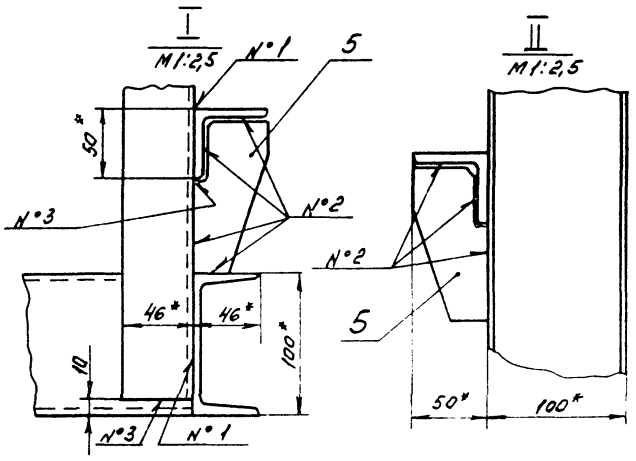

Типовой проект 903-1-272.89
Альбом 3, часть 4.

Изм	Лист	N° докум.	Подп.	Дата
Разраб		Бушина		
Пров.		Федоров		
Зав гр		Бушина		
Н контр		Бушина		
Утв		Федоров		

8186-018.01.000 СБ

Рама блока

Лит	Масса	Масшт.
	66,8	1:10

Лист | Листов 1

Госстрой СССР
Казахский Сантехпроект

Копировал Гуц Формат А2

Инв. N° подл. | Подп. и дат. | Взам. инв. N° | Инв. N° дубл. | Подп. и дата

100.20.810-9818

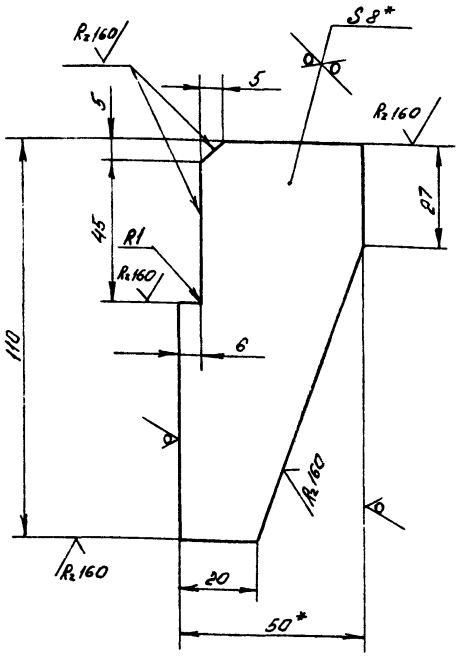

1.* Размер для справок.

2. ± IT14/2

Изм.	Лист	N докум.	Подп.	Дата
Разраб.	Бушина			
Пров.	Федоров			
Зав.гр.	Бушина			
Н.контр.	Бушина			
Утв.	Федоров			

8186-018.01.004

Косынка

Лит.	Масса	Масшт.
	0,25	1:1

Лист Листов 1

Полоса Б-2 8×50 ГОСТ 103-76* / Ст3 ГОСТ 535-79*

Госстрой СССР Казахский Сантехпроект

Копировал Гуч Формат А4

Форм.	Зона	Поз.	Обозначение	Наименование	Кол.	Примечание
				Документация		
А3			8186-018.02.000 СБ	Сборочный чертеж		
				Детали		
А4		1	8186-018.02.001	Патрубок	1	
Б4		2	8186-018.02.002	Патрубок		
				Труба 57×3 ГОСТ 10704-76* / В-Ст3 ГОСТ 10705-80*		
				ℓ=835 N14	1	3,34 кг
Б4		3	8186-018.02.003	Патрубок		
				Труба 57×3 ГОСТ 10704-76* / В-Ст3 ГОСТ 10705-80*		
				ℓ=100-1	1	0,4 кг
Б4		4	8186-018.02.004	Патрубок		
				Труба 57×3 ГОСТ 10704-76* / В-Ст3 ГОСТ 10705-80*		
				ℓ=75-1	1	0,3 кг
				Стандартные изделия		
		5		Отвод 90°57×3 ГОСТ 17375-83*	1	
		6		Тройник 57×3		

Изм.	Лист	N докум.	Подп.	Дата
Разраб.	Бушина			
Пров.	Федоров			
Зав.гр.	Бушина			
Н.контр.	Бушина			
Утв.	Федоров			

8186-018.02.000

Трубопровод Ду50

Лит.	Лист	Листов
	1	2

Госстрой СССР Казахский Сантехпроект

Копировал Гуч Формат А4

Типовой проект 903-1-272.89 Альбом 3, часть 4.

Форм.	Зона	Поз.	Обозначение	Наименование	Кол.	Примечание
				ГОСТ 17376-83*	1	
		7		Фл.1-50-10 Ст25 ГОСТ 12821-80*	2	
				Прочие изделия		
		8		Установка бобышки 13К4-46-76 Минмонтажспецстрой СССР		
				Сборник 25	1	

Изм.	Лист	N докум.	Подп.	Дата

8186-018.02.000

Лист 2

Копировал Гуч Формат А4

100.20.810-9818

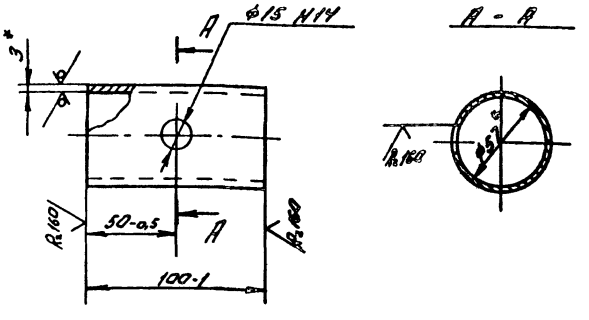

1.* Размер для справок.

8186-018.02.001

Патрубок

Лит.	Масса	Масшт.
	0,4	1:2

Лист Листов 1

Труба 57×3 ГОСТ 10704-76* / В-Ст3 ГОСТ 10705-80*

Госстрой СССР Казахский Сантехпроект

Копировал Гуч Формат А4

В185-018.02.000 СБ

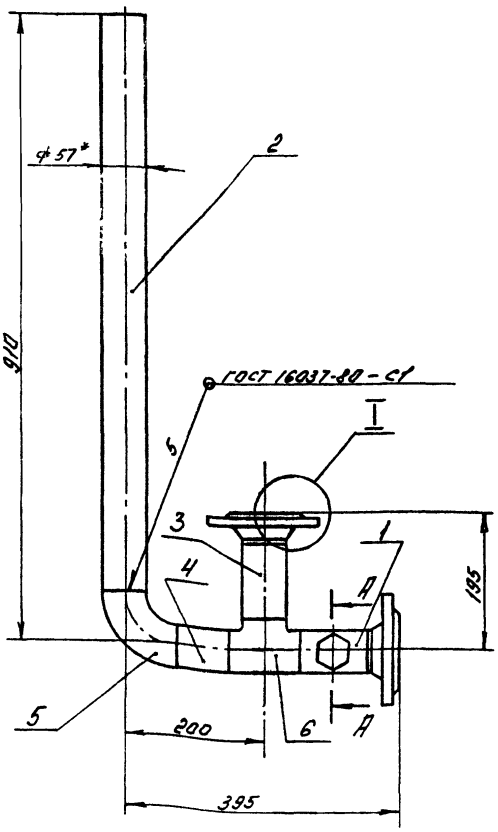

I
М1:2
Для всех фланцев

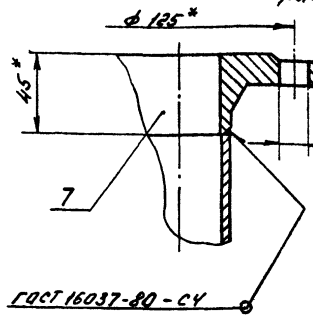

А - А
М1:2

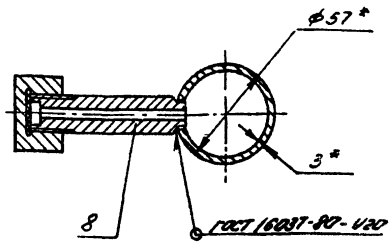

1. *Размер для справок.
2. ± IT14/2
3. Электрод Э42 ГОСТ 9467-75

Изм.	Лист	N докум.	Подп.	Дата
Разраб.		Бушина		
Пров.		Федоров		
Зав. гр.		Бушина		
Н. контр.		Бушина		
Утв.		Федоров		

В185-018.02.000 СБ

Трубопровой Ду 50

Лит.	Масса	Масштаб
	10,4	1:5
Лист	Листов 1	

Госстрой СССР казахский Сантехпроект

Копировал ГУЧ Формат А3

Типовой проект 903-1-272.89 Альбом 3, часть 4.

Форм.	Зона	Поз.	Обозначение	Наименование	Кол.	Примечание
				Документация		
А4			В185-018.03.000 СБ	сборочный чертеж		
				Деталь		
А4		1	В185-018.03.001	Патрубок	1	
А4		2	В185-018.03.002	Патрубок		
				Труба 57х3 ГОСТ 10704-76* / В-В Ст3 ГОСТ 10705-80*		
				ℓ=306-1	1	1,22 кг
А4		3	В185-018.03.003	Патрубок		
				Труба 57х3 ГОСТ 10704-76* / В-В Ст3 ГОСТ 10705-80*		
				ℓ=80 Н14	1	0,32 кг
				Стандартные изделия		
		4		Тройник 57х3 ГОСТ 17376-83*	1	
		5		Фланец 1-50-10 Ст25 ГОСТ 12821-80*	2	
				Прочие изделия		

Изм.	Лист	N докум.	Подп.	Дата
Разраб.		Бушина		
Пров.		Федоров		
Зав. гр.		Бушина		
Н. контр.		Бушина		
Утв.		Федоров		

В185-018.03.000

Трубопровой Ду 50

Лит.	Лист	Листов
	1	2

Госстрой СССР казахский Сантехпроект

Копировал ГУЧ Формат А4

Форм.	Зона	Поз.	Обозначение	Наименование	Кол.	Примечание
		6		Установка бобышку 1.3КУ-46-76 Минмонтажспецстрой СССР		
				Сварник 25	1	

Изм.	Лист	N докум.	Подп.	Дата

В185-018.03.000

Лист 2

Копировал ГУЧ Формат А4

8186-018.03.000СБ

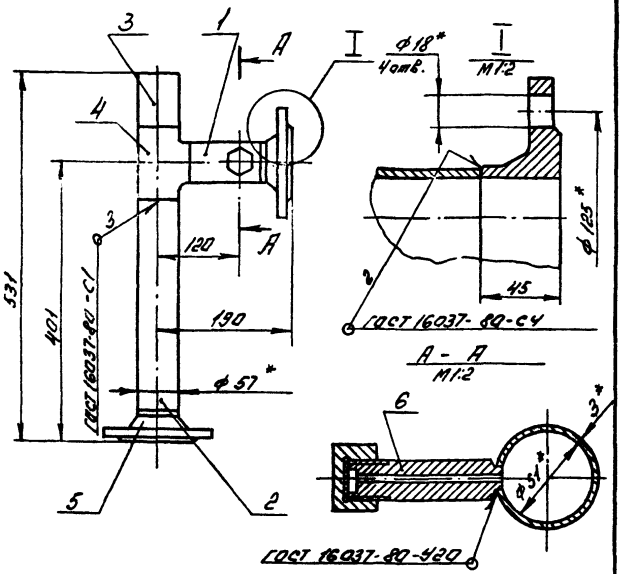

1. * Размер для справок.
2. $\pm \frac{IT14}{2}$
3. Электрод Э42 ГОСТ 9467-75

Изм.	Лист	№ докум.	Подп.	Дата
Разраб.		Бушина		
Пров.		Федоров		
Зав. гр.		Бушина		
Н. контр.		Бушина		
Утв.		Федоров		

В186-018.03.000 СБ

Трубопровод Ду 50

Лит.	Масса	Масшт.
	7,4	1:5
Лист	Листов 1	

Госстрой СССР Казахский Сантехпроект

Копировал ГУЧ Формат А4

8186-018.03.001

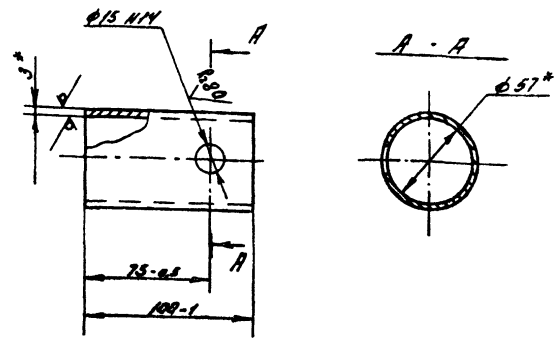

1. * Размер для справок.

Изм.	Лист	№ докум.	Подп.	Дата
Разраб.		Бушина		
Пров.		Федоров		
Зав. гр.		Бушина		
Н. контр.		Бушина		
Утв.		Федоров		

В186-018.03.001

Патрубок

Лит.	Масса	Масшт.
	0,4	1:2
Лист	Листов 1	

Труба 57х3 ГОСТ 10704-76* / 8-В Ст3 ГОСТ 10705-80*

Госстрой СССР Казахский Сантехпроект

Копировал ГУЧ Формат А4

Типовой проект 903-1-272.89
Альбом 3, часть 4.

Формат	Зона	Поз.	Обозначение	Наименование	Кол.	Примечание
				Документация		
А3			В186-018.04.000 СБ	Сборочный чертеж		
				Детали		
А4		1	В186-018.04.001	Патрубок	1	
А4		2	В186-018.04.002	Патрубок		
				Труба 76х3 ГОСТ 10704-76* / В-В Ст3 ГОСТ 10705-80*		
				ℓ=100-1	1	0,54 кг
А4		3	В186-018.04.003	Патрубок		
				Труба 25х2,5 ГОСТ 10704-76* / В-В Ст3 ГОСТ 10705-80*		
				ℓ=20-1	1	0,028 кг
				Стандартные изделия		
		4		Отвод 90°-76х3,5 ГОСТ 17375-83*	2	
		5		Переход К-76х3,5-57х3 ГОСТ 17378-83*	1	
		6		Фланец 1-65-10 Ст25 ГОСТ 12821-80*	1	

Изм.	Лист	№ докум.	Подп.	Дата
Разраб.		Бушина		
Пров.		Федоров		
Зав. гр.		Бушина		
Н. контр.		Бушина		
Утв.		Федоров		

В186-018.04.000

Трубопровод

Лит.	Лист	Листов
	1	2

Госстрой СССР Казахский Сантехпроект

Копировал ГУЧ Формат А4

Формат	Зона	Поз.	Обозначение	Наименование	Кол.	Примечание
		7		Фланец 1-50-10 Ст25 ГОСТ 12821-80*	1	
				Прочие изделия		
		8		Установка бобышки 3К4-145-87 Минмонтажспецстрой СССР Сборник 50	1	

В186-018.04.000

Лист 2

Копировал ГУЧ Формат А4

1602-06

В186-018.04.000 СБ

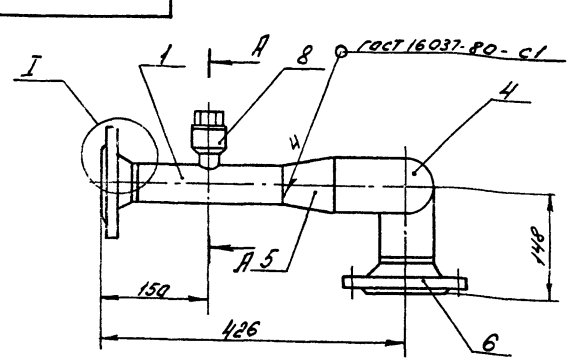

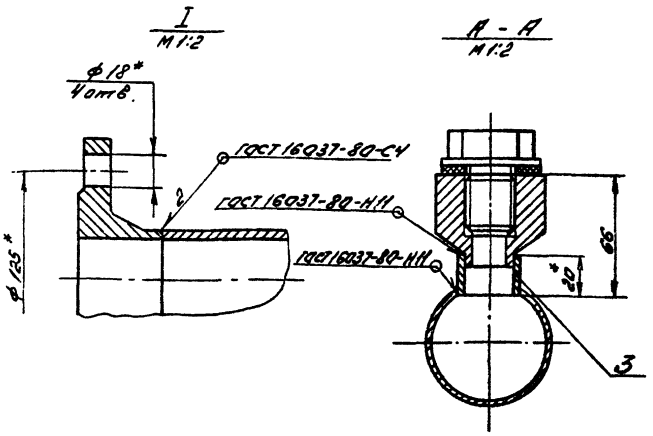

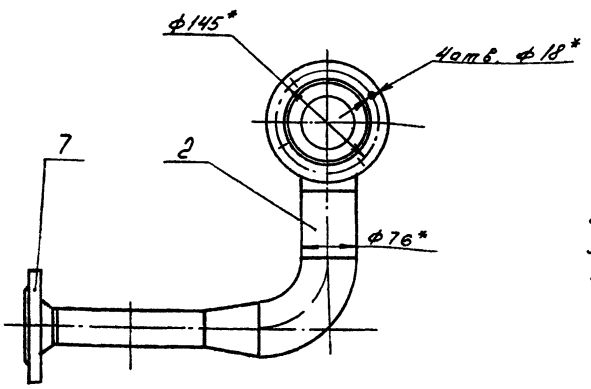

1. *Размер для справок.
2. $\pm \frac{JT14}{2}$
3. Шероховатость кромок реза деталей 64-Rz160.
4. Электрод Э42 ГОСТ 9467-75

Изм.	Лист	№ докум.	Подп.	Дата
Разраб.		Сергиенко		
Пров.		Федоров		
Зав. гр.		Бушина		
Н. контр.		Бушина		
Утв.		Федоров		

В186-018.04.000 СБ

Трубопровод

Лит.	Масса	Масшт.
	10,4	1:5

Лист | Листов 1

Госстрой СССР Казахский Сантехпроект

Копировал ГУЦ Формат А3

Инв. № подл. | Подп. и дата | Взам. инв. № | Инв. № дубл. | Подп. и дата

В186-018.04.001

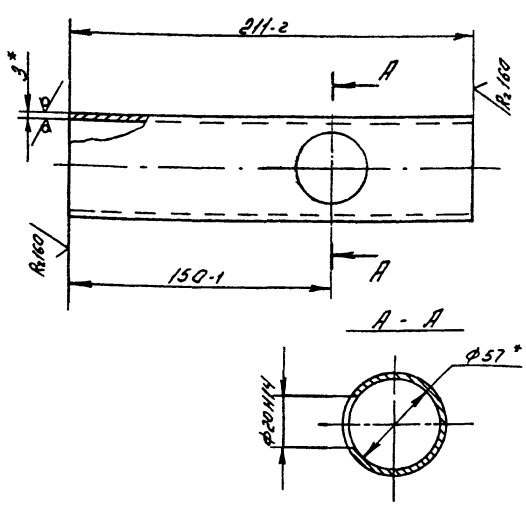

1. *Размер для справок.

Типовой проект 903-1-272.89 Альбом 3, часть 4.

Форм.	Зона	Поз.	Обозначение	Наименование	Кол.	Примечание
				Документация		
А3			В186-018.05.000 СБ	Сборочный чертеж		
				Детали		
А4		1	В186-018.05.001	Патрубок	1	
Б4		2	В186-018.05.002	Патрубок		
				Труба 76×3 ГОСТ 10704-76*		
				В-В Ст3 ГОСТ 10705-80*		
				ℓ = 100-1	1	0,54 кг
Б4		3	В186-018.05.003	Патрубок		
				Труба 25×2,5 ГОСТ 10704-76*		
				В-В Ст25 ГОСТ 10705-80*		
				ℓ = 20-1	1	0,028 кг
				Стандартные изделия		
		4		Отвод 90° 76×3,5		
				ГОСТ 17375-83*	2	
		5		Переход К-76×3,5-57×3		
				ГОСТ 17378-83*	1	
		6		Фланец 1-65-10 Ст25		
				ГОСТ 12821-80*	1	
		7		Фланец 1-50-10 Ст25		
				ГОСТ 12821-80*	1	

Изм.	Лист	№ докум.	Подп.	Дата
Разраб.		Бушина		
Пров.		Федоров		
Зав. гр.		Бушина		
Н. контр.		Бушина		
Утв.		Федоров		

В186-018.05.000

Трубопровод

Лит.	Лист	Листов
	1	2

Госстрой СССР Казахский Сантехпроект

Копировал ГУЦ Формат А4

Инв. № подл. | Подп. и дата | Взам. инв. № | Инв. № дубл. | Подп. и дата

В186-018.04.001

Патрубок

Лит.	Масса	Масшт.
	0,83	1:2

Лист | Листов 1

Труба 57×3 ГОСТ 10704-76* / В-В Ст3 ГОСТ 10705-80*

Госстрой СССР Казахский Сантехпроект

Копировал ГУЦ Формат А4

Форм	Зона	Поз.	Обозначение	Наименование	Кол.	Примечание
				Прочие изделия		
		8		Установка бобышки 3К4-145-87 Минмонтажспецстрой СССР. Сборник 50	1	

Инв.№ подл.	Подп. и дата	Взам.инв.№	Инв.№ дубл.	Подп. и дата

Изм.	Лист	№ докум.	Подп.	Дата	8186-018.05.000	Лист 2

Копировал ГУЧ Формат А4

100 50 810-9818

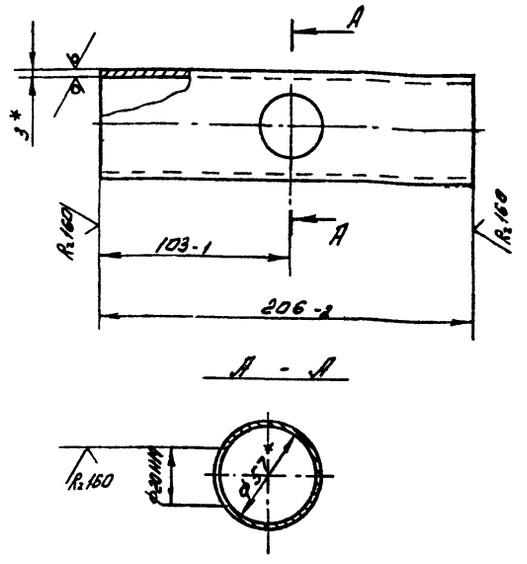

1. * Размер для справок.

Инв.№ подл.	Подп. и дата	Взам.инв.№	Инв.№ дубл.	Подп. и дата

Изм.	Лист	№ докум.	Подп.	Дата	8186-018.05.001		Лит.	Масса	Масшт.
Разраб.		Бушина			Патрубок			0,82	1:2
Пров.		Федоров					Лист	Листов 1	
Зав. гр.		Бушина			Труба 57х3 ГОСТ 10704-76* / В-В Ст3 ГОСТ 10705-80*		Госстрой СССР Казахский Сантехпроект		
Н. контр.		Бушина							
Утв.		Федоров							

Копировал ГУЧ Формат А4

Типовой проект 903-1-272.89 Альбом 3, часть 4.

9 000 50 810-9818

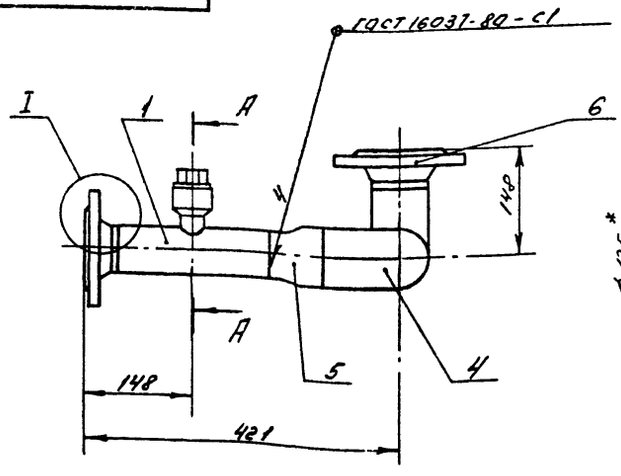

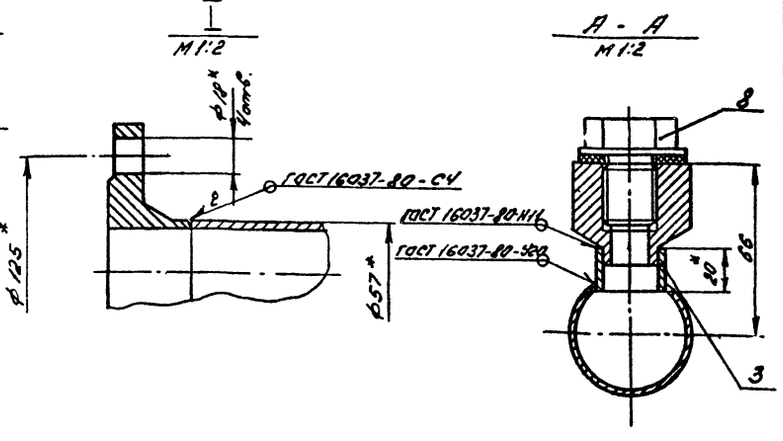

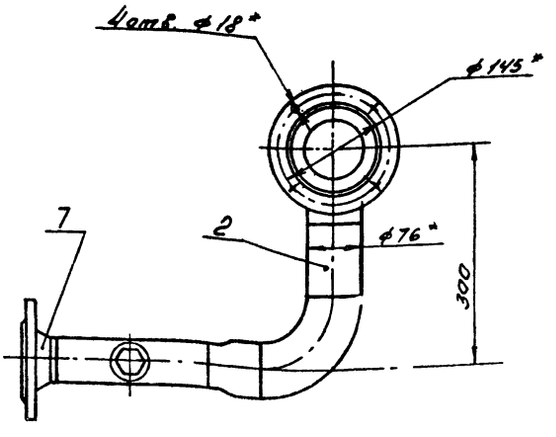

1. * Размер для справок.
2. $\frac{t}{2}$ УТ14
3. Шероховатость кромок реза деталей Бк-Rz160.
4. Электрод Э42 ГОСТ 9467-75

Инв.№ подл.	Подп. и дата	Взам.инв.№	Инв.№ дубл.	Подп. и дата

Изм.	Лист	№ докум.	Подп.	Дата	8186-018.05.000 СБ		Лит.	Масса	Масшт.
Разраб.		Бушина			Трубопровод			10,3	1:5
Пров.		Федоров					Лист	Листов 1	
Зав. гр.		Бушина					Госстрой СССР Казахский Сантехпроект		
Н. контр.		Бушина							
Утв.		Федоров							

Копировал ГУЧ Формат А3

Форм.	Зона	Поз.	Обозначение	Наименование	Кол.	Примечание
				Документация		
А4			В186-018.06.000 СБ	Сборочный чертеж		
				Сборочные единицы		
А4		1	В186-018.06.100	Переход	1	
				Стандартные изделия		
		2		Фланец 1-65-10 Ст25 ГОСТ 12821-80*	1	
		3		Фланец 1-80-10 Ст25 ГОСТ 12821-80*	1	
				Прочие изделия		
		4		Установка бабыш-ки ЗКЧ-145-87 Минмонтажспец-строй СССР Сборник 25	1	

Инв. № подл. | Подп. и дата | Взам. инв. № | Инв. № дубл. | Подп. и дата

Изм.	Лист	№ докум.	Подп.	Дата
Разраб.		Бушина		
Пров.		Федоров		
Зав. гр.		Бушина		
Н. контр.		Бушина		
Утв.		Федоров		

В186-018.06.000

Трубопровод

Лит.	Лист	Листов
		1

Госстрой СССР Казахский Сантехпроект

Копировал ГУЧ Формат А4

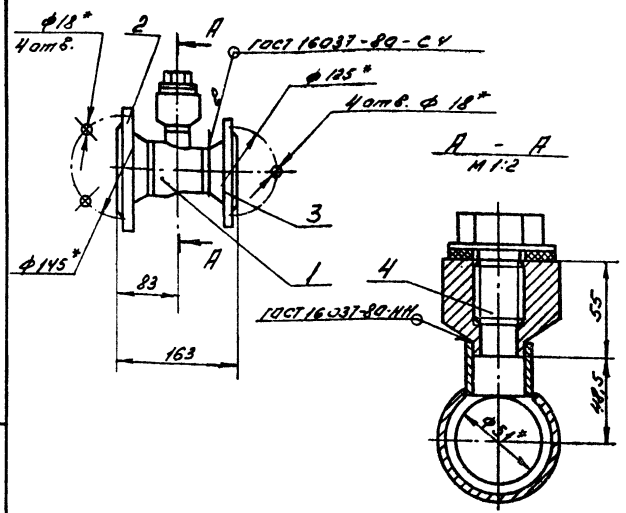

1. * Размер для справок.
2. $\pm \frac{УП4}{2}$
3. Электрод Э42 ГОСТ 9467-75

В186-018.06.000СБ

Трубопровод

Лит.	Масса	Масшт.
	6,5	1:5

Лист | Листов 1

Госстрой СССР Казахский Сантехпроект

Копировал ГУЧ Формат А4

Типовой проект 903-1-272.89 Альбом 3, часть 4.

Форм.	Зона	Поз.	Обозначение	Наименование	Кол.	Примечание
				Документация		
А4			В186-018.06.100 СБ	Сборочный чертеж		
				Детали		
А4		1	В186-018.06.101	Переход	1	
А4		2	В186-018.06.102	Кольцо	1	

Инв. № подл. | Подп. и дата | Взам. инв. № | Инв. № дубл. | Подп. и дата

Изм.	Лист	№ докум.	Подп.	Дата
Разраб.		Бушина		
Пров.		Федоров		
Зав. гр.		Бушина		
Н. контр.		Бушина		
Утв.		Федоров		

В186-018.06.100

Переход

Лит.	Лист	Листов
		1

Госстрой СССР Казахский Сантехпроект

Копировал ГУЧ Формат А4

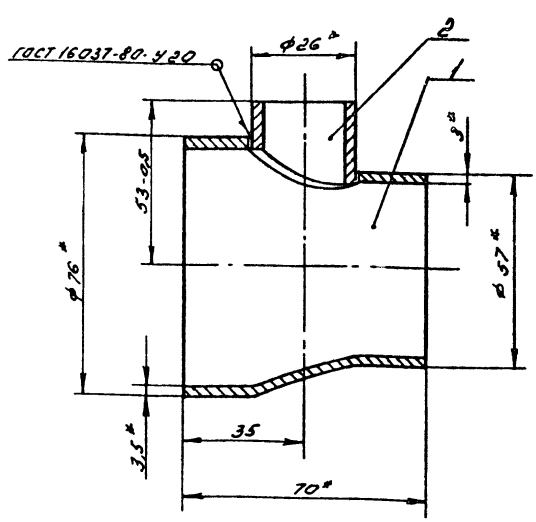

1. * Размер для справок.
2. $\pm \frac{УП4}{2}$
3. Электрод Э42 ГОСТ 9467-75

В186-018.06.100СБ

Переход

Лит.	Масса	Масшт.
	0,45	1:1

Лист | Листов 1

Госстрой СССР Казахский Сантехпроект

Копировал ГУЧ Формат А4

1602-06

В18Б-018.06.101

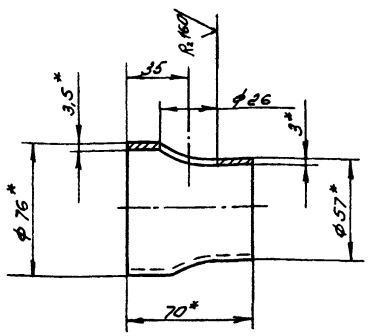

1.* Размер для справок.

Изм.	Лист	№ докум.	Подп.	Дата	В18Б-018.06.101			
Разраб.		Бушина			Переход	Лит.	Масса	Масшт.
Пров.		Федоров					0,4	1:2
Зав. гр.		Бушина				Лист	Листов 1	
Н. контр.		Бушина			Переход К-76х3,5-57х3 ГОСТ 17378-83*	Госстрой СССР Казахский Сантехпроект		
Утв.		Федоров						

Копировал Гуц Формат А4

Инв. № подл. | Подп. и дата | Взам. инв. № | Инв. № дубл. | Подп. и дата

В18Б-018.06.102

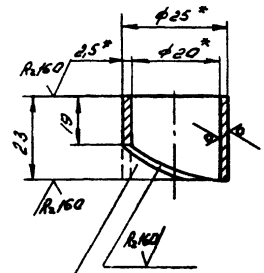

Срезать по контуру детали В18Б-018.06.101

1.* Размер для справок.
2. $\pm \frac{УТ14}{2}$

Изм.	Лист	№ докум.	Подп.	Дата	В18Б-018.06.102			
Разраб.		Бушина			Кольцо	Лит.	Масса	Масшт.
Пров.		Федоров					0,04	1:1
Зав. гр.		Бушина				Лист	Листов 1	
Н. контр.		Бушина			Труба 25х2,5 ГОСТ 10704-76* / В-В Ст3 ГОСТ 10705-80*	Госстрой СССР Казахский Сантехпроект		
Утв.		Федоров						

Копировал Гуц Формат А4

Типовой проект 903-1-272.89 Альбом 3, часть 4.

Форм.	Зона	Поз.	Обозначение	Наименование	Кол.	Примечание
				Документация		
А3			В18Б-018.07.000 СБ	Сборочный чертеж		
				Детали		
Б4		1	В18Б-018.07.001	Патрубок		
				Труба 57х3 ГОСТ 10704-76* / В-В Ст3 ГОСТ 10705-80*	1	0,6 кг
Б4		2	В18Б-018.07.002	Патрубок		
				Труба 57х3 ГОСТ 10704-76* / В-В Ст3 ГОСТ 10705-80*		
				l=86-1	1	0,84 кг
Б4		3	В18Б-018.07.003	Патрубок		
				Труба 25х2,5 ГОСТ 10704-76* / В-В Ст3 ГОСТ 10705-80*		
				l=20-1	1	0,028 кг
				Стандартные изделия		
		4		Отвод 90° 57х3 ГОСТ 17375-83*	2	
		5		Переход К-76х3,5-57х3 ГОСТ 17378-83*	1	

Изм.	Лист	№ докум.	Подп.	Дата	В18Б-018.07.000			
Разраб.		Бушина			Трубопровод	Лит.	Лист 1	Листов 2
Пров.		Федоров				Госстрой СССР Казахский Сантехпроект		
Зав. гр.		Бушина						
Н. контр.		Бушина						
Утв.		Федоров						

Копировал Гуц Формат А4

Форм.	Зона	Поз.	Обозначение	Наименование	Кол.	Примечание
		6		Фланец 1-50-10 Ст25 ГОСТ 12821-80*	1	
		7		Фланец 1-50-10 Ст25 ГОСТ 12821-80*	1	
				Прочие изделия		
		8		Установка бабышки ЗКЧ-145-87 Минмонтажспецстрой СССР Сборник 25	1	

Изм.	Лист	№ докум.	Подп.	Дата	В18Б-018.07.000	Лист 2

Копировал Гуц Формат А4

1602-06

В18Б-018.07.000СБ

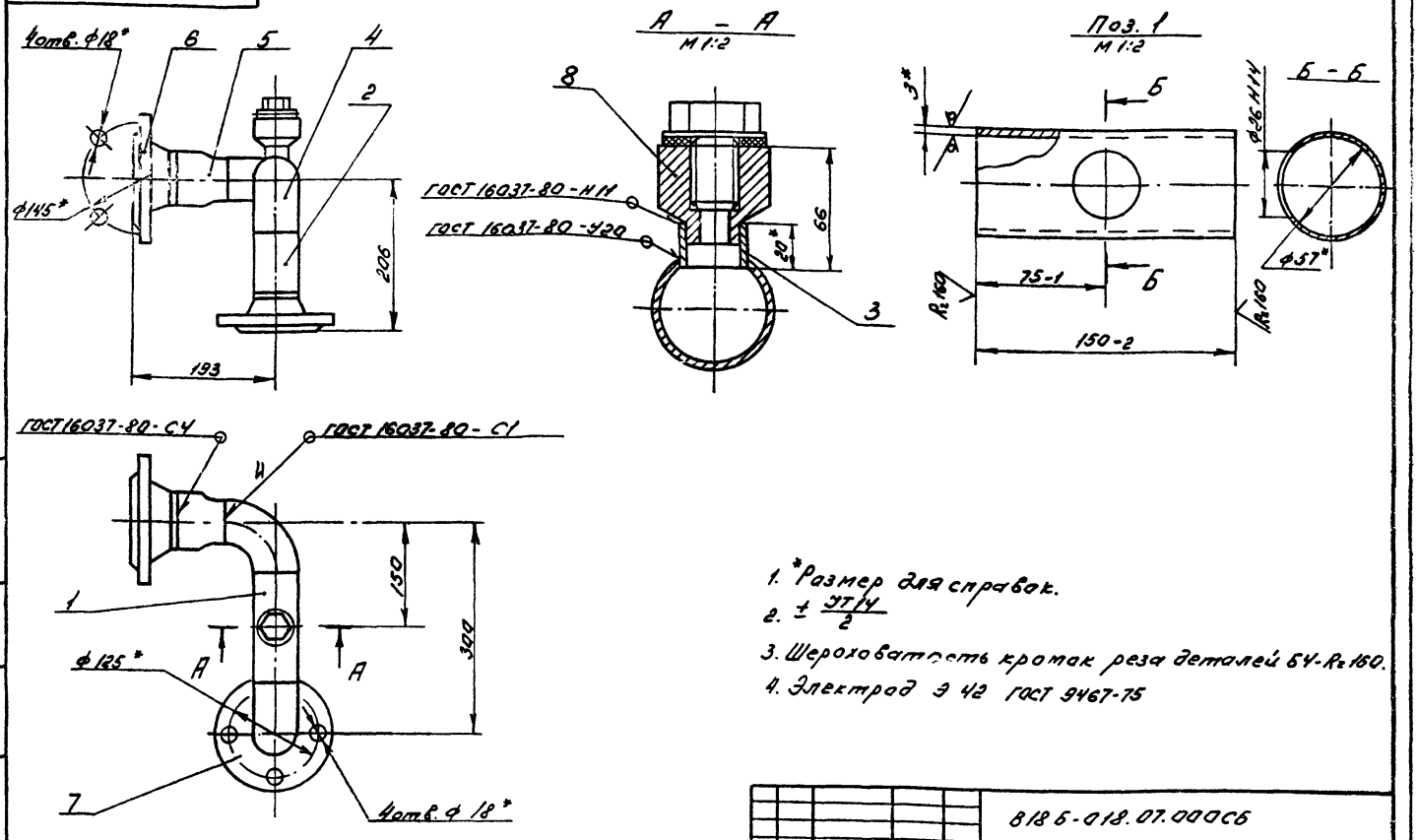

1. *Размер для справок.
2. $\pm \frac{УТ14}{2}$
3. Шероховатость кромок реза деталей Б4-R=160.
4. Электрод Э 42 ГОСТ 9467-75

Изм	Лист	№ докум.	Подп.	Дата	В18Б-018.07.000СБ			
Разраб.		Бушина			Трубопровод	Лит.	Масса 8,5	Мас.шт. 1:5
Пров.		Федоров				Лист	Листов 1	
Зав.гр.		Бушина				Госстрой СССР Казахский Сантехпроект		
Н.контр.		Бушина						
Утв.		Федоров						

Копировал ГУЦ Формат А3

Типовой проект 903-1-272.89 Альбом 3, часть 4.

Форм.	Зона	Поз.	Обозначение	Наименование	Кол.	Примечание
				Документация		
А3						
А3			В18Б-018.08.000СБ	Сборочный чертеж		
				Детали		
А4		1	В18Б-018.08.001	Патрубок	1	
Б4		2	В18Б-018.08.002	Патрубок		
				Труба 57×3 ГОСТ 10704-76*		
				В-В Ст3 ГОСТ 10705-80*		
				ℓ=356-2	1	1,42 кг
Б4		3	В18Б-018.08.003	Патрубок		
				Труба 57×3 ГОСТ 10704-76*		
				В-В Ст3 ГОСТ 10705-80*		
				ℓ=150-1	1	0,6 кг
Б4		4	В18Б-018.08.004	Патрубок		
				Труба 57×3 ГОСТ 10704-76*		
				В-В Ст3 ГОСТ 10705-80*		
				ℓ=106-1	1	0,42 кг
				Стандартные изделия		
		5		Отвод 90° 57×3		
				ГОСТ 17375-83*	1	

Изм	Лист	№ докум.	Подп.	Дата	В18Б-018.08.000			
Разраб.		Бушина			Трубопровод Ду 50	Лит.	Лист 1	Листов 2
Пров.		Федоров				Госстрой СССР Казахский Сантехпроект		
Зав.гр.		Бушина						
Н.контр.		Бушина						
Утв.		Федоров						

Копировал ГУЦ Формат А4

Форм.	Зона	Поз.	Обозначение	Наименование	Кол.	Примечание
		6		Тройник 57×3		
				ГОСТ 17876-83*	1	
		7		Фланец 1-50-10 Ст25		
				ГОСТ 12821-80*	2	
				Прочие изделия		
		8		Установка бо-		
				бышки 1.3К4-46-76		
				Минмонтажспец-		
				строй СССР.		
				Сборник 25	1	

Изм	Лист	№ докум.	Подп.	Дата	В18Б-018.08.000	Лист 2

Копировал ГУЦ Формат А4

1502-06

В186-018.08.000 СБ

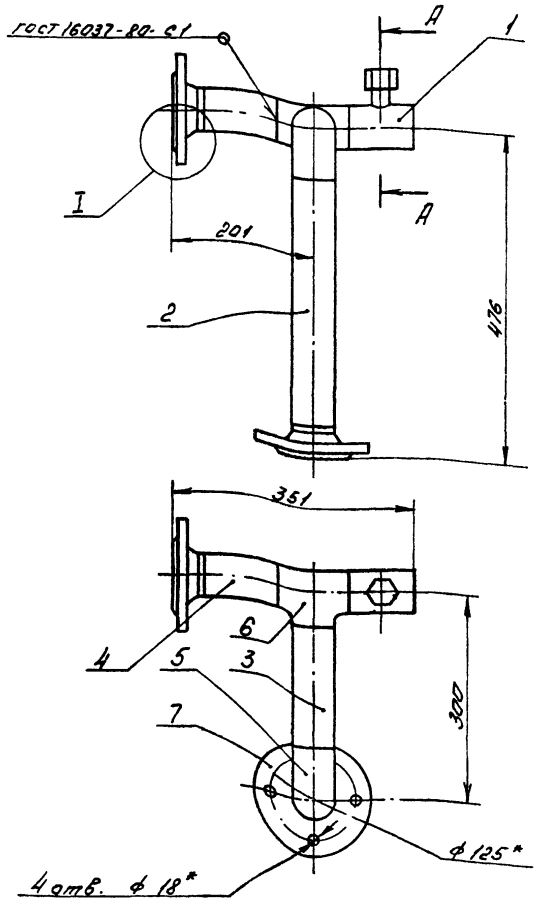

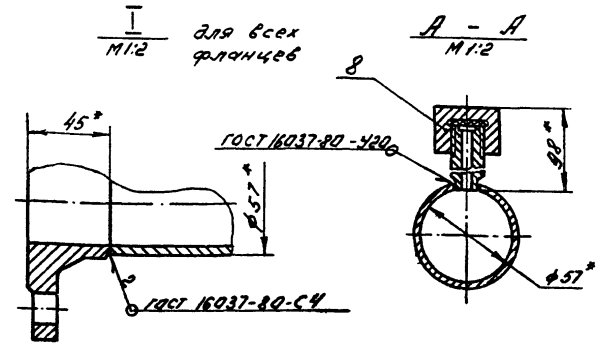

1. *Размер для справок.
2. $\pm \frac{JT14}{2}$
3. Шероховатость кромок реза деталей 64-Rz160.
4. Электрод Э42 ГОСТ 9467-75

Изм.	Лист	№ докум.	Подп.	Дата	В186-018.08.000 СБ	Лит.	Масса	Масшт.
Разраб.		Бушина			Трубопровод Ду 50		8,8	1:5
Пров.		Федоров				Лист	Листов 1	
Зав. гр.		Бушина				Госстрой СССР Казахский Сантехпроект		
Н. контр.		Бушина						
Утв.		Федоров						

Копировал гуц Формат А3

Типовой проект 903-1-272.89 Альбом 3, часть 4.

В186-018.08.001

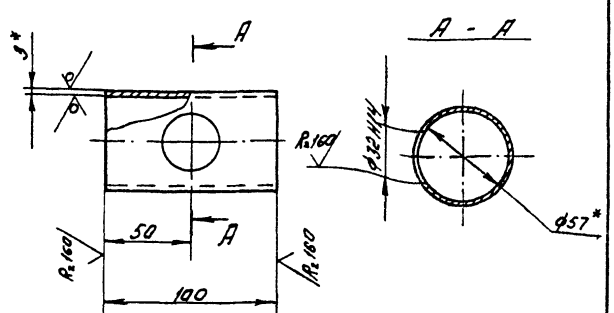

1. *Размер для справок.
2. $\pm \frac{JT14}{2}$

Изм.	Лист	№ докум.	Подп.	Дата	В186-018.08.001	Лит.	Масса	Масшт.
Разраб.		Бушина			Патрубок		0,4	1:2
Пров.		Федоров				Лист	Листов 1	
Зав. гр.		Бушина			Труба 57х3 ГОСТ 10704-76* / В-ВСт3 ГОСТ 10705-80*	Госстрой СССР Казахский Сантехпроект		
Н. контр.		Бушина						
Утв.		Федоров						

Копировал гуц Формат А4

Форм.	Зона	Поз.	Обозначение	Наименование	Кол.	Примечание
				Документация		
А3			В186-018.09.000 СБ	Сборочный чертеж		
				Детали		
А4		1	В186-018.09.001	Патрубок	1	
Б4		2	В186-018.09.002	Патрубок		
				Труба 57х3 ГОСТ 10704-76* / В-ВСт3 ГОСТ 10705-80*		
				ℓ = 100 Н14	1	0,4 кг
				Стандартные изделия		
		3		Отвод 90° 57х3 ГОСТ 17375-83*	1	
		4		Тройник 57х3 ГОСТ 17376-83*	1	
		5		Фланец 1-50-10 Ст25 ГОСТ 12821-80*	2	
				Прочие изделия		

Изм.	Лист	№ докум.	Подп.	Дата	В186-018.09.000	Лит.	Лист	Листов
Разраб.		Бушина			Трубопровод Ду 50		1	2
Пров.		Федоров				Госстрой СССР Казахский Сантехпроект		
Зав. гр.		Бушина						
Н. контр.		Бушина						
Утв.		Федоров						

Копировал гуц Формат А4

Поз.	Обозначение	Наименование	Кол.	Примечание
6		Установка бобышки 1.3К4-46-76 Минмонтажспецстрой СССР. Сборник 25	1	

В186-018.09.000

Лист 2

Копировал ГУЧ Формат А4

100.60.810-9818

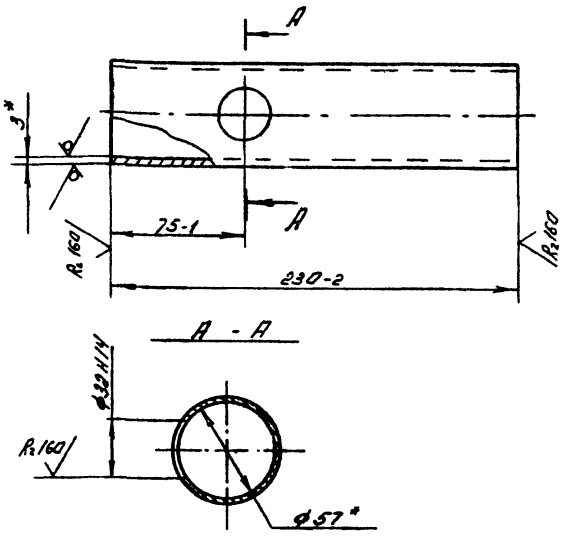

1. *Размер для справок.
2. $\pm \frac{IT14}{2}$

В186-018.09.001

Патрубок

Лит	Масса	Масштаб
	0,92	1:2

Лист | Листов 1

Труба 57х3 ГОСТ 10704-76* / В-В Ст3 ГОСТ 10705-80*

Госстрой СССР Казахский Сантехпроект

Копировал ГУЧ Формат А4

9.900.60.810-9818

Типовой проект 903-1-272.89 Альбом 3, часть 4.

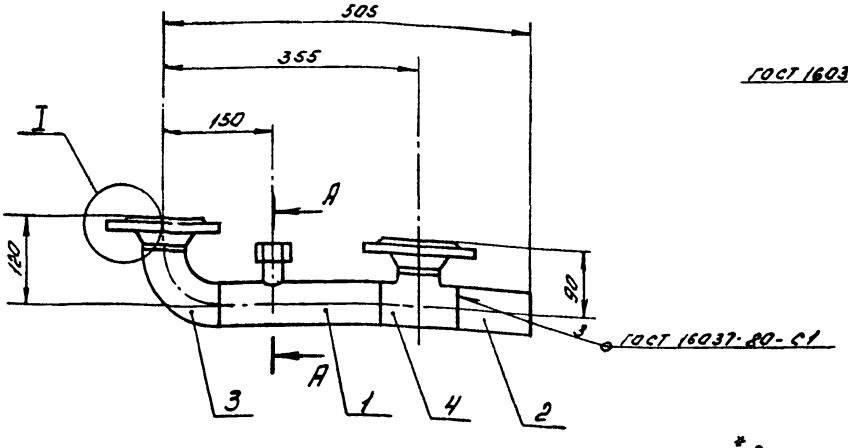

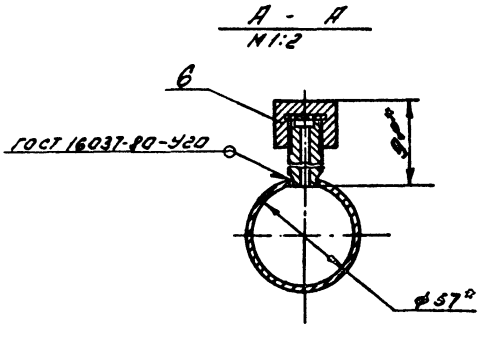

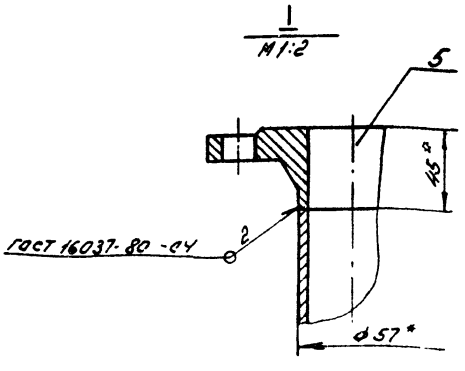

1. *Размер для справок.
2. $\pm \frac{IT14}{2}$
3. Шероховатость кромок реза деталей 6У-R160
4. Электрод Э42 ГОСТ 9467-75

В186-018.09.000 СБ

Трубопровод Ду 50

Лит	Масса	Масштаб
	7,3	1:5

Лист | Листов 1

Госстрой СССР Казахский Сантехпроект

Копировал ГУЧ Формат А3

№строки	Обозначение	Наименование	Куда входит: Обозначение	Кол.	Общее кол-во	Примечание
1	В185-019.00.000	Обвязка бака V=1.6 м³			1	
2	В185-019.01.000	Опора	В185-019.00.000	1	1	
3	В185-019.02.000	Корпус бака	В185-019.00.000	1	1	
4	В185-019.02.100	Патрубок	В185-019.02.000	1	1	
5	В185-019.02.200	Патрубок	В185-019.02.000	1	1	
6	В185-019.02.300	Патрубок	В185-019.02.000	1	1	
7	В185-019.02.400	Патрубок сливной	В185-019.02.000	1	1	
8						
9						
10						
11						
12						
13						
14						
15						
16						
17						
18						
19						
20						
21						
22						
23						
24						
25						
26						

Инв.№подл. | Подп. и дата | Взам.инв.№ | Инв.№дубл. | Подп. и дата

Изм.	Лист	№докум.	Подп.	Дата
Разраб		Гуц		
Зав.гр		Бушина		
Утв.		Федоров		

В185-019.00.000 ВС

Обвязка бака V=1,6 м³

Ведомость спецификаций

Копировал Гуц

Лит.	Лист	Листов
		1

Госстрой СССР Казахский Сантехпроект

Формат А3

Типовой проект 903-1-272.89 Альбом 3, часть 4.

Форм.	Зона	Поз.	Обозначение	Наименование	Кол.	Примечание
				Документация		
А3			В185-019.00.000СБ	Сборочный чертеж		
А3			В185-019.00.000 ВС	Ведомость спецификаций		
				Сборочные единицы		
А4		1	В185-019.01.000	Опора	1	
А4		2	В185-019.02.000	Корпус бака	1	
				Детали		
Б4		3	В185-019.00.001	Упор		
				Полоса 8х40 ГОСТ 103-76* Ст3 ГОСТ 535-79*		
				ℓ=80 Н14	4	0,2 кг

Инв.№подл. | Подп. и дата | Взам.инв.№ | Инв.№дубл. | Подп. и дата

Изм.	Лист	№докум.	Подп.	Дата
Разраб		Гуц		
Пров		Федоров		
Зав.гр		Бушина		
Н.контр		Бушина		
Утв.		Федоров		

В185-019.00.000

Обвязка бака V=1.6 м³

Лит.	Лист	Листов
		1

Госстрой СССР Казахский Сантехпроект

Копировал Гуц Формат А4

Форм.	Зона	Поз.	Обозначение	Наименование	Кол.	Примечание
				Документация		
А3			В185-019.01.000СБ	Сборочный чертеж		
				Детали		
Б4		1	В185-019.01.001	Балка		
				Швеллер 20 ГОСТ 8240-72* Ст3 ГОСТ 535-79*		
				ℓ=708-2	3	13 кг
Б4		2	В185-019.01.002	Балка		
				Швеллер 20 ГОСТ 8240-72* Ст3 ГОСТ 535-79*		
				ℓ=1200 Н14	2	22 кг

Инв.№подл. | Подп. и дата | Взам.инв.№ | Инв.№дубл. | Подп. и дата

Изм.	Лист	№докум.	Подп.	Дата
Разраб		Гуц		
Пров		Федосеев		
Зав.гр		Бушина		
Н.контр		Бушина		
Утв.		Федоров		

В185-019.01.000

Опора

Лит.	Лист	Листов
		1

Госстрой СССР Казахский Сантехпроект

Копировал Гуц Формат А4

В18Б-019.00.000СБ

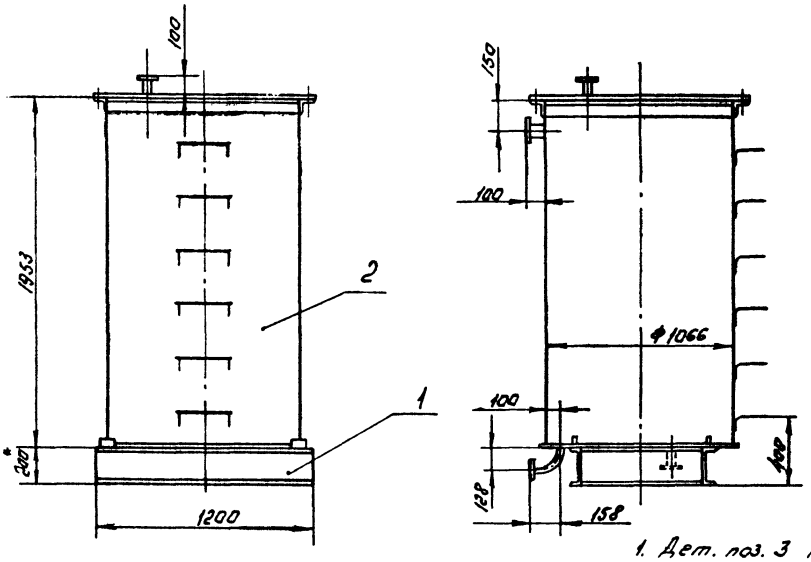

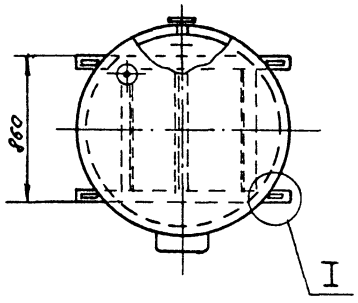

I
М1:4

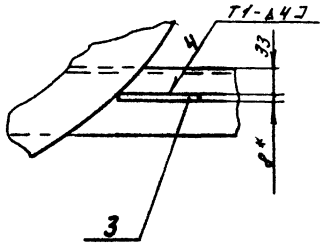

1. Дет. поз. 3 приварить после установки бака на опору.
2. *Размер для справок.
3. $\pm \frac{IT14}{2}$
4. Шероховатость кромок реза деталей Б4-Rz160
5. Сварной шов выполнить по ГОСТ 5264-80
6. Электрод Э42 ГОСТ 9467-75

Изм.	Лист	№ докум.	Подп.	Дата	В18Б-019.00.000СБ	Лит.	Масса	Масшт.
Разраб.		Гуц			Обвязка бака V = 1,6 м³		321	1:20
Пров.		Федоров				Лист	Листов: 1	
Зав. гр.		Бушина				Госстрой СССР Казахский Сантехпроект		
Н.контр.		Бушина						
Утв.		Федоров						

Копировал Гуц Формат А3

Инв.№ подл. | Подп. и дата | Взам.инв.№ | Инв.№ дубл. | Подп. и дата

В18Б-019.01.000СБ

Типовой проект 903-1-272.89
Альбом 3, часть 4.

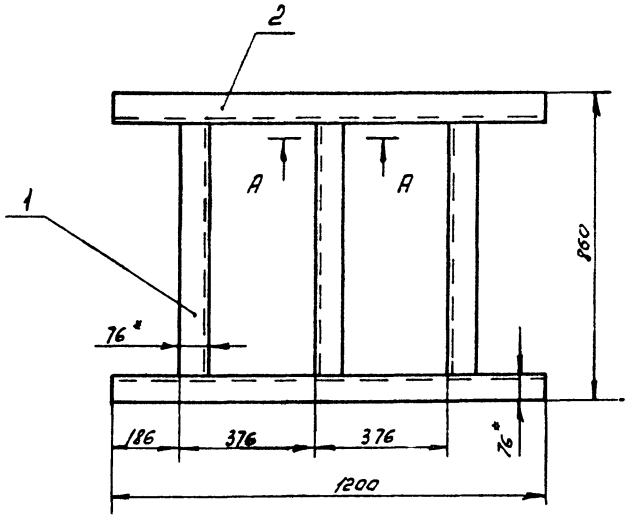

А - А
М1:5

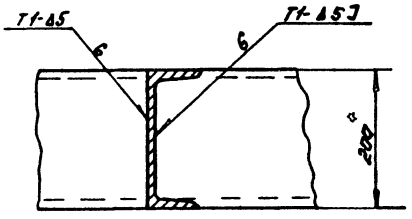

1. *Размер для справок.
2. $\pm \frac{IT14}{2}$
3. Шероховатость кромок реза деталей Б4-Rz160
4. Сварной шов выполнить по ГОСТ 5264-80.
5. Электрод Э42 ГОСТ 9467-75

Изм.	Лист	№ докум.	Подп.	Дата	В18Б-019.01.000СБ	Лит.	Масса	Масшт.
Разраб.		Гуц			Опора		83,5	1:10
Пров.		Федоров				Лист	Листов 1	
Зав. гр.		Бушина				Госстрой СССР Казахский Сантехпроект		
Н.контр.		Бушина						
Утв.		Федоров						

Копировал Гуц Формат А3

Инв.№ подл. | Подп. и дата | Взам.инв.№ | Инв.№ дубл. | Подп. и дата

1602-06

Форм.	Зона	Поз.	Обозначение	Наименование	Кол.	Примечание
				Документация		
А2			В18Б-019.02.000 СБ	Сборочный чертеж		
				Сборочные единицы		
А4		1	В18Б-019.02.100	Патрубок	1	
А4		2	В18Б-019.02.200	Патрубок	1	
А4		3	В18Б-019.02.300	Патрубок	1	
А4		4	В18Б-019.02.400	Патрубок сливной	1	
				Детали		
А4		5	В18Б-019.02.001	Накладка	1	
Б4		6	В18Б-019.02.002	Накладка		
				Лист 6-ПН-5 ГОСТ 19903-74*		
				В Ст 3 ГОСТ 14637-79	3	0,25 кг
Б4		7	В18Б-019.02.004	Ступень		
				Круг 16 ГОСТ 2590-71*		
				Ст 3 ГОСТ 535-79	6	0,9 кг
				Стандартные изделия		

Подп. и дата | Инв. № дубл. | Взам. инв. № | Подп. и дата | Инв. № подл.

Изм.	Лист	№ докум.	Подп.	Дата
Разраб.		Гуц		
Пров.		Федоров		
Зав. гр.		Бушина		
Н. контр.		Бушина		
Утв.		Федоров		

В18Б-019.02.000

Корпус бака

Лит.	Лист	Листов
	1	2

Госстрой СССР Казахский Сантехпроект

Копировал Гуц Формат А4

235

Форм.	Зона	Поз.	Обозначение	Наименование	Кол.	Примечание
		8		Бак цилиндрический вертикальный		
				V = 1,6 м³		
				ОСТ 34-42-560-82	1	

Подп. и дата | Инв. № дубл. | Взам. инв. № | Подп. и дата | Инв. № подл.

Изм.	Лист	№ докум.	Подп.	Дата

В18Б-019.02.000 Лист 2

Копировал Гуц Формат А4

Типовой проект 903-1-272.89 Альбом 3, часть 4.

Форм.	Зона	Поз.	Обозначение	Наименование	Кол.	Примечание
				Документация		
А4			В18Б-019.02.100 СБ	Сборочный чертеж		
				Детали		
Б4		1	В18Б-019.02.101	Патрубок		
				Труба 32х2 ГОСТ 10704-76*		
				В Ст 3 ГОСТ 10705-80*		
				e = 60 Н14	1	0,08 кг
				Стандартные изделия		
		2		Фланец 1-32-16 Ст25		
				ГОСТ 12821-80*	1	

Подп. и дата | Инв. № дубл. | Взам. инв. № | Подп. и дата | Инв. № подл.

Изм.	Лист	№ докум.	Подп.	Дата
Разраб.		Гуц		
Пров.		Федоров		
Зав. гр.		Бушина		
Н. контр.		Бушина		
Утв.		Федоров		

В18Б-019.02.100

Патрубок

Лит.	Лист	Листов
		1

Госстрой СССР Казахский Сантехпроект

Копировал Гуц Формат А4

В18Б-019.02.100 СБ

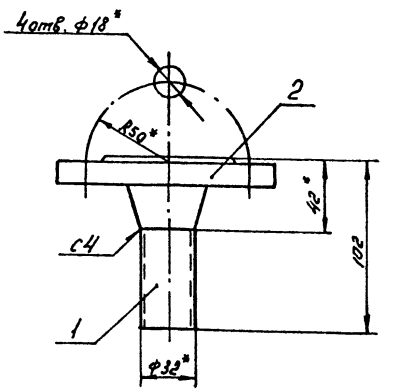

1. *Размер для справок.
2. $\pm \frac{\pi 14}{2}$
3. Шероховатость кромок реза деталей Б4 - Rz160.
4. Сварочный шов выполнить по ГОСТ 16037-80
5. Электрод Э42 ГОСТ 9467-75

Подп. и дата | Инв. № дубл. | Взам. инв. № | Подп. и дата | Инв. № подл.

Изм.	Лист	№ докум.	Подп.	Дата
Разраб.		Гуц		
Пров.		Федоров		
Зав. гр.		Бушина		
Н. контр.		Бушина		
Утв.		Федоров		

В18Б-019.02.100 СБ

Патрубок

Лит.	Масса	Масшт.
	1,7	1:2

Лист | Листов: 1

Госстрой СССР Казахский Сантехпроект

Копировал Гуц Формат А4

Вид А

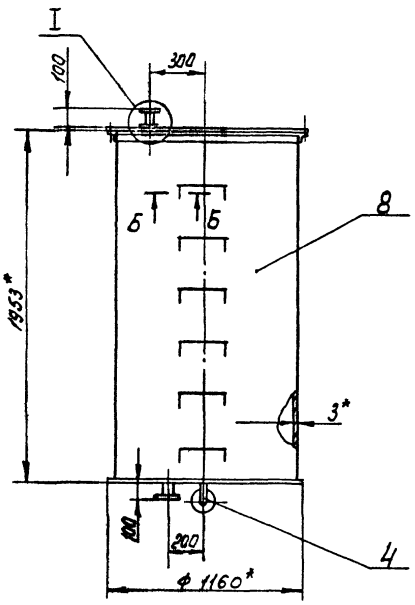

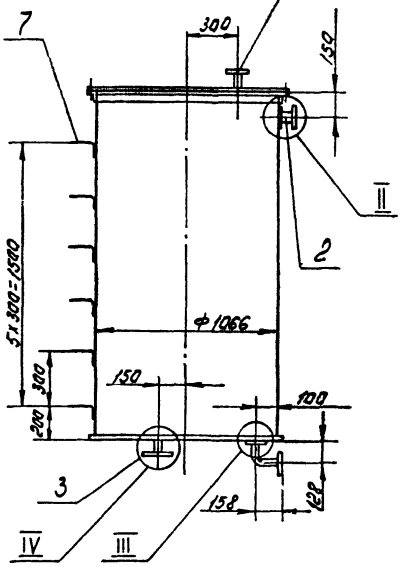

Б – Б
М 1:1

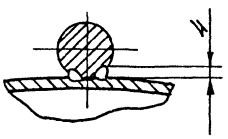

I
М 1:2,5

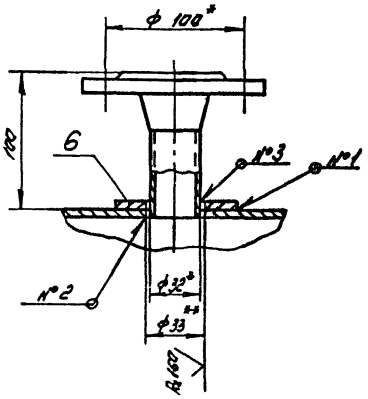

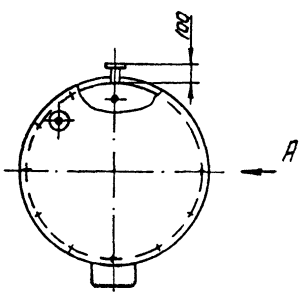

II
М 1:2,5

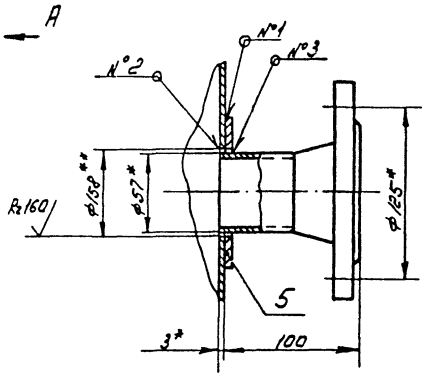

III
М 1:4

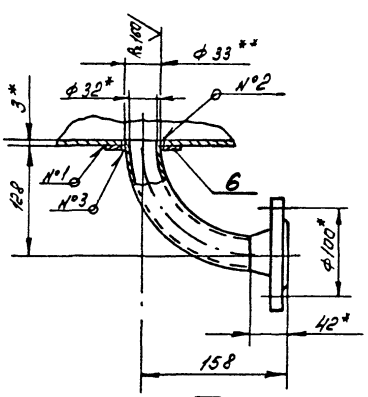

Поз. 6
М 1:2,5

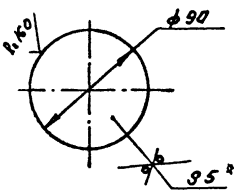

Поз. 4
М 1:5

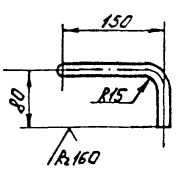

IV
М 1:2,5

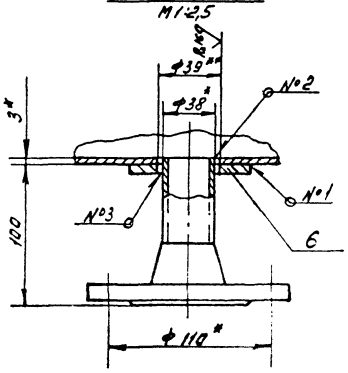

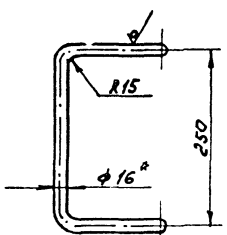

$\ell_{разв.} = 572$ мм.

1. Патрубки обрезать заподлицо с внутренней поверхностью бака. Места среза зачистить $R_z 40$.
2. * Размер для справок.
3. ** Отверстия в баке выполнить по координатам настоящего чертежа после приварки накладок.
4. $\frac{3}{2}$ ЭТ14
5. Сварные швы выполнить по ГОСТ 5264-80:
   - №1 - Н1 шов сплошной
   - №2 - У4; №3 - Т1-Б3
6. Электрод Э 42 ГОСТ 9467-75

					8186-019.02.000 СБ	
Изм.	Лист	№ докум.	Подп.	Дата		
Разраб.		Гуц			Корпус бака	Лит. / Масса / Масштаб: 236 / 1:30
Пров.		Федоров				Лист / Листов 1
Т.контр.		Бушина				Госстрой СССР Казахский Сантехпроект
Н.контр.		Бушина				
Утв.		Федоров				

Копировал ГЧ

Формат А2

Типовой проект 903-1-272.89 Альбом 3, часть 4.

Инв. № подл. | Подп. и дата | Взам. инв. № | Инв. № дубл. | Подп. и дата

Форм.	Зона	Поз.	Обозначение	Наименование	Кол.	Примечание
				Документация		
А4			В18Б-019.02.200 СБ	Сборочный чертеж		
				Детали		
Б4		1	В18Б-019.02.201	Патрубок		
				Труба 57×3 ГОСТ 10704-76*		
				В Ст3 ГОСТ 10705-80*		
				ℓ=53 Н14	1	0,2 кг
				Стандартные изделия		
		2		Фланец 1-50-16 Ст25		
				ГОСТ 12821-80*	1	

Инв.№ подл. | Подп. и дата | Взам. инв.№ | Инв.№ дубл. | Подп. и дата

Изм.	Лист	№ докум.	Подп.	Дата
Разраб.		Гуц		
Пров.		Федоров		
Зав. гр.		Бушина		
Н. контр.		Бушина		
Утв.		Федоров		

В18Б-019.02.200

Патрубок

Лит.	Лист	Листов
		1

Госстрой СССР Казахский Сантехпроект

Копировал Гуц Формат А4

В18Б-019.02.200 СБ

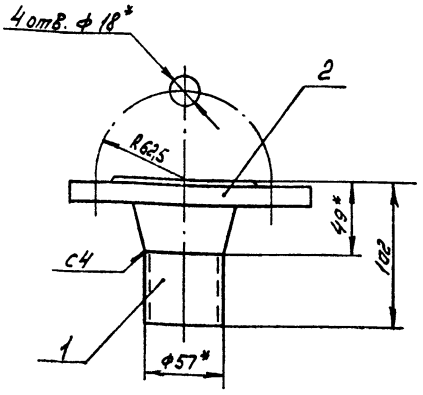

1.* Размер для справок.
2. ± IT14/2
3. Шероховатость кромок реза деталей Б4 - R_z 160
4. Сварной шов выполнить по ГОСТ 16037-80
5. Электрод Э42 ГОСТ 9467-75

Инв.№ подл. | Подп. и дата | Взам. инв.№ | Инв.№ дубл. | Подп. и дата

Изм.	Лист	№ докум.	Подп.	Дата
Разраб.		Гуц		
Пров.		Федоров		
Зав. гр.		Бушина		
Н. контр.		Бушина		
Утв.		Федоров		

В18Б-019.02.200 СБ

Патрубок

Лит.	Масса	Масшт.
	2,5	1:2,5
Лист	Листов: 1	

Госстрой СССР Казахский Сантехпроект

Копировал Гуц Формат А4

Типовой проект 903-1-272.89
Альбом 3, часть 4.

Форм.	Зона	Поз.	Обозначение	Наименование	Кол.	Примечание
				Документация		
А4			В18Б-019.02.300 СБ	Сборочный чертеж		
				Детали		
Б4		1	В18Б-019.02.301	Патрубок		
				Труба 38×2 ГОСТ 10704-76*		
				В Ст3 ГОСТ 10705-80*		
				ℓ=57 Н14	1	0,1 кг
				Стандартные изделия		
		2		Фланец 1-40-16 Ст25		
				ГОСТ 12821-80*	1	

Инв.№ подл. | Подп. и дата | Взам. инв.№ | Инв.№ дубл. | Подп. и дата

Изм.	Лист	№ докум.	Подп.	Дата
Разраб.		Гуц		
Пров.		Федоров		
Зав. гр.		Бушина		
Н. контр.		Бушина		
Утв.		Федоров		

В18Б-019.02.300

Патрубок

Лит.	Лист	Листов
		1

Госстрой СССР Казахский Сантехпроект

Копировал Гуц Формат А4

В18Б-019.02.300 СБ

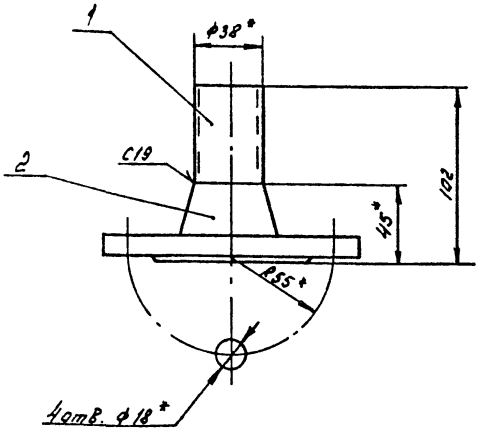

1.* Размер для справок.
2. ± IT14/2
3. Шероховатость кромок реза деталей Б4 - R_z 160
4. Сварной шов выполнить по ГОСТ 16037-80.
5. Электрод Э42 ГОСТ 9467-75

Инв.№ подл. | Подп. и дата | Взам. инв.№ | Инв.№ дубл. | Подп. и дата

Изм.	Лист	№ докум.	Подп.	Дата
Разраб.		Гуц		
Пров.		Федоров		
Зав. гр.		Бушина		
Н. контр.		Бушина		
Утв.		Федоров		

В18Б-019.02.300 СБ

Патрубок

Лит.	Масса	Масшт.
	2	1:2
Лист	Листов: 1	

Госстрой СССР Казахский Сантехпроект

Копировал Гуц Формат А4

Форм.	Зона	Поз.	Обозначение	Наименование	Кол.	Примечание
				Документация		
А4			В 185-019.02.400 СБ	Сборочный чертеж		
				Детали		
А4		1	В185-019.02.401	Патрубок	1	
				Стандартные изделия		
		2		Фланец 1-32-16Ст25 ГОСТ 12821-80*	1	

Изм.	Лист	N докум.	Подп.	Дата
Разраб.		Гуц		
Пров.		Федоров		
Зав. гр.		Бушина		
Н.контр.		Бушина		
Утв.		Федоров		

В 185-019.02.400

Патрубок сливной

Лит | Лист | Листов 1

Госстрой СССР Казахский Сантехпроект

Копировал Гуц Формат А4

Инв.№ подл. | Подп. и дата | Взам. инв.№ | Инв.№ дубл. | Подп. и дата

В186-019.02.400СБ

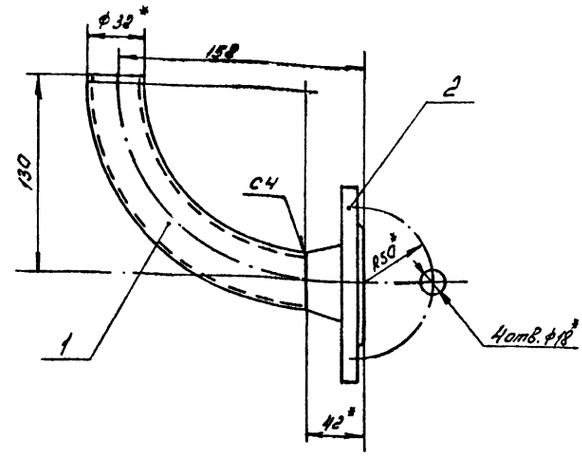

1* Размер для справок.
2. $\pm \frac{IT14}{2}$
3. Сварной шов выполнить по ГОСТ 16037-80.
4. Электрод Э 42 ГОСТ 9467-75

Изм.	Лист	N докум.	Подп.	Дата
Разраб.		Гуц		
Пров.		Федоров		
Зав. гр.		Бушина		
Н.контр.		Бушина		
Утв.		Федоров		

В 186-019.02.400СБ

Патрубок сливной

Лит | Масса 1,9 | Масшт. 1:2,5

Лист | Листов: 1

Госстрой СССР Казахский Сантехпроект

Копировал Гуц Формат А4

Инв.№ подл. | Подп. и дата | Взам. инв.№ | Инв.№ дубл. | Подп. и дата

Типовой проект 903-1-272.89. Альбом 3, часть 4.

В186-019.02.401

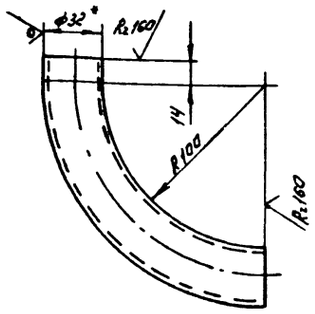

1. Развернутая длина детали - 196 мм.
2. Заготовку гнуть в горячем состоянии.
3. *Размер для справок.
4. $\pm \frac{IT14}{2}$

Изм.	Лист	N докум.	Подп.	Дата
Разраб.		Гуц		
Пров.		Федоров		
Зав. гр.		Бушина		
Н.контр.		Бушина		
Утв.		Федоров		

В 186-019.02.401

Патрубок

Лит | Масса 0,3 | Масшт. 1:2,5

Лист | Листов: 1

Труба $\frac{32\times2\ ГОСТ\ 10704-76^*}{ВСт3\ ГОСТ\ 10705-80^*}$

Госстрой СССР Казахский Сантехпроект

Копировал Гуц Формат А4

Инв.№ подл. | Подп. и дата | Взам. инв.№ | Инв.№ дубл. | Подп. и дата

В186-019.02.001

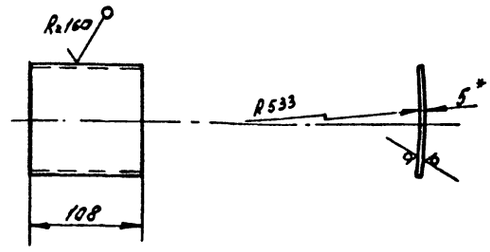

1. Развернутая длина детали 108 мм
2. *Размер для справок.
3. $\pm \frac{IT14}{2}$

Изм.	Лист	N докум.	Подп.	Дата
Разраб.		Гуц		
Пров.		Федоров		
Зав. гр.		Бушина		
Н.контр.		Бушина		
Утв.		Федоров		

В 186-019.02.001

Накладка

Лит | Масса 0,46 | Масшт. 1:4

Лист | Листов: 1

Лист $\frac{Б\text{-}ПН\text{-}5\ ГОСТ\ 19903-74^*}{ВСт3\ ГОСТ\ 14637-79}$

Госстрой СССР Казахский Сантехпроект

Копировал Гуц Формат А4

Инв.№ подл. | Подп. и дата | Взам. инв.№ | Инв.№ дубл. | Подп. и дата

№ строки	Обозначение	Наименование	Куда входит: Обозначение	Кол.	Общее кол-во	Примечание
1	В186-020.00.000	Обвязка бака V=4м³			1	
2	В186-020.01.000	Опора	В186-020.00.000	1	1	
3	В186-020.02.000	Бак	В186-020.00.000	1	1	
4	В186-020.02.100	Патрубок	В186-020.02.000	2	2	
5	В186-020.02.200	Патрубок	В186-020.02.000	1	1	
6	В186-020.02.300	Патрубок сливной	В186-020.02.000	1	1	
7–26						

Инв.№подл. | Подп. и дата | Взам.инв.№ | Инв.№дубл. | Подп. и дата

Изм.	Лист	№ докум.	Подп.	Дата
Разраб.		Гчч		
Зав.гр.		Бушина		
Утв.		Федоров		

В186-020.00.000 ВС

Обвязка бака V=4м³

Ведомость спецификаций

Лит. | Лист | Листов 1

Госстрой СССР Казахский Сантехпроект

Копировал Гчч Формат А3

Типовой проект 903-1-072.89 альбом 3, часть 4

Форм.	Зона	Поз.	Обозначение	Наименование	Кол.	Примечание
				Документация		
А3			В186-020.00.000 СБ	Сборочный чертеж		
А3			В186-020.00.000 ВС	Ведомость спецификаций		
				Сборочные единицы		
А4		1	В186-020.01.000	Опора	1	
А4		2	В186-020.02.000	Бак	1	
				Детали		
А4		3	В186-020.00.001	Упор		
				Полоса 8х40 ГОСТ 103-76* Ст3 ГОСТ 535-79*		
				ℓ=80 Н14	4	0,2 кг

Инв.№подл. | Подп. и дата | Взам.инв.№ | Инв.№дубл. | Подп. и дата

Изм.	Лист	№ докум.	Подп.	Дата
Разраб.		Гчч		
Пров.		Федоров		
Зав.гр.		Бушина		
Н.контр.		Бушина		
Утв.		Федоров		

В186-020.00.000

Обвязка бака V=4м³

Лит. | Лист | Листов 1

Госстрой СССР Казахский Сантехпроект

Копировал Гчч Формат А4

Форм.	Зона	Поз.	Обозначение	Наименование	Кол.	Примечание
				Документация		
А3			В186-020.01.000 СБ	Сборочный чертеж		
				Детали		
А4		1	В186-020.01.001	Балка		
				Швеллер 20 ГОСТ 8240-72* Ст3 ГОСТ 535-79*	4	18,8 кг
А4		2	В186-020.01.002	Балка		
				Швеллер 20 ГОСТ 8240-72* Ст3 ГОСТ 535-79*		
				ℓ=748-2	5	13,76 кг
А4		3	В186-020.01.003	Балка		
				Швеллер 20 ГОСТ 8240-72* Ст3 ГОСТ 535-79*		
				ℓ=1890 Н14	2	33,12 кг

Инв.№подл. | Подп. и дата | Взам.инв.№ | Инв.№дубл. | Подп. и дата

Изм.	Лист	№ докум.	Подп.	Дата
Разраб.		Гчч		
Пров.		Федоров		
Зав.гр.		Бушина		
Н.контр.		Бушина		
Утв.		Федоров		

В186-020.01.000

Опора

Лит. | Лист | Листов

Госстрой СССР Казахский Сантехпроект

Копировал Гчч Формат А4

В 18Б-020.00.000 СБ

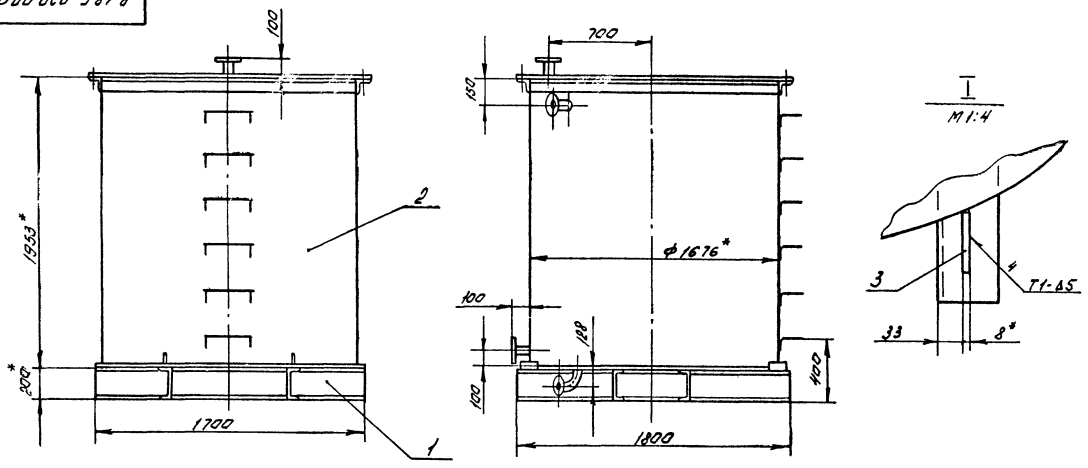

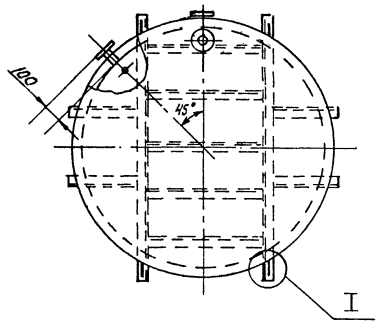

1. Деталь поз. 3 приварить после установки бака на опору.
2. *Размер для справок.
3. $\pm \frac{JT14}{2}$
4. Шероховатость кромок реза деталей БЧ- R_z160.
5. Сварной шов выполнить по ГОСТ 5264-80
6. Электрод Э 42 ГОСТ 9467-75

Изм	Лист	№ докум	Подп	Дата	В 18Б-020.00.000 СБ	Лит	Масса	Масшт
Разраб.		Гуц			Обвязка бака V=4 м³		600	1:20
Пров.		Федоров				Лист	Листов: 1	
Зав.гр.		Бушина				Госстрой СССР Казахский Сантехпроект		
Н.контр.		Бушина						
Утв.		Федоров						

Копировал Гуц Формат А3

Инв.№ подл. | Подп. и дата | Взам.инв.№ | Инв.№ дубл. | Подп. и дата

В 18Б-020.01.000 СБ

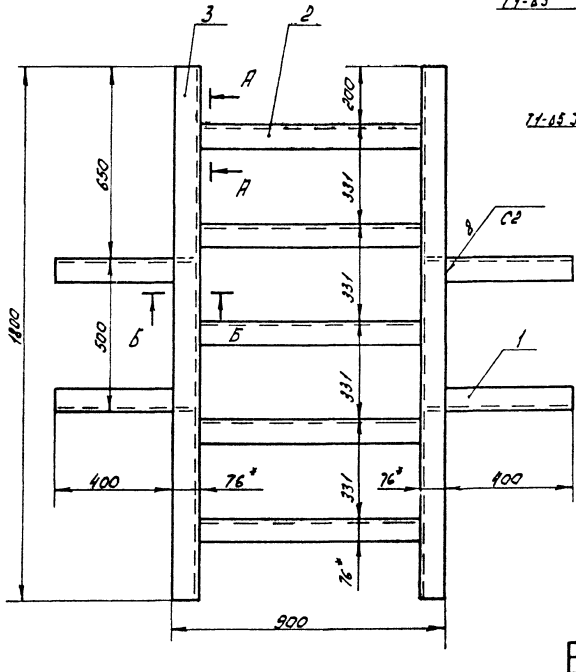

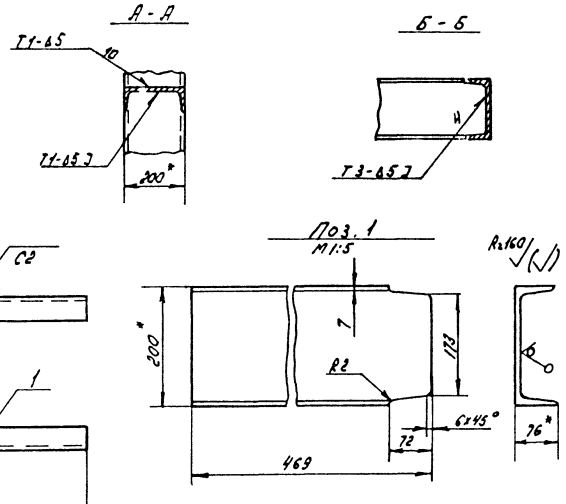

1. *Размер для справок.
2. $\pm \frac{JT14}{2}$
3. Шероховатость кромок реза деталей БЧ- R_z160.
4. Сварные швы выполнить по ГОСТ 5264-80
5. Электрод Э 42 ГОСТ 9467-75.

Изм	Лист	№ докум	Подп	Дата	В 18Б-020.01.000 СБ	Лит	Масса	Масшт
Разраб.		Гуц			Опора		211	1:10
Пров.		Федоров				Лист	Листов: 1	
Зав.гр.		Бушина				Госстрой СССР Казахский Сантехпроект		
Н.контр.		Бушина						
Утв.		Федоров						

Копировал Гуц Формат А3

Типовой проект 903-1-272.89 альбом 3, часть 4

Инв.№ подл. | Подп. и дата | Взам.инв.№ | Инв.№ дубл. | Подп. и дата

1602-06

Форм.	Зона	Поз.	Обозначение	Наименование	Кол.	Примечание
				Документация		
А4			В18Б-020.02.100 СБ	Сборочный чертеж		
				Детали		
Б4		1	В18Б-020.02.101	Патрубок		
				Труба 32х2 ГОСТ 10704-75*		
				В Ст3 ГОСТ 10705-80*		
				ℓ = 60 Н14	1	0,08 кг
				Стандартные изделия		
		2		Фланец 1-32-16 Ст25		
				ГОСТ 12821-80*	1	

Подп. и дата | Инв. № дубл. | Взам. инв. № | Подп. и дата | Инв. № подл.

Изм.	Лист	№ докум.	Подп.	Дата
Разраб.		Гуц		
Пров.		Федоров		
Зав. гр.		Бушина		
Н. контр.		Бушина		
Утв.		Федоров		

В18Б-020.02.100

Патрубок

Лит.	Лист	Листов
		1

Госстрой СССР Казахский Сантехпроект

Копировал Гуц Формат А4

В18Б-020.02.100 СБ

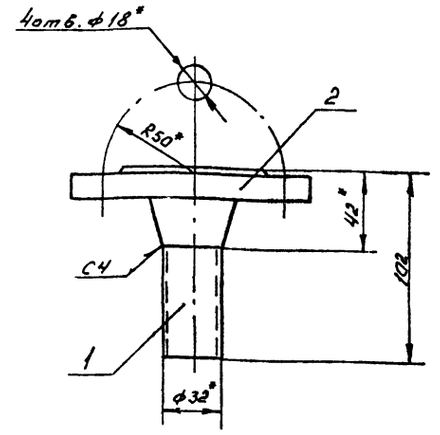

1. *Размер для справок.
2. $\pm \frac{JT14}{2}$
3. Шероховатость кромок реза деталей Б4 – R_z160.
4. Сварной шов выполнить по ГОСТ 16037-80
5. Электрод Э42 ГОСТ 9467-75

Подп. и дата | Инв. № дубл. | Взам. инв. № | Подп. и дата | Инв. № подл.

Изм.	Лист	№ докум.	Подп.	Дата
Разраб.		Гуц		
Пров.		Федоров		
Зав. гр.		Бушина		
Н. контр.		Бушина		
Утв.		Федоров		

В18Б-020.02.100 СБ

Патрубок

Лит.	Масса	Масшт.
	1,7	1:2

Лист | Листов: 1

Госстрой СССР Казахский Сантехпроект

Копировал Гуц Формат А4

Типовой проект 903-1-272.89 альбом 3, часть 4

Форм.	Зона	Поз.	Обозначение	Наименование	Кол.	Примечание
				Документация		
А2			В18Б-020.02.000 СБ	Сборочный чертеж		
				Сборочные единицы		
А4		1	В18Б-020.02.100	Патрубок	2	
А4		2	В18Б-020.02.200	Патрубок	1	
А4		3	В18Б-020.02.300	Патрубок сливной	1	
				Детали		
А4		4	В18Б-020.02.001	Ступень	6	
А4		5	В18Б-020.02.002	Накладка	1	
А4		6	В18Б-020.02.003	Накладка	1	
Б4		7	В18Б-020.02.004	Накладка		
				Лист Б-ПН-5 ГОСТ 19903-74*		
				В Ст3 ГОСТ 14637-79	1	0,35 кг
Б4		8	В18Б-020.02.005	Накладка		
				Лист Б-ПН-5 ГОСТ 19903-74*		
				В Ст3 ГОСТ 14637-79	1	0,21 кг

Подп. и дата | Инв. № дубл. | Взам. инв. № | Подп. и дата | Инв. № подл.

Изм.	Лист	№ докум.	Подп.	Дата
Разраб.		Гуц		
Пров.		Федоров		
Зав. гр.		Бушина		
Н. контр.		Бушина		
Утв.		Федоров		

В18Б-020.02.000

Бак

Лит.	Лист	Листов
	1	2

Госстрой СССР Казахский Сантехпроект

Копировал Гуц Формат А4

Форм.	Зона	Поз.	Обозначение	Наименование	Кол.	Примечание
				Стандартные изделия		
		9		Бак цилиндрический вертикальный V = 1,6 м³		
				ОСТ 34-42-560-82	1	

Подп. и дата | Инв. № дубл. | Взам. инв. № | Подп. и дата | Инв. № подл.

Изм.	Лист	№ докум.	Подп.	Дата

В18Б-020.02.000

Лист 2

Копировал Гуц Формат А4

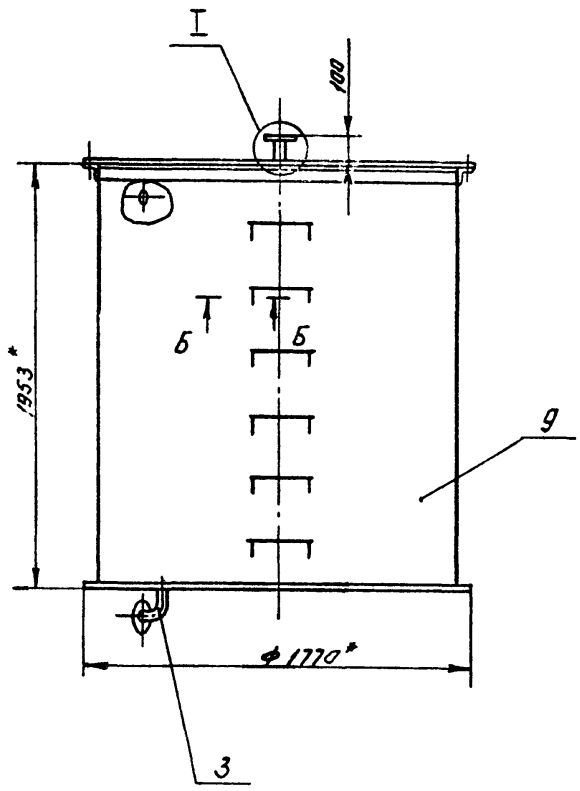

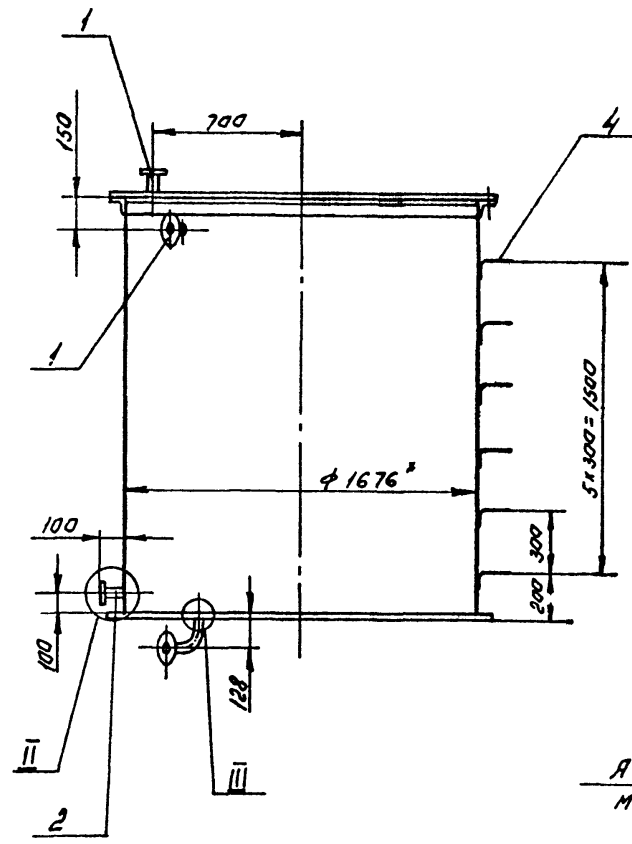

А - А
М 1:2,5

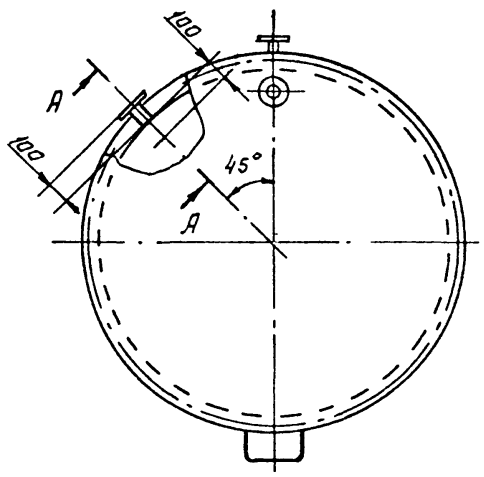

I
М 1:2,5

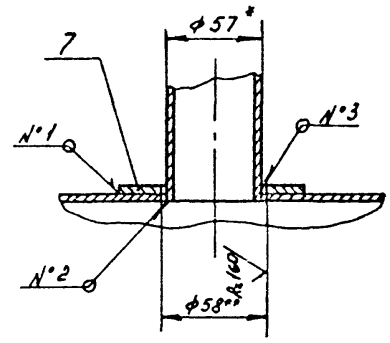

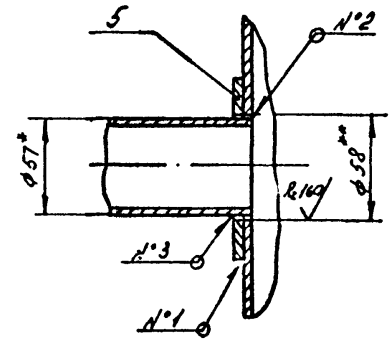

Б - Б
М 1:1

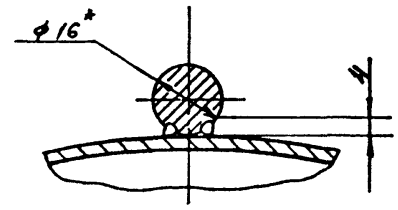

II
М 1:1

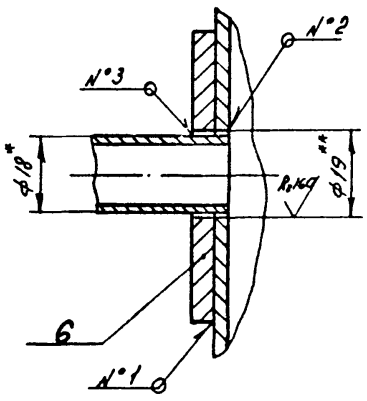

Поз. 7
М 1:2,5

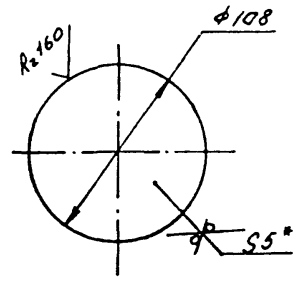

III
М 1:2

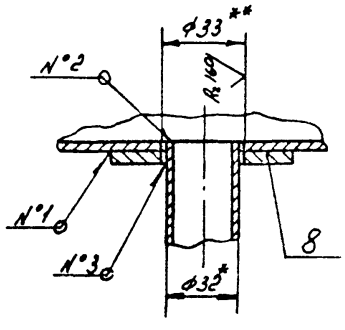

Поз. 8
М 1:2

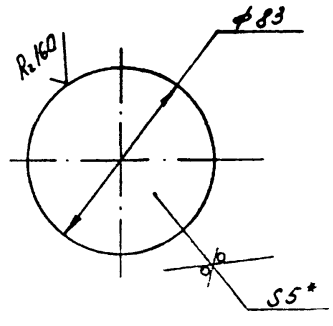

1. Патрубки обрезать заподлицо с внутренней поверхностью бака. Места среза зачистить - Rz 40.
2. * Размер для справок.
3. ** Отверстия в баке выполнить по координатам настоящего чертежа после приварки накладок.
4. $\pm \frac{IT14}{2}$
5. Сварные швы выполнить по ГОСТ 5264-80:
   - №1 - Н1 (шов сплошной),
   - №2 - У4
   - №3 - Т1-Б3.
6. Электрод Э42 ГОСТ 9467-75

				В 185-020.02.000 СБ	
Изм.	Лист	№ докум.	Подп.	Дата	
Разраб.		Гуц		Бак	Лит. / Масса / Масшт.
Пров.		Федоров			388 / 1:20
Зав. гр.		Бушина			Лист / Листов 1
Н. контр.		Бушина			Госстрой СССР Казахский Сантехпроект
Утв.		Федоров			

Копировал Гуц Формат А2

Типовой проект 903-1-272.89 альбом 3, часть 4

Инв. № подл. | Подп. и дата | Взам. инв. № | Инв. № дубл. | Подп. и дата

Форм.	Зона	Поз.	Обозначение	Наименование	Кол.	Примечание
				Документация		
А4			В186-020.02.300 СБ	Сборочный чертеж		
				Детали		
А4		1	В186-020.02.301	Патрубок	1	
				Стандартные изделия		
		2		Фланец 1-32-16 Ст25 ГОСТ 12821-80*	1	

Изм.	Лист	N докум.	Подп.	Дата
Разраб.		Гуц		
Пров.		Федоров		
Зав.тр.		Бушина		
Н.контр.		Бушина		
Утв.		Федоров		

В186-020.02.300

Патрубок сливной

Лит. | Лист | Листов 1

Госстрой СССР Казахский Сантехпроект

Копировал Гуц Формат А4

В186-020.02.300СБ

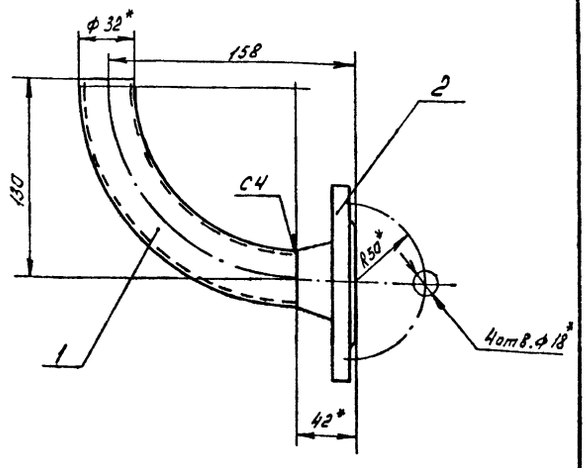

1. *Размер для справок.
2. $\pm \frac{IT14}{2}$
3. Сварной шов выполнить по ГОСТ 16037-80.
4. Электрод Э42 ГОСТ 9467-75

Изм.	Лист	N докум.	Подп.	Дата
Разраб.		Гуц		
Пров.		Федоров		
Зав.тр.		Бушина		
Н.контр.		Бушина		
Утв.		Федоров		

В186-020.02.300 СБ

Патрубок сливной

Лит. | Масса 1,9 | Масшт. 1:2,5

Лист | Листов: 1

Госстрой СССР Казахский Сантехпроект

Копировал Гуц Формат А4

Типовой проект 903-1-272.89 альбом 3, часть 4

Форм.	Зона	Поз.	Обозначение	Наименование	Кол.	Примечание
				Документация		
А4			В186-020.02.200 СБ	Сборочный чертеж		
				Детали		
А4		1	В186-020.02.201	Патрубок		
				Труба 18х2 ГОСТ 10704-76* / 8Ст3 ГОСТ 10705-80*		
				ℓ = 64 Н14	1	0,05 кг
				Стандартные изделия		
		2		Фланец 1-20-16 Ст25 ГОСТ 12821-80*	1	

Изм.	Лист	N докум.	Подп.	Дата
Разраб.		Гуц		
Пров.		Федоров		
Зав.тр.		Бушина		
Н.контр.		Бушина		
Утв.		Федоров		

В186-020.02.200

Патрубок

Лит. | Лист | Листов 1

Госстрой СССР Казахский Сантехпроект

Копировал Гуц Формат А4

В186-020.02.200СБ

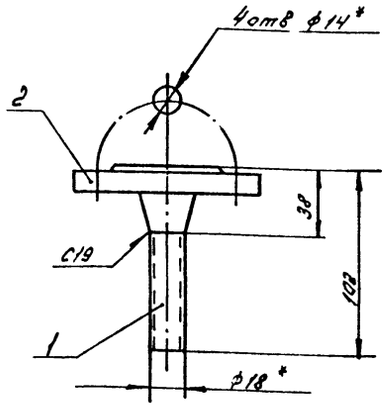

1. *Размер для справок.
2. $\pm \frac{IT14}{2}$
3. Шероховатость кромок реза деталей БЧ - R_z160.
4. Сварной шов выполнить по ГОСТ 16037-80
5. Электрод Э42 ГОСТ 9467-75

Изм.	Лист	N докум.	Подп.	Дата
Разраб.		Гуц		
Пров.		Федоров		
Зав.тр.		Бушина		
Н.контр.		Бушина		
Утв.		Федоров		

В186-020.02.200 СБ

Патрубок

Лит. | Масса 1 | Масшт. 1:2

Лист | Листов: 1

Госстрой СССР Казахский Сантехпроект

Копировал Гуц Формат А4

В186-020.02.301

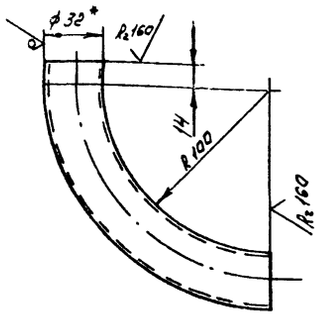

1. * Размер для справок.
2. Развернутая длина детали - 196 мм.
3. Заготовку гнуть в горячем состоянии
4. $\pm \frac{JT14}{2}$

Изм.	Лист	№ докум.	Подп.	Дата
Разраб.		Гуц		
Пров.		Федоров		
Зав.гр.		Бушина		
Н.контр.		Бушина		
Утв.		Федоров		

	Лит.	Масса	Масшт.
Патрубок		0,3	1:2,5
	Лист	Листов: 1	
Труба 32х2 ГОСТ 10704-76* / Ст3 ГОСТ 10705-80	Госстрой СССР Казахский Сантехпроект		

Копировал Гуц Формат А4

Инв.№подл. | Подп. и дата | Взам.инв.№ | Инв.№дубл. | Подп. и дата

В186-020.02.001

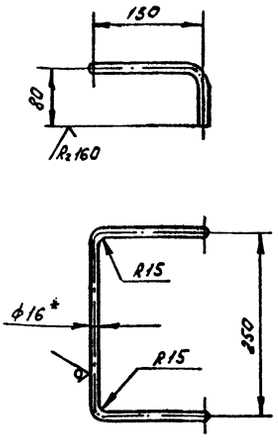

1. Развернутая длина детали - 572 мм.
2. * Размер для справок.
3. $\pm \frac{JT14}{2}$

Изм.	Лист	№ докум.	Подп.	Дата
Разраб.		Гуц		
Пров.		Федоров		
Зав.гр.		Бушина		
Н.контр.		Бушина		
Утв.		Федоров		

	Лит.	Масса	Масшт.
Ступень		0,9	1:5
	Лист	Листов: 1	
Круг 16 ГОСТ 2590-71* / Ст3 ГОСТ 535-79*	Госстрой СССР Казахский Сантехпроект		

Копировал Гуц Формат А4

Инв.№подл. | Подп. и дата | Взам.инв.№ | Инв.№дубл. | Подп. и дата

Типовой проект 903-1-272.89 альбом 3, часть 4

В186-020.02.002

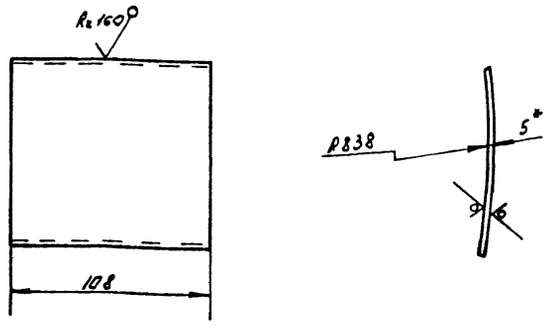

1. Развернутая длина детали - 108 мм.
2. * Размер для справок
3. $\pm \frac{JT14}{2}$

Изм.	Лист	№ докум.	Подп.	Дата
Разраб.		Гуц		
Пров.		Федоров		
Зав.гр.		Бушина		
Н.контр.		Бушина		
Утв.		Федоров		

	Лит.	Масса	Масшт.
Накладка		0,45	1:2
	Лист	Листов: 1	
Б-ПН-6 ГОСТ 19903-74* / Лист Ст3 ГОСТ 14637-79	Госстрой СССР Казахский Сантехпроект		

Копировал Гуц Формат А4

Инв.№подл. | Подп. и дата | Взам.инв.№ | Инв.№дубл. | Подп. и дата

В186-020.02.003

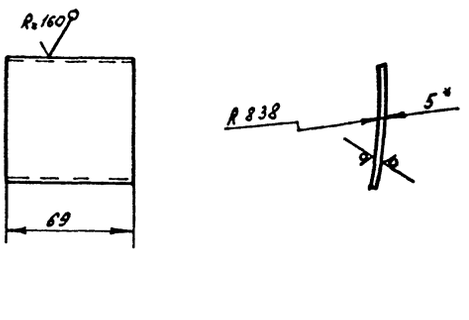

1. Развернутая длина детали - 69 мм.
2. * Размер для справок.
3. $\pm \frac{JT14}{2}$

Изм.	Лист	№ докум.	Подп.	Дата
Разраб.		Гуц		
Пров.		Федоров		
Зав.гр.		Бушина		
Н.контр.		Бушина		
Утв.		Федоров		

	Лит.	Масса	Масшт.
Накладка		0,18	1:2
	Лист	Листов: 1	
Б-ПН-5 ГОСТ 19903-74* / Лист Ст3 ГОСТ 14637-79	Госстрой СССР Казахский Сантехпроект		

Копировал Гуц Формат А4

Инв.№подл. | Подп. и дата | Взам.инв.№ | Инв.№дубл. | Подп. и дата

№ строки	Обозначение	Наименование	Куда входит: Обозначение	Кол.	Общее кол-во	Примечание
1	В185-021.00.000	Соединение фланцевое Ду40			1	
2	В185-021.01.000	Патрубок	В185-021.00.000	1	1	
3	В185-021.02.000	Патрубок	В185-021.00.000	1	1	
4						
5						
6						
7						
8						
9						
10						
11						
12						
13						
14						
15						
16						
17						
18						
19						
20						
21						
22						
23						
24						
25						
26						

Инв. № подл. | Подп. и дата | Взам. инв. № | Инв. № дубл. | Подп. и дата

Изм.	Лист	№ докум.	Подп.	Дата
Разраб.	Федоров			
Зав. гр.	Бушина			
Утв.	Федоров			

В185-021.00.000 ВС

Соединение фланцевое Ду40

Ведомость спецификаций

Лит.	Лист	Листов
		1

Госстрой СССР Казахский Сантехпроект

Копировал Гуц Формат А3

Типовой проект 903-1-272.89 альбом 3, часть 4

Форм.	Зона	Поз.	Обозначение	Наименование	Кол.	Примечание
				Документация		
А3			В185-021.00.000 СБ	Сборочный чертеж		
А3			В185-021.00.000 ВС	Ведомость спецификаций		
				Сборочные единицы		
А4		1	В185-021.01.000	Патрубок	1	
А4		2	В185-021.02.000	Патрубок	1	
				Детали		
А4		3	В185-021.00.001	Шайба	1	
				Стандартные изделия		
		4		Болт М12х55.58 ГОСТ 7798-70*	4	
		5		Гайка М12.5 ГОСТ 5915-70*	4	
		6		Шайба 12.01 ГОСТ 6402-70*	4	
		7		Прокладка Б-40-6 ГОСТ 15180-86	4	

Инв. № подл. | Подп. и дата | Взам. инв. № | Инв. № дубл. | Подп. и дата

Изм.	Лист	№ докум.	Подп.	Дата
Разраб.	Федоров			
Пров.	Федоров			
Зав. гр.	Бушина			
Н. контр.	Бушина			
Утв.	Федоров			

В185-021.00.000

Соединение фланцевое Ду40

Лит.	Лист	Листов
	1	

Госстрой СССР Казахский Сантехпроект

Копировал Гуц Формат А4

100.00.120-9818

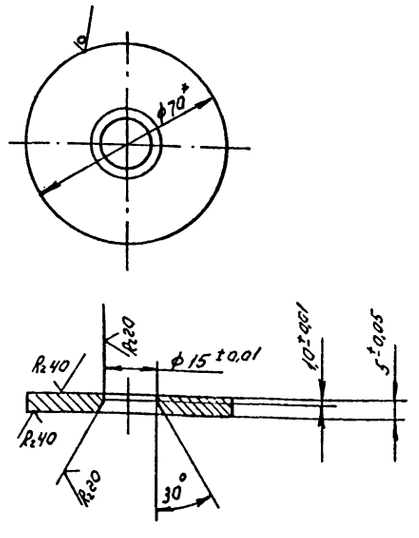

1. * Размер для справок.
2. ± IT14/2

Инв. № подл. | Подп. и дата | Взам. инв. № | Инв. № дубл. | Подп. и дата

Изм.	Лист	№ докум.	Подп.	Дата
Разраб.	Федоров			
Пров.	Федоров			
Зав. гр.	Бушина			
Н. контр.	Бушина			
Утв.	Федоров			

В185-021.00.001

Шайба

Лит.	Масса	Масшт.
	0,145	1:1

Лист	Листов: 1

Круг 70 ГОСТ 7417-75* Ст 45 ГОСТ 1051-73*

Госстрой СССР Казахский Сантехпроект

Копировал Гуц Формат А4

В186-021.00.000

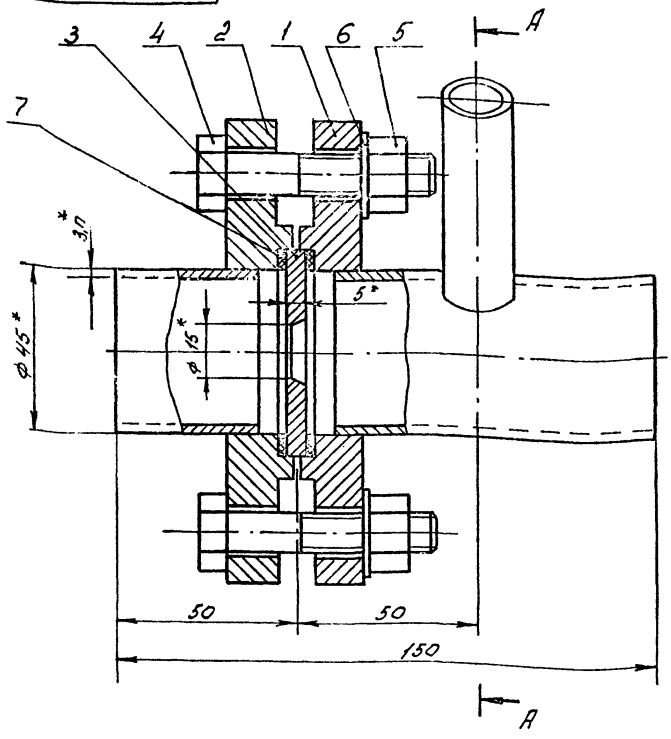

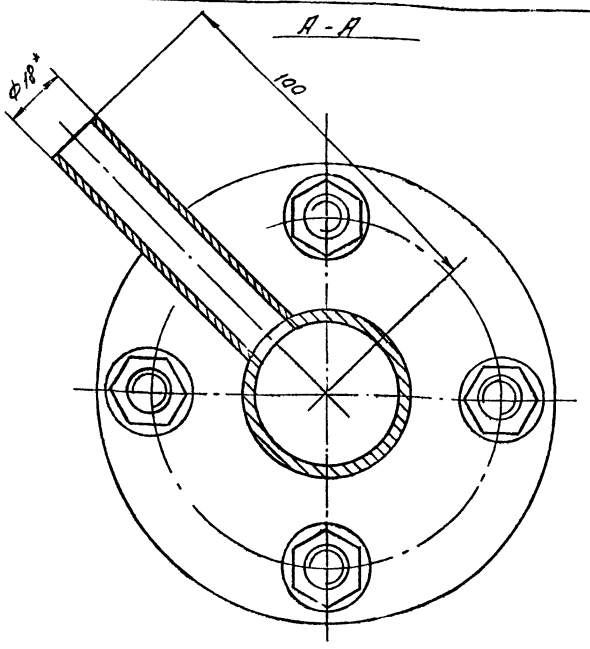

1.* Размер для справок

2. ↕ $\frac{УТ14}{2}$

Изм.	Лист	№ докум.	Подп.	Дата
Разраб.		Гуц		
Пров.		Федоров		
Зав.гр.		Бушина		
Н.контр.		Бушина		
Утв.		Федоров		

В186-021.00.000 СБ

Соединение фланцевое Ду40

Лит.	Масса	Масшт.
	4,5	1:1

Лист | Листов: 1

Госстрой СССР Казахский Сантехпроект

Копировал Гуц Формат А3

Типовой проект 903-1-272.89 альбом 3, часть 4.

Формат	Зона	Поз.	Обозначение	Наименование	Кол.	Примечание
				Документация		
А4			В186-021.01.000 СБ	Сборочный чертеж		
				Детали		
Б4		1	В186-021.01.001	Труба		
				Труба 45×3 ГОСТ 10704-76* / В-ВСт3 ГОСТ 10705-80		
				ℓ=38 Н14	1	0,12 кг
				Стандартные изделия		
		2		Фланец 3-40-6 ГОСТ 12820-80*	1	

Изм.	Лист	№ докум.	Подп.	Дата
Разраб.		Федоров		
Пров.		Федоров		
Зав.гр.		Бушина		
Н.контр.		Бушина		
Утв.		Федоров		

В186-021.01.000

Патрубок

Лит.	Лист	Листов
		1

Госстрой СССР Казахский Сантехпроект

Копировал Гуц Формат А4

Формат	Зона	Поз.	Обозначение	Наименование	Кол.	Примечание
				Документация		
А4			В186-021.02.000 СБ	Сборочный чертеж		
				Детали		
А4		1	В186-021.02.001	Штуцер	1	
А4		2	В186-021.02.002	Труба	1	
				Стандартные изделия		
		3		Фланец 3-40-6 ГОСТ 12820-80*	1	

Изм.	Лист	№ докум.	Подп.	Дата
Разраб.		Федоров		
Пров.		Федоров		
Зав.гр.		Бушина		
Н.контр.		Бушина		
Утв.		Федоров		

В186-021.02.000

Патрубок

Лит.	Лист	Листов
		1

Госстрой СССР Казахский Сантехпроект

Копировал Гуц Формат А4

Инв.№ подл. | Подп. и дата | Взам. инв.№ | Инв.№ дубл. | Подп. и дата

93000.10.120-9818

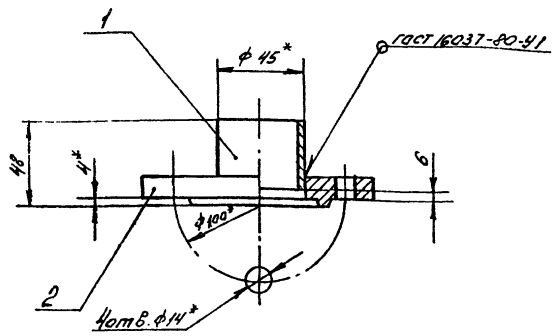

1. *Размер для справок.
2. ± IT14/2
3. Электрод Э42 ГОСТ 9467-75

Изм.	Лист	№ докум.	Подп.	Дата	В186-021.01.000 СБ			
Разраб.		Федоров			Патрубок	Лит.	Масса	Масшт.
Пров.		Федоров					1,8	1:2
Зав. гр.		Бушина				Лист	Листов: 1	
Н. контр.		Бушина				Госстрой СССР Казахский Сантехпроект		
Утв.		Федоров						

Инв. № подл. | Подп. и дата | Взам. инв. № | Инв. № дубл. | Подп. и дата

Копировал ГУЧ Формат А4

93000.20.120-9818

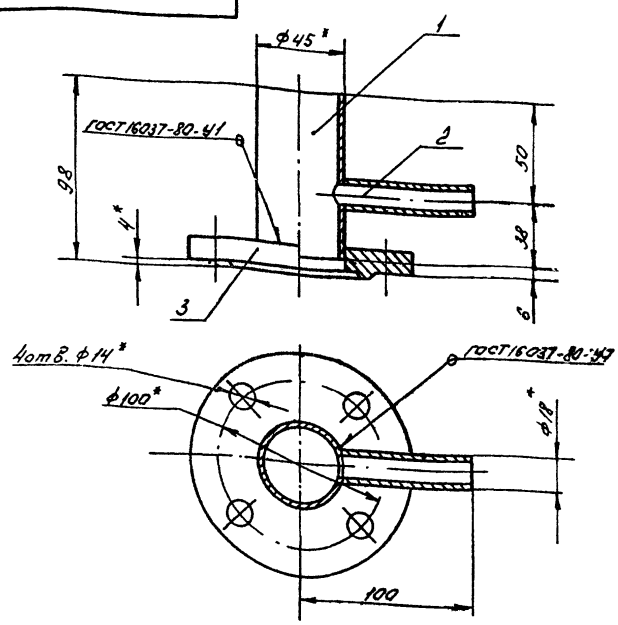

1. *Размер для справок
2. ± IT14/2
3. Электрод Э42 ГОСТ 9467-75

Изм.	Лист	№ докум.	Подп.	Дата	В186-021.02.000 СБ			
Разраб.		Федоров			Патрубок	Лит.	Масса	Масшт.
Пров.		Федоров					2,1	1:2
Зав. гр.		Бушина				Лист	Листов 1	
Н. контр.		Бушина				Госстрой СССР Казахский Сантехпроект		
Утв.		Федоров						

Инв. № подл. | Подп. и дата | Взам. инв. № | Инв. № дубл. | Подп. и дата

Копировал ГУЧ Формат А4

100.20.120-9818

√ (√)

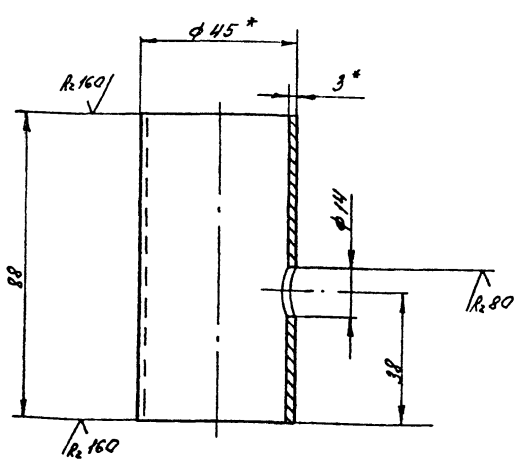

1. *Размер для справок.
2. ± IT14/2

Изм.	Лист	№ докум.	Подп.	Дата	В186-021.02.001			
Разраб.		Федоров			Труба	Лит.	Масса	Масшт.
Пров.		Федоров					0,27	1:1
Зав. гр.		Бушина				Лист	Листов 1	
Н. контр.		Бушина			Труба 45х3 ГОСТ 10704-76* / В-ВСт3 ГОСТ 10705-80	Госстрой СССР Казахский Сантехпроект		
Утв.		Федоров						

Инв. № подл. | Подп. и дата | Взам. инв. № | Инв. № дубл. | Подп. и дата

Копировал ГУЧ Формат А4

200.20.120-9818

√ (√)

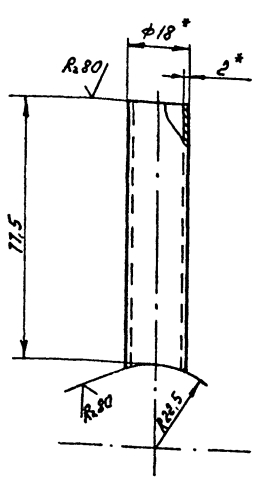

1. *Размер для справок.
2. ± IT14/2

Изм.	Лист	№ докум.	Подп.	Дата	В186-021.02.002			
Разраб.		Федоров			Штуцер	Лит.	Масса	Масшт.
Пров.		Федоров					0,06	1:1
Зав. гр.		Бушина				Лист	Листов 1	
Н. контр.		Бушина			Труба 18х2 ГОСТ 10704-76* / В-ВСт3 ГОСТ 10705-80	Госстрой СССР Казахский Сантехпроект		
Утв.		Федоров						

Инв. № подл. | Подп. и дата | Взам. инв. № | Инв. № дубл. | Подп. и дата

Копировал ГУЧ Формат А4

Типовой проект 903-1-272.89 альбом 3, часть 4

Инв. № подл. | Подп. и дата | Взам. инв. № | Инв. № дубл. | Подп. и дата

№ строки	Обозначение	Наименование	Куда входит: Обозначение	Куда входит: Кол.	Общее кол-во	Примечание
1	В18Б-022.00.000	Сочленение исполнительного				
2		механизма МЭО-40/63-0,25-80				
3		с клапаном типа ПГВУ			2	
4						
5	В18Б-022.01.000	Штанга	В18Б-022.00.000	1	2	
6						
7	В18Б-022.02.000	Опора	В18Б-022.00.000	1	2	
8						
9						
10						
11						
12						
13						
14						
15						
16						
17						
18						
19						
20						
21						
22						
23						
24						
25						
26						
27						

Инв. № подл. | Подпись и дата | Взам. инв. № | Инв. № дубл. | Подпись и дата

Изм.	Лист	№ докум.	Подп.	Дата
Разраб.		Федоров		
Зав. гр.		Бушина		
Утв.		Федоров		

В18Б-022.00.000.ВС

Сочленение исполнительного механизма МЭО-40/63-0,25-80 с клапаном типа ПГВУ

Ведомость спецификаций

Лит	Лист	Листов
		1

Госстрой СССР Казахский Сантехпроект

Копировал гуч Формат А3

Типовой проект 903-1-272.89
Альбом 3, часть 4.

Поз.	Обозначение	Наименование	Кол.	Примечание
		Документация		
А2		В18Б-022.00.000.СБ Сборочный чертеж		
А3		В18Б-022.00.000.ВС Ведомость спецификаций		
		Сборочные единицы		
А4	1	В18Б-022.01.000 Штанга	1	
А4	2	В18Б-022.02.000 Опора	1	
		Детали		
А4	3	В18Б-022.02.001 Рычаг	1	
		Стандартные изделия		
	4	Болт М12х45.58 гост 7796-70*	4	
	5	Гайка М12.5 гост 5915-70*	4	

Инв. № подл. | Подпись и дата | Взам. инв. № | Инв. № дубл. | Подпись и дата

Изм.	Лист	№ докум.	Подпись	Дата
Разраб.		Федоров		
Провер.		Федоров		
Зав. гр.		Бушина		
Н. контр.		Бушина		
Утв.		Федоров		

В18Б-022.00.000

Сочленение исполнительного механизма МЭО-40/63-0,25-80 с клапаном типа ПГВУ

Лит	Лист	Листов
		1

Госстрой СССР Казахский Сантехпроект

Копировал гуч Формат А4

В18Б-022.00.001

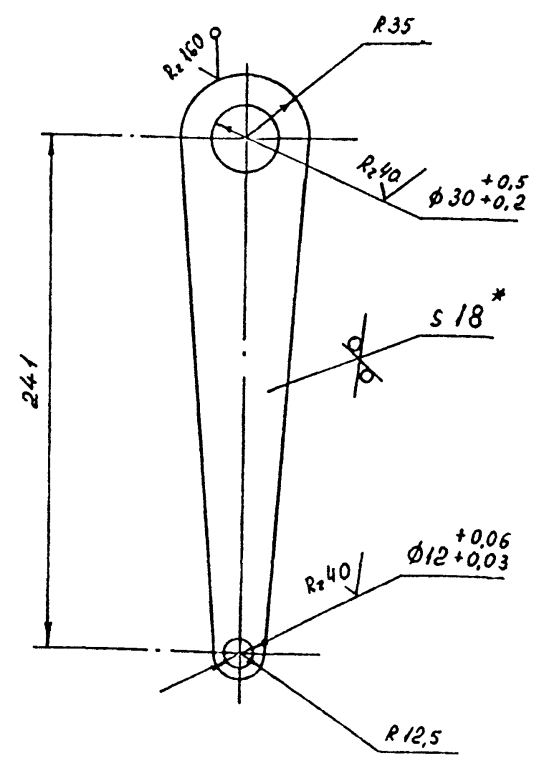

1. * Размер для справок

2 ± УТ14/2

Инв. № подл. | Подпись и дата | Взам. инв. № | Инв. № дубл. | Подпись и дата

Изм.	Лист	№ докум.	Подпись	Дата
Разраб.		Федоров		
Провер.		Федоров		
Зав. гр.		Бушина		
Н. контр.		Бушина		
Утв.		Федоров		

В18Б-022.00.001

Рычаг

Лит	Масса	Масштаб
	1,24	1:2

Лист	Листов 1

Лист Б-ПН-18 гост 19903-74* / Ст3 гост 14637-79

Госстрой СССР Казахский Сантехпроект

Копировал гуч Формат А4

В18Б-022.00.000.СБ

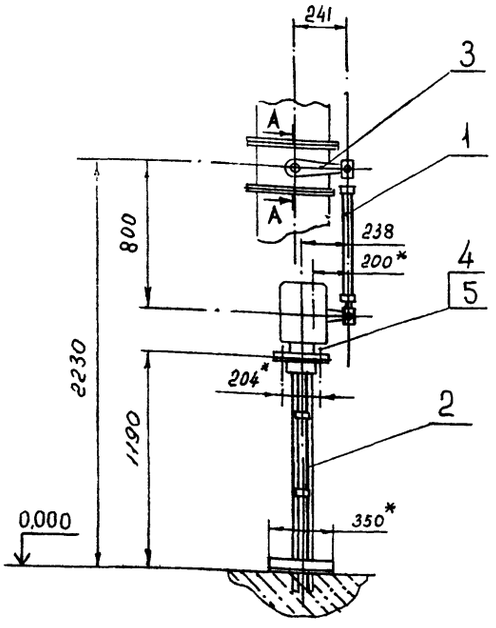

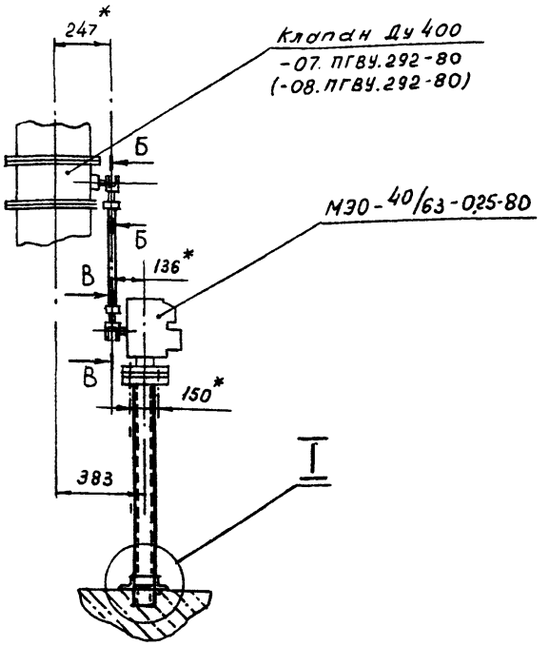

А-А
М 1:2

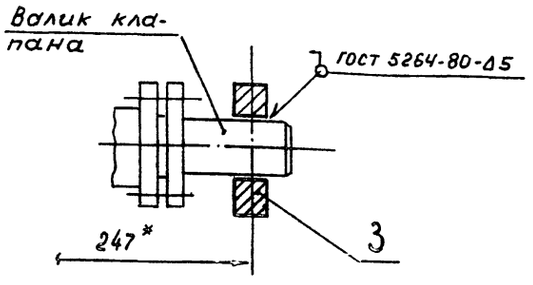

Б-Б
М 1:1

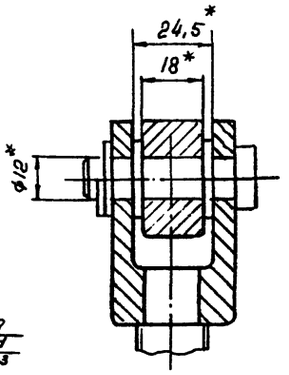

I
М 1:4

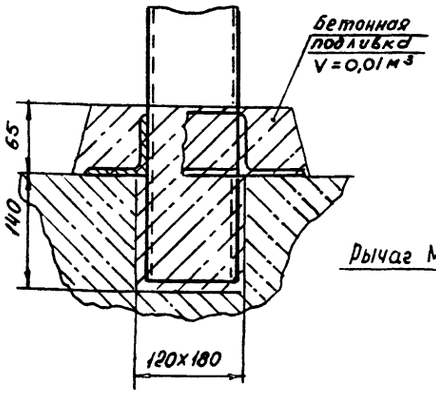

В-В
М 1:1

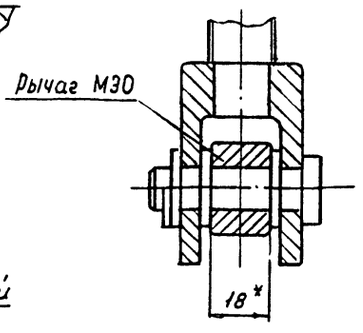

Схема кинематическая

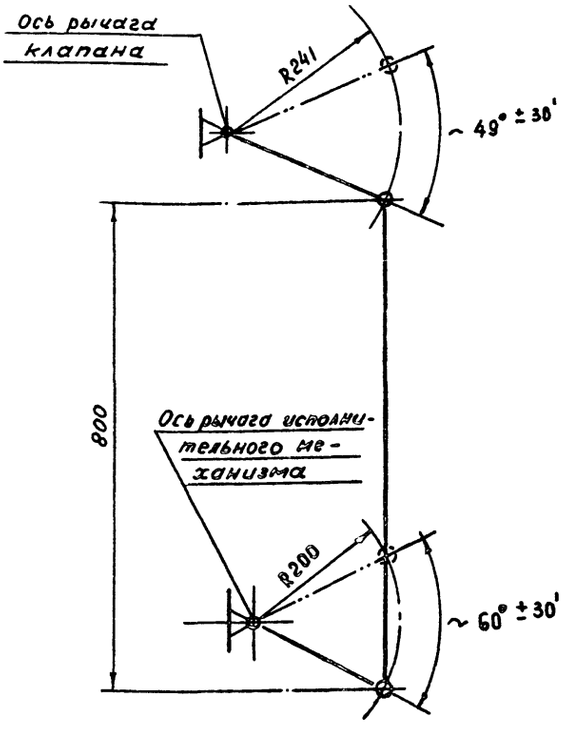

План ситуационный

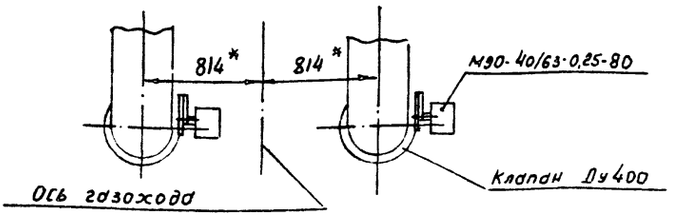

1* Размер для справок

2 ± $\frac{IT14}{2}$

Изм.	Лист	N° докум.	Подп.	Дата			
Разраб		Федоров					
Провер		Федоров					
Зав.ер		Бушина					
Н.контр.		Бушина					
Утв.		Федоров					

В18Б-022.00.000.СБ

Сочленение исполнительного механизма МЭО-40/63-025-80 с клапаном типа ПГВУ

Лит.	Масса	Масштаб
	36	1:20
Лист	Листов 1	

Госстрой СССР Казахский Сантехпроект

Типовой проект 903-1-272.89 Альбом 3, часть 4

Инв. № подл. | Подпись и дата | Взам. инв. № | Инв. № дубл. | Подпись и дата

Копировал Гуц

Формат А2

В18Б-022.01.002

Рис. 1

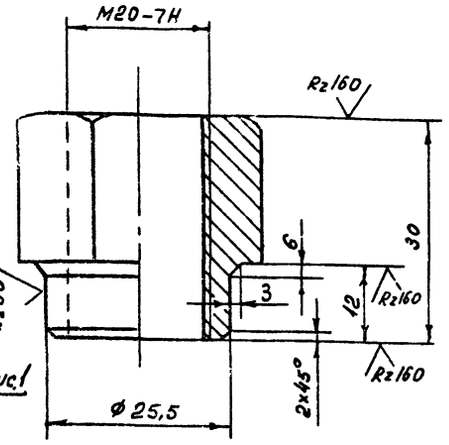

Рис. 2
М1:20
Остальное см. Рис.1

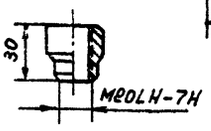

Обозначение	Рис
В18Б-022.01.002	1
-01	2

± УТ14/2

Изм	Лист	№ докум	Подп.	Дата
Разраб		Федоров		
Провер		Федоров		
Зав. гр.		Бушина		
Н. контр.		Бушина		
Утв.		Федоров		

В18Б-022.01.002

Гайка

Лит	Масса	Масшт
	0,10	2:1

Лист | Листов 1

Шестигранник 30 гост 2879-69* / ст 3 сп гост 535-79*

Госстрой СССР Казахский Сантехпроект

Формат А4

В18Б-022.01.003

Рис. 1

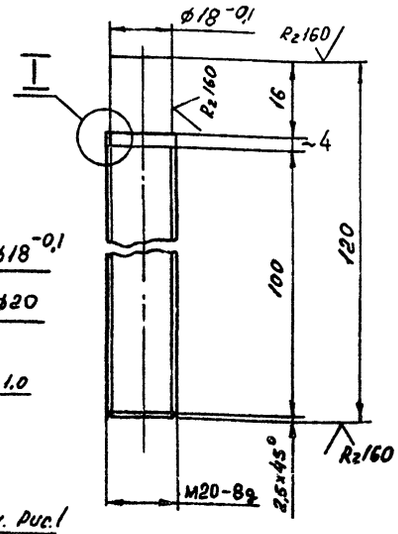

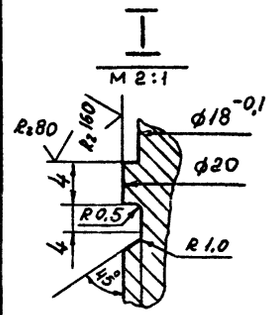

Рис. 2
М1:20
Остальное см. Рис.1

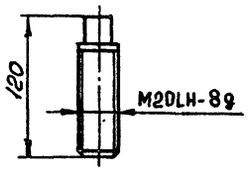

Обозначение	Рис
В18Б-022.01.003	1
-01	2

± УТ14/2

Изм	Лист	№ докум	Подп.	Дата
Разраб		Федоров		
Провер		Федоров		
Зав. гр.		Бушина		
Н. контр.		Бушина		
Утв.		Федоров		

В18Б-022.01.003

Шток

Лит	Масса	Масшт
	0,30	1:1

Лист | Листов 1

Круг В.20 гост 2590-71* / ст 3 гост 535-79*

Госстрой СССР Казахский Сантехпроект

Копировал ГУЦ

Формат А4

Типовой проект 903-1-272.89
Альбом 3, часть 4

Форм	Зона	Поз	Обозначение	Наименование	Кол.	Примечание
				Документация		
А2			В18Б-022.02.000.СБ	Сборочный чертеж		
				Детали		
А4		1	В18Б-022.02.001	Связь	2	
Б4		2	В18Б-022.02.002	Связь		
				Уголок 63×63×5 гост 8509-86		
				ст 3 гост 535-79*	2	1,64 кг
Б4		3	В18Б-022.02.003	Связь		
				Уголок 63×63×5 гост 8509-86		
				ст 3 гост 535-79*		
				ℓ=154 Н14	2	0,71 кг
Б4		4	В18Б-022.02.004	Связь		
				Уголок 63×63×5 гост 8509-86		
				ст 3 гост 535-79*		
				ℓ=100 Н14	2	0,46 кг
Б4		5	В18Б-022.02.005	Стойка		
				Швеллер 10 гост 8240-72*		
				ст 3 гост 535-79*		
				ℓ=1300 Н14	2	11,15 кг
Б4		6	В18Б-022.02.006	Стяжка		
				Полоса Б-2.6×60 гост 103-76*		
				ст 3 гост 535-79*		
				ℓ=134 Н14		0,263 кг

Изм	Лист	№ докум.	Подп.	Дата
Разраб		Федоров		
Провер.		Федоров		
Зав. гр.		Бушина		
Н. контр.		Бушина		
Утв.		Федоров		

В18Б-022.02.000

Опора

Лит	Лист	Листов
		1

Госстрой СССР Казахский Сантехпроект

Копировал ГУЦ

Формат А4

В18Б-022.01.001

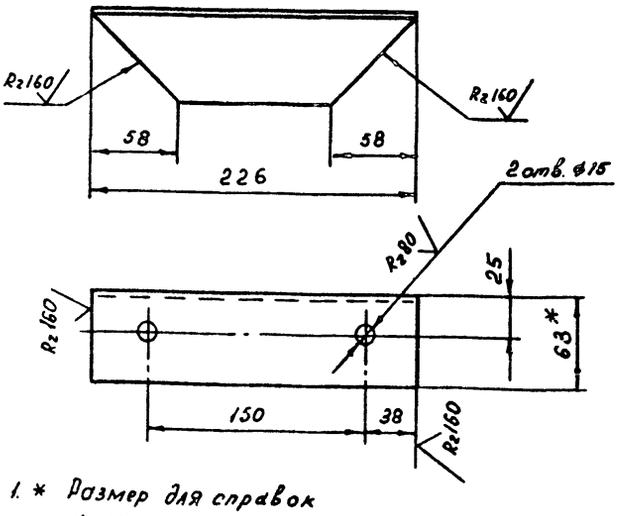

1. * Размер для справок
2. ± УТ14/2

Изм	Лист	№ докум	Подп.	Дата
Разраб		Федоров		
Провер.		Федоров		
Зав. гр.		Бушина		
Н. контр.		Бушина		
Утв.		Федоров		

В18Б-022.01.001

Связь

Лит	Масса	Масшт
	1,04	1:2,5

Лист | Листов 1

Уголок 63×63×5 гост 8509-86 / ст 3 гост 535-79*

Госстрой СССР Казахский Сантехпроект

Копировал ГУЦ

Формат А4

Форм.	Зона	Поз	Обозначение	Наименование	Кол.	Приме-чание
				Документация		
А3			В18Б-022.01.000.СБ	Сборочный чертеж		
				Детали		
А4		1	В18Б-022.01.001	Вилка	2	
А4		2	В18Б-022.01.002	Гайка	1	
А4		3	В18Б-022.01.002-01	Гайка	1	
А4		4	В18Б-022.01.003	Шток	1	
А4		5	В18Б-022.01.003-01	Шток	1	
Б4		6		Тяга		
				Труба 32×3 гост 8734-75*		
				Ст3 гост 8733-74*		
				ℓ=520 Н14 R_z160	1	1,37 кг
				Стандартные изделия		
		7		Ось 23-12в2×55.ст3		
				гост 9650-80*	2	
		8		Шайба 12.01		
				гост 11371-78*	6	
		9		Шплинт 3,2×25.001		
				гост 397-79*	2	

Инв.№ подл. | Подпись и дата | Взам. инв.№ | Инв.№ дубл. | Подпись и дата

Изм.	Лист	№ докум.	Подп.	Дата
Разраб.		Федоров		
Провер.		Федоров		
Зав.гр.		Бушина		
Н.контр.		Бушина		
Утв.		Федоров		

В18Б-022.01.000

Штанга

Лит	Лист	Листов
		1

Госстрой СССР Казахский Сантехпроект

Копировал ГУЧ Формат А4

В18Б-022.01.001

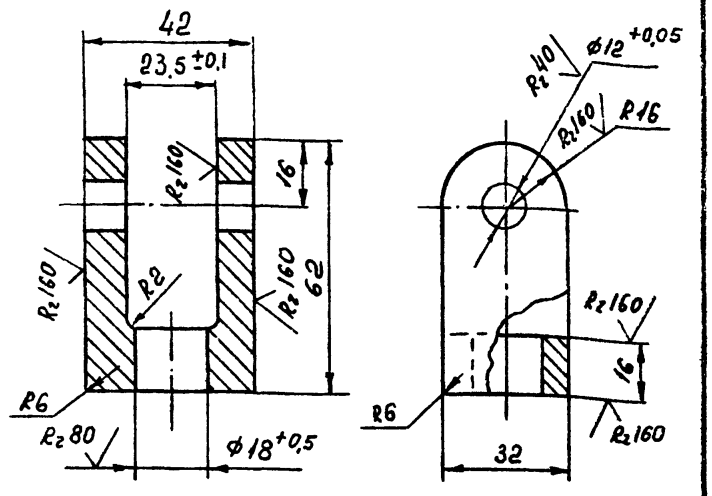

$\pm \frac{IT14}{2}$

Изм.	Лист	№ докум.	Подп.	Дата
Разраб.		Федоров		
Провер.		Федоров		
Зав.гр.		Бушина		
Н.контр.		Бушина		
Утв.		Федоров		

В18Б-022.01.001

Вилка

Лит	Масса	Масштаб
	0,38	1:2
Лист	Листов 1	

Лист Б-ПН-32 гост 19903-74* / Ст3 гост 14637-79

Госстрой СССР Казахский Сантехпроект

Копировал ГУЧ Формат А4

Типовой проект 903-1-272.89 Альбом 3, часть 4.

В18Б-022.01.000.СБ

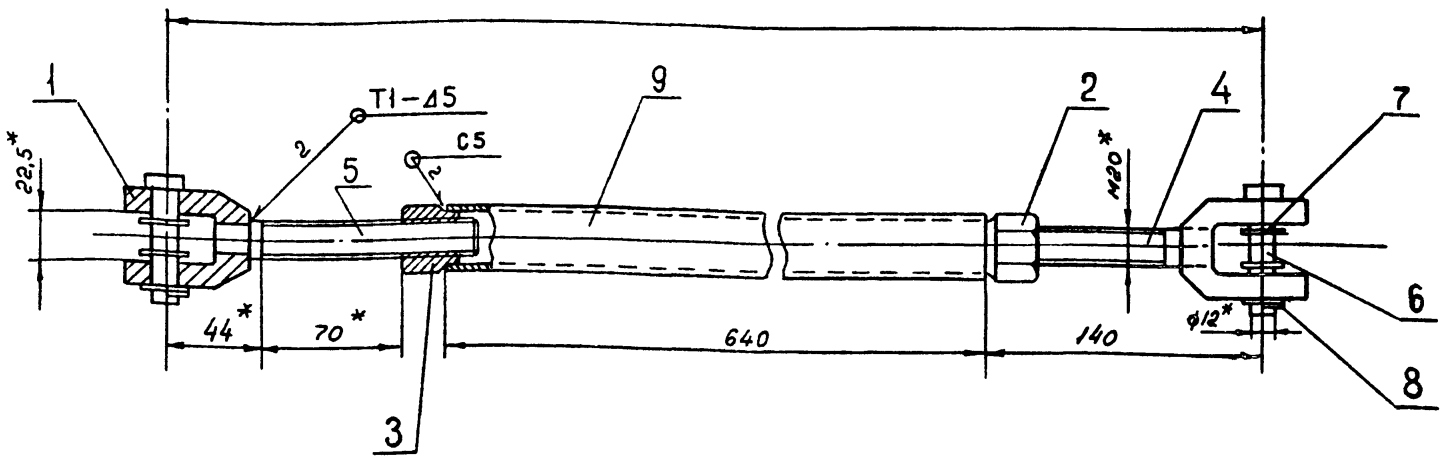

1.* Размер для справок.

2. $\pm \frac{IT14}{2}$.

3. Сварные швы по гост 5264-80.

Изм.	Лист	№ докум.	Подп.	Дата
Разраб.		Федоров		
Провер.		Федоров		
Зав.гр.		Бушина		
Н.контр.		Бушина		
Утв.		Федоров		

В18Б-022.01.000.СБ

Штанга

Лит	Масса	Масштаб
	3,1	1:2
Лист	Листов 1	

Госстрой СССР Казахский Сантехпроект

Копировал ГУЧ Формат А3

Инв.№ подл. | Подпись и дата | Взам. инв.№ | Инв.№ дубл. | Подпись и дата

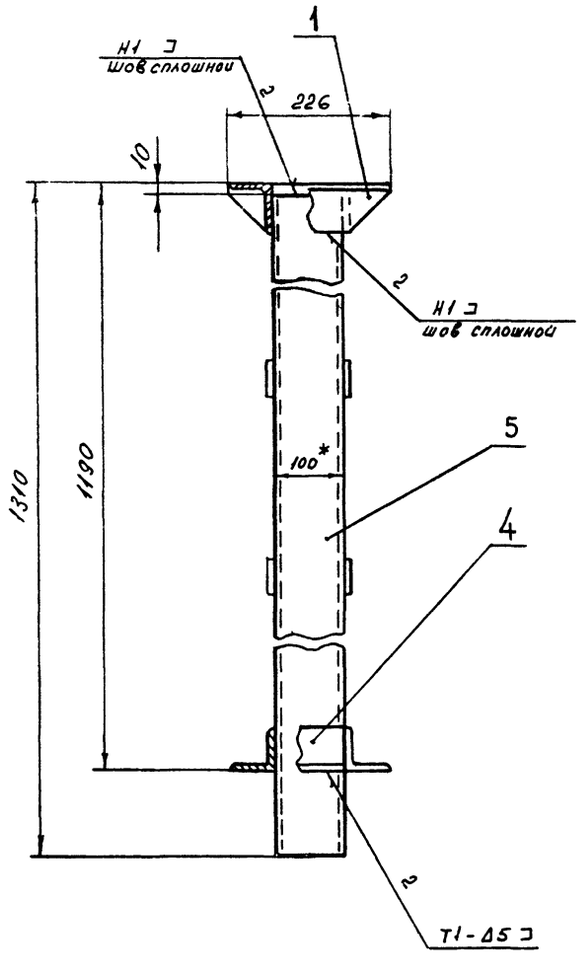

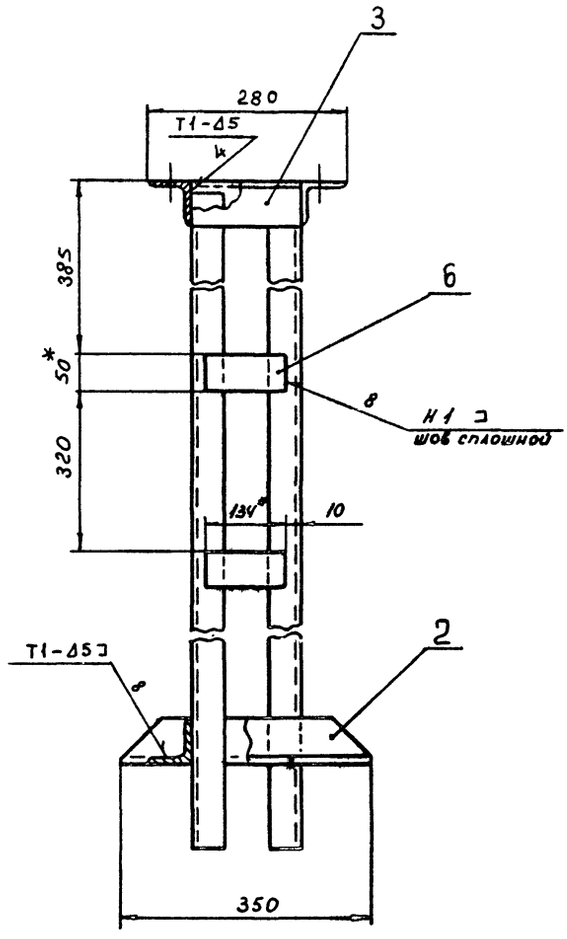

Поз.2

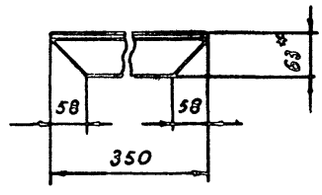

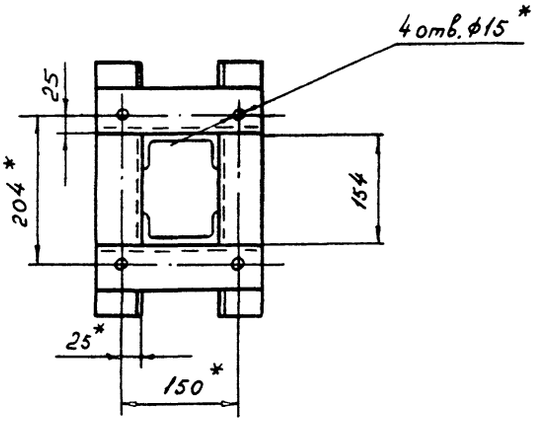

1.* Размер для справок

2. $\pm \frac{IT14}{2}$

3. Шероховатость кромок реза деталей Б4 – $R_z 160$

4. Сварные швы по гост 5264-80

Типовой проект 903-1-272.89
Альбом 3, часть 4.

Инв.№ подл. | Подпись и дата | Взам.инв.№ | Инв.№ дубл. | Подпись и дата

				В185-022.02.000.СБ	
Изм.	Лист	№ докум.	Подп.	Дата	
Разраб.		Федоров			Опора
Провер.		Федоров			
Зав. гр.		Бушина			
Н. контр.		Бушина			
Утв.		Федоров			

Лит	Масса	Масштаб
	31.0	1:5
Лист	Листов 1	

Госстрой СССР Казахский Сантехпроект

Копировал ГУЧ Формат А2

gost.e-ecolog.ru