1602-05

ТИПОВОЙ ПРОЕКТ
903-1-272.89
КОТЕЛЬНАЯ ОТОПИТЕЛЬНАЯ
С 4 КОТЛАМИ КВм-0,63К

СИСТЕМА ТЕПЛОСНАБЖЕНИЯ- ЗАКРЫТАЯ

ТОПЛИВО-КАМЕННЫЙ И БУРЫЙ УГОЛЬ

АЛЬБОМ 3

ЧАСТЬ 3

КОНСРУКТОРСКАЯ ДОКУМЕНТАЦИЯ

СТР. 143 - 187

gost.e-ecolog.ru

© Казахский филиал ЦИТП Госстроя СССР, 1990г.

Заказ № 1567 Тираж 500 экз Цена 7-30 ТП 903-1-272, а 3 г 3 Сдано в печать 15/5

1602-05

ТИПОВОЙ ПРОЕКТ
903-1-272.89
КОТЕЛЬНАЯ ОТОПИТЕЛЬНАЯ С 4 КОТЛАМИ КВм-0,63 К

СИСТЕМА ТЕПЛОСНАБЖЕНИЯ-ЗАКРЫТАЯ.
ТОПЛИВО-КАМЕННЫЙ И БУРЫЙ УГОЛЬ.

АЛЬБОМ 3

ЧАСТЬ 3

КОНСТРУКТОРСКАЯ ДОКУМЕНТАЦИЯ

РАЗРАБОТАН:
ГПИ „Казахский Сантехпроект"

УТВЕРЖДЕН И ВВЕДЕН В ДЕЙСТВИЕ
ВО „Союзсантехпроект" Госстроя СССР
Протокол от 28.06.89г. № 9

Главный инженер института Г.Н.Шульц
Главный инженер проекта В.А.Чаянов

№ строки	Обозначение	Наименование	Куда входит: Обозначение	Куда входит: Кол.	Общее кол-во	Примечание
1	В185-009.00.000	Блок насосов исходной воды и взрывляю-			1	
2		щей промывки фильтров				
3	В185-009.01.000	Коллектор всасывающий	В185-009.00.000	1	1	
4	В185-009.02.000	Коллектор напорный	В185-009.00.000	1	1	
5	В185-009.03.000	Трубопровод	В185-009.00.000	2	2	
6	-01	Трубопровод	В185-009.00.000	2	2	
7	В185-009.04.000	Трубопровод Ду50	В185-009.00.000	1	1	
8	-01	Трубопровод Ду50	В185-009.00.000	1	1	
9	В185-009.05.000	Трубопровод Ду32	В185-009.00.000	1	1	
10	В185-009.06.000	Трубопровод	В185-009.00.000	1	1	
11	В185-009.07.000	Трубопровод	В185-009.00.000	1	1	
12	В185-009.08.000	Трубопровод	В185-009.00.000	1	1	
13	В185-009.09.000	Трубопровод Ду25	В185-009.00.000	1	1	
14	В185-009.10.000	Рама блока	В185-009.00.000	1	1	
15						
16						
17						
18						
19						
20						
21						
22						
23						
24						
25						
26						
27						

Инв.№ подл. | Подп. и дата | Взам.инв.№ | Инв.№ дубл. | Подп. и дата

Изм.	Лист	№ докум.	Подп.	Дата	В185-009.00.000 ВС			
Разраб.		Бушина			Блок насосов исходной воды и взрывляющей промывки фильтров	Лит.	Лист	Листов
Зав.гр.		Бушина						1
Утв.		Федоров			Ведомость спецификаций	Госстрой СССР Казахский Сантехпроект		

Копировал ГУЧ Формат А3

Типовой проект 903-1-27[illegible].89
Альбом 3, часть 3

Формат	Зона	Поз.	Обозначение	Наименование	Кол.	Примечание
				Документация		
А2			В185-009.00.000СБ	Сборочный чертеж		
А3			В185-009.00.000ВС	Ведомость спецификаций		
				Сборочные единицы		
А4		1	В185-009.01.000	Коллектор всасывающий	1	
А4		2	В185-009.02.000	Коллектор напорный	1	
А4		3	В185-009.03.000	Трубопровод	2	
–		4	В185-009.03.000-01	Трубопровод	2	
А4		5	В185-009.04.000	Трубопровод Ду50	1	
–		6	В185-009.04.000-01	Трубопровод Ду50	1	
А4		7	В185-009.05.000	Трубопровод Ду32	1	
А4		8	В185-009.06.000	Трубопровод	1	
А4		9	В185-009.07.000	Трубопровод	1	
А4		10	В185-009.08.000	Трубопровод	1	
А4		11	В185-009.09.000	Трубопровод Ду25	1	
А4		12	В185-009.10.000	Рама блока	1	
				Стандартные изделия		

Инв.№ подл. | Подп. и дата | Взам.инв.№ | Инв.№ дубл. | Подп. и дата

Изм.	Лист	№ докум.	Подп.	Дата	В185-009.00.000			
Разраб.		Бушина			Блок насосов исходной воды и взрывляющей промывки фильтров	Лит.	Лист	Листов
Пров.		Федоров					1	3
Зав.гр.		Бушина				Госстрой СССР Казахский Сантехпроект		
Н.контр.		Бушина						
Утв.		Федоров						

Копировал ГУЧ Формат А4

Формат	Зона	Поз.	Обозначение	Наименование	Кол.	Примечание
				Вентиль фланцевый 15Ч9Р2 ГОСТ 18722-73*		
		13		Ду32 Ру16 МПа	1	
		14		Ду25 Ру16 МПа	1	
		15		Задвижка параллельная с выдвижным шпинделем фланцевая 30ч6бр ГОСТ 9437-75*		
				Ду50 Ру10 МПа	4	
		16		Клапан обратный поворотный однодисковый 19ч21бр Ду50 Ру16 МПа ГОСТ 19827-74*	3	
		17		Насос вихревой ВК-2/66 А ГОСТ 10392-80Е с электродвигателем 4А112М4У N=5,5 кВт	2	
		18		Насос вихревой ВК-1/16 А ГОСТ 10392-80Е с электродвигателем 4АХ80В4У N=1,5 кВт	1	
		19		Опора ОПБ-2 ГОСТ 14911-82*	1	

Инв.№ подл. | Подп. и дата | Взам.инв.№ | Инв.№ дубл. | Подп. и дата

Изм.	Лист	№ докум.	Подп.	Дата	В185-009.00.000	Лист 2

Копировал ГУЧ Формат А4

Фор.	Зона	Поз.	Обозначение	Наименование	Кол.	Примечание
		20		Опора ОПБ-2 / 32		
				ГОСТ 14911-82*	1	
				Прокладка		
				ГОСТ 15180-86		
		21		А-50-10	14	
		22		А-32-10	6	
		23		А-25-16	2	
		24		А-25-6	2	
				Болт ГОСТ 7798-70*		
		25		М16х150.58	12	
		26		М16х50.58	52	
		27		М12х45.58	4	
				Гайка ГОСТ 5915-70*		
		28		М16.5	64	
		29		М12.5	24	
		30		М10.5	8	
		31		Шайба 16.65Г		
				ГОСТ 6402-70*	12	

Подп. и дата | Инв. № дубл. | Взам. инв. № | Подп. и дата | Инв. № подл.

Изм.	Лист	№ докум.	Подп.	Дата	8186-009.00.000	Лист 3

Копировал ГУЧ Формат А4

Форм.	Зона	Поз.	Обозначение	Наименование	Кол.	Примечание
				Документация		
А3			8186-009.01.000 СБ	Сборочный чертеж		
				Детали		
Б4		1	8186-009.01.001	Патрубок		
				Труба 57х3 ГОСТ 10704-76* / В-В Ст3 ГОСТ 10705-80*		
				е=255 Н14	1	1,02 кг
Б4		2	8186-009.01.002	Патрубок		
				Труба 57х3 ГОСТ 10704-76* / В-В Ст3 ГОСТ 10705-80*		
				е=240-2	1	0,96 кг
Б4		3	8186-009.01.003	Патрубок		
				Труба 57х3 ГОСТ 10704-76* / В-В Ст3 ГОСТ 10705-80*		
				е=234-2	2	0,96 кг
				Стандартные изделия		
		4		Отвод 90° 57х3		
				ГОСТ 17375-83*	4	

Подп. и дата | Инв. № дубл. | Взам. инв. № | Подп. и дата | Инв. № подл.

Изм.	Лист	№ докум.	Подп.	Дата	8186-009.01.000	Лит.	Лист	Листов
Разраб.		Бушина			Коллектор всасывающий		1	2
Пров.		Федоров				Госстрой СССР Казахский Сантехпроект		
Зав. гр.		Бушина						
Н. контр.		Бушина						
Утв.		Федоров						

Копировал ГУЧ Формат А4

Типовой проект 903-1-272.89 Альбом 3, часть 3.

Форм.	Зона	Поз.	Обозначение	Наименование	Кол.	Примечание
		5		Тройник 57х3		
				ГОСТ 17376-83	1	
		6		Фланец 1-50-10 Ст25		
				ГОСТ 12821-80*	2	

Подп. и дата | Инв. № дубл. | Взам. инв. № | Подп. и дата | Инв. № подл.

Изм.	Лист	№ докум.	Подп.	Дата	8186-009.01.000	Лист 2

Копировал ГУЧ Формат А4

Форм.	Зона	Поз.	Обозначение	Наименование	Кол.	Примечание
				Документация		
А4			8186-009.02.000 СБ	Сборочный чертеж		
				Детали		
Б4		1	8186-009.02.001	Патрубок		
				Труба 57х3 ГОСТ 10704-76* / В-В Ст3 ГОСТ 10705-80*		
				е=370-2	1	1,48 кг
				Стандартные изделия		
		2		Отвод 90° 57х3		
				ГОСТ 17375-83*	1	
		3		Тройник 57х3		
				ГОСТ 17376-83*	1	
		4		Фланец 1-50-10 Ст25		
				ГОСТ 12821-80*	2	

Подп. и дата | Инв. № дубл. | Взам. инв. № | Подп. и дата | Инв. № подл.

Изм.	Лист	№ докум.	Подп.	Дата	8186-009.02.000	Лит.	Лист	Листов
Разраб.		Бушина			Коллектор напорный			1
Пров.		Федоров				Госстрой СССР Казахский Сантехпроект		
Зав. гр.		Бушина						
Н. контр.		Бушина						
Утв.		Федоров						

Копировал ГУЧ Формат А4

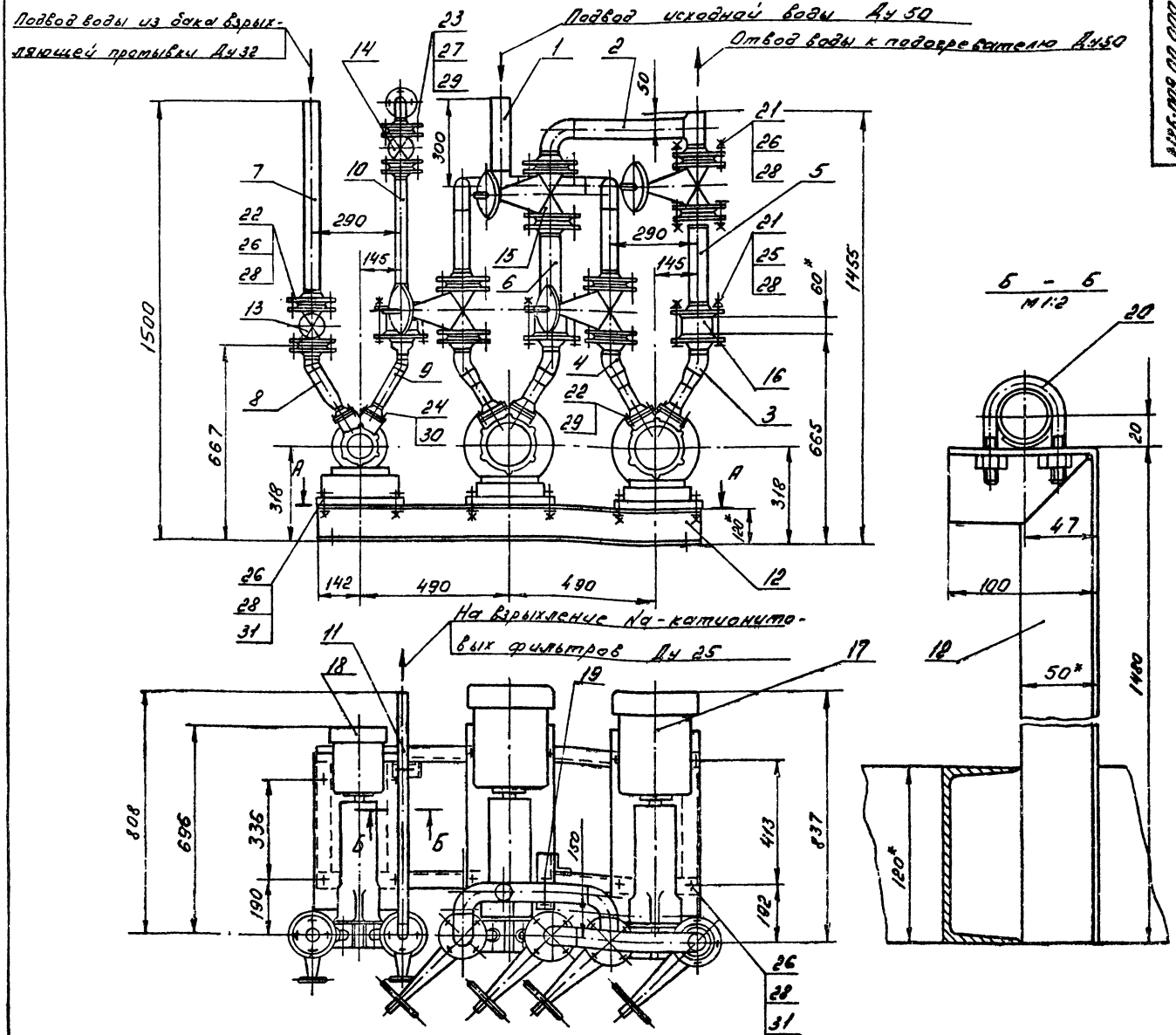

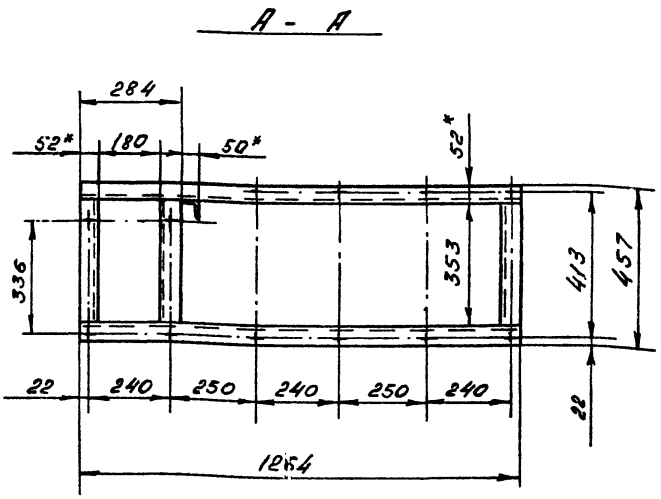

1. Допускается раму блока крепить к строительным конструкциям с помощью фундаментных болтов или приварить к закладным деталям.
2. Все трубопроводы блока окрасить эмалью ХВ-518 ГОСТ 6993-79* в 2 слоя по грунту ФЛ-03к ГОСТ 9109-81*.
3.* Размер для справок.

Типовой проект 903-1-272.89
Альбом 3, часть 3

Изм	Лист	№ докум	Подп.	Дата
Разраб		Бушина		
Пров		Федоров		
Зав.		Бушина		
Н.контр.		Бушина		
Утв		Федоров		

В186-009.00.000СБ

Блок насосов исходной воды и взрыхляющей промывки фильтров.

Лит.	Масса	Масшт.
	492	1:10

Лист | Листов 1

Госстрой СССР Казахский Сантехпроект

Инв. № подл. | Подп. и дата | Взам. инв. № | Инв. № дубл. | Подп. и дата

Копировал ГУЦ Формат А3

1602-05

В186-009.01.000СБ

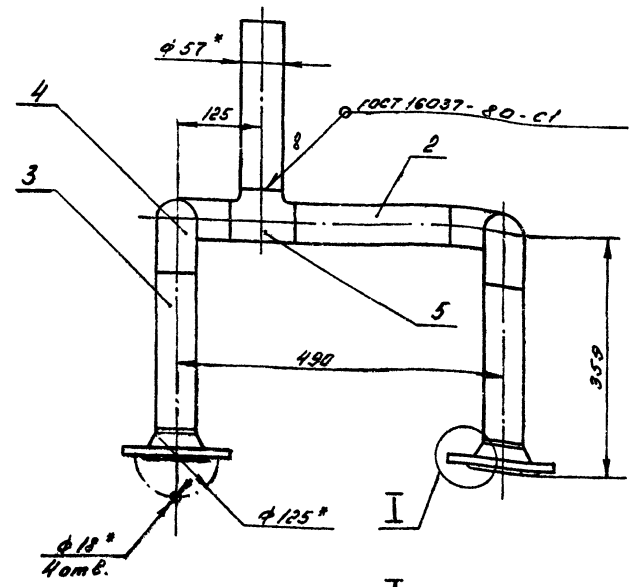

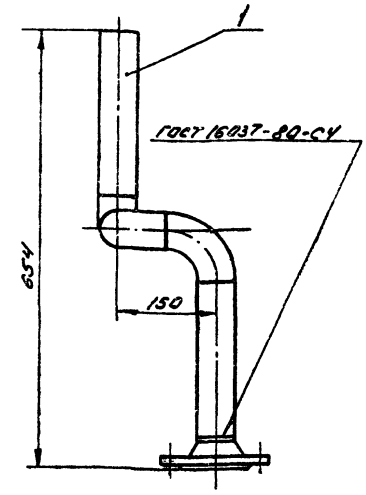

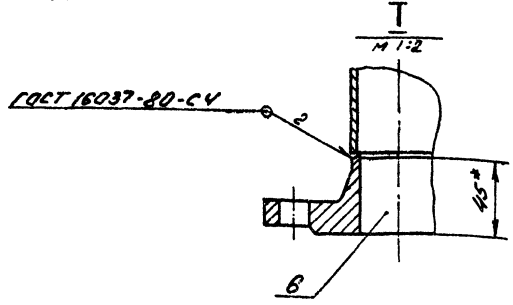

1. *Размер для справок.
2. $\pm \frac{IT14}{2}$
3. Шероховатость кромок реза деталей Б4 - Rz 160.
4. Электрод Э42 ГОСТ 9467-75

Изм.	Лист	№ докум.	Подп.	Дата	В186-009.01.000СБ			
Разраб.		Бушина			Коллектор всасывающий	Лит.	Масса 11,4	Масшт. 1:5
Пров.		Федоров				Лист	Листов 1	
Зав.гр.		Бушина				Госстрой СССР Казахский Сантехпроект		
Н.контр.		Бушина						
Утв.		Федоров						

Копировал ГУЦ Формат А3

Типовой проект 903-1-272.89 Альбом 3, часть 3

В186-009.02.000СБ

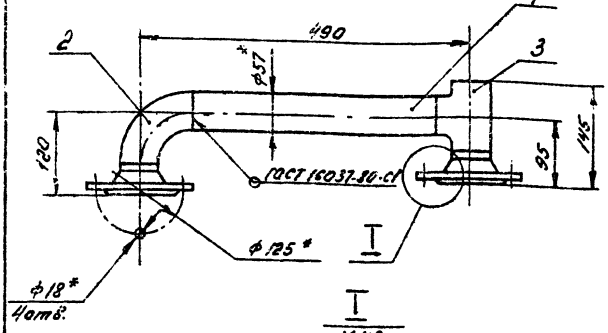

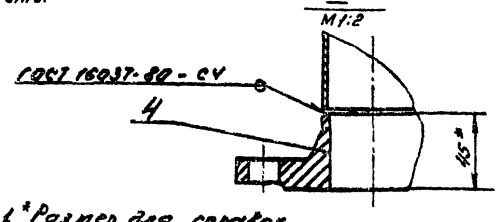

1. *Размер для справок
2. $\pm \frac{IT14}{2}$
3. Шероховатость кромок реза деталей Б4 - Rz 160.
4. Электрод Э42 ГОСТ 9467-75

Изм.	Лист	№ докум.	Подп.	Дата	В186-009.02.000 СБ			
Разраб.		Бушина			Коллектор напорный	Лит.	Масса 6,1	Масшт. 1:5
Пров.		Федоров				Лист	Листов 1	
Зав.гр.		Бушина				Госстрой СССР Казахский Сантехпроект		
Н.контр.		Бушина						
Утв.		Федоров						

Копировал ГУЦ Формат А4

Форм.	Зона	Поз.	Обозначение	Наименование	Кол.	Примечание
				Документация		
А3			В186-009.03.000СБ	Сборочный чертеж		
				Детали		
А3		1	В186-009.03.001	Стакан	1	
-		2	-01	Стакан	1	
А4		3	В186-009.03.002	Звено	1	
Б4		4	В186-009.03.003	Патрубок		
				Труба 45х2 ГОСТ 10704-76*		
				В-В Ст3 ГОСТ 10705-80*		
				ℓ=35-2	1	0,074 м
				Стандартные изделия		
		5		Переход К 57х4 - 45х2,5 ГОСТ 17378-83*	1	
		6		Фланец квадратный 1-40-6 Ст25 ГОСТ 12821-80*	1	
				Переменные данные для исполнений		

Изм.	Лист	№ докум.	Подп.	Дата	В186-009.03.000			
Разраб.		Бушина			Трубопровод	Лит.	Лист 1	Листов 2
Пров.		Федоров				Госстрой СССР Казахский Сантехпроект		
Зав.гр.		Бушина						
Н.контр.		Бушина						
Утв.		Федоров						

Копировал ГУЦ Формат А4

1602-05

Форм.	Зона	Поз.	Обозначение	Наименование	Кол.	Примечание
				В18Б-009.03.000		
				Стандартные изделия		
		7		Фланец 1-50-16 Ст25 ГОСТ 12821-80*	1	
				Прочие изделия		
		8		Установка бобышки 3К4-46-70 ВСМ 186-74 МС СС СССР (комплект)	1	
				В18Б-009.03.000-01		
				Стандартные изделия		
		7		Фланец 1-50-10 Ст25 ГОСТ 12821-80*	1	
				Прочие изделия		
		8		Установка бобышки 1.3К4-46-76 Минмонтажспецстрой СССР, Сборник 25	1	

Инв. № подл. | Подп. и дата | Взам. инв. № | Инв. № дубл. | Подп. и дата

Изм.	Лист	№ докум.	Подп.	Дата	В18Б-009.03.000	Лист 2

Копировал ГУЧ Формат А4

147

В18Б-009.03.002

$R_z 160$ (М)

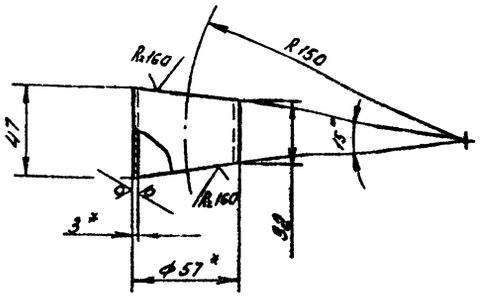

Шаблон для раскроя трубы

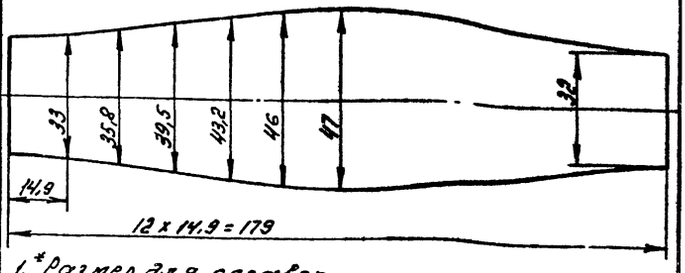

1. * Размер для справок.
2. $\pm \frac{JT14}{2}$

Изм.	Лист	№ докум.	Подп.	Дата	В18Б-009.03.002	Лит.	Масса	Масшт.
Разраб.		Бушина			Звено		0,16	1:2
Пров.		Федоров				Лист	Листов 1	
Зав. гр.		Бушина			Труба 57×3 ГОСТ 10704-76* / 8-8 Ст3 ГОСТ 10705-80*	Госстрой СССР Казахский Сантехпроект		
Н. контр.		Бушина						
Утв.		Федоров						

Инв. № подл. | Подп. и дата | Взам. инв. № | Инв. № дубл. | Подп. и дата

Копировал ГУЧ Формат А4

В18Б-009.03.000СБ

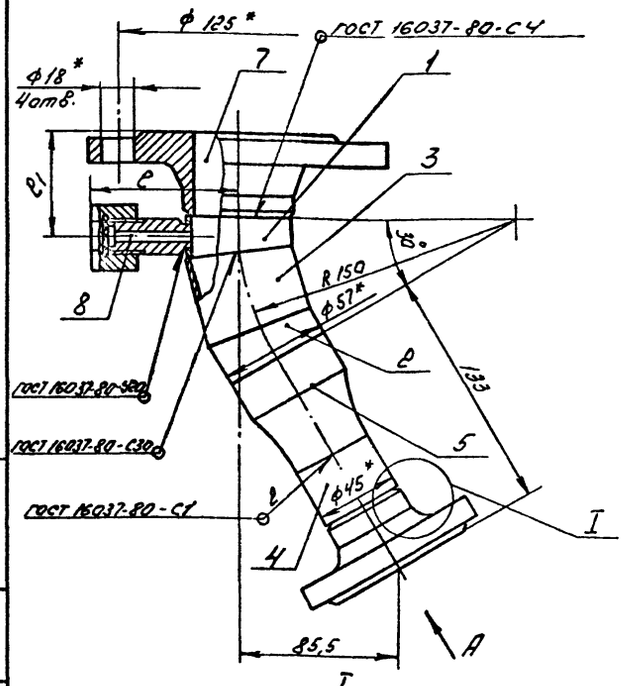

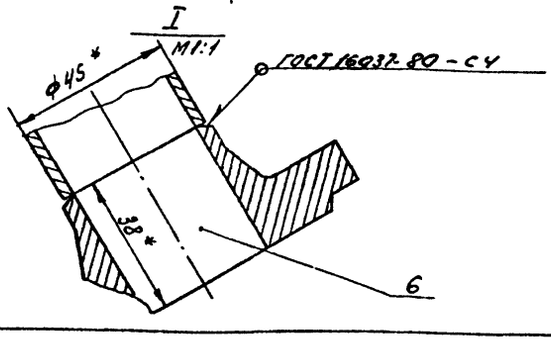

Вид А

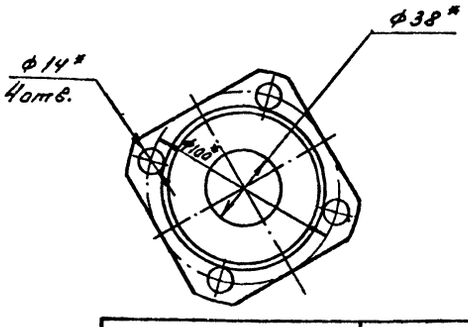

Обозначение	e мм	e_1 мм	Масса кг
В18Б-009.03.000	126,5	60	4,3
-01	76,5	57	4,2

1. * Размер для справок.
2. $\pm \frac{JT14}{2}$
3. Шероховатость кромок реза деталей Б4 - $R_z 160$.
4. Электрод Э42 ГОСТ 9467-75

Типовой проект 903-1-272.89 Альбом 3, часть 3

Изм.	Лист	№ докум.	Подп.	Дата	В18Б-009.03.000 СБ	Лит.	Масса	Масшт.
Разраб.		Бушина			Трубопровод		см. табл.	1:2
Пров.		Федоров				Лист	Листов 1	
Зав. гр.		Бушина				Госстрой СССР Казахский Сантехпроект		
Н. контр.		Бушина						
Утв.		Федоров						

Инв. № подл. | Подп. и дата | Взам. инв. № | Инв. № дубл. | Подп. и дата

Копировал ГУЧ Формат А3

В186-009.03.001

Rz160 (√)

Шаблон для раскроя трубы

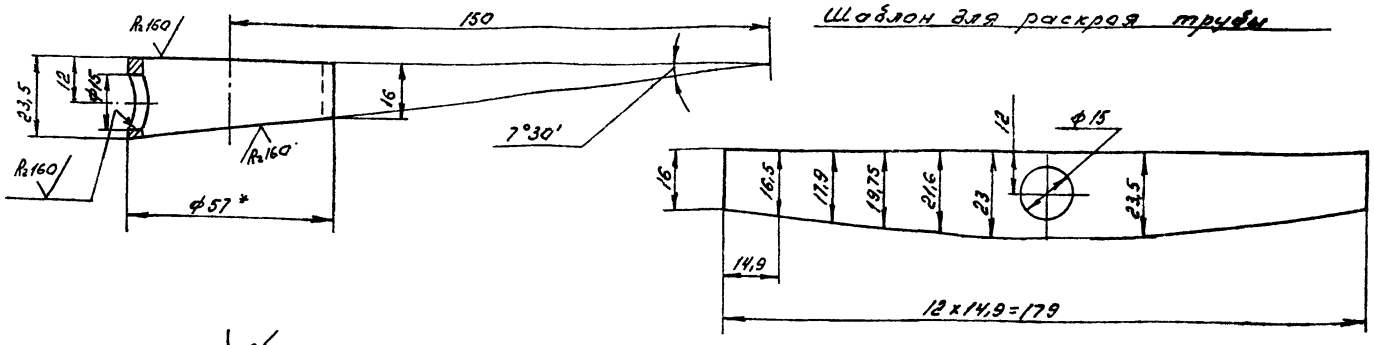

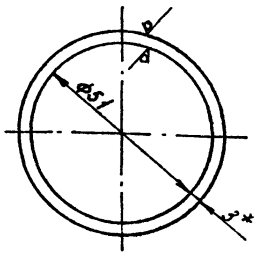

Обозначение	Масса кг
В186-009.03.001	0,075
-01	0,079

1. Отверстие ф15мм под установку бобышки 3К4-46-76 выполнить только в детали В186-009.03.001
2. * Размер для справок.
3. $\pm \frac{IT14}{2}$

Изм	Лист	N° докум.	Подп	Дата	В186-009.03.001			
Разраб.		Бушина			Стакан	Лит.	Масса	Масшт.
Пров.		Федоров					см. табл.	1:1
Зав. гр.		Бушина				Лист	Листов 1	
Н. контр.		Бушина			Труба 57х3 ГОСТ 10704-76* / В-В Ст3 ГОСТ 10705-80*	Госстрой СССР Казахский Сантехпроект		
Утв.		Федоров						

Копировал ГУЦ Формат А3

Инв. N° подл. | Подп. и дата | Взам. инв. N° | Инв. N° дубл. | Подп. и дата

Типовой проект 903-1-272.89 Альбом 3, часть 3

Форм.	Зона	Поз.	Обозначение	Наименование	Кол.	Примечание
				Документация		
А4			В186-009.04.000 СБ	Сборочный чертеж		
				Стандартные изделия		
		1		Фланец 1-50-16 Ст25 ГОСТ 12821-80*	1	
		2		Фланец 1-50-10 Ст25 ГОСТ 12821-80*	1	
			Переменные данные для исполнений			
				В186-009.04.000 Детали		
Б4		3	В186-009.04.001	Патрубок Труба 57х3 ГОСТ 10704-76* / В-В Ст3 ГОСТ 10705-80*		
				e=306-2	1	1,22 кг
				В186-009.04.000-01 Детали		
Б4		4	В186-009.04.001-01	Патрубок Труба 57х3 ГОСТ 10704-76* / В-В Ст3 ГОСТ 10705-80*		
				e=281-2	1	1,12 кг

Изм	Лист	N° докум	Подп	Дата	В186.009.04000			
Разраб		Бушина			Трубопровод Ду 50	Лит	Лист	Листов 1
Пров		Федоров				Госстрой СССР Казахский Сантехпроект		
Зав. гр		Бушина						
Н. контр		Бушина						
Утв.		Федоров						

Копировал ГУЦ Формат А4

В186-009.04.000 СБ

ГОСТ 16037-80-С4

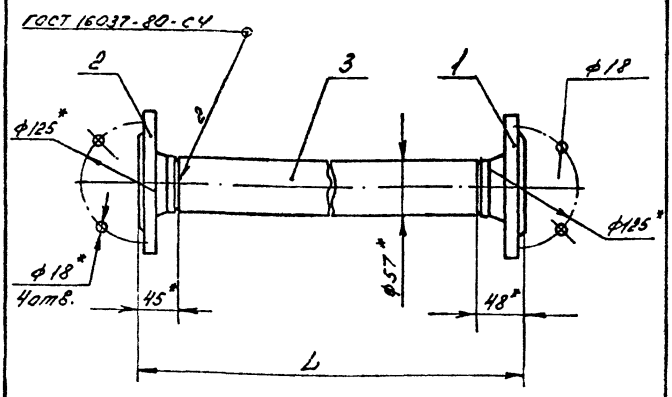

Обозначение	L мм	Масса кг
В186-009.04.000	399	5,85
-01	374	5,74

1. * Размер для справок.
2. $\pm \frac{IT14}{2}$
3. Шероховатость кромок реза деталей Б4-Rz160
4. Электрод Э42 ГОСТ 9467-75

Изм	Лист	N° докум	Подп	Дата	В186-009.04.000 СБ			
Разраб		Бушина			Трубопровод Ду 50	Лит	Масса	Масшт.
Пров		Федоров					см. табл.	1:2,5
Зав. гр		Бушина				Лист	Листов 1	
Н. контр		Бушина				Госстрой СССР Казахский Сантехпроект		
Утв		Федоров						

Копировал ГУЦ Формат А4

Форм.	Зона	Поз.	Обозначение	Наименование	Кол.	Примечание
				Документация		
А4			8186-009.05.000 СБ	Сборочный чертеж		
				Детали		
Б4		1	8186-009.05.001	Патрубок		
				Труба 38х2 ГОСТ 10704-76* / В-В Ст3 ГОСТ 10705-80*		
				е=647 Н14	1	1,15 кг
				Стандартные изделия		
		2		Фланец 1-32-16 Ст25 ГОСТ 12821-80*	1	

8186-009.05.000

Трубопровод Ду 32

Разраб. Бушина; Пров. Федоров; Зав.гр. Бушина; Н.контр. Бушина; Утв. Федоров

Лит. | Лист | Листов 1

Госстрой СССР Казгосский Сантехпроект

Копировал Гуч Формат А4

90000'50'600-9818

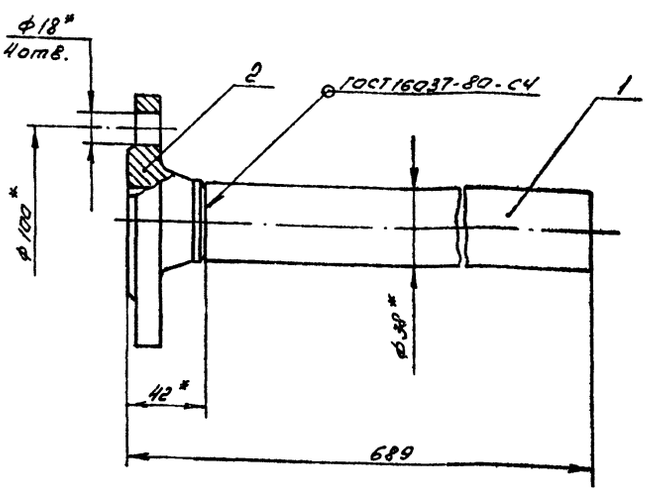

1. * Размер для справок.
2. $\pm \frac{IT14}{2}$
3. Шероховатость кромок реза деталей Б4 - R_z 160.
4. Электрод Э42 ГОСТ 9467-75

8186-009.05.000 СБ

Трубопровод Ду 32

Разраб. Бушина; Пров. Федоров; Зав.гр. Бушина; Н.контр. Бушина; Утв. Федоров

Лит. | Масса 2,73 | Масшт. 1:2

Лист | Листов 1

Госстрой СССР Казгосский Сантехпроект

Копировал Гуч Формат А4

Типовой проект 903-1-272.89 Альбом 3, часть 3.

Форм.	Зона	Поз.	Обозначение	Наименование	Кол.	Примечание
				Документация		
А3			8186-009.06.000 СБ	Сборочный чертеж		
				Детали		
А4		1	8186-009.06.001	Переход	1	
Б3		2	8186-009.06.002	Стакан	1	
-		3	-01	Стакан	1	
А4		4	8186-009.06.003	Звено		
				Стандартные изделия		
		5		Фланец 1-32-16 Ст25 ГОСТ 12821-80*	1	
		6		Фланец квадратный 1-25-6 Ст25 ГОСТ 12821-80*	1	
				Прочие изделия		
		7		Установка бобышки 1.3К4-46-76 Минмонтажспецстрой СССР, Сборник 25	1	

8186-009.06.000

Трубопровод

Разраб. Бушина; Пров. Федоров; Зав.гр. Бушина; Н.контр. Бушина; Утв. Федоров

Лит. | Лист | Листов 1

Госстрой СССР Казгосский Сантехпроект

Копировал Гуч Формат А4

100'90'600-9818

R_z 160 (V)

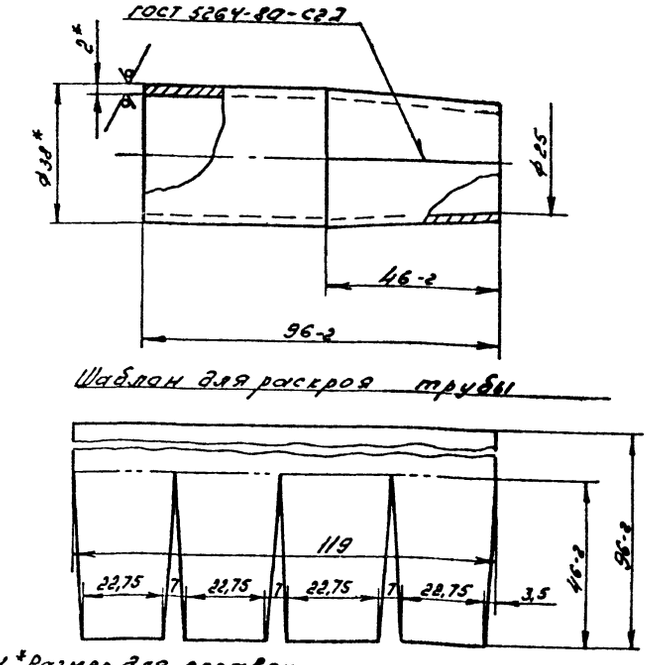

Шаблон для раскроя трубы

1. * Размер для справок.
2. $\pm \frac{IT14}{2}$
3. Электрод Э42 ГОСТ 9467-75

8186-009.06.001

Переход

Разраб. Бушина; Пров. Федоров; Зав.гр. Бушина; Н.контр. Бушина; Утв. Федоров

Лит. | Масса 0,16 | Масшт. 1:1

Лист | Листов 1

Труба 38х2 ГОСТ 10704-76* / В-В Ст3 ГОСТ 10705-80*

Госстрой СССР Казгосский Сантехпроект

Копировал Гуч Формат А4

В186-009.06.000С6

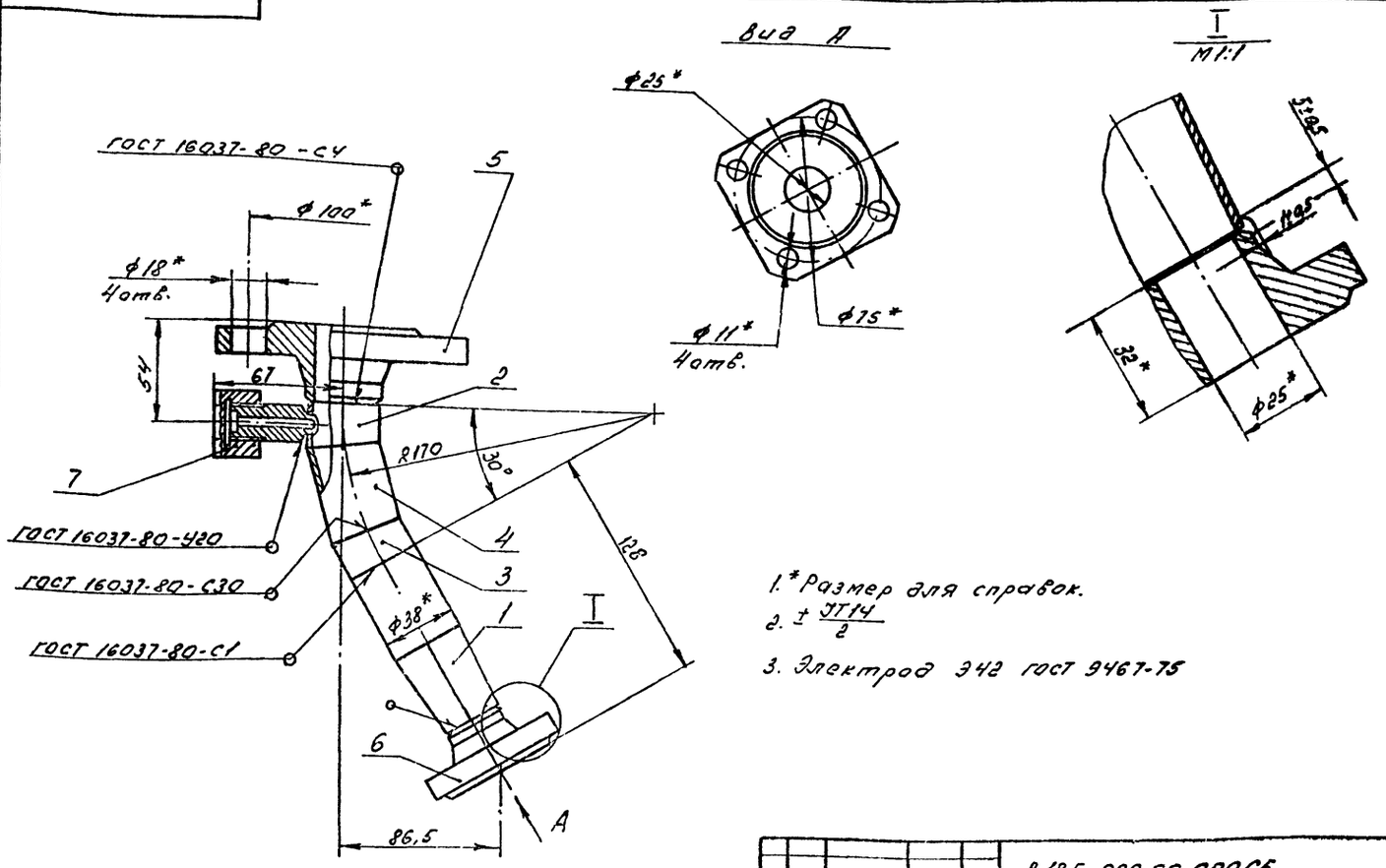

1.* Размер для справок.
2. $\pm \frac{JT14}{2}$
3. Электрод Э42 ГОСТ 9467-75

Изм.	Лист	№ докум.	Подп.	Дата	В186-009.06.000С6	Лит.	Масса	Масшт.
Разраб.		Бушина			Трубопровод		2,65	1:2
Пров.		Федоров				Лист	Листов 1	
Зав. гр.		Бушина				Госстрой СССР Казахский Сантехпроект		
Н.контр.		Бушина						
Утв.		Федоров						

Копировал ГУЦ Формат А3

Типовой проект 903-1-272.89 Альбом 3, часть 3.

В186-009.06.002

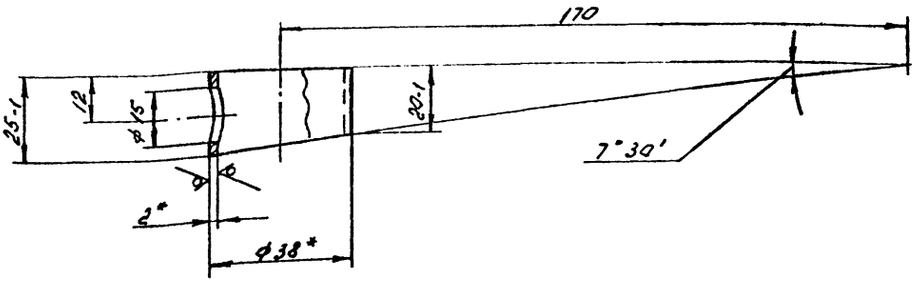

Обозначение	Масса кг
В186-009.06.002	0,037
-01	0,04

Шаблон для раскроя трубы

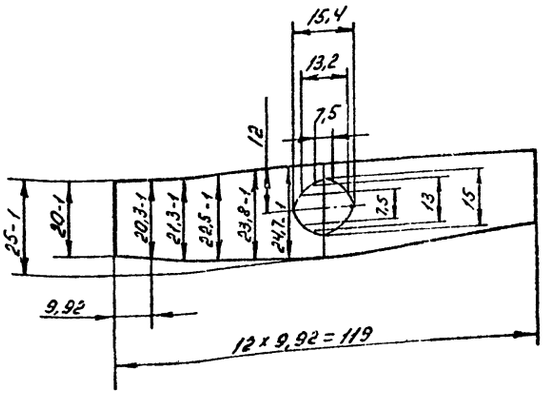

1. Отверстие ф15мм под установку бобышки 3К4-46-76 выполнить только в детали В186-009.06.002
2. * Размер для справок.
3. $\pm \frac{JT14}{2}$

Изм.	Лист	№ докум.	Подп.	Дата	В186-009.06.002	Лит.	Масса	Масшт.
Разраб.		Бушина			Стакан		См. табл.	1:1
Пров.		Федоров				Лист	Листов 1	
Зав. гр.		Бушина			Труба 38х2 ГОСТ 10704-76* / 8-8 Ст3 ГОСТ 10705-80*	Госстрой СССР Казахский Сантехпроект		
Н.контр.		Бушина						
Утв.		Федоров						

Копировал ГУЦ Формат А3

ГОСТ 30600-9818

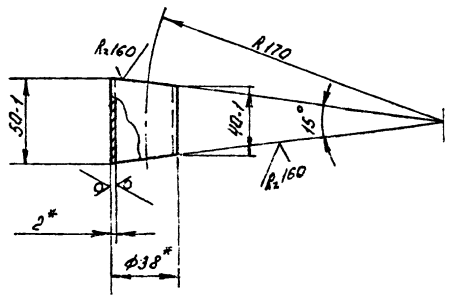

Шаблон раскроя трубы

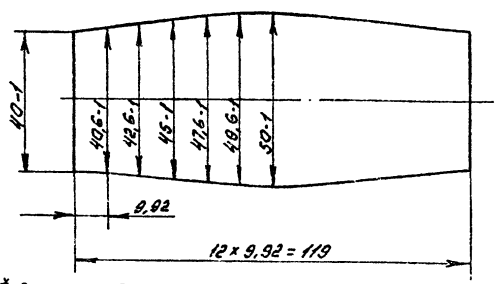

1. *Размер для справок
2. ± IT14/2

8185-009.06.003

Звено

Труба 38×2 ГОСТ 10704-76* / В-Вст3 ГОСТ 10705-80*

Лит.	Масса	Масшт.
	0,08	1:2

Лист | Листов 1

Госстрой СССР Казахский Сантехпроект

Копировал Гуч Формат А4

Форм.	Зона	Поз.	Обозначение	Наименование	Кол.	Примечание
				Документация		
А3			8185-009.07.000СБ	Сборочный чертеж		
				Детали		
А3		1	8185-009.07.001	Стакан	1	
-		2	-01	Стакан	1	
А4		3	8185-009.07.002	Звено	1	
Б4		4	8185-009.07.003	Патрубок		
				Труба 38×2 ГОСТ 10704-76* 8-В Ст3 ГОСТ 10705-80*		
				ℓ=90-2	1	0,133 кг
				Стандартные изделия		
		5		Переход К57×4-38×2 ГОСТ 17378-83*	1	
		6		Фланец 1-50-16 Ст25 ГОСТ 12821-80*	1	
		7		Фланец квадратный 1-25-6 Ст25 ГОСТ 12821-80*	1	

8185-009.07.000

Трубопровод

Лит.	Лист	Листов
	1	2

Госстрой СССР Казахский Сантехпроект

Копировал Гуч Формат А4

Типовой проект 903-1-272.89
Альбом 3, часть 3.

Форм.	Зона	Поз.	Обозначение	Наименование	Кол.	Примечание
				Прочие изделия		
		8		Установка бобышки 1,3К4-46-76 Минмонтажспецстрой СССР. Сборник 25	1	

8185-009.07.000

Лист 2

Копировал Гуч Формат А4

ГОСТ 30600-9818

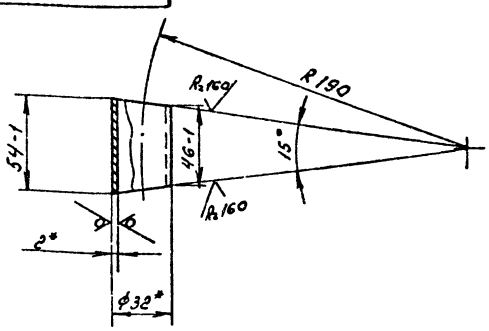

Шаблон для раскроя трубы М1:1

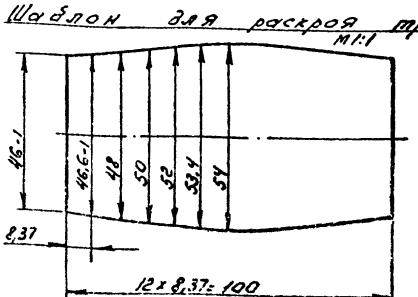

1. *Размер для справок
2. ± IT14/2

8185-009.07.002

Звено

Лит.	Масса	Масшт.
	0,074	1:2

Лист | Листов 1

Труба 32×2 ГОСТ 10704-76* / В-Вст3 ГОСТ 10705-80*

Госстрой СССР Казахский Сантехпроект

Копировал Гуч Формат А4

8186-009.07.000-9818

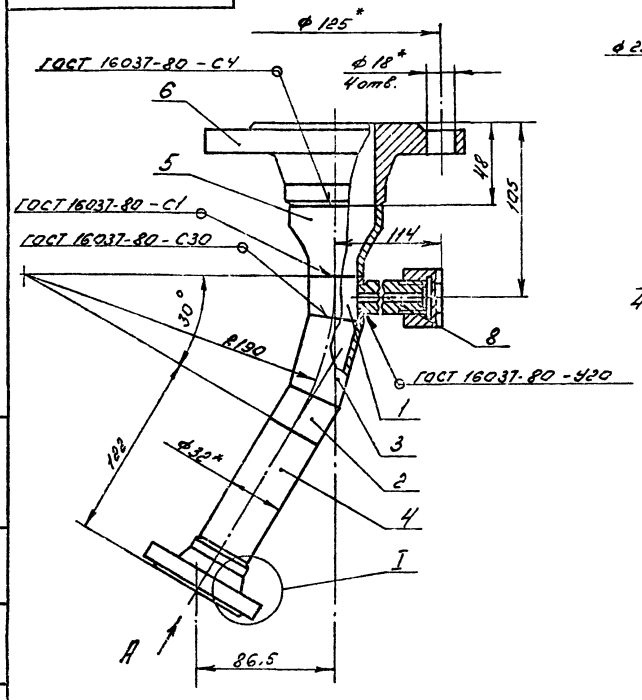

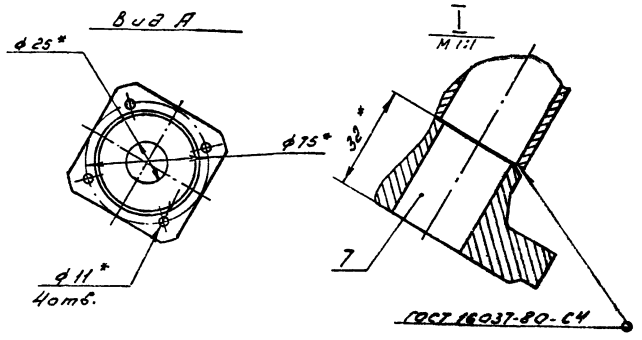

1. *Размер для справок
2. $\pm \frac{JT14}{2}$
3. Шероховатость кромок реза деталей 64- R.160.
4. Электрод Э42 ГОСТ 9467-75

					8186-009.07.000 СБ		
Изм.	Лист	№ докум.	Подп.	Дата		Лит.	Масса	Масшт.
Разраб.		Бушина			Трубопровод		3,6	1:2
Пров.		Федоров				Лист	Листов 1
Зав. уч.		Бушина					
Н. контр.		Бушина				Госстрой СССР Казахский Сантехпроект	
Утв.		Федоров					

Копировал ГУЧ Формат А3

Инв. № подл. | Подп. и дата | Взам. инв. № | Инв. № дубл. | Подп. и дата

Типовой проект 903-1-272.89
Альбом 3, часть 3.

100.07.600-9818

R.160 (V)

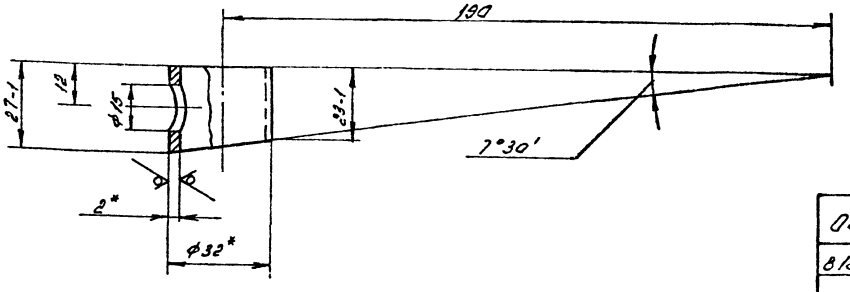

Шаблон для раскроя трубы
М 2:1

Обозначение	Масса кг
8186-009.07.001	0,034
-01	0,037

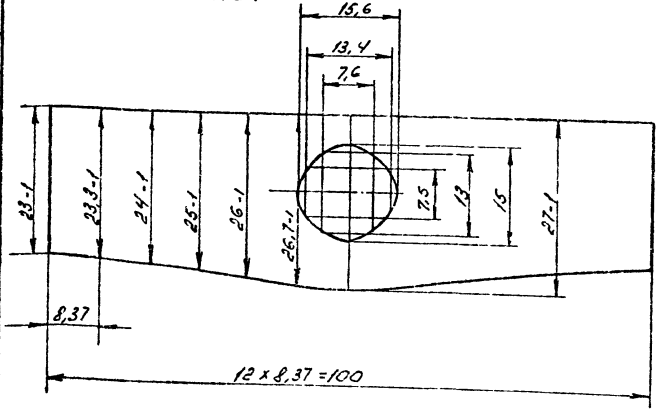

1. Отверстие ф15мм под установку бобышки 3К4-46-76 выполнить только в детали 8186-009.07.001
2. *Размер для справок.
3. $\pm \frac{JT14}{2}$

					8186-009.07.001		
Изм.	Лист	№ докум.	Подп.	Дата		Лит.	Масса	Масшт.
Разраб.		Бушина			Стакан		см табл.	1:1
Пров.		Федоров				Лист	Листов 1
Зав. уч.		Бушина					
Н. контр.		Бушина				Госстрой СССР Казахский Сантехпроект	
Утв.		Федоров			Труба 32х2 ГОСТ 10704-76* / В-В Ст3 ГОСТ 10705-80		

Копировал Ф.Л. ГУЧ Формат А3

Инв. № подл. | Подп. и дата | Взам. инв. № | Инв. № дубл. | Подп. и дата

Форм.	Зона	Поз.	Обозначение	Наименование	Кол.	Примечание
				Документация		
А4			8.185-009.08.000СБ	Сборочный чертеж		
				Детали		
Б4		1	8.185-009.08.001	Патрубок		
				Труба 32×2 ГОСТ 10704-76* / В-В Ст3 ГОСТ 10705-80*		
				$e = 347 - z$	1	0,51 кг
				Стандартные изделия		
		2		Переход К57×4-32×2		
				ГОСТ 17378-83	1	
		3		Фланец 1-50-16 Ст25		
				ГОСТ 12821-80*	1	
		4		Фланец 1-25-16 Ст25		
				ГОСТ 12821-80*	1	

Инв.№ подл. | Подп. и дата | Взам. инв.№ | Инв.№ дубл. | Подп. и дата

Изм.	Лист	№ докум.	Подп.	Дата
Разраб.		Бушина		
Пров.		Федоров		
Зав. гр.		Бушина		
Н. контр.		Бушина		
Утв.		Федоров		

8.185-009.08.000

Трубопровод

Лит.	Лист	Листов
		1

Госстрой СССР Казахский Сантехпроект

Копировал ГЧ4 Формат А4

9.900.80.600-9818

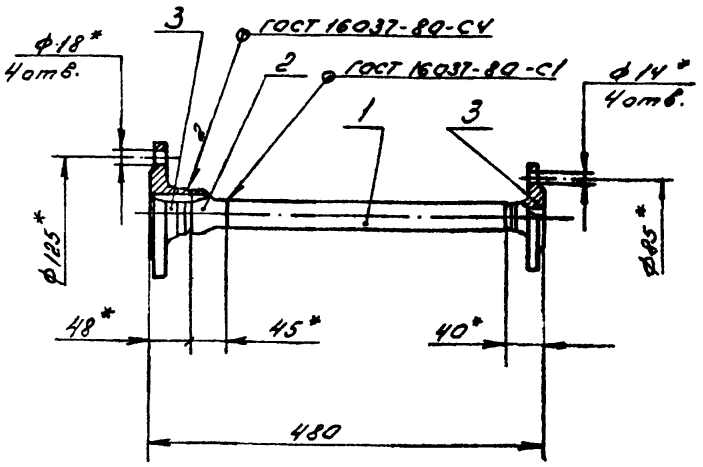

1. * Размер для справок.
2. $t \frac{УТ14}{2}$
3. Шероховатость кромок реза деталей Б4- Rz 160.
4. Электрод Э42 ГОСТ 9467-75

8.185-009.08.000СБ

Трубопровод

Лит.	Масса	Масшт.
	4,1	1:5

Лист	Листов 1

Госстрой СССР Казахский Сантехпроект

Копировал ГЧ4 Формат А4

Типовой проект 903-1-272.89 Альбом 3, часть 3

Форм.	Зона	Поз.	Обозначение	Наименование	Кол.	Примечание
				Документация		
А4			8.185-009.09.000СБ	Сборочный чертеж		
				Детали		
А4		1	8.185-009.09.001	Стакан	2	
А4		2	8.185-009.09.002	Звено	2	
Б4		3	8.185-009.09.003	Патрубок		
				Труба 32×2 ГОСТ 10704-76* / В-В Ст3 ГОСТ 10705-80*		
				$e = 738$ Н14	1	1,09 кг
				Стандартные изделия		
		4		Фланец 1-25-16 Ст25		
				ГОСТ 12821-80*	1	

Инв.№ подл. | Подп. и дата | Взам. инв.№ | Инв.№ дубл. | Подп. и дата

Изм.	Лист	№ докум.	Подп.	Дата
Разраб.		Бушина		
Пров.		Федоров		
Зав. гр.		Бушина		
Н. контр.		Бушина		
Утв.		Федоров		

8.185-009.09.000

Трубопровод Ду 25

Лит.	Лист	Листов
		1

Госстрой СССР Казахский Сантехпроект

Копировал ГЧ4 Формат А4

9.900.80.600-9818

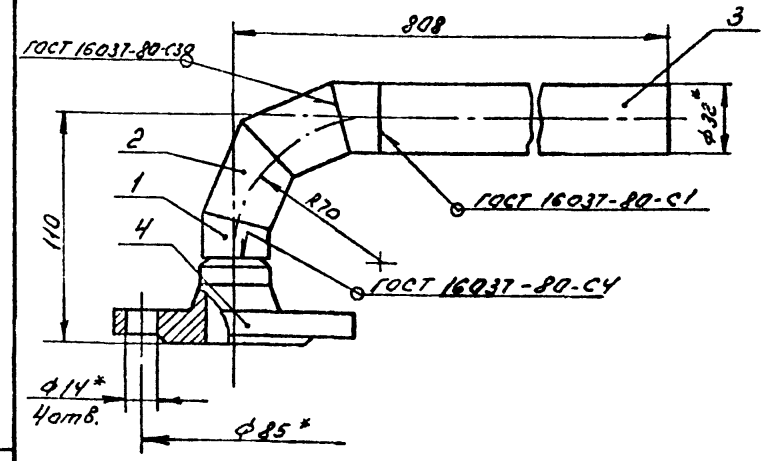

1. * Размер для справок.
2. $t \frac{УТ14}{2}$
3. Шероховатость кромок реза деталей Б4- Rz 160.
4. Электрод Э42 ГОСТ 9467-75

8.185-009.09.000СБ

Трубопровод Ду 25

Лит.	Масса	Масшт.
	2,35	1:2

Лист	Листов 1

Госстрой СССР Казахский Сантехпроект

Копировал ГЧ4 Формат А4

100.60.600-9818

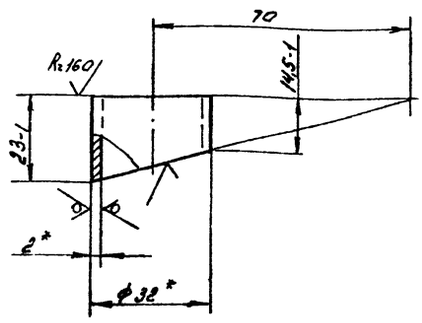

Шаблон для раскроя трубы

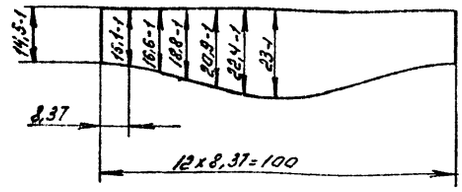

1. *Размер для справок.
2. ± IT14/2

Изм.	Лист	N докум.	Подп.	Дата	8186-009.09.001
Разраб.		Бушина			Стакан
Пров.		Федоров			
Зав. чр.		Бушина			
Н.контр.		Бушина			
Утв.		Федоров			

Лит.	Масса	Масшт.
	0,03	1:1
Лист	Листов 1	

Труба 32х2 ГОСТ 10704-76* / В-В Ст3 ГОСТ 10705-80*

Госстрой СССР Казахский Сантехпроект

Копировал ГУЧ Формат А4

200.60.600-9818

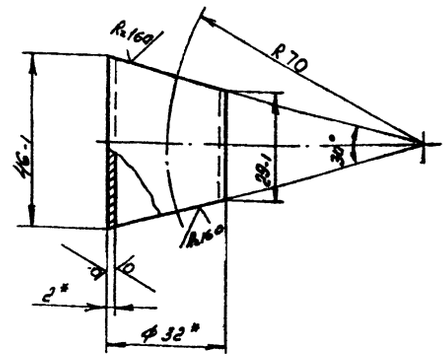

Шаблон для раскроя трубы

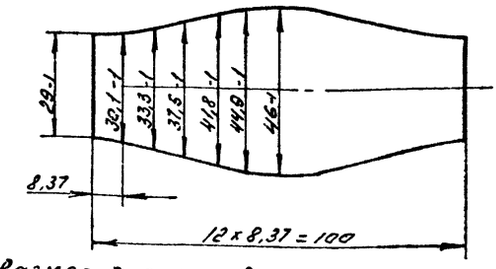

1. *Размер для справок.
2. ± IT14/2

Изм.	Лист	N докум.	Подп.	Дата	8186-009.09.002
Разраб.		Бушина			Звено
Пров.		Федоров			
Т.контр.		Бушина			
Н.контр.		Бушина			
Утв.		Федоров			

Лит.	Масса	Масшт.
	0,06	1:1
Лист	Листов 1	

Труба 32х2 ГОСТ 10704-76* / В-В Ст3 ГОСТ 10705-80*

Госстрой СССР Казахский Сантехпроект

Копировал ГУЧ Формат А4

Типовой проект 903-1-272.89 Альбом 3, часть 3

Формат	Зона	Поз.	Обозначение	Наименование	Кол.	Примечание
				Документация		
А2			8186-009.10.000СБ	Сборочный чертеж		
				Детали		
А3		1	8186-009.10.001	Кронштейн	1	
А4		2	8186-009.10.002	Балка	1	
А4		3	8186-009.10.003	Балка	1	
А4		4	8186-009.10.004	Поперечина	1	
-		5	-01	Поперечина	1	
А4		6	8186-009.10.005	Консоль		
				Уголок 50х50х4 ГОСТ 8509-86 / В Ст3 ГОСТ 535-79*	1	0,72 кг
А4		7	8186-009.10.006	Стойка		
				Уголок 50х50х5 ГОСТ 8509-86 / В Ст3 ГОСТ 535-79*		
				ℓ = 1178 Н14	1	4,44 кг
А4		8	8186-009.10.007	Поперечина		
				Швеллер 12 ГОСТ 8240-72* / В Ст3 ГОСТ 535-79*		
				ℓ = 353-2	1	3,67 кг

Изм.	Лист	N докум.	Подп.	Дата	8186-009.10.000
Разраб.		Бушина			Рама блока
Пров.		Федоров			
Зав.гр.		Бушина			
Н.контр.		Бушина			
Утв.		Сорокоов			

Лит.	Лист	Листов
		1

Госстрой СССР Казахский Сантехпроект

Копировал ГУЧ Формат А4

100.01.600-9818

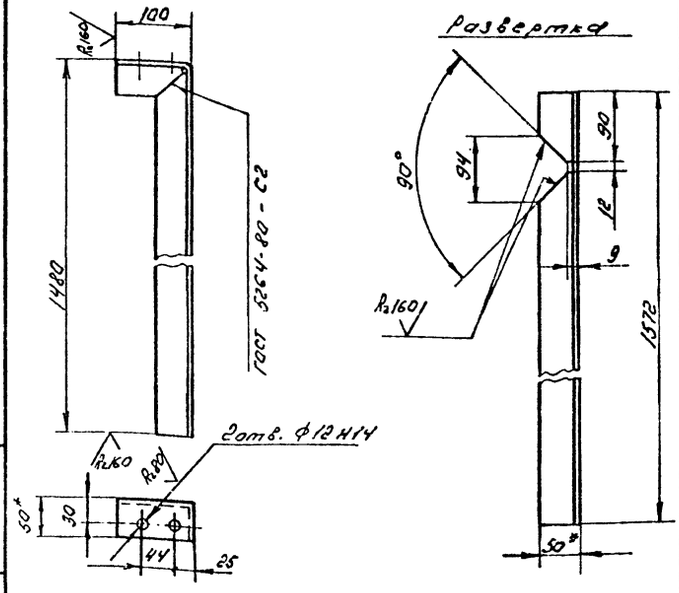

1. *Размер для справок.
2. ± IT14/2
3. Электрод Э42 ГОСТ 9467-75

Изм.	Лист	N докум.	Подп.	Дата	8186-009.10.001
Разраб.		Бушина			Кронштейн
Пров.		Федоров			
Зав.гр.		Бушина			
Н.контр.		Бушина			
Утв.		Федоров			

Лит.	Масса	Масшт.
	5,85	1:5
Лист	Листов 1	

Уголок 50х50х5 ГОСТ 8509-86 / В Ст3 ГОСТ 535-79*

Госстрой СССР Казахский Сантехпроект

Копировал ГУЧ Формат А4

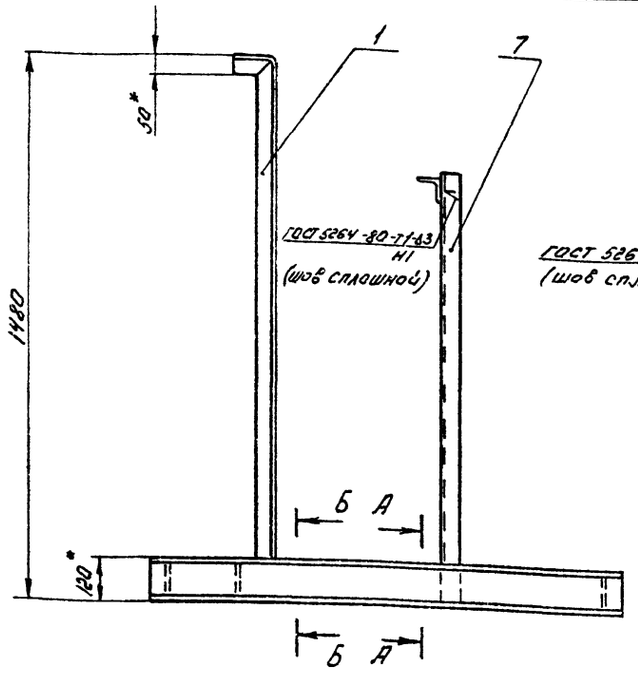

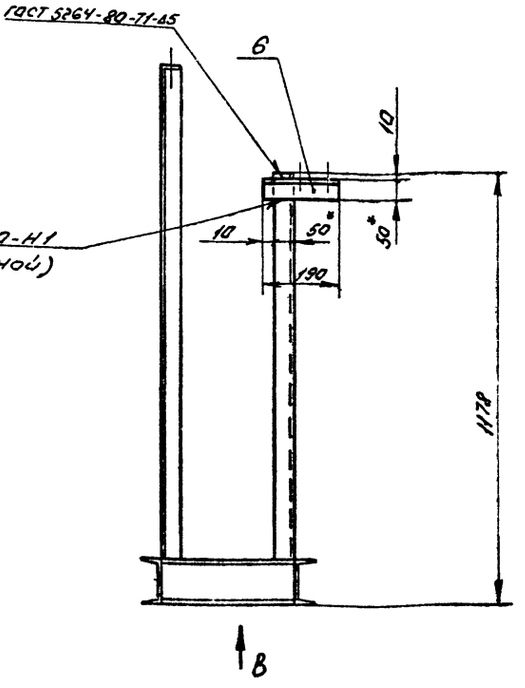

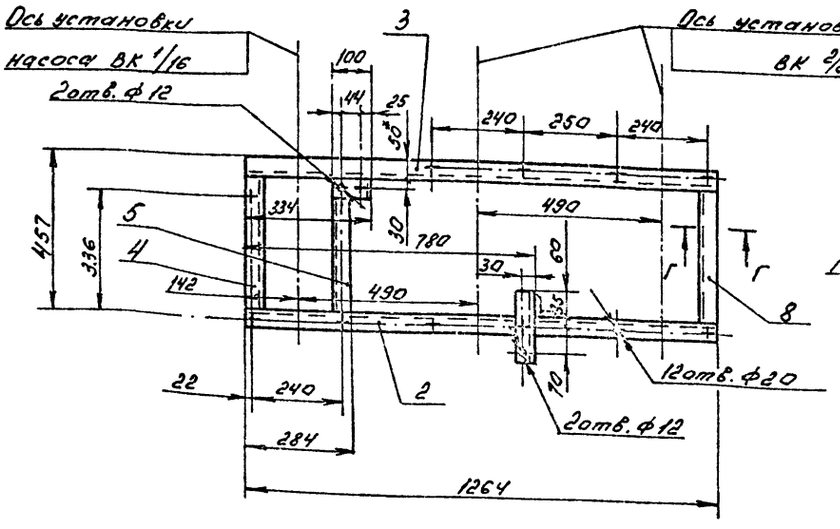

А - А
М 1:2,5

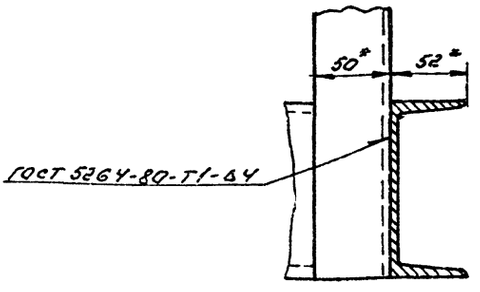

Поз. 6
М 1:2

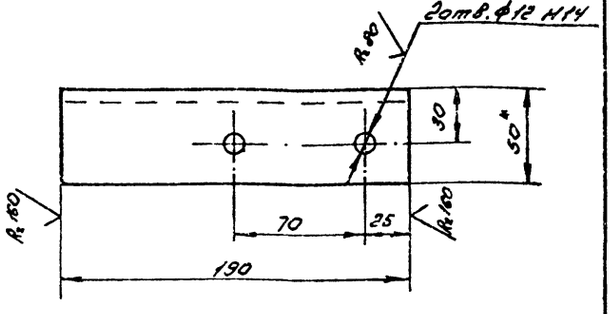

Б - Б
М 1:25

Вид В

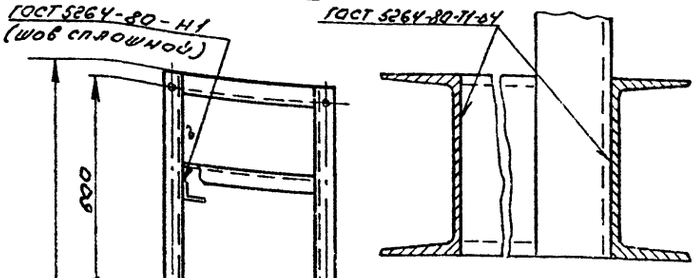

Г - Г
М 1:2,5

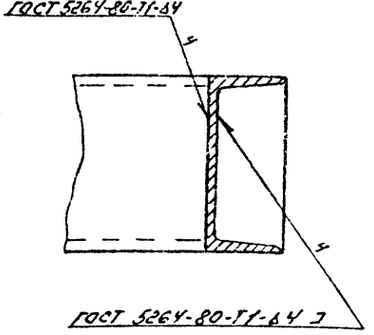

1. * Размер для справок.
2. ** Отверстия выполнить в случае крепления рамы к строительным конструкциям фундаментными болтами.
3. $\pm \frac{IT14}{2}$
4. Шероховатость кромок реза деталей Б4 - Rz 160.
5. Электрод Э 42 ГОСТ 9467-75

				В 186-009.10.000 СБ	
Изм.	Лист	№ докум.	Подп.	Дата	
Разраб.	Бушина			Рама блока	Лит. / Масса / Масштаб
Пров.	Федоров				45,1 / 1:10
Зав. гр.	Бушина				Лист 1 / Листов 1
Н. контр.	Бушина				Госстрой СССР Казахский Сантехпроект
Утв.	Федоров				

Типовой проект 903-1-272.89
Альбом 3, часть 3

Инв. № подл. | Подп. и дата | Взам. инв. № | Инв. № дубл. | Подп. и дата

Копировал ГУЧ Формат А2

200.01.600-9818

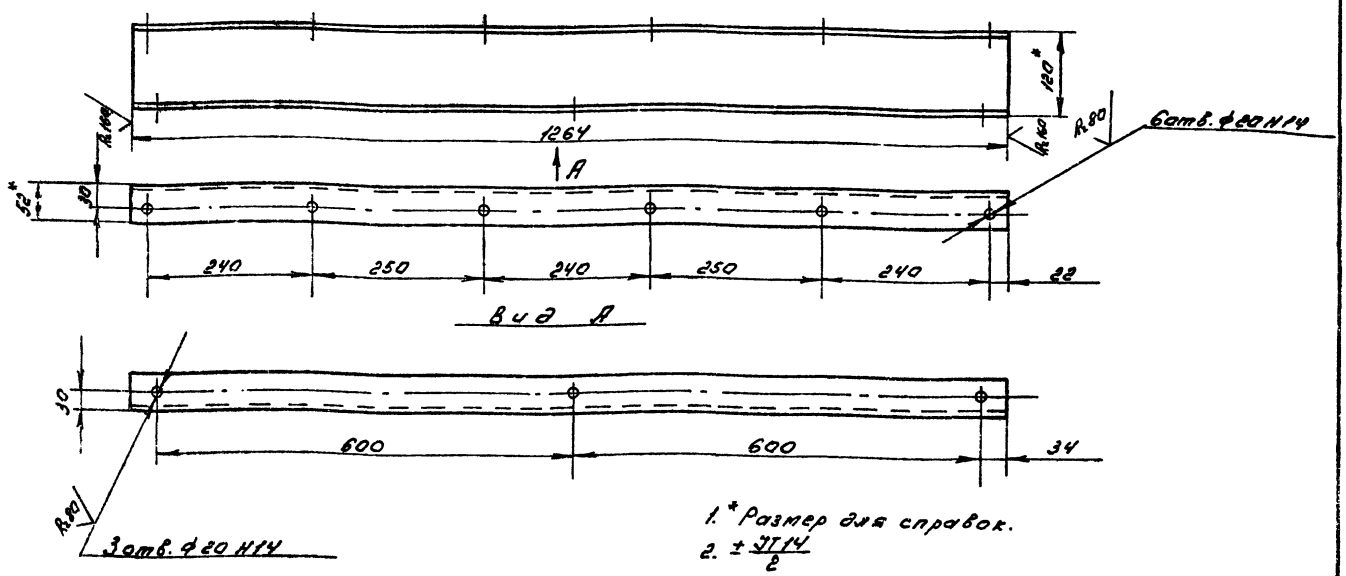

1. * Размер для справок.
2. ± JT14/2

Изм.	Лист	N докум.	Подп.	Дата	8186-009.10.002			
Разраб.		Бушина			Балка	Лит.	Масса	Масшт.
Пров.		Федоров					13,1	1:5
Зав.гр.		Бушина				Лист	Листов 1	
Н.контр.		Бушина			Швеллер 12 ГОСТ 8240-72* / В-Ст3 ГОСТ 535-79*	Госстрой СССР Казахский Сантехпроект		
Утв.		Федоров						

Копировал ГЧ4 Формат А3

Инв.№ подл. | Подп. и дата | Взам.инв.№ | Инв.№ дубл. | Подп. и дата

Типовой проект 903-1-272.89 Альбом 3, часть 3

600.01.600-9818

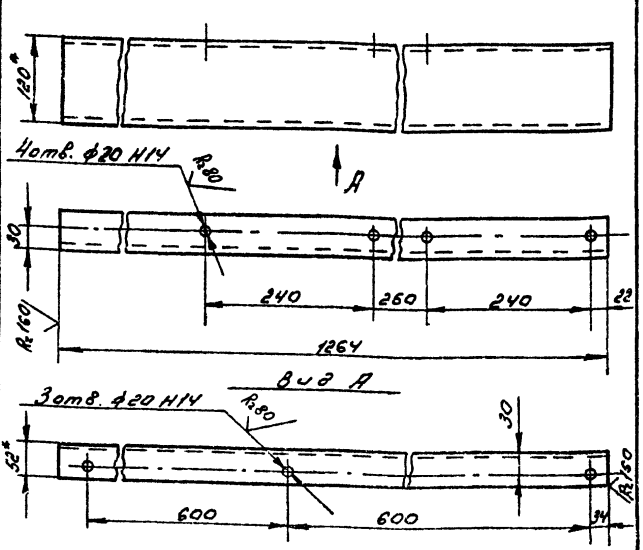

1. * Размер для справок.
2. ± JT14/2

Изм.	Лист	N докум.	Подп.	Дата	8186-009.10.003			
Разраб.		Бушина			Балка	Лит.	Масса	Масшт.
Пров.		Федоров					13,1	1:5
Зав.гр.		Бушина				Лист	Листов 1	
Н.контр.		Бушина			Швеллер 12 ГОСТ 8240-72* / В-Ст3 ГОСТ 535-79*	Госстрой СССР Казахский Сантехпроект		
Утв.		Федоров						

Копировал ГЧ4 Формат А4

Инв.№ подл. | Подп. и дата | Взам.инв.№ | Инв.№ дубл. | Подп. и дата

8186-009.10.004

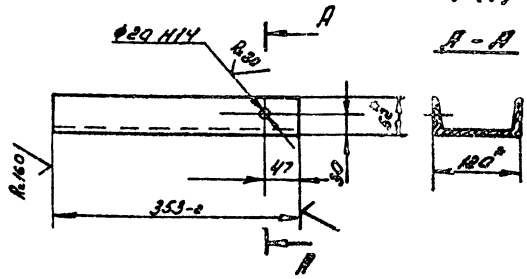

8186-009.10.004-01 - зеркальное отражение
Остальное - см. 8186-009.10.004

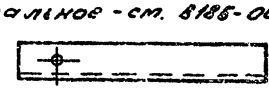

1. * Размер для справок.
2. ± JT14/2

Изм.	Лист	N докум.	Подп.	Дата	8186-009.10.004			
Разраб.		Бушина			Поперечина	Лит.	Масса	Масшт.
Пров.		Федоров					3,67	1:5
Зав.гр.		Бушина				Лист	Листов 1	
Н.контр.		Бушина			Швеллер 12 ГОСТ 8240-72* / В-Ст3 ГОСТ 535-79*	Госстрой СССР Казахский Сантехпроект		
Утв.		Федоров						

Копировал ГЧ4 Формат А4

Инв.№ подл. | Подп. и дата | Взам.инв.№ | Инв.№ дубл. | Подп. и дата

№ строки	Обозначение	Наименование	Куда входит: Обозначение	Куда входит: кол.	Общее кол-во	Примечание
1	В185-010.00.000	Блок фильтров обезжелезивания			1	
2	В185-010.01.000	Рама	В185-010.00.000	1	1	
3	В185-010.02.000	Трубопровод	В185-010.00.000	1	1	
4	В185-010.03.000	Трубопровод	В185-010.00.000	2	2	
5	В185-010.04.000	Трубопровод	В185-010.00.000	1	1	
6	В185-010.05.000	Трубопровод	В185-010.00.000	1	1	
7	В185-010.06.000	Трубопровод	В185-010.00.000	1	1	
8	В185-010.07.000	Трубопровод	В185-010.00.000	2	2	
9	В185-010.08.000	Трубопровод	В185-010.00.000	2	2	
	-01	Трубопровод	В185-010.00.000	2	2	
	-02	Трубопровод	В185-010.00.000	2	2	

Инв.№ подл. | Подп. и дата | Взам. инв.№ | Инв.№ дубл. | Подп. и дата

Изм.	Лист	№ докум.	Подп.	Дата	В185-010.00.000 ВС			
Разраб.		Яблоков			Блок фильтров обезжелезивания	Лит.	Лист	Листов
Зав.ср.		Бушина						1
Утв.		Федоров			Ведомость спецификаций	Госстрой СССР Казахский Сантехпроект		

Копировал Яблоков — Формат А3

Типовой проект 903-1-272.89
Альбом 3, часть 3.

Форм.	Зона	Поз.	Обозначение	Наименование	Кол.	Примечание
				Документация		
А2			В185-010.00.000СБ	Сборочный чертеж		
А3			В185-010.00.000ВС	Ведомость спецификаций		
				Сборочные единицы		
А4		1	В185-010.01.000	Рама	1	
А4		2	В185-010.02.000	Трубопровод	1	
А4		3	В185-010.03.000	Трубопровод	2	
А4		4	В185-010.04.000	Трубопровод	1	
А4		5	В185-010.05.000	Трубопровод	1	
А4		6	В185-010.06.000	Трубопровод	1	
А4		7	В185-010.07.000	Трубопровод	2	
А4		8	В185-010.08.000	Трубопровод	2	
		9	-01	Трубопровод	2	
		10	-02	Трубопровод	2	
				Детали		
А4		11	В185-010.00.001	Труба	2	
				Стандартные изделия		

Инв.№ подл. | Подп. и дата | Взам. инв.№ | Инв.№ дубл. | Подп. и дата

Изм.	Лист	№ докум.	Подп.	Дата	В185-010.00.000			
Разраб.		Яблоков			Блок фильтров обезжелезивания	Лит.	Лист	Листов
Пров.		Федоров					1	2
Зав.ср.		Бушина				Госстрой СССР Казахский Сантехпроект		
Н.контр.		Бушина						
Утв.		Федоров						

Копировал Яблоков — Формат А4

Форм.	Зона	Поз.	Обозначение	Наименование	Кол.	Примечание
		12		Вентиль фланцевый 15ч9п2 Ду40 Ру1,6МПа ГОСТ 18722-73*	10	
		13		Болт М16х55.58 ГОСТ 7798-70*	104	
		14		Гайка М16.5 ГОСТ 5915-70*	104	
		15		Контргайка 25 ГОСТ 8968-75	2	
		16		Муфта короткая 25 ГОСТ 8954-75*	2	
		17		Опора ОПБ-2 45 ГОСТ 14911-82*	8	
		18		Прокладка А-40-16 ГОСТ 15180-86	86	
		19		Шайба 16.36 ГОСТ 11371-78*	104	

Инв.№ подл. | Подп. и дата | Взам. инв.№ | Инв.№ дубл. | Подп. и дата

Изм.	Лист	№ докум.	Подп.	Дата	В185-010.00.000	Лист 2

Копировал Яблоков — Формат А4

В18Б-010.00.000 СБ

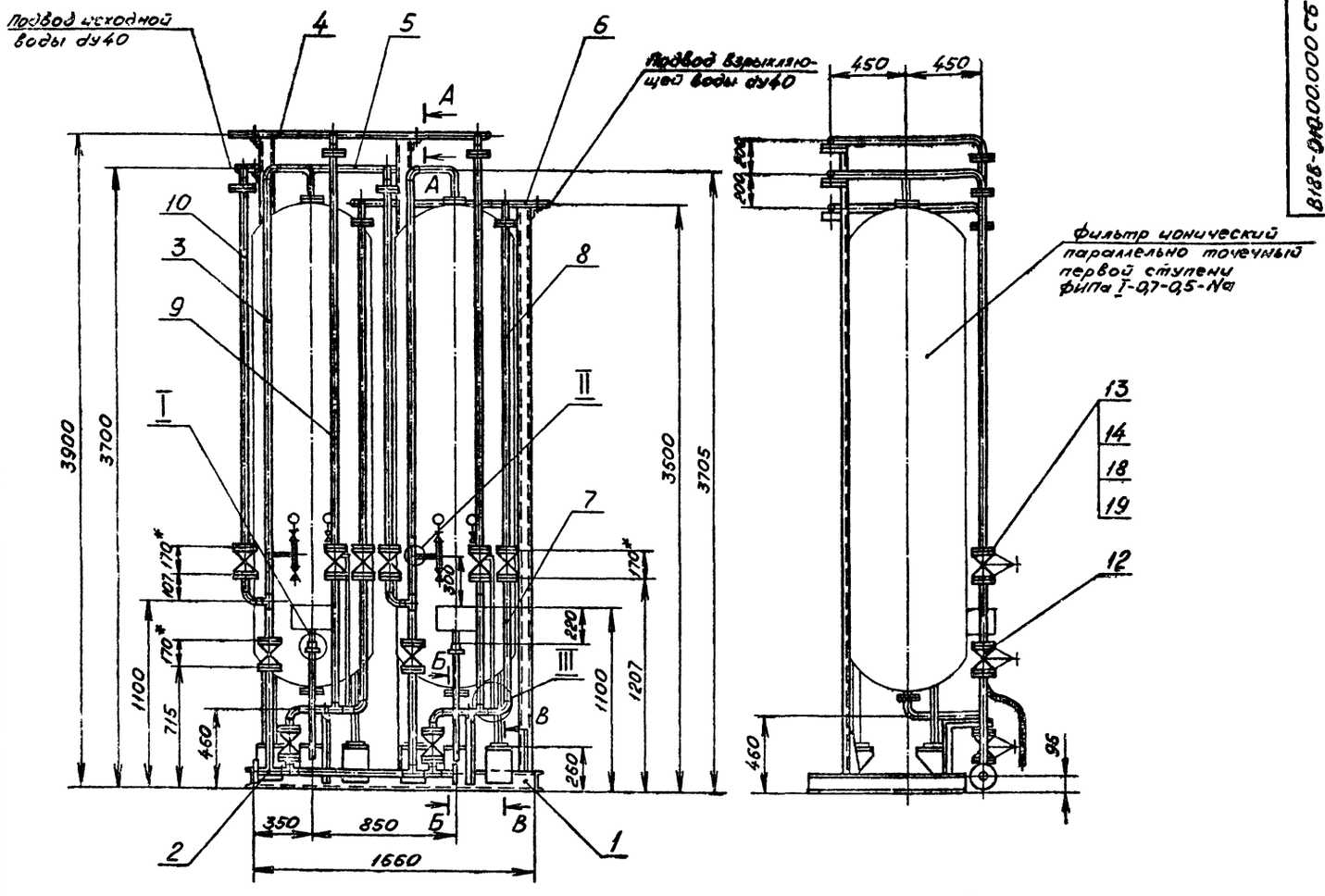

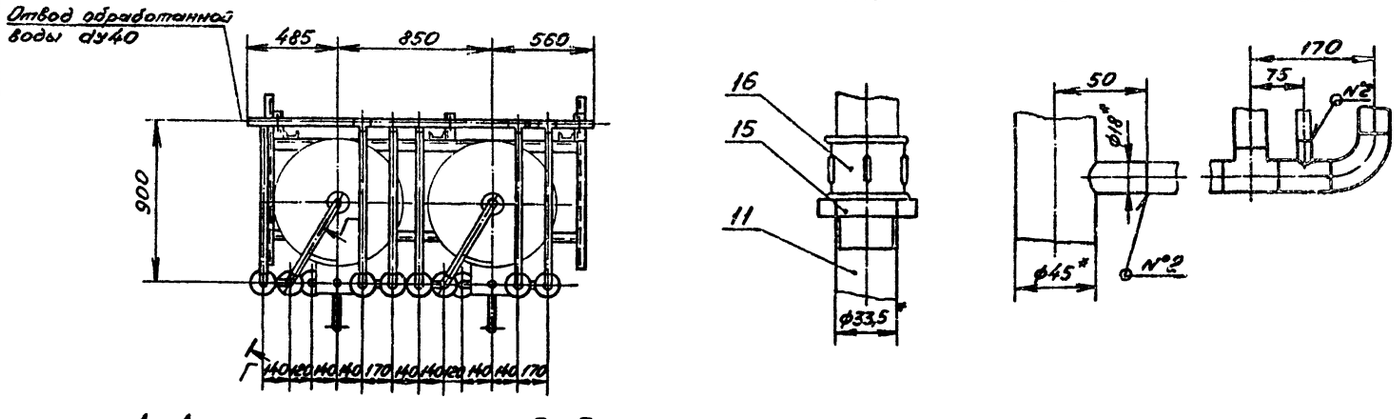

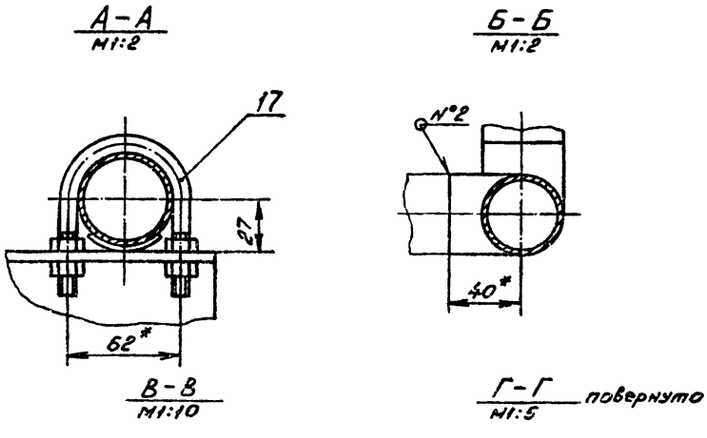

1. * Размер для справок.
2. $\pm \frac{IT14}{2}$
3. Сварные швы по ГОСТ 5264-80 №1-Н1 шов сплошной
4. Сварные швы по ГОСТ 16037-80 №2-С1

Типовой проект 903-1-272.89
Альбом 3, часть 3.

Изм.	Лист	№ докум.	Подп.	Дата
Разраб.		Яблоков		
Пров.		Федоров		
Зав. гр.		Бушина		
Н. контр.		Бушина		
Утв.		Федоров		

В18Б-010.00.000 СБ

Блок фильтров обезжелезивания

Лит.	Масса	Масшт.
	1560	1:20

Лист | Листов 1

Госстрой СССР Казахский Сантехпроект

Копировал Яблоков

Формат А2

Инв. № подл. | Подп. и дата | Взам. инв. № | Инв. № дубл. | Подп. и дата

Форм.	Зона	Поз.	Обозначение	Наименование	Кол.	Примечание
				Документация		
А2			В185-010.01.000 СБ	Сборочный чертеж		
				Детали		
А3		1	В185-010.01.001	Кронштейн	2	
А4		2	В185-010.01.002	Ребро	3	
А4		3	В185-010.01.003	Ребро	6	
Б4		4	В185-010.01.004	Перемычка		
				Швеллер 12 ГОСТ 8240-72* Ст.3 ГОСТ 535-79*	1	5,2 кг
Б4		5	В185-010.01.005	Кронштейн		
				Уголок Б-50×50×5 ГОСТ 8509-86 Ст.3 ГОСТ 535-79*	6	0,57 кг
Б4		6	В185-010.01.006	Швеллер		
				Швеллер 12 ГОСТ 8240-72* Ст.3 ГОСТ 535-79*		
				ℓ=955 Н14	2	9,93 кг
Б4		7	В185-010.01.007	Швеллер		
				Швеллер 12 ГОСТ 8240-72* Ст.3 ГОСТ 535-79*		
				ℓ=1660-2	2	17,26 кг
Б4		8	В185-010.01.008	Стойка		
				Швеллер 8 ГОСТ 8240-72* Ст.3 ГОСТ 535-79*		
				ℓ=3843 Н14	2	27,1 кг
Б4		9	В185-010.01.009	Стойка		
				Швеллер 8 ГОСТ 8240-72* Ст.3 ГОСТ 535-79*		
				ℓ=3443 Н14	1	24,27 кг
Б4		10	В185-010.01.010	Ребро		
				Лист Б-ПН-6 ГОСТ 19903-74* Ст.3 ГОСТ 14637-79		
				180×160 Н14	6	6,36 кг
Б4		11	В185-010.01.011	Основание		
				Лист Б-ПН-10 ГОСТ 19903-74* Ст.3 ГОСТ 14637-79		
				160×160 Н14	6	20 кг

Изм.	Лист	№ докум.	Подп.	Дата	В185-010.01.000			
Разраб.		Яблоков			Рама	Лит.	Лист 1	Листов 2
Пров.		Федоров				Госстрой СССР Казахский Сантехпроект		
Зав. гр.		Бушина						
Н. контр.		Бушина						
Утв.		Федоров						

Копировал Яблоков — Формат А4

Изм.	Лист	№ докум.	Подп.	Дата	В185-010.01.000	Лист 2

Копировал Яблоков — Формат А4

Типовой проект 903-1-272.89 Альбом 3, часть 3.

100'10'010-9818

Развертка

Rz 160 (V)

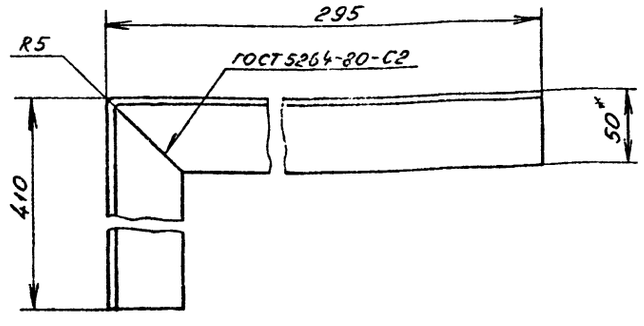

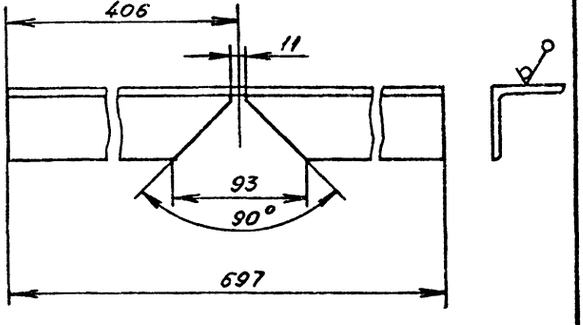

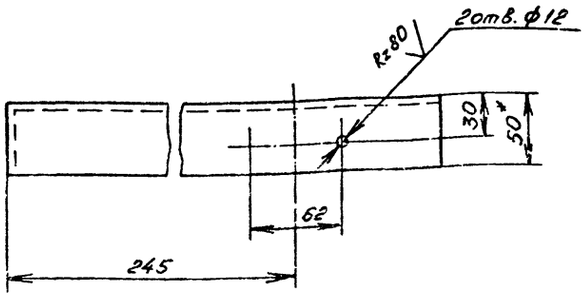

1. * Размер для справок.
2. ± JT14/2

Изм.	Лист	№ докум.	Подп.	Дата	В185-010.01.001			
Разраб.		Яблоков			Кронштейн	Лит.	Масса	Масштаб
Пров.		Федоров					25	1:25
Зав. гр.		Бушина				Лист	Листов 1	
Н. контр.		Бушина			Уголок Б-50×50×5 ГОСТ 8509-86 Ст.3 ГОСТ 535-79*	Госстрой СССР Казахский Сантехпроект		
Утв.		Федоров						

Копировал Яблоков — Формат А3

В185-010.01.000СБ

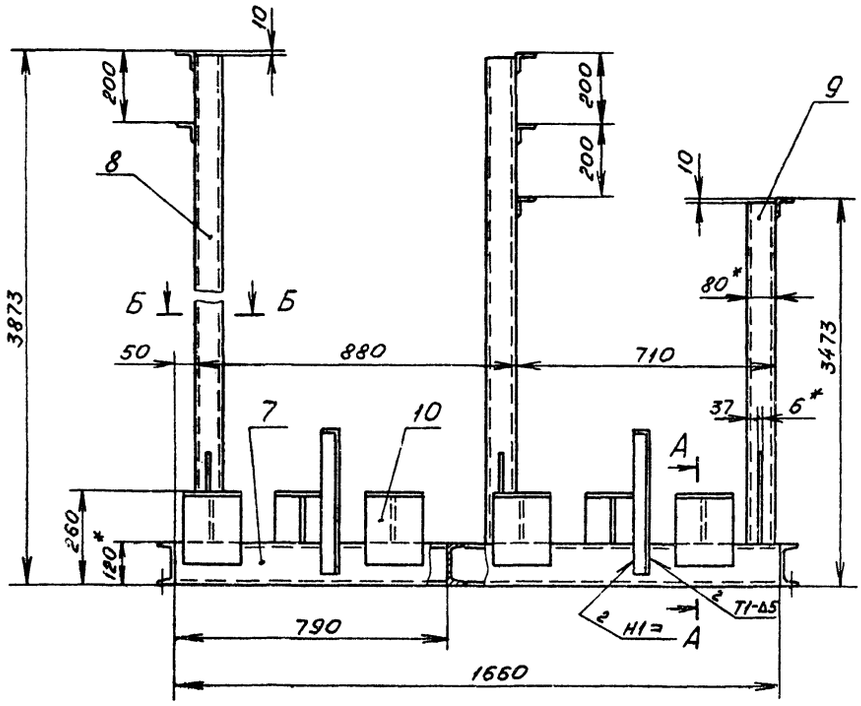

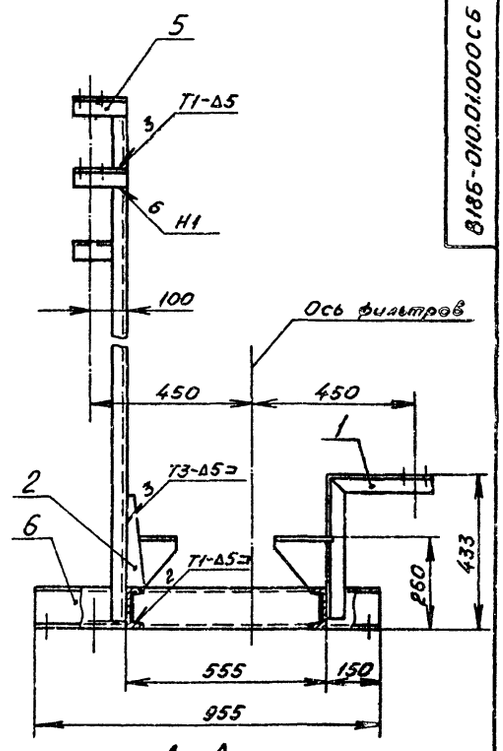

А – А
М1:5

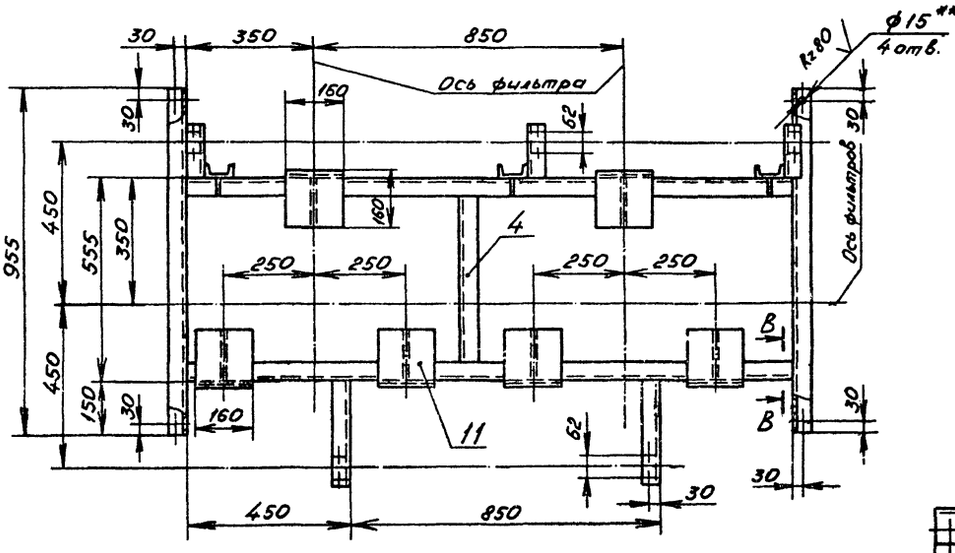

Б – Б
М1:5

В – В
М1:5

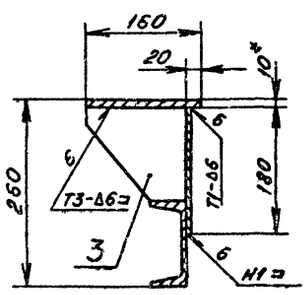

Поз. 5
М1:5

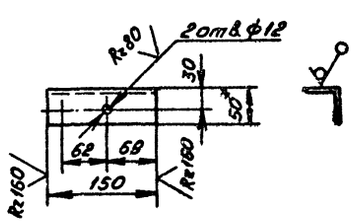

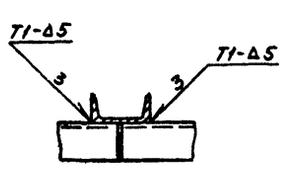

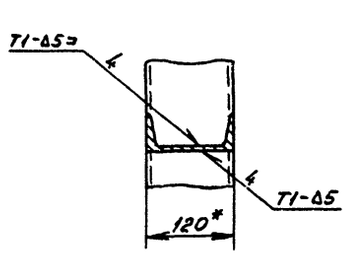

Поз. 4
М1:5

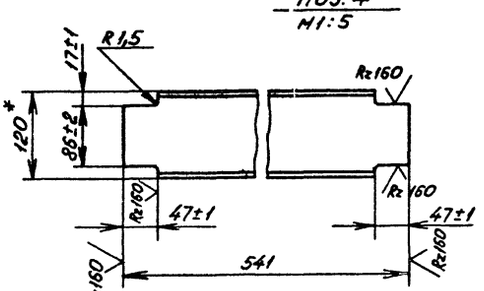

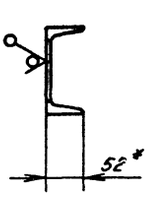

1. * Размер для справок.
2. ** Отверстия выполнить в случае крепления рамы к строительным конструкциям фундаментными болтами.
3. Неуказанные предельные отклонения размеров $\pm \frac{IT14}{2}$.
4. Шероховатость кромок реза деталей БУ - Rz160.
5. Сварные швы по ГОСТ 5264-80.
6. Электрод Э42 ГОСТ 9467-75.

Изм.	Лист	№ докум.	Подп.	Дата	
Разраб.		Яблоков			
Пров.		Федоров			
Зав. ВР		Бушина			
Н. контр.		Бушина			
Утв.		Федоров			

В185-010.01.000 СБ

Рама

Лит.	Масса	Масшт.
	174	1:10

Лист | Листов 1

Госстрой СССР Казанский Сантехпроект

Копировал Яблоков

Формат А2

Типовой проект 903-1-272.89 Альбом 3, часть 3.

Инв. № подл. | Подп. и дата | Взам. инв. № | Инв. № дубл. | Подп. и дата

В185-010.01.002

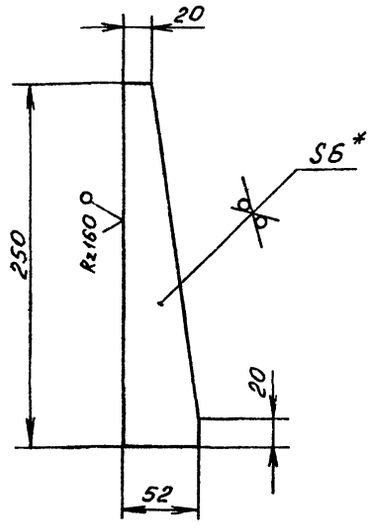

1. * Размер для справок.
2. ± JT14/2

Изм.	Лист	№ докум.	Подп.	Дата	В185-010.01.002			
Разраб.		Яблоков			Ребро	Лит.	Масса	Масшт.
Пров.		Федоров					0,44	1:2,5
Зав.ед.		Бушина				Лист	Листов 1	
Н.контр.		Бушина			Лист 6-ПН-6 ГОСТ 19903-74* Ст.3 ГОСТ 14637-79	Госстрой СССР Казахский Сантехпроект		
Утв.		Федоров						

Инв.№ подл. | Подп. и дата | Взам.инв.№ | Инв.№ дубл. | Подп. и дата

Копировал Яблоков — Формат А4

В185-010.01.003

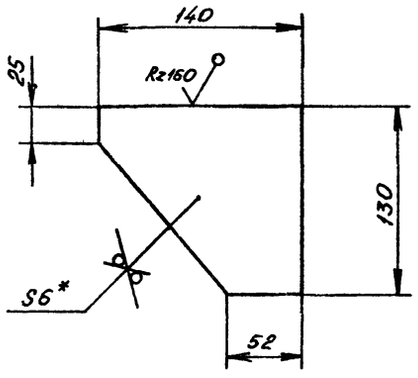

1. * Размер для справок.
2. ± JT14/2.

Изм.	Лист	№ докум.	Подп.	Дата	В185-010.01.003			
Разраб.		Яблоков			Ребро	Лит.	Масса	Масшт.
Пров.		Федоров					0,64	1:2,5
Зав.ед.		Бушина				Лист	Листов 1	
Н.контр.		Бушина			Лист 6-ПН-6 ГОСТ 19903-74* Ст.3 ГОСТ 14637-79	Госстрой СССР Казахский Сантехпроект		
Утв.		Федоров						

Инв.№ подл. | Подп. и дата | Взам.инв.№ | Инв.№ дубл. | Подп. и дата

Копировал Яблоков — Формат А4

Типовой проект 903-1-272.89
Альбом 3, часть 3.

Формат	Зона	Поз.	Обозначение	Наименование	Кол.	Примечание
				Документация		
А3			В185-010.02.000 СБ	Сборочный чертеж		
				Детали		
Б4		1	В185-010.02.001	Патрубок		
				Труба 45х2 ГОСТ 10704-76* / В-В Ст.3 ГОСТ 10705-80*		
				ℓ = 532 Н14	2	1,13 кг
Б4		2	В185-010.02.002	Патрубок		
				Труба 45х2 ГОСТ 10704-76* / В-В Ст.3 ГОСТ 10705-80*		
				ℓ = 40 Н14	2	0,08 кг
Б4		3	В185-010.02.003	Патрубок		
				Труба 45х2 ГОСТ 10704-76* / В-В Ст.3 ГОСТ 10705-80*		
				ℓ = 650 Н14	1	1,38 кг
Б4		4	В185-010.02.004	Патрубок		
				Труба 45х2 ГОСТ 10704-76* / В-В Ст.3 ГОСТ 10705-80*		
				ℓ = 55 Н14	1	0,12 кг
				Стандартные изделия		
		5		Тройник 45х2,5 ГОСТ 17376-83*	4	
		6		Фланец 1-40-16 Ст.25 ГОСТ 12821-80*	6	

Изм.	Лист	№ докум.	Подп.	Дата	В185-010.02.000			
Разраб.		Яблоков			Трубопровод	Лит.	Лист 1	Листов 2
Пров.		Федоров				Госстрой СССР Казахский Сантехпроект		
Зав.ед.		Бушина						
Н.контр.		Бушина						
Утв.		Федоров						

Инв.№ подл. | Подп. и дата | Взам.инв.№ | Инв.№ дубл. | Подп. и дата

Копировал Яблоков — Формат А4

Изм.	Лист	№ докум.	Подп.	Дата	В185-010.02.000	Лист 2

Инв.№ подл. | Подп. и дата | Взам.инв.№ | Инв.№ дубл. | Подп. и дата

Копировал Яблоков — Формат А4

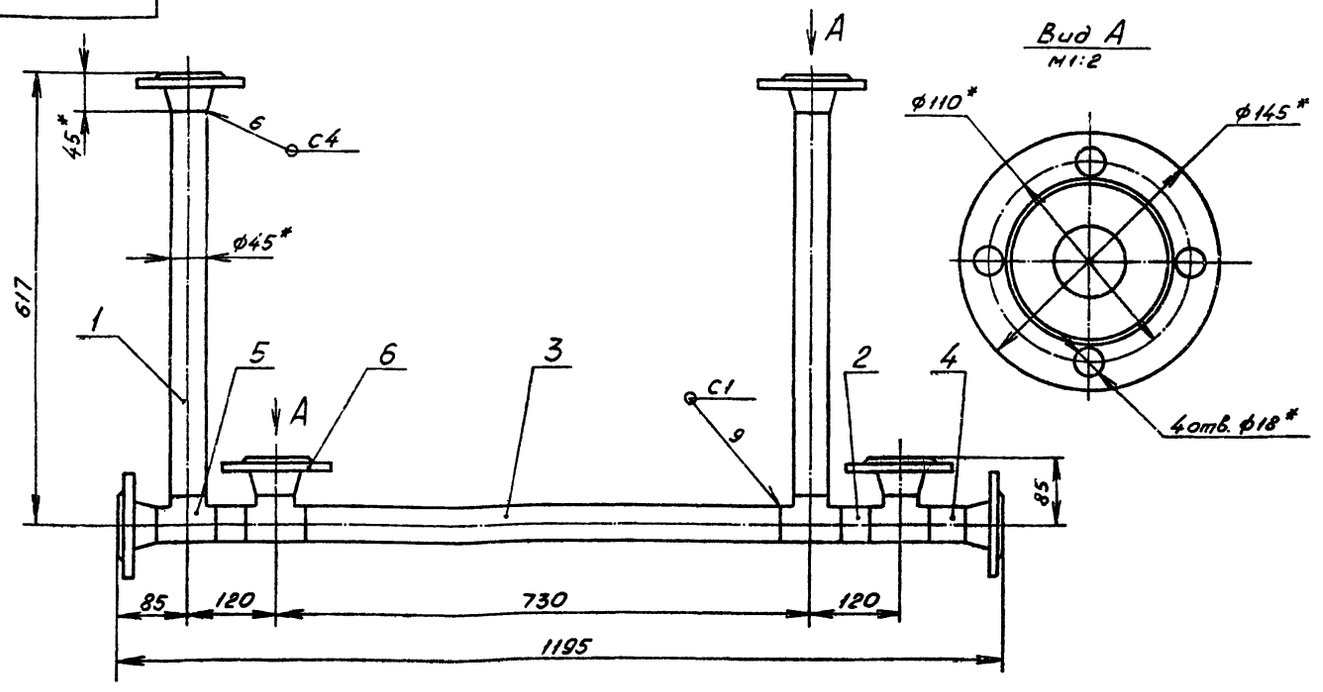

1. * Размер для справок.
2. $\pm \frac{IT14}{2}$
3. Шероховатость кромок реза деталей БУ - Rz 160
4. Сварные швы по ГОСТ 16037-80
5. Электрод Э42 ГОСТ 9467-75.

Изм.	Лист	№ докум.	Подп.	Дата
Разраб.	Боревикова			
Пров.	Яблоков			
Зав.гр.	Бушина			
Н.контр.	Бушина			
Утв.	Федоров			

В186-010.02.000 СБ

Трубопровод

Лит.	Масса	Масштаб
	17,3	1:5

Лист | Листов 1

Госстрой СССР казахский Сантехпроект

Копировал Яблоков

Формат А3

Типовой проект 903-1-272.89
Альбом 3, часть 3.

Форм.	Зона	Поз.	Обозначение	Наименование	Кол.	Примечание
				Документация		
А3			В186-010.03.000СБ	Сборочный чертеж		
				Детали		
БУ		1	В186-010.03.001	Патрубок		
				Труба 45х2 ГОСТ 10704-76* / В-Вст3 ГОСТ 10705-80*	1	5,31 кг
БУ		2	В186-010.03.002	Патрубок		
				Труба 18х2 ГОСТ 10704-76* / В-Вст3 ГОСТ 10705-80*	1	0,02 кг
БУ		3	В186-010.03.003	Патрубок		
				Труба 45х2 ГОСТ 10704-76* / В-Вст3 ГОСТ 10705-80*		
				ℓ=128 Н14	1	0,27 кг
Г1		4	В186-010.03.004	Патрубок		
				Труба 45х2 ГОСТ 10704-76* / В-Вст3 ГОСТ 10705-80*		
				ℓ=40 Н14	1	0,08 кг
				Стандартные изделия		

Форм.	Зона	Поз.	Обозначение	Наименование	Кол.	Примечание
		5		Отвод 90°45х2,5 ГОСТ 17375-83*	2	
		6		Тройник 45х2,5 ГОСТ 17376-83*	1	
		7		Фланец 1-40-16 ст.25 ГОСТ 12821-80*	2	

Изм.	Лист	№ докум.	Подп.	Дата
Разраб.	Боревикова			
Пров.	Яблоков			
Зав.гр.	Бушина			
Н.контр.	Бушина			
Утв.	Федоров			

В186-010.03.000

Трубопровод

Лит.	Лист	Листов
	1	2

Госстрой СССР казахский Сантехпроект

Копировал Яблоков

Формат А4

В186-010.03.000

Лист 2

Копировал Яблоков

Формат А4

8186-010.03.000 СБ

Поз. 1
М1:2

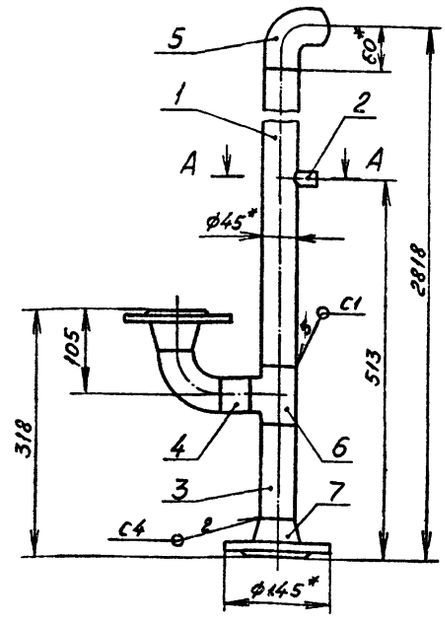

Поз. 2
М1:1

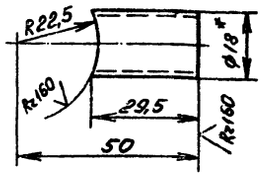

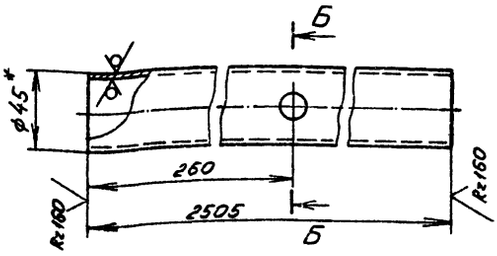

Б-Б
М1:2

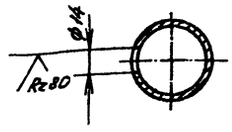

А-А
М1:2

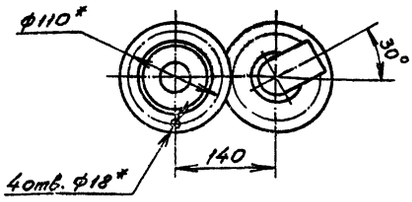

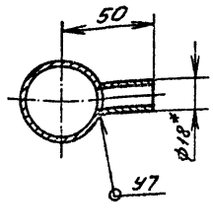

1. * Размер для справок.
2. $\pm \frac{IT14}{2}$
3. Шероховатость кромок реза деталей Б4 - Rz160.
4. Сварные швы по ГОСТ 16037-80.
5. Электрод Э42 ГОСТ 9467-75.

Изм.	Лист	№ докум.	Подп.	Дата	8186-010.03.000 СБ			
Разраб.		Боровиков			Трубопровод	Лит.	Масса	Масштаб
Пров.		Яблоков					10,6	1:5
Зав.отд.		Бушина				Лист	Листов 1	
Н.контр.		Бушина				Госстрой СССР Казахский Сантехпроект		
Утв.		Федоров						

Копировал Яблоков — Формат А3

Типовой проект 903-1-272.89 Альбом 3, часть 3.

Формат	Зона	Поз.	Обозначение	Наименование	Кол.	Примечание
				Документация		
А3			8186-010.04.000 СБ	Сборочный чертеж		
				Детали		
Б4		1	8186-010.04.001	Патрубок		
				Труба 45х2 ГОСТ 10704-76* / В-В Ст.3 ГОСТ 10705-80*		
				ℓ = 585 Н14	1	1,24 кг
Б4		2	8186-010.04.002	Патрубок		
				Труба 45х2 ГОСТ 10704-76* / В-В Ст.3 ГОСТ 10705-80*		
				ℓ = 770 Н14	1	1,63 кг
Б4		3	8186-010.04.003	Патрубок		
				Труба 45х2 ГОСТ 10704-76* / В-В Ст.3 ГОСТ 10705-80*		
				ℓ = 800 Н14	2	1,7 кг
				Стандартные изделия		
		4		Заглушка 45х2,5		
				ГОСТ 17379-83*	1	
		5		Отвод 90°45х2,5		
				ГОСТ 17375-83*	2	

Изм.	Лист	№ докум.	Подп.	Дата	8186-010.04.000			
Разраб.		Боровиков			Трубопровод	Лит.	Лист 1	Листов 2
Пров.		Яблоков				Госстрой СССР Казахский Сантехпроект		
Зав.отд.		Бушина						
Н.контр.		Бушина						
Утв.		Федоров						

Копировал Яблоков — Формат А4

Формат	Зона	Поз.	Обозначение	Наименование	Кол.	Примечание
		6		Тройник 45х2,5		
				ГОСТ 17376-83*	2	
		7		Фланец 1-40-16 Ст.25		
				ГОСТ 12821-80*	2	

Изм.	Лист	№ докум.	Подп.	Дата	8186-010.04.000	Лист 2

Копировал Яблоков — Формат А4

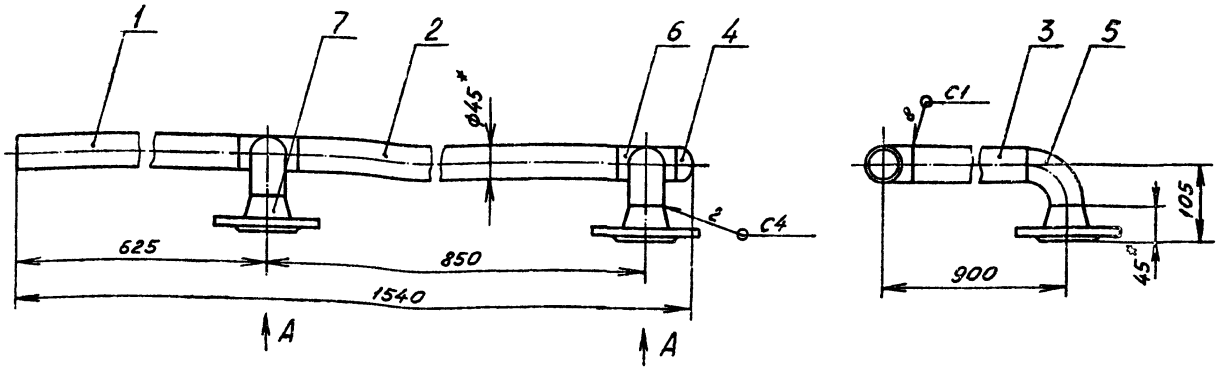

Вид А
М1:2

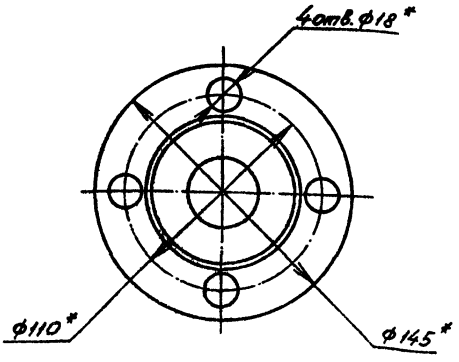

1. * Размер для справок.
2. $\pm \frac{IT14}{2}$
3. Шероховатость кромок реза деталей БЧ - Rz160.
4. Сварные швы по ГОСТ 16037-80.
5. Электрод Э42 ГОСТ 9467-75.

					В185-010.04.000 СБ		
Изм.	Лист	№ докум.	Подп.	Дата	Трубопровод	Лит.	Масса / Масштаб
Разраб.		Боровиков					11,8 / 1:5
Пров.		Яблоков				Лист	Листов 1
Зав.ар.		Бушина				Госстрой СССР Казахский Сантехпроект	
Н.контр.		Бушина					
Утв.		Федоров					

Копировал Яблоков — Формат А3

Типовой проект 903-1-272.89 Альбом 3, часть 3.

Форм.	Зона	Поз.	Обозначение	Наименование	Кол.	Примечание
				Документация		
А3			В185-010.05.000 СБ	Сборочный чертеж		
				Детали		
БЧ		1	В185-010.05.001	Патрубок		
				Труба 45х2 ГОСТ 10704-76* / В-В Ст.3 ГОСТ 10705-80*		
				ℓ=770 Н14	1	1,63 кг
БЧ		2	В185-010.05.002	Патрубок		
				Труба 45х2 ГОСТ 10704-76* / В-В Ст.3 ГОСТ 10705-80*		
				ℓ=160 Н14	1	0,34 кг
БЧ		3	В185-010.05.003	Патрубок		
				Труба 45х2 ГОСТ 10704-76* / В-В Ст.3 ГОСТ 10705-80*		
				ℓ=800 Н14	2	1,7 кг
				Стандартные изделия		
		4		Заглушки 45х2,5 ГОСТ 17379-83*	1	
		5		Отвод 90°45х2,5 ГОСТ 17375-83*	2	

					В185-010.05.000		
Изм.	Лист	№ докум.	Подп.	Дата	Трубопровод	Лит.	Лист 1 / Листов 2
Разраб.		Боровиков				Госстрой СССР Казахский Сантехпроект	
Пров.		Яблоков					
Зав.ар.		Бушина					
Н.контр.		Бушина					
Утв.		Федоров					

Копировал Яблоков — Формат А4

Форм.	Зона	Поз.	Обозначение	Наименование	Кол.	Примечание
		6		Тройник 45х2,5 ГОСТ 17376-83*	2	
		7		Фланец 1-40-16 Ст.25 ГОСТ 12821-80*	2	

					В185-010.05.000	Лист 2
Изм.	Лист	№ докум.	Подп.	Дата		

Копировал Яблоков — Формат А4

В185-010.05.000 СБ

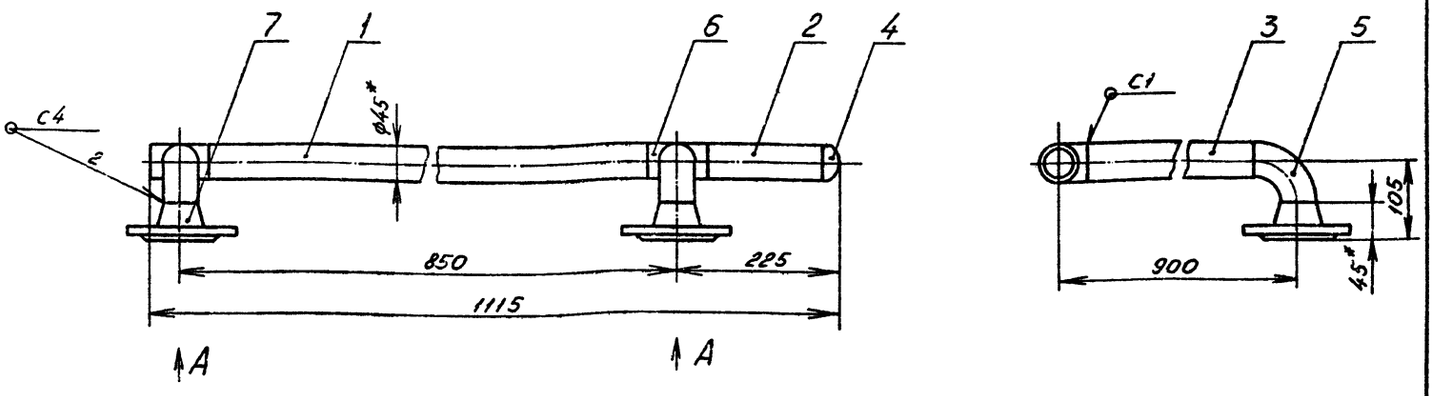

Вид А
М1:2

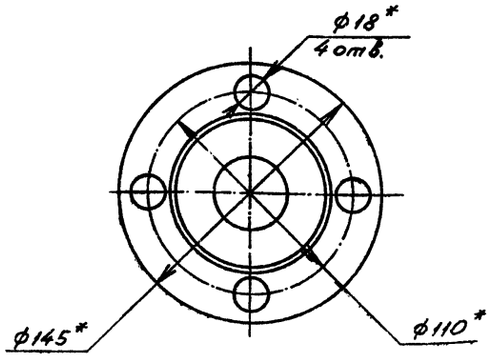

1. * Размер для справок.
2. $\pm \frac{IT14}{2}$
3. Шероховатость кромок реза деталей БЧ - Rz160.
4. Сварные швы по ГОСТ 16037-80.
5. Электрод Э42 ГОСТ 9467-75.

Изм.	Лист	N докум.	Подп.	Дата	В185-010.05.000 СБ	Лит.	Масса	Масштаб
Разраб.		Боровиков			Трубопровод		10,9	1:5
Пров.		Яблоков				Лист	Листов 1	
Зав.ср.		Бушина				Госстрой СССР казахский Сантехпроект		
Н.контр.		Бушина						
Утв.		Федоров						

Копировал Яблоков — Формат А3

Типовой проект 903-1-37.89
Альбом 3, часть 3.

Форм.	Зона	Поз.	Обозначение	Наименование	Кол.	Примечание
				Документация		
А3			В185-010.06.000 СБ	Сборочный чертеж		
				Детали		
БЧ		1	В185-010.06.001	Патрубок		
				Труба 45х2 ГОСТ 10704-76* / В-В Ст.3 ГОСТ 10705-80*		
				ℓ = 770 Н14	1	1,63 кг
БЧ		2	В185-010.06.002	Патрубок		
				Труба 45х2 ГОСТ 10704-76* / В-В Ст.3 ГОСТ 10705-80*		
				ℓ = 210 Н14	1	0,45 кг
БЧ		3	В185-010.06.003	Патрубок		
				Труба 45х2 ГОСТ 10704-76* / В-В Ст.3 ГОСТ 10705-80*		
				ℓ = 800 Н14	2	1,7 кг
				Стандартные изделия		
		4		Заглушка 45х2,5		
				ГОСТ 17379-83*	1	
		5		Отвод 90° 45х2,5		
				ГОСТ 17375-83*	2	

Изм.	Лист	N докум.	Подп.	Дата	В185-010.06.000	Лит.	Лист	Листов
Разраб.		Боровиков			Трубопровод		1	2
Пров.		Яблоков				Госстрой СССР казахский Сантехпроект		
Зав.ср.		Бушина						
Н.контр.		Бушина						
Утв.		Федоров						

Копировал Яблоков — Формат А4

Форм.	Зона	Поз.	Обозначение	Наименование	Кол.	Примечание
		6		Тройник 45х2,5		
				ГОСТ 17376-83*	2	
		7		Фланец 1-40-16 ст.25		
				ГОСТ 12821-80*	2	

Изм.	Лист	N докум.	Подп.	Дата	В185-010.06.000	Лист 2

Копировал Яблоков — Формат А4

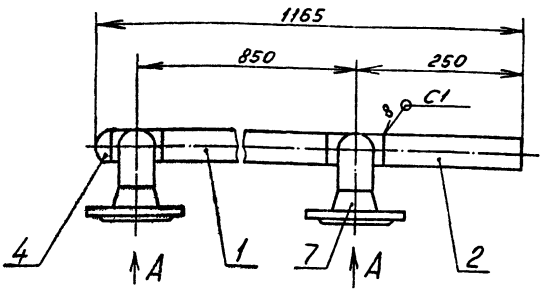

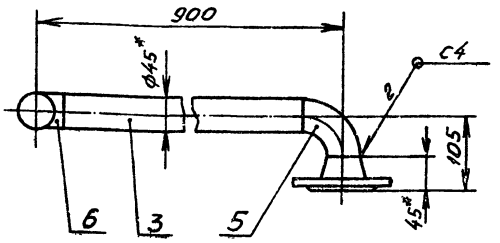

Вид А
М1:2

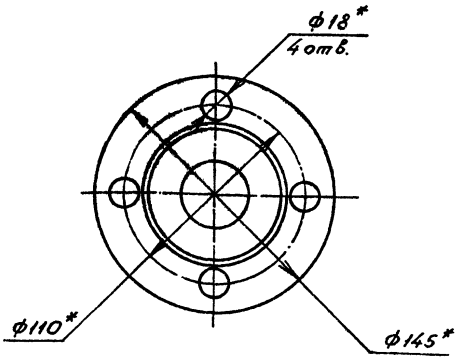

1. * Размер для справок.
2. $\pm \frac{JT14}{2}$
3. Шероховатость кромок реза деталей БЧ - Rz160.
4. Сварные швы по ГОСТ 16037-80.
5. Электрод Э42 ГОСТ 9467-75.

					8186-010.06.000СБ		
Изм.	Лист	N докум.	Подп.	Дата	Трубопровод	Лит.	Масса	Масштаб
Разраб.		Боровиков					11,0	1:5
Пров.		Эблоков				Лист	Листов 1
Зав.гр.		Бушина				Госстрой СССР Казахский Сантехпроект	
Н.контр.		Бушина					
Утв.		Федоров					

Копировал Эблоков — Формат А3

Типовой проект 903-1-272.89
Альбом 3, часть 3

Формат	Зона	Поз.	Обозначение	Наименование	Кол.	Примечание
				Документация		
А3			8186-010.07.000СБ	Сборочный чертеж		
				Детали		
БЧ		1	8186-010.07.001	Патрубок		
				Труба 45х2 ГОСТ 10704-76* / В-Вст.3 ГОСТ 10705-80*	1	0,15 кг
БЧ		2	8186-010.07.002	Патрубок		
				Труба 18х2 ГОСТ 10704-76* / В-Вст.3 ГОСТ 10705-80*	1	0,02 кг
БЧ		3	8186-010.07.003	Патрубок		
				Труба 45х2 ГОСТ 10704-76* / В-Вст.3 ГОСТ 10705-80*		
				ℓ=660 Н14	2	1,4 кг
БЧ		4	8186-010.07.004	Патрубок		
				Труба 45х2 ГОСТ 10704-76* / В-Вст.3 ГОСТ 10705-80*		
				ℓ=60 Н14	1	0,13 кг
БЧ		5	8186-010.07.005	Патрубок		
				Труба 45х2 ГОСТ 10704-76* / В-Вст.3 ГОСТ 10705-80*		
				ℓ=40 Н14	1	0,08 кг
				Стандартные изделия		

					8186-010.07.000		
Изм.	Лист	N докум.	Подп.	Дата	Трубопровод	Лит.	Лист	Листов
Разраб.		Боровиков					1	2
Пров.		Эблоков				Госстрой СССР Казахский Сантехпроект	
Зав.гр.		Бушина					
Н.контр.		Бушина					
Утв.		Федоров					

Копировал Эблоков — Формат А4

Формат	Зона	Поз.	Обозначение	Наименование	Кол.	Примечание
		6		Отвод 90° 45х2,5 ГОСТ 17375-83*	2	
		7		Тройник 45х2,5 ГОСТ 17376-83*	2	
		8		Фланец 1-40-16 ст.25 ГОСТ 12821-80*	3	

					8186-010.07.000	Лист 2
Изм.	Лист	N докум.	Подп.	Дата		

Копировал Эблоков — Формат А4

В185-010.08.000

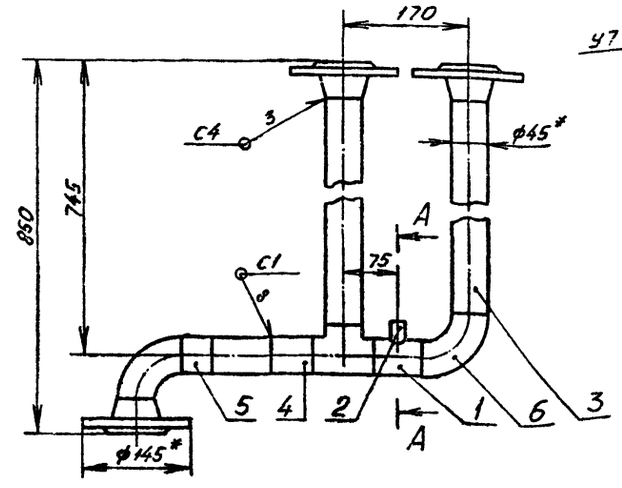

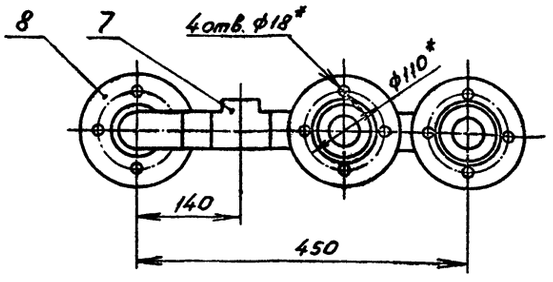

А – А
М1:2

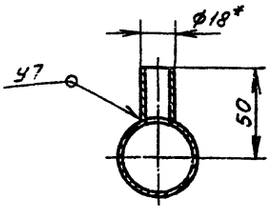

Поз. 2
М1:1

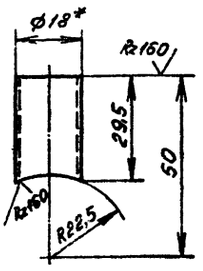

Поз. 1
М1:2

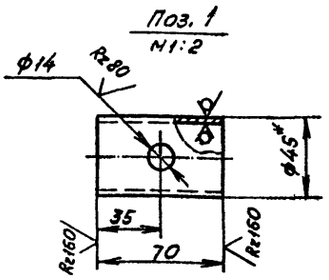

1. * Размер для справок.
2. ± IT14/2
3. Шероховатость кромок реза деталей БЧ - Rz 160.
4. Сварные швы по ГОСТ 16037-80.
5. Электрод Э42 ГОСТ 9467-75.

					В185-010.07.000 СБ		
Изм.	Лист	№ докум.	Подп.	Дата	Трубопровод	Лит.	Масса / Масшт
Разраб.		Боровиков					10,5 / 1:5
Пров.		Яблоков				Лист	Листов 1
Зав. гр.		Бушина				Госстрой СССР казахский Сантехпроект	
Н. контр.		Бушина					
Утв.		Федоров					

Копировал Яблоков — Формат А3

Типовой проект 903-1-232.89
Альбом 3, часть 3.

Форм.	Зона	Поз.	Обозначение	Наименование	Кол.	Примечание
				Документация		
А3			В185-010.08.000 СБ	Сборочный чертеж		
				Стандартные изделия		
		1		Фланец 1-40-16 ст.25 ГОСТ 12821-80*	2	
			Переменные данные	для исполнений		
				В185-010.08.000		
				Детали		
БЧ	2		В185-010.08.001	Патрубок		
				Труба 45х2 ГОСТ 10704-76* / В-В ст.3 ГОСТ 10705-80*		
				ℓ = 1924 Н14	1	4,08кг
				В185-010.08.000-01		
				Детали		

					В185-010.08.000		
Изм.	Лист	№ докум.	Подп.	Дата	Трубопровод	Лит.	Лист / Листов
Разраб.		Боровиков					1 / 2
Пров.		Яблоков				Госстрой СССР казахский Сантехпроект	
Зав. гр.		Бушина					
Н. контр.		Бушина					
Утв.		Федоров					

Копировал Яблоков — Формат А4

Форм.	Зона	Поз.	Обозначение	Наименование	Кол.	Примечание
БЧ	2		В185-010.08.001-01	Патрубок		
				Труба 45х2 ГОСТ 10704-76* / В-В ст.3 ГОСТ 10705-80*		
				ℓ = 2324 Н14	1	4,93кг
				В185-010.08.000-02		
				Детали		
БЧ	2		В185-010.08.001-02	Патрубок		
				Труба 45х2 ГОСТ 10704-76* / В-В ст.3 ГОСТ 10705-80*		
				ℓ = 2124 Н14	1	4,5кг

					В185-010.08.000		Лист 2
Изм.	Лист	№ докум.	Подп.	Дата			

Копировал Яблоков — Формат А4

В185-010.08.000СБ

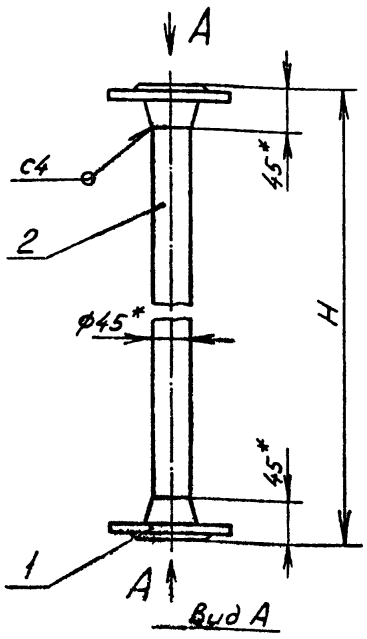

Обозначение	Н	Масса
В185-010.08.000	2014	7,9
-01	2414	8,8
-02	2214	8,3

1. * Размер для справок.
2. $\pm \frac{IT14}{2}$
3. Шероховатость кромок реза детали 6Ч - Rz160
4. Сварные швы по ГОСТ 16037-80.
5. Электрод Э42 ГОСТ 9467-75.

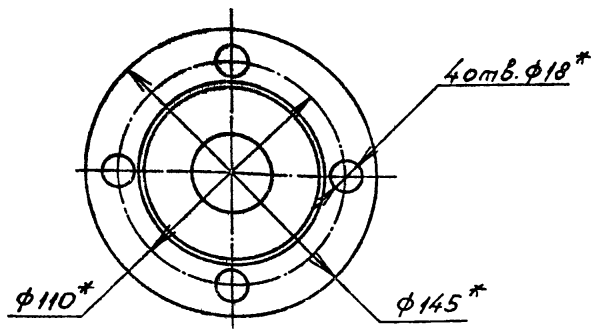

Изм.	Лист	№ докум.	Подп.	Дата	В185-010.08.000 СБ			
Разраб.		Боровиков			Трубопровод	Лит.	Масса	Масшт.
Пров.		Яблоков					См. табл. лицу	1:5
Зав.ср.		Бушина				Лист	Листов 1	
Н.контр.		Бушина				Госстрой СССР Казахский Сантехпроект		
Утв.		Федоров						

Копировал Яблоков — Формат А3

Типовой проект 903-1-272.89 Альбом 3, часть 3.

Инв.№ подл. | Подп. и дата | Взам.инв.№ | Инв.№ дубл. | Подп. и дата

100.00.010-9818

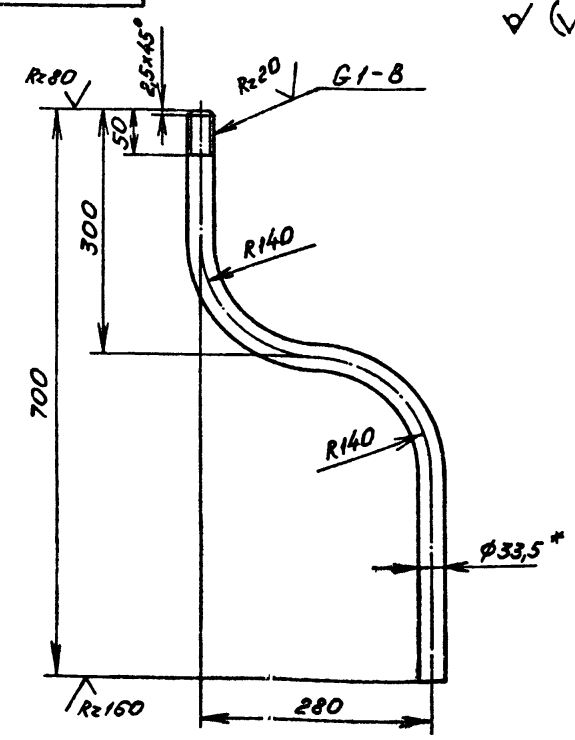

1. Длина заготовки - 860 мм
2. * Размер для справок.
3. $\pm \frac{IT14}{2}$

Изм.	Лист	№ докум.	Подп.	Дата	В185-010.00.001			
Разраб.		Боровиков			Труба	Лит.	Масса	Масшт.
Пров.		Яблоков					1,8	1:5
Зав.ср.		Бушина				Лист	Листов 1	
Н.контр.		Бушина				Госстрой СССР Казахский Сантехпроект		
Утв.		Федоров			Труба 25х2,8 ГОСТ 3262-75*			

Копировал Яблоков — Формат А4

№ строки	Обозначение	Наименование	Куда входит: Обозначение	Куда входит: кол.	Общее кол-во	Примечание
1	В185-011.00.000	Бак подпиточной воды			1	
2	В185-011.01.000	Отвод	В185-011.00.000	1	1	
3	В185-011.02.000	Труба переливная	В185-011.00.000	1	1	
4	В185-011.03.000	Отвод	В185-011.00.000	1	1	
5	В185-011.04.000	Патрубок	В185-011.00.000	1	1	
6	В185-011.05.000	Патрубок	В185-011.00.000	1	1	
7						
8						
9						
10						
11						
12						
13						
14						
15						
16						
17						
18						
19						
20						
21						
22						
23						
24						
25						
26						
27						

Инв.№ подл. | Подп. и дата | Взам. инв.№ | Инв.№ дубл. | Подп. и дата

Изм.	Лист	№ докум.	Подп.	Дата
Разраб.		Гуц		
Зав.ер.		Бушина		
Утв.		Федоров		

В185-011.00.000 ВС

Бак подпиточной воды

Ведомость спецификаций

Лит.	Лист	Листов
		1

Госстрой СССР Казахский Сантехпроект

Копировал Яблоков

Формат А3

Типовой проект 903-1-272.89 альбом 3, часть 3

Форм.	Зона	Поз.	Обозначение	Наименование	Кол.	Примечание
				Документация		
А2			В185-011.00.000СБ	Сборочный чертеж		
А3			В185-011.00.000ВС	Ведомость спецификаций		
				Сборочные единицы		
А4		1	В185-011.01.000	Отвод	1	
А4		2	В185-011.02.000	Труба переливная	1	
А4		3	В185-011.03.000	Отвод	1	
А4		4	В185-011.04.000	Патрубок	1	
А4		5	В185-011.05.000	Патрубок	1	
				Детали		
А3		6	В185-011.00.001	Кронштейн	2	
А4		7	В185-011.00.002	Накладка	2	
А4		8	В185-011.00.003	Накладка	1	
Б4		9	В185-011.00.004	Скоба		
				Круг В16 ГОСТ 2590-71* Ст.3 ГОСТ 535-79*	3	0,9кг
				Стандартные изделия		
		10		Вентиль фланцевый 15Ч9п2 Ду32 Ру1,6МПа ГОСТ 18722-73*	1	
		11		Задвижка параллельная с выдвижным шпинделем фланцевая 30ч6бр Ду50, Ру1,0МПа ГОСТ 9437-75*	1	
		12		Опора ОПБ-2 57 ГОСТ 14911-82	2	
		13		Прокладка А-32-16 ГОСТ 15180-86	2	
		14		Прокладка А-50-10 ГОСТ 15180-86	2	
		15		Болт М16х50.58 ГОСТ 7798-70*	16	
		15		Гайка М16.5 ГОСТ 5915-70*	16	
		17		Шайба 16.36 ГОСТ 11371-78*	16	
		18		Бак V=1м³ ОСТ 34-42-559-82	1	

Инв.№ подл. | Подп. и дата | Взам. инв.№ | Инв.№ дубл. | Подп. и дата

Изм.	Лист	№ докум.	Подп.	Дата
Разраб.		Яблоков		
Пров.		Федоров		
Зав.ер.		Бушина		
Н.контр.		Бушина		
Утв.		Федоров		

В185-011.00.000

Бак подпиточной воды

Лит.	Лист	Листов
	1	2

Госстрой СССР Казахский Сантехпроект

Копировал Яблоков

Формат А4

Инв.№ подл. | Подп. и дата | Взам. инв.№ | Инв.№ дубл. | Подп. и дата

Изм.	Лист	№ докум.	Подп.	Дата

В185-011.00.000

Лит.	Лист	Листов
	2	

Копировал Яблоков

Формат А4

8185-011.00.000СБ

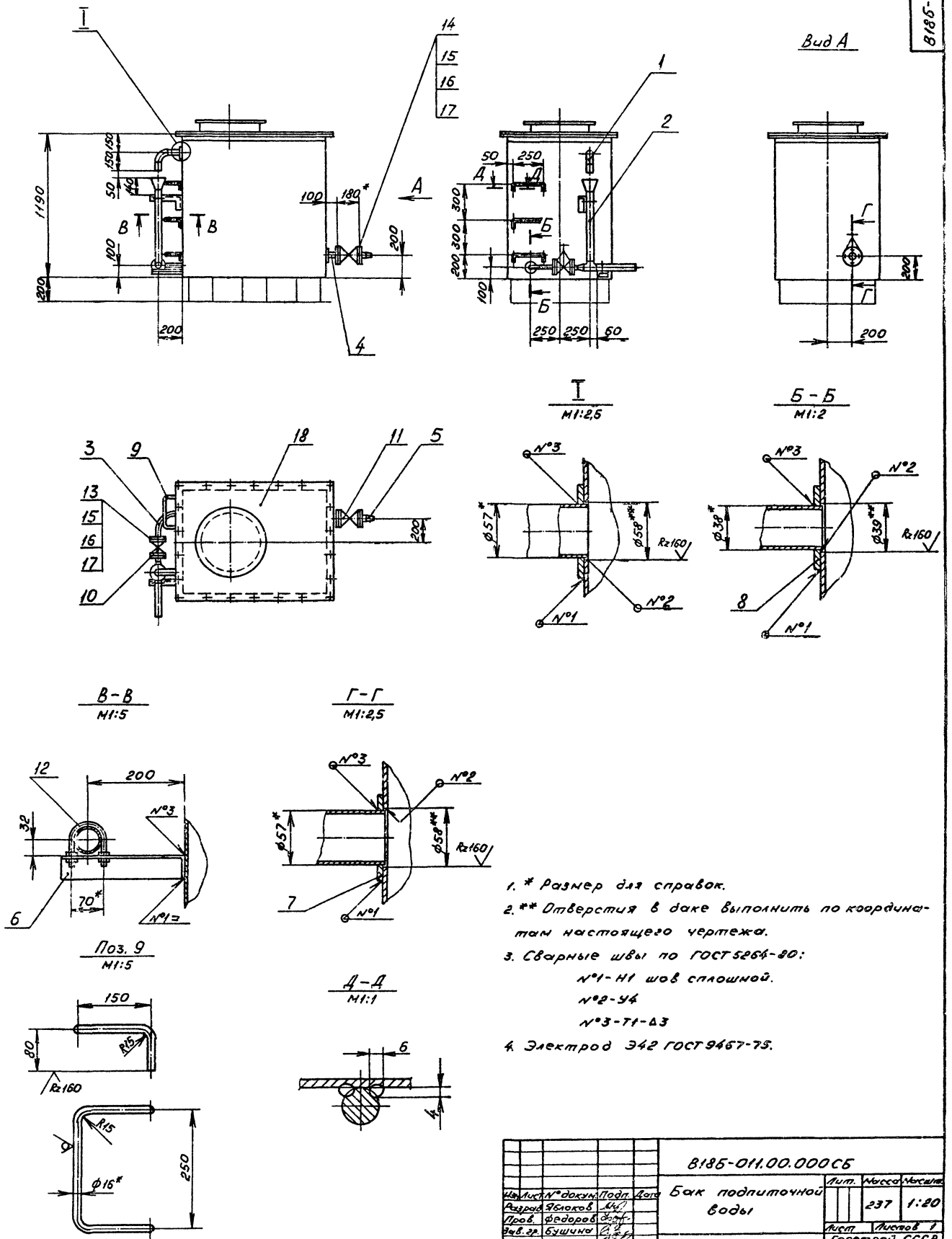

1. * Размер для справок.
2. ** Отверстия в баке выполнить по координатам настоящего чертежа.
3. Сварные швы по ГОСТ 5264-80:
   №1-Н1 шов сплошной.
   №2-У4
   №3-Т1-Δ3
4. Электрод Э42 ГОСТ 9467-75.

					8185-011.00.000СБ			
Изм.	Лист	№ докум.	Подп.	Дата	Бак подпиточной воды	Лит.	Масса	Масшт.
Разраб.		Яблоков					237	1:20
Пров.		Федоров				Лист	Листов 1	
Зав. гр.		Бушина				Госстрой СССР Казахский Сантехпроект		
Н. конт.		Бушина						
Утв.		Федоров						

Копировал Яблоков. Формат А2

Типовой проект 903-1-272.89 альбом 3, часть 3

Инв. № подл. | Подп. и дата | Взам. инв. № | Инв. № дубл. | Подп. и дата

Форм.	Зона	Поз.	Обозначение	Наименование	Кол.	Примечание
				Документация		
А4			В185-011.01.000 СБ	Сборочный чертеж		
				Детали		
БЧ		1	В185-011.01.001	Патрубок		
				Труба 57×3 ГОСТ 10704-76* / В-В ст.3 ГОСТ 10705-80*		
				ℓ = 128 Н14	1	0,51 кг
БЧ		2	В185-011.01.002	Патрубок		
				Труба 57×3 ГОСТ 10704-76* / В-В ст.3 ГОСТ 10705-80*		
				ℓ = 75 Н14	1	0,3 кг
				Стандартные изделия		
		3		Отвод 90°57×3		
				ГОСТ 17375-83*	1	

Инв.№ подл. | Подп. и дата | Взам.инв.№ | Инв.№ дубл. | Подп. и дата

Изм.	Лист	№ докум.	Подп.	Дата
Разраб.		Гуц		
Пров.		Яблоков		
Зав.вр.		Бушина		
Н.контр.		Бушина		
Утв.		Федоров		

В185-011.01.000

Отвод

Лит.	Лист	Листов
		1

Госстрой СССР Казахский Сантехпроект

Копировал Яблоков — Формат А4

В185-011.01.000 СБ

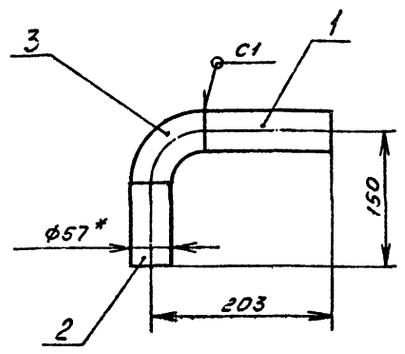

1. * Размер для справок.
2. $\pm \frac{IT14}{2}$
3. Шероховатость кромок реза деталей БЧ - Rz160
4. Сварные швы по ГОСТ 16037-80
5. Электрод Э42 ГОСТ 9467-75.

Инв.№ подл. | Подп. и дата | Взам.инв.№ | Инв.№ дубл. | Подп. и дата

Изм.	Лист	№ докум.	Подп.	Дата
Разраб.		Гуц		
Пров.		Яблоков		
Зав.вр.		Бушина		
Н.контр.		Бушина		
Утв.		Федоров		

Отвод

Лит.	Масса	Масшт.
	1,4	1:4

Лист	Листов 1

Госстрой СССР Казахский Сантехпроект

Копировал Яблоков — Формат А4

Типовой проект 903-1-272.89 альбом 3, часть 3

Форм.	Зона	Поз.	Обозначение	Наименование	Кол.	Примечание
				Документация		
А3			В185-011.02.000 СБ	Сборочный чертеж		
				Детали		
БЧ		1	В185-011.02.001	Патрубок		
				Труба 57×3 ГОСТ 10704-76* / В-В ст.3 ГОСТ 10705-80*		
				ℓ = 350 Н14	1	1,4 кг
БЧ		2	В185-011.02.002	Патрубок		
				Труба 57×3 ГОСТ 10704-76* / В-В ст.3 ГОСТ 10705-80*		
				ℓ = 595 Н14	1	2,38 кг
				Стандартные изделия		
		3		Переход К 57×4-38×2		
				ГОСТ 17378-83*	1	
		4		Переход К 125×4-57×3		
				ГОСТ 17378-83*	1	
		5		Тройник 57×3		
				ГОСТ 17376-83*	1	
		6		Фланец 1-32-16 ст.25		
				ГОСТ 12821-80*	1	

Инв.№ подл. | Подп. и дата | Взам.инв.№ | Инв.№ дубл. | Подп. и дата

Изм.	Лист	№ докум.	Подп.	Дата
Разраб.		Гуц		
Пров.		Яблоков		
Зав.вр.		Бушина		
Н.контр.		Бушина		
Утв.		Федоров		

В185-011.02.000

Трубы переливная

Лит.	Лист	Листов
		1

Госстрой СССР Казахский Сантехпроект

Копировал Яблоков — Формат А4

Форм.	Зона	Поз.	Обозначение	Наименование	Кол.	Примечание
				Документация		
А4			В185-011.03.000 СБ	Сборочный чертеж		
				Детали		
А4		1	В185-011.03.001	Патрубок	1	
				Стандартные изделия		
		2		Фланец 1-32-16 ст.25		
				ГОСТ 12821-80*	1	

Инв.№ подл. | Подп. и дата | Взам.инв.№ | Инв.№ дубл. | Подп. и дата

Изм.	Лист	№ докум.	Подп.	Дата
Разраб.		Гуц		
Пров.		Яблоков		
Зав.вр.		Бушина		
Н.контр.		Бушина		
Утв.		Федоров		

В185-011.03.000

Отвод

Лит.	Лист	Листов
		1

Госстрой СССР Казахский Сантехпроект

Копировал Яблоков — Формат А4

8186-011.02.000СБ

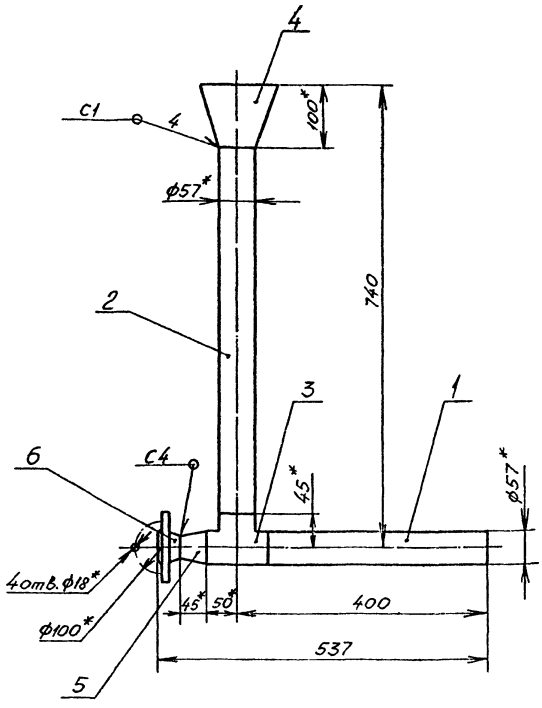

1. * Размер для справок.
2. ± IT14/2
3 Шероховатость кромок реза деталей БЧ - Rz160
4 Сварные швы по ГОСТ 15037-80.
5. Электрод Э42 ГОСТ 9467-75.

Изм.	Лист	N докум.	Подп.	Дата	8185-011.02.000 СБ			
Разраб.		Гуц			Труба переливная	Лит	Масса	Масшт.
Пров.		Яблоков					7,5	1:5
Зав.гр.		Бушина				Лист	Листов 1	
Н.контр.		Бушина				Госстрой СССР Казахский Сантехпроект		
Утв.		Федоров						

Копировал Яблоков — Формат А3

Типовой проект 903-1-272.89 альбом 3, часть 3.

Инв.№подл. | Подп. и дата | Взам.инв.№ | Инв.№дубл. | Подп. и дата

8186-011.03.000СБ

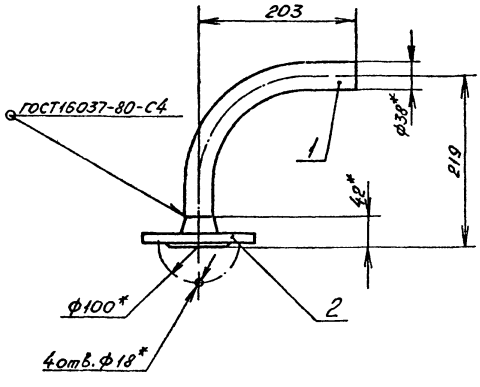

1. * Размер для справок.
2. ± IT14/2
3 Электрод Э42 ГОСТ 9467-75

Изм.	Лист	N докум.	Подп.	Дата	8185-011.03.000 СБ			
Разраб.		Гуц			Отвод	Лит	Масса	Масшт.
Пров.		Яблоков					1,1	1:4
Зав.гр.		Бушина				Лист	Листов 1	
Н.контр.		Бушина				Госстрой СССР Казахский Сантехпроект		
Утв.		Федоров						

Копировал Яблоков — Формат А3

8186-011.03.001

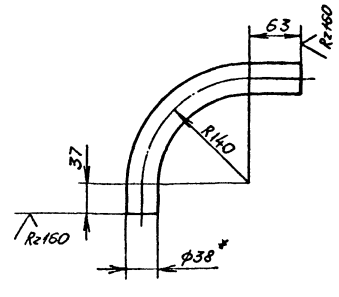

1 Развернутая длина детали - 320 мм
2. Трубу гнуть в горячем состоянии.
3. * Размер для справок.
4. ± IT14/2

Изм.	Лист	N докум.	Подп.	Дата	8185-011.03.001			
Разраб.		Гуц			Патрубок	Лит	Масса	Масшт.
Пров.		Яблоков					0,7	1:4
Зав.гр.		Бушина				Лист	Листов 1	
Н.контр.		Бушина				Госстрой СССР Казахский Сантехпроект		
Утв.		Федоров			Труба 38х2,5 ГОСТ 10704-76* / 8-В ст.3 ГОСТ 10705-80*			

Копировал Яблоков — Формат А4

Форм.	Зона	Поз.	Обозначение	Наименование	Кол.	Примечание
				Документация		
А4			В185-011.04.000 СБ	Сборочный чертеж		
				Детали		
Б4		1	В185-011.04.001	Патрубок		
				Труба 57х3 ГОСТ 10704-76* / В-Вст3ГОСТ 10705-80*		
				ℓ=58 Н14	1	0,23 кг
				Стандартные изделия		
		2		Фланец 1-50-10 ст.25 ГОСТ 12821-80*	1	

Изм.	Лист	№ докум.	Подп.	Дата
Разраб.		Гуц		
Пров.		Яблоков		
Зав.гр.		Бушина		
Н.контр.		Бушина		
Утв.		Федоров		

В185-011.04.000

Патрубок

Лит.	Лист	Листов
		1

Госстрой СССР Казахский Сантехпроект

Копировал Яблоков Формат А4

В185-011.04.000СБ

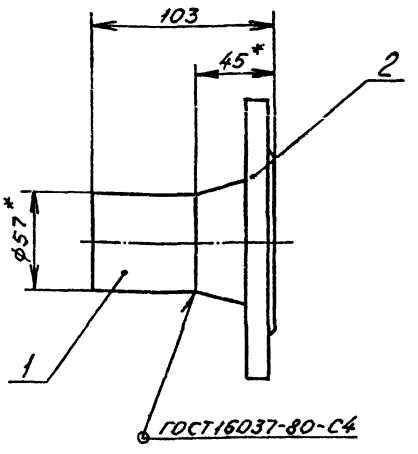

ГОСТ 16037-80-С4

1. * Размер для справок.
2. $\pm \frac{JT14}{2}$
3. Шероховатость кромок реза детали Б4 - Rz 160.
4. Электрод Э42 ГОСТ 9467-75.

Изм.	Лист	№ докум.	Подп.	Дата
Разраб.		Гуц		
Пров.		Яблоков		
Зав.гр.		Бушина		
Н.контр.		Бушина		
Утв.		Федоров		

В185-011.04.000 СБ

Патрубок

Лит.	Масса	Масштаб
	2,5	1:2
Лист	Листов 1	

Госстрой СССР Казахский Сантехпроект

Копировал Яблоков Формат А4

Типовой проект 903-1-272.89 альбом 3, часть 3

Форм.	Зона	Поз.	Обозначение	Наименование	Кол.	Примечание
				Документация		
А4			В185-011.05.000 СБ	Сборочный чертеж		
				Стандартные изделия		
		1		Переход К 57х4-38х2 ГОСТ 17378-83*	1	
		2		Фланец 1-50-10 ст.25 ГОСТ 12821-80*	1	

Изм.	Лист	№ докум.	Подп.	Дата
Разраб.		Гуц		
Пров.		Яблоков		
Зав.гр.		Бушина		
Н.контр.		Бушина		
Утв.		Федоров		

В185-011.05.000

Патрубок

Лит.	Лист	Листов
		1

Госстрой СССР Казахский Сантехпроект

Копировал Яблоков Формат А4

В185-011.05.000СБ

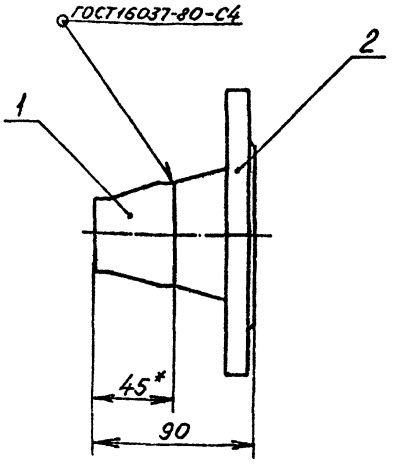

1. * Размер для справок.
2. $\pm \frac{JT14}{2}$
3. Электрод Э42 ГОСТ 9467-75.

Изм.	Лист	№ докум.	Подп.	Дата
Разраб.		Гуц		
Пров.		Яблоков		
Зав.гр.		Бушина		
Н.кон. тр.		Бушина		
Утв.		Федоров		

В185-011.05.000 СБ

Патрубок

Лит.	Масса	Масштаб
	2,5	1:2
Лист	Листов 1	

Госстрой СССР Казахский Сантехпроект

Копировал Яблоков Формат А4

1602-05

174

В18Б-011.00.001

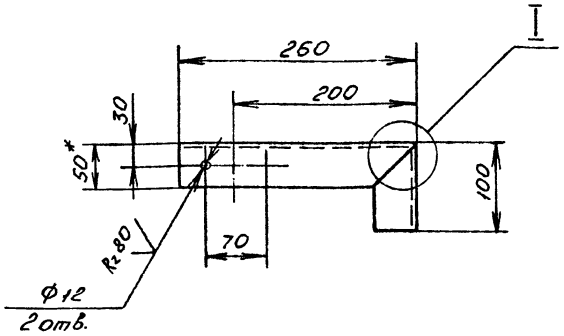

Развертка
М1:2

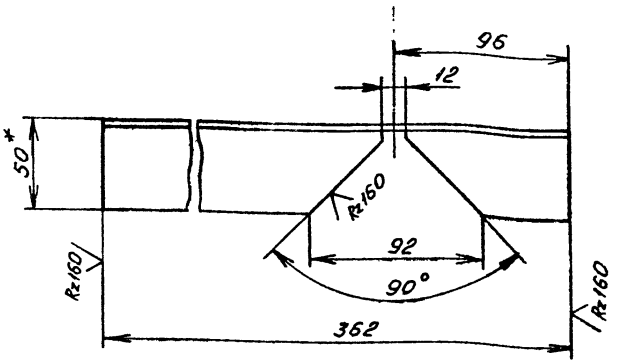

I
М1:2

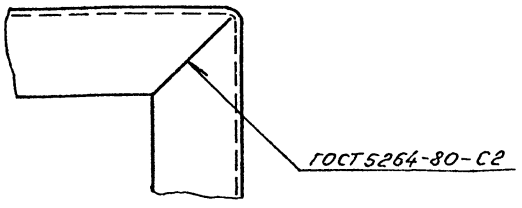

1. * Размер для справок.
2. $\pm \frac{УТ14}{2}$
3. Электрод Э42 ГОСТ 9467-75.

Изм	Лист	N°докум	Подп	Дата	В18Б-011.00.001	Лит.	Масса	Масшт
Разраб		Гуц			Кронштейн		1,2	1:4
Пров		Яблоков				Лист	Листов 1	
Зав.гр.		Бушина			Уголок Б-50х50х5ГОСТ8509-86 / Ст3ГОСТ535-79*	Госстрой СССР Казахский Сантехпроект		
Н.контр		Бушина						
Утв.		Федоров						

Копировал Яблоков — формат А3

Типовой проект 903-1-272.89 альбом 3, часть 3

В18Б-011.00.002

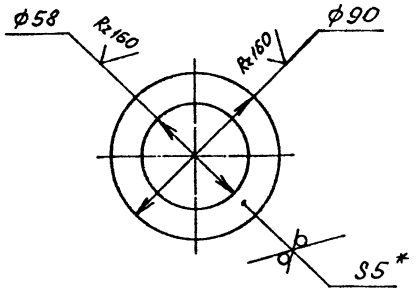

1. * Размер для справок.
2. $\pm \frac{УТ14}{2}$

Изм	Лист	N°докум	Подп	Дата	В18Б-011.00.002	Лит.	Масса	Масшт
Разраб.		Гуц			Накладка		0,14	1:2
Пров.		Яблоков				Лист	Листов 1	
Зав.гр.		Бушина			Лист Б-ПН-5ГОСТ19903-74* / Ст.3ГОСТ14637-79	Госстрой СССР Казахский Сантехпроект		
Н.контр.		Бушина						
Утв.		Федоров						

Копировал Яблоков — формат А4

В18Б-011.00.003

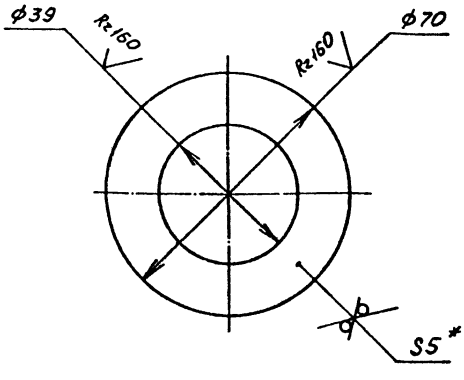

1. * Размер для справок.
2. $\pm \frac{УТ14}{2}$

Изм	Лист	N°докум	Подп	Дата	В18Б-011.00.003	Лит.	Масса	Масшт
Разраб		Гуц			Накладка		0,1	1:1
Пров		Яблоков				Лист	Листов 1	
Зав.гр		Бушина			Лист Б-ПН-5ГОСТ19903-74* / Ст.3ГОСТ14637-79	Госстрой СССР Казахский Сантехпроект		
Н.контр		Бушина						
Утв		Федоров						

Копировал Яблоков — формат А4

№ строки	Обозначение	Наименование	Куда входит: Обозначение	Кол.	Общее кол-во	Примечание
1	В18Б-012.00.000	Обвязка бака-аккумулятора			2	
2	В18Б-012.01.000	Лестница	В18Б-012.00.000	1	2	
3	В18Б-012.02.000	Лестница	В18Б-012.00.000	1	2	
4	В18Б-012.03.000	Патрубок	В18Б-012.00.000	1	2	
5	В18Б-012.04.000	Устройство задержания герметика	В18Б-012.00.000	1	2	
6						
7	В18Б-012.05.000	Трубопровод	В18Б-012.00.000	1	2	
8	В18Б-012.06.000	Патрубок	В18Б-012.00.000	1	2	
9	В18Б-012.07.000	Трубопровод	В18Б-012.00.000	1	2	
10	В18Б-012.08.000	Трубопровод	В18Б-012.00.000	1	2	
11	В18Б-012.09.000	Воздушник	В18Б-012.00.000	1	2	
12	В18Б-012.10.000	Воздушник	В18Б-012.00.000	1	2	
13	В18Б-012.11.000	Патрубок	В18Б-012.00.000	1	2	
14						
15						
16						
17						
18						
19						
20						
21						
22						
23						
24						
25						
26						
27						

Подп. и дата | Инв. № дубл. | Взам. инв. № | Подп. и дата | Инв. № подл.

Изм.	Лист	№ докум.	Подп.	Дата
Разраб.		Баровиков		
Зав. гр.		Бушина		
Утв.		Федоров		

В18Б-012.00.000 ВС

Обвязка бака-аккумулятора

Ведомость спецификаций

Лит.	Лист	Листов
		1

Госстрой СССР Казахский Сантехпроект

Копировал Гуц Формат А3

Типовой проект 903-1-272.89 Альбом 3 часть 3

Форм.	Зона	Поз.	Обозначение	Наименование	Кол.	Примечание
				Документация		
А2			В18Б-012.00.000 СБ	Сборочный чертеж		
А3			В18Б-012.00.000 ВС	Ведомость спецификаций		
				Сборочные единицы		
А4		1	В18Б-012.01.000	Лестница	1	
А4		2	В18Б-012.02.000	Лестница	1	
А4		3	В18Б-012.03.000	Патрубок	1	
А4		4	В18Б-012.04.000	Устройство задержания герметика	1	
А4		5	В18Б-012.05.000	Трубопровод	1	
А4		6	В18Б-012.06.000	Патрубок	1	
А4		7	В18Б-012.07.000	Трубопровод	1	
А4		8	В18Б-012.08.000	Трубопровод	1	
А4		9	В18Б-012.09.000	Воздушник	1	
А4		10	В18Б-012.10.000	Воздушник	1	
А4		11	В18Б-012.11.000	Патрубок	1	
				Детали		
А4		12	В18Б-012.00.001	Уголок опорный	1	
А4		13	В18Б-012.00.002	Уголок опорный	1	
А4		14	В18Б-012.00.003	Уголок опорный	1	

Подп. и дата | Инв. № дубл. | Взам. инв. № | Подп. и дата | Инв. № подл.

Изм.	Лист	№ докум.	Подп.	Дата
Разраб.		Яблоков		
Пров.		Федоров		
Зав. гр.		Бушина		
Н. контр.		Бушина		
Утв.		Федоров		

В18Б-012.00.000

Обвязка бака-аккумулятора

Лит.	Лист	Листов
	1	2

Госстрой СССР Казахский Сантехпроект

Копировал Гуц Формат А4

Форм.	Зона	Поз.	Обозначение	Наименование	Кол.	Примечание
А4		15	В18Б-012.00.004	Опора	1	
А4		16	В18Б-012.00.005	Накладка	1	
А4		17	В18Б-012.00.006	Накладка	2	
А4		18	В18Б-012.00.007	Накладка	2	
				Стандартные изделия		
		19		Опора ОПБ-2 57		
				ГОСТ 14911-82*	2	
		20		Опора ОПБ-2 89		
				ГОСТ 14911-82*	6	
		21		Бак V=25 м³		
				ОСТ 34-42-561-82	1	

Подп. и дата | Инв. № дубл. | Взам. инв. № | Подп. и дата | Инв. № подл.

Изм.	Лист	№ докум.	Подп.	Дата

В18Б-012.00.000

Лист 2

Копировал Гуц Формат А4

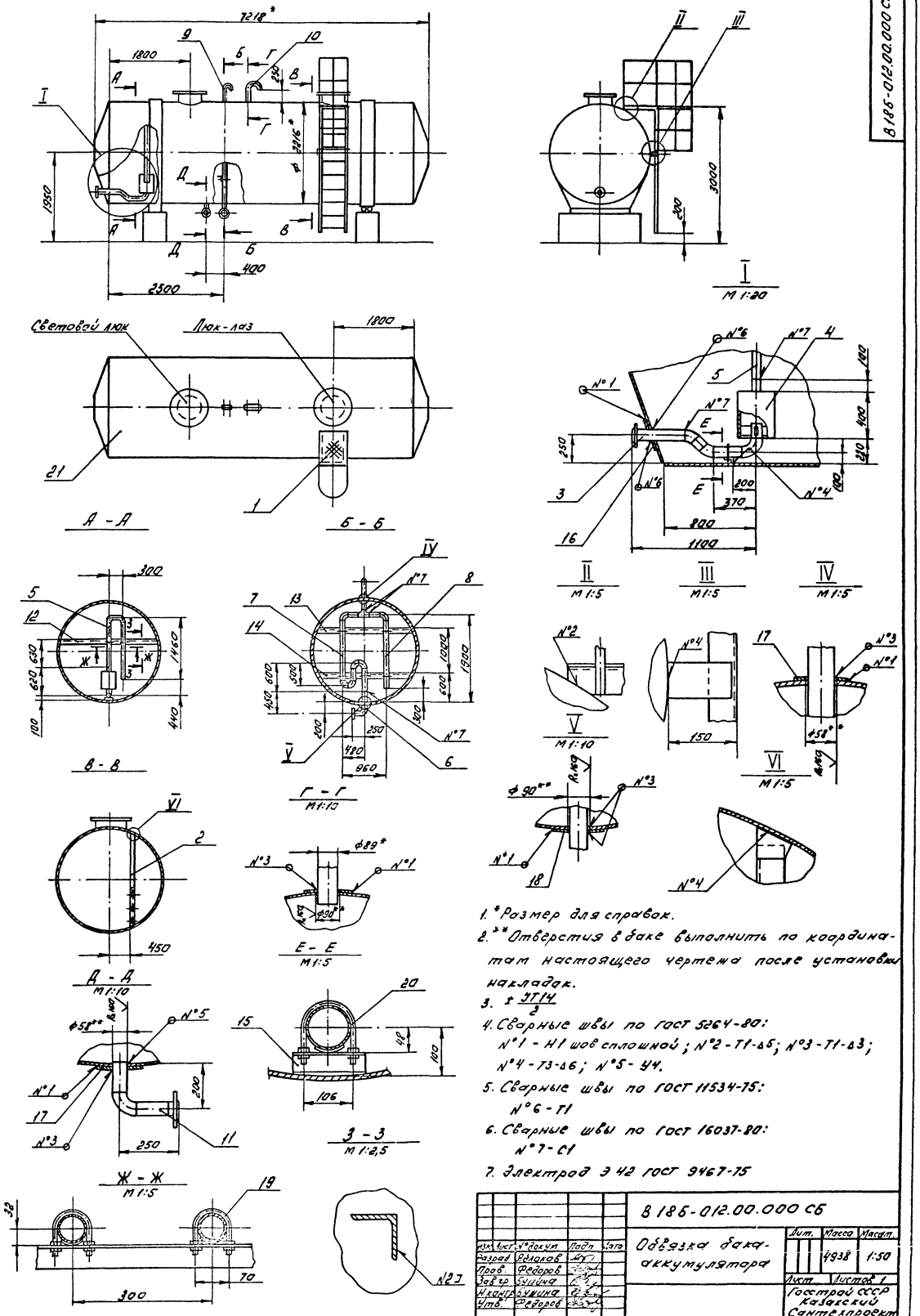

1. *Размер для справок.
2. **Отверстия в баке выполнить по координатам настоящего чертежа после установки накладок.
3. $\pm \frac{JT14}{2}$
4. Сварные швы по ГОСТ 5264-80:
   №1 - Н1 шов сплошной; №2 - Т1-Δ5; №3 - Т1-Δ3; №4 - Т3-Δ6; №5 - У4.
5. Сварные швы по ГОСТ 11534-75:
   №6 - Т1
6. Сварные швы по ГОСТ 16037-80:
   №7 - С1
7. Электрод Э 42 ГОСТ 9467-75

Изм.	Лист	№ докум.	Подп.	Дата
Разраб.		Яблоков		
Пров.		Федоров		
Зав. гр.		Бушина		
Н. контр.		Бушина		
Утв.		Федоров		

В 18Б-012.00.000 СБ

Обвязка бака-аккумулятора

Лит.	Масса	Масшт.
	4938	1:50

Лист | Листов 1

Госстрой СССР Казахский Сантехпроект

Копировал Гуц Формат А2

Типовой проект 903-1-272.89
Альбом 3 Часть 3

Инв. № подл. | Подп. и дата | Взам. инв. № | Инв. № дубл. | Подп. и дата

Форм.	Зона	Поз.	Обозначение	Наименование	Кол.	Примечание
				Документация		
А3			В18Б-012.01.000СБ	Сборочный чертеж		
				Детали		
А3		1	В18Б-012.01.001	Тетива	1	
А3		2	В18Б-012.01.002	Тетива	1	
А4		3	В18Б-012.01.003	Упор	2	
А4		4	В18Б-012.01.004	Ограждение	3	
А4		5	В18Б-012.01.005	Ограждение	1	
Б4		6	В18Б-012.01.006	Ступень		
				Круг В18 ГОСТ 2590-71*		
				Ст3 ГОСТ 535-79*		
				ℓ = 570 Н14	9	1,14 кг
Б4		7	В18Б-012.01.007	Ограждение		
				Круг В18 ГОСТ 2590-71*		
				Ст3 ГОСТ 535-79*		
				ℓ = 1025 Н14	2	2,05 кг
Б4		8	В18Б-012.01.008	Ограждение		
				Круг В18 ГОСТ 2590-71*		
				Ст3 ГОСТ 535-79*		
				ℓ = 1050 Н14	2	2,1 кг
Б4		9	В18Б-012.01.009	Ограждение		
				Круг В18 ГОСТ 2590-71*		
				Ст3 ГОСТ 535-79*		
				ℓ = 482 - г	6	0,96 кг

Изм.	Лист	№ докум.	Подп.	Дата
Разраб.		Яблоков		
Пров.		Федоров		
Зав.гр.		Бушина		
Н.контр.		Бушина		
Утв.		Федоров		

В18Б-012.01.000

Лестница

Лит.	Лист	Листов
	1	2

Госстрой СССР Казахский Сантехпроект

Копировал Гуц Формат А4

Форм.	Зона	Поз.	Обозначение	Наименование	Кол.	Примечание
Б4		10	В18Б-012.01.010	Ограждение		
				Круг В18 ГОСТ 2590-71*		
				Ст3 ГОСТ 535-79*		
				ℓ = 502 - г	3	1,0 кг
Б4		11	В18Б-012.01.011	Перемычка		
				Уголок 63×63×6 ГОСТ 8509-86		
				Ст3 ГОСТ 535-79*		
				ℓ = 474 - г	1	2,71 кг
Б4		12	В18Б-012.01.012	Настил		
				Лист ромб. О-ПН-40		
				Б Ст3сп		
				ГОСТ 8568-77*		
				835×590 Н14	1	16,8 кг

Изм.	Лист	№ докум.	Подп.	Дата

В18Б-012.01.000

Лист 2

Копировал Гуц Формат А4

Типовой проект 903-1-272.89 Альбом 3 Часть 3

В18Б-012.01.000СБ

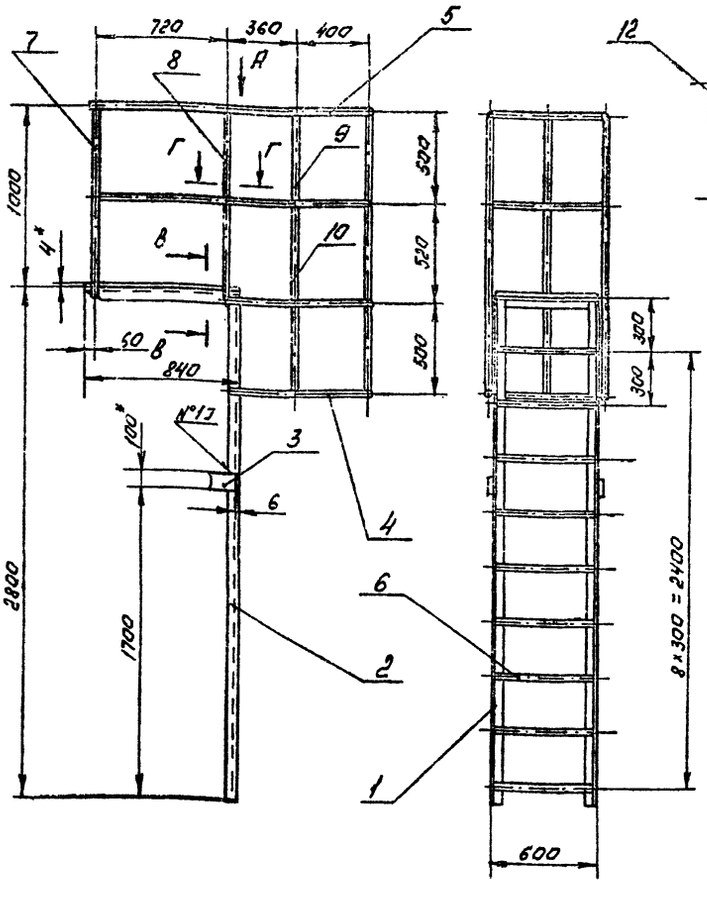

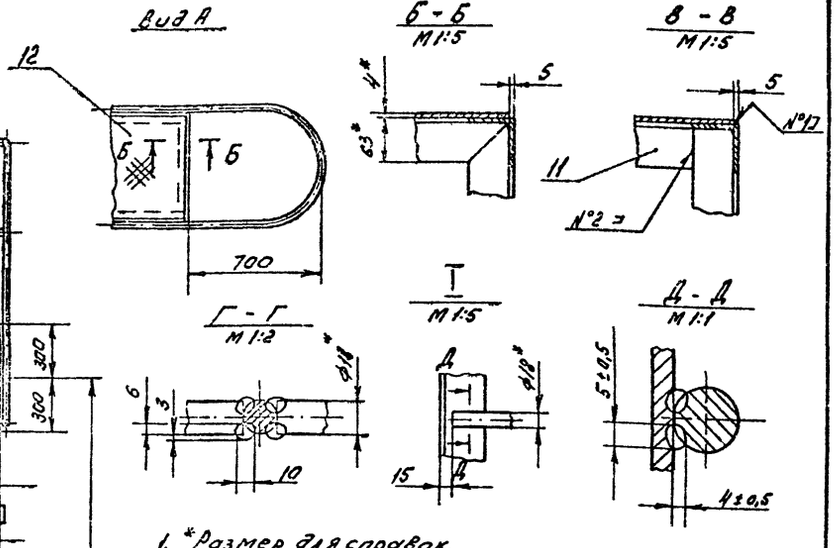

1. *Размер для справок.
2. ± $\frac{УТ14}{2}$
3. Шероховатость кромок реза деталей Б4 - R_z160
4. Сварные швы по ГОСТ 5264-80:
   №1 - Н1 шов сплошной
   №2 - С2
5. Электрод Э42 ГОСТ 9467-75

Изм.	Лист	№ докум.	Подп.	Дата
Разраб.		Яблоков		
Пров.		Федоров		
Зав.гр.		Бушина		
Н.контр.		Бушина		
Утв.		Федоров		

В18Б-012.01.000СБ

Лестница

Лит.	Масса	Масшт.
	108,9	1:20

Лист Листов 1

Госстрой СССР Казахский Сантехпроект

Копировал Гуц Формат А3

В 186-012.01.001

Rz 160 (√)

Развертка
М 1:2

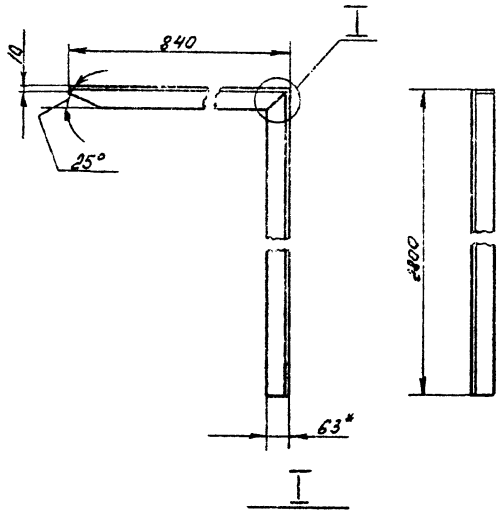

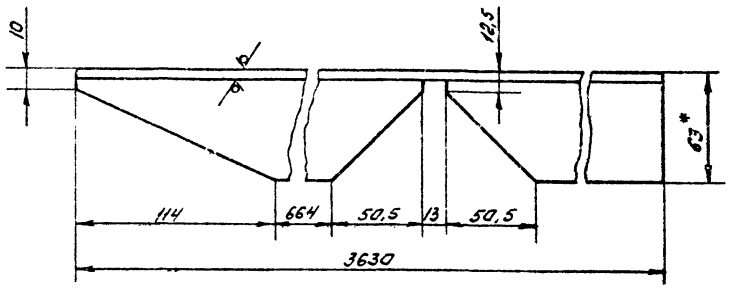

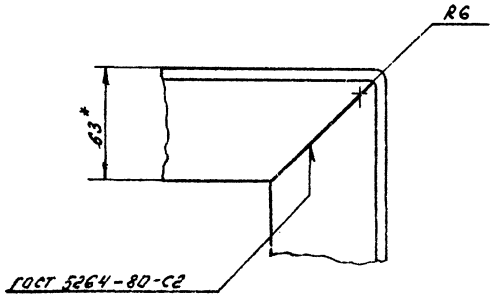

1. * Размер для справок.
2. ± $\frac{УТ14}{2}$
3. Электрод Э42 ГОСТ 9467-75

Изм.	Лист	№ докум.	Подп.	Дата	В 186-012.01.001	Лит.	Масса	Масшт.
Разраб.		Боровикова			Тетива		20,7	1:10
Пров.		Яблоков				Лист	Листов 1	
Зав. гр.		Бушина			Уголок Б-63×63×6 ГОСТ 8509-86 / Ст3 ГОСТ 535-79*	Госстрой СССР Казахский Сантехпроект		
Н. контр.		Бушина						
Утв.		Федоров						

Копировал ГУЧ Формат А3

Инв. № подл. | Подп. и дата | Взам. инв. № | Инв. № дубл. | Подп. и дата

Типовой проект 903-1-272.89
Альбом 3 Часть 3

В 186-012.01.002

Rz 160 (√)

Развертка
М 1:2

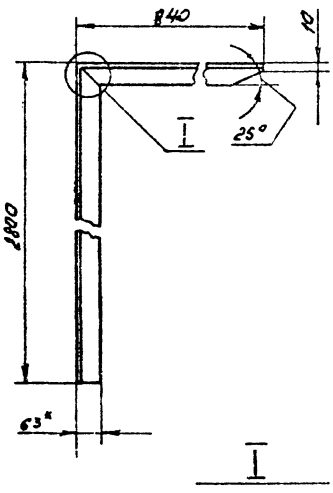

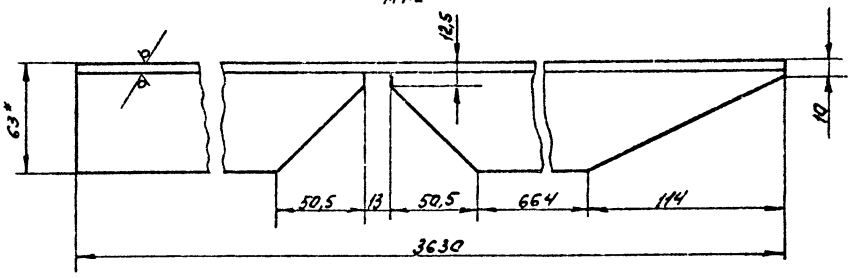

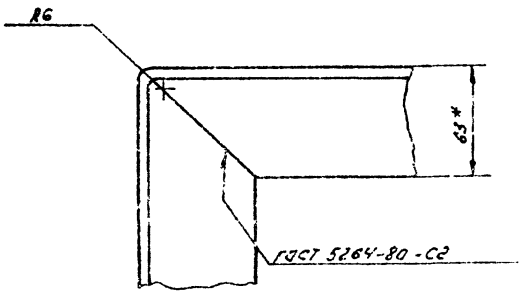

1. * Размер для справок.
2. ± $\frac{УТ14}{2}$
3. Электрод Э42 ГОСТ 9467-75

Изм.	Лист	№ докум.	Подп.	Дата	В 186-012.01.002	Лит.	Масса	Масшт.
Разраб.		Боровикова			Тетива		20,7	1:10
Пров.		Яблоков				Лист	Листов 1	
Зав. гр.		Бушина			Уголок Б-63×63×6 ГОСТ 8509-86 / Ст3 ГОСТ 535-79*	Госстрой СССР Казахский Сантехпроект		
Н. контр.		Бушина						
Утв.		Федоров						

Копировал ГУЧ Формат А3

Инв. № подл. | Подп. и дата | Взам. инв. № | Инв. № дубл. | Подп. и дата

Поз.	Обозначение	Наименование	Кол.	Примечание
		Документация		
А4	В 186-012.03.000 СБ	Сборочный чертеж		
		Детали		
Б4	1 В 186-012.03.001	Патрубок		
		Труба Ø89×3 ГОСТ 10704-76* / В-ВСт3 ГОСТ 10705-80*		
		ℓ = 430 Н14	1	3,73 кг
		Стандартные изделия		
	2	Фланец 1-80-10 Ст25 ГОСТ 12821-80*	1	

В 186-012.03.000

Патрубок

Лит. | Лист | Листов: 1

Госстрой СССР Казахский Сантехпроект

Копировал ГЧЧ Формат А4

Э.000.020.210-9818

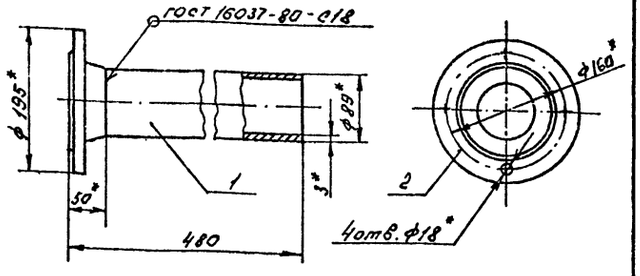

1. * Размер для справок.
2. ↕ 3Т 14/2
3. Шероховатость кромок реза деталей Б4 - Rz 160.
4. Электрод Э 42 ГОСТ 9467-75.

В 186-012.03.000 СБ

Патрубок

Лит. | Масса: 6,5 | Масшт: 1:5

Лист | Листов 1

Госстрой СССР Казахский Сантехпроект

Копировал ГЧЧ Формат А4

Э.000.020.210-9818

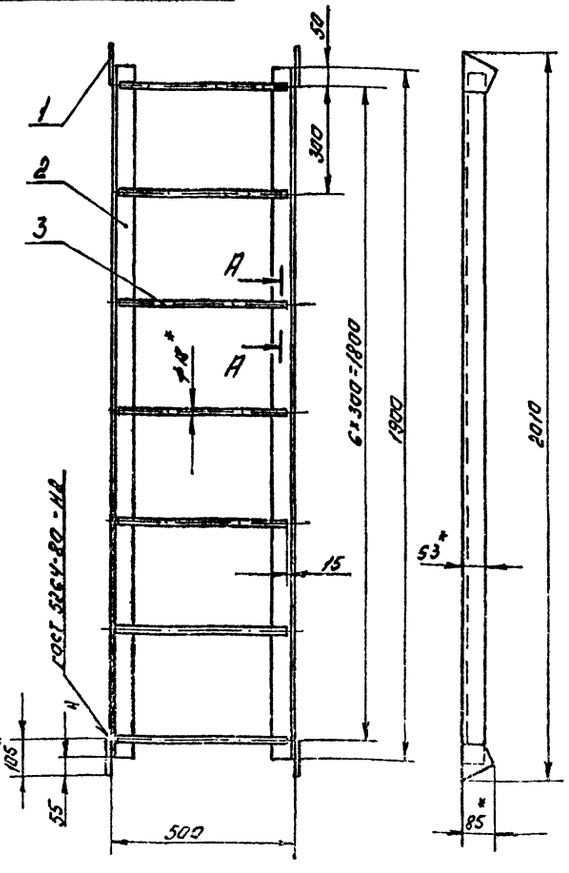

А - А

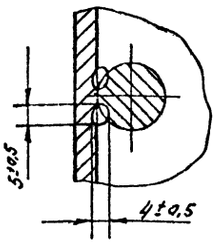

Поз. 1
М1:2

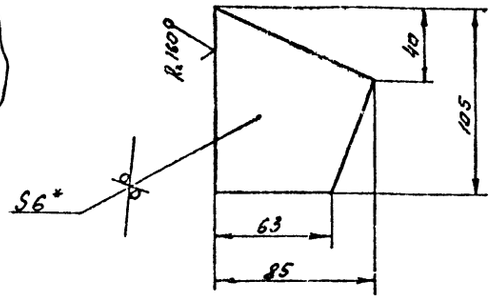

1. * Размер для справок.
2. ↕ 3Т 14/2
3. Шероховатость кромок реза деталей Б4 - Rz 160.
4. Электрод Э 42 ГОСТ 9467-75

В 186-012.02.000 СБ

Лестница

Лит. | Масса: 30,0 | Масшт: 1:10

Лист | Листов 2

Госстрой СССР Казахский Сантехпроект

Копировал ГЧЧ Формат А3

Типовой проект 903-1-272.89 Альбом 3 часть 3

Формат	Зона	Поз.	Обозначение	Наименование	Кол.	Примечание
				Документация		
А3			В185-012.04.000 СБ	Сборочный чертеж		
				Детали		
Б4		1	В185-012.04.001	Лист верхний		
				Лист 6 ГОСТ 19903-74* Ст3 ГОСТ 14637-79	1	3,64 кг
Б4		2	В185-012.04.002	Патрубок		
				Труба 57х3 ГОСТ 10704-76* В-ВСт3 ГОСТ 10705-80*		
				ℓ = 115 Н14	1	0,46 кг
Б4		3	В185-012.04.003	Патрубок		
				Труба 89х3 ГОСТ 10704-76* В-ВСт3 ГОСТ 10705-80*		
				ℓ = 120 Н14	1	0,76 кг
Б4		4	В185-012.04.004	Патрубок		
				Труба 89х3 ГОСТ 10704-76* В-ВСт3 ГОСТ 10705-80*		
				ℓ = 250 Н14	1	1,59 кг
Б4		5	В185-012.04.005	Патрубок		
				Труба 89х3 ГОСТ 10704-76* В-ВСт3 ГОСТ 10705-80*		
				ℓ = 112 Н14	1	0,71 кг

Формат	Зона	Поз.	Обозначение	Наименование	Кол.	Примечание
Б4		6	В185-012.04.006	Корпус		
				Труба 325х6 ГОСТ 10704-76* В-ВСт3 ГОСТ 10705-80		
				ℓ = 394 Н14	1	18,6 кг
Б4		7	В185-012.04.007	Ребро		
				Полоса 8х90 ГОСТ 103-76* Ст3 ГОСТ 535-79*		
				ℓ = 111 Н14	3	0,63 кг
				Стандартные изделия		
		8		Отвод 45° 89х3,5 ГОСТ 17375-83*	2	
		9		Отвод 90° 89х3,5 ГОСТ 17375-83*	1	

Изм.	Лист	№ докум.	Подп.	Дата	В185-012.04.000	Лит.	Лист	Листов
Разраб.		Бородинов			Устройство задержания гертетика		1	3
Пров.		Яблоков				Госстрой СССР Казахский Сантехпроект		
Зав. гр.		Бушина						
Н.контр.		Бушина						
Утв.		Федоров						

Копировал ГУЧ Формат А4

Инв.№ подл. | Подп. и дата | Взам. инв.№ | Инв.№ дубл. | Подп. и дата

Изм.	Лист	№ докум.	Подп.	Дата	В185-012.04.000	Лист 2

Копировал ГУЧ Формат А4

Инв.№ подл. | Подп. и дата | Взам. инв.№ | Инв.№ дубл. | Подп. и дата

Типовой проект 903-1-272.89
Альбом 3 часть 3

9700010710-9818

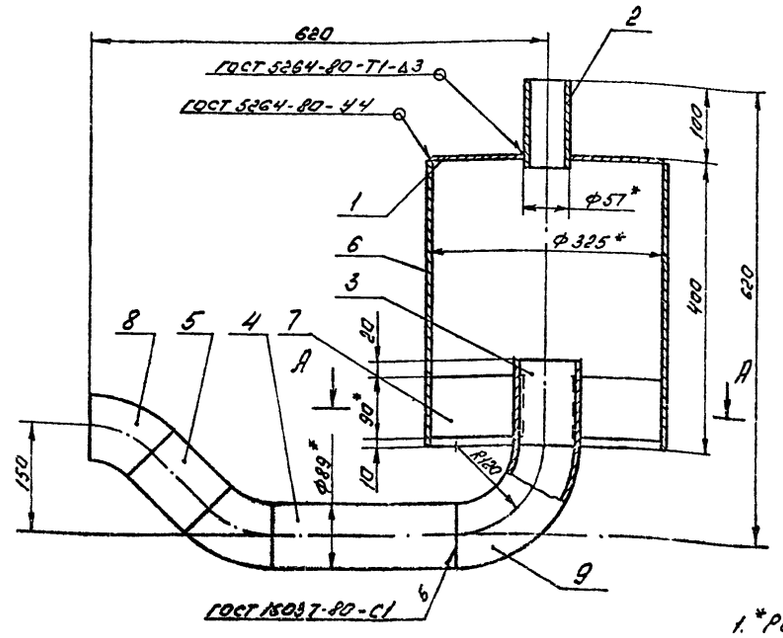

Поз. 1
М1:10

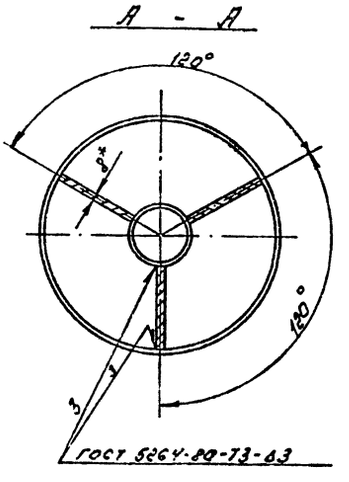

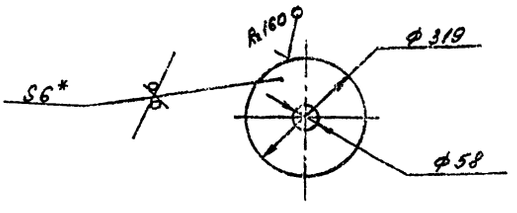

1. *Размер для справок
2. $\frac{1}{2}$ УТ14
3. Шероховатость кромок реза деталей Б4- Rz 160
4. Электрод Э42 ГОСТ 9467-75

Изм.	Лист	№ докум.	Подп.	Дата	В185-012.04.000 СБ	Лит.	Масса	Масштаб
Разраб.		Бородинов			Устройство задержания гертетика		30,9	1:5
Пров.		Яблоков				Лист	Листов 1	
Зав. гр.		Бушина				Госстрой СССР Казахский Сантехпроект		
Н.контр.		Бушина						
Утв.		Федоров						

Копировал ГУЧ Формат А3

Инв.№ подл. | Подп. и дата | Взам. инв.№ | Инв.№ дубл. | Подп. и дата

Типовой проект 903-1-272.89
Альбом 3 часть 3

Форм.	Зона	Поз.	Обозначение	Наименование	Кол.	Примечание
				Документация		
А4			В185-012.05.000 СБ	Сборочный чертеж		
				Детали		
Б4		1	В185-012.05.001	Патрубок		
				Труба ø57×3 ГОСТ 10704-76* / В-ВСт3 ГОСТ 10705-80*		
				ℓ = 1105 Н14	1	4,42 кг
Б4		2	В185-012.05.002	Патрубок		
				Труба ø57×3 ГОСТ 10704-76* / В-ВСт3 ГОСТ 10705-80*		
				ℓ = 150 Н14	1	0,6 кг
Б4		3	В185-012.05.003	Патрубок		
				Труба ø57×3 ГОСТ 10704-76* / В-ВСт3 ГОСТ 10705-80*		
				ℓ = 1385 Н14	1	5,54 кг
				Стандартные изделия		
		4		Отвод 90° 57×3 ГОСТ 17375-83*	2	

Изм.	Лист	№ докум.	Подп.	Дата
Разраб.		Боровиков		
Пров.		Яблоков		
Зав. гр.		Бушина		
Н. контр.		Бушина		
Утв.		Федоров		

В185-012.05.000

Трубопровод

Лит.	Лист	Листов
		1

Госстрой СССР Казахский Сантехпроект

Копировал ГУЧ Формат А4

Инв. № подл. | Подп. и дата | Взам. инв. № | Инв. № дубл. | Подп. и дата

93 000 90 210-9818

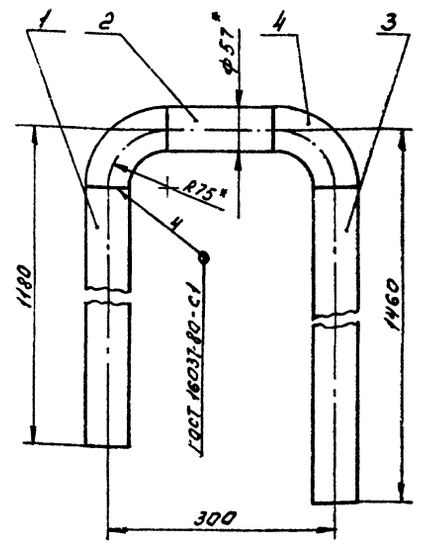

1. *Размер для справок.
2. ± JT14/2
3. Шероховатость кромок реза деталей Б4- Rz 160.
4. Электрод Э42 ГОСТ 9467-75

Изм.	Лист	№ докум.	Подп.	Дата
Разраб.		Боровикова		
Пров.		Яблоков		
Зав. гр.		Бушина		
Н. контр.		Бушина		
Утв.		Федоров		

В185-012.05.000 СБ

Трубопровод

Лит.	Масса	Масшт.
	11,7	1:5
Лист	Листов 1	

Госстрой СССР Казахский Сантехпроект

Копировал ГУЧ Формат А4

Форм.	Зона	Поз.	Обозначение	Наименование	Кол.	Примечание
				Документация		
А4			В185-012.06.000 СБ	Сборочный чертеж		
				Детали		
Б4		1	В185-012.06.001	Патрубок		
				Труба 89×3 ГОСТ 10704-76* / В-ВСт3 ГОСТ 10705-80*		
				ℓ = 80 Н14	1	0,51 кг
Б4		2	В185-012.06.002	Патрубок		
				Труба 89×3 ГОСТ 10704-76* / В-ВСт3 ГОСТ 10705-80*		
				ℓ = 330 Н14	1	2,1 кг
				Стандартные изделия		
		3		Отвод 90° 89×3,5 ГОСТ 17375-83*	1	
		4		Фланец 1-80-10 Ст25 ГОСТ 12821-80*	1	

Изм.	Лист	№ докум.	Подп.	Дата
Разраб.		Боровиков		
Пров.		Яблоков		
Зав. гр.		Бушина		
Н. контр.		Бушина		
Утв.		Федоров		

В185-012.06.000

Патрубок

Лит.	Лист	Листов
		1

Госстрой СССР Казахский Сантехпроект

Копировал ГУЧ Формат А4

Инв. № подл. | Подп. и дата | Взам. инв. № | Инв. № дубл. | Подп. и дата

8185-012.06.000 СБ

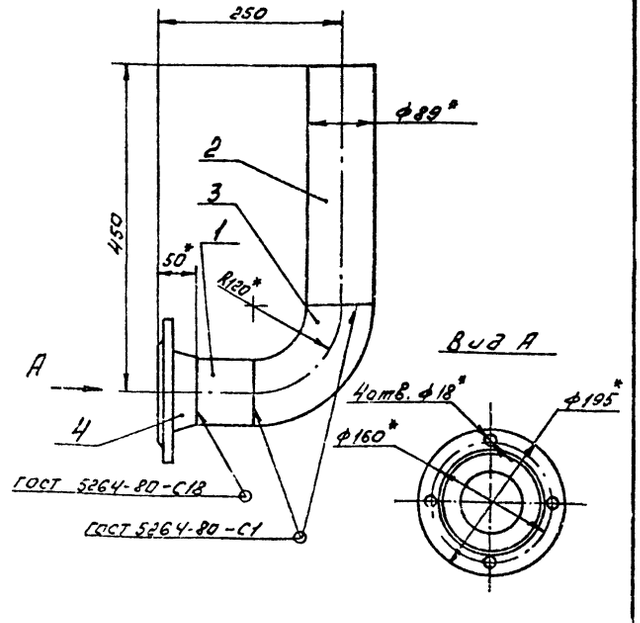

1. *Размер для справок.
2. ± JT14/2
3. Шероховатость кромок реза деталей Б4- Rz 160.
4. Электрод Э42 ГОСТ 9467-75

Изм.	Лист	№ докум.	Подп.	Дата
Разраб.		Боровикова		
Пров.		Яблокова		
Зав. гр.		Бушина		
Н. контр.		Бушина		
Утв.		Федоров		

В185-012.06.000 СБ

Патрубок

Лит.	Масса	Масшт.
	7,8	1:5
Лист	Листов 1	

Госстрой СССР Казахский Сантехпроект

Копировал ГУЧ Формат А4

Формат	Зона	Поз.	Обозначение	Наименование	Кол.	Примечание
				Документация		
А3			В 186-012.07.000 СБ	Сборочный чертеж		
				Детали		
Б4		1	В 186-012.07.001	Патрубок		
				Труба 89х3 гост 10704-76* / В-ВСт3 гост 10705-80*		
				ℓ = 480 Н14	1	3,05 кг
Б4		2	В 186-012.07.002	Патрубок		
				Труба 89х3 гост 10704-76* / В-ВСт3 гост 10705-80*		
				ℓ = 260 Н14	1	1,65 кг
Б4		3	В 186-012.07.003	Патрубок		
				Труба 89х3 гост 10704-76* / В-ВСт3 гост 10705-80*		
				ℓ = 1310 Н14	1	8,33 кг
Б4		4	В 186-012.07.004	Патрубок		
				Труба 89х3 гост 10704-76* / В-ВСт3 гост 10705-80*		
				ℓ = 280 Н14	1	1,78 кг

Инв.№ подл. | Подп. и дата | Взам.инв.№ | Инв.№ дубл. | Подп. и дата

Изм.	Лист	№ докум.	Подп.	Дата
Разраб.	Городилов			
Пров.	Яблоков			
Зав.гр.	Бушина			
Н.контр.	Бушина			
Утв.	Федоров			

В 186-012.07.000

Трубопровод

Лит.	Лист	Листов
	1	2

Госстрой СССР Казахский Сантехпроект

Копировал ГУ4 Формат А4

Формат	Зона	Поз.	Обозначение	Наименование	Кол.	Примечание
				Стандартные изделия		
		5		Отвод 90° 89х3,5 гост 17375-83*	5	
		6		Тройник 89х3,5 – 57х3 гост 17376-83*	1	

В 186-012.07.000

Лист 2

Копировал ГУ4 Формат А4

В 186-012.07.000 СБ

Типовой проект 903-1-272.89 Альбом 3 Часть 3

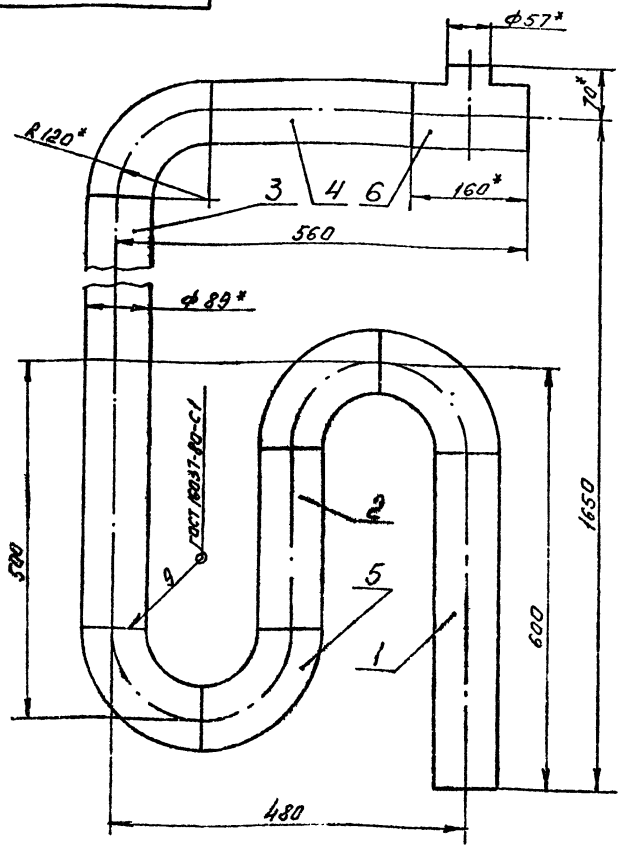

1. * Размер для справок.
2. $\pm \frac{IT14}{2}$
3. Шероховатость кромок реза деталей Б4. Rz 160.
4. Электрод Э42 гост 9467-75

Инв.№ подл. | Подп. и дата | Взам.инв.№ | Инв.№ дубл. | Подп. и дата

Изм.	Лист	№ докум.	Подп.	Дата
Разраб.	Городилов			
Пров.	Яблоков			
Зав.гр.	Бушина			
Н.контр.	Бушина			
Утв.	Федоров			

В 186-012.07.000 СБ

Трубопровод

Лит.	Масса	Масшт.
	24,1	1:5

Лист | Листов 1

Госстрой СССР Казахский Сантехпроект

Копировал ГУ4 Формат А3

Поз.	Зона	Обозначение	Наименование	Кол.	Примечание
			Документация		
А4		В185-012.08.000СБ	Сборочный чертеж		
			Детали		
Б4	1	В185-012.08.001	Патрубок		
			Труба 89×3 ГОСТ 10704-76* / В-ВСт3 ГОСТ 10705-80*		
			ℓ = 280 Н14	1	1,78 кг
Б4	2	В185-012.08.002	Патрубок		
			Труба 89×3 ГОСТ 10704-76* / В-ВСт3 ГОСТ 10705-80*		
			ℓ = 1480 Н14	1	9,41 кг
			Стандартные изделия		
	3		Отвод 90° 89×3,5 ГОСТ 17375-83*	1	

Изм.	Лист	№ докум.	Подп.	Дата
Разраб.		Боровиков		
Пров.		Яблоков		
Зав. гр.		Бушина		
Н. контр.		Бушина		
Утв.		Федоров		

В185-012.08.000

Трубопровод

Лит.	Лист	Листов
		1

Госстрой СССР Казахский Сантехпроект

Копировал ГУ4 Формат А4

9Э000.80.210-9818

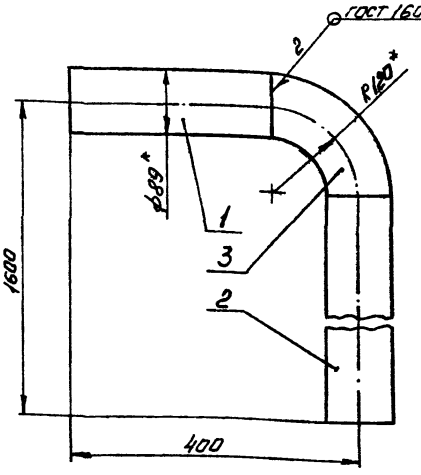

1. *Размер для справок.
2. ± JT14/2
3. Шероховатость кромок реза деталей Б4 - Rz160.
4. Электрод Э 42 ГОСТ 9467-75

В185-012.08.000СБ

Трубопровод

Лит.	Масса	Масшт.
	12,8	1:5

Лист | Листов 1

Госстрой СССР Казахский Сантехпроект

Копировал ГУ4 Формат А4

Типовой проект 903-1-212.89 Альбом 3 часть 3

Поз.	Зона	Обозначение	Наименование	Кол.	Примечание
			Документация		
А4		В185-012.09.000СБ	Сборочный чертеж		
			Детали		
Б4	1	В185-012.09.001	Патрубок		
			Труба 57×3 ГОСТ 10704-76* / В-ВСт3 ГОСТ 10705-80*		
			ℓ = 558 Н14	1	2,23 кг
			Стандартные изделия		
	2		Отвод 90° 57×3 ГОСТ 17375-83*	2	

Изм.	Лист	№ докум.	Подп.	Дата
Разраб.		Боровиков		
Пров.		Яблоков		
Зав. гр.		Бушина		
Н. контр.		Бушина		
Утв.		Федоров		

В185-012.09.000

Воздушник

Лит.	Лист	Листов
		1

Госстрой СССР Казахский Сантехпроект

Копировал ГУ4 Формат А4

9Э000.60.210-9818

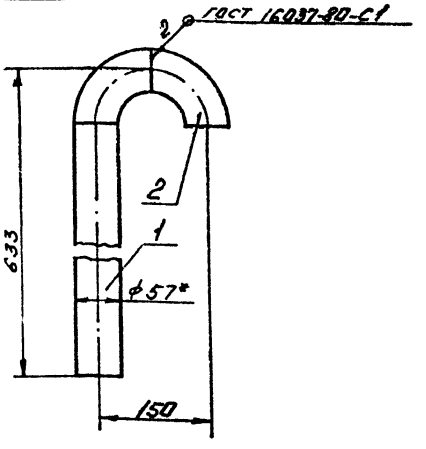

1. *Размер для справок
2. ± JT14/2
3. Шероховатость кромок реза деталей Б4 - Rz160.
4. Электрод Э 42 ГОСТ 9467-75

В185-012.09.000СБ

Воздушник

Лит.	Масса	Масшт.
	2,3	1:5

Лист | Листов 1

Госстрой СССР Казахский Сантехпроект

Копировал ГУ4 Формат А4

Форм.	Зона	Поз.	Обозначение	Наименование	Кол.	Примечание
				Документация		
А4			В 186-012.10.000 СБ	Сборочный чертеж		
				Детали		
Б4		1	В 186-012.10.001	Патрубок		
				Труба 89×3 гост 10704-76* / В-ВСт3 гост 10705-80*		
				ℓ = 265 Н14	1	1,68 кг
				Стандартные изделия		
		2		Отвод 90° 89×3,5 гост 17375-83*	2	

Изм.	Лист	№ докум.	Подп.	Дата
Разраб.	Гуц			
Пров.	Яблоков			
Зав.гр.	Бушина			
Н.контр.	Бушина			
Утв.	Федоров			

В 186-012.10.000

Воздушник

Лит. | Лист | Листов 1

Госстрой СССР Казахский Сантехпроект

Копировал Гуц Формат А4

9Э 000.01.210-9818

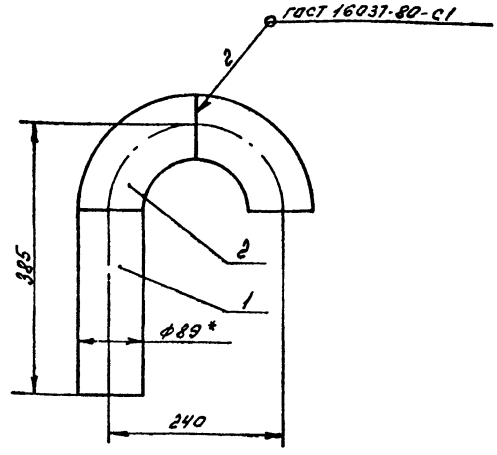

1. *Размер для справок.
2. ± JT14/2
3. Шероховатость кромок реза деталей Б4 - Ra 160
4. Электрод Э 42 гост 9467-75

Изм.	Лист	№ докум.	Подп.	Дата
Разраб.	Боровикова			
Пров.	Яблоков			
Зав.гр.	Бушина			
Н.контр.	Бушина			
Утв.	Федоров			

В 186-012.10.000 СБ

Воздушник

Лит. | Масса 4,6 | Масштаб 1:5

Лист | Листов 1

Госстрой СССР Казахский Сантехпроект

Копировал Гуц Формат А4

Типовой проект 903-1-272.89 Альбом 3 часть 3

Форм.	Зона	Поз.	Обозначение	Наименование	Кол.	Примечание
				Документация		
А4			В 186-012.11.000 СБ	Сборочный чертеж		
				Детали		
Б4		1	В 186-012.11.001	Патрубок		
				Труба 57×3 гост 10704-76* / В-ВСт3 гост 10705-80*		
				ℓ = 128 Н14	1	0,49 кг
Б4		2	В 186-012.11.002	Патрубок		
				Труба 57×3 гост 10704-76* / В-ВСт3 гост 10705-80*		
				ℓ = 130 Н14	1	0,52 кг
				Стандартные изделия		
		3		Отвод 90° 57×3 гост 17375-83*	1	
		4		Фланец 1-50-10 Ст25 гост 12821-80*	1	

Изм.	Лист	№ докум.	Подп.	Дата
Разраб.	Боровикова			
Пров.	Яблоков			
Зав.гр.	Бушина			
Н.контр.	Бушина			
Утв.	Федоров			

В 186-012.11.000

Патрубок

Лит. | Лист | Листов 1

Госстрой СССР Казахский Сантехпроект

Копировал Гуц Формат А4

9Э 000.11.210-9818

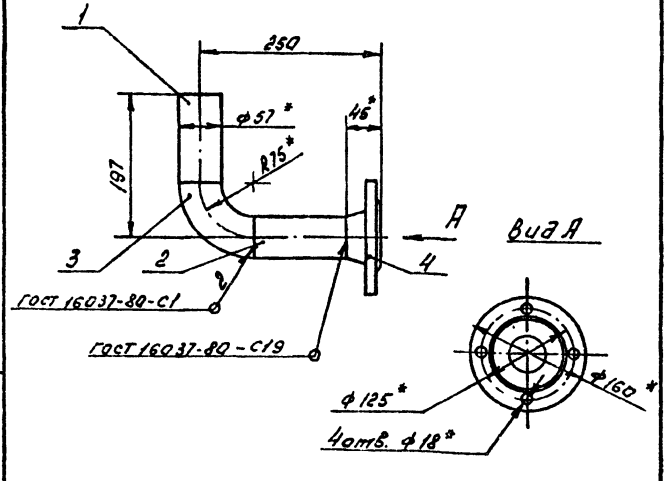

1. *Размер для справок.
2. ± JT14/2
3. Шероховатость кромок реза Ra 160
4. Электрод Э 42 гост 9467-75

Изм.	Лист	№ докум.	Подп.	Дата
Разраб.	Боровикова			
Пров.	Яблоков			
Зав.гр.	Бушина			
Н.контр.	Бушина			
Утв.	Федоров			

В 186-012.11.000 СБ

Патрубок

Лит. | Масса 3,8 | Масштаб 1:5

Лист | Листов 1

Госстрой СССР Казахский Сантехпроект

Копировал Гуц Формат А4

В 186-012.00.001

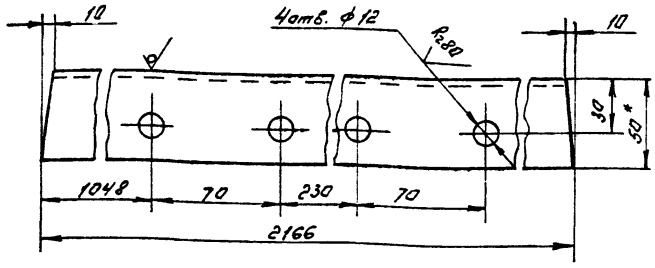

1. * Размер для справок
2. ± $\frac{IT14}{2}$

Изм.	Лист	№ докум.	Подп.	Дата
Разраб.		Боровиков		
Пров.		Яблоков		
Зав.гр.		Бушина		
Н.контр.		Бушина		
Утв.		Федоров		

Уголок опорный

Лит.	Масса	Масшт.
	8,13	1:2
Лист	Листов 1	

Госстрой СССР Казахский Сантехпроект

Уголок Ст3 ГОСТ 535-79*

Копировал Гуч Формат А4

В 186-012.00.002

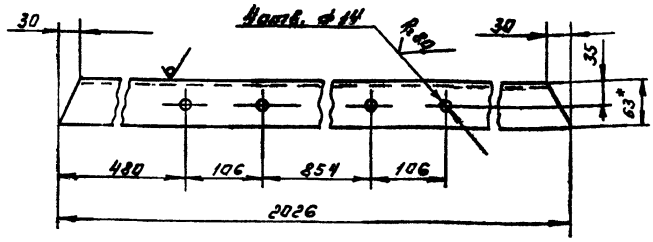

1. * Размер для справок.
2. ± $\frac{IT14}{2}$

Изм.	Лист	№ докум.	Подп.	Дата
Разраб.		Боровиков		
Пров.		Яблоков		
Зав.гр.		Бушина		
Н.контр.		Бушина		
Утв.		Федоров		

Уголок опорный

Лит.	Масса	Масшт.
	11,42	1:5
Лист	Листов 1	

Госстрой СССР Казахский Сантехпроект

Б-63х63х6 ГОСТ 8509-86

Уголок Ст3 ГОСТ 535-79*

Копировал Гуч Формат А4

В 186-012.00.003

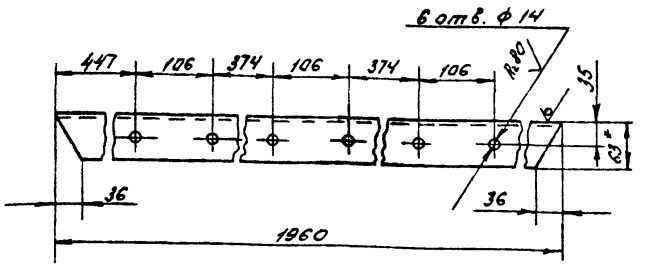

1. * Размер для справок.
2. ± $\frac{IT14}{2}$

Изм.	Лист	№ докум.	Подп.	Дата
Разраб.		Боровиков		
Пров.		Яблоков		
Зав.гр.		Бушина		
Н.контр.		Бушина		
Утв.		Федоров		

Уголок опорный

Лит.	Масса	Масшт.
	11,0	1:5
Лист	Листов 1	

Госстрой СССР Казахский Сантехпроект

Б-63х63х6 ГОСТ 8509-86

Уголок Ст3 ГОСТ 535-79*

Копировал Гуч Формат А4

В 186-012.00.004

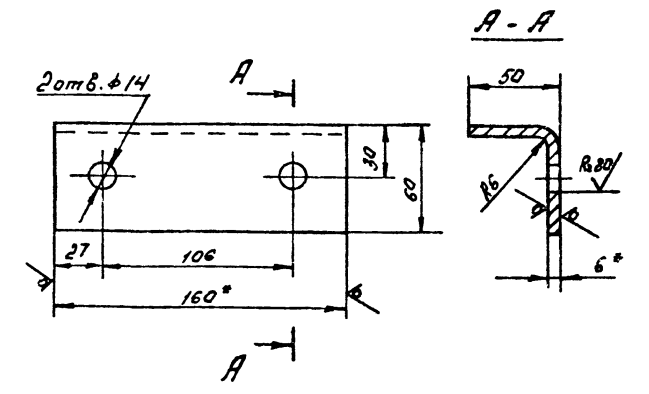

1. Длина развертки - 100 мм.
2. * Размер для справок.
3. ± $\frac{IT14}{2}$

Изм.	Лист	№ докум.	Подп.	Дата
Разраб.		Боровиков		
Пров.		Яблоков		
Зав.гр.		Бушина		
Н.контр.		Бушина		
Утв.		Федоров		

Опора

Лит.	Масса	Масшт.
	0,75	1:2
Лист	Листов 1	

Госстрой СССР Казахский Сантехпроект

Б2Б х 160 ГОСТ 103-76*

Полоса Ст3 ГОСТ 535-79*

Копировал Гуч Формат А4

Типовой проект 903-1-272.89 Альбом 3 часть 3

Инв.№ подл. | Подп. и дата | Взам.инв.№ | Инв.№ дубл. | Подп. и дата

В186-012.00.005

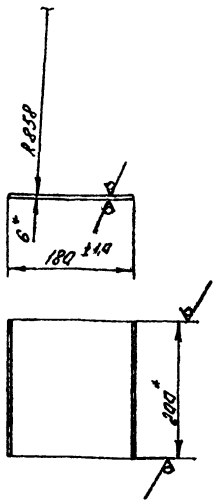

1. * Размер для справок.
2. ± $\frac{JT14}{2}$

Изм.	Лист	№ докум.	Подп.	Дата
Разраб.		Боровиков		
Пров.		Яблоков		
Зав. гр.		Бушина		
Н. контр.		Бушина		
Утв.		Федоров		

В186-012.00.005

Накладка

Лит.	Масса	Масшт.
	1,38	1:5

Лист | Листов 1

Полоса Б26х200 ГОСТ 103-76* / Ст 3 ГОСТ 535-79*

Госстрой СССР Казахский Сантехпроект

Копировал ГУЦ Формат А4

Инв. № подл. | Подп. и дата | Взам. инв. № | Инв. № дубл. | Подп. и дата

В186-012.00.006

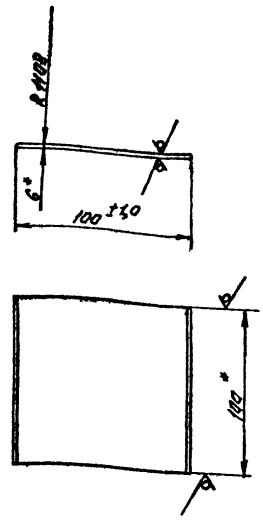

1. * Размер для справок.
2. ± $\frac{JT14}{2}$

Изм.	Лист	№ докум.	Подп.	Дата
Разраб.		Боровиков		
Пров.		Яблоков		
Зав. гр.		Бушина		
Н. контр.		Бушина		
Утв.		Федоров		

В186-012.00.006

Накладка

Лит.	Масса	Масшт.
	0,47	1:2

Лист | Листов 1

Полоса Б26х100 ГОСТ 103-76* / Ст 3 ГОСТ 535-79*

Госстрой СССР Казахский Сантехпроект

Копировал ГУЦ Формат А4

Инв. № подл. | Подп. и дата | Взам. инв. № | Инв. № дубл. | Подп. и дата

В186-012.00.007

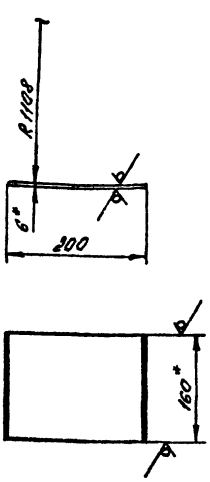

1. * Размер для справок
2. ± $\frac{JT14}{2}$

Изм.	Лист	№ докум.	Подп.	Дата
Разраб.		Боровиков		
Пров.		Яблоков		
Зав. гр.		Бушина		
Н. контр.		Бушина		
Утв.		Федоров		

В186-012.00.007

Накладка

Лит.	Масса	Масшт.
	1,51	1:5

Лист | Листов 1

Полоса Б26х160 ГОСТ 103-76* / Ст 3 ГОСТ 535-79*

Госстрой СССР Казахский Сантехпроект

Копировал ГУЦ Формат А4

Инв. № подл. | Подп. и дата | Взам. инв. № | Инв. № дубл. | Подп. и дата

Типовой проект 903-1-272.89
Альбом 3 часть 3

Изм.	Лист	№ докум.	Подп.	Дата
Разраб.				
Пров.				
Зав. гр.				
Н. контр.				
Утв.				

Лит.	Масса	Масшт.

Лист | Листов

Копировал ГУЦ Формат А4

gost.e-ecolog.ru