1602-04

ТИПОВОЙ ПРОЕКТ
903-1-272.89
КОТЕЛЬНАЯ ОТОПИТЕЛЬНАЯ С 4 КОТЛАМИ КВм-0,63К

СИСТЕМА ТЕПЛОСНАБЖЕНИЯ - ЗАКРЫТАЯ

ТОПЛИВО - КАМЕННЫЙ И БУРЫЙ УГОЛЬ

АЛЬБОМ 3

ЧАСТЬ **2**

КОНСРУКТОРСКАЯ ДОКУМЕНТАЦИЯ

СТР. 76 - 141

gost.e-ecolog.ru

© Казахский филиал ЦИТП Госстроя СССР, 1990г.

Заказ № 1566 Тираж 500 экз Цена 10-34 ТП 203-4-272.89, 9 37 2 Сдано в печать 13/5

1502-04

ТИПОВОЙ ПРОЕКТ
903-1-272.89
КОТЕЛЬНАЯ ОТОПИТЕЛЬНАЯ С 4 КОТЛАМИ КВм-0,63 К

СИСТЕМА ТЕПЛОСНАБЖЕНИЯ-ЗАКРЫТАЯ.
ТОПЛИВО-КАМЕННЫЙ И БУРЫЙ УГОЛЬ.

АЛЬБОМ 3
ЧАСТЬ 2
КОНСТРУКТОРСКАЯ ДОКУМЕНТАЦИЯ

РАЗРАБОТАН:
ГПИ „Казахский Сантехпроект"

УТВЕРЖДЕН И ВВЕДЕН В ДЕЙСТВИЕ
ВО „Союзсантехпроект" Госстроя СССР
Протокол от 28.06.89г. № 9

Главный инженер института Г.Н. Шульц
Главный инженер проекта В.А. Чаянов

№ строки	Обозначение	Наименование	Куда входит: Обозначение	Кол.	Общее кол. на изд.	Примечание
1	В185-005.00.000	Блок золоулавливающей установки			1	
2	В185-005.01.000	Рама	В185-005.00.000	1	1	
3	В185-005.01.100	Лестница	В185-005.01.000	1	1	
4	В185-005.02.000	Короб	В185-005.00.000	1	1	
5	В185-005.03.000	Трубопровод	В185-005.00.000	2	2	
6	В185-005.04.000	Шибер перекидной	В185-005.00.000	2	2	
7	В185-005.04.100	Шток верхний	В185-005.04.000	1	2	
8	В185-005.04.200	Шток нижний	В185-005.04.000	1	2	
9	В185-005.04.300	Корпус	В185-005.04.000	1	2	
10	В185-005.05.000	Привод к шиберу	В185-005.00.000	2	2	
11	В185-005.05.100	Тяга	В185-005.05.000	1	2	
12	В185-005.05.200	Рычаг	В185-005.05.000	1	2	
13						
14						
15						
16						
17						
18						
19						
20						
21						
22						
23						
24						
25						
26						

Инв.№ подл. | Подп. и дата | Взам.инв.№ | Инв.№ дубл. | Подп. и дата

Изм.	Лист	№ докум.	Подп.	Дата	В185-005.00.000 ВС			
Разраб.		Федоров			Блок золоулавливающей установки	Лит.	Лист	Листов
Зав.гр.		Бушина						1
Утв.		Федоров			Ведомость спецификаций	Госстрой СССР Казахский Сантехпроект		

Копировал Гуч Формат А3

Типовой проект 903-1-272.88, альбом 3, часть 2

Формат	Зона	Поз.	Обозначение	Наименование	Кол.	Примечание
				Документация		
А2			В185-005.00.000СБ	Сборочный чертеж		
А3			В185-005.00.000 ВС	Ведомость спецификаций		
				Сборочные единицы		
А4		1	В185-005.01.000	Рама	1	
А4		2	В185-005.02.000	Короб	1	
А4		3	В185-005.03.000	Трубопровод	2	
А4		4	В185-005.04.000	Шибер перекидной	2	
А4		5	В185-005.05.000	Привод к шиберу	2	
				Детали		
Б4		6	В185-005.00.001	Прокладка Пластина I лист ТМКЩ-С-3х310х310-99 ГОСТ 7338-77*	2	0,43 кг
Б4		7	В185-005.00.002	Прокладка Пластина I лист ТМКЩ-С-3х160х160-99 ГОСТ 7338-77*	2	0,115 кг

Инв.№ подл. | Подп. и дата | Взам.инв.№ | Инв.№ дубл. | Подп. и дата

Изм.	Лист	№ докум.	Подп.	Дата	В185-005.00.000			
Разраб.		Федоров			Блок золоулавливающей установки	Лит.	Лист	Листов
Пров.		Федоров					1	2
Зав.гр.		Бушина				Госстрой СССР Казахский Сантехпроект		
Н.контр.		Бушина						
Утв.		Федоров						

Копировал Гуч Формат А4

Формат	Зона	Поз.	Обозначение	Наименование	Кол.	Примечание
А4		8	В185-005.00.003	Патрубок Труба 108х3,5 ГОСТ 10704-76* В Ст3 ГОСТ 10705-80 ℓ = 308 Н14	2	2,48 кг
				Стандартные изделия		
		9		Болт М10х40.58 ГОСТ 7798-70*	36	
		10		Гайка М10.5 ГОСТ 5915-70*	36	
		11		Шайба 10.01 ГОСТ 11371-78*	36	
		12		Мигалка с конусным клапаном Ду 100 ОСТ 108.132.01-80	2	
				Прочие изделия		
		13		Циклон ЦН-15-400-2УП	2	

Инв.№ подл. | Подп. и дата | Взам.инв.№ | Инв.№ дубл. | Подп. и дата

Изм.	Лист	№ докум.	Подп.	Дата	В185-005.00.000	Лит.	Лист	Листов
							2	

Копировал Гуч Формат А4

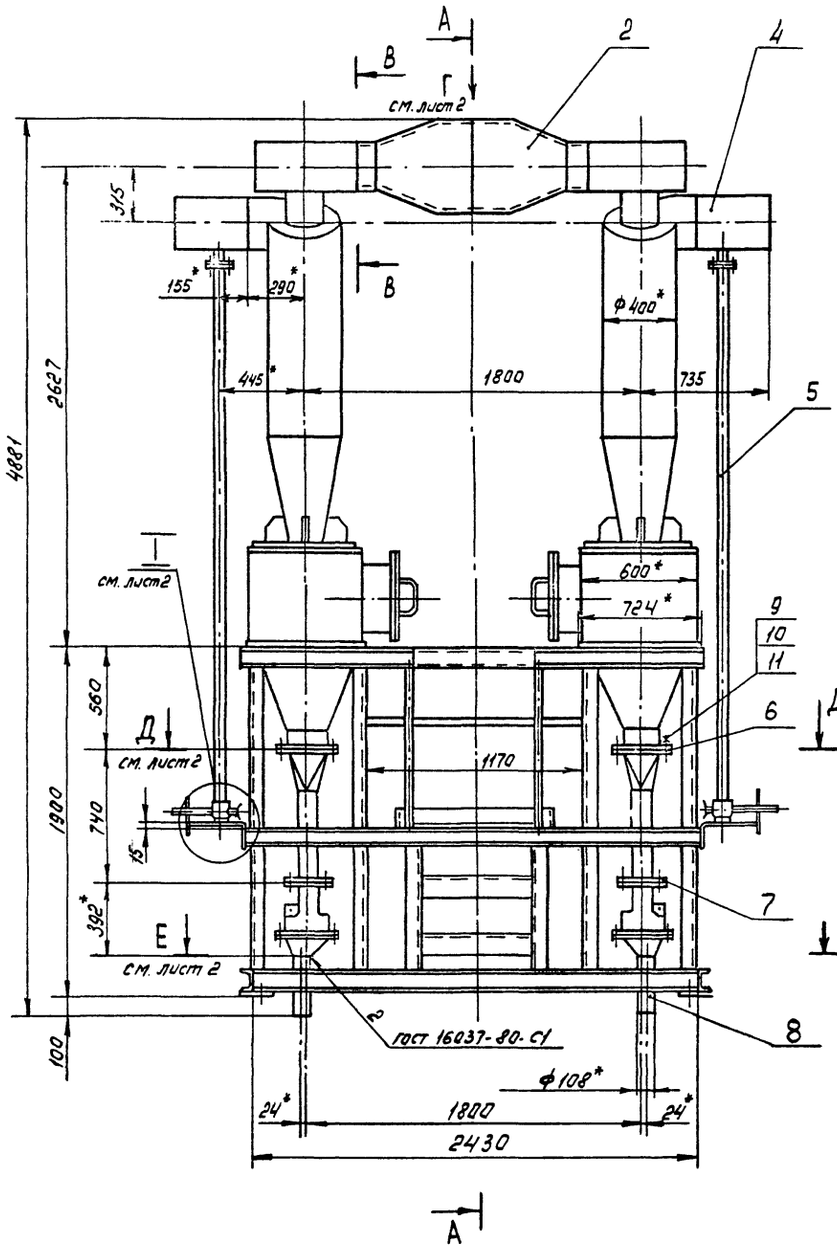

Вид Б

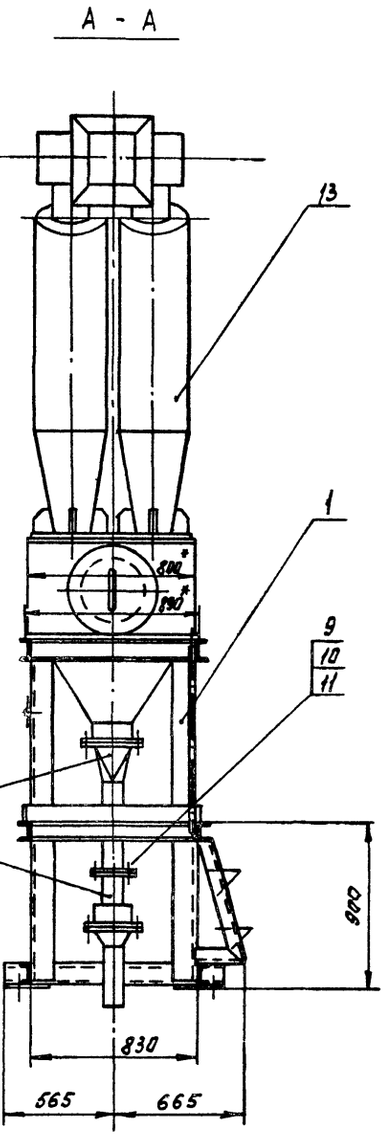

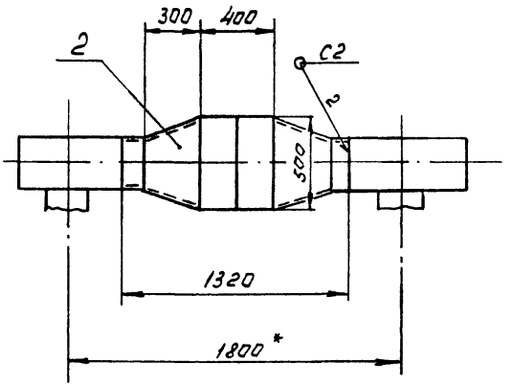

В - В
М 1:10

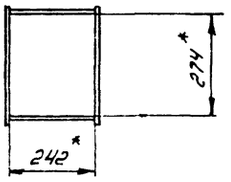

1. Допускается раму блока крепить к строительным конструкциям фундаментными болтами. или приварить к закладным деталям.
2. *Размер для справок.
3. $\pm \frac{IT14}{2}$.
4. Сварные швы выполнить по ГОСТ 5264-80, кроме указанных особо.
5. Электрод Э42 ГОСТ 9467-75

Изм.	Лист	№ докум.	Подп.	Дата	В 185-005.00.000 СБ
Разраб		Федоров			Блок золоулавливающей установки
Пров		Федоров			
Зав. гр		Бушина			
Н. контр		Бушина			
Утв.		Федоров			

Лит.	Масса	Масштаб
	1605	1:20
Лист 1	Листов 2	

Госстрой СССР Казгражданпроект

Копировал ГЧ Формат А2

Типовой проект 903-1-272.89 альбом 3, часть 2

Инв.№ подл. | Подп. и дата | Взам.инв.№ | Инв.№ дубл. | Подп. и дата

В185-005.00.000СБ

Вид Г

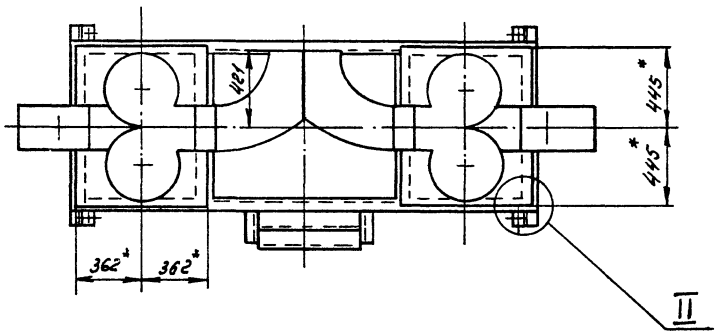

II
М 1:2

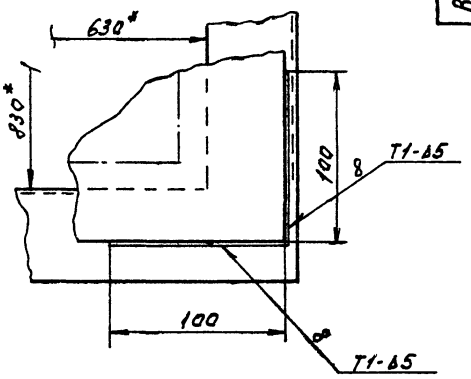

Д - Д

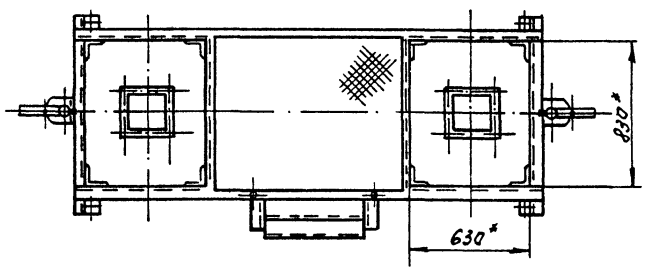

I
М1:2

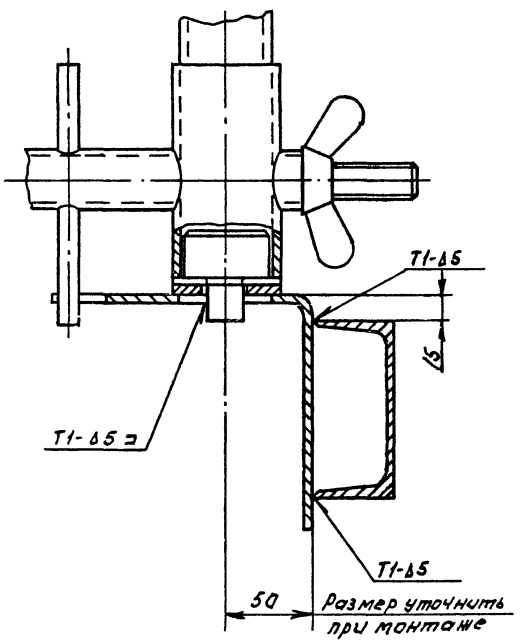

Е - Е

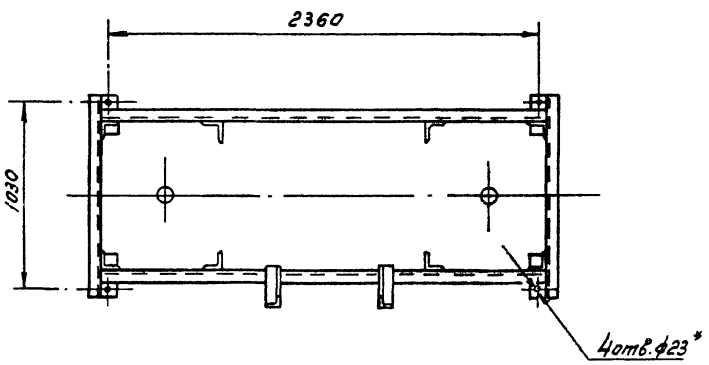

Поз. 7
М1:5

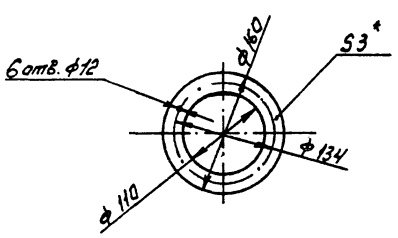

Поз. 6
М1:5

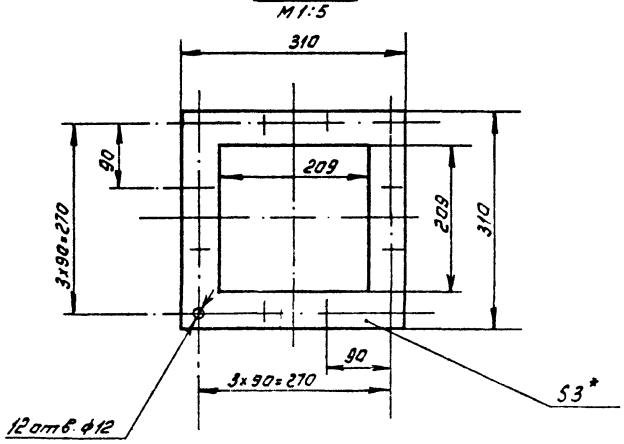

				В185-005.00.000 СБ	
Изм.	Лист	№ докум.	Подп.	Дата	
Разраб.		Федоров			Блок золоулавливающей установки
Пров.		Федоров			
Зав.гр.		Бушина			
Н.контр.		Бушина			
Утв.		Федоров			

Лит	Масса	Масшт.
	-	1:20
Лист 2	Листов	

Госстрой СССР Казахский Сантехпроект

Копировал Гчч Формат А2

Типовой проект 903-1-272.89 Альбом 3, часть 2

Инв.№ подл. | Подп. и дата | Взам.инв.№ | Инв.№ дубл. | Подп. и дата

Формат	Зона	Поз.	Обозначение	Наименование	Кол.	Примечание
				Документация		
А2			В 185-005.01.000 СБ	Сборочный чертеж		
				Сборочные единицы		
А4		1	В 185-005.01.100	Лестница	1	
				Детали		
А4		2	В 185-005.01.001	Плита	4	
А4		3	В 185-005.01.002	Ограждение	1	
Б4		4	В 185-005.01.003	Стойка		
				Уголок 100×100×8 ГОСТ 8509-86 Ст3 ГОСТ 535-79*		
				ℓ = 1830 Н14	8	22,3 кг
				Балка продольная		
				Швеллер 12 ГОСТ 8240-72* Ст3 ГОСТ 535-79*		
Б4		5	В 185-005.01.004	ℓ = 2564 Н14	1	26,6 кг
Б4		6	В 185-005.01.005	ℓ = 2460 Н14	2	25,6 кг
Б4		7	В 185-005.01.006	ℓ = 932 Н14	2	9,75 кг
Б4		8	В 185-005.01.007	Балка продольная		
				Швеллер 10 ГОСТ 8240-72* Ст3 ГОСТ 535-79*		
				ℓ = 2552 Н14	2	21,85 кг

Инв.№ подл.	Подп. и дата	Взам. инв.№	Инв.№ дубл.	Подп. и дата

Изм.	Лист	№докум.	Подп.	Дата	В 185-005.01.000			
Разраб.		Федоров			Рама	Лит.	Лист 1	Листов 2
Пров.		Федоров				Госстрой СССР Казахский Сантехпроект		
Зав. гр.		Бушина						
Н. контр.		Бушина						
Утв.		Федоров						

Копировал ГЧ4 Формат А4

Формат	Зона	Поз.	Обозначение	Наименование	Кол.	Примечание
				Поперечина		
				Швеллер 14 ГОСТ 8240-72* Ст3 ГОСТ 535-79*		
Б4		9	В 185-005.01.008	ℓ=1130 Н14	2	14,8 кг
Б4		10	В 185-005.01.009	ℓ = 830 Н14	2	8,7 кг
Б4		11	В 185-005.01.010	Поперечина		
				Швеллер 10 ГОСТ 8240-72* Ст3 ГОСТ 535-79*		
				ℓ = 830 Н14	4	7,1 кг
Б4		12	В 185-005.01.011	Настил		
				Лист ромб. О-РН-40х × 1020 × 870 Б Ст3 ГОСТ 8568-77*	1	26,7 кг
				Поручень		
				Круг 20 ГОСТ 2590-71* Ст3 ГОСТ 535-79*		
Б4		13	В 185-005.01.012	ℓ = 1150 Н14	1	2,84 кг
Б4		14	В 185-005.01.013	ℓ = 878 Н14	2	2,16 кг

Инв.№ подл.	Подп. и дата	Взам. инв.№	Инв.№ дубл.	Подп. и дата

Изм.	Лист	№докум.	Подп.	Дата	В 185-005.01.000	Лист 2

Копировал ГЧ4 Формат А4

Типовой проект 903-1-272.89 альбом 3, часть 2

100.10.800-9818

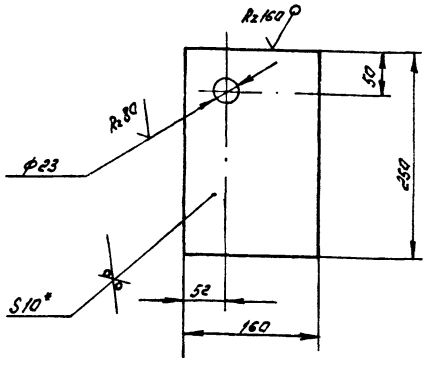

1. *Размер для справок.
2. ± IT14/2

Инв.№ подл.	Подп. и дата	Взам. инв.№	Инв.№ дубл.	Подп. и дата

Изм.	Лист	№докум.	Подп.	Дата	В 185-005.01.001			
Разраб.		Федоров			Плита	Лит.	Масса 3,12	Масш. 1:4
Пров.		Федоров				Лист	Листов: 1	
Зав. гр.		Бушина				Госстрой СССР Казахский Сантехпроект		
Н. контр.		Бушина						
Утв.		Федоров						

Б-ПН-10 ГОСТ 19903-74*
Лист 3 Ст3 ГОСТ 14637-79

Копировал ГЧ4 Формат А4

200.10.800-9818

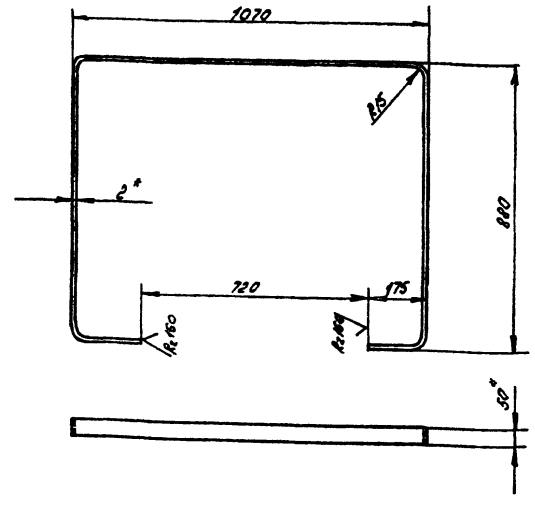

1. *Размер для справок.
2. ± IT14/2

Инв.№ подл.	Подп. и дата	Взам. инв.№	Инв.№ дубл.	Подп. и дата

Изм.	Лист	№докум.	Подп.	Дата	В 185-005.01.002			
Разраб.		Федоров			Ограждение	Лит.	Масса 3,3	Масш. 1:10
Пров.		Федоров				Лист	Листов: 1	
Зав. гр.		Бушина				Госстрой СССР Казахский Сантехпроект		
Н. контр.		Бушина						
Утв.		Федоров						

Лента 2×50 Б Ст3 ГОСТ 6009-74*

Копировал ГЧ4 Формат А4

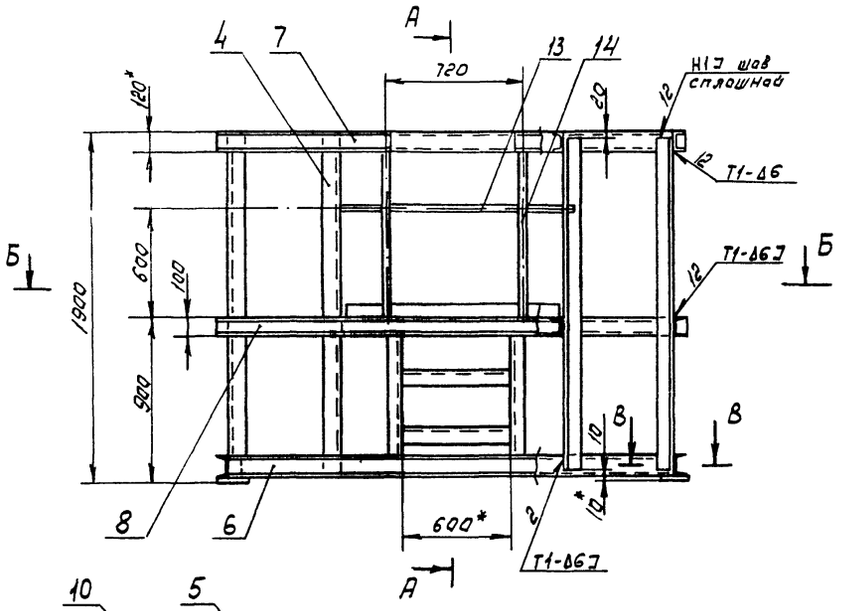

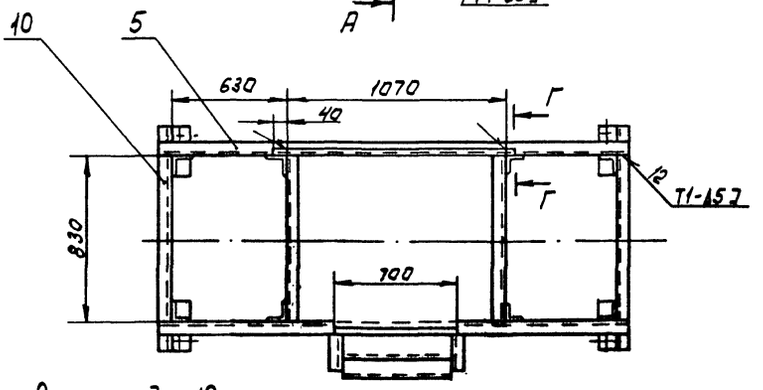

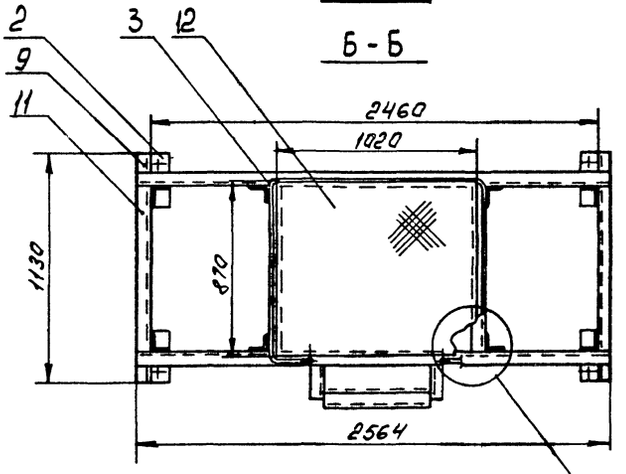

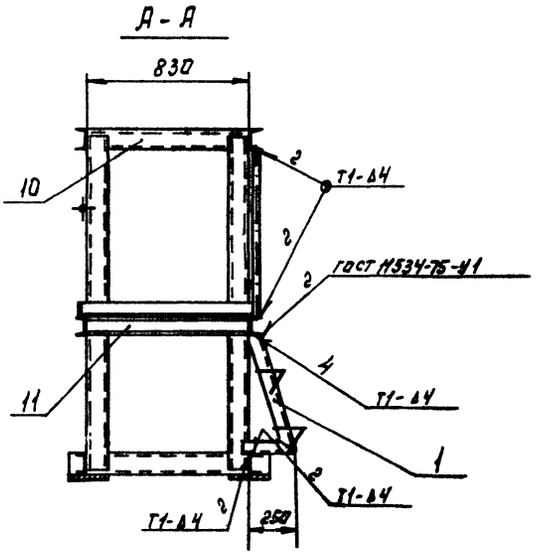

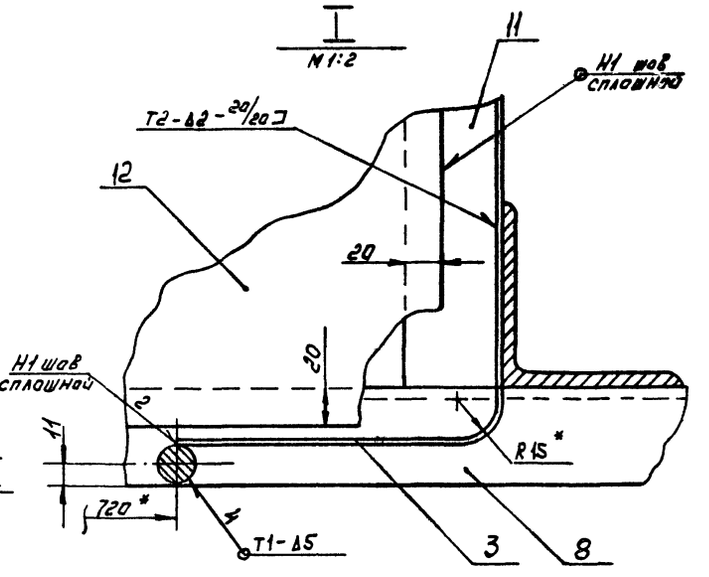

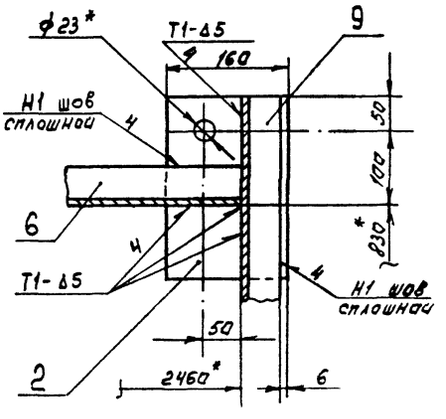

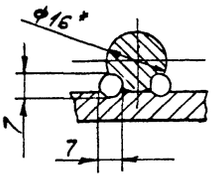

1*Размер для справок.

2. $\pm \frac{IT14}{2}$

3. Шероховатость кромок реза детали Б4- R_z 160.

4. Сварные швы выполнить по ГОСТ 5264-80, кроме указанных особо.

5. Электрод Э42 ГОСТ 9467-75

					8186-005.01.000СБ		
Изм.	Лист	№ докум.	Подп.	Дата	Рама	Лит.	Масса	Масшт.
Разраб.		Федоров					465	1:20
Пров.		Федоров				Лист	Листов: 1
Зав. лр		Бушина					Госстрой СССР Казахский Сантехпроект
Н.контр.		Бушина					
Утв.		Федоров					

Копировал ГУЧ Формат А2

Типовой проект 903-1-272.88 альбом 3, часть 2

Инв. № подл. | Подп. и дата | Взам. инв. № | Инв. № дубл. | Подп. и дата

Формат	Зона	Поз.	Обозначение	Наименование	Кол.	Примечание
				Документация		
А3			В186-005.01.100 СБ	Сборочный чертеж		
				Детали		
А4		1	В186-005.01.101	Стойка	1	
А4		2	В186-005.01.101-01	Стойка	1	
Б4		3	В186-005.01.102	Стремянка		
				Лист ромб. О-ПН-4,0х		
				х600х355 Б ст3сп		
				ГОСТ 8568-77*	2	6,4 кг

Инв.№ подл. | Подп. и дата | Взам.инв.№ | Инв.№ дубл. | Подп. и дата

Изм.	Лист	№ докум.	Подп.	Дата
Разраб.	Гуц			
Пров.	Федоров			
Зав.гр.	Бушина			
Н.контр.	Бушина			
Утв.	Федоров			

В186-005.01.100

Лестница

Лит.	Лист	Листов
		1

Госстрой СССР Казахский Сантехпроект

Копировал Гуц Формат А4

101.40.500-9818

Рис. 1

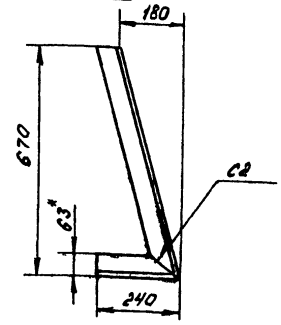

Рис. 2
остальное-см. рис.1

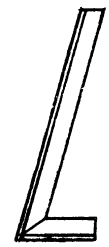

Развертка

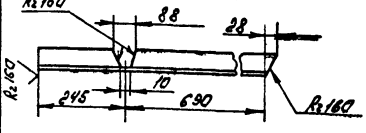

Развертка

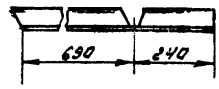

Обозначение	Рис
В186-005.01.101	1
В186-005.01.101-01	2

1. * Размер для справок
2. ± 3Т14/2
3. Электрод Э42 ГОСТ 9467-75

Инв.№ подл. | Подп. и дата | Взам.инв.№ | Инв.№ дубл. | Подп. и дата

Изм.	Лист	№ докум.	Подп.	Дата
Разраб.	Гуц			
Пров.	Федоров			
Зав.гр.	Бушина			
Н.контр.	Бушина			
Утв.	Федоров			

В186-005.01.101

Стойка

Лит.	Масса	Масшт.
	3,72	1:10

Лист | Листов: 1

Уголок 63х63х4 ГОСТ 8509-86 / Ст3 ГОСТ 535-79*

Госстрой СССР Казахский Сантехпроект

Копировал Гуц Формат А4

В186-005.01.100СБ

Вид А

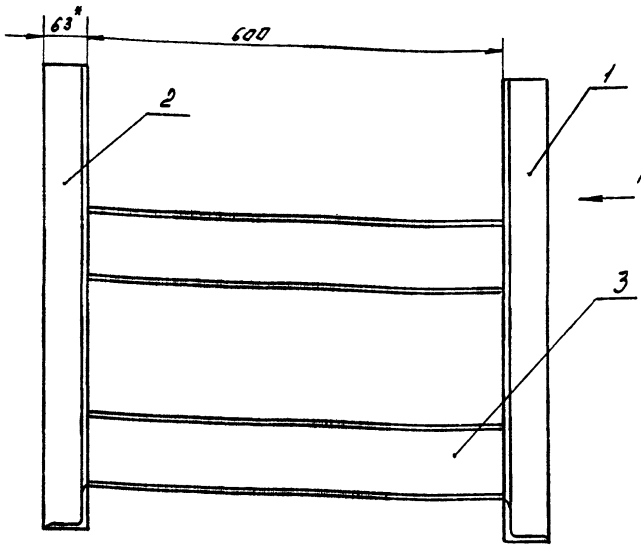

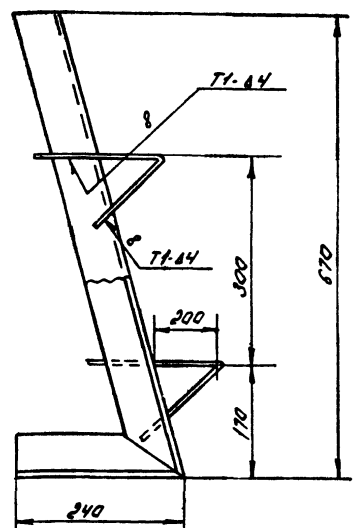

Поз. 3

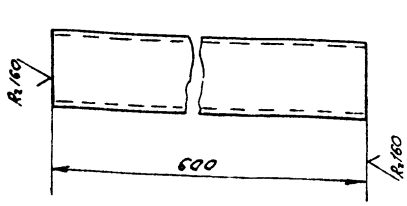

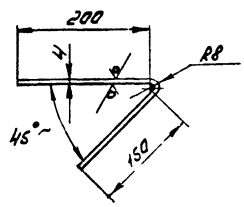

1. * Размер для справок.
2. ± 3Т14/2
3. Сварные швы выполнить по ГОСТ 5264-80
4. Электрод Э42 ГОСТ 9467-75

Инв.№ подл. | Подп. и дата | Взам.инв.№ | Инв.№ дубл. | Подп. и дата

Изм.	Лист	№ докум.	Подп.	Дата
Разраб.	Гуц			
Пров.	Федоров			
Зав.гр.	Бушина			
Н.контр.	Бушина			
Утв.	Федоров			

В186-005.01.100 СБ

Лестница

Лит.	Масса	Масшт.
	21,0	1:5

Лист | Листов: 1

Госстрой СССР Казахский Сантехпроект

Копировал Гуц Формат А3

Типовой проект 903-1-272.88 альбом 3, часть 2

1602-04

Форм.	Зона	Поз.	Обозначение	Наименование	Кол.	Примечание
				Документация		
А3			В18Б-005.02.000 СБ	Сборочный чертеж		
				Детали		
А4		1	В18Б-005.02.001	Стенка боковая	2	
А4		2	В18Б-005.02.002	Стенка боковая	2	
Б4		3	В18Б-005.02.003	Стенка		
				Лист Б-ПН-4 ГОСТ 19903-74*		
				ВСт3 ГОСТ 14637-79	4	5,8 кг
Б4		4	В18Б-005.02.004	Стенка		
				Лист Б-ПН-4 ГОСТ 19903-74*		
				ВСт3 ГОСТ 14637-79		
				242 × 237,5 Н14	4	1,8 кг
Б4		5	В18Б-005.02.005	Ребро		
				Полоса 6×50 ГОСТ 103-76*		
				Ст3 ГОСТ 535-79*		
				e = 500 Н14	1	1,19 кг

Изм.	Лист	№ докум.	Подп.	Дата
Разраб.		Гуц		
Пров.		Федоров		
Зав. гр.		Бушина		
Н. контр.		Бушина		
Утв.		Федоров		

В18Б-005.02.000

Короб

Лит. | Лист | Листов 1

Госстрой СССР Казахский Сантехпроект

Копировал Гуц Формат А4

Подп. и дата | Инв. № дубл. | Взам. инв. № | Подп. и дата | Инв. № подл.

В18Б-005.02.001

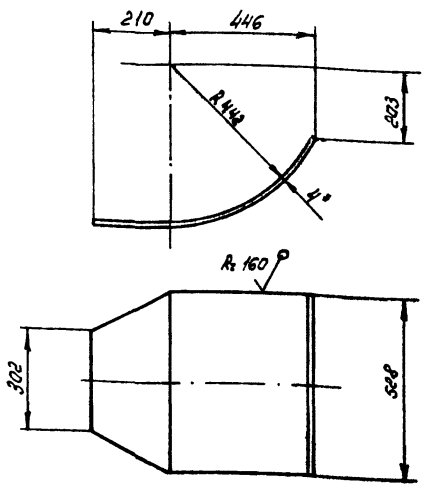

1. Длина развертки – 688 мм
2. *Размер для справок
3. $\pm \frac{JT14}{2}$

Изм.	Лист	№ докум.	Подп.	Дата
Разраб.		Гуц		
Пров.		Федоров		
Зав. гр.		Бушина		
Н. контр.		Бушина		
Утв.		Федоров		

В18Б-005.02.001

Стенка боковая

Лист Б-ПН-4 ГОСТ 19903-74* ВСт3 ГОСТ 14637-79

Лит. | Масса 11,2 | Масшт. 1:10

Лист | Листов: 1

Госстрой СССР Казахский Сантехпроект

Копировал Гуц Формат А4

В18Б-005.02.000 СБ

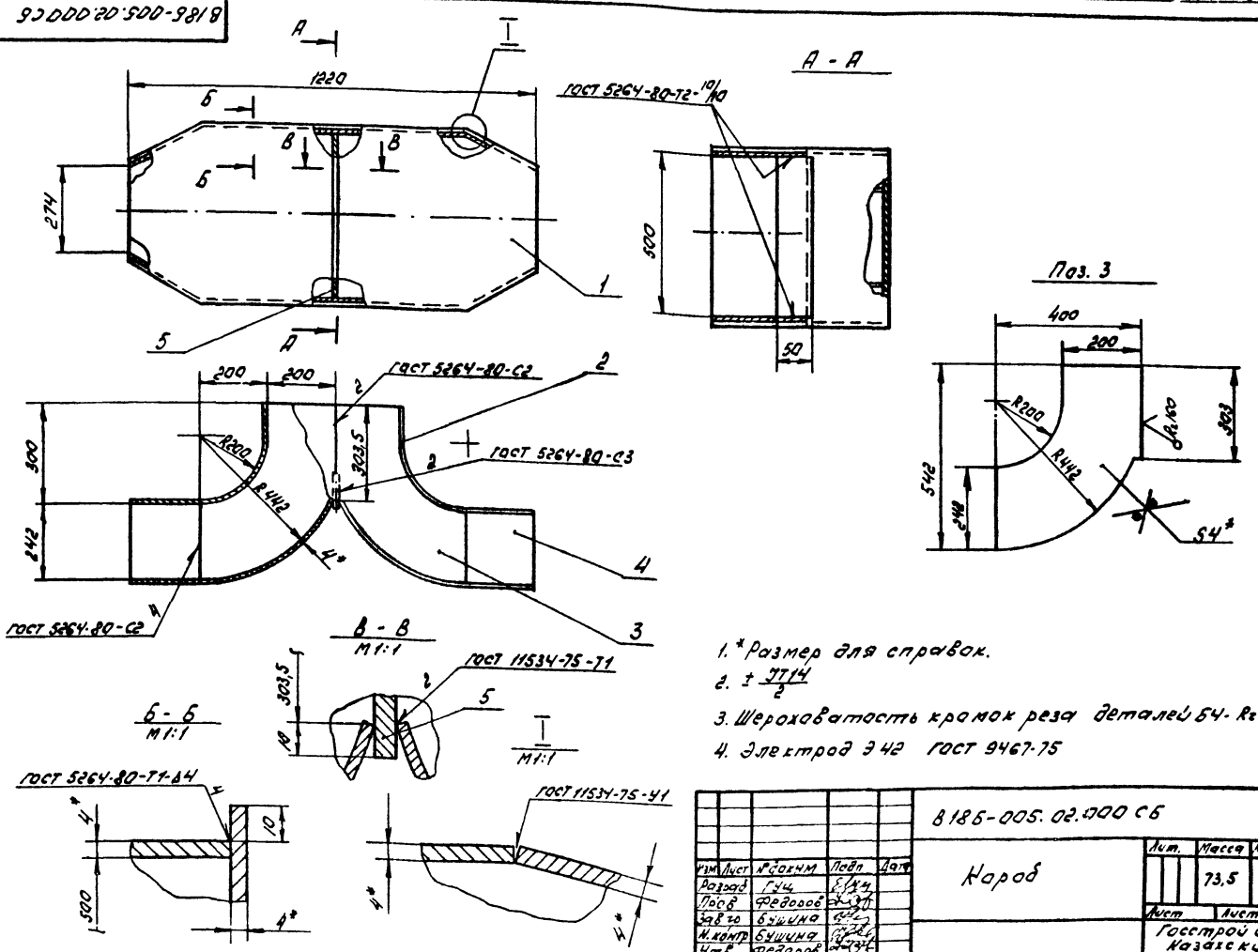

1. *Размер для справок.
2. $\pm \frac{JT14}{2}$
3. Шероховатость кромок реза деталей Б4 - Rz 160
4. Электрод Э42 ГОСТ 9467-75

Изм.	Лист	№ докум.	Подп.	Дата
Разраб.		Гуц		
Пров.		Федоров		
Зав. гр.		Бушина		
Н. контр.		Бушина		
Утв.		Федоров		

В18Б-005.02.000 СБ

Короб

Лит. | Масса 73,5 | Масшт. 1:10

Лист | Листов: 1

Госстрой СССР Казахский Сантехпроект

Копировал Гуц Формат А3

Типовой проект 903-1-272.89 альбом 3, часть 2

Подп. и дата | Инв. № дубл. | Взам. инв. № | Подп. и дата | Инв. № подл.

1602-04

В18б-005.02.002

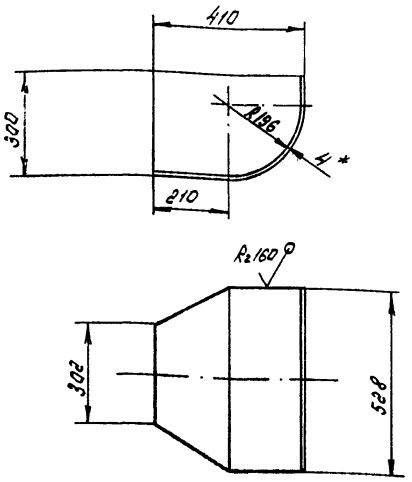

1. Развернутая длина детали - 621мм.
2. * Размер для справок.
3. $\pm \frac{JT14}{2}$

Изм.	Лист	№ докум.	Подп.	Дата
Разраб.		Гуц		
Пров.		Федоров		
Зав. гр.		Бушина		
Н. контр.		Бушина		
Утв.		Федоров		

В18б-005.02.002

Стенка боковая

Лит.	Масса	Масшт.
	10,1	1:10

Лист Б-ПН-4 ГОСТ 19903-74* / ВСт3 ГОСТ 14637-79

Листов: 1

Госстрой СССР Казахский Сантехпроект

Копировал Гуц Формат А4

Форм.	Зона	Поз.	Обозначение	Наименование	Кол.	Примечание
				Документация		
А3			В18б-005.03.000СБ	Сборочный чертеж		
				Детали		
А4		1	В18б-005.03.001	Фланец	1	
А4		2	В18б-005.03.002	Фланец	1	
А3		3	В18б-005.03.003	Переход	1	
Б4		4	В18б-005.03.004	Патрубок		
				Труба 108х3,5 ГОСТ 10704-76* / ВСт3 ГОСТ 10705-80*		
				Р = 414 Н14	1	3,9кг

В18б-005.03.000

Изм.	Лист	№ докум.	Подп.	Дата
Разраб.		Гуц		
Пров.		Федоров		
Зав. гр.		Бушина		
Н. контр.		Бушина		
Утв.		Федоров		

Трубопровод

Лит.	Лист	Листов
		1

Госстрой СССР Казахский Сантехпроект

Копировал Гуц Формат А4

Типовой проект 903-1-272.89 альбом 3, часть 2

В18б-005.03.000СБ

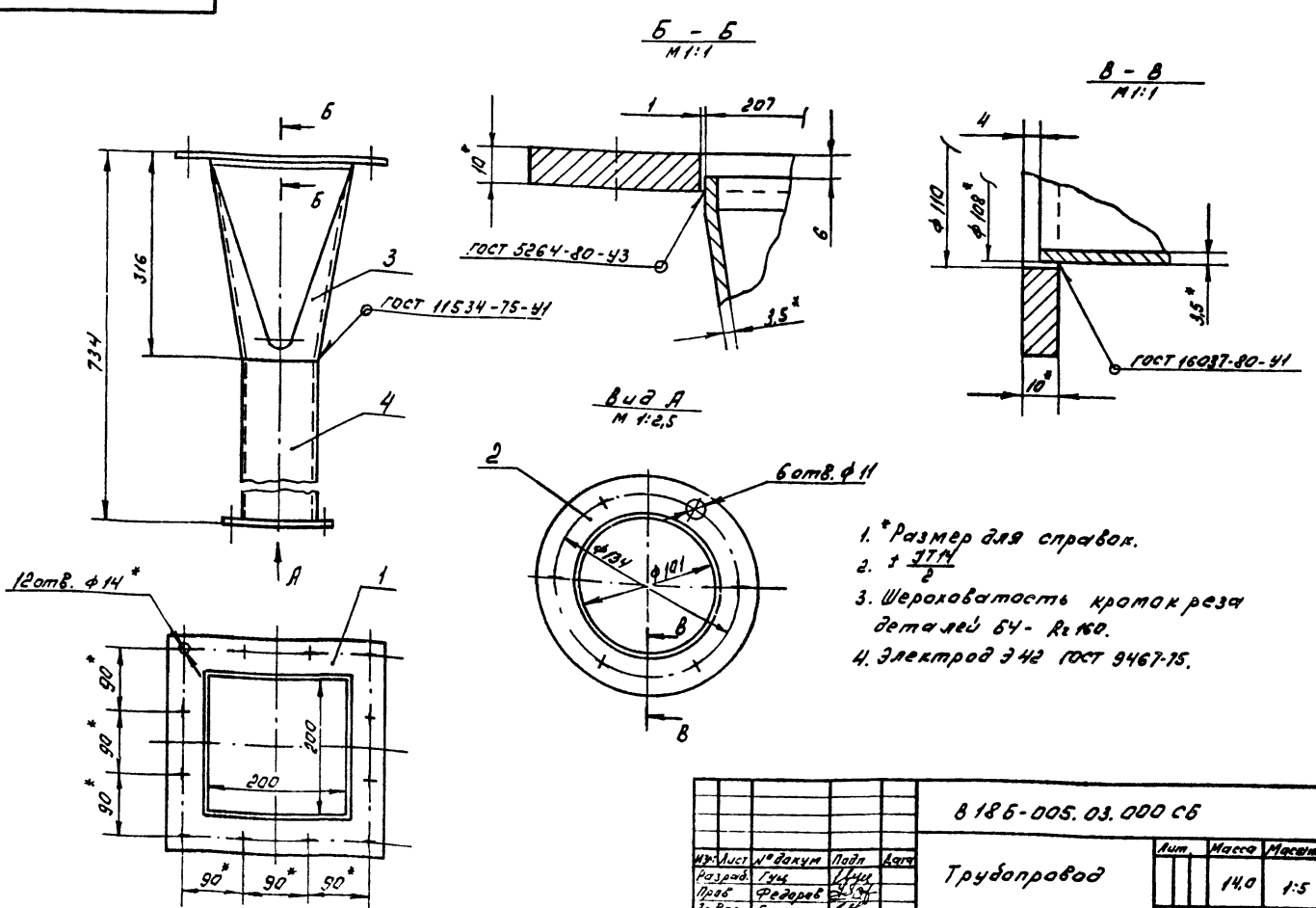

1. * Размер для справок.
2. $\pm \frac{JT14}{2}$
3. Шероховатость кромок реза деталей Б4 - R2 160.
4. Электрод Э42 ГОСТ 9467-75.

В18б-005.03.000СБ

Изм.	Лист	№ докум.	Подп.	Дата
Разраб.		Гуц		
Пров.		Федоров		
Зав. гр.		Бушина		
Н. контр.		Бушина		
Утв.		Федоров		

Трубопровод

Лит.	Масса	Масшт.
	14,0	1:5

Листов: 1

Госстрой СССР Казахский Сантехпроект

Копировал Гуц Формат А3

8186-005.03.001

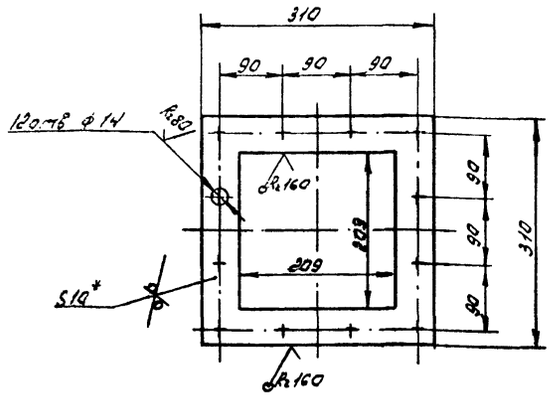

1. * Размер для справок.
2. ± JT14/2

				В 186-005.03.001	
Изм.	Лист	№ докум.	Подп.	Дата	
Разраб.		Гуц			Фланец
Пров.		Федоров			
Зав. гр.		Бушина			
Н. контр.		Бушина			
Утв.		Федоров			

Лит.	Масса	Масшт.
	4,0	1:5
Лист	Листов: 1	

Лист 6-ПН-10 ГОСТ 19903-74* / В Ст3 ГОСТ 14637-79

Госстрой СССР Казахский Сантехпроект

Копировал Гуц Формат А4

Инв. № подл. | Подп. и дата | Взам. инв. № | Инв. № дубл. | Подп. и дата

8186-005.03.002

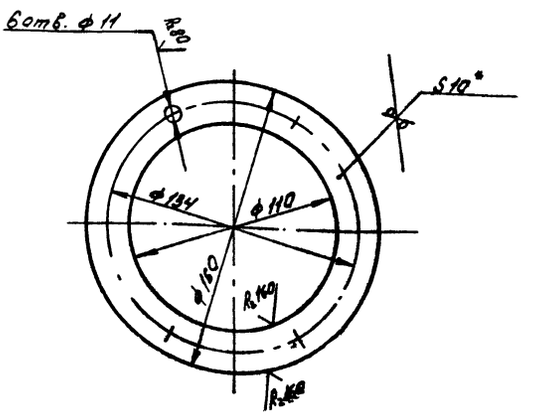

1. * Размер для справок.
2. ± JT14/2

				В 186-005.03.002	
Изм.	Лист	№ докум.	Подп.	Дата	
Разраб.		Гуц			Фланец
Пров.		Федоров			
Зав. гр.		Бушина			
Н. контр.		Бушина			
Утв.		Федоров			

Лит.	Масса	Масшт.
	0,83	1:2
Лист	Листов: 1	

Лист 6-ПН-10 ГОСТ 19903-74* / В Ст3 ГОСТ 14637-79

Госстрой СССР Казахский Сантехпроект

Копировал Гуц Формат А4

Инв. № подл. | Подп. и дата | Взам. инв. № | Инв. № дубл. | Подп. и дата

Типовой проект 903-1-272.89 альбом 3, часть 2

8186-005.03.003

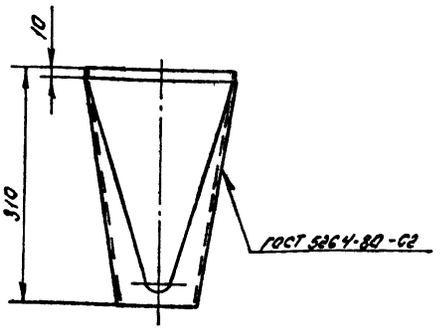

Развертка половины детали

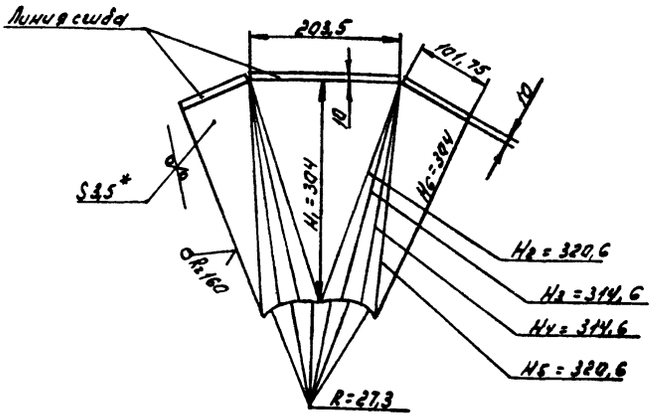

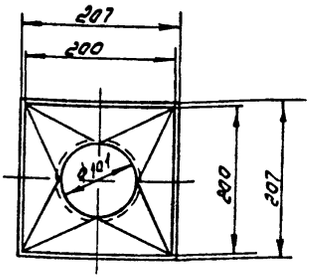

1. * Размер для справок.
2. ± JT14/2
3. Электрод Э42 ГОСТ

				В 186-005.03.003.	
Изм.	Лист	№ докум.	Подп.	Дата	
Разраб.		Гуц			Переход
Пров.		Федоров			
Зав. гр.		Бушина			
Н. контр.		Бушина			
Утв.		Федоров			

Лит.	Масса	Масшт.
	4,8	1:5
Лист	Листов: 1	

Лист 6-ПН-3,5 ГОСТ 19903-74* / В Ст3 ГОСТ 14637-79

Госстрой СССР Казахский Сантехпроект

Копировал Гуц Формат А3

Инв. № подл. | Подп. и дата | Взам. инв. № | Инв. № дубл. | Подп. и дата

Формат	Зона	Поз.	Обозначение	Наименование	Кол.	Примечание
				Документация		
А2			В185-005.04.000СБ	Сборочный чертеж		
				Сборочные единицы		
А4		1	В185-005.04.100	Шток верхний	1	
А4		2	В185-005.04.200	Шток нижний	1	
А4		3	В185-005.04.300	Корпус	1	
				Детали		
А4		4	В185-005.04.001	Фланец	1	
А4		5	В185-005.04.002	Заслонка	1	
				Стандартные изделия		
		6		Винт М10×20.58 ГОСТ 17473-80*	4	
		7		Гайка М12.5 ГОСТ 5915-70*	4	

Инв.№ подл. | Подп. и дата | Взам. инв.№ | Инв.№ дубл. | Подп. и дата

Изм.	Лист	№ докум.	Подп.	Дата
Разраб.	Гуц			
Пров.	Федоров			
Зав. тр.	Бушина			
Н. контр.	Бушина			
Утв.	Федоров			

В185-005.04.000

Шибер перекидной

Лит.	Лист	Листов
	1	2

Госстрой СССР Казахский Сантехпроект

Копировал Гуц Формат А4

Формат	Зона	Поз.	Обозначение	Наименование	Кол.	Примечание
		8		Шайба 10.01. ГОСТ 13463-77*	4	
		9		Шайба 32.01 ГОСТ 9649-78	2	

Инв.№ подл. | Подп. и дата | Взам. инв.№ | Инв.№ дубл. | Подп. и дата

Изм.	Лист	№ докум.	Подп.	Дата

В185-005.04.000

Лист 2

Копировал Гуц Формат А4

Типовой проект 903-1-272.80 альбом 5, часть 2

В185-005.04.001

Rz 80 (√)

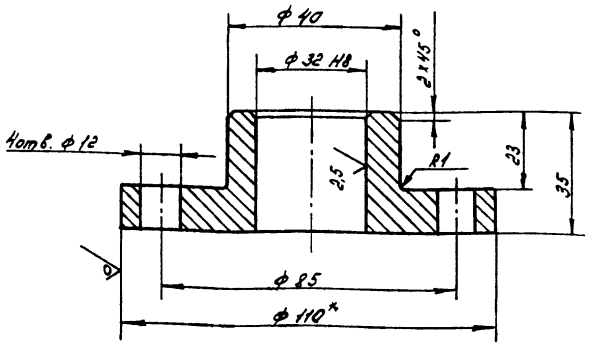

1.* Размер для справок.

2. ± IT14/2

Изм.	Лист	№ докум.	Подп.	Дата
Разраб.	Гуц			
Пров.	Федоров			
Зав. тр.	Бушина			
Н. контр.	Бушина			
Утв.	Федоров			

В185-005.04.001

Фланец

Лит.	Масса	Масштаб
	0,97	1:1

Лист	Листов 1

Круг 110 ГОСТ 2590-71* / Ст3 ГОСТ 535-79*

Госстрой СССР Казахский Сантехпроект

Копировал Гуц Формат А4

В185-005.04.002

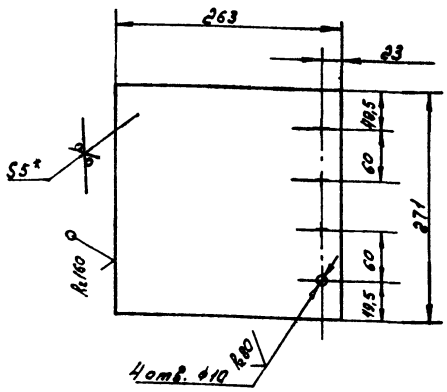

1.* Размер для справок.

2. ± IT14/2

Изм.	Лист	№ докум.	Подп.	Дата
Разраб.	Гуц			
Пров.	Федоров			
Зав. тр.	Бушина			
Н. контр.	Бушина			
Утв.	Федоров			

В185-005.04.002

Заслонка

Лит.	Масса	Масштаб
	2,79	1:4

Лист	Листов 1

Лист 6-ПН-5 ГОСТ 19903-74* / 8 Ст3 ГОСТ 14637-79

Госстрой СССР Казахский Сантехпроект

Копировал Гуц Формат А4

В186-005.04.000СБ

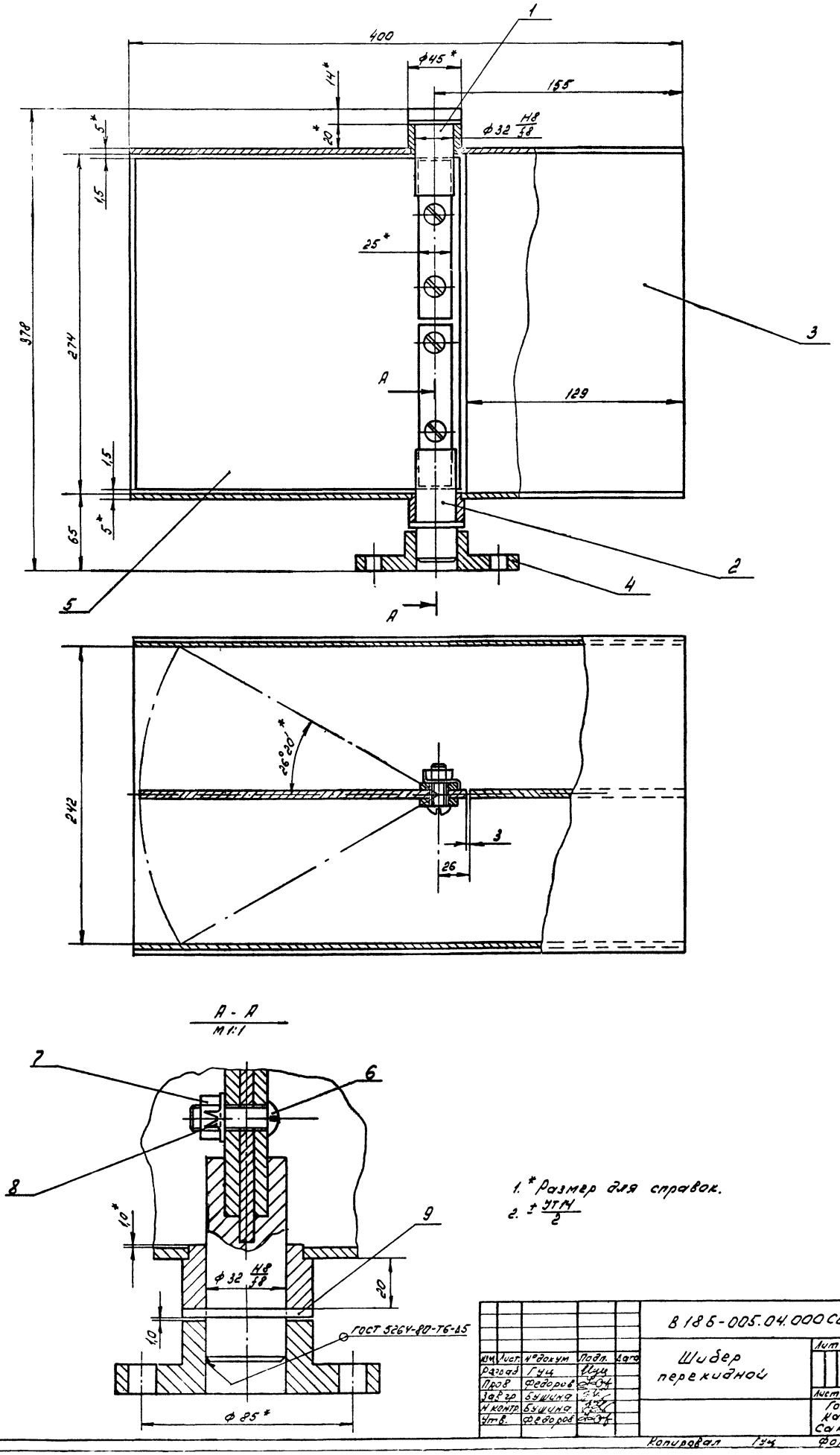

1.* Размер для справок.

2. ± УТ14/2

					В186-005.04.000СБ			
Изм.	Лист.	№ докум.	Подп.	Дата	Шибер перекидной	Лит	Масса	Масшт.
Разраб.		Гуц					21,6	1:2
Пров.		Федоров				Лист	Листов: 1	
Зав. гр.		Бушина				Госстрой СССР Казахский Сантехпроект		
Н. контр.		Бушина						
Утв.		Федоров						

Копировал Гуц Формат А2

Типовой проект 903-1-272.89 альбом 3, часть 2

Инв. № подл. | Подп. и дата | Взам. инв. № | Инв. № дубл. | Подп. и дата

Формат	Зона	Поз.	Обозначение	Наименование	Кол.	Примечание
				Документация		
А3			В 185-005.04.100 СБ	Сборочный чертеж		
				Детали		
А4		1	В 185-005.04.101	Шток	1	
Б4		2	В 185-005.04.102	Планка		
				Полоса 6х125 ГОСТ 103-76* Ст3 ГОСТ 535-79*	2	0,14 кг

Инв.№ подл. | Подп. и дата | Взам. инв.№ | Инв.№ дубл. | Подп. и дата

Изм.	Лист	№ докум.	Подп.	Дата
Разраб.		Гуц		
Пров.		Федоров		
Зав. гр.		Бушина		
Н. контр.		Бушина		
Утв.		Федоров		

В 185-005.04.100

Шток верхний

Лит.	Лист	Листов
		1

Госстрой СССР Казахский Сантехпроект

Копировал Гуц Формат А4

101 ИО 500-9818

88

R 80 √(√)

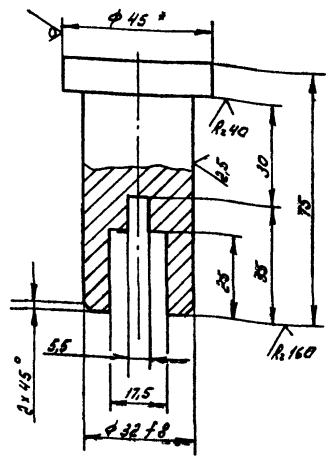

1. * Размер для справок.
2. ± IT14/2.

Инв.№ подл. | Подп. и дата | Взам. инв.№ | Инв.№ дубл. | Подп. и дата

Изм.	Лист	№ докум.	Подп.	Дата
Разраб.		Гуц		
Пров.		Федоров		
Зав. гр.		Бушина		
Н. контр.		Бушина		
Утв.		Федоров		

В 185-005.04.101

Шток

Круг 45 ГОСТ 2590-71* Ст3 ГОСТ 535-79*

Лит.	Масса	Масштаб
	0,41	1:1

Лист	Листов: 1

Госстрой СССР Казахский Сантехпроект

Копировал Гуц Формат А4

Типовой проект 903-1-272.89 альбом 3, часть 2

Инв.№ подл. | Подп. и дата | Взам. инв.№ | Инв.№ дубл. | Подп. и дата

185-005.04.100 СБ

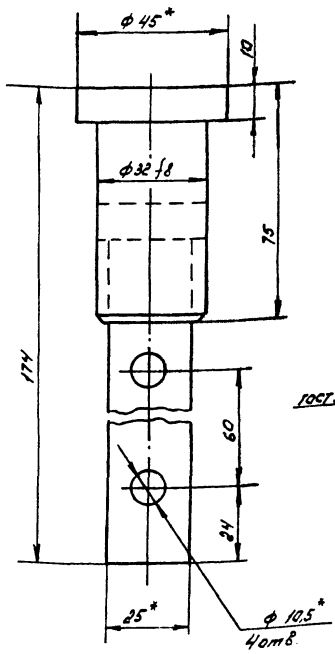

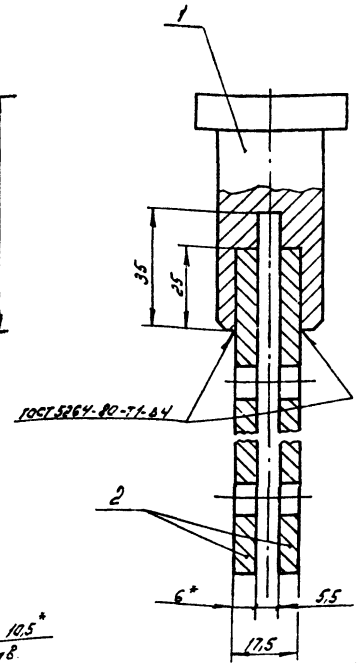

Поз. 2

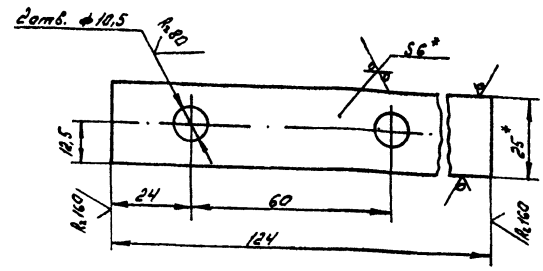

1. * Размер для справок
2. ± IT14/2
3. Электрод Э42 ГОСТ 9467-75

Инв.№ подл. | Подп. и дата | Взам. инв.№ | Инв.№ дубл. | Подп. и дата

Изм.	Лист	№ докум.	Подп.	Дата
Разраб.		Гуц		
Пров.		Федоров		
Зав. гр.		Бушина		
Н. контр.		Бушина		
Утв.		Федоров		

В 185-005.04.100 СБ

Шток верхний

Лит.	Масса	Масштаб
	0,6	1:1

Лист	Листов: 1

Госстрой СССР Казахский Сантехпроект

Копировал Гуц Формат А3

Формат	Зона	Поз.	Обозначение	Наименование	Кол.	Примечание
				Документация		
А3			В185-005.04.200СБ	Сборочный чертеж		
				Детали		
А4		1	В185-005.04.201	Шток	1	
Б4		2	В185-005.04.202	Планка		
				Полоса 6х25 ГОСТ 103-76* Ст3 ГОСТ 535-79*	2	0,14 кг

Изм.	Лист	№ докум.	Подп.	Дата
Разраб.		Гуц		
Пров.		Федоров		
Зав.гр.		Бушина		
Н.контр.		Бушина		
Утв.		Федоров		

В185-005.04.200

Шток нижний

Лит. | Лист | Листов: 1

Госстрой СССР Казахский Сантехпроект

Копировал Гуц Формат А4

10240-005-9818

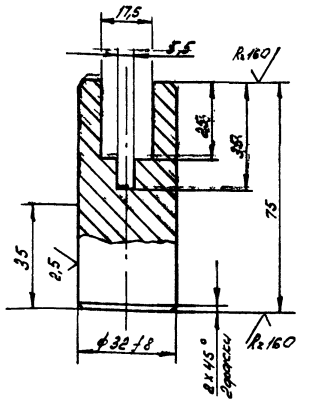

1.* Размер для справок.

2. ± IT14/2

Изм.	Лист	№ докум.	Подп.	Дата
Разраб.		Гуц		
Пров.		Федоров		
Зав.гр.		Бушина		
Н.контр.		Бушина		
Утв.		Федоров		

В185-005.04.201

Шток

Лит. | Масса: 0,36 | Масштаб: 1:1

Лист | Листов: 1

Круг 34 ГОСТ 2590-71* Ст3 ГОСТ 535-79*

Госстрой СССР Казахский Сантехпроект

Копировал Гуц Формат А4

Типовой проект 903-1-272.89 альбом 3, часть 2

8185-005.04.200 СБ

Поз. 2

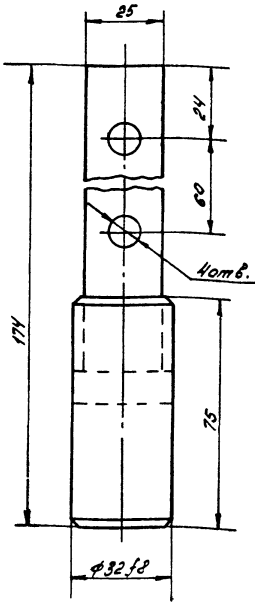

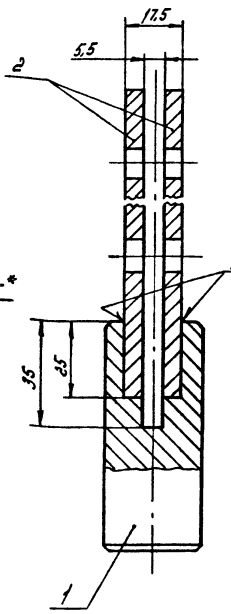

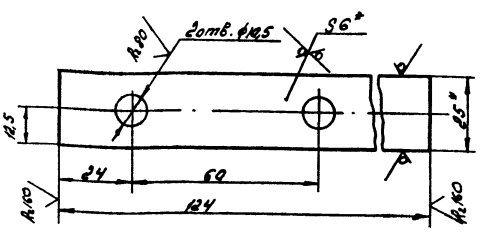

1.* Размер для справок.

2. ± IT14/2

3. Электрод Э42 ГОСТ 9467-75

Изм.	Лист	№ докум.	Подп.	Дата
Разраб.		Гуц		
Пров.		Федоров		
Зав.гр.		Бушина		
Н.контр.		Бушина		
Утв.		Федоров		

В185-005.04.200СБ

Шток нижний

Лит. | Масса: 0,7 | Масштаб: 1:1

Лист | Листов: 1

Госстрой СССР Казахский Сантехпроект

Копировал Гуц Формат А3

Форм.	Зона	Поз.	Обозначение	Наименование	Кол.	Приме-чание
				Документация		
А3			В185-005.04.300СБ	Сборочный чертеж		
				Детали		
Б4		1	В185-005.04.301	Втулка	2	
Б4		2	В185-005.04.302	Стенка		
				Лист 6-ПН-4 ГОСТ 19903-74*		
				Ст3 ГОСТ 14637-79	2	3,8 кг
Б4		3	В185-005.04.303	Стенка		
				Лист 6-ПН-4 ГОСТ 19903-74*		
				Ст3 ГОСТ 14637-79		
				400 х 274 Н14	2	3,45 кг
Б4		4	В185-005.04.304	Перемычка		
				Лист 6-ПН-4 ГОСТ 19903-74*		
				Ст3 ГОСТ 14637-79		
				274 х 129 Н14	1	1,1 кг

Инв.№ подл. | Подп. и дата | Взам.инв.№ | Инв.№ дубл. | Подп. и дата

Изм.	Лист	№ докум.	Подп.	Дата
Разраб.		Федоров		
Пров.		Федоров		
Зав.зр.		Бушина		
Н.контр.		Бушина		
Утв.		Федоров		

В185-005.04.300

Корпус

Лит	Лист	Листов
		1

Госстрой СССР Казахский Сантехпроект

Копировал | Г44 | Формат А4

В185-005.04.301

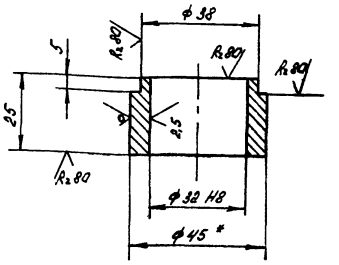

1. * Размер для справок.
2. ± IT14/2.

Изм.	Лист	№ докум.	Подп.	Дата
Разраб.		Федоров		
Пров.		Федоров		
Зав.зр.		Бушина		
Н.контр.		Бушина		
Утв.		Федоров		

В185-005.04.301

Втулка

Лит.	Масса	Масшт.
	0,15	1:1
Лист	Листов: 1	

Круг 45 ГОСТ 2590-71* Ст3 ГОСТ 535-79*

Госстрой СССР Казахский Сантехпроект

Копировал | Г44 | Формат А4

Типовой проект 903-1-272.89 альбом 3, часть 2

В185-005.04.300СБ

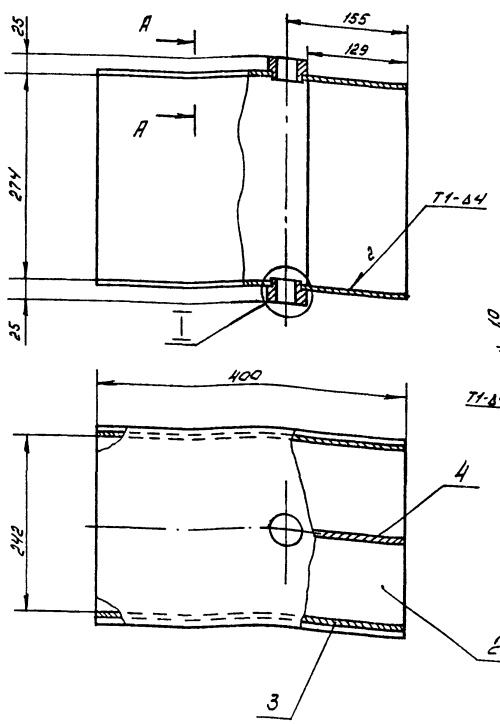

А - А
М1:1

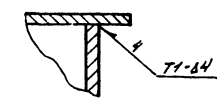

I
М1:1

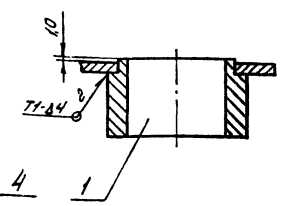

Поз.2
М1:4

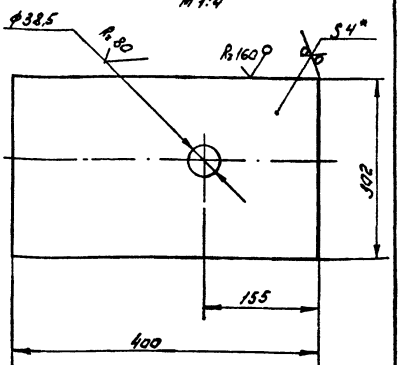

1. * Размер для справок.
2. ± IT14/2.
3. Шероховатость кромок реза детали Б4 - Rz 160.
4. Сварные швы выполнить по ГОСТ 5264-80

Изм.	Лист	№ докум.	Подп.	Дата
Разраб.		Федоров		
Пров.		Федоров		
Зав.зр.		Бушина		
Н.контр.		Бушина		
Утв.		Федоров		

В185-005.04.300СБ

Корпус

Лит	Масса	Масшт.
	16,5	1:4
Лист	Листов: 1	

Госстрой СССР Казахский Сантехпроект

Копировал | Г44 | Формат А3

Инв.№ подл. | Подп. и дата | Взам.инв.№ | Инв.№ дубл. | Подп. и дата

Формат	Зона	Поз.	Обозначение	Наименование	Кол.	Примечание
				Документация		
А2			В185-005.05.000 СБ	Сборочный чертеж		
				Сборочные единицы		
А4		1	В185-005.05.100	Тяга	1	
А4		2	В186-005.05.200	Рычаг	1	
				Детали		
А4		3	В185-005.05.001	Ось	1	
А3		4	В185-005.05.002	Опора	1	
				Стандартные изделия		
		5		Гайка М20.35 ГОСТ 3032-76*	1	
		6		Шайба 20.01 ГОСТ 11371-78*	1	

Инв.№ подл. | Подп. и дата | Взам.инв.№ | Инв.№ дубл. | Подп. и дата

Изм.	Лист	№ докум.	Подп.	Дата	В185-005.05.000			
Разраб.		Федоров			Привод к шиберу	Лит.	Лист	Листов 1
Пров.		Федоров						
Зав.гр.		Бушина				Госстрой СССР Казахский Сантехпроект		
Н.контр.		Бушина						
Утв.		Федоров						

Копировал Гуч Формат А4

В185-005.05.001

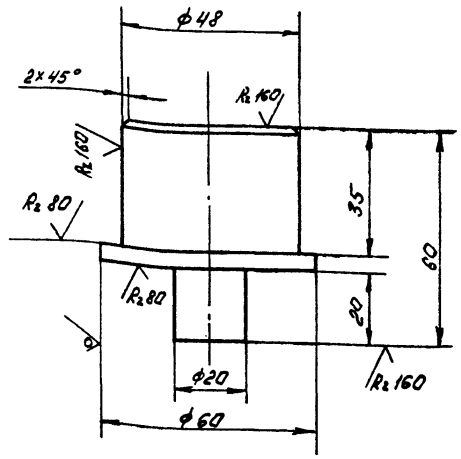

1. * Размер для справок
2. $\pm \frac{IT14}{2}$.

Изм.	Лист	№ докум.	Подп.	Дата	В185-005.05.001			
Разраб.		Федоров			Ось	Лит.	Масса 0,64	Масшт. 1:1
Пров.		Федоров						
Зав.гр.		Бушина				Лист	Листов 1	
Н.контр.		Бушина						
Утв.		Федоров			Круг 60 ГОСТ 2590-71* / Ст3 ГОСТ 535-79*	Госстрой СССР Казахский Сантехпроект		

Копировал Гуч Формат А4

Типовой проект 903-1-272.89 альбом 3, часть 2

В185-005.05.002

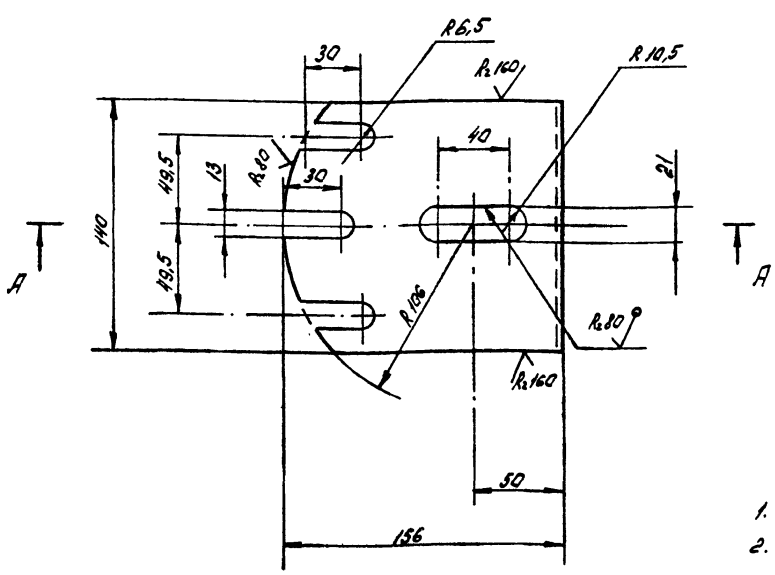

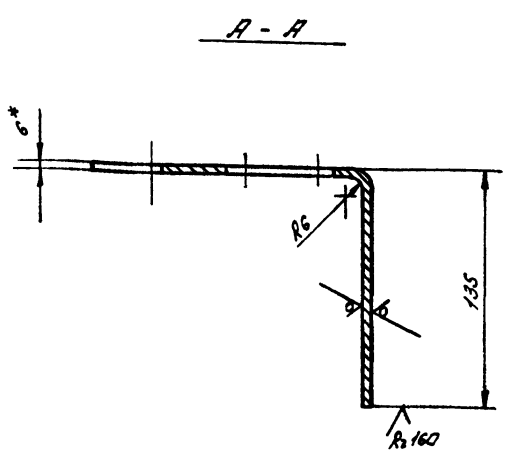

1. * Размер для справок
2. $\pm \frac{IT14}{2}$

Изм.	Лист	№ докум.	Подп.	Дата	В185-005.05.002			
Разраб.		Гуч			Опора	Лит.	Масса 1,85	Масшт. 1:2
Пров.		Федоров						
Зав.гр.		Бушина				Лист	Листов 1	
Н.контр.		Бушина						
Утв.		Федоров			Лист 6-ПН-6 ГОСТ 19903-74* / В Ст3 ГОСТ 14637-79	Госстрой СССР Казахский Сантехпроект		

Копировал Гуч Формат А3

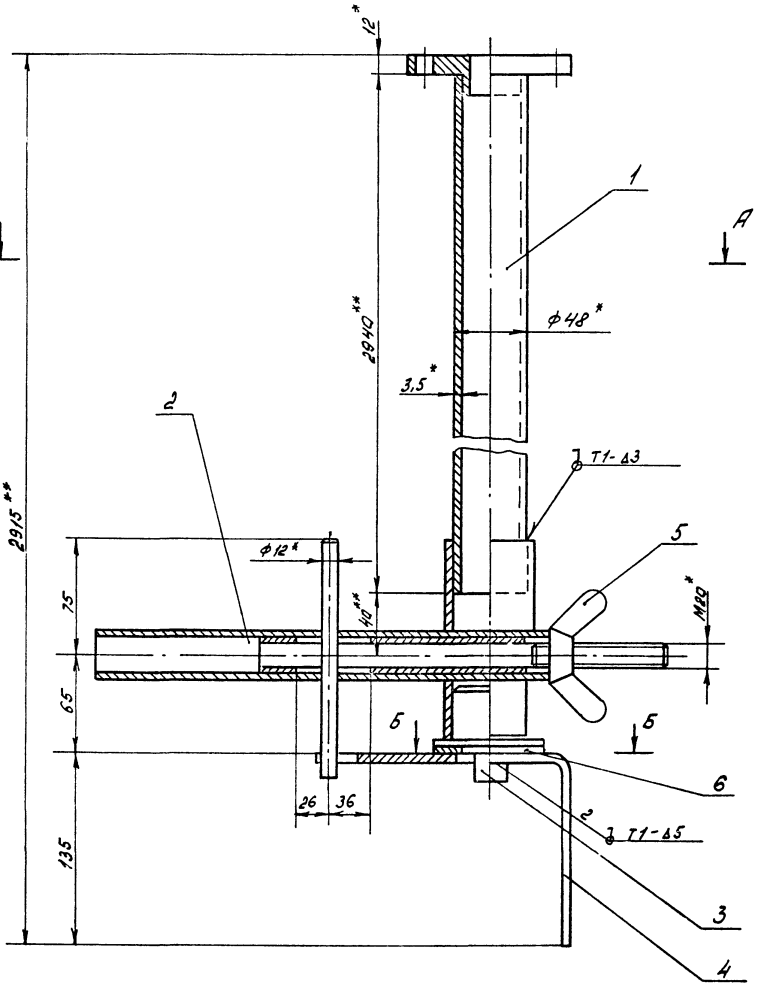

Б - Б

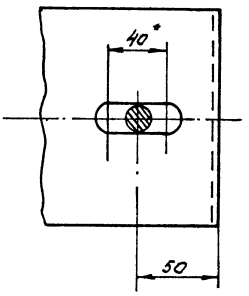

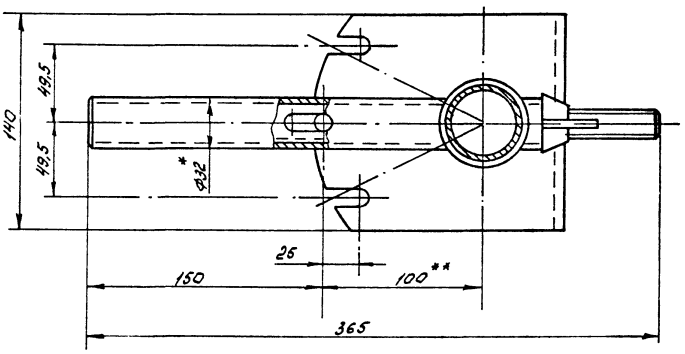

1. * Размер для справок.
2. ** Размер уточнить при монтаже.
3. $\perp \frac{T14}{2}$
4. Сварные швы выполнять по ГОСТ 5264-80.
5. Электрод Э42 ГОСТ 9467-75

Типовой проект 903-1-272.89 альбом 3, часть 2

Инв. № подл. | Подп. и дата | Взам. инв. № | Инв. № дубл. | Подп. и дата

Изм.	Лист	№ докум.	Подп.	Дата
Разраб.		Фёдоров		
Пров.		Фёдоров		
Т.контр.		Бушино		
Н. контр.		Бушино		
Утв.		Фёдоров		

В185-005.05.000СБ

Привод к шиберу

Лит.	Масса	Масшт.
	16,0	1:2

Лист Листов: 1

Госстрой СССР Казахский Сантехпроект

Копировал Гуц Формат А2

Поз.	Зона	Под.	Обозначение	Наименование	Кол.	Примечание
				Документация		
А3			В186-005.05.100СБ	Сборочный чертеж		
				Детали		
А4	1		В186-005.05.101	Втулка	1	
А4	2		В186-005.05.102	Рукоятка	1	
Б4	3		В186-005.05.103	Шток		
				Труба 25х2,8 ГОСТ 10704-76* / А Ст3 ГОСТ 10705-80*	1	0,22 кг
Б4	4		В186-005.05.104	Штырь		
				Шпилька М20-6gх х 220.58. ГОСТ 22037-76*	1	0,2 кг
Б4	5		В186-005.05.105	Фиксатор		
				Круг 12 ГОСТ 2590-71* / Ст3 ГОСТ 535-79*		
				Р = 150 Н/м	1	0,135 кг

Изм. Лист № докум. Подп. Дата

Разраб. Гуц
Пров. Федоров
Зав.гр. Бушина
Н.контр. Бушина
Утв. Федоров

В 186-005.05.100

Рычаг

Лит. | Лист 1 | Листов 1

Госстрой СССР Казахский Сантехпроект

Копировал Гуц Формат А4

Инв.№ подл. | Подп. и дата | Взам.инв.№ | Инв.№ дубл. | Подп. и дата

В186-005.05.101

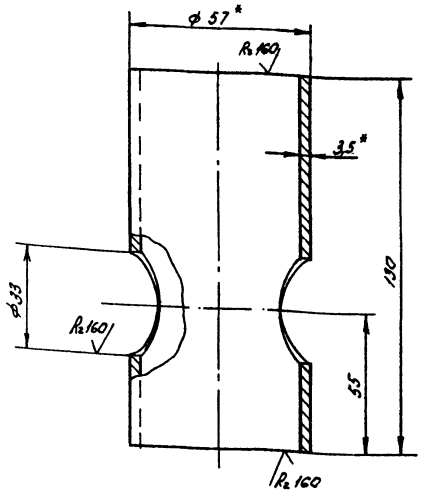

1. * Размер для справок.
2. ± IT14/2

Изм. Лист № докум. Подп. Дата

Разраб. Федоров
Пров. Федоров
Зав.гр. Бушина
Н.контр. Бушина
Утв. Федоров

В 186-005.05.101

Втулка

Лит.	Масса	Масшт.
	0,6	1:1

Лист | Листов 1

Труба 57х3,5 ГОСТ 10704-76* / А Ст3 ГОСТ 10705-80*

Госстрой СССР Казахский Сантехпроект

Копировал Гуц Формат А4

В186-005.05.200СБ

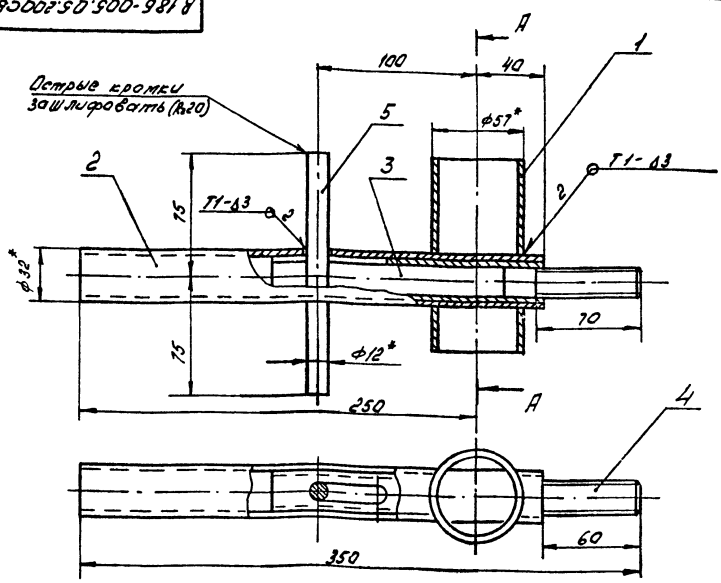

Поз. 4

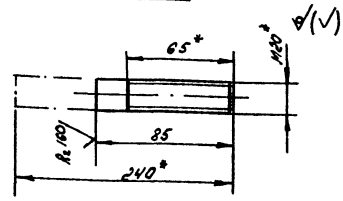

Поз. 3

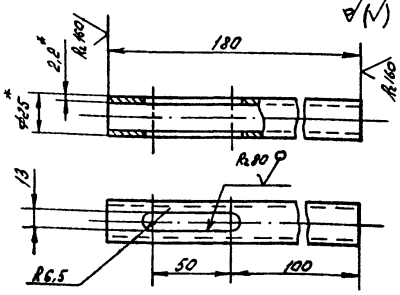

А - А

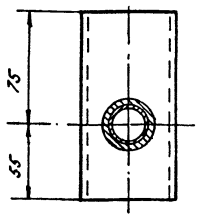

I

М1:1

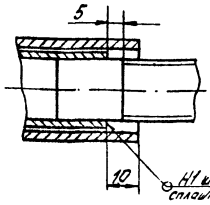

1. * Размер для справок.
2. ± IT14/2
3. Сварные швы выполнить по ГОСТ 5264-80
4. Электрод Э42 ГОСТ 9467-75.

Изм. Лист № докум. Подп. Дата

Разраб. Федоров
Пров. Федоров
Зав.гр. Бушина
Н.контр. Бушина
Утв. Федоров

В 186-005.05.100СБ

Рычаг

Лит.	Масса	Масшт.
	2,1	1:2

Лист | Листов 1

Госстрой СССР Казахский Сантехпроект

Копировал Гуц Формат А3

Типовой проект 903-1-272.88 альбом 3, часть 2

Инв.№ подл. | Подп. и дата | Взам.инв.№ | Инв.№ дубл. | Подп. и дата

Форм	Зона	Поз.	Обозначение	Наименование	Кол.	Примечание
				Документация		
А3			В185-005.05.200СБ	Сборочный чертеж		
				Детали		
А4		1	В185-005.04.001	Фланец	1	
Б4		2	В185-005.05.201	Труба Труба 40×3,5 ГОСТ 3262-75* ℓ = 2620 Н14	1	10,0 кг

Изм.	Лист	№ докум.	Подп.	Дата
Разраб.		Гуц		
Пров.		Федоров		
Зав. гр.		Бушина		
Н. контр.		Бушина		
Утв.		Федоров		

В185-005.05.200

Труба

Лит.	Лист	Листов
		1

Госстрой СССР Казахский Сантехпроект

Копировал Гуц Формат А4

В185-005.05.102

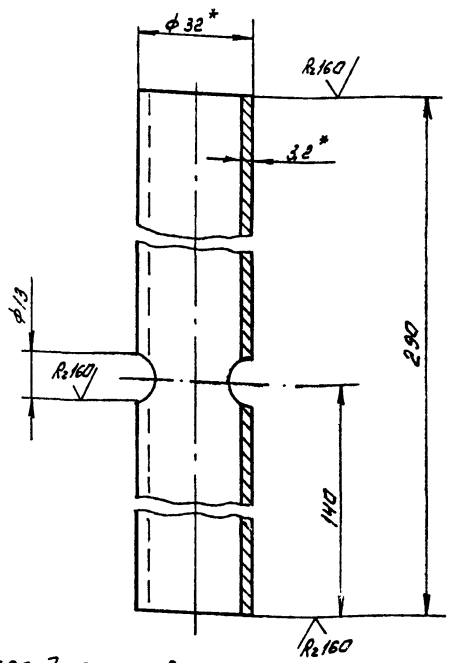

1. *Размер для справок.
2. $t \frac{IT14}{2}$

Изм.	Лист	№ докум.	Подп.	Дата
Разраб.		Федоров		
Пров.		Федоров		
Зав. гр.		Бушина		
Н. контр.		Бушина		
Утв.		Федоров		

В185-005.05.102

Рукоятка

Лит.	Масса	Масшт.
	0,9	1:1

Лист	Листов: 1

Труба 32×3,2 ГОСТ 3262-75*

Госстрой СССР Казахский Сантехпроект

Копировал Гуц Формат А4

Типовой проект 903-1-272.89 альбом 3, часть 2

В185-005.05.200СБ

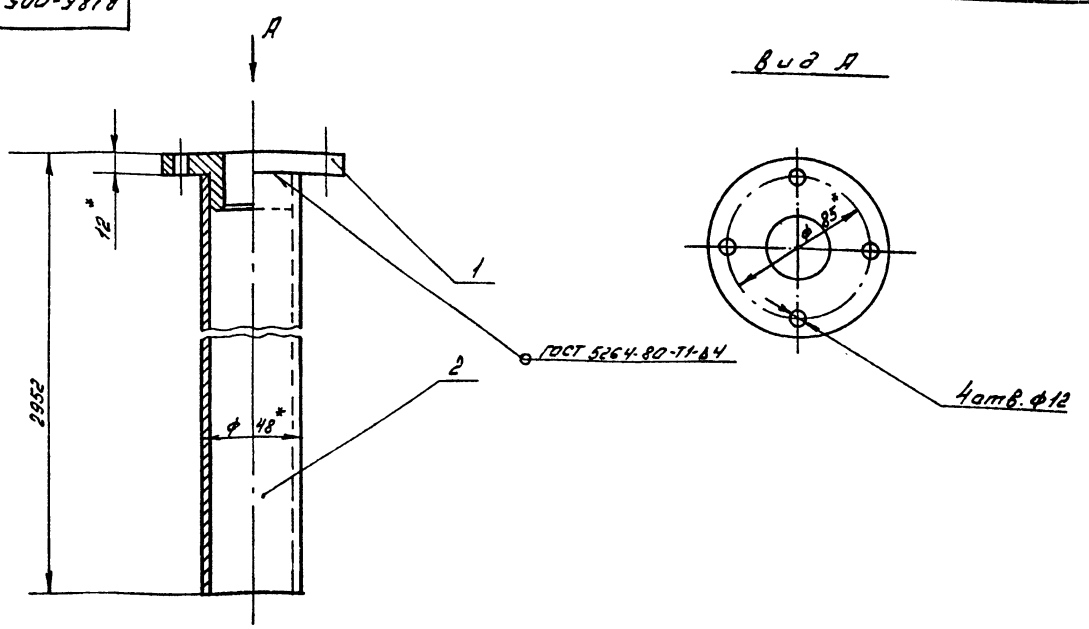

1. *Размер для справок.
2. $t \frac{IT14}{2}$
3. Шероховатость кромок реза деталей Б4- Rz 80.
4. Электрод Э42 ГОСТ 9467-75

Изм.	Лист	№ докум.	Подп.	Дата
Разраб.		Федоров		
Пров.		Федоров		
Зав. гр.		Бушина		
Н. контр.		Бушина		
Утв.		Федоров		

В185-005.05.200СБ

Труба

Лит.	Масса	Масшт.
	11,3	1:2

Лист	Листов: 1

Госстрой СССР Казахский Сантехпроект

Копировал Гуц Формат А3

Исполн.	Обозначение	Наименование	Куда входит: Обозначение	Кол.	Общее кол-во	Примечание
1	В185-006.00.000	Блок сетевых насосов			1	
2	В185-006.01.000	Рама блока	В185-006.00.000	1	1	
3	В185-006.02.000	Коллектор всасывающий	В185-006.00.000	1	1	
4	В185-006.03.000	Коллектор напорный	В185-006.00.000	1	1	
5	В185-006.04.000	Трубопровод Ду 125	В185-006.00.000	1	1	
6	В185-006.05.000	Трубопровод Ду 125	В185-006.00.000	1	1	
7	В185-006.06.000	Трубопровод	В185-006.00.000	1	1	
8	В185-006.07.000	Трубопровод	В185-006.00.000	3	3	
9	В185-006.08.000	Трубопровод Ду100	В185-006.00.000	1	1	
10	В185-006.09.000	Трубопровод Ду 80	В185-006.00.000	3	3	
11	В185-006.10.000	Трубопровод Ду 80	В185-006.00.000	3	3	
12	В185-006.11.000	Трубопровод сливной	В185-006.00.000	1	1	
13	В185-006.12.000	Трубопровод Ду 32	В185-006.00.000	1	1	
14	В185-006.13.000	Трубопровод Ду32	В185-006.00.000	1	1	
15	В185-006.14.000	Трубопровод Ду 32	В185-006.00.000	1	1	
16						
17						
18						
19						
20						
21						
22						
23						
24						
25						
26						

Инв.№подл. | Подп. и дата | Взам.инв.№ | Инв.№дубл. | Подп. и дата

Изм.	Лист	№ докум.	Подп.	Дата
Разраб.		Бушина		
Зав.гр.		Бушина		
Утв.		Федоров		

В185-006.00.000 ВС

Блок сетевых насосов

Ведомость спецификаций

Лит.	Лист	Листов
	1	

Госстрой СССР Казахский Сантехпроект

Копировал ГУЧ Формат А3

Типовой проект 903-1-272.89 Альбом 3, часть 2.

Форм.	Зона	Поз.	Обозначение	Наименование	Кол.	Примечание
				Документация		
А2			В185-006.00.000 СБ	Сборочный чертеж		
А3			В185-006.00.000 ВС	Ведомость спецификаций		
				Сборочные единицы		
А4		1	В185-006.01.000	Рама блока	1	
А4		2	В185-006.02.000	Коллектор всасывающий	1	
А4		3	В185-006.03.000	Коллектор напорный	1	
А4		4	В185-006.04.000	Трубопровод Ду 125	1	
А4		5	В185-006.05.000	Трубопровод Ду125	1	
А4		6	В185-006.06.000	Трубопровод	1	
А4		7	В185-006.07.000	Трубопровод	3	
А4		8	В185-006.08.000	Трубопровод Ду100	1	
А4		9	В185-006.09.000	Трубопровод Ду80	3	
А4		10	В185-006.10.000	Трубопровод Ду80	3	
А4		11	В185-006.11.000	Трубопровод сливной	1	
А4		12	В185-006.12.000	Трубопровод Ду32	1	
А4		13	В185-006.13.000	Трубопровод Ду32	1	
А4		14	В185-006.14.000	Трубопровод Ду32	1	

Инв.№подл. | Подп. и дата | Взам.инв.№ | Инв.№дубл. | Подп. и дата

Изм.	Лист	№ докум.	Подп.	Дата
Разраб.		Бушина		
Пров.		Федоров		
Зав.гр.		Бушина		
Н.контр.		Бушина		
Утв.		Федоров		

В185-006.00.000

Блок сетевых насосов

Лит.	Лист	Листов
	1	4

Госстрой СССР Казахский Сантехпроект

Копировал ГУЧ Формат А4

Форм.	Зона	Поз.	Обозначение	Наименование	Кол.	Примечание
				Стандартные изделия		
		15		Вентиль фланцевый 15ч 9п2 Ду 32 Ру 16 МПа ГОСТ 18722-73*	2	
		16		Вентиль муфтовый 15ч 8п2 Ду 15 Ру 1,6 МПа ГОСТ 18722-73*	4	
				Задвижка параллельная с выдвижным шпинделем фланцевая 30ч6бр ГОСТ 9437-75*		
		17		Ду 125 Ру 1 МПа	3	
		18		Ду 100 Ру 1 МПа	4	
		19		Ду 80 Ру 1 МПа	3	
		20		Клапан обратный поворотный однодисковый 19с21бр Ду 80. Ру 1,6 МПа ГОСТ 19827-74*	3	
		21		Клапан обратный подъемный фланцевый 16кч 9п1 Ду 32 Ру 2,5 МПа ГОСТ 19301-74*	1	
		22		Опора 133У05 ОСТ 34-42-622-84	2	

Инв.№подл. | Подп. и дата | Взам.инв.№ | Инв.№дубл. | Подп. и дата

Изм.	Лист	№ докум.	Подп.	Дата

В185-006.00.000

Лист 2

Копировал ГУЧ Формат А4

Форм.	Зона	Поз.	Обозначение	Наименование	Кол.	Примечание
		23		Опора 133 У 15		
				ост 34-42-616-84	4	
		24		Опора ОПБ-2 57		
				гост 14911-82*	1	
				Прокладка		
				гост 15180-86		
		25		А-150-16	1	
		26		А-125-10	7	
		27		А-100-10	8	
		28		А-80-16	18	
		29		А-32-16	6	
		30		Сегон 15		
				гост 8969-75	1	
				Болт гост 7798-70*		
		31		М27х70.58	4	
		32		М20х70.58	8	
		33		М16х150.58	12	
		34		М16х70.58	104	
		35		М16х60.58	88	
		36		М16х55.58	24	
				Гайка гост 5915-70*		
		37		М27.5	4	
		38		М20.5	8	
		39		М16.5	228	
		40		Шайба 27 65Г		
				гост 6402-70*	4	
				Прочие изделия		

Инв.№ подл. | Подп. и дата | Взам. инв.№ | Инв.№ дубл. | Подп. и дата

Изм.	Лист	№ докум.	Подп.	Дата	В185-006.00.000	Лист 3

Копировал ГУЧ Формат А4

Форм.	Зона	Поз.	Обозначение	Наименование	Кол.	Примечание
		41		Грязевик 16х125		
				Т 34 06		
				Серия 4.903-10	1	
		42		Насос ЦМС-38-44		
				ТУ 24.08.1033-88		
				с электродвига		
				телем 4А132М2		
				N = 11 кВт	3	

Инв.№ подл. | Подп. и дата | Взам. инв.№ | Инв.№ дубл. | Подп. и дата

Изм.	Лист	№ докум.	Подп.	Дата	В185-006.00.000	Лист 4

Копировал ГУЧ Формат А4

Типовой проект 903-1-272.89
Альбом 3, часть 2

Форм.	Зона	Поз.	Обозначение	Наименование	Кол.	Примечание
				Документация		
А2			В185-006.01.000 СБ	Сборочный чертеж		
				Детали		
А4		1	В185-006.01.001	Балка	1	
А4		2	В185-006.01.002	Балка	1	
А3		3	В185-006.01.003	Кронштейн	1	
А4		4	В185-006.01.004	Пластина	6	
А4		5	В185-006.01.005	Косынка	1	
А4		6	В185-006.01.006	Косынка	1	
Б4		7	В185-006.01.007	Стойка		
				Швеллер 10 гост 8240-72*		
				Ст3 гост 535-79*		
				ℓ = 1650-2	1	14,17 кг
Б4		8	В185-006.01.008	Поперечина		
				Швеллер 10 гост 8240-72*		
				Ст3 гост 535-79*		
				ℓ = 1046-2	7	8,99 кг
Б4		9	В185-006.01.009	Консоль		
				Уголок Б-100х100х7 гост 8509-86		
				Ст3 гост 535-79*		
				ℓ = 355±1	1	3,83 кг

Инв.№ подл. | Подп. и дата | Взам. инв.№ | Инв.№ дубл. | Подп. и дата

Изм.	Лист	№ докум.	Подп.	Дата	В185-006.01.000
Разраб.	Бычина				Рама блока
Пров.	Федоров				
Зав. гр.	Бычина				
Н. контр.	Бычина				
Утв.	Федоров				

Лит. | Лист 1 | Листов 2

Госстрой СССР Казгосинский Сантехпроект

Копировал ГУЧ Формат А4

Форм.	Зона	Поз.	Обозначение	Наименование	Кол.	Примечание
				Консоль		
				Уголок Б-80х80х6 гост 8509-86		
				Ст3 гост 535-79*		
Б4		10	В185-006.01.010	ℓ = 230±1	1	1,69 кг
Б4		11	В185-006.01.011	ℓ = 375±1	1	2,76 кг
Б4		12	В185-006.01.012	Подошва		
				Полоса Б-8х110 гост 103-76*		
				Ст3 гост 535-79*		
				ℓ = 110±0,5	6	0,76 кг

Инв.№ подл. | Подп. и дата | Взам. инв.№ | Инв.№ дубл. | Подп. и дата

Изм.	Лист	№ докум.	Подп.	Дата	В185-006.01.000	Лист 2

Копировал ГУЧ Формат А4

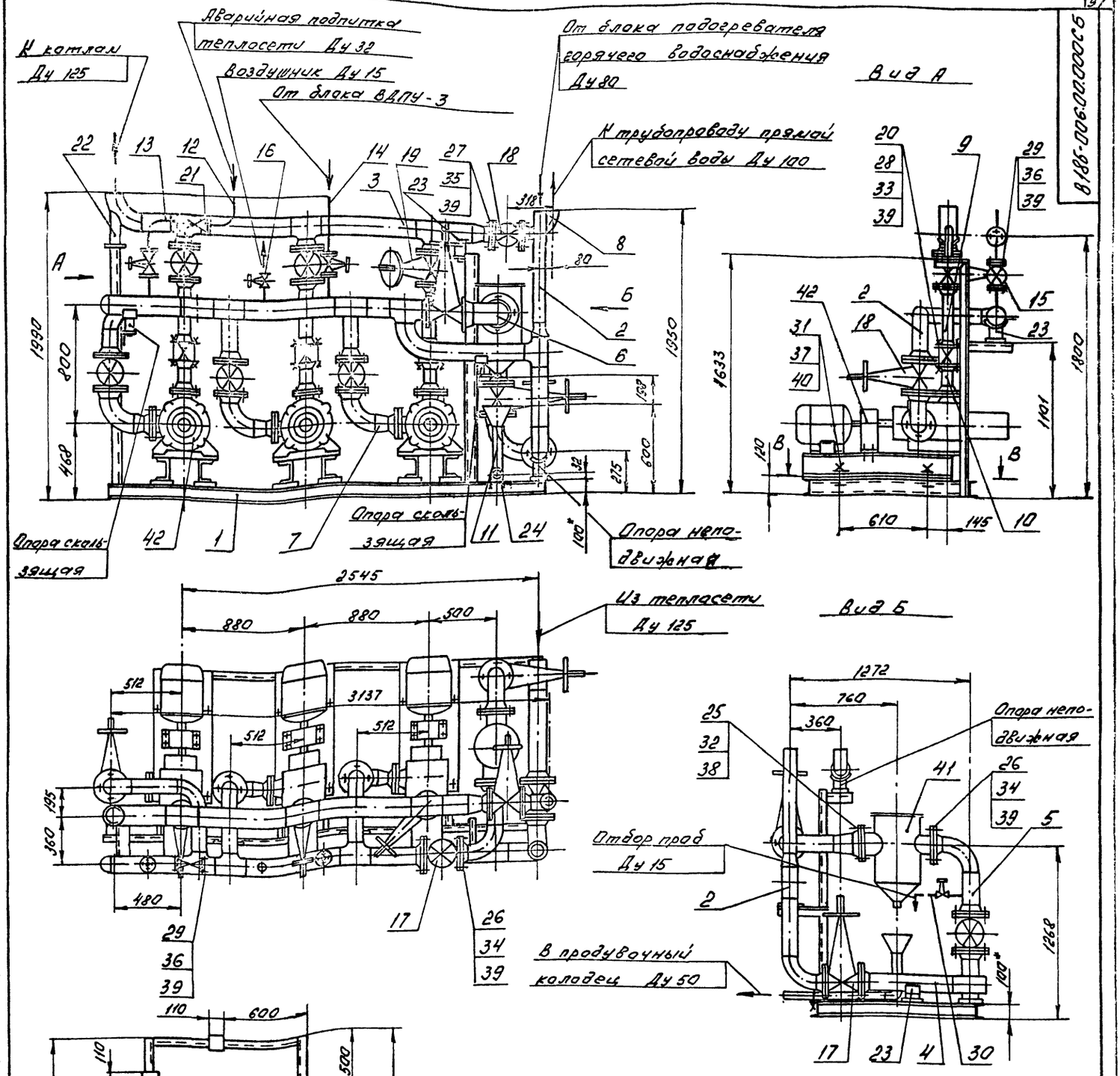

1. Допускается раму блока (поз. 1) крепить к строительным конструкциям с помощью фундаментных болтов или приваривать к закладным деталям.
2. Неподвижные опоры приварить к подошве по периметру основания электродом Э42 ГОСТ 9467-75. Сварные швы выполнить по ГОСТ 5264-80-Н1-Б4.
3. * Размер для справок

Типовой проект 903-1-272.89
Альбом 3, часть 2.

Инв.№ подл. | Подпись и дата | Взам.инв.№ | Инв.№ дубл. | Подпись и дата

Изм.	Лист	№ докум.	Подп.	Дата
Разраб.		Бушина		
Пров.		Федоров		
Нач.гр.		Бушина		
Н.контр.		Бушина		
Утв.		Федоров		

В 185-006.00.000 СБ

Блок сетевых насосов

Лит.	Масса	Масштаб
	2190	1:20

Лист | Листов: 1

Госстрой СССР Казахский Сантехпроект

Копировал ГЧ

Формат А2

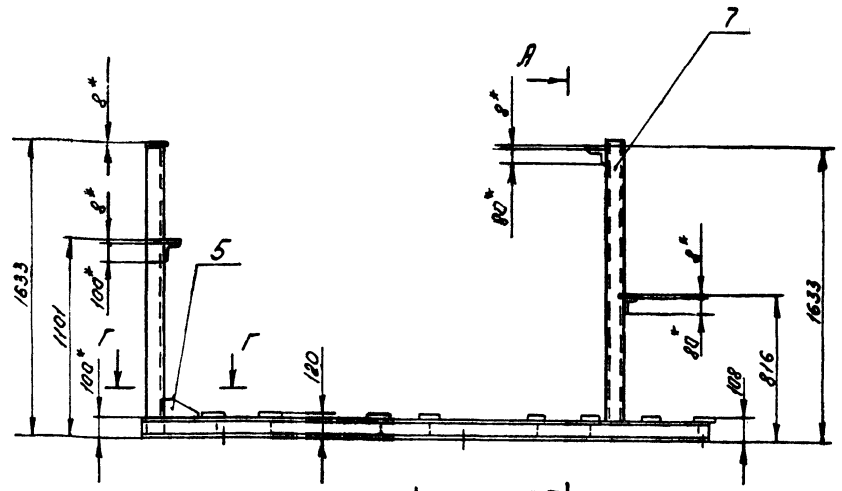

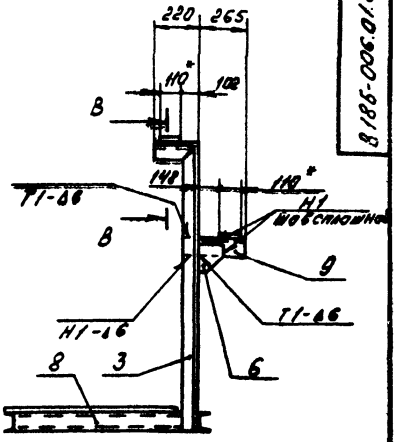

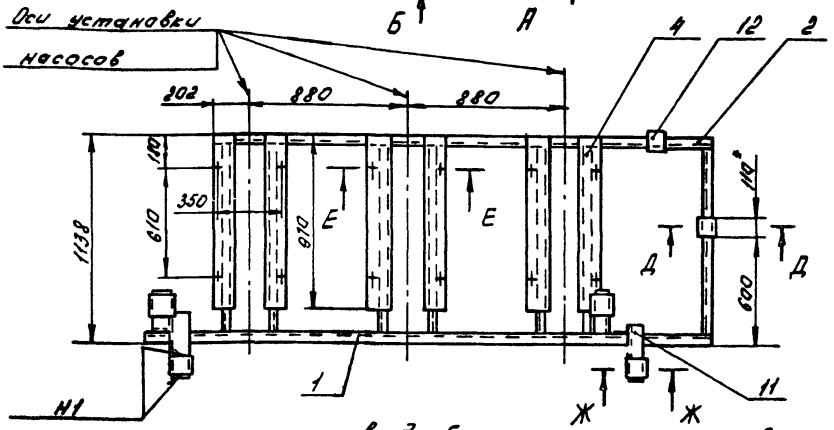

Вид А

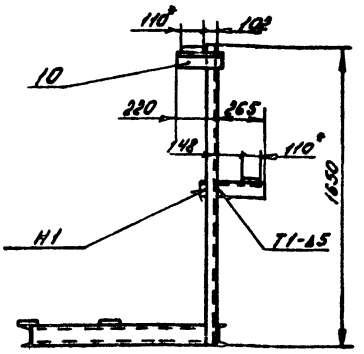

Вид Б

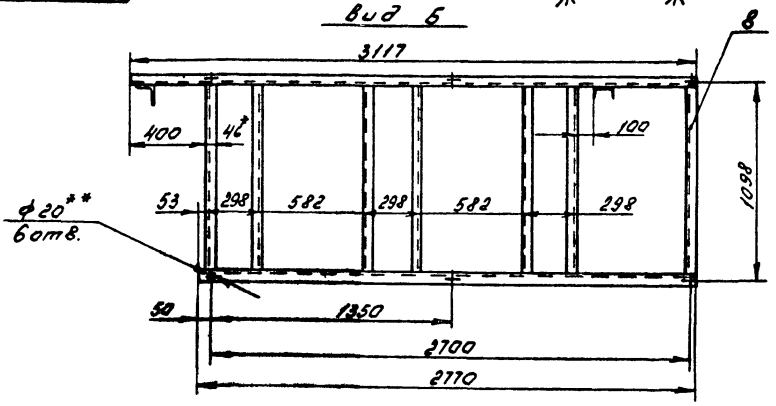

Е - Е
М 1:5

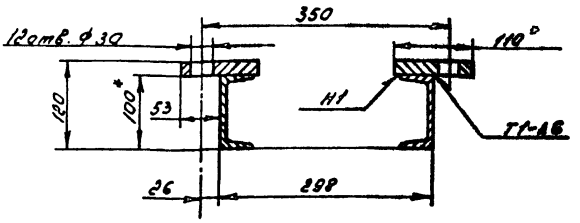

1. * Размер для справок.
2. ** Отверстия выполнить в случае крепления рамы к строительным конструкциям фундаментными болтами.
3. $\pm \frac{УТ14}{2}$
4. Шероховатость кромок реза деталей БУ- R_z 160.
5. Сварные швы выполнить по ГОСТ 5264-80.
6. Электрод 942 ГОСТ 9467-75

Ж - Ж
М 1:2

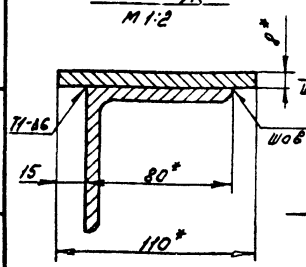

Г - Г
М 1:5

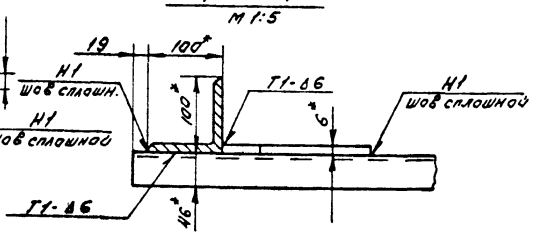

В - В
М 1:2,5

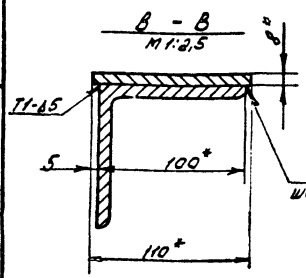

Д - Д
М 1:2,5

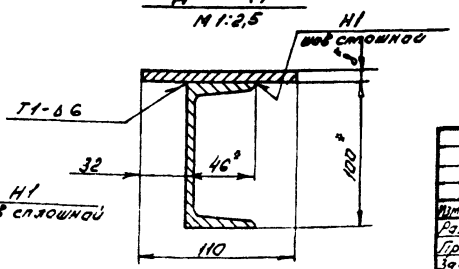

Типовой проект 903-1-272.89
Альбом 3, часть 2.

Изм	Лист	№ докум	Подп	Дата
Разраб		Бушина		
Пров		Федоров		
Зав гр		Бушина		
Н.контр		Бушина		
Утв		Федоров		

8 18Б-006.01.000 СБ

Рама блока

Лит	Масса	Масшт
	266	1:20

Лист | Листов 1

Госстрой СССР
Казахский
Сантехпроект

Копировал Гуц Формат А2

100Т0.900-9818

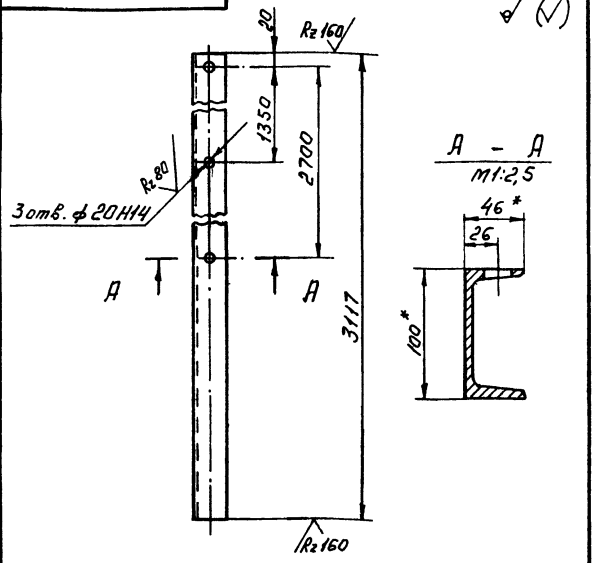

А – А
М1:2,5

1. * Размер для справок
2. $\pm \frac{IT14}{2}$

Изм.	Лист	№ докум.	Подп.	Дата	
Разраб.		Бушина			
Пров.		Федоров			
Зав. гр.		Бушина			
Н. контр.		Бушина			
Утв.		Федоров			

В 185-006.01.001

Балка

Лит.	Масса	Масшт.
	26,78	1:5
Лист	Листов 1	

Швеллер 10 ГОСТ 8240-72* / Ст3 ГОСТ 535-79*

Госстрой СССР Казахский Сантехпроект

Копировал Гуч Формат А4

200Т0.900-9818

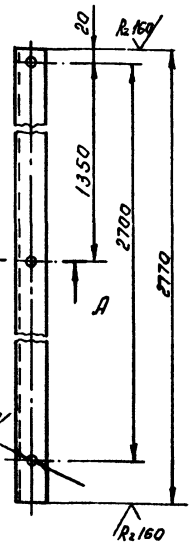

А – А
М1:2,5

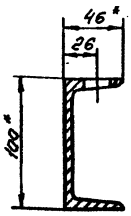

1. * Размер для справок.
2. $\pm \frac{IT14}{2}$

Изм.	Лист	№ докум.	Подп.	Дата	
Разраб.		Бушина			
Пров.		Федоров			
Зав. гр.		Бушина			
Н. контр.		Бушина			
Утв.		Федоров			

В 185-006.01.002

Балка

Лит.	Масса	Масшт.
	23,79	1:5
Лист	Листов 1	

Швеллер 10 ГОСТ 8240-72* / Ст3 ГОСТ 535-79*

Госстрой СССР Казахский Сантехпроект

Копировал Гуч Формат А4

600Т0.900-9818

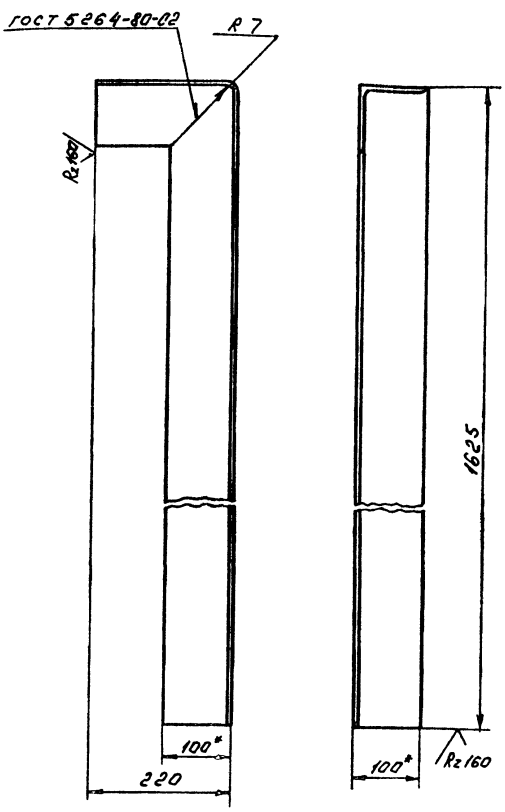

Развертка

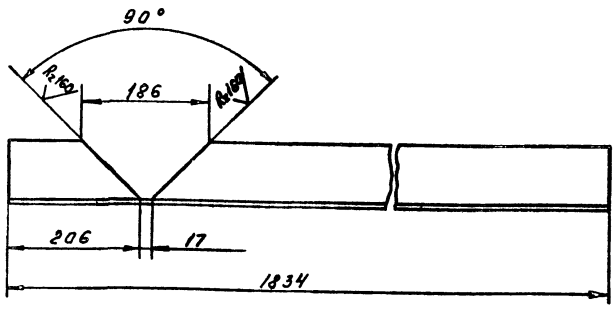

1. * Размер для справок.
2. $\pm \frac{IT14}{2}$

Типовой проект 903-1-272.89 Альбом 3, часть 2.

Изм.	Лист	№ докум.	Подп.	Дата	
Разраб.		Бушина			
Пров.		Федоров			
Зав. чр.		Бушина			
Н. контр.		Бушина			
Утв.		Федоров			

В 185-006 01.003

Кронштейн

Лит.	Масса	Масшт.
	19,75	1:5
Лист	Листов 1	

Уголок Б-100х100х7 ГОСТ 8509-86 / Ст3 ГОСТ 535-79*

Госстрой СССР Казахский Сантехпроект

Копировал Гуч Формат А3

900.10.900-98.18

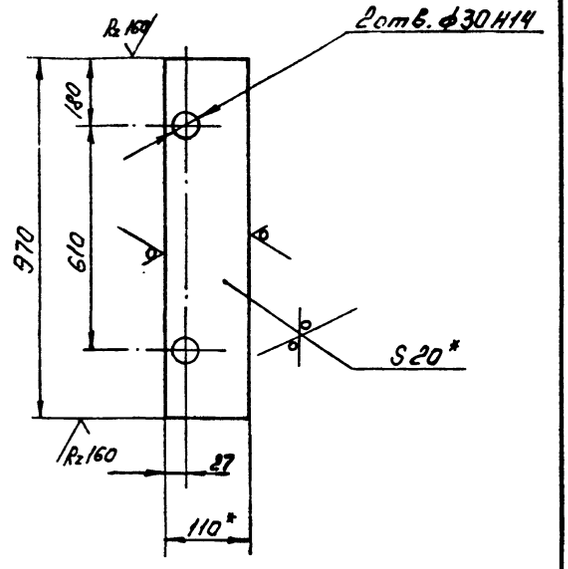

1. * Размер для справок.
2. ± IT14/2

Изм.	Лист	№ докум.	Подп.	Дата
Разраб.		Бушина		
Пров.		Федоров		
Зав. гр.		Бушина		
Н. контр.		Бушина		
Утв.		Федоров		

В 18Б-006.01.004

Пластина

Лит	Масса	Масштаб
	16,53	1:5

Лист | Листов 1

Полоса 6-20 ГОСТ 103-76* / Вст3 ГОСТ 535-79*

Госстрой СССР Казахский Сантехпроект

Копировал гуч Формат А4

900.10.900-98.18

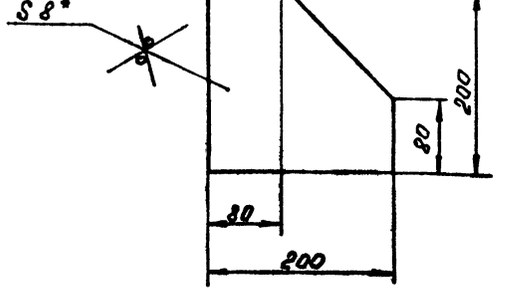

1. * Размер для справок.
2. ± IT14/2

Изм.	Лист	№ докум.	Подп.	Дата
Разраб.		Бушина		
Пров.		Федоров		
Зав гр		Бушина		
Н.контр		Бушина		
Утв		Федоров		

В 18Б-006.01.005

Косынка

Лит	Масса	Масштаб
	2,06	1:4

Лист | Листов 1

Лист 6-ЛН-8 ГОСТ 19903-74* / Вст3 ГОСТ 14637-79

Госстрой СССР Казахский Сантехпроект

Копировал гуч Формат А4

Типовой проект 903-1-272.89
Альбом 3, часть 2.

900.10.900-98.18

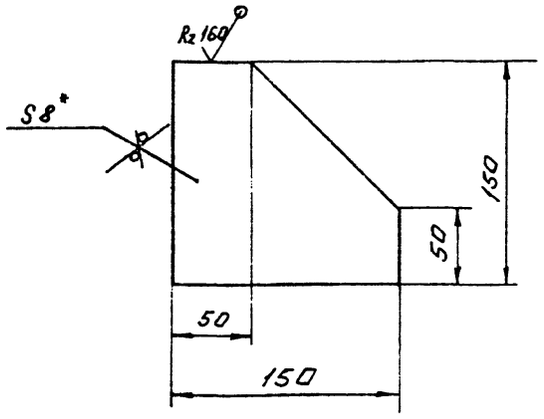

1. * Размер для справок.
2. ± IT14/2

Изм.	Лист	№ докум.	Подп.	Дата
Разраб.		Бушина		
Пров.		Федоров		
Зав гр.		Бушина		
Н. контр.		Бушина		
Утв.		Федоров		

В 18Б-006.01.006

Косынка

Лит	Масса	Масштаб
	1,1	1:2,5

Лист | Листов 1

Лист 6-ЛН-8 ГОСТ 19903-74* / Вст3 ГОСТ 14637-79

Госстрой СССР Казахский Сантехпроект

Копировал гуч Формат А4

Форм.	Зона	Поз.	Обозначение	Наименование	Кол.	Примечание
				Документация		
А2			В18Б-006.02.000СБ	Сборочный чертеж		
				Детали		
А4		1	В18Б-006.02.001	Патрубок Ду 125	1	
А4		2	В18Б-006.02.002	Патрубок Ду 125	1	
А4		3	В18Б-006.02.003	Патрубок Ду 32	2	
А4		4	В18Б-006.02.004	Патрубок Ду 15	1	
БЧ		5	В18Б-006.02.005	Патрубок		
				Труба 133х4 ГОСТ 8732-78* / Вст3 ГОСТ 8733-87		
				ℓ = 679-2	1	8,61 кг
БЧ		6	В18Б-006.02.006	Патрубок		
				Труба 133х4 ГОСТ 8732-78* / Вст3 ГОСТ 8731-87		
				ℓ = 408-2	1	5,19 кг
БЧ		7	В18Б-006.02.007	Патрубок		
				Труба 133х4 ГОСТ 8732-78* / Вст3 ГОСТ 8731-87		
				ℓ = 113-2	1	1,44 кг
БЧ		8	В18Б-006.02.008	Патрубок		
				Труба 108х3,5 ГОСТ 10704-76* / В-Вст3 ГОСТ 10705-80*		
				ℓ = 360-2	1	3,85 кг

Изм.	Лист	№ докум.	Подп.	Дата
Разраб.		Бушина		
Пров.		Федоров		
Зав гр		Бушина		
Н.контр		Бушина		
Утв		Федоров		

В 18Б-006.02.000

Коллектор всасывающий

Лит	Лист	Листов
	1	3

Госстрой СССР Казахский Сантехпроект

Копировал гуч Формат А4

Форм.	Зона	Поз.	Обозначение	Наименование	Кол.	Примечание
Б4		9	8186-006.02.009	Патрубок		
				Труба 108×3,5 ГОСТ 10704-76* / В-ВСт3 ГОСТ 10705-80*		
				ℓ = 310-2	3	2,8 кг
Б4		10	8186-006.02.010	Патрубок		
				Труба 108×3,5 ГОСТ 10704-76* / В-ВСт3 ГОСТ 10705-80*		
				ℓ = 164-2	3	1,48 кг
Б4		11	8186-006.02.011	Патрубок		
				Труба 89×3 ГОСТ 10704-76* / В-ВСт3 ГОСТ 10705-80*		
				ℓ = 757 Н14	1	4,81 кг
				Стандартные изделия		
		12		Заглушка 133×4		
				ГОСТ 17379-83*	1	
		13		Отвод 90° 133×4		
				ГОСТ 17375-83*	2	
		14		Отвод 90° 108×4		
				ГОСТ 17375-83*	4	
		15		Переход К 133×4-89×3,5		
				ГОСТ 17378-83*	1	
		16		Тройник 133×4		
				ГОСТ 17376-83*	2	
		17		Тройник 133×4-108×4		
				ГОСТ 17376-83*	3	

Инв.№ подл. | Подп. и дата | Взам. инв.№ | Инв.№ дубл. | Подп. и дата

Изм. Лист № докум. Подп. Дата

8186-006.02.000 Лист 2

Копировал гуч Формат А4

Форм.	Зона	Поз.	Обозначение	Наименование	Кол.	Примечание
		18		Фланец 1-125-10 Ст25		
				ГОСТ 12821-80*	2	
		19		Фланец 1-100-10 Ст25		
				ГОСТ 12821-80*	3	
		20		Фланец 1-32-16 Ст25		
				ГОСТ 12821-80*	8	

Инв.№ подл. | Подп. и дата | Взам. инв.№ | Инв.№ дубл. | Подп. и дата

Изм. Лист № докум. Подп. Дата

8186-006.02.000 Лист 3

Копировал гуч Формат А4

8186-006.02.001

Типовой проект 903-1-272.89 Альбом 3, часть 2

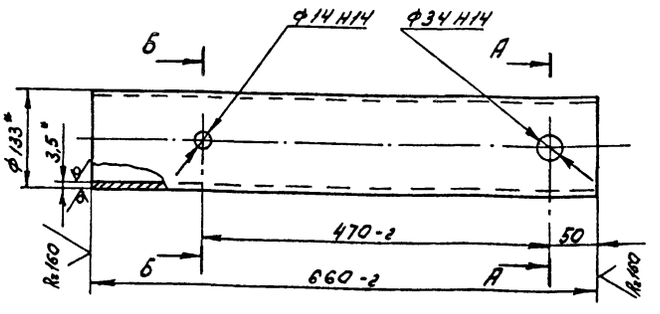

Б - Б

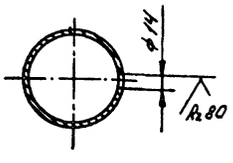

А - А

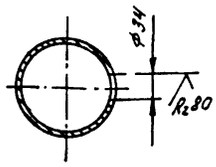

1.* Размер для справок.

2. ± IT14/2

Взам. инв.№ | Подп. и дата | Инв.№ подл. | Подп. и дата

Изм.	Лист	№ докум.	Подп.	Дата
Разраб.		Бушина		
Пров.		Федоров		
Зав. гр.		Бушина		
Н. контр.		Бушина		
Утв.		Федоров		

Патрубок Ду 125

Лит.	Масса	Масшт.
	8,4	1:5
Лист	Листов 1	

Труба 133×4 ГОСТ 8732-78* / В Ст3 ГОСТ 8731-87

Госстрой СССР Казахский Сантехпроект

Копировал гуч Формат А4

8186-006.02.002

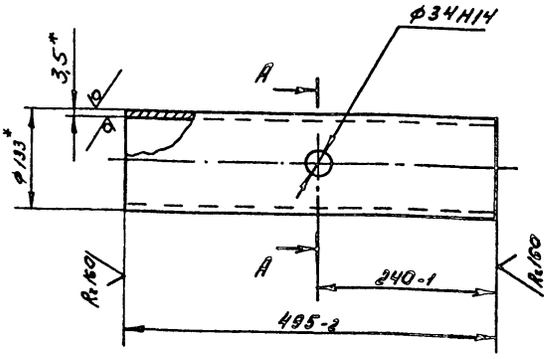

А - А

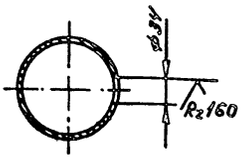

1.* Размер для справок.

2. ± IT14/2

Взам. инв.№ | Подп. и дата | Инв.№ подл. | Подп. и дата

Изм.	Лист	№ докум.	Подп.	Дата
Разраб.		Бушина		
Пров.		Федоров		
Зав. гр.		Бушина		
Н. контр.		Бушина		
Утв.		Федоров		

Патрубок Ду 125

Лит.	Масса	Масшт.
	6,3	1:5
Лист	Листов 1	

Труба 133×4 ГОСТ 8732-78* / В Ст3 ГОСТ 8731-87

Госстрой СССР Казахский Сантехпроект

Копировал гуч Формат А4

1602-04

8.186-006.02.000 СБ

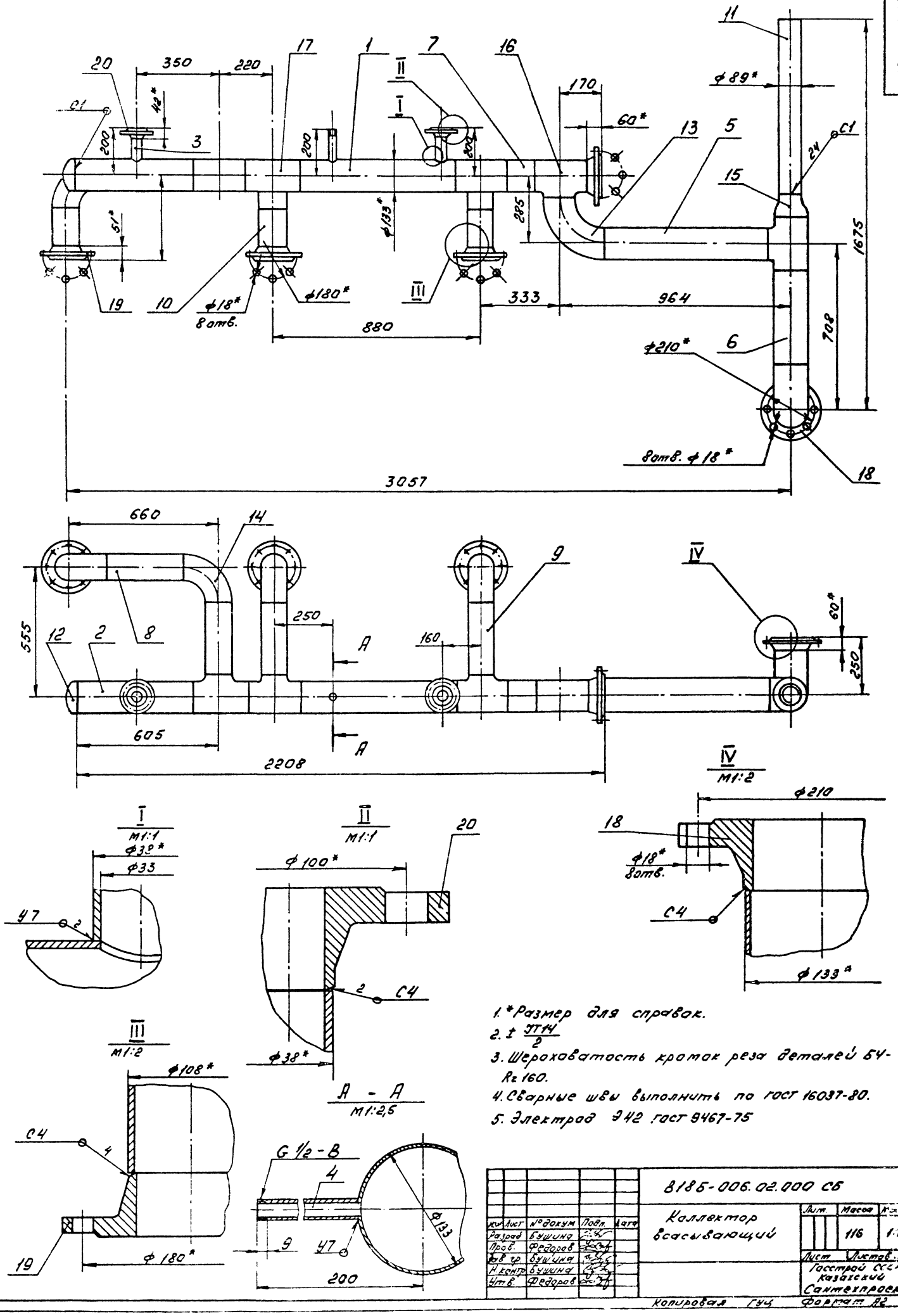

1. *Размер для справок.
2. ± $\frac{JT14}{2}$
3. Шероховатость кромок реза деталей БЧ-Rz 160.
4. Сварные швы выполнить по ГОСТ 16037-80.
5. Электрод Э42 ГОСТ 9467-75

Изм.	Лист	№ докум.	Подп.	Дата
Разраб.		Бушина		
Пров.		Федоров		
Зав. гр.		Бушина		
Н. контр.		Бушина		
Утв.		Федоров		

8186-006.02.000 СБ

Коллектор всасывающий

Лит.	Масса	Масштаб
	116	1:10

Лист | Листов

Госстрой СССР Казахский Сантехпроект

Копировал ГУЦ Формат А2

Типовой проект 903-1-272.89 Альбом 3, часть 2.

Инв. № подл. | Подп. и дата | Взам. инв. № | Инв. № дубл. | Подп. и дата

8186-006.02.003

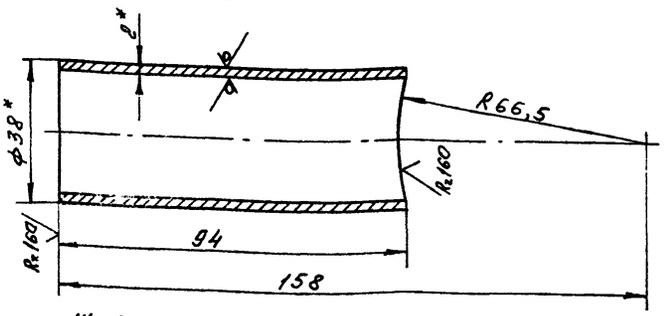

Шаблон для раскроя трубы

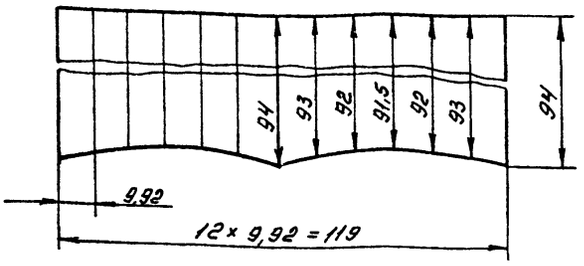

1. * Размер для справок.
2. $\pm \frac{IT14}{2}$

Изм.	Лист	№ докум.	Подп.	Дата
Разраб.		Бушина		
Пров.		Федоров		
Зав. гр.		Бушина		
Н. контр.		Бушина		
Утв.		Федоров		

8186-006.02.003

Патрубок Ду 32

Лит.	Масса	Масштаб
	0,16	1:1

Лист | Листов 1

Труба 38х2 ГОСТ 10704-76* / В-Вст3 ГОСТ 10705-80*

Госстрой СССР Казахский Сантехпроект

Копировал ГУЧ Формат А4

8186-006.02.004

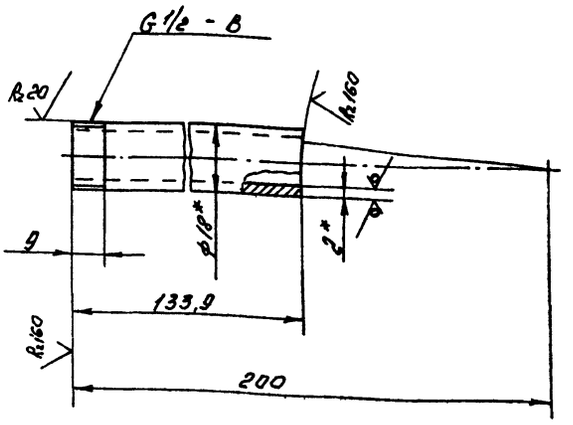

1. * Размер для справок.
2. $\pm \frac{IT14}{2}$

Изм.	Лист	№ докум.	Подп.	Дата
Разраб.		Бушина		
Пров.		Федоров		
Зав. гр.		Бушина		
Н. контр.		Бушина		
Утв.		Федоров		

8186-006.02.004

Патрубок Ду 15

Лит.	Масса	Масштаб
	0,11	1:1

Лист | Листов 1

Труба 18х2 ГОСТ 10704-76* / В-Вст3 ГОСТ 10705-80*

Госстрой СССР Казахский Сантехпроект

Копировал ГУЧ Формат А4

Типовой проект 903-1-272.89 Альбом 3, часть 2

Форм.	Зона	Поз.	Обозначение	Наименование	Кол.	Примечание
				Документация		
А3			8186-006.03.000 СБ	Сборочный чертеж		
				Детали		
А4		1	8186-006.03.001	Патрубок		
				Труба 133х4 ГОСТ 8732-78* В Ст3 ГОСТ 8731-87		
				ℓ = 660-2	2	8,4 кг
А4		2	8186-006.03.002	Патрубок		
				Труба 133х4 ГОСТ 8732-78* В Ст3 ГОСТ 8731-87		
				ℓ = 180-2	1	2,29 кг
А4		3	8186-006.03.003	Патрубок		
				Труба 133х4 ГОСТ 8732-78* В Ст3 ГОСТ 8731-87		
				ℓ = 169-2	1	2,15 кг
				Стандартные изделия		
		4		Отвод 90° 133х4 ГОСТ 17375-83*	1	
		5		Переход К 133х5 - 108х4 ГОСТ 17378-83*	1	
		6		Тройник 133х4-89х3,5 ГОСТ 17376-83*	3	
		7		Фланец 1-100-10 Ст25 ГОСТ 12821-80*	3	
		8		Фланец 1-89-10 Ст25 ГОСТ 12821-80*	1	

Изм.	Лист	№ докум.	Подп.	Дата
Разраб.		Бушина		
Пров.		Федоров		
Зав. гр.		Бушина		
Н. контр.		Бушина		
Утв.		Федоров		

8186-006.03.000

Коллектор напорный

Лит.	Лист	Листов
	1	2

Госстрой СССР Казахский Сантехпроект

Копировал ГУЧ Формат А4

8186-006.03.000 Лист 2

Копировал ГУЧ Формат А4

В18Б-006.03.000СБ

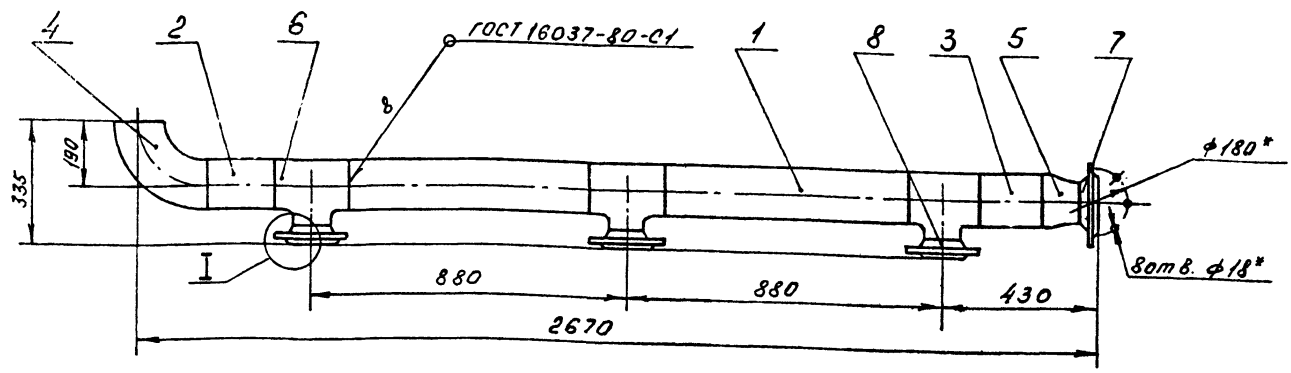

I
М1:2

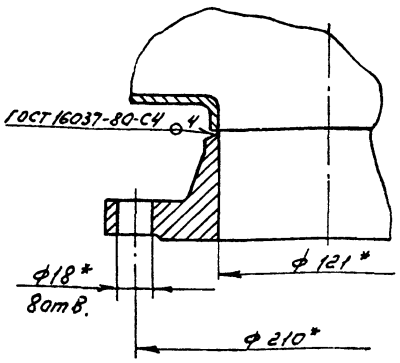

1. *Размер для справок.
2. ± $\frac{УТ14}{2}$
3. Шероховатость кромок реза деталей БЧ - R_z 160.
4. Электрод Э42 ГОСТ 9467-75

Изм	Лист	№ докум.	Подп.	Дата	В18Б-006.03.000 СБ			
Разраб.		Бушина			Коллектор напорный	Лит.	Масса	Масшт.
Пров.		Федоров					56,7	1:10
Зав. гр.		Бушина				Лист	Листов 1	
Н контр.		Бушина				Госстрой СССР Казахский Сантехпроект		
Утв.		Федоров						

Копировал ГУЦ Формат А3

Типовой проект 903-1-272.89 Альбом 3, часть 2.

Форм.	Зона	Поз.	Обозначение	Наименование	Кол.	Примечание
				Документация		
А4			В18Б-006.04.000 СБ	Сборочный чертеж		
				Детали		
Б4		1	В18Б-006.04.001	Патрубок		
				Труба 133х4 ГОСТ 8732-78*		
				В Ст3 ГОСТ 8731-87		
				е=593-г	1	7,55 кг
				Стандартные изделия		
		2		Отвод 90° 133х4		
				ГОСТ 17375-83*	1	
		3		Тройник 133х4		
				ГОСТ 17376-85*	1	
		4		Фланец 1-125-10		
				Ст25 ГОСТ 12821-80*	2	

Изм	Лист	№ докум	Подп.	Дата	В18Б-006 04.000			
Разраб		Бушина			Трубопровод Ду 125	Лит.	Лист	Листов 1
Пров.		Федоров				Госстрой СССР Казахский Сантехпроект		
Зав. гр.		Бушина						
Н контр.		Бушина						
Утв.		Федоров						

Копировал ГУЦ Формат А4

В18Б-006.04.000СБ

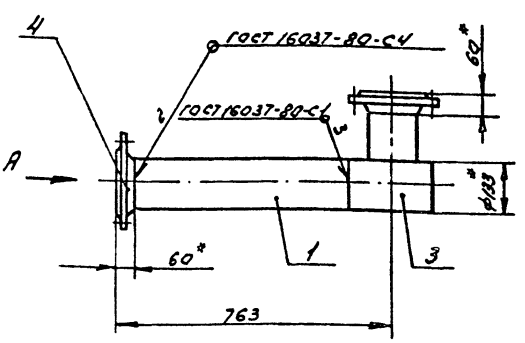

Вид А

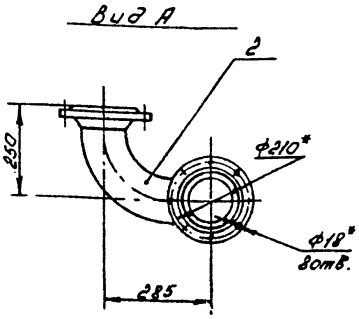

1. *Размер для справок.
2. ± $\frac{УТ14}{2}$
3. Шероховатость кромок реза деталей БЧ - R_z 160.
4. Электрод Э42 ГОСТ 9467-75.

Изм	Лист	№ докум	Подп.	Дата	В18Б-006.04.000 СБ			
Разраб		Бушина			Трубопровод Ду 125	Лит.	Масса	Масшт.
Пров		Федоров					29,5	1:10
Зав гр		Бушина				Лист	Листов 1	
Н контр		Бушина				Госстрой СССР Казахский Сантехпроект		
Утв		Федоров						

Копировал ГУЦ Формат А4

Форм.	Зона	Поз.	Обозначение	Наименование	Кол.	Примечание
				Документация		
А4			В18Б-006.05.000 СБ	Сборочный чертеж		
				Детали		
Б4		1	В.18Б-006.05.001	Патрубок		
				Труба 133х4 ГОСТ 8732-78*		
				Ст3 ГОСТ 8731-87		
				ℓ = 234-2	1	2,98 кг
				Стандартные изделия		
		2		Отвод 90° 133х4		
				ГОСТ 17375-83*	1	
		3		Фланец 1-125-16		
				Ст25 ГОСТ 12821-80*	1	
		4		Фланец 1-125-10		
				Ст25 ГОСТ 12821-80*	1	

Инв.№ подл. | Подп. и дата | Взам. инв.№ | Инв.№ дубл. | Подп. и дата

Изм.	Лист	№ докум.	Подп.	Дата
Разраб.		Бушина		
Пров.		Федоров		
Зав. гр.		Бушина		
Н. контр.		Бушина		
Утв.		Федоров		

В18Б-006.05.000

Трубопровод Ду 125

Лит.	Лист	Листов
		1

Госстрой СССР Казахский Сантехпроект

Копировал Гуц Формат А4

9Э.000.90.900-9818

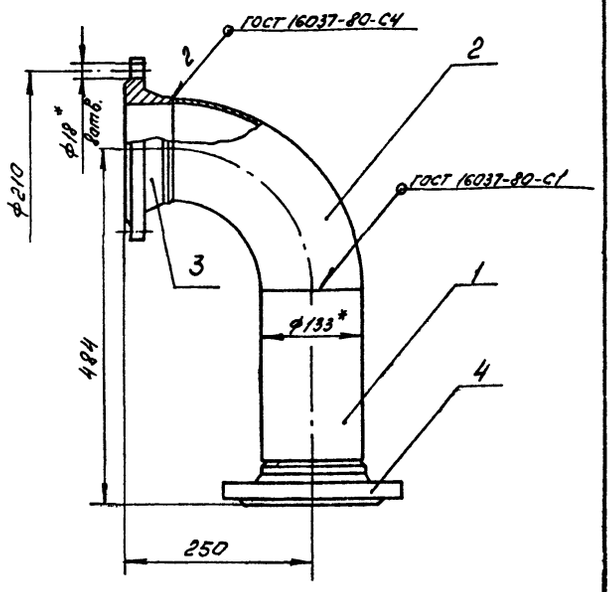

1 *Размер для справок.

2. $\pm \frac{УТ14}{2}$

3. Шероховатость кромок реза деталей Б4 - R_z 160.

4. Электрод Э42 ГОСТ 9467-75

Инв.№ подл. | Подп. и дата | Взам. инв.№ | Инв.№ дубл. | Подп. и дата

Изм.	Лист	№ докум.	Подп.	Дата
Разраб.		Бушина		
Пров.		Федоров		
Зав. гр.		Бушина		
Н. контр.		Бушина		
Утв.		Федоров		

В18Б-006.05.000 СБ

Трубопровод Ду 125

Лит.	Масса	Масшт.
	20,5	1:5

Лист	Листов 1

Госстрой СССР Казахский Сантехпроект

Копировал Гуц Формат А4

Типовой проект 903-1-272.89 Альбом 3, часть 2.

Форм.	Зона	Поз.	Обозначение	Наименование	Кол.	Примечание
				Документация		
А3			В18Б-006.06.000 СБ	Сборочный чертеж		
				Детали		
А4		1	В18Б-006.06.001	Отвод	1	
Б4		2	В18Б-006.06.002	Патрубок		
				Труба 133х4 ГОСТ 8732-78*		
				Ст3 ГОСТ 8731-87		
				ℓ = 175-2	1	2,23 кг
				Стандартные изделия		
		3		Переход 159х4,5 -		
				133х4 ГОСТ 17378-83*	1	
		4		Фланец 2-150-16		
				Ст25 ГОСТ 12820-80*	1	
		5		Фланец 1-125-10		
				Ст25 ГОСТ 12821-80*	1	

Инв.№ подл. | Подп. и дата | Взам. инв.№ | Инв.№ дубл. | Подп. и дата

Изм.	Лист	№ докум.	Подп.	Дата
Разраб.		Бушина		
Пров.		Федоров		
Зав. гр.		Бушина		
Н. контр.		Бушина		
Утв.		Федоров		

В18Б-006.06.000

Трубопровод

Лит.	Лист	Листов
	1	2

Госстрой СССР Казахский Сантехпроект

Копировал Гуц Формат А4

Форм.	Зона	Поз.	Обозначение	Наименование	Кол.	Примечание
				Прочие изделия		
		6		Установка бобышки 1.3К4-46-76 Минмонтажспецстрой СССР		
				Сборник 25	1	

Инв.№ подл. | Подп. и дата | Взам. инв.№ | Инв.№ дубл. | Подп. и дата

Изм.	Лист	№ докум.	Подп.	Дата

В18Б-006.06.000

Лист 2

Копировал Гуц Формат А4

1602-04

106

В186-006.06.000СБ

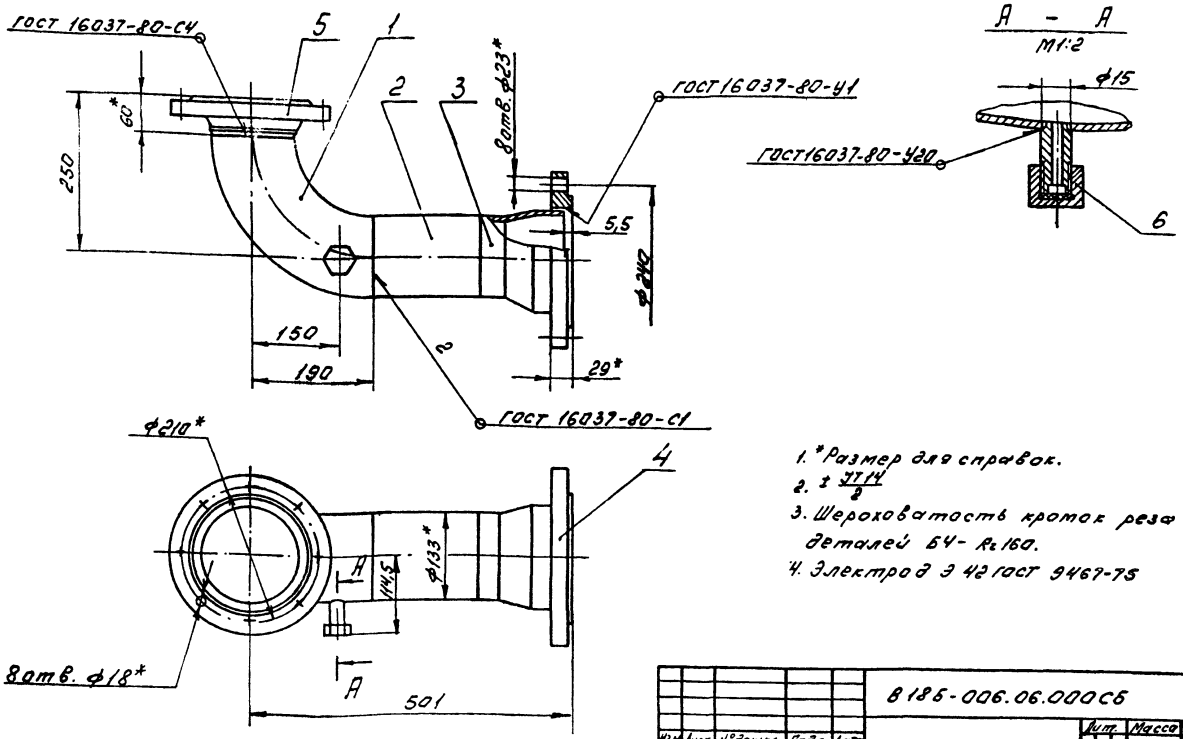

1.* Размер для справок.
2. ± $\frac{IT14}{2}$
3. Шероховатость кромок реза деталей Б4- Rz160.
4. Электрод Э 42 ГОСТ 9467-75

Изм	Лист	N° докум.	Подп.	Дата	В186-006.06.000СБ	Лит.	Масса	Масшт.
Разраб.		Бушина			Трубопровод		23,5	1:5
Пров.		Федоров				Лист	Листов 1	
Зав. гр.		Бушина				Госстрой СССР Казахский Сантехпроект		
Н. контр.		Бушина						
Утв.		Федоров						

Копировал Гуц Формат А3

Инв. N° подл. | Подп. и дата | Взам. инв. N | Инв. N° дубл. | Подп. и дата

Типовой проект 903-1-272.89 Альбом 3, часть 2.

В186-006.06.001

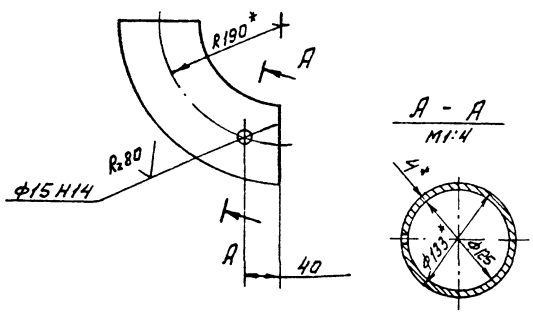

1.* Размер для справок.
2. ± $\frac{IT14}{2}$

Изм	Лист	N° докум.	Подп.	Дата	В186-006.06.001	Лит.	Масса	Масшт.
Разраб.		Бушина			Отвод		3,8	1:5
Пров.		Федоров				Лист	Листов 1	
Зав. гр.		Бушина			Отвод 90° 133×4 ГОСТ 17375-83*	Госстрой СССР Казахский Сантехпроект		
Н. контр.		Бушина						
Утв.		Федоров						

Копировал Гуц Формат А4

Форм	Зона	Поз	Обозначение	Наименование	Кол.	Примечание
				Документация		
А4			В186-006.07.000СБ	Сборочный чертеж		
				Детали		
А4		1	В186-006.07.001	Переход	1	
				Стандартные изделия		
		2		Отвод 90° 108×4 ГОСТ 17375-83*	1	
		3		Фланец 1-100-10 Ст25 ГОСТ 12821-80*	1	
		4		Фланец 1-80-10 Ст25 ГОСТ 12821-80*	1	
				Прочие изделия		
		5		Установка бобышки 1.3К4-46-76 Минмонтажспецстрой СССР Сборник 25	1	

Изм	Лист	N° докум.	Подп.	Дата	В186-006.07.000	Лит.	Лист	Листов
Разраб.		Бушина			Трубопровод			1
Пров.		Федоров				Госстрой СССР Казахский Сантехпроект		
Зав. гр.		Бушина						
Н. контр.		Бушина						
Утв.		Федоров						

Копировал Гуц Формат А4

В186-006.07.000СБ

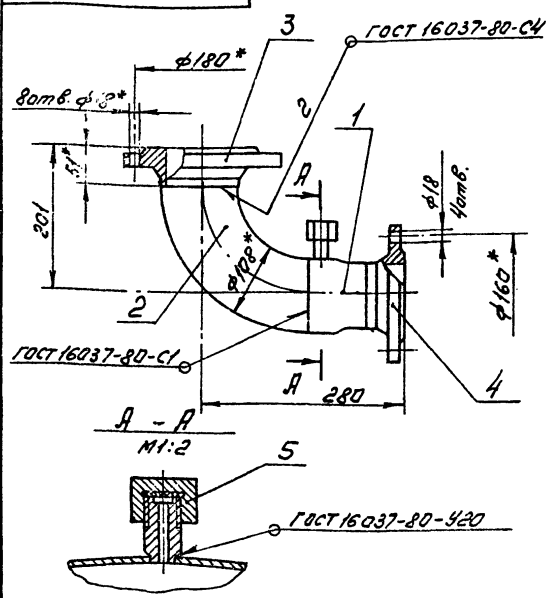

1. * Размер для справок
2. ± $\frac{УТ14}{2}$
3. Электрод Э 42 ГОСТ 9467-75

Изм.	Лист	№ докум.	Подп.	Дата	В186-006.07.000 СБ	Лит.	Масса	Масшт.
Разраб.		Бушина			Трубопровод		12,0	1:5
Пров.		Федоров				Лист	Листов 1	
Зав. гр.		Бушина				Госстрой СССР Казахский Сантехпроект		
Н. контр.		Бушина						
Утв.		Федоров						

Копировал Гуц Формат А4

Подп. и дата | Инв. № дубл. | Взам. инв. № | Подп. и дата | Инв. № подл.

В186-006.07.001

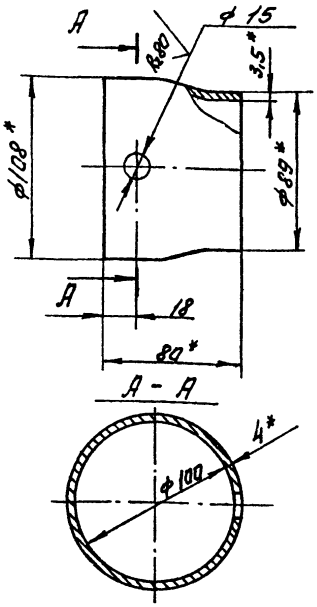

1. * Размер для справок.
2. ± $\frac{УТ14}{2}$

Изм.	Лист	№ докум.	Подп.	Дата	В186-006.07.001	Лит.	Масса	Масшт.
Разраб.		Бушина			Переход		1,0	1:2
Пров.		Федоров				Лист	Листов 1	
Зав. гр.		Бушина			Переход К100х4-89х3,5 ГОСТ 17378-83*	Госстрой СССР Казахский Сантехпроект		
Н. контр.		Бушина						
Утв.		Федоров						

Копировал Гуц Формат А4

Подп. и дата | Инв. № дубл. | Взам. инв. № | Подп. и дата | Инв. № подл.

Типовой проект 903-1-272.89
Альбом 3, часть 2.

Форм.	Зона	Поз.	Обозначение	Наименование	Кол.	Примечание
				Документация		
А4			В186-006.08.000 СБ	Сборочный чертеж		
				Стандартные изделия		
		1		Отвод 90° 108х4-ГОСТ 17375-83*	1	
		2		Фланец 1-100-10 Ст25 ГОСТ 12821-80*	1	

Изм.	Лист	№ докум.	Подп.	Дата	В186-006.08.000	Лит.	Лист	Листов
Разраб.		Бушина			Трубопровод Ду 100			1
Пров.		Федоров				Госстрой СССР Казахский Сантехпроект		
Зав. гр.		Бушина						
Н. контр.		Бушина						
Утв.		Федоров						

Копировал Гуц Формат А4

Подп. и дата | Инв. № дубл. | Взам. инв. № | Подп. и дата | Инв. № подл.

В186-006.08.000СБ

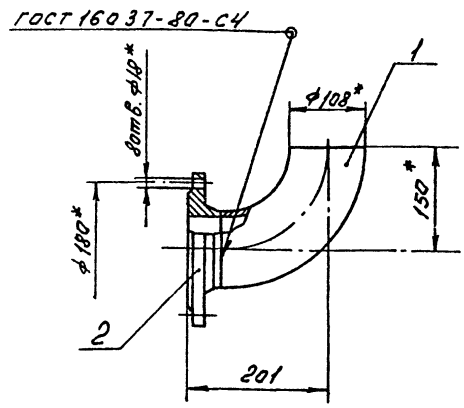

1. * Размер для справок
2. ± $\frac{УТ14}{2}$
3. Электрод Э 42 ГОСТ 9467-75

Изм.	Лист	№ докум.	Подп.	Дата	В186-006.08.000 СБ	Лит.	Масса	Масшт.
Разраб.		Бушина			Трубопровод Ду 100		7,3	1:5
Пров.		Федоров				Лист	Листов 1	
Зав. гр.		Бушина				Госстрой СССР Казахский Сантехпроект		
Н. контр.		Бушина						
Утв.		Федоров						

Копировал Гуц Формат А4

Подп. и дата | Инв. № дубл. | Взам. инв. № | Подп. и дата | Инв. № подл.

Форм	Зона	Поз.	Обозначение	Наименование	Кол.	Примечание
				Документация		
А4			В18Б-006.09.000 СБ	Сборочный чертеж		
				Детали		
Б4		1	В18Б-006.09.001	Патрубок		
				Труба 89×3 ГОСТ 10704-76*		
				В-8 Ст3 ГОСТ 10705-80*		
				е = 377-2	1	2,4 кг
				Стандартные изделия		
		2		Фланец 1-80-16 Ст25		
				ГОСТ 12821-80*	1	
		3		Фланец 1-80-10		
				Ст25 ГОСТ 12821-80*	1	

Подп. и дата | Инв. № дубл. | Взам. инв. № | Подп. и дата | Инв. № подл.

Изм	Лист	№ докум.	Подп.	Дата
Разраб.		Бушина		
Пров.		Федоров		
Зав. гр.		Бушина		
Н. контр.		Бушина		
Утв.		Федоров		

В18Б-006.09.000

Трубопровод Ду 80

Лит	Лист	Листов
		1

Госстрой СССР Казахский Сантехпроект

Копировал Гуц Формат А4

В18Б-006.09.000 СБ

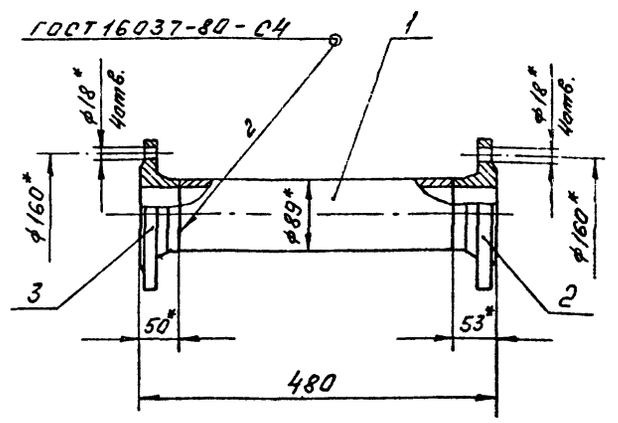

1. *Размер для справок.
2. $\pm \frac{IT14}{2}$
3. Шероховатость кромок реза деталей Б4-Rz160.
4. Электрод Э42 ГОСТ 9467-75

Подп. и дата | Инв. № дубл. | Взам. инв. № | Подп. и дата | Инв. № подл.

Изм	Лист	№ докум.	Подп.	Дата
Разраб.		Бушина		
Пров.		Федоров		
Зав. гр.		Бушина		
Н. контр.		Бушина		
Утв.		Федоров		

В18Б-006.09.000 СБ

Трубопровод Ду 80

Лит.	Масса	Масшт.
	10,4	1:5

Лист | Листов 1

Госстрой СССР Казахский Сантехпроект

Копировал Гуц Формат А4

Типовой проект 903-1-272.89 Альбом 3, часть 2.

Форм	Зона	Поз.	Обозначение	Наименование	Кол.	Примечание
				Документация		
А4			В18Б-006.10.000 СБ	Сборочный чертеж		
				Детали		
А4		1	В18Б-006.10.001	Патрубок	1	
				Стандартные изделия		
		2		Фланец 1-80-16		
				Ст25 ГОСТ 12821-80*	1	
		3		Фланец 1-80-10		
				Ст25 ГОСТ 12821-80*	1	
				Прочие изделия		
		4		Установка бобышки 1.3К4-45-76		
				Минмонтажспецстрой СССР.		
				Сборник 25	1	

Подп. и дата | Инв. № дубл. | Взам. инв. № | Подп. и дата | Инв. № подл.

Изм	Лист	№ докум.	Подп.	Дата
Разраб.		Бушина		
Пров.		Федоров		
Зав. гр.		Бушина		
Н. контр.		Бушина		
Утв.		Федоров		

В18Б-006.10.000

Трубопровод Ду 80

Лит	Лист	Листов
		1

Госстрой СССР Казахский Сантехпроект

Копировал Гуц Формат А4

В18Б-006.10.000 СБ

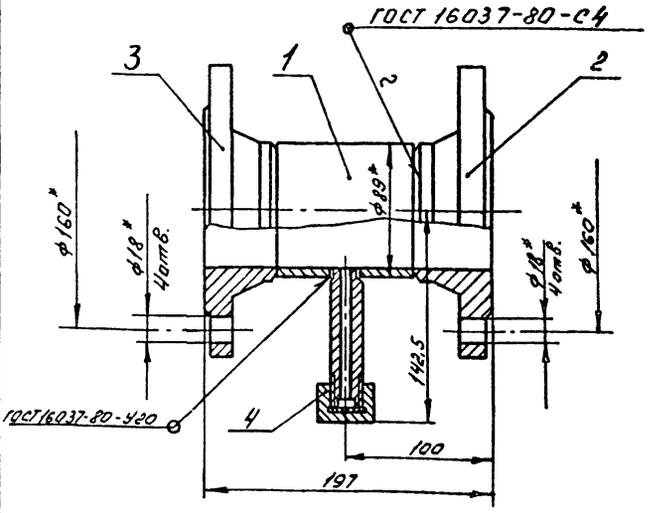

1. *Размер для справок.
2. $\pm \frac{IT14}{2}$
3. Шероховатость кромок реза деталей Б4-Rz160
4. Электрод Э42 ГОСТ 9467-75

Подп. и дата | Инв. № дубл. | Взам. инв. № | Подп. и дата | Инв. № подл.

Изм	Лист	№ докум.	Подп.	Дата
Разраб.		Бушина		
Пров.		Федоров		
Зав. гр.		Бушина		
Н. контр.		Бушина		
Утв.		Федоров		

В18Б-006.10.000 СБ

Трубопровод Ду 80

Лит.	Масса	Масшт.
	8,7	1:25

Лист | Листов 1

Госстрой СССР Казахский Сантехпроект

Копировал Гуц Формат А4

100 01.900-9818

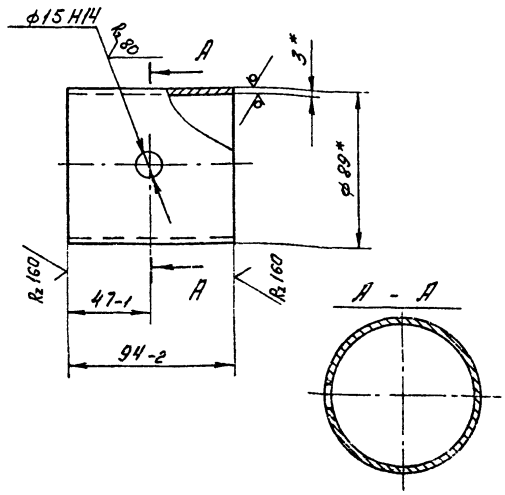

1.* Размер для справок.
2. ± IT14/2

Изм.	Лист	N докум.	Подп.	Дата
Разраб.		Бушина		
Пров.		Федоров		
Зав. гр.		Бушина		
Н. контр.		Бушина		
Утв.		Федоров		

В 185-006.10.001

Патрубок

Лит.	Масса	Масшт.
	0,6	1:2
Лист	Листов 1	

Труба 89х3 ГОСТ 10704-76* / В-ВСт3 ГОСТ 10705-80*

Госстрой СССР Казахский Сантехпроект

Копировал Гуч Формат А4

Инв. № подл. | Подп. и дата | Взам. инв. № | Инв. № дубл. | Подп. и дата

Форм.	Зона	Поз.	Обозначение	Наименование	Кол.	Примечание
				Документация		
А4			В 185-006.11.000 СБ	Сборочный чертеж		
				Детали		
А4		1	В 185-006.11.001	Воронка	1	
Б4		2	В 185-006.11.002	Патрубок		
				Труба 57х3 ГОСТ 10704-76* / В-ВСт3 ГОСТ 10705-80*		
				ℓ = 755 Н14	1	3,02 кг
Б4		3	В 185-006.11.003	Патрубок		
				Труба 57х3 ГОСТ 10704-76* / В-ВСт3 ГОСТ 10705-80*		
				ℓ = 493-2	1	1,97 кг
				Стандартные изделия		
		4		Отвод 90° 57х3 ГОСТ 17375-83*	1	

В 185-006.11.000

Трубопровод сливной

Изм.	Лист	N докум.	Подп.	Дата
Разраб.		Бушина		
Пров.		Федоров		
Зав. гр.		Бушина		
Н. контр.		Бушина		
Утв.		Федоров		

Лит.	Лист	Листов
		1

Госстрой СССР Казахский Сантехпроект

Копировал Гуч Формат А4

Инв. № подл. | Подп. и дата | Взам. инв. № | Инв. № дубл. | Подп. и дата

Типовой проект 903-1-272.89 Альбом 3, часть 2.

900011.900-9818

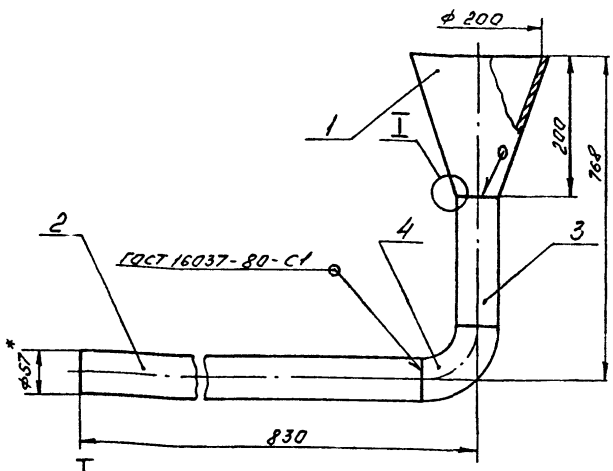

1.* Размер для справок.
2. ± IT14/2
3. Шероховатость кромок реза деталей Б4- R2 160
4. Электрод Э42 ГОСТ 9467-75

В 185-006.11.000 СБ

Трубопровод сливной

Изм.	Лист	N докум.	Подп.	Дата
Разраб.		Бушина		
Пров.		Федоров		
Зав. гр.		Бушина		
Н. контр.		Бушина		
Утв.		Федоров		

Лит.	Масса	Масшт.
	76	1:5
Лист	Листов 1	

Госстрой СССР Казахский Сантехпроект

Копировал Гуч Формат А4

Инв. № подл. | Подп. и дата | Взам. инв. № | Инв. № дубл. | Подп. и дата

100 11.900-9818

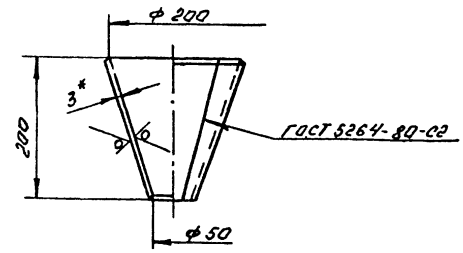

Развертка

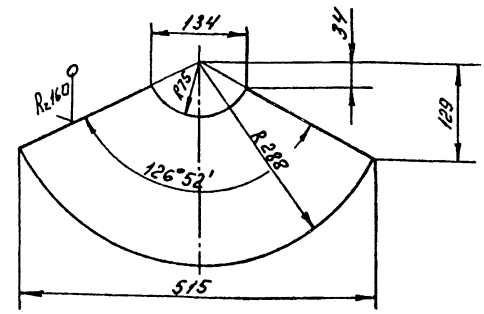

1.* Размер для справок
2. ± IT14/2
3. Электрод Э42 ГОСТ 9467-75

В 185-006.11.001

Воронка

Изм.	Лист	N докум.	Подп.	Дата
Разраб.		Бушина		
Пров.		Федоров		
Зав. гр.		Бушина		
Н. контр.		Бушина		
Утв.		Федоров		

Лит.	Масса	Масшт.
	2,03	1:5
Лист	Листов 1	

Лист 3 ГОСТ 19904-74* / ВСт3 ГОСТ 16523-70*

Госстрой СССР Казахский Сантехпроект

Копировал Гуч Формат А4

Инв. № подл. | Подп. и дата | Взам. инв. № | Инв. № дубл. | Подп. и дата

Форм.	Зона	Поз.	Обозначение	Наименование	Кол.	Примечание
				Документация		
А4			В185-006.12.000 СБ	Сборочный чертеж		
				Детали		
А4		1	В185-006.12.001	Стакан	2	
А4		2	В185-006.12.002	Звено	2	
Б4		3	В185-006.12.003	Патрубок		
				Труба 38×2,5 ГОСТ 10704-76* / В-ВСт3 ГОСТ 10705-80*		
				ℓ = 90 Н14	1	0,2 кг
Б4		4	В185-006.12.004	Патрубок		
				Труба 38×2,5 ГОСТ 10704-76* / В-ВСт3 ГОСТ 10705-80*		
				ℓ = 48-2	1	0,1 кг
				Стандартные изделия		
		5		Фланец 1-32-25 Ст25 ГОСТ 12821-80*	1	

Инв.№ подл. | Подп. и дата | Взам.инв.№ | Инв.№ дубл. | Подп. и дата

Изм.	Лист	№ докум.	Подп.	Дата
Разраб.		Бушина		
Пров.		Федоров		
Зав.гр.		Бушина		
Н.контр.		Бушина		
Утв.		Федоров		

В185-006.12.000

Трубопровод Ду 32

Лит	Лист	Листов
		1

Госстрой СССР Казахский Сантехпроект

Копировал ГУЧ Формат А4

90.000.21.900-9818

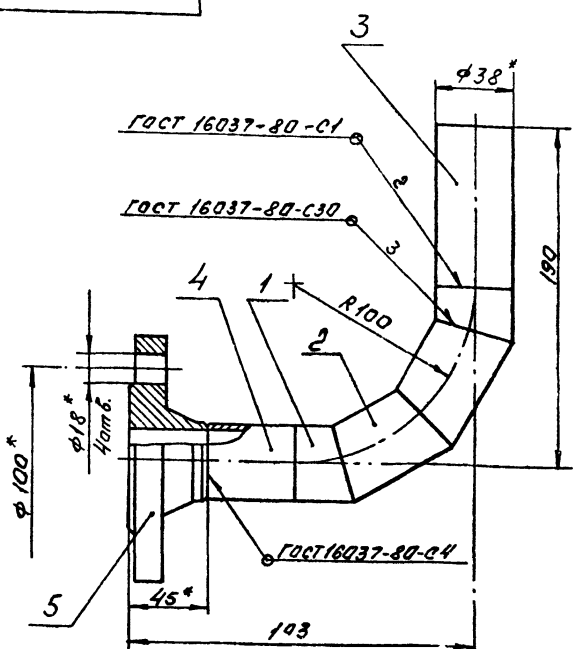

1. * Размер для справок
2. ± IT14/2
3. Шероховатость кромок реза деталей Б4 - R_z 160
4. Электрод Э42 ГОСТ 9467-75

В185-006.12.000 СБ

Трубопровод Ду 32

Лит.	Масса	Масшт.
	2,5	1:2

Лист | Листов 1

Госстрой СССР Кузахский Сантехпроект

Копировал ГУЧ Формат А4

Типовой проект 903-1-272.89 Альбом 3, часть 2.

100.21.900-9818

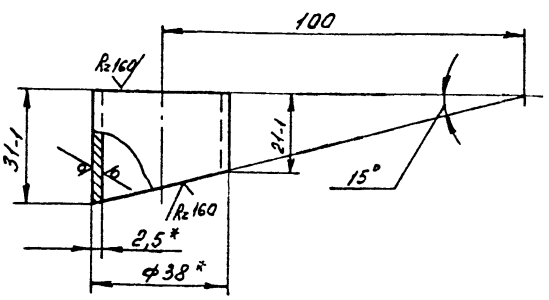

Шаблон для раскроя трубы

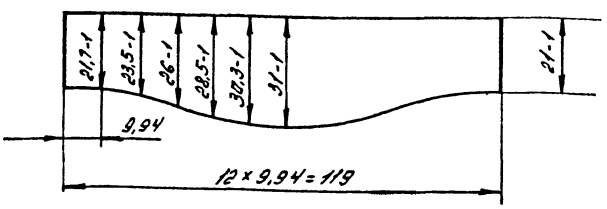

1. * Размер для справок.
2. ± IT14/2

В185-006.12.001

Стакан

Лит	Масса	Масшт.
	0,06	1:1

Лист | Листов 1

Труба 38×2,5 ГОСТ 10704-76* / В-ВСт3 ГОСТ 10705-80*

Госстрой СССР Казахский Сантехпроект

Копировал ГУЧ Формат А4

200.21.900-9818

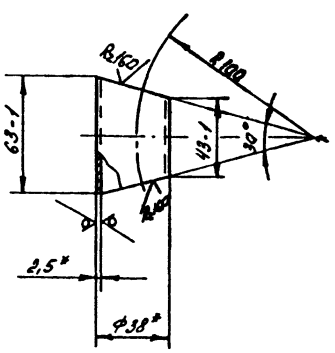

Шаблон для раскроя трубы

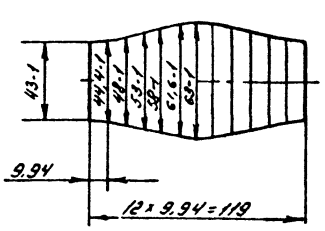

1. * Размер для справок
2. ± IT14/2

В185-006.12.002

Звено

Лит.	Масса	Масшт.
	0,12	1:10

Лист | Листов 1

Труба 38×2,5 ГОСТ 10704-76* / В-ВСт3 ГОСТ 10705-80*

Госстрой СССР Казахский Сантехпроект

Копировал ГУЧ Формат А4

1602-04

Форм.	Зона	Поз.	Обозначение	Наименование	Кол.	Примечание
				Документация		
БЧ			В 185-006. 13.000 СБ	Сборочный чертеж		
				Детали		
БЧ		1	В 185-006. 12.001	Стакан	2	
БЧ		2	В 185-006. 12.002	Звено	2	
БЧ		3	В 185-006. 13.001	Патрубок		
				Труба 38х2,5 ГОСТ 10704-76*		
				В-В Ст3 ГОСТ 10705-80*		
				ℓ = 48-2	1	0,1 кг
БЧ		4	В 185-006. 13.002	Патрубок		
				Труба 38х2,5 ГОСТ 10704-76*		
				В-В Ст3 ГОСТ 10705-80*		
				ℓ = 46-2	1	0,1 кг
				Стандартные изделия		
		5		Фланец 1-32-25 Ст25		
				ГОСТ 12821-80*	1	
		6		Фланец 1-32-16 Ст25		
				ГОСТ 12821-80*	1	

Изм.	Лист	№ докум.	Подп.	Дата
Разраб.	Бушина			
Пров.	Федоров			
Зав. гр.	Бушина			
Н. контр.	Бушина			
Утв.	Федоров			

В 185-006. 13.000

Трубопровод Ду 32

Лит.	Лист	Листов
		1

Госстрой СССР Казахский Сантехпроект

Копировал гуч Формат А4

Инв. № подл. | Подп. и дата | Взам. инв. № | Инв. № дубл. | Подп. и дата

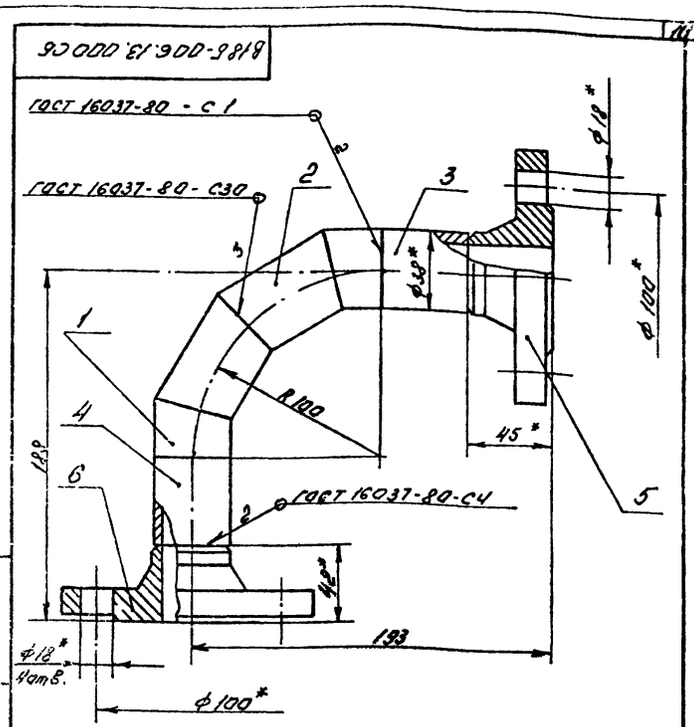

1. * Размер для справок.
2. $t \frac{УГ14}{2}$
3. Шероховатость кромок реза деталей БЧ- R_z 160.
4. Электрод Э42 ГОСТ 9467-75.

Изм.	Лист	№ докум.	Подп.	Дата
Разраб.	Бушина			
Пров.	Федоров			
Зав. гр.	Бушина			
Н. контр.	Бушина			
Утв.	Федоров			

В 185-006. 13.000СБ

Трубопровод Ду 32

Лит.	Масса	Масшт.
	4,0	1:2
Лист	Листов 1	

Госстрой СССР Казахский Сантехпроект

Копировал гуч Формат А4

Типовой проект 903-1-272.89 Альбом 3, часть 2

Форм.	Зона	Поз.	Обозначение	Наименование	Кол.	Примечание
				Документация		
БЧ			В 185-006. 14.000СБ	Сборочный чертеж		
				Детали		
БЧ		1	В 185-006. 14.001	Патрубок		
				Труба 38х2,5 ГОСТ 10704-76*		
				В-В Ст3 ГОСТ 10705-80*		
				P= 336 Н14	1	0,14 кг
				Стандартные изделия		
		2		Фланец 1-32-16 Ст25		
				ГОСТ 12821-80*	1	

Изм.	Лист	№ докум.	Подп.	Дата
Разраб.	Бушина			
Пров.	Федоров			
Зав. гр.	Бушина			
Н. контр.	Бушина			
Утв.	Федоров			

В 185-006. 14.000

Трубопровод Ду 32

Лит.	Масса	Масшт.
	2,3	1:2
Лист	Листов 1	

Госстрой СССР Казахский Сантехпроект

Копировал гуч Формат А4

Инв. № подл. | Подп. и дата | Взам. инв. № | Инв. № дубл. | Подп. и дата

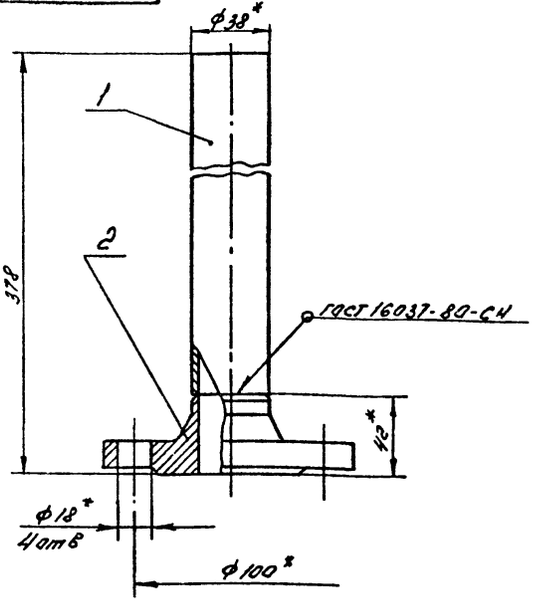

1. * Размер для справок.
2. $t \frac{УГ14}{2}$
3. Шероховатость кромок реза деталей БЧ- R_z 160
4. Электрод Э42 ГОСТ 9467-75

Изм.	Лист	№ докум.	Подп.	Дата
Разраб.	Бушина			
Пров.	Федоров			
Зав. гр.	Бушина			
Н. контр.	Бушина			
Утв.	Федоров			

В 185-006. 14.000СБ

Трубопровод Ду 32.

Лит.	Масса	Масшт.
	2,3	1:2
Лист	Листов 1	

Госстрой СССР Казахский Сантехпроект

Копировал гуч Формат А4

№ строки	Обозначение	Наименование	Куда входит: Обозначение	Кол.	Общее кол.	Примечание
1	8186-007.00.000	Блок насосов горячего водоснабжения			1	
3	8186-007.01.000	Рама	8186-007.00.000	1	1	
4	8186-007.02.000	Коллектор	8186-007.00.000	1	1	
5	8186-007.03.000	Коллектор	8186-007.00.000	1	1	
6	8186-007.04.000	Отвод	8186-007.00.000	3	3	
7	8186-007.05.000	Отвод	8186-007.00.000	3	3	
8	8186-007.06.000	Трубопровод	8186-007.00.000	3	3	
9	8186-007.07.000	Трубопровод	8186-007.00.000	2	2	
10	8186-007.08.000	Трубопровод	8186-007.00.000	1	1	
11	8186-007.09.000	Трубопровод	8186-007.00.000	2	2	
12						
13						
14						
15						
16						
17						
18						
19						
20						
21						
22						
23						
24						
25						
26						
27						

Инв. № подл. | Подп. и дата | Взам. инв. № | Инв. № дубл. | Подп. и дата

Изм.	Лист	№ докум.	Подп.	Дата
Разраб.		Федоров		
Зав. чр.		Бушина		
Утв.		Федоров		

8186-007.00.000 ВС

Блок насосов горячего водоснабжения

Ведомость спецификаций

Лит.	Лист	Листов
		1

Госстрой СССР Казахский Сантехпроект

Копировал гуч Формат А3

Типовой проект 903-1-272.89 Альбом 3, часть 2.

Форм.	Зона	Поз.	Обозначение	Наименование	Кол.	Примечание
				Документация		
А3			8186-007.00.000 СБ	Сборочный чертеж		
А3			8186-007.00.000 ВС	Ведомость спецификаций		
				Сборочные единицы		
А4		1	8186-007.01.000	Рама	1	
А4		2	8186-007.02.000	Коллектор	1	
А4		3	8186-007.03.000	Коллектор	1	
А4		4	8186-007.04.000	Отвод	3	
А4		5	8186-007.05.000	Отвод	3	
А4		6	8186-007.06.000	Трубопровод	3	
А4		7	8186-007.07.000	Трубопровод	2	
А4		8	8186-007.08.000	Трубопровод	1	
А4		9	8186-007.09.000	Трубопровод	2	
				Детали		
А4		10	8186-007.00.001	Патрубок Труба 15х2,8 ГОСТ 3262-75*	1	

Инв. № подл. | Подп. и дата | Взам. инв. № | Инв. № дубл. | Подп. и дата

Изм.	Лист	№ докум.	Подп.	Дата
Разраб.		Федоров		
Пров.		Федоров		
Зав. гр.		Бушина		
Н. контр.		Бушина		
Утв.		Федоров		

8186-007.00.000

Блок насосов горячего водоснабжения

Лит.	Лист	Листов
	1	4

Госстрой СССР Казахский Сантехпроект

Копировал гуч Формат А4

Форм.	Зона	Поз.	Обозначение	Наименование	Кол.	Примечание
				Стандартные изделия		
		11		Насос вихревой ВК-2/1,6 А ГОСТ 10392-80Е с электродвигателем 4А112М4 N=5,5 кВт	3	
		12		Счетчик турбинный горячей воды СТВГ-1-65 Ру1МПа ГОСТ 12817-80	1	
		13		Клапан обратный поворотный, однодисковый 19ч21бр Ду50 Ру1,6 МПа ГОСТ 19227-74*	3	
		14		Вентиль запорный фланцевый 15кч14бр Ду65 Ру1,6МПа ГОСТ 18722-73	3	
		15		Вентиль проходной муфтовый 15кч8бр, Ду15 Ру1,6 МПа ГОСТ 18722-73*	1	
		16		Задвижка параллельная с выдвижным шпинделем фланцевая 30ч6бр Ду80 Ру1МПа		

Инв. № подл. | Подп. и дата | Взам. инв. № | Инв. № дубл. | Подп. и дата

Изм.	Лист	№ докум.	Подп.	Дата

8186-007.00.000

Лист 2

Копировал гуч Формат А4

1602-04

Форм.	Зона	Поз.	Обозначение	Наименование	Кол.	Примечание
		17		ГОСТ 8437-75	2	
				Задвижка параллельная с выдвижным шпинделем		
				фланцевая 30ч6бр		
				Ду 50 Ру 1 МПа		
				ГОСТ 8337-75*	6	
		18		Болт М16×110.58		
				ГОСТ 7798-70*	12	
		19		Болт М16×50.58		
				ГОСТ 7798-70*	92	
		20		Болт М12×45.58		
				ГОСТ 7798-70*	12	
		21		Гайка М16.5		
				ГОСТ 5915-70*	116	
		22		Гайка М12.5		
				ГОСТ 5915-70*	36	
		23		Контргайка 15		
				ГОСТ 8968-75	1	
		24		Шайба 16.01		
				ГОСТ 11371-78*	116	
		25		Шайба 12.01		
				ГОСТ 11371-78*	36	
		26		Прокладка А-40-6		
				ГОСТ 15180-86	12	
		27		Прокладка А-50-10		
				ГОСТ 15180-86	8	
		28		Прокладка А-65-16		
				ГОСТ 15180-86	4	
		29		Прокладка А-80-10		
				ГОСТ 15180-86	4	

Инв. № подл. | Подп. и дата | Взам. инв. № | Инв. № дубл. | Подп. и дата

Изм. | Лист | № докум. | Подп. | Дата

В18Б-007.00.000 Лист 3

Копировал ГУЦ Формат А4

Форм.	Зона	Поз.	Обозначение	Наименование	Кол.	Примечание
		30		Опора подвижная		
				приварная 89.05		
				ОСТ 34-42-616-84	3	
		31		Опора подвижная		
				приварная 76У05		
				ОСТ 34-42-616-84	2	

Инв. № подл. | Подп. и дата | Взам. инв. № | Инв. № дубл. | Подп. и дата

Изм. | Лист | № докум. | Подп. | Дата

В18Б-007.00.000 Лист 4

Копировал ГУЦ Формат А4

Типовой проект 903-1-272.89
Альбом 3, часть 2.

Форм.	Зона	Поз.	Обозначение	Наименование	Кол.	Примечание
				Документация		
А2			В18Б-007.01.000 СБ	Сборочный чертеж		
				Детали		
Б4		1	В18Б-007.01.001	Кронштейн		
				Швеллер 8 ГОСТ 8240-72*		
				Ст3 ГОСТ 535-79*	1	9,85 кг
Б4		2	В18Б-007.01.002	Опора		
				Швеллер 12П ГОСТ 8240-72*		
				Ст3 ГОСТ 535-79*	2	7,3 кг
Б4		3	В18Б-007.01.003	Косынка		
				Лист Б-ПН-6 ГОСТ 19903-74*		
				В-Ст3 ГОСТ 14637-79	2	0,18 кг
Б4		4	В18Б-007.01.004	Опора		
				Швеллер 12П ГОСТ 8240-72*		
				Ст3 ГОСТ 535-79*		
				ℓ = 2160 Н14	2	22,5 кг
Б4		5	В18Б-007.01.005	Поперечина		
				Швеллер 10 ГОСТ 8240-72*		
				Ст3 ГОСТ 535-79*		
				ℓ = 1020 Н14	1	8,8 кг
Б4		6	В18Б-007.01.006	Стойка		
				Швеллер 8 ГОСТ 8240-72*		
				Ст3 ГОСТ 535-79*		
				ℓ = 1337,5 Н14	1	9,4 кг

Инв. № подл. | Подп. и дата | Взам. инв. № | Инв. № дубл. | Подп. и дата

Изм. | Лист | № докум. | Подп. | Дата

В18Б-007.01.000

Разраб.	Федоров	[signature]	
Пров.	Федоров	[signature]	
Зав. гр.	Бушина	[signature]	
Н. контр.	Бушина	[signature]	
Утв.	Федоров	[signature]	

Рама

Лит. | Лист 1 | Листов 2

Госстрой СССР Казахский Сантехпроект

Копировал ГУЦ Формат А4

Форм.	Зона	Поз.	Обозначение	Наименование	Кол.	Примечание
Б4		7	В18Б-007.01.007	Стойка		
				Швеллер 8 ГОСТ 8240-72*		
				Ст3 ГОСТ 535-79*		
				ℓ = 357 Н14	1	2,5 кг
Б4		8	В18Б-007.01.008	Стойка		
				Уголок Б-70×70×5 ГОСТ 8509-86		
				Ст3 ГОСТ 535-79*		
				ℓ = 450 Н14	1	2,4 кг
Б4		9	В18Б-007.01.009	Поперечина		
				Уголок Б-70×70×5 ГОСТ 8509-86		
				Ст3 ГОСТ 535-79*		
				ℓ = 320 Н14	1	1,7 кг
Б4		10	В18Б-007.01.010	Пластина		
				Лист Б-ПН-8 ГОСТ 19903-74*		
				В-Ст3 ГОСТ 14637-79		
				380×120 Н14	1	2,4 кг
Б4		11	В18Б-007.01.011	Пластина		
				Лист Б-ПН-8 ГОСТ 19903-74*		
				В-Ст3 ГОСТ 14637-79		
				120×120 Н14	3	0,76 кг

Инв. № подл. | Подп. и дата | Взам. инв. № | Инв. № дубл. | Подп. и дата

Изм. | Лист | № докум. | Подп. | Дата

В18Б-007.01.000 Лист 2

Копировал ГУЦ Формат А4

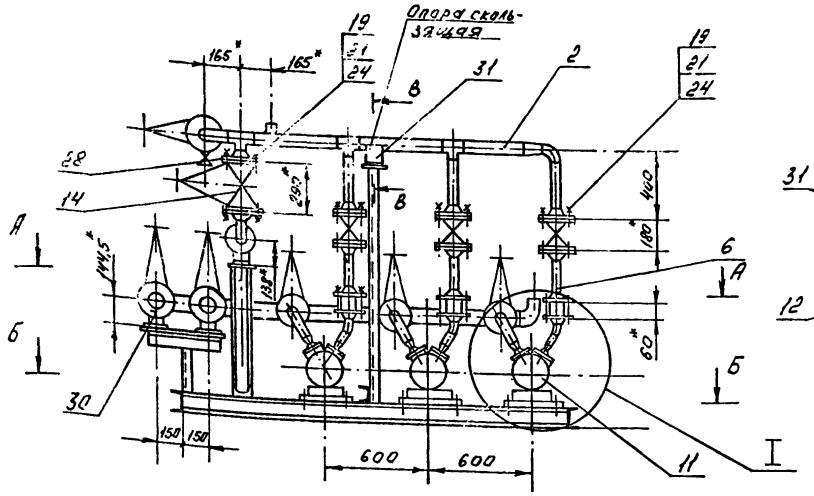

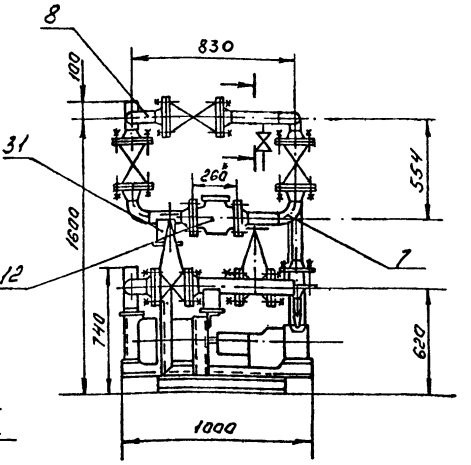

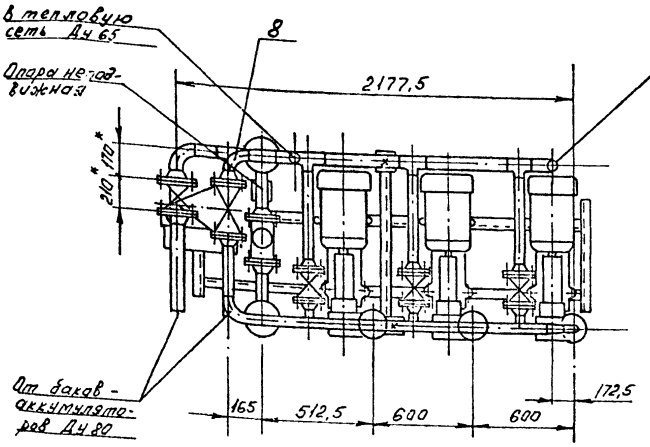

А - А

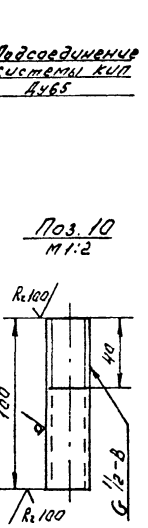

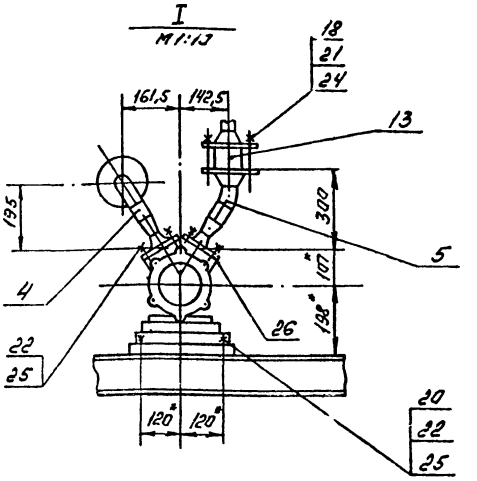

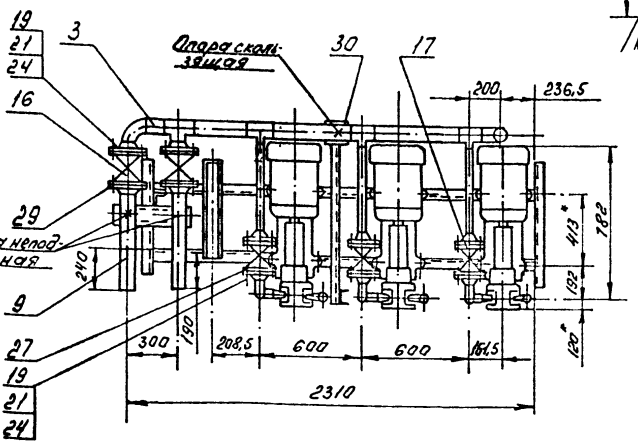

В - В
М 1:2,5

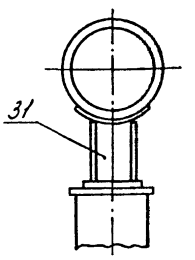

Г - Г
М 1:5

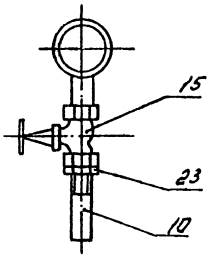

Б - Б

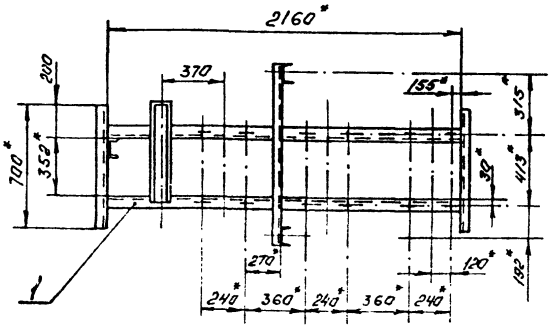

1. Допускается раму блока крепить к строительным конструкциям с помощью фундаментных болтов или приварить к закладным деталям.
2. Неподвижные опоры приварить к подошве по периметру основания электродом Э42 ГОСТ 9467-75. Сварные швы выполнить по ГОСТ 5264-80-Н1.
3. *Размер для справок.

				В 186-007.00.000 СБ	
Изм.	Лист	№ докум.	Подп.	Дата	
Разраб.		Федоров			Блок насосов горячего водоснабжения
Пров.		Федоров			
Зав. гр.		Бушина			
Н. контр.		Бушина			
Утв.		Федоров			

Лит.	Масса	Масшт.
	780	1:20
Лист	Листов 1	

Госстрой СССР Казахский Сантехпроект

Копировал ГУЧ Формат А2

Типовой проект 903-1-272.89 Альбом 3, часть 2.

Инв. № подл. | Подп. и дата | Взам. инв. № | Инв. № дубл. | Подп. и дата

В186-007.01.000СБ

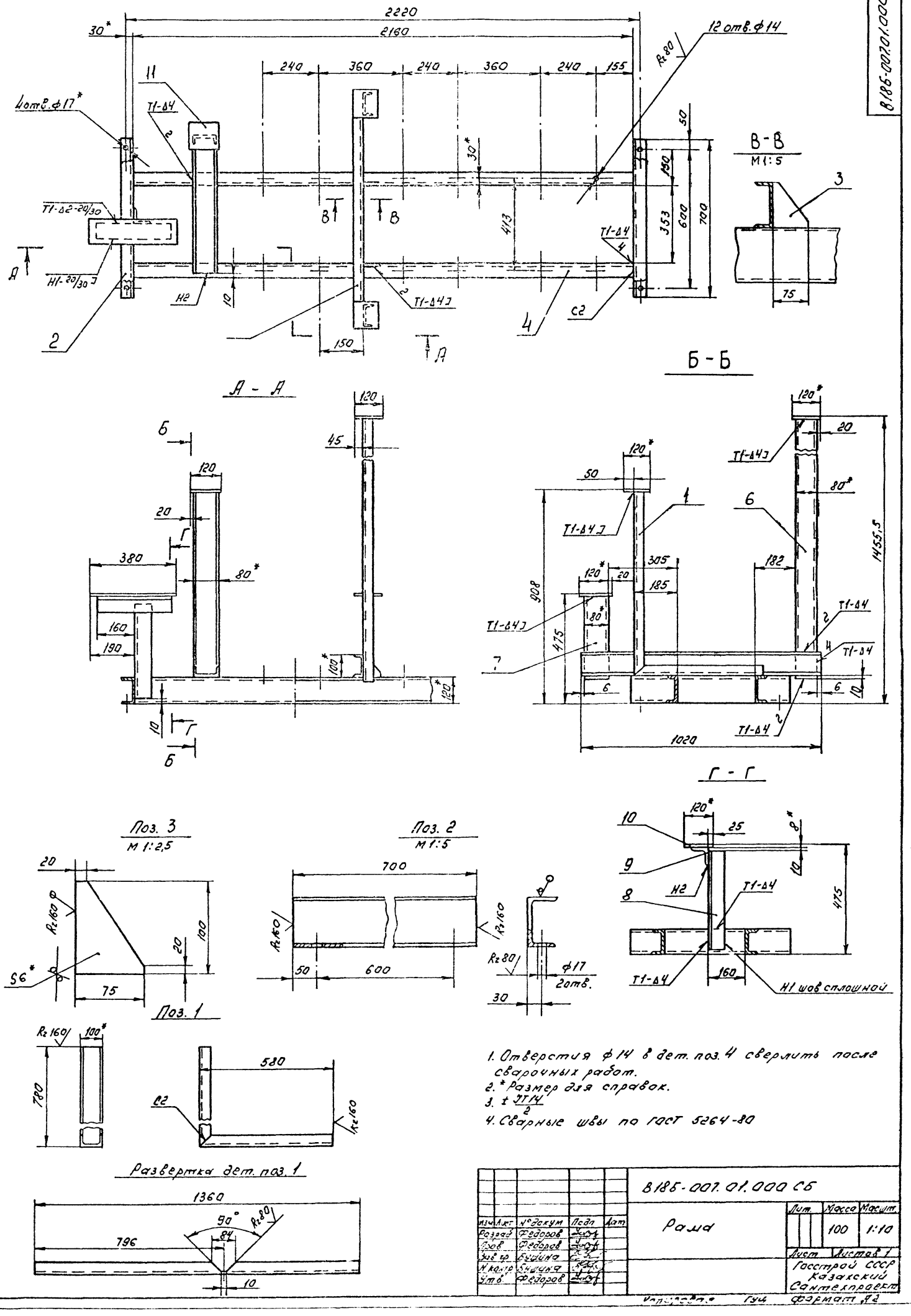

1. Отверстия ф14 в дет. поз. 4 сверлить после сварочных работ.
2. * Размер для справок.
3. $\pm \frac{JT14}{2}$
4. Сварные швы по ГОСТ 5264-80

Изм.	Лист	№ докум.	Подп.	Дат.	В186-007.01.000 СБ			
Разраб.		Федоров			Рама	Лит.	Масса 100	Масшт. 1:10
Пров.		Федоров				Лист	Листов 1	
Зав. гр.		Бушина				Госстрой СССР Казахский Сантехпроект		
Н. контр.		Бушина						
Утв.		Федоров						

Копировал Гуц Формат А2

Типовой проект 903-1-272.89
Альбом 3, часть 2

Инв. № подл. | Подп. и дата | Взам. инв. № | Инв. № дубл. | Подп. и дата

1602-04

Форм.	Зона	Поз.	Обозначение	Наименование	Кол.	Примечание
				Документация		
А3			В18Б-007.02.000 СБ	Сборочный чертеж		
				Детали		
Б4		1	В18Б-007.02.001	Патрубок		
				Труба 76х3 ГОСТ 10704-76*		
				В-В Ст3 ГОСТ 10705-80*	1	1,27 кг
Б4		2	В18Б-007.02.002	Патрубок		
				Труба 15х2,8		
				ГОСТ 3262-75*	1	0,08 кг
Б4		3	В18Б-007.02.003	Патрубок		
				Труба 76х3 ГОСТ 10704-76*		
				В-В Ст3 ГОСТ 10705-80*		
				ℓ = 382,5 Н14	1	2,07 кг
Б4		4	В18Б-007.02.004	Патрубок		
				Труба 76х3 ГОСТ 10704-76*		
				В-В Ст3 ГОСТ 10705-80*		
				ℓ = 470 Н14	1	2,54 кг
Б4		5	В18Б-007.02.005	Патрубок		
				Труба 76х3 ГОСТ 10704-76*		
				В-В Ст3 ГОСТ 10705-80*		
				ℓ = 465 Н14	1	2,51 кг
Б4		6	В18Б-007.02.006	Патрубок		
				Труба 57х3 ГОСТ 10704-76*		
				В-В Ст3 ГОСТ 10705-80*		
				ℓ = 280 Н14	1	1,12 кг

В18Б-007.02.000

Изм.	Лист	№ докум.	Подп.	Дата
Разраб.		Боровикова		
Пров.		Федоров		
Зав. гр.		Бушина		
Н.контр.		Бушина		
Утв.		Федоров		

Коллектор

Лит.	Лист	Листов
	1	2

Госстрой СССР Казахский Сантехпроект

Копировал Гуц Формат А4

Инв. № подл. | Подп. и дата | Взам. инв. № | Инв. № дубл. | Подп. и дата

116

Форм.	Зона	Поз.	Обозначение	Наименование	Кол.	Примечание
Б4		7	В18Б-007.02.007	Патрубок		
				Труба 57х3 ГОСТ 10704-76*		
				В-В Ст3 ГОСТ 10705-80*		
				ℓ = 295 Н14	2	1,18 кг
				Стандартные изделия		
		8		Отвод 90° 57х3		
				ГОСТ 17375-83*	1	
		9		Отвод 90° 76х3,5		
				ГОСТ 17375-83*	1	
		10		Переход К 76х3,5-		
				57х3 ГОСТ 17378-83*	1	
		11		Тройник 76х3,5-57х3		
				ГОСТ 17376-83*	2	
		12		Тройник 76х3,5		
				ГОСТ 17376-83*	1	
		13		Фланец 1-50-10 Ст25		
				ГОСТ 12821-80*	3	
		14		Фланец 1-65-16 Ст25		
				ГОСТ 12821-80*	2	

В18Б-007.02.000 Лист 8

Копировал Гуц Формат А4

Инв. № подл. | Подп. и дата | Взам. инв. № | Инв. № дубл. | Подп. и дата

В18Б-007.02.000 СБ

Типовой проект 903-1-272.89 Альбом 3, часть 2

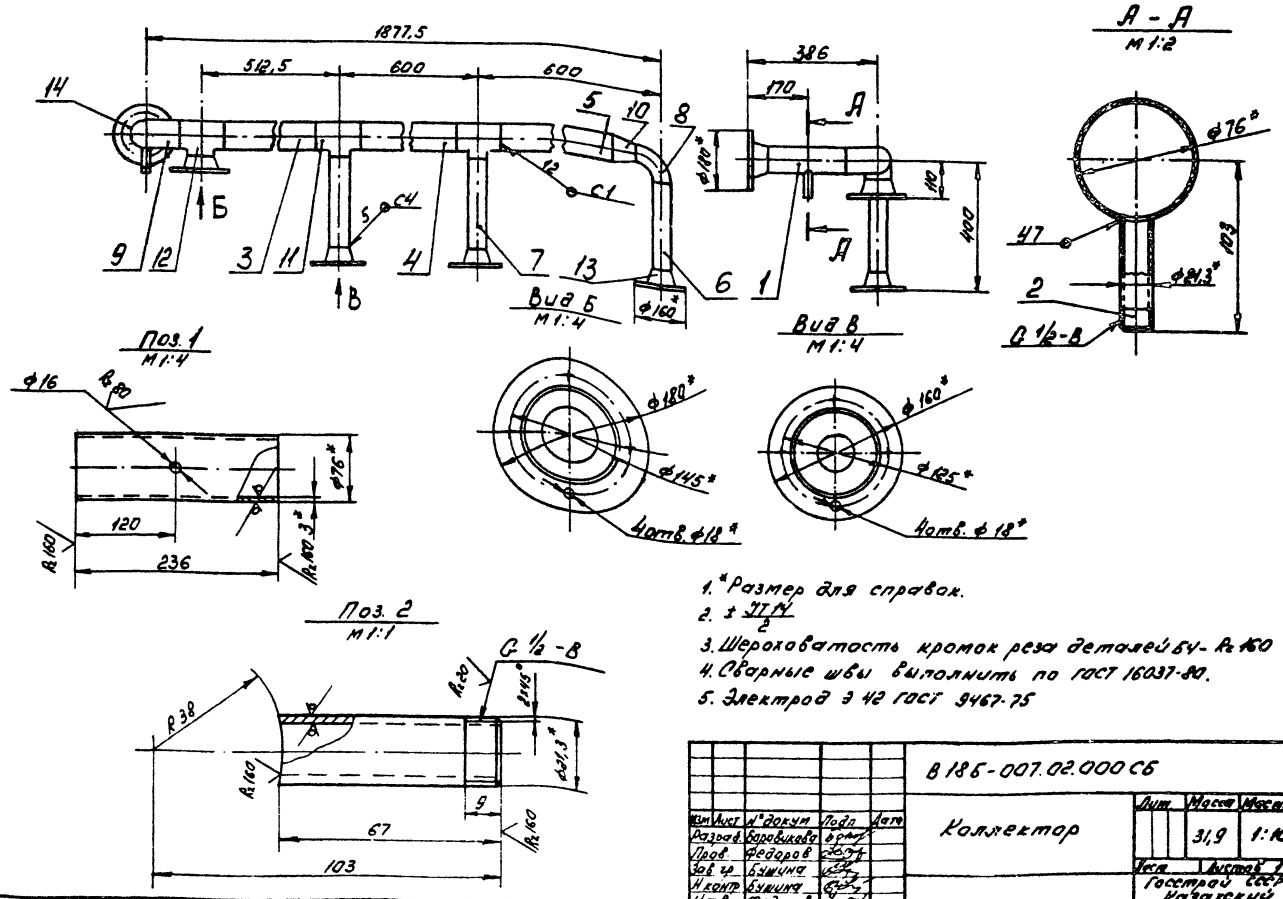

1. *Размер для справок.
2. ± $\frac{IT14}{2}$
3. Шероховатость кромок реза деталей Б4 - Rz 160
4. Сварные швы выполнить по ГОСТ 16037-80.
5. Электрод Э 42 ГОСТ 9467-75

В18Б-007.02.000 СБ

Изм.	Лист	№ докум.	Подп.	Дата
Разраб.		Боровикова		
Пров.		Федоров		
Зав. гр.		Бушина		
Н.контр.		Бушина		
Утв.		Федоров		

Коллектор

Лит.	Масса	Масшт.
	31,9	1:10

Лист | Листов 1

Госстрой СССР Казахский Сантехпроект

Копировал Гуц Формат А3

Инв. № подл. | Подп. и дата | Взам. инв. № | Инв. № дубл. | Подп. и дата

Форм.	Зона	Поз.	Обозначение	Наименование	Кол.	Примечание
				Документация		
А3			В 185-007.03.000 СБ	Сборочный чертеж		
				Детали		
Б4		1	В 185-007.03.001	Патрубок		
				Труба 89×3 ГОСТ 10704-76* / В-ВСт3 ГОСТ 10705-80*		
				ℓ = 100 Н14	1	0,64 кг
Б4		2	В 185-007.03.002	Патрубок		
				Труба 89×3 ГОСТ 10704-76* / В-ВСт3 ГОСТ 10705-80*		
				ℓ = 213,5 Н14	1	1,36 кг
Б4		3	В 185-007.03.003	Патрубок		
				Труба 89×3 ГОСТ 10704-76* / В-ВСт3 ГОСТ 10705-80*		
				ℓ = 440 Н14	2	2,8 кг
Б4		4	В 185-007.03.004	Патрубок		
				Труба 57×3 ГОСТ 10704-76* / В-ВСт3 ГОСТ 10705-80*		
				ℓ = 411 Н14	3	1,64 кг
				Стандартные изделия		

Форм.	Зона	Поз.	Обозначение	Наименование	Кол.	Примечание
		5		Отвод 90° 89×3,5 ГОСТ 17375-83*	2	
		6		Тройник 89×3,5 ГОСТ 17376-83*	1	
		7		Тройник 89×3,5-57×3 ГОСТ 17376-83*	3	
		8		Фланец 1-50-10 Ст25 ГОСТ 12821-80*	3	
		9		Фланец 1-80-10 Ст25 ГОСТ 12821-80*	2	

Изм.	Лист	№ докум.	Подп.	Дата	В 185-007.03.000	Лит	Лист	Листов
Разраб.		Боровиков			Коллектор		1	2
Пров.		Федоров				Госстрой СССР Казахский Сантехпроект		
Зав.гр.		Бушина						
Н.контр.		Бушина						
Утв.		Федоров						

Инв.№ подл. | Подп. и дата | Взам. инв.№ | Инв.№ дубл. | Подп. и дата

Копировал Гуц Формат А4

В 185-007.03.000

Лист 2

Копировал Гуц Формат А4

В 185-007.03.000

Типовой проект 903-1-272.83
Альбом 3, часть 2

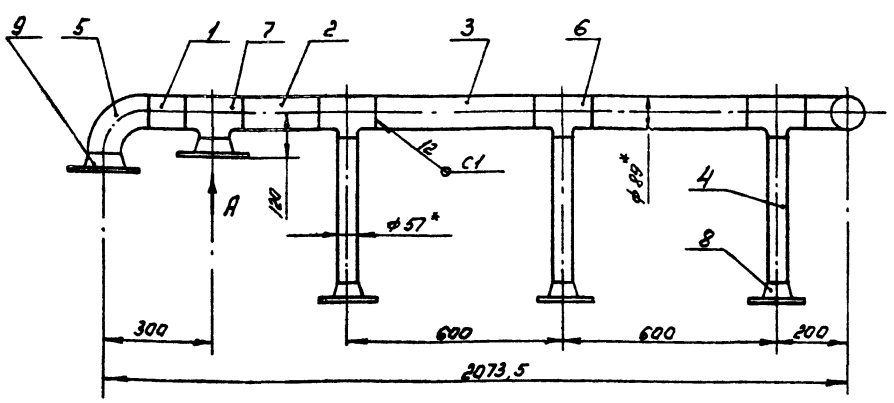

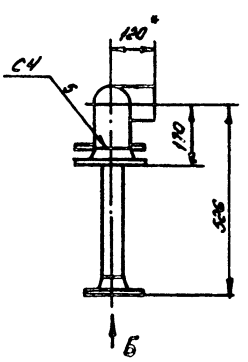

Вид А
М 1:4

Вид Б
М 1:4

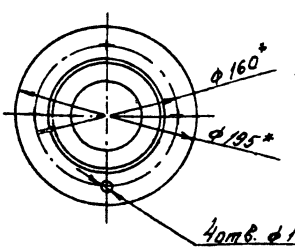

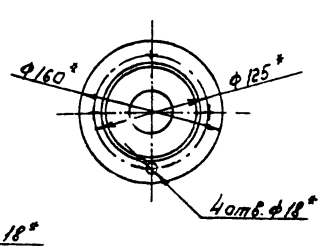

1. *Размер для справок.
2. $\pm \frac{IT14}{2}$
3. Шероховатость кромок реза деталей Б4 - R_z 160
4. Сварные швы выполнить по ГОСТ 16037-80.
5. Электрод Э 42 ГОСТ 9467-75

Изм.	Лист	№ докум.	Подп.	Дата	В 185-007.03.000 СБ	Лит	Масса	Масштаб
Разраб.		Боровиков			Коллектор		33,4	1:10
Пров.		Федоров				Лист	Листов 1	
Зав.гр.		Бушина				Госстрой СССР Казахский Сантехпроект		
Н.контр.		Бушина						
Утв.		Федоров						

Инв.№ подл. | Подп. и дата | Взам. инв.№ | Инв.№ дубл. | Подп. и дата

Копировал Гуц Формат А3

Форм.	Зона	Поз.	Обозначение	Наименование	Кол.	Примечание
				Документация		
А3			В18Б-007.04.000 СБ	Сборочный чертеж		
				Детали		
Б4		1	В18Б-007.04.001	Патрубок		
				Труба 57×3 ГОСТ 10704-76*		
				В-В Ст3 ГОСТ 10705-80*	1	0,2 кг
				Стандартные изделия		
		2		Отвод 90° 57×3		
				ГОСТ 17375-83*	1	
		3		Переход 57×4-45×2,5		
				ГОСТ 17378-83*	1	
		4		Фланец 1-50-10 Ст25		
				ГОСТ 12821-80*	1	
		5		Фланец квадратный		
				1-40-6 ГОСТ 12821-80*	1	
				Прочие изделия		
		6		Установка бобышки		
				1.3К4-46-76 Минмонтажспецстрой СССР		
				Сборник 25	1	

Изм.	Лист	№ докум.	Подп.	Дата
Разраб.		Боровикова		
Пров.		Федоров		
Зав. гр.		Бушина		
Н. контр.		Бушина		
Утв.		Федоров		

В18Б-007.04.000

Отвод

Лит.	Лист	Листов
		1

Госстрой СССР Казахский Сантехпроект

Копировал Гуц Формат А4

Форм.	Зона	Поз.	Обозначение	Наименование	Кол.	Примечание
				Документация		
А3			В18Б-007.05.000 СБ	Сборочный чертеж		
				Детали		
Б4		1	В18Б-007.05.001	Патрубок		
				Труба 57×3 ГОСТ 10704-76*		
				В-В Ст3 ГОСТ 10705-80*	1	0,71 кг
				Стандартные изделия		
		2		Переход 57×4-45×2,5		
				ГОСТ 17378-83*	1	
		3		Фланец 1-50-10 Ст25		
				ГОСТ 12821-80*	1	
		4		Фланец квадратный		
				1-40-6 Ст25 ГОСТ 12821-80*	1	
				Прочие изделия		
		5		Установка бобышки		
				5-3К4-53-76		
				Минмонтажспецстрой СССР		
				Сборник 25	1	

Изм.	Лист	№ докум.	Подп.	Дата
Разраб.		Федоров		
Пров.		Федоров		
Зав. гр.		Бушина		
Н. контр.		Бушина		
Утв.		Федоров		

В18Б-007.05.000

Отвод

Лит.	Лист	Листов
		1

Госстрой СССР Казахский Сантехпроект

Копировал Гуц Формат А4

Типовой проект 903-1-272.89
Альбом 3, часть 2

В18Б-007.04.000СБ

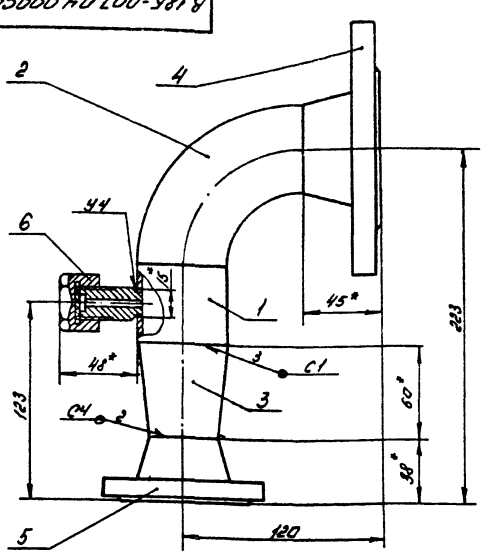

Вид А

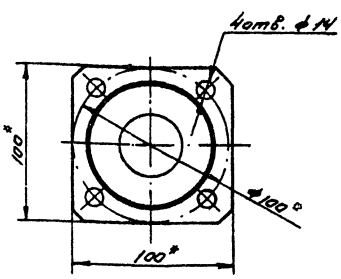

Вид Б

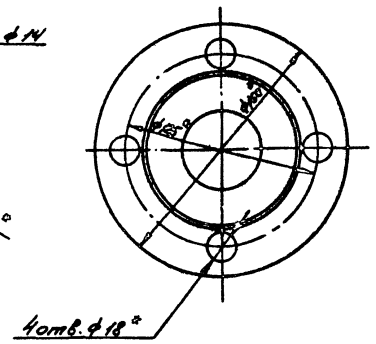

1. *Размер для справок
2. $\pm \frac{JT14}{2}$
3. Сварные швы по ГОСТ 16037-80.
4. Электрод Э42 ГОСТ 9467-75

Поз. 1

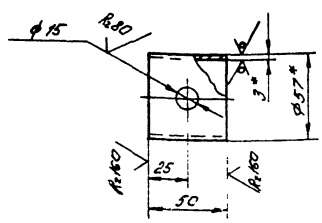

Изм.	Лист	№ докум.	Подп.	Дата
Разраб.		Боровикова		
Пров.		Федоров		
Зав. гр.		Бушина		
Н. контр.		Бушина		
Утв.		Федоров		

В18Б-007.04.000 СБ

Отвод

Лит.	Масса	Масштаб
	4,8	1:2

Лист Листов 1

Госстрой СССР Казахский Сантехпроект

Копировал Гуц Формат А3

В186-007.05.000СБ

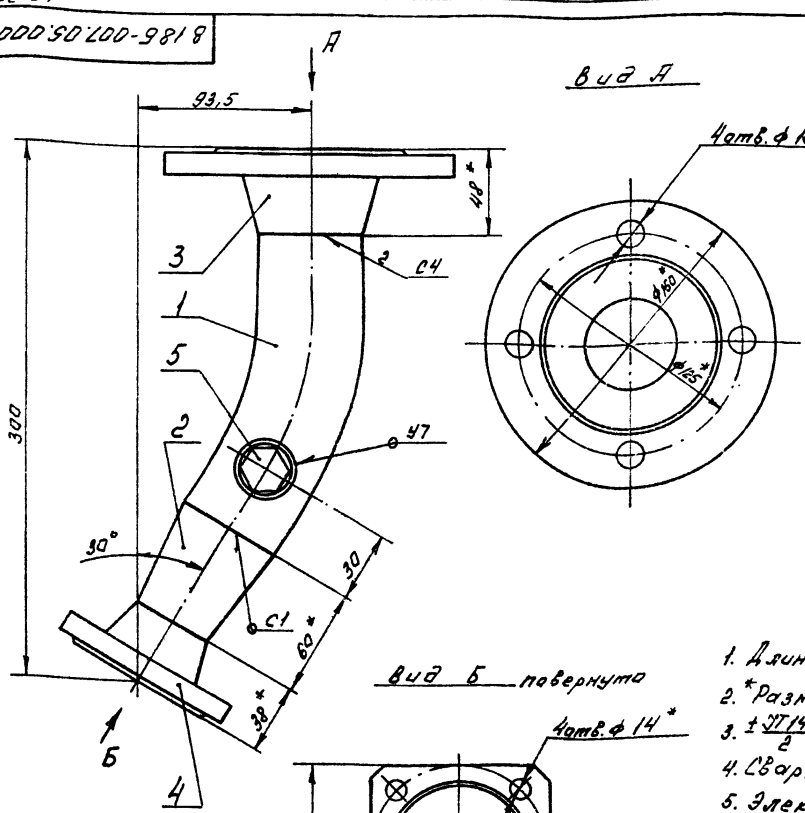

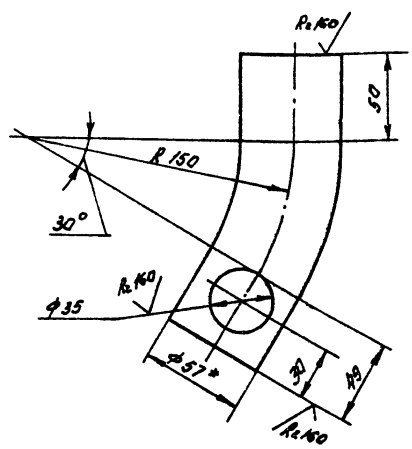

1. Длина заготовки (дет. поз. 1) - 177 мм.
2. *Размер для справок.
3. $\pm \frac{IT14}{2}$
4. Сварные швы выполнить по ГОСТ 16037-80.
5. Электрод Э42 ГОСТ 9467-75

Изм.	Лист	№ докум.	Подп.	Дата
Разраб.		Боровиков		
Пров.		Федоров		
Зав. гр.		Бушина		
Н. контр.		Бушина		
Утв.		Федоров		

В186-007.05.000СБ

Отвод

Лит.	Масса	Масштаб
	4,6	1:2

Лист | Листов 1

Госстрой СССР Казахский Сантехпроект

Копировал ГЧЦ Формат А3

Типовой проект 903-1-072.89 Альбом 3, часть 2

Форм.	Зона	Поз.	Обозначение	Наименование	Кол.	Примечание
				Документация		
А4			В186-007.06.000СБ	Сборочный чертеж		
				Детали		
Б4		1	В186-007.06.001	Патрубок		
				Труба 57×3 ГОСТ 10704-76* / В-Б Ст3 ГОСТ 10705-80*		
				P=138 Н/14	1	0,55 кг
				Стандартные изделия		
		2		Фланец 1-50-10 Ст25 ГОСТ 12821-80*	1	
		3		Фланец 1-50-16 Ст25 ГОСТ 12821-80*	1	

Изм.	Лист	№ докум.	Подп.	Дата
Разраб.		Боровиков		
Пров.		Федоров		
Зав. гр.		Бушина		
Н. контр.		Бушина		
Утв.		Федоров		

В186-007.06.000

Трубопровод

Лит.	Лист	Листов
	1	

Госстрой СССР Казахский Сантехпроект

Копировал ГЧЦ Формат А4

В186-007.06.000СБ

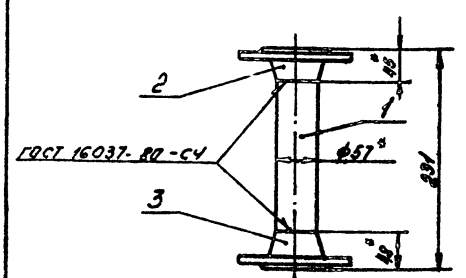

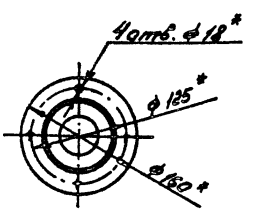

1. *Размер для справок.
2. $\pm \frac{IT14}{2}$
3. Шероховатость кромок реза деталей Б4 - R160
4. Электрод Э42 ГОСТ 9467-75

Изм.	Лист	№ докум.	Подп.	Дата
Разраб.		Боровиков		
Пров.		Федоров		
Зав. гр.		Бушина		
Н. контр.		Бушина		
Утв.		Федоров		

В186-007.06.000СБ

Трубопровод

Лит.	Масса	Масштаб
	5,7	1:5

Лист | Листов 1

Госстрой СССР Казахский Сантехпроект

Копировал ГЧЦ Формат А4

Форм.	Зона	Поз.	Обозначение	Наименование	Кол.	Примечание
				Документация		
А3			В 18Б-007.07.000СБ	Сборочный чертеж		
				Детали		
Б4		1	В 18Б-007.07.001	Патрубок		
				Труба 76х3 ГОСТ 10704-76*		
				В-В Ст3 ГОСТ 10705-80*		
				е = 135 Н14	1	0,73 кг
				Стандартные изделия		
		2		Отвод 90° 76х3,5		
				ГОСТ 17375-83*	1	
		3		Фланец 1-65-10 Ст25		
				ГОСТ 12821-80*		
		4		Фланец 1-65-16 Ст25		
				ГОСТ 12821-80*	1	

Изм.	Лист	№ докум.	Подп.	Дата
Разраб.		Боровикова		
Пров.		Федоров		
Зав. гр.		Бушина		
Н. контр.		Бушина		
Утв.		Федоров		

В 18Б-007.07.000

Трубопровод

Лит.	Лист	Листов
		1

Госстрой СССР Казахский Сантехпроект

Копировал ГУЦ Формат А4

Инв. № подл. | Подп. и дата | Взам. инв. № | Инв. № дубл. | Подп. и дата

Форм.	Зона	Поз.	Обозначение	Наименование	Кол.	Примечание
				Документация		
А3			В 18Б-007.08.000 СБ	Сборочный чертеж		
				Стандартные изделия		
		1		Отвод 90° 76х3,5		
				ГОСТ 17375-83*	2	
		2		Тройник 76х3,5		
				ГОСТ 17376-83*	1	
		3		Фланец 1-65-16 Ст25		
				ГОСТ 12821-80*	2	

Изм.	Лист	№ докум.	Подп.	Дата
Разраб.		Боровикова		
Пров.		Федоров		
Зав. гр.		Бушина		
Н. контр.		Бушина		
Утв.		Федоров		

В 18Б-007.08.000

Трубопровод

Лит.	Лист	Листов
		1

Госстрой СССР Казахский Сантехпроект

Копировал ГУЦ Формат А4

Инв. № подл. | Подп. и дата | Взам. инв. № | Инв. № дубл. | Подп. и дата

В 18Б-007.07.000СБ

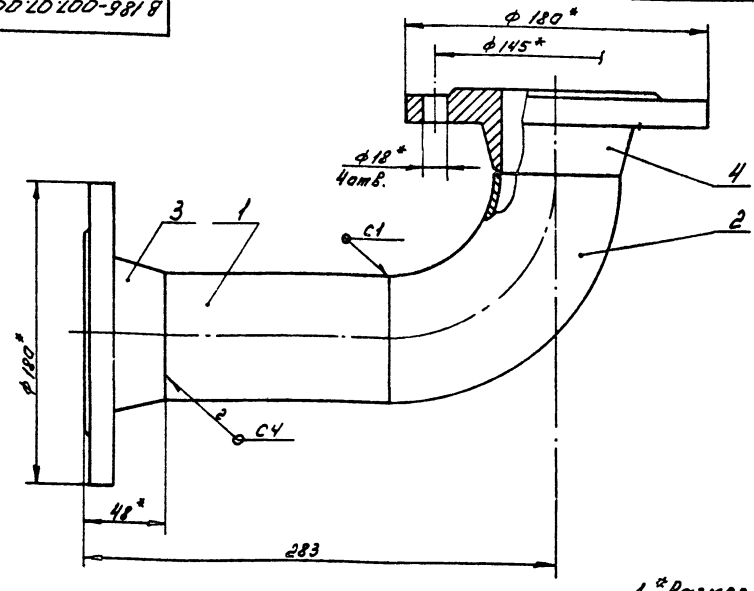

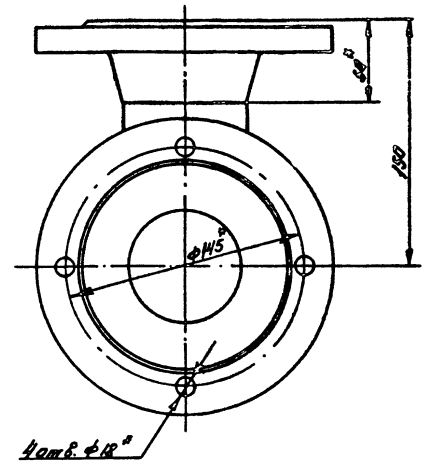

1. *Размер для справок.
2. $\pm \frac{IT14}{2}$
3. Шероховатость кромок реза деталей Б4- Ra160.
4. Сварные швы выполнить по ГОСТ 16037-80.
5. Электрод Э42 ГОСТ 9467-75

Изм.	Лист	№ докум.	Подп.	Дата
Разраб.		Боровикова		
Пров.		Федоров		
Зав. гр.		Бушина		
Н. контр.		Бушина		
Утв.		Федоров		

В 18Б-007.07.000 СБ

Трубопровод

Лит.	Масса	Масштаб
	8,2	1:2

Лист	Листов 1

Госстрой СССР Казахский Сантехпроект

Копировал ГУЦ Формат А3

Типовой проект 903-1-272.89 Альбом 3, часть 2

Инв. № подл. | Подп. и дата | Взам. инв. № | Инв. № дубл. | Подп. и дата

1602-04

В186-007.08.000СБ

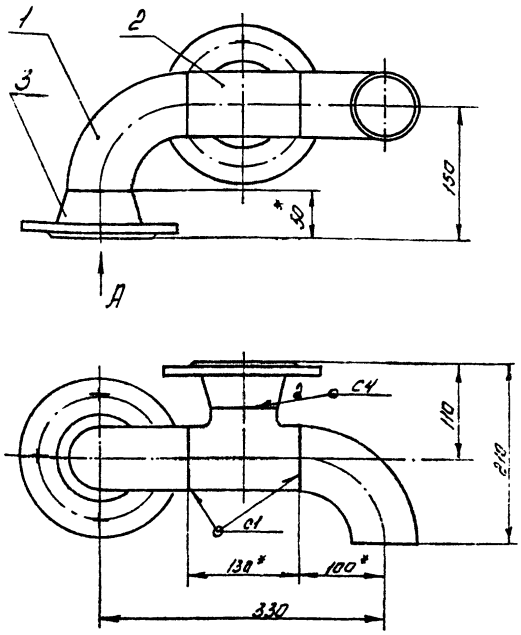

Вид А

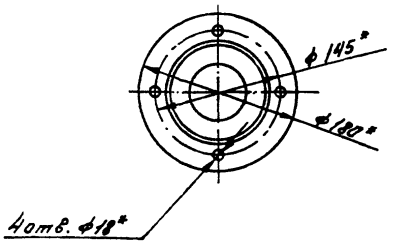

1. *Размер для справок.
2. $\pm \frac{JT14}{2}$
3. Сварные швы выполнить по ГОСТ 16037-80
4. Электрод Э42 ГОСТ 9467-75

Изм	Лист	№ докум.	Подп.	Дата
Разраб		Боравикова		
Пров.		Федоров		
Зав. гр		Бушина		
Н.контр		Бушина		
Утв.		Федоров		

В186-007.08.000 СБ

Трубопровод

Лит.	Масса	Масшт.
	10,8	1:4

Лист | Листов 1

Госстрой СССР Казахский Сантехпроект

Копировал Гуц Формат А3

Типовой проект 903-1-272.89 Альбом 3, часть 2

Форм	Зона	Поз	Обозначение	Наименование	Кол	Примечание
				Документация		
А4			В186-007.09.000 СБ	Сборочный чертеж		
				Детали		
Б4		1	В186-007.09.001	Патрубок		
				Труба 89х3 ГОСТ 10704-76*		
				В-В Ст3 ГОСТ 10705-80*		
				ℓ=507 Н14	1	3,22 кг
				Стандартные изделия		
		2		Фланец 1-80-10 Ст25		
				ГОСТ 12821-80*	1	

Изм	Лист	№ докум	Подп	Дата
Разраб		Боравикова		
Пров		Федоров		
Зав гр.		Бушина		
Н контр		Бушина		
Утв.		Федоров		

В186-007.09.000

Трубопровод

Лит	Лист	Листов
		1

Госстрой СССР Казахский Сантехпроект

Копировал Гуц Формат А4

В186-007.09.000СБ

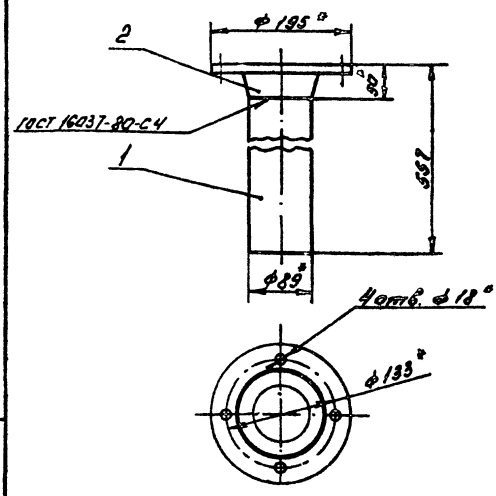

1. *Размер для справок.
2. $\pm \frac{JT14}{2}$
3. Шероховатость кромок реза деталей Б4-Ra 160.
4. Электрод Э42 ГОСТ 9467-75

Изм	Лист	№ докум	Подп	Дата
Разраб		Боравикова		
Пров		Федоров		
Зав гр		Бушина		
Н.контр		Бушина		
Утв.		Федоров		

В186-007.09.000 СБ

Трубопровод

Лит.	Масса	Масшт.
	7,0	1:5

Лист | Листов 1

Госстрой СССР Казахский Сантехпроект

Копировал Гуц Формат А4

Позиция	Обозначение	Наименование	Куда входит: Обозначение	Кол.	Общее кол-во	Примечание
1	В186-008.00.000	Блок подогревателя горячего во-				
2		доснабжения			1	
3	В186-008.01.000	Трубопровод	В186-008.00.000	1	1	
4	В186-008.02.000	Трубопровод	В186-008.00.000	1	1	
5	В186-008.03.000	Трубопровод	В186-008.00.000	1	1	
6	В186-008.04.000	Трубопровод	В186-008.00.000	1	1	
7	В186-008.05.000	Трубопровод	В186-008.00.000	2	2	
8	В186-008.06.000	Трубопровод	В186-008.00.000	1	1	
9	В186-008.07.000	Трубопровод	В186-008.00.000	1	1	
10	В186-008.08.000	Трубопровод	В186-008.00.000	1	1	
11	В186-008.09.000	Трубопровод	В186-008.00.000	1	1	
12	В186-008.10.000	Трубопровод	В186-008.00.000	1	1	
13	В186-008.11.000	Трубопровод	В186-008.00.000	1	1	
14	В186-008.12.000	Трубопровод	В186-008.00.000	2	2	
15	В186-008.13.000	Трубопровод	В186-008.00.000	2	2	
16	В186-008.14.000	Отвод фланцевый	В186-008.00.000	1	1	
17	В186-008.15.000	Отвод фланцевый	В186-008.00.000	1	1	
18	В186-008.16.000	Трубопровод	В186-008.00.000	1	1	
19	В186-008.17.000	Трубопровод	В186-008.00.000	1	1	
20	В186-008.18.000	Рама	В186-008.00.000	1	1	
21						
22						
23						
24						
25						
26						
27						

Инв.№ подл. | Подп. и дата | Взам.инв.№ | Инв.№ дубл. | Подп. и дата

Изм.	Лист	№ докум.	Подп.	Дата
Разраб.		Зуланов		
Зав.гр.		Бушина		
Утв.		Федоров		

В186-008.00.000 ВС

Блок подогревателя горячего водоснабжения. Ведомость спецификаций

Лит.	Листов	Листов
	1	1

Госстрой СССР Казахский Сантехпроект

Копировал Гуч Формат А3

Типовой проект 903-1-272.89 Альбом 3, часть 2

Формат	Зона	Поз.	Обозначение	Наименование	Кол.	Примечание
				Документация		
А3			В186-008.00.000 СБ	Сборочный чертеж		
А3			В186-008.00.000 ВС	Ведомость спецификаций		
				Сборочные единицы		
А4		1	В186-008.01.000	Трубопровод	1	
А4		2	В186-008.02.000	Трубопровод	1	
А4		3	В186-008.03.000	Трубопровод	1	
А4		4	В186-008.04.000	Трубопровод	1	
А4		5	В186-008.05.000	Трубопровод	2	
А4		6	В186-008.06.000	Трубопровод	1	
А4		7	В186-008.07.000	Трубопровод	1	
А4		8	В186-008.08.000	Трубопровод	1	
А4		9	В186-008.09.000	Трубопровод	1	
А4		10	В186-008.10.000	Трубопровод	1	
А4		11	В186-008.11.000	Трубопровод	1	
А4		12	В186-008.12.000	Трубопровод	2	
А4		13	В186-008.13.000	Трубопровод	2	
А4		14	В186-008.14.000	Отвод фланцевый	1	
А4		15	В186-008.15.000	Отвод фланцевый	1	
А4		16	В186-008.16.000	Трубопровод	1	
А4		17	В186-008.17.000	Трубопровод	1	
А4		18	В186-008.18.000	Рама	1	

Инв.№ подл. | Подп. и дата | Взам.инв.№ | Инв.№ дубл. | Подп. и дата

Изм.	Лист	№ докум.	Подп.	Дата
Разраб.		Зуланов		
Пров.		Федоров		
Зав.гр.		Бушина		
Н.контр.		Бушина		
Утв.		Федоров		

В186-008.00.000

Блок подогревателя горячего водоснабжения

Лит.	Лист	Листов
	1	4

Госстрой СССР Казахский Сантехпроект

Копировал Гуч Формат А4

Форм.	Зона	Поз.	Обозначение	Наименование	Кол.	Примечание
				Стандартные изделия		
		19		Вентиль запорный муфтовый 15кч8р2 Ду15, Ру1.6 МПа ГОСТ 18722-73*	1	
		20		Вентиль запорный фланцевый 15ч9нж2 Ду32, Ру1.6 МПа ГОСТ 18722-73*	9	
		21		Задвижка параллельная с выдвижным шпинделем фланцевая 30ч6бр Ду50; Ру1.0 МПа ГОСТ 8437-75*	6	
		22		Задвижка параллельная с выдвижным шпинделем фланцевая 30ч6бр Ду80, Ру1.0 МПа ГОСТ 8437-75*	3	
		23		Опора ОПБ-2 38 ГОСТ 14911-82*	4	
		24		Опора ОПБ-2 57 ГОСТ 14911-82*	4	
		25		Опора ОПБ-2 89 ГОСТ 14911-82*	5	

Инв.№ подл. | Подп. и дата | Взам.инв.№ | Инв.№ дубл. | Подп. и дата

Изм.	Лист	№ докум.	Подп.	Дата

В186-008.00.000

Лист 2

Копировал Гуч Формат А4

Поз.	Обозначение	Наименование	Кол.	Примечание
26		Опора 89		
		03 ост 34-42-622-84	2	
27		Контргайка 25		
		ГОСТ 8968-75	2	
28		Контргайка 32		
		ГОСТ 8968-75	1	
29		Муфта короткая		
		32 ГОСТ 8954-75*	2	
30		Прокладка А-25-16		
		ГОСТ 15180-86	2	
31		Прокладка А-32-16		
		ГОСТ 15180-86	18	
32		Прокладка А-50-10		
		ГОСТ 15180-86	14	
33		Прокладка А-65-10		
		ГОСТ 15180-86	2	
34		Прокладка А-80-10		
		ГОСТ 15180-86	6	
35		Болт М12х45.58		
		ГОСТ 7798-70*	8	
36		Болт М16х55.58		
		ГОСТ 7798-70*	232	
37		Гайка М12.5		
		ГОСТ 5915-70*	8	
38		Гайка М16.5		
		ГОСТ 5915-70*	232	
39		Шайба 12.01		
		ГОСТ 11371-78*	8	
40		Шайба 16.01		
		ГОСТ 11371-78*	232	

Инв.№ подл. | Подп. и дата | Взам. инв.№ | Инв.№ дубл. | Подп. и дата

Изм. Лист № докум. Подп. Дата

В 186-008.00.000

Лист 3

Копировал ГУЧ Формат А4

Поз.	Обозначения	Наименование	Кол.	Примечание
		Прочие изделия		
41		Подогреватель водоводяной 6х89х2000-Р-3 ТУ 400-28-429-82Е	1	
42		Регулятор расхода и давления универсальный УРРД-М Ду25, Ру 1.6 МПа ТУ 25-02.160141-81	1	
43		Регулятор расхода и давления универсальный УРРД-М Ду50; Ру 1.6 МПа ТУ 25-02.160141-81	1	
44		Противонакипное магнитное устройство ПМУ-1 Q=3м³/ч ТУ 21-26-159-79	1	
45		Счетчик крыльчатый горячей воды ВСКМГ-90/10/32 Ду32 ТУ 25-247022-86	1	

Инв.№ подл. | Подп. и дата | Взам. инв.№ | Инв.№ дубл. | Подп. и дата

Изм. Лист № докум. Подп. Дата

В 186-008.00.000

Лист 4

Копировал ГУЧ Формат А4

Типовой проект 903-1-272.89 Альбом 3, часть 2

Поз.	Обозначение	Наименование	Кол.	Примечание
		Документация		
А4	В 186-008.01.000СБ	Сборочный чертеж		
		Детали		
1	В 186-008.01.001	Патрубок		
		Труба 89х3 ГОСТ 10704-76* / В-ВСт3 ГОСТ 10705-80*		
		ℓ=668 мм	1	4,15 кг
		Стандартные изделия		
2		Отвод 90°89х3.5		
		ГОСТ 17375-83*	1	
3		Переход К89х3.5-51х3		
		ГОСТ 17378-83*	1	
4		Фланец 1-50-16 Ст25		
		ГОСТ 12821-80*	1	
5		Фланец 1-80-10 Ст25		
		ГОСТ 12821-80*	1	

Инв.№ подл. | Подп. и дата | Взам. инв.№ | Инв.№ дубл. | Подп. и дата

Изм.	Лист	№ докум.	Подп.	Дата
Разраб.		Фролов		
Пров.		Федоров		
Зав. гр.		Бушина		
Н. контр.		Бушина		
Утв.		Федоров		

В 186-008.01.000

Трубопровод

Лит.	Лист	Листов
		1

Госстрой СССР Казахский Сантехпроект

Копировал ГУЧ Формат А4

9.000010.800-9818

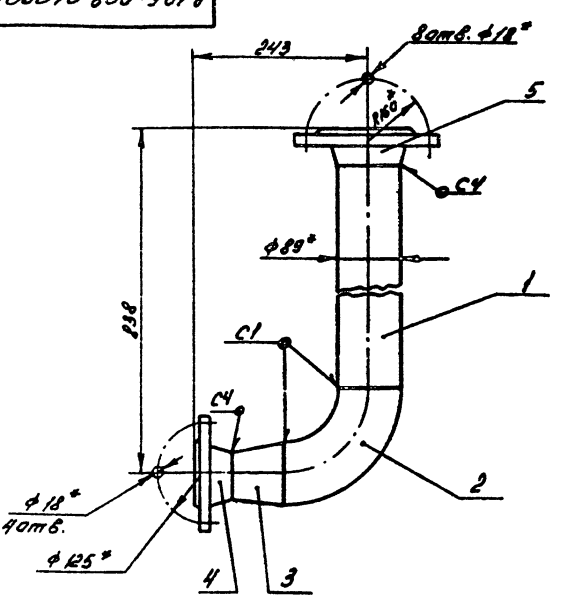

1. *Размер для справок.
2. ± IT14/2
3. Шероховатость кромок реза деталей БЧ-Rz 160
4. Сварные швы выполнить по ГОСТ 16037-80.
5. Электрод Э42 ГОСТ 9467-75

В 186-008.01.000 СБ

Изм.	Лист	№ докум.	Подп.	Дата
Разраб.		ГУЧ		
Пров.		Федоров		
Зав. гр.		Бушина		
Н. контр.		Бушина		
Утв.		Федоров		

Трубопровод

Лит.	Масса	Масшт.
	12,5	1:5

Лист	Листов 1

Госстрой СССР Казахский Сантехпроект

Копировал ГУЧ Формат А4

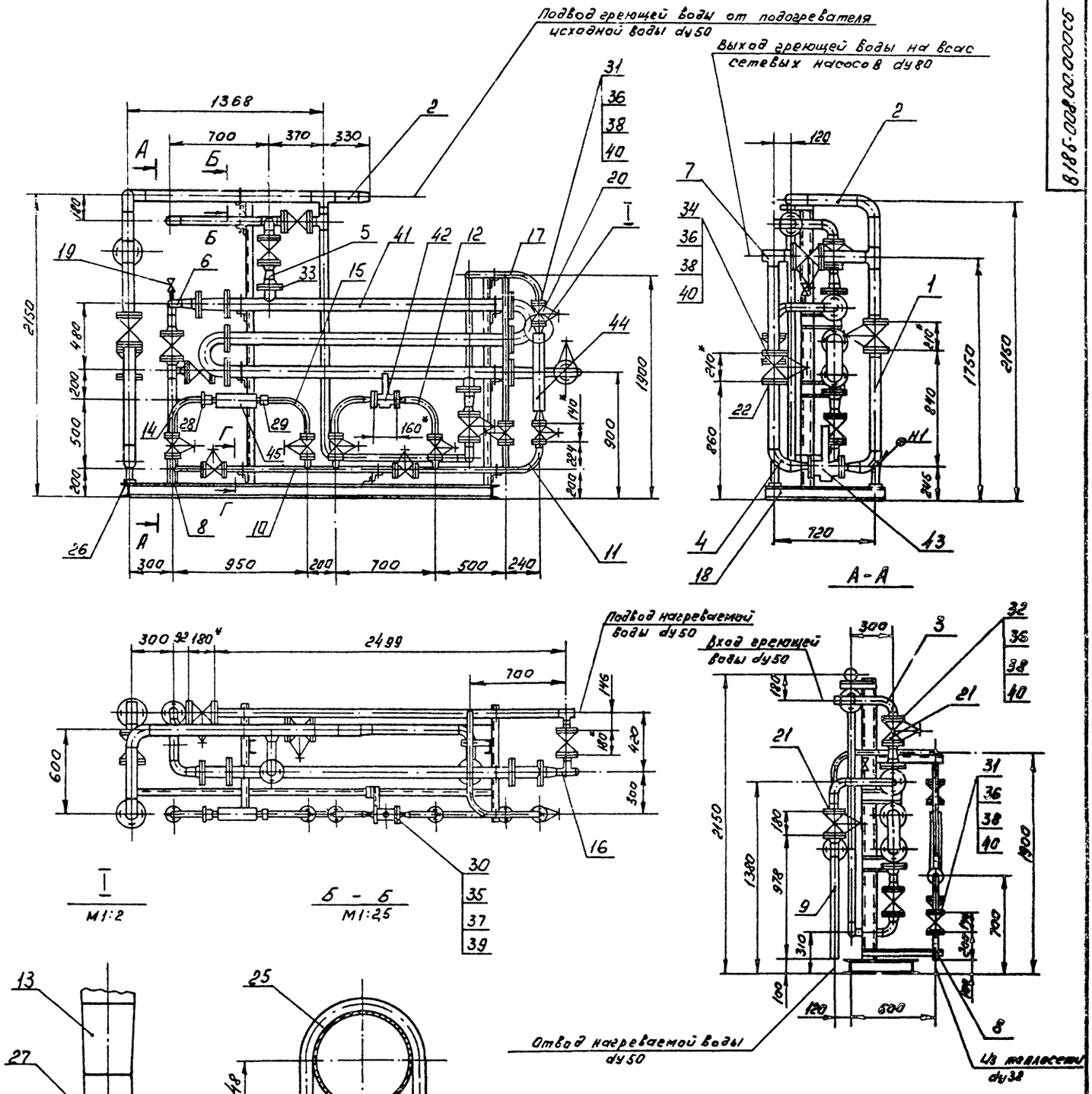

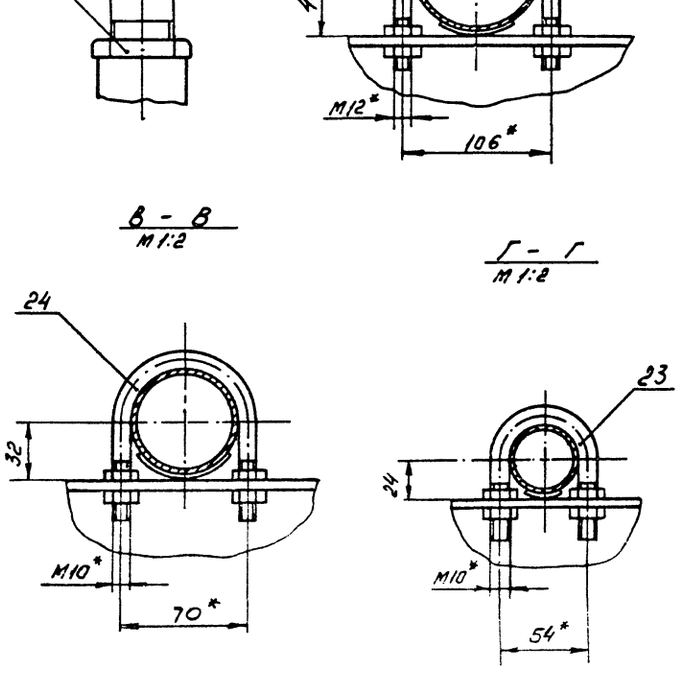

1. * Размер для справок.
2. ± УТ14
3. Сварные швы выполнить по ГОСТ 5264-80
4. Электрод Э 42 ГОСТ 9467-75

					В 18Б-008.00.000 СБ			
Изм	Лист	№ докум	Подп	Дата	Блок подогревателя горячего водоснабжения	Лит.	Масса	Масшт.
Разраб		Яблоков					843,5	1:20
Пров		Федоров				Лист	Листов 1	
Зав гр		Бушина				Госстрой СССР Казахский Сантехпроект		
Н контр		Бушина						
Утв		Федоров						

Копировал ГУЦ Формат А2

Типовой проект 903-1-272.89 Альбом 3, часть 2.

Инв. № подл. | Подп. и дата | Взам. инв. № | Инв. № дубл. | Подп. и дата

В 18Б-008.00.000 СБ

Форм.	Зона	Поз.	Обозначение	Наименование	Кол.	Примечание
				Документация		
А3			8186-008.02.000 СБ	Сборочный чертеж		
				Детали		
А4		1	8186-008.02.001	Патрубок	1	
А4		2	8186-008.02.002	Патрубок	1	
Б4		3	8186-008.02.003	Патрубок Труба 89х3 ГОСТ 10704-76* В-Ст3 ГОСТ 10705-80*		
				ℓ = 200 Н14	1	1,3 кг
Б4		4	8186-008.02.004	Патрубок Труба 89х3 ГОСТ 10704-76* В-Ст3 ГОСТ 10705-80*		
				ℓ = 360 Н14	1	2,3 кг
Б4		5	8186-008.02.005	Патрубок Труба 89х3 ГОСТ 10704-76* В-Ст3 ГОСТ 10705-80*		
				ℓ = 1168 Н14	1	7,43 кг
Б4		6	8186-008.02.006	Патрубок Труба 89х3 ГОСТ 10704-76* В-Ст3 ГОСТ 10705-80*		
				ℓ = 175 Н14	1	1,11 кг
Б4		7	8186-008.02.007	Патрубок Труба 57х3 ГОСТ 10704-76* В-Ст ГОСТ 10705-80*		
				ℓ = 256 Н14	1	1,02 кг

Инв.№ подл. | Подп. и дата | Взам. инв.№ | Инв.№ дубл. | Подп. и дата

Изм.	Лист	№ докум.	Подп.	Дата	8186-008.02.000			
Разраб.		Яблоков			Трубопровод	Лит.	Лист 1	Листов 3
Пров.		Федоров				Госстрой СССР Казахский Сантехпроект		
Зав. чр.		Бушина						
Н. контр.		Бушина						
Утв.		Федоров						

Копировал ГИЧ Формат А4

Форм.	Зона	Поз.	Обозначение	Наименование	Кол.	Примечание
Б4		8	8186-008.02.008	Патрубок Труба 57х3 ГОСТ 10704-76* В-Ст3 ГОСТ 10705-80*		
				ℓ = 1535 Н14	1	6,14 кг
Б4		9	8186-008.02.009	Патрубок Труба 57х3 ГОСТ 10704-76* В-Ст3 ГОСТ 10705-80*		
				ℓ = 880 Н14	1	3,52 кг
Б4		10	8186-008.02.010	Патрубок Труба 89х3 ГОСТ 10704-76* В-Ст3 ГОСТ 10705-80*		
				ℓ = 323 Н14	1	2,05 кг
Б4		11	8186-008.02.011	Патрубок Труба 25х2,5 ГОСТ 10704-82* В-Ст3 ГОСТ 10705-80*		
				ℓ = 20 Н14	1	0,088 кг
				Стандартные изделия		
		12		Отвод 90° 57х3 ГОСТ 17375-83*	3	
		13		Отвод 90° 89х3,5 ГОСТ 17375-83*	2	
		14		Переход К89х3,5-57х3 ГОСТ 17378-83*	1	
		15		Тройник 57х3,0 ГОСТ 17376-83*	1	
		16		Тройник 89х3,5 ГОСТ 17376-83*	1	

Инв.№ подл. | Подп. и дата | Взам. инв.№ | Инв.№ дубл. | Подп. и дата

Изм.	Лист	№ докум.	Подп.	Дата	8186-008.02.000	Лист 2

Копировал ГИЧ Формат А4

Типовой проект 903-1-272.89
Альбом 3, часть 2

Форм.	Зона	Поз.	Обозначение	Наименование	Кол.	Примечание
		17		Тройник 89х3,5-57х3,0 ГОСТ 17376-83*	1	
		18		Фланец 1-50-10 Ст25 ГОСТ 12821-80*	2	
		19		Фланец 1-80-10 Ст25 ГОСТ 12821-80*	2	
				Прочие изделия		
		20		Установка бобышки 3К4-145-87 Минмонтажспецстрой СССР. Сборник 50	1	
		21		Установка бобышки 13К4-46-76 Минмонтажспецстрой СССР. Сборник 85	2	

Инв.№ подл. | Подп. и дата | Взам. инв.№ | Инв.№ дубл. | Подп. и дата

Изм.	Лист	№ докум.	Подп.	Дата	8186-008.02.000	Лист 3

Копировал ГИЧ Формат А4

1.100.20.800-9818

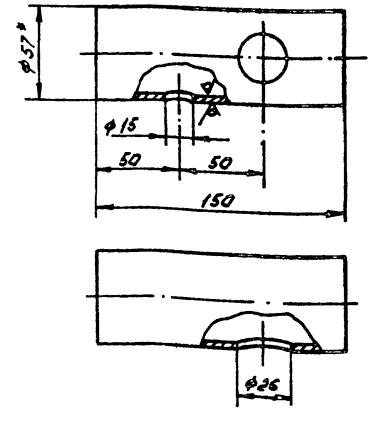

1. * Размер для справок.
2. ± IT14/2

Изм.	Лист	№ докум.	Подп.	8186-008.02.001			
Разраб.		Яблоков		Патрубок	Лит.	Масса 4,55	Масшт. 1:2
Пров.		Федоров			Лист 1	Листов 1	
Зав. чр.		Бушина			Госстрой СССР Казахский Сантехпроект		
Н. контр.		Бушина					
Утв.		Федоров					

Труба 57х3 ГОСТ 10704-76* / В-Ст3 ГОСТ 10705-80*

Инв.№ подл. | Подп. и дата | Взам. инв.№ | Инв.№ дубл. | Подп. и дата

Копировал ГИЧ Формат А4

В18Б-008.02.000СБ

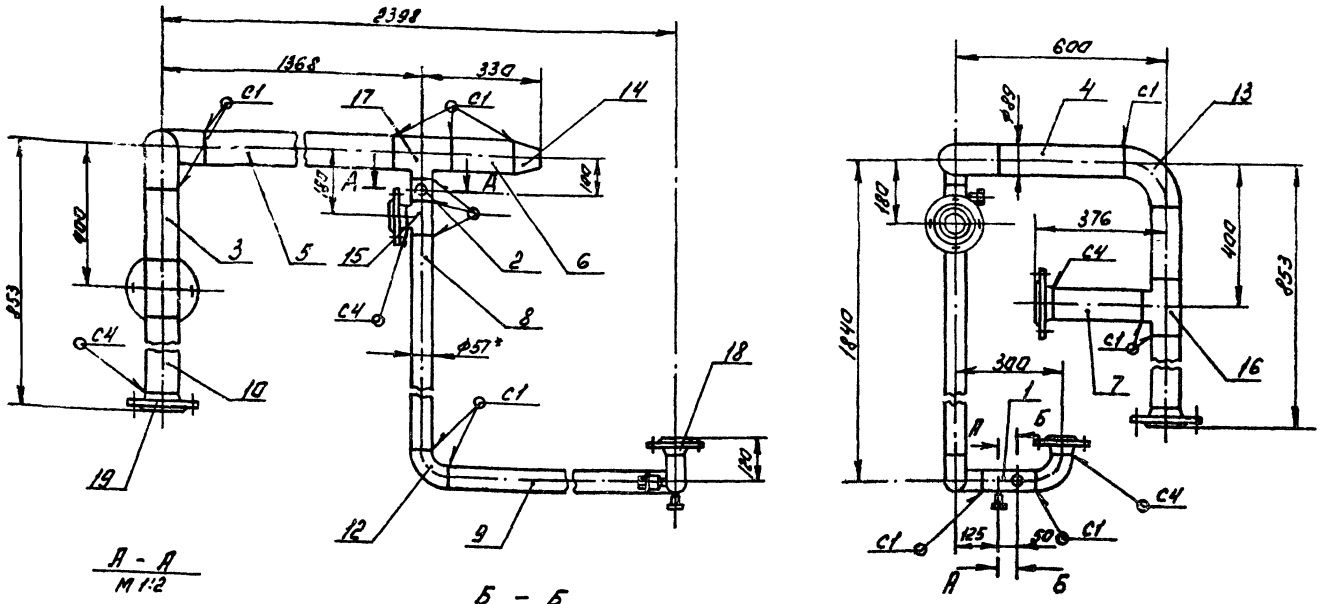

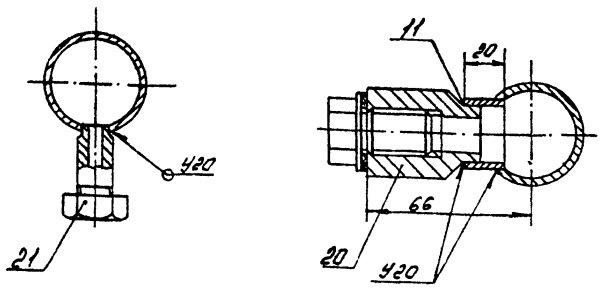

1. *Размер для справок.
2. ± УТ14/2
3. Шероховатость кромок реза деталей 64-Rz160
4. Сварные швы выполнить по ГОСТ 16037-80
5. Электрод Э42 ГОСТ 9467-75

Изм.	Лист	№ докум.	Подп.	Дата	В18Б-008.02.000СБ			
Разраб.		Яблоков			Трубопровод	Лит.	Масса 49,5	Масшт. 1:10
Пров.		Федоров				Лист	Листов 1	
Зав. гр.		Бушина				Госстрой СССР Казахский Сантехпроект		
Н. контр.		Бушина						
Утв.		Федоров						

Копировал ГУЦ Формат А3

Типовой проект 903-1-272.89
Альбом 3, часть 2

В18Б-008.02.002

Rz160 √ (√)

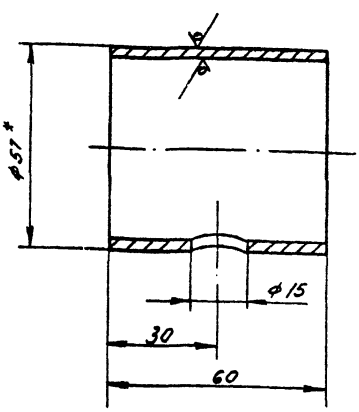

1. *Размер для справок
2. ± УТ14/2

Изм.	Лист	№ докум.	Подп.	Дата	В18Б-008.02.002			
Разраб.		Яблоков			Патрубок	Лит.	Масса 0,2	Масшт. 1:1
Пров.		Федоров				Лист	Листов 1	
Зав. гр.		Бушина			Труба 57×3 ГОСТ 10704-76* / 8-8 Ст3 ГОСТ 10705-80*	Госстрой СССР Казахский Сантехпроект		
Н. контр.		Бушина						
Утв.		Федоров						

Копировал ГУЦ Формат А4

Форм.	Зона	Поз.	Обозначение	Наименование	Кол.	Примечание
				Документация		
А3			В18Б-008.03.000СБ	Сборочный чертеж		
				Детали		
А4		1	В18Б-008.03.001	Патрубок	1	
Б4		2	В18Б-008.03.002	Патрубок		
				Труба 57×3 ГОСТ 10704-76* / 8-8 Ст3 ГОСТ 10705-80*		
				ℓ=575 Н14	1	2,3 кг
Б4		3	В18Б-008.03.003	Патрубок		
				Труба 25×2,5 ГОСТ 10704-76* / 8-8 Ст3 ГОСТ 10705-80*		
				ℓ=20 Н14	1	0,028 кг
				Стандартные изделия		
		4		Отвод 90° 57×3 ГОСТ 17375-83*	2	
		5		Тройник 57×3,0 ГОСТ 17376-83*	1	
		6		Фланец 1-50-10 Ст25 ГОСТ 12821-80*	2	

Изм.	Лист	№ докум.	Подп.	Дата	В18Б-008.03.000			
Разраб.		Яблоков			Трубопровод	Лит.	Лист 1	Листов 2
Пров.		Федоров				Госстрой СССР Казахский Сантехпроект		
Зав. гр.		Бушина						
Н. контр.		Бушина						
Утв.		Федоров						

Копировал ГУЦ Формат А4

1602-04

Форм	Зона	Поз.	Обозначение	Наименование	Кол.	Примечание
				Прочие изделия		
		7		Установка бобышки 3К4-145-87 Минмонтажспецстрой СССР Сборник 50	1	
		8		Установка бобышки 13К4-46-76 Минмонтажспецстрой СССР. Сборник 25	1	

Инв. № подл. | Подп. и дата | Взам. инв. № | Инв. № дубл. | Подп. и дата

Изм	Лист	№ докум.	Подп.	Дата	В 18Б-008.03.000	Лист 2

Копировал ГУЦ Формат А4

В 18Б-008.03.001

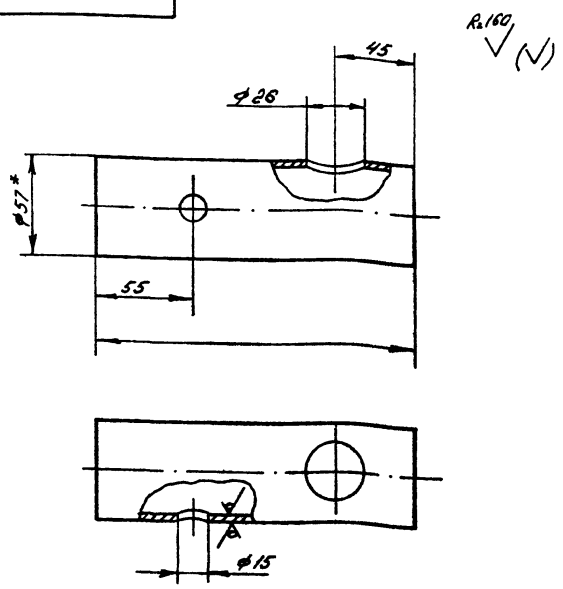

1. *Размер для справок
2. $\pm \frac{IT14}{2}$

Изм	Лист	№ докум.	Подп.	Дата	В 18Б-008.03.001	Лит.	Масса	Масшт.
Разраб.		Яблоков			Патрубок		0,7	1:2
Пров.		Федоров				Лист	Листов 1	
Зав. гр.		Бушина			Труба 57х3 ГОСТ 10704-76* / 8-В Ст3 ГОСТ 10705-80*	Госстрой СССР Казахский Сантехпроект		
Н. контр.		Бушина						
Утв.		Федоров						

Инв. № подл. | Подп. и дата | Взам. инв. № | Инв. № дубл. | Подп. и дата

Копировал ГУЦ Формат А4

Типовой проект 903-1-272.89 Альбом 3, часть 2

В 18Б-008.03.000СБ

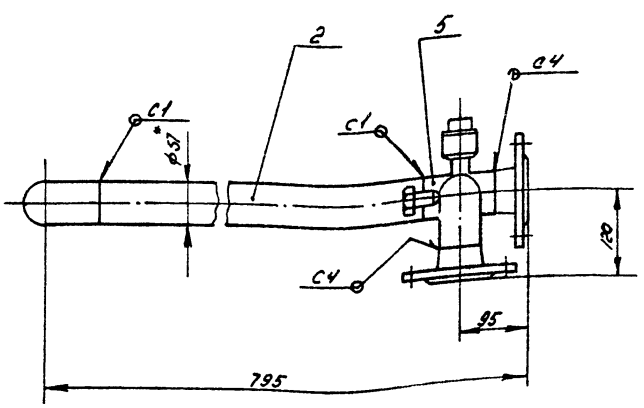

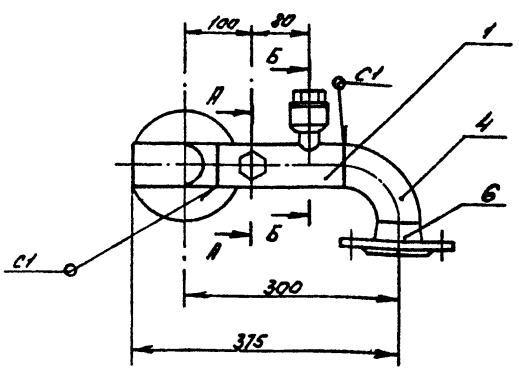

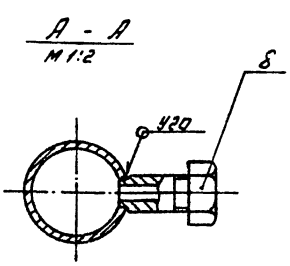

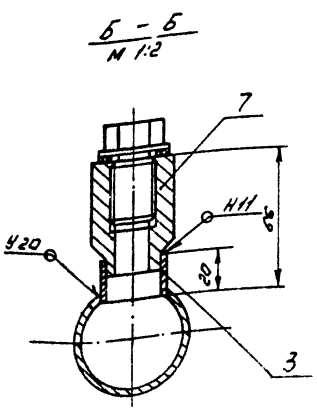

1. *Размер для справок
2. $\pm \frac{IT14}{2}$
3. Шероховатость кромок реза деталей 64 - Rz160
4. Сварные швы выполнить по ГОСТ 16037-80
5. Электрод Э 42 ГОСТ 9467-75

Изм	Лист	№ докум.	Подп.	Дата	В 18Б-008.03.000 СБ	Лит.	Масса	Масшт.
Разраб.		Яблоков			Трубопровод		10,3	1:5
Пров.		Федоров				Лист	Листов 1	
Зав. гр.		Бушина				Госстрой СССР Казахский Сантехпроект		
Н. контр.		Бушина						
Утв.		Федоров						

Инв. № подл. | Подп. и дата | Взам. инв. № | Инв. № дубл. | Подп. и дата

Копировал ГУЦ Формат А3

Форм.	Зона	Поз.	Обозначение	Наименование	Кол.	Примечание
				Документация		
А4			В 185-008.04.000 СБ	Сборочный чертеж		
				Детали		
Б4		1	В 185-008.04.001	Патрубок		
				Труба 89х3 ГОСТ 10704-76* / В-Ст3 ГОСТ 10705-80*		
				ℓ = 668 Н14	1	4,25 кг
				Стандартные изделия		
		2		Отвод 90° 89х3,5		
				ГОСТ 17375-83*	1	
		3		Переход К 89х3,5-57х3		
				ГОСТ 17378-83*	1	
		4		Фланец 1-50-16 Ст25		
				ГОСТ 12821-80*	1	
		5		Фланец 1-80-10 Ст25		
				ГОСТ 12821-80*	1	

Изм. Лист № докум. Подп. Дата
Разраб. Гуц
Пров. Яблоков
Зав. гр. Бушина
Н. контр. Бушина
Утв. Федоров

В 185-008.04.000

Трубопровод

Лит. | Масса | Масштаб
Лист | Листов 1
Госстрой СССР Казахский Сантехпроект

Копировал Гуц Формат А4

Инв. № подл. | Подп. и дата | Взам. инв. № | Инв. № дубл. | Подп. и дата

9Э 000 04 800-9818

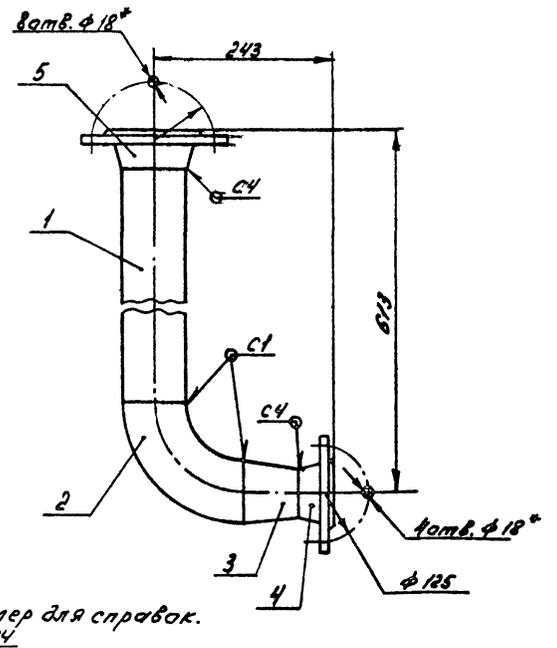

1. * Размер для справок.
2. ± IT14/2
3. Шероховатость кромок реза деталей Б4 - Rz 160
4. Сварные швы выполнить по ГОСТ 16037-80
5. Электрод Э42 ГОСТ 9467-75

В 185-008.04.000 СБ

Трубопровод

Лит. | Масса | Масштаб
11 | 1:5
Лист | Листов 1
Госстрой СССР Казахский Сантехпроект

Копировал Гуц Формат А4

Типовой проект 903-1-372.89
Альбом 3, часть 2.

Форм.	Зона	Поз.	Обозначение	Наименование	Кол.	Примечание
				Документация		
А4			В 185-008.05.000 СБ	Сборочный чертеж		
				Стандартные изделия		
		1		Переход К 76х3,5-57х3		
				ГОСТ 17378-83*	1	
		2		Фланец 1-50-10 Ст25		
				ГОСТ 12821-80*	1	
		3		Фланец 1-65-10 Ст25		
				ГОСТ 12821-80*	1	

Изм. Лист № докум. Подп. Дата
Разраб. Гуц
Пров. Яблоков
Зав. гр. Бушина
Н. контр. Бушина
Утв. Федоров

В 185-008.05.000

Трубопровод

Лит. | Масса | Масштаб
Лист | Листов 1
Госстрой СССР Казахский Сантехпроект

Копировал Гуц Формат А4

Инв. № подл. | Подп. и дата | Взам. инв. № | Инв. № дубл. | Подп. и дата

9Э 000 05 800-9818

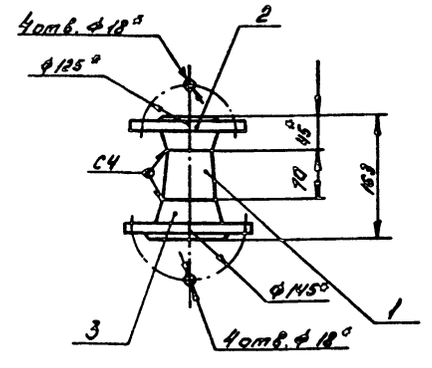

1. * Размер для справок.
2. ± IT14/2
3. Сварные швы выполнить по ГОСТ 16037-80
4. Электрод Э42 ГОСТ 9467-75

В 185-008.05.000 СБ

Трубопровод

Лит. | Масса | Масштаб
5,9 | 1:5
Лист | Листов 1
Госстрой СССР Казахский Сантехпроект

Копировал Гуц Формат А4

Поз.	Обозначение	Наименование	Кол.	Примечание
		Документация		
А3	В185-008.06.000 СБ	Сборочный чертеж		
		Детали		
Б4	1 В185-008.06.001	Патрубок	1	
Б4	2 В185-008.06.002	Патрубок		
		Труба 15х2,5		
		ГОСТ 3262-75	1	0,085кг
Б4	3 В185-008.06.003	Патрубок		
		Труба 57х3 ГОСТ 10704-76* / В-В Ст3 ГОСТ 10705-80*		
		ℓ=100 Н14	1	0,4кг
Б4	4 В185-008.06.004	Патрубок		
		Труба 25х2,5 ГОСТ 10704-76* / В-В Ст3 ГОСТ 10705-80*		
		ℓ=20 Н14	1	0,028кг
		Стандартные изделия		
	5	Отвод 90°-57х3,0		
		ГОСТ 17375-83*	2	
	6	Переход К76х3,5-57х3,0		
		ГОСТ 17378-83*	1	
	7	Фланец 1-50-10 Ст25		
		ГОСТ 12821-80*	1	
	8	Фланец 1-65-10 Ст25		
		ГОСТ 12821-80*	1	
		Прочие изделия		
	9	Установка бобышки 3К4-145-87		
		Минмонтажспецстрой СССР		
		Сборник 50	1	
	10	Установка бобышки 13К4-46-76		
		Минмонтажспецстрой СССР		
		Сборник 25	1	

Изм.	Лист	№ докум.	Подп.	Дата
Разраб.		Яблоков		
Пров.		Федоров		
Зав. гр.		Бушина		
Н. контр.		Бушина		
Утв.		Федоров		

В185-008.06.000

Трубопровод

Лит.	Лист	Листов
	1	2

Госстрой СССР Казахский Сантехпроект

Копировал Гуц Формат А4

В185-008.06.000

Лист 2

Копировал Гуц Формат А4

Типовой проект 903-1-272.89
Альбом 3, часть 2

9Э000.90.800-9818

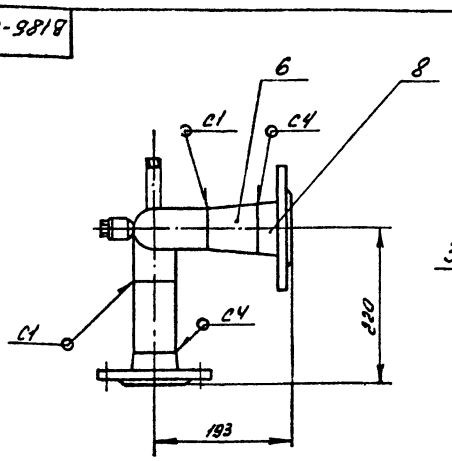

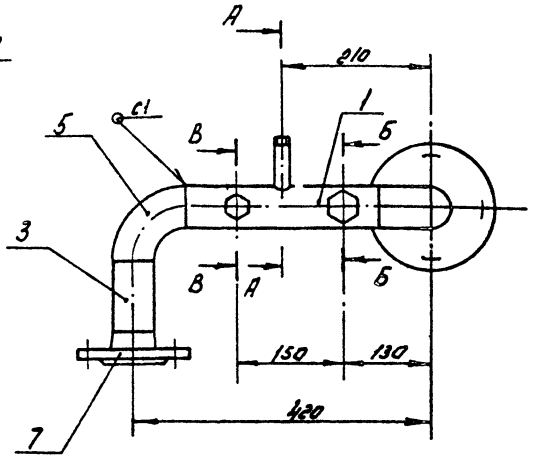

А - А
М1:2

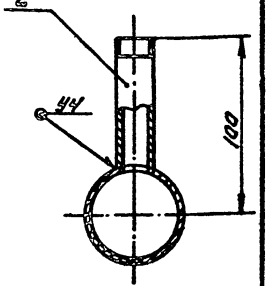

Б - Б
М1:2

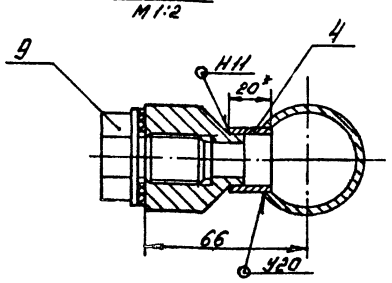

В - В
М1:2

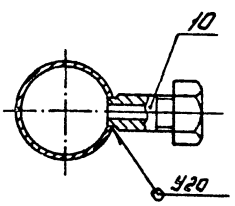

Пс.з. 2
М1:2

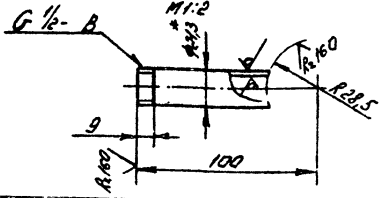

1. *Размер для справок.
2. $\pm \frac{IT14}{2}$
3. Шероховатость кромок реза деталей Б4 - Rz 160.
4. Сварные швы выполнять по ГОСТ 16037-80.
5. Электрод Э42 ГОСТ 9467-75

Изм.	Лист	№ докум.	Подп.	Дата
Разраб.		Яблоков		
Пров.		Федоров		
Зав. гр.		Бушина		
Н. контр.		Бушина		
Утв.		Федоров		

В185-008.06.000 СБ

Трубопровод

Лит.	Масса	Масштаб
	9,3	1:5

Лист 1 Листов 1

Госстрой СССР Казахский Сантехпроект

Копировал Гуц Формат А3

1602-04

100.90.800-9818

Rz160 (√)

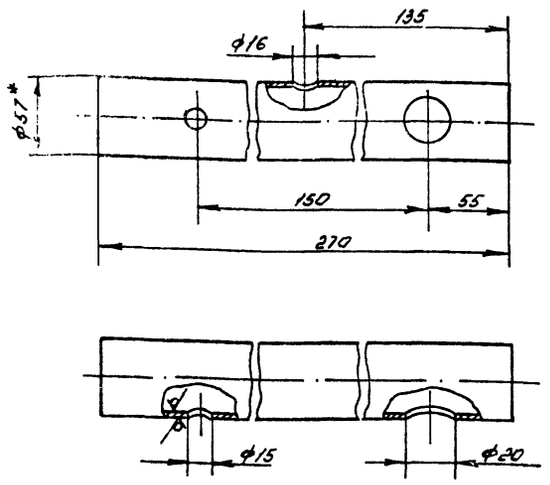

1. *Размер для справок
2. $\pm \frac{JT14}{2}$

Изм	Лист	№ докум.	Подп	Дата
Разраб.		Яблоков		
Пров.		Федоров		
Зав. гр		Бушина		
Н.контр		Бушина		
Утв.		Федоров		

В 18Б-008.06.001

Патрубок

Лит	Масса	Масшт.
	1,0	1:2,5

Лист | Листов 1

Труба 57×3 ГОСТ 10704-76* / В-В Ст3 ГОСТ 10705-80*

Госстрой СССР Казахский Сантехпроект

Копировал ГУЦ Формат А4

Инв. № подл. | Подп. и дата | Взам. инв. № | Инв. № дубл. | Подп. и дата

130

Форм.	Зона	Поз.	Обозначение	Наименование	Кол.	Примечание
				Документация		
А3			В18Б-008.07.000 СБ	Сборочный чертеж		
				Детали		
А4		1	В18Б-008.07.001	Патрубок	1	
				Стандартные изделия		
		2		Тройник 89×3,5 ГОСТ 17375-83*	1	
		3		Фланец 1-80-10 Ст25 ГОСТ 12821-80*	2	
				Прочие изделия		
		4		Установка бобышки 1.3К4-46-76 Минмонтажспецстрой СССР Сборник 25	2	

Изм	Лист	№ докум.	Подп	Дата
Разраб.		Яблоков		
Пров		Федоров		
Зав гр		Бушина		
Н.контр.		Бушина		
Утв		Федоров		

В18Б-008.07.000

Трубопровод

Лит.	Лист	Листов
		1

Госстрой СССР Казахский Сантехпроект

Копировал ГУЦ Формат А4

Инв. № подл. | Подп. и дата | Взам. инв. № | Инв. № дубл. | Подп. и дата

Типовой проект 903-1-272.89 Альбом 3, часть 2.

100.90.800-9818

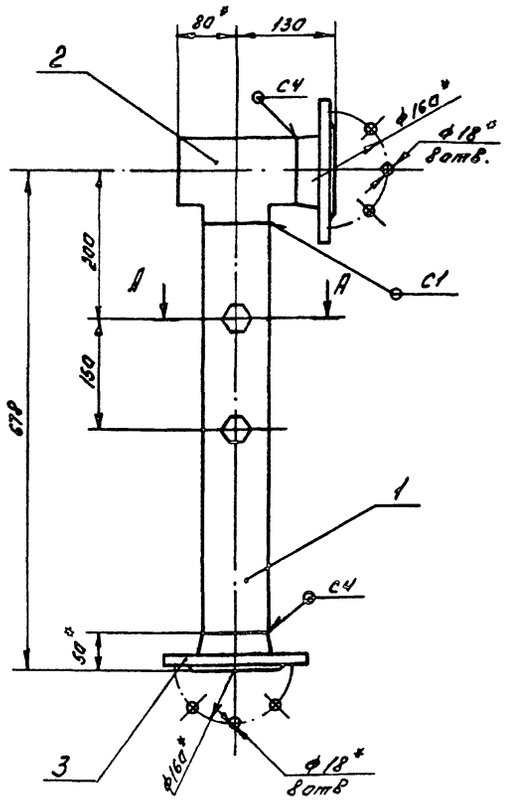

А - А
М 1:2,5

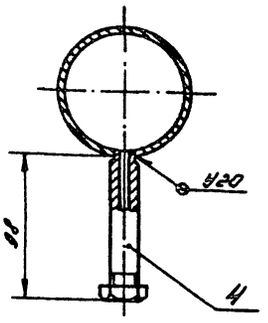

1. *Размер для справок
2. $\pm \frac{JT14}{2}$
3. Сварные швы выполнить по ГОСТ 16037-80
4. Электрод Э42 ГОСТ 9467-75

Изм	Лист	№ докум	Подп	Дата
Разраб		Яблоков		
Пров		Федоров		
Зав гр		Бушина		
Н контр		Бушина		
Утв.		Федоров		

В18Б-008.07.000 СБ

Трубопровод

Лит.	Масса	Масшт.
	14,5	1:5

Лист | Листов 1

Госстрой СССР Казахский Сантехпроект

Копировал ГУЦ Формат А3

Инв. № подл. | Подп. и дата | Взам. инв. № | Инв. № дубл. | Подп. и дата

В186-008.07.001

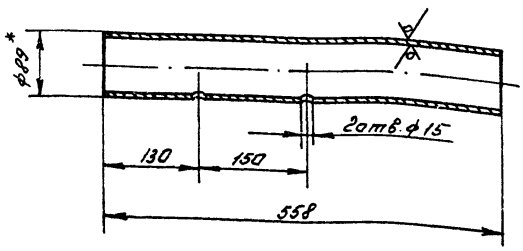

1. *Размер для справок.
2. $\pm \frac{УТ14}{2}$

Изм.	Лист	№ докум.	Подп.	Дата
Разраб.		Яблаков		
Пров.		Федоров		
Зав. гр.		Бушина		
Н. контр.		Бушина		
Утв.		Федоров		

В186-008.07.001

Патрубок

Лит.	Масса	Масшт.
	3,5	1:5

Лист | Листов 1

Труба 89х3 ГОСТ 10704-76* / В-В Ст3 ГОСТ 10705-80*

Госстрой СССР Казахский Сантехпроект

Копировал Гуц Формат А4

Инв. № подл. | Подп. и дата | Взам. инв. № | Инв. № дубл. | Подп. и дата

Форм.	Зона	Поз.	Обозначение	Наименование	Кол.	Примечание
				Документация		
А3			В186-008.08.000 СБ	Сборочный чертеж		
				Детали		
Б4		1	В186-008.08.001	Патрубок		
				Труба 38х2,5 ГОСТ 10704-76* / В-В Ст3 ГОСТ 10705-80*	1	0,38 кг
Б4		2	В186-008.08.002	Патрубок		
				Труба 38х2,5 ГОСТ 10704-76* / В-В Ст3 ГОСТ 10705-80*	1	0,38 кг
				Стандартные изделия		
		3		Фланец 1-32-16 Ст25 ГОСТ 12821-80*	2	

В186-008.08.000

Трубопровод

Изм.	Лист	№ докум.	Подп.	Дата
Разраб.		Гуц		
Пров.		Федоров		
Зав. гр.		Бушина		
Н. контр.		Бушина		
Утв.		Федоров		

Лит.	Лист	Листов
		1

Госстрой СССР Казахский Сантехпроект

Копировал Гуц Формат А4

Инв. № подл. | Подп. и дата | Взам. инв. № | Инв. № дубл. | Подп. и дата

Типовой проект 903-1-272.89
Альбом 3, часть 2

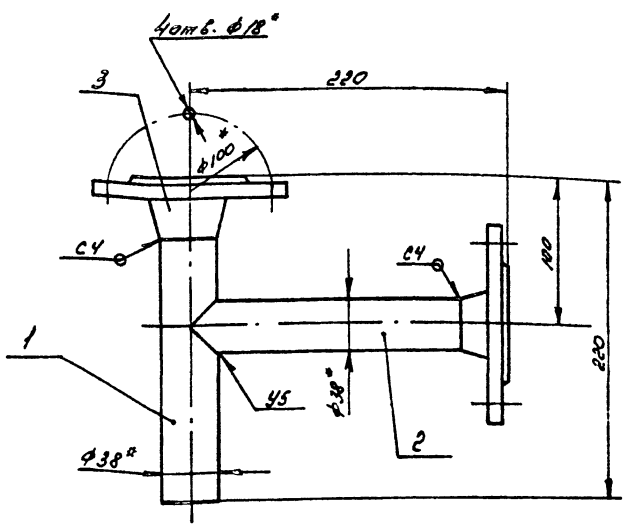

Поз. 2

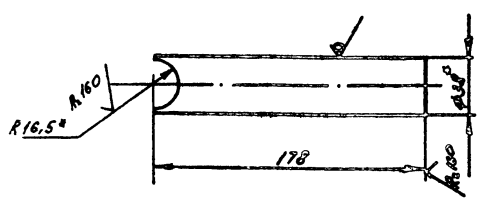

1. *Размер для справок.
2. $\pm \frac{УТ14}{2}$
3. Сварные швы выполнить по ГОСТ 16037-80
4. Электрод Э42 ГОСТ 9467-75

Поз. 1

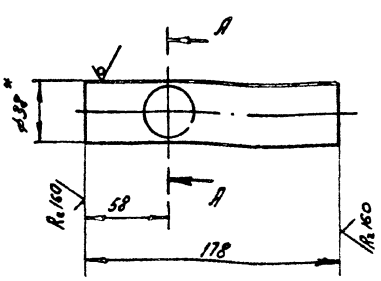

А-А
М1:1

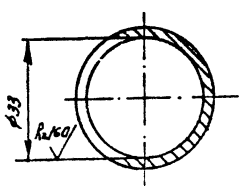

В186-018.78.000 СБ

Трубопровод

Изм.	Лист	№ докум.	Подп.	Дата
Разраб.		Гуц		
Пров.		Федоров		
Зав. гр.		Бушина		
Н. контр.		Бушина		
Утв.		Федоров		

Лит.	Масса	Масшт.
	3,9	1:25

Лист | Листов 1

Госстрой СССР Казахский Сантехпроект

Копировал Гуц Формат А3

Инв. № подл. | Подп. и дата | Взам. инв. № | Инв. № дубл. | Подп. и дата

Форм.	Зона	Поз.	Обозначение	Наименование	Кол.	Примечание
				Документация		
А4			В186-008.09.000 СБ	Сборочный чертеж		
				Детали		
Б4		1	В186-008.09.001	Патрубок		
				Труба 57х3 ГОСТ 10704-76* / В-В Ст3 ГОСТ 10705-80*		
				ℓ = 131 Н14	1	0,52 кг
Б4		2	В186-008.09.002	Патрубок		
				Труба 57х3 ГОСТ 10704-76* / В-В Ст3 ГОСТ 10705-80*		
				ℓ = 750 Н14	1	3,0 кг
				Стандартные изделия		
		3		Тройник 57х3,0		
				ГОСТ 17376-83*	1	
		4		Фланец 1-50-10 Ст25		
				ГОСТ 12821-80*	2	

Инв. № подл. | Подп. и дата | Взам. инв. № | Инв. № дубл. | Подп. и дата

Изм.	Лист	№ докум.	Подп.	Дата
Разраб.	Гуц			
Пров.	Яблоков			
Зав. гр.	Бушина			
Н. контр.	Бушина			
Утв.	Федоров			

В186-008.09.000

Трубопровод

Лит. | Лист | Листов

Госстрой СССР Казахский Сантехпроект

Копировал Гуц Формат А4

9700060800-9818

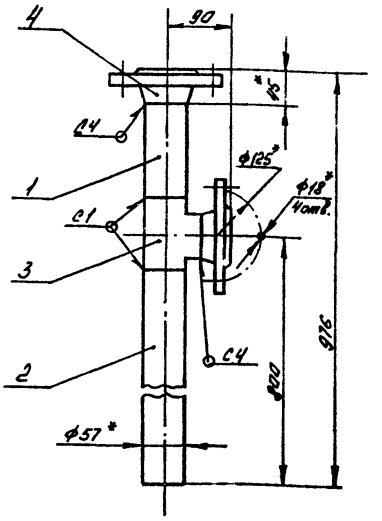

1. *Размер для справок.
2. ± IT14/2
3. Шероховатость кромок реза деталей Б4 - Rz 160
4. Сварные швы выполнить по ГОСТ 16037-80
5. Электрод Э42 ГОСТ 9467-75

Инв. № подл. | Подп. и дата | Взам. инв. № | Инв. № дубл. | Подп. и дата

Изм.	Лист	№ докум.	Подп.	Дата
Разраб.	Гуц			
Пров.	Яблоков			
Зав. гр.	Бушина			
Н. контр.	Бушина			
Утв.	Федоров			

В186-008.09.000 СБ

Трубопровод

Лит. | Масса | Масшт.
— | 8,9 | 1:5

Лист | Листов 1

Госстрой СССР Казахский Сантехпроект

Копировал Гуц Формат А4

Типовой проект 903-1-272.89
Альбом 3, часть 2

Форм.	Зона	Поз.	Обозначение	Наименование	Кол.	Примечание
				Документация		
А3			В186-008.10.000 СБ	Сборочный чертеж		
				Детали		
А4		1	В186-008.10.001	Патрубок	1	
Б4		2	В186-008.10.002	Патрубок		
				Труба 38х2,5 ГОСТ 10704-76* / В-В Ст3 ГОСТ 10705-80*	2	0,12 кг
				Стандартные изделия		
		3		Фланец 1-32-16 Ст25		
				ГОСТ 12821-80*	4	
				Прочие изделия		
		4		Установка бобышки 1.3КУ-46-76 Мичмонтажспецстрой СССР		
				Сборник 25	2	

Инв. № подл. | Подп. и дата | Взам. инв. № | Инв. № дубл. | Подп. и дата

Изм.	Лист	№ докум.	Подп.	Дата
Разраб.	Яблоков			
Пров.	Федоров			
Зав. гр.	Бушина			
Н. контр.	Бушина			
Утв.	Федоров			

В186-008.10.000

Трубопровод

Лит. | Лист | Листов 1

Госстрой СССР Казахский Сантехпроект

Копировал Гуц Формат А4

10001800-9818

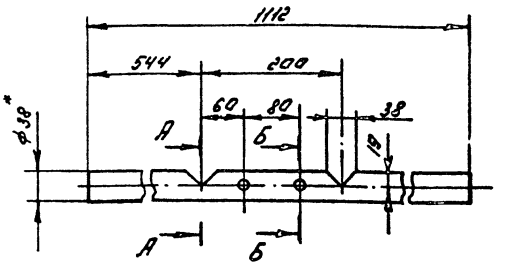

А - А
М 1:2

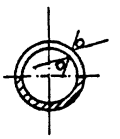

Б - Б
М 1:2

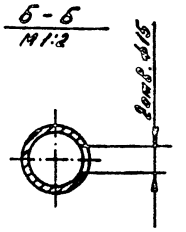

1. *Размер для справок
2. ± IT14/2

Инв. № подл. | Подп. и дата | Взам. инв. № | Инв. № дубл. | Подп. и дата

Изм.	Лист	№ докум.	Подп.	Дата
Разраб.	Яблоков			
Пров.	Федоров			
Зав. гр.	Бушина			
Н. контр.	Бушина			
Утв.	Федоров			

В186-008.10.001

Патрубок

Лит. | Масса | Масшт.
— | 2,3 | 1:5

Лист | Листов 1

Труба 38х2,5 ГОСТ 10704-76* / В-В Ст3 ГОСТ 10705-80*

Госстрой СССР Казахский Сантехпроект

Копировал Гуц Формат А4

93000 01 800-9818

Поз. 2
М 1:2

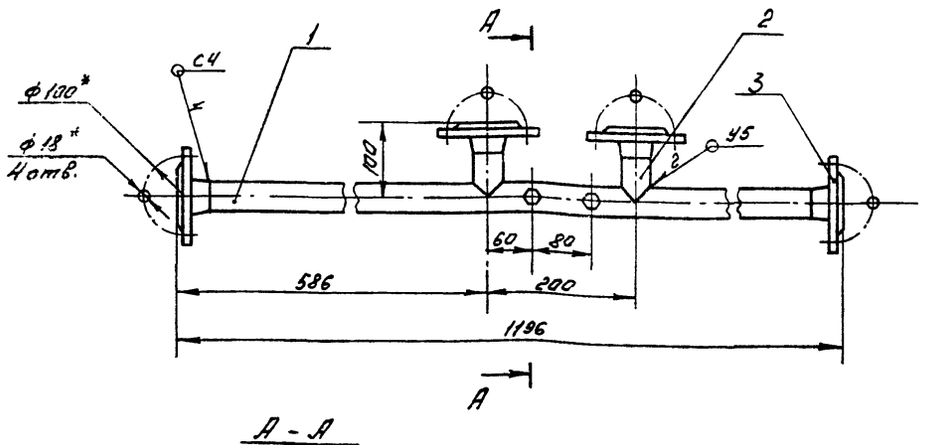

А - А
М 1:2

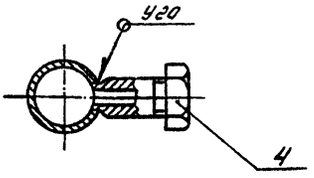

1. *Размер для справок
2. ± IT14/2
3. Сварные швы выполнить по ГОСТ 16037-80
4. Электрод Э42 ГОСТ 9467-75

							В 186-008.10.000 СБ		
Изм.	Лист	N докум.	Подп.	Дата	Трубопровод	Лит.	Масса	Масштаб	
Разраб.		Яблоков					9,8	1:5	
Провер.		Федоров				Лист	Листов 1		
Зав. гр.		Бушина				Госстрой СССР Казахский Сантехпроект			
Н.контр.		Бушина							
Утв.		Федоров							

Копировал ГЧ Формат А3

Типовой проект 903-1-272.89
Альбом 3, часть 2

Формат	Зона	Поз.	Обозначение	Наименование	Кол.	Примечание
				Документация		
А3			В 186-008.11.000 СБ	Сборочный чертеж		
				Детали		
Б4		1	В 186-008.11.001	Патрубок		
				Труба 38х2,5 ГОСТ 10704-76* / В-В Ст3 ГОСТ 10705-80*	1	0,12 кг
Б4		2	В 186-008.11.002	Патрубок		
				Труба 38х2,5 ГОСТ 10704-76* / В-В Ст3 ГОСТ 10705-80*	1	0,37 кг
Б4		3	В 186-008.11.003	Патрубок		
				Труба 38х2,5 ГОСТ 10704-76* / В-В Ст3 ГОСТ 10705-80*	1	0,2 кг
				Стандартные изделия		
		4		Фланец 1-32-16 Ст25 ГОСТ 12821-80*	4	
				Прочие изделия		
		5		Установка бобышки 13К4-46 76 Минмонтажспецстрой СССР Сборник 25		

							В 186-008.11.000		
Изм.	Лист	N докум.	Подп.	Дата	Трубопровод	Лит.	Лист	Листов 1	
Разраб.		Яблоков				Госстрой СССР Казахский Сантехпроект			
Пров.		Федоров							
Зав. гр.		Бушина							
Н.контр.		Бушина							
Утв.		Федоров							

Копировал ГЧ Формат А4

Формат	Зона	Поз.	Обозначение	Наименование	Кол.	Примечание
				Документация		
А3			В 186-008.12.000 СБ	Сборочный чертеж		
				Детали		
Б4		1	В 186-008.12.001	Переход	1	
Б4		2	В 186-008.12.002	Труба		
				Труба 38х2,5 ГОСТ 10704-76* / В-В Ст3 ГОСТ 10705-80*	1	1,2 кг
				Стандартные изделия		
		3		Фланец 1-25-16 Ст25 ГОСТ 12821-80*	1	
		4		Фланец 1-38-16 Ст25 ГОСТ 12821-80*	1	

							В 186-008.12.000		
Изм.	Лист	N докум.	Подп.	Дата	Трубопровод	Лит.	Лист	Листов	
Разраб.		Гуц				Госстрой СССР Казахский Сантехпроект			
Пров.		Яблоков							
Зав. гр.		Бушина							
Н.контр.		Бушина							
Утв.		Федоров							

Копировал ГЧ Формат А4

В186-008.11.000СБ

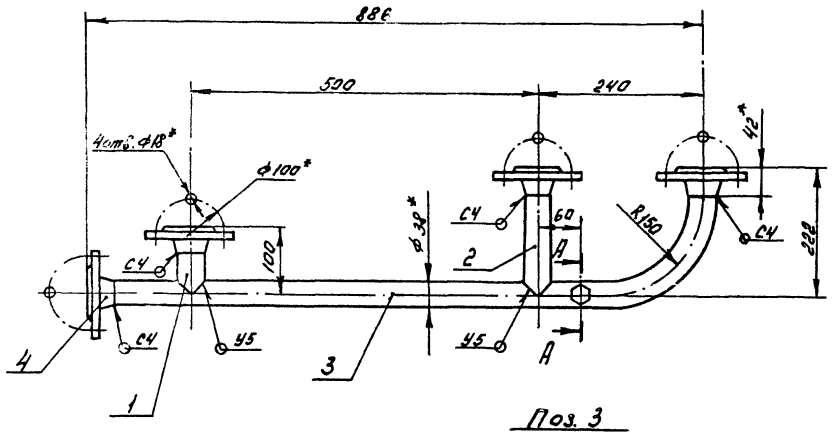

Поз. 1
М 1:2

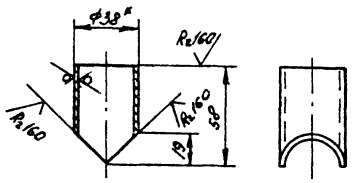

Поз. 2
М 1:2

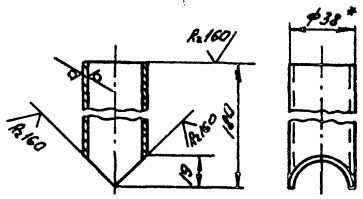

Поз. 3

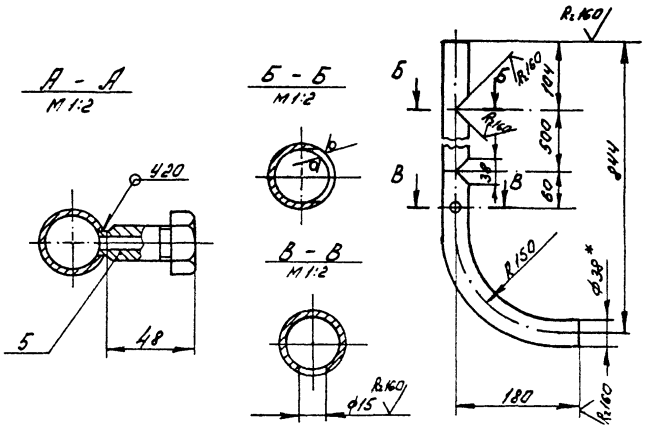

1. *Размер для справок.
2. ± $\frac{IT14}{2}$
3. Сварные швы выполнить по ГОСТ 16037-80.
4. Электрод Э 42 ГОСТ 9467-75

Изм.	Лист	№ докум.	Подп.	Дата	В186-008.11.000СБ	Лит.	Масса	Масшт.
Разраб.		Яблоков			Трубопровод		9,2	1:5
Пров.		Федоров				Лист	Листов 1	
Зав. гр.		Бушина				Госстрой СССР Казахский Сантехпроект		
Н. контр.		Бушина						
Утв.		Федоров						

Копировал ГУЦ Формат А3

Инв. № подл. | Подп. и дата | Взам. инв. № | Инв. № дубл. | Подп. и дата

В186-008.12.000СБ

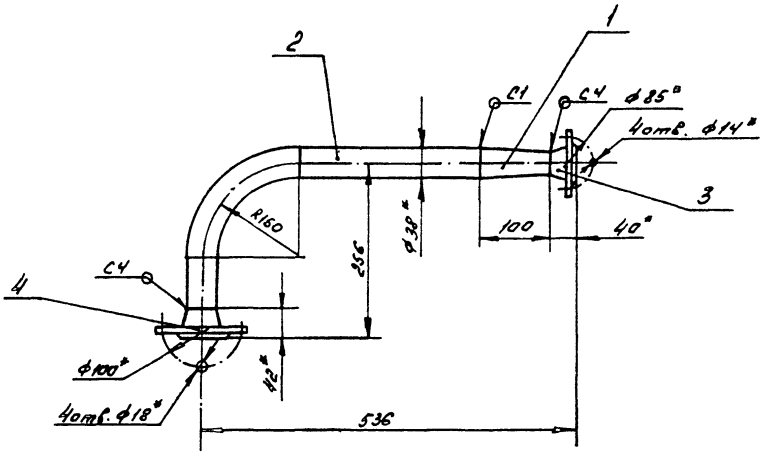

Поз. 2

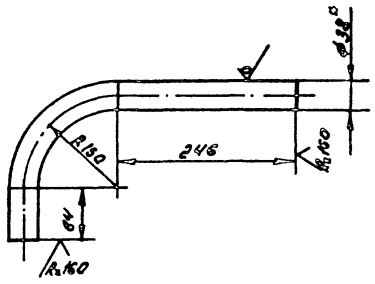

1. Гибку заготовки детали поз. 2 производить в горячем состоянии.
2. *Размер для справок.
3. Сварные швы выполнить по ГОСТ 16037-80.
4. Электрод Э 42 ГОСТ 9467-75

Изм.	Лист	№ докум.	Подп.	Дата	В186-008.12.000СБ	Лит.	Масса	Масшт.
Разраб.		Гуц			Трубопровод		4	1:5
Пров.		Яблоков				Лист	Листов 1	
Зав. гр.		Бушина				Госстрой СССР Казахский Сантехпроект		
Н. контр.		Бушина						
Утв.		Федоров						

Копировал ГУЦ Формат А3

Типовой проект 903-1-272.89
Альбом 3, часть 2

Инв. № подл. | Подп. и дата | Взам. инв. № | Инв. № дубл. | Подп. и дата

В186-008.12.001

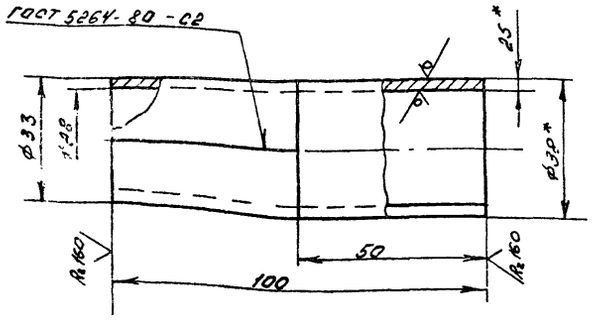

Заготовка

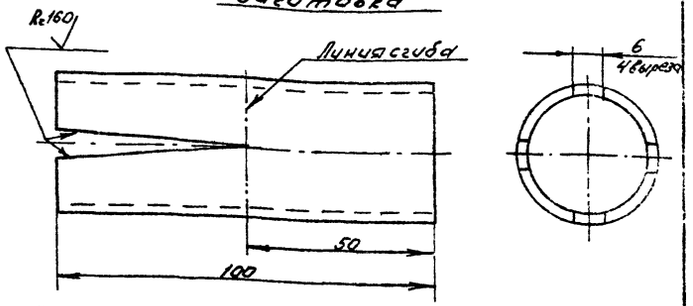

1. *Размер для справок.
2. ± IT14/2
3. Электрод Э42 ГОСТ 9467-75

Изм.	Лист	N докум.	Подп.	Дата
Разраб.		Гуч		
Пров.		Яблоков		
Зав.гр.		Бушина		
Н.контр.		Бушина		
Утв.		Федоров		

В186-008.12.001

Перехад

Лит.	Масса	Масшт.
	0,2	1:1

Лист | Листов 1

Труба 38х2,5 ГОСТ 10704-76* / В-ВСт3 ГОСТ 10705-80*

Госстрой СССР Казахский Сантехпроект

Копировал Гуч Формат А4

Формат	Зона	Поз.	Обозначение	Наименование	Кол.	Примечание
				Документация		
А3			В186-008.13.000 СБ	Сборочный чертеж		
				Детали		
А4		1	В186-008.12.001	Перехад	1	
А4		2	В186-008.13.001	Патрубок		
				Труба 25х2,8		
				ГОСТ 3262-75*	1	0,14 кг
				Стандартные изделия		
		3		Фланец 1-32-16 Ст.35		
				ГОСТ 12821-80*	1	

Изм.	Лист	N докум.	Подп.	Дата
Разраб.		Гуч		
Пров.		Яблоков		
Зав.гр.		Бушина		
Н.контр.		Бушина		
Утв.		Федоров		

В186-008.13.000

Трубопровод

Лит.	Лист	Листов
		1

Госстрой СССР Казахский Сантехпроект

Копировал Гуч Формат А4

В186-008.13.000СБ

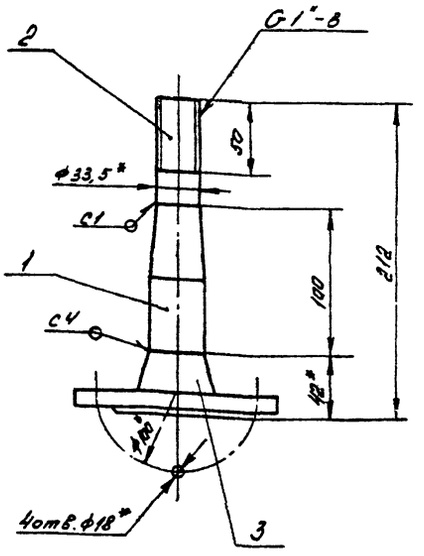

Поз. 2
М1:1

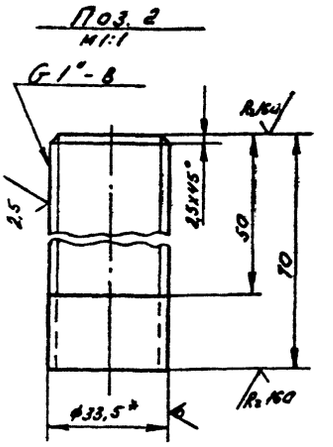

1. *Размер для справок.
2. ± IT14/2
3. Сварные швы выполнить по ГОСТ 16037-80.
4. Электрод Э42 ГОСТ 9467-75

Изм.	Лист	N докум.	Подп.	Дата
Разраб.		Гуч		
Пров.		Яблоков		
Зав.гр.		Бушина		
Н.контр.		Бушина		
Утв.		Федоров		

В186-008.13.000СБ

Трубопровод

Лит.	Масса	Масшт.
	1,9	1:25

Лист | Листов 1

Госстрой СССР Казахский Сантехпроект

Копировал Гуч Формат А3

Типовой проект 903-1-272.89
Альбом 3, часть 2.

Инв.№ подл. | Подп. и дата | Взам. инв.№ | Инв.№ дубл. | Подп. и дата | Инв.№ подл. | Подп. и дата | Взам. инв.№ | Инв.№ дубл. | Подп. и дата

Форм.	Зона	Поз.	Обозначение	Наименование	Кол.	Примечание
				Документация		
А3			8186-008.14.000 СБ	Сборочный чертеж		
				Детали		
Б4		1	8186-008.14.001	Отвод		
				Труба 32 х 3,2		
				ГОСТ 3262-75*	1	1,24 кг
				Стандартные изделия		
		2		Фланец 1-32-16 Ст25		
				ГОСТ 12821-80*	1	

Инв. № подл. | Подп. и дата | Взам. инв. № | Инв. № дубл. | Подп. и дата

Изм.	Лист	№ докум.	Подп.	Дата
Разраб.		Яблоков		
Пров.		Федоров		
Зав. гр.		Бушина		
Н. контр.		Бушина		
Утв.		Федоров		

8186-008.14.000

Отвод фланцевый

Лит.	Лист	Листов
		1

Госстрой СССР Казахский Сантехпроект

Копировал ГУЧ Формат А4

Форм.	Зона	Поз.	Обозначение	Наименование	Кол.	Примечание
				Документация		
А3			8186-008.15.000 СБ	Сборочный чертеж		
				Детали		
Б4		1	8186-008.15.001	Отвод		
				Труба 32 х 3,2		
				ГОСТ 3262-75*	1	1,34 кг
				Стандартные изделия		
		2		Фланец 1-32-16 Ст25		
				ГОСТ 12821-80*	1	

Инв. № подл. | Подп. и дата | Взам. инв. № | Инв. № дубл. | Подп. и дата

Изм.	Лист	№ докум.	Подп.	Дата
Разраб.		Яблоков		
Пров.		Федоров		
Зав. гр.		Бушина		
Н. контр.		Бушина		
Утв.		Федоров		

8186-008.15.000

Отвод фланцевый

Лит.	Лист	Листов
		1

Госстрой СССР Казахский Сантехпроект

Копировал ГУЧ Формат А4

Типовой проект 903-1-272.89 Альбом 3, часть 2

Инв. № подл. | Подп. и дата | Взам. инв. № | Инв. № дубл. | Подп. и дата

900000.M.800-9818

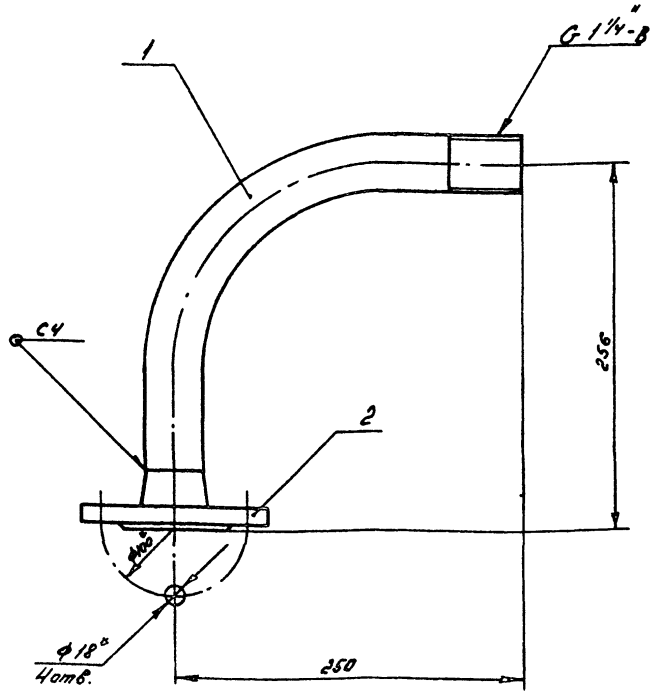

Поз. 1
М 1:5

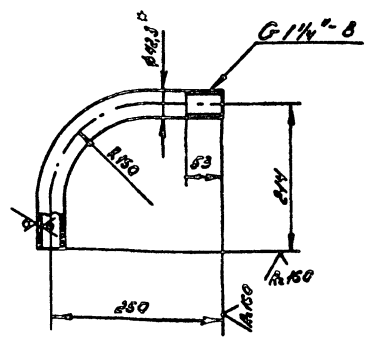

1. * Размер для справок.
2. ± IT14/2
3. Сварные швы выполнить по ГОСТ 16037-80
4. Электрод Э42 ГОСТ 9467-75

Изм.	Лист	№ докум.	Подп.	Дата
Разраб.		Яблоков		
Пров.		Федоров		
Зав. ч.		Бушина		
Н. контр.		Бушина		
Утв.		Федоров		

8186-008.14.000 СБ

Отвод фланцевый

Лит.	Масса	Масштаб
	2,9	1:25
Лист	Листов 1	

Госстрой СССР Казахский Сантехпроект

Копировал ГУЧ Формат А3

16.02-04

В 18Б-008.15.000 СБ

137

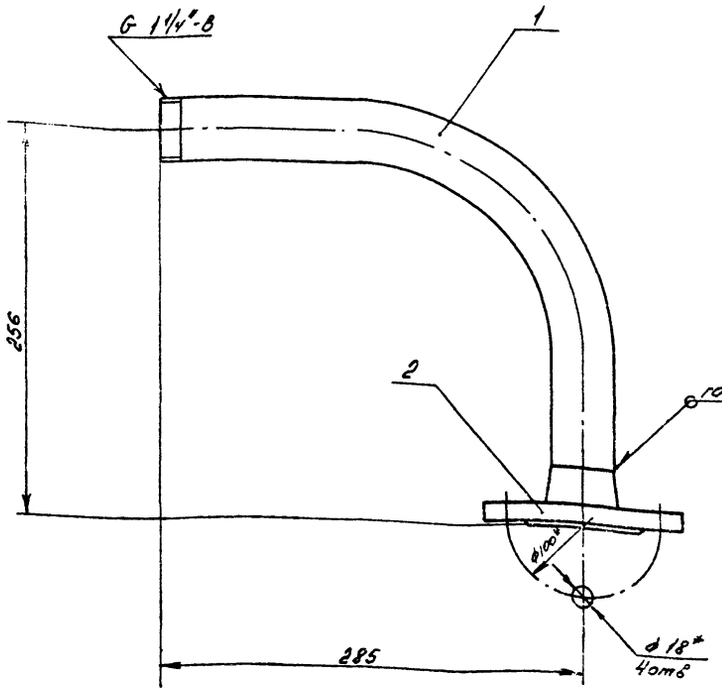

Поз. 1
М 1:5

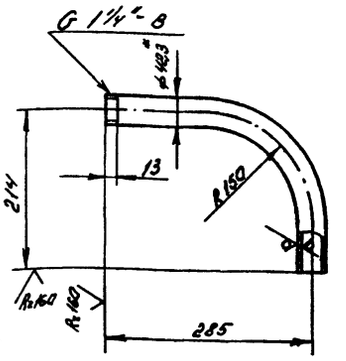

1. *Размер для справок.
2. $\pm \frac{УТ14}{2}$
3. Электрод Э42 ГОСТ 9467-75

Изм.	Лист	№ докум.	Подп.	Дата	В 18Б-008.15.000 СБ	Лит.	Масса	Масшт.
Разраб.		Яблоков			Отвод фланцевый		3,0	1:2,5
Пров.		Федоров				Лист	Листов 1	
Зав. гр.		Бушина				Госстрой СССР Казахский Сантехпроект		
Н. контр.		Бушина						
Утв.		Федоров						

Копировал ГУЦ Формат А3

Типовой проект 903-1-272.89
Альбом 3, часть 2

Форм.	Зона	Поз.	Обозначение	Наименование	Кол.	Примечание
				Документация		
А3			В18Б-008.16.000 СБ	Сборочный чертеж		
				Детали		
Б4		1	В18Б-008.16.001	Заглушка		
				Заглушка 57х3		
				ГОСТ 17379-83*	1	0,2 кг
Б4		2	В18Б-008.16.002	Тройник		
				Тройник 57х3		
				ГОСТ 17376-83*	1	0,8 кг
				Стандартные изделия		
		3		Переход 76х3,5-57х3,0		
				ГОСТ 17378-83*	1	
		4		Фланец 1-50-16 Ст25		
				ГОСТ 12821-80*	1	
		5		Фланец 1-65-10 Ст25		
				ГОСТ 12821-80*	1	
				Прочие изделия		
		6		Установка бобышки 3 КЧ-145-87		

Изм.	Лист	№ докум.	Подп.	Дата	В 18Б-008.16.000	Лит.	Лист	Листов
Разраб.		Яблоков			Трубопровод		1	2
Пров.		Федоров				Госстрой СССР Казахский Сантехпроект		
Зав. гр.		Бушина						
Н. контр.		Бушина						
Утв.		Федоров						

Копировал ГУЦ Формат А4

Форм.	Зона	Поз.	Обозначение	Наименование	Кол.	Примечание
				Минмонтажспецстрой СССР		
				Сборник 50	1	
		7		Установка бобышки 1.3 КЧ-46-76		
				Минмонтажспецстрой СССР		
				Сборник 25	1	

В 18Б-008.16.000

Копировал ГУЦ Формат А3

8186-008.16.000СБ

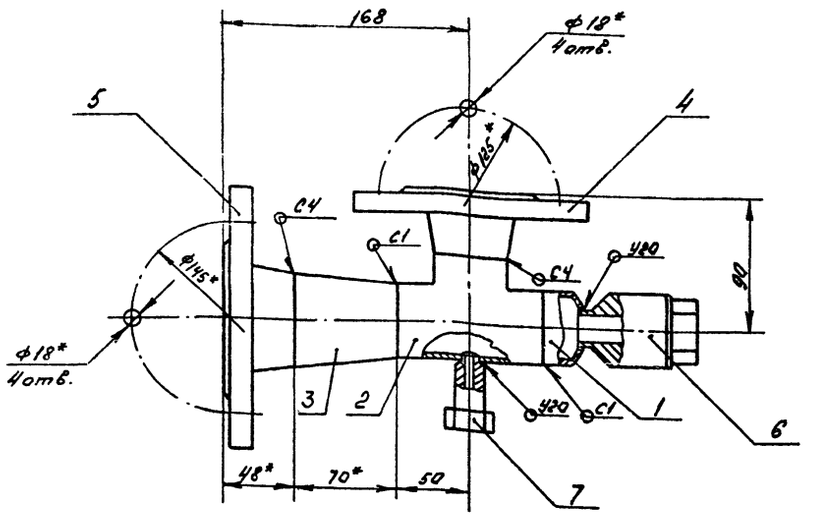

Поз. 1
м 1:2

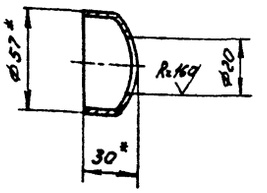

1. *Размер для справок.
2. ± IT14/2
3. Сварные швы выполнить по ГОСТ 16037-80
4. Электрод Э42 ГОСТ 9467-75

Поз. 2
м 1:2

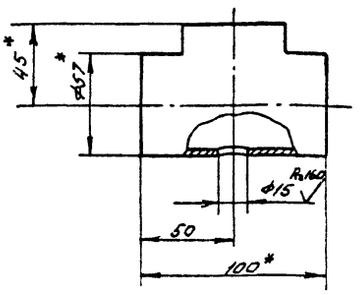

Изм.	Лист	№ докум.	Подп.	Дата	8186-008.16.000 СБ			
Разраб.		Яблоков			Трубопровод	Лит.	Масса	Масшт.
Пров.		Федоров					7,9	1:2,5
Зав. гр.		Бушина				Лист	Листов 1	
Н. контр.		Бушина				Госстрой СССР Казахский Сантехпроект		
Утв.		Федоров						

Копировал ГУЧ Формат А3

Типовой проект 903-1-272.89
Альбом 3, часть 2.

Формат	Зона	Поз.	Обозначение	Наименование	Кол.	Примечание
				Документация		
А3			8186-008.17.000СБ	Сборочный чертеж		
				Детали		
А3		1	8186-008.17.001	Отвод	1	
А4		2	8186-008.17.002	Труба	1	
Б4		3	8186-008.17.003	Патрубок		
				Труба 38х2,5 ГОСТ 10704-76* / В-В Ст3 ГОСТ 10705-80*	1	2,8 кг
Б4		4	8186-008.17.004	Патрубок		
				Труба 57х3 ГОСТ 10704-76* / В-В Ст3 ГОСТ 10705-80*		
				ℓ = 54 Н14	1	0,216кг
Б4		6	8186-008.17.005	Патрубок		
				Труба 57х3 ГОСТ 10704-76* / В-В Ст3 ГОСТ 10705-80*		
				ℓ = 150 Н11	1	0,6 кг
				Стандартные изделия		
		6		Тройник 57х3 ГОСТ 17376-83*	1	

Изм.	Лист	№ докум.	Подп.	Дата	8186-008.17.000			
Разраб.		Яблоков			Трубопровод	Лит.	Лист 1	Листов 2
Пров.		Федоров				Госстрой СССР Казахский Сантехпроект		
Зав. гр.		Бушина						
Н. контр.		Бушина						
Утв.		Федоров						

Копировал ГУЧ Формат А4

Формат	Зона	Поз.	Обозначение	Наименование	Кол.	Примечание
		7		Фланец 1-32-16 Ст25 ГОСТ 12821-80*	2	
		8		Фланец 1-50-10 Ст25 ГОСТ 12821-80*	2	
				Прочие изделия		
		9		Установка бобышку 1.3К4-46-16 Минмонтажспецстрой СССР Сборник 25	1	

Изм.	Лист	№ докум.	Подп.	Дата	8186-008.17.000	Лист 2

Копировал ГУЧ Формат А4

8186-008.17.000СБ

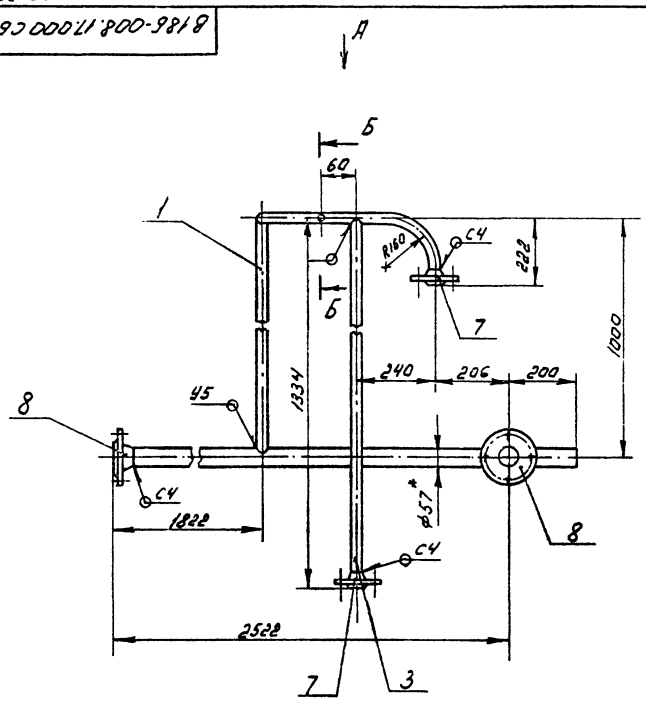

Б - Б
М1:2

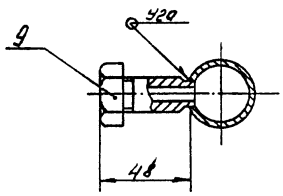

Поз. 3
М1:2

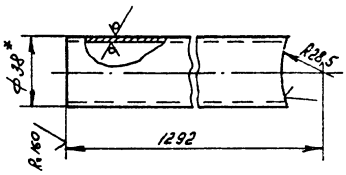

Вид А

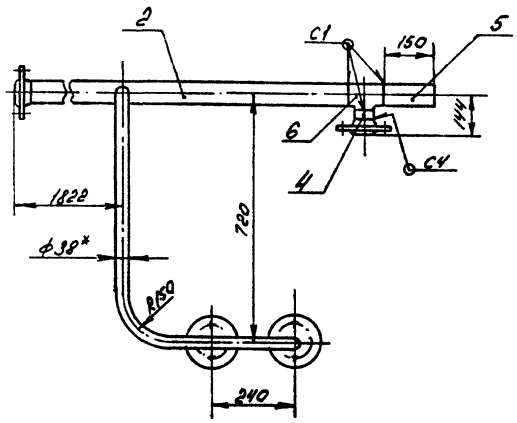

1. *Размер для справок.
2. $\perp \frac{JT14}{2}$
3. Шероховатость кромок реза деталей БУ-R_z 160
4. Сварные швы выполнить по ГОСТ 16037-80.
5. Электрод Э 42 ГОСТ 9467-75

				8186-008.17.000СБ			
Изм.	Лист	№ докум.	Подп.	Дата	Трубопровод	Лит.	Масса	Масшт.
Разраб.		Гуц					26,5	1:10
Пров.		Яблоков				Лист	Листов 1	
Зав. гр.		Бушина				Госстрой СССР казахский Сантехпроект		
Н. контр.		Бушина						
Утв.		Федоров						

Копировал Гуц — Формат А3

Инв. № подл. | Подп. и дата | Взам. инв. № | Инв. № дубл. | Подп. и дата

Типовой проект 903-1-232.89
Альбом 3, часть 2

8186-008.17.001

R160 (√)

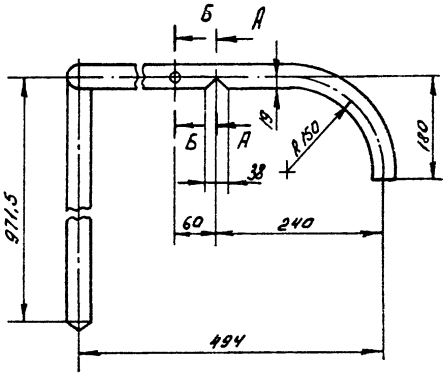

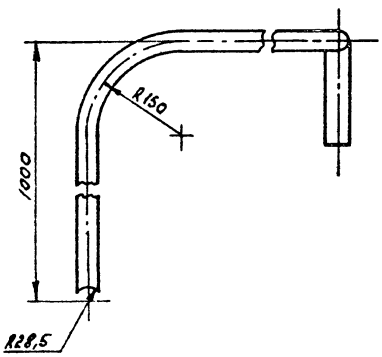

А - А
М1:2

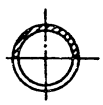

Б - Б
М1:2

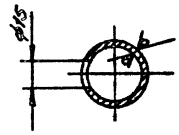

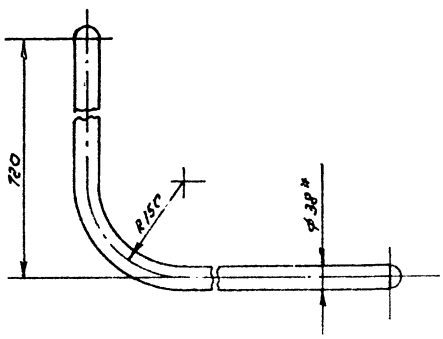

1. Развернутая длина детали - 2038 мм.
2. Заготовку гнуть в горячем состоянии.
3. *Размер для справок.
4. $\perp \frac{JT14}{2}$

				8186-008.17.001			
Изм.	Лист	№ докум.	Подп.	Дата	Отвод	Лит.	Масса	Масшт.
Разраб.		Гуц					4,46	1:5
Пров.		Яблоков				Лист	Листов 1	
Зав. гр.		Бушина				Госстрой СССР казахский Сантехпроект		
Н. контр.		Бушина			Труба 38х2,5 ГОСТ 10704-76* В-В Ст3 ГОСТ 10705-80*			
Утв.		Федоров						

Копировал Гуц — Формат А3

Инв. № подл. | Подп. и дата | Взам. инв. № | Инв. № дубл. | Подп. и дата

1602-04

В 18Б-008.17.002

Rz160 √ (√)

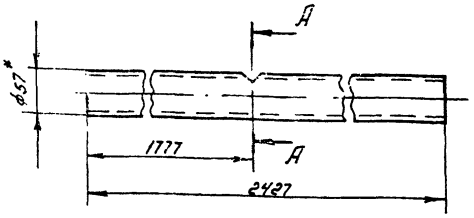

А - А
М1:2

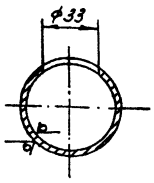

1. *Размер для справок
2. ± $\frac{JT14}{2}$

Изм.	Лист	№ докум.	Подп.	Дата	В 18Б-008.17.002			
Разраб.		Гуц			Труба	Лит.	Масса	Масшт.
Пров.		Яблоков					9,7	1:5
Зав. гр.		Бушина				Лист	Листов 1	
Н. контр.		Бушина			Труба 57×3 ГОСТ 10704-76* / В-8 Ст3 ГОСТ 10705-80*	Госстрой СССР Казахский Сантехпроект		
Утв.		Федоров						

Копировал Гуц Формат А4

Подп. и дата | Инв. № дубл. | Взам. инв. № | Подп. и дата | Инв. № подл.

140

Форм.	Зона	Поз.	Обозначение	Наименование	Кол.	Примечание
				Документация		
А2			В 18Б-008.18.000 СБ	Сборочный чертеж		
				Детали		
Б4		1	В 18Б-008.18.001	Балка		
				Швеллер 10 ГОСТ 8240-72* / Ст3 ГОСТ 535-79*		
				е = 2540-2	2	21,82 кг
Б4		2	В 18Б-008.18.002	Балка		
				Швеллер 10 ГОСТ 8240-72* / Ст3 ГОСТ 535-79*		
				е = 1200 Н14	2	10,35 кг
Б4		3	В 18Б-008.18.003.	Балка		
				Швеллер 10 ГОСТ 8240-72* / Ст3 ГОСТ 535-79*		
				е = 490-2	1	4,21 кг
Б4		4	В 18Б-008.18.004	Стойка		
				Швеллер 10 ГОСТ 8240-72* / Ст3 ГОСТ 535-79*		
				е = 2082 Н14	1	17,9 кг
Б4		5	В 18Б-008.18.005	Стойка		
				Швеллер 10 ГОСТ 8240-72* / Ст3 ГОСТ 535-79*		
				е = 1856 Н14	1	15,9 кг

Изм.	Лист	№ докум.	Подп.	Дата	В 18Б-008.18.000			
Разраб.		Яблоков			Рама	Лит.	Лист	Листов
Пров.		Федоров					1	3
Зав. гр.		Бушина				Госстрой СССР Казахский Сантехпроект		
Н. контр.		Бушина						
Утв.		Федоров						

Копировал Гуц Формат А4

Типовой проект 903-1-272.89
Альбом 3, часть 2

Форм.	Зона	Поз.	Обозначение	Наименование	Кол.	Примечание
Б4		6	В 18Б-008.18.006	Связь		
				Уголок 63×63×5 ГОСТ 8509-86 / Ст3 ГОСТ 535-79*		
				е = 1720 Н14	2	8,26 кг
Б4		7	В 18Б-008.18.007	Кронштейн		
				Уголок Б-63×63×5 ГОСТ 8509-86 / Ст3 ГОСТ 535-79*		
				е = 270 Н14	3	1,3 кг
Б4		8	В 18Б-008.18.008	Кронштейн		
				Уголок Б-63×63×5 ГОСТ 8509-86 / Ст3 ГОСТ 535-79*		
				е = 220 Н14	2	1,06 кг
Б4		9	В 18Б-008.18.009	Кронштейн		
				Уголок Б-50×50×5 ГОСТ 8509-86 / Ст3 ГОСТ 535-79*		
				е = 550 Н14	3	2,07 кг
Б4		10	В 18Б-008.18.010	Кронштейн		
				Уголок Б-50×50×5 ГОСТ 8509-86 / Ст3 ГОСТ 535-79*		
				е = 250 Н14	1	0,94 кг
Б4		11	В 18Б-008.18.011	Кронштейн		
				Уголок Б-50×50×5 ГОСТ 8509-86 / Ст3 ГОСТ 535-79*		
				е = 320 Н14	2	1,21 кг
Б4		12	В 18Б-008.18.012	Кронштейн		
				Уголок Б-50×50×5 ГОСТ 8509-86 / Ст3 ГОСТ 535-79*		
				е = 195 Н14	1	0,74 кг
Б4		13	В 18Б-008.18.013	Кронштейн		
				Уголок Б-50×50×5 ГОСТ 8509-86 / Ст3 ГОСТ 535-79*		
				е = 187 Н14	1	0,71 кг

Изм.	Лист	№ докум.	Подп.	Дата	В 18Б-008.18.000	Лист
						2

Копировал Гуц Формат А4

Форм.	Зона	Поз.	Обозначение	Наименование	Кол.	Примечание
Б4		14	В 18Б-008.18.014	Накладка		
				Уголок 50×50×5 ГОСТ 8509-86 / Ст3 ГОСТ 535-79*		
				е = 65 Н14	1	0,25 кг
Б4		15	В 18Б-008.18.015	Накладка		
				Уголок Б 63×63×5 ГОСТ 8509-86 / Ст3 ГОСТ 535-79*		
				е = 100 Н14	2	0,48 кг

Изм.	Лист	№ докум.	Подп.	Дата	В 18Б-008.18.000	Лист
						3

Копировал Гуц Формат А4

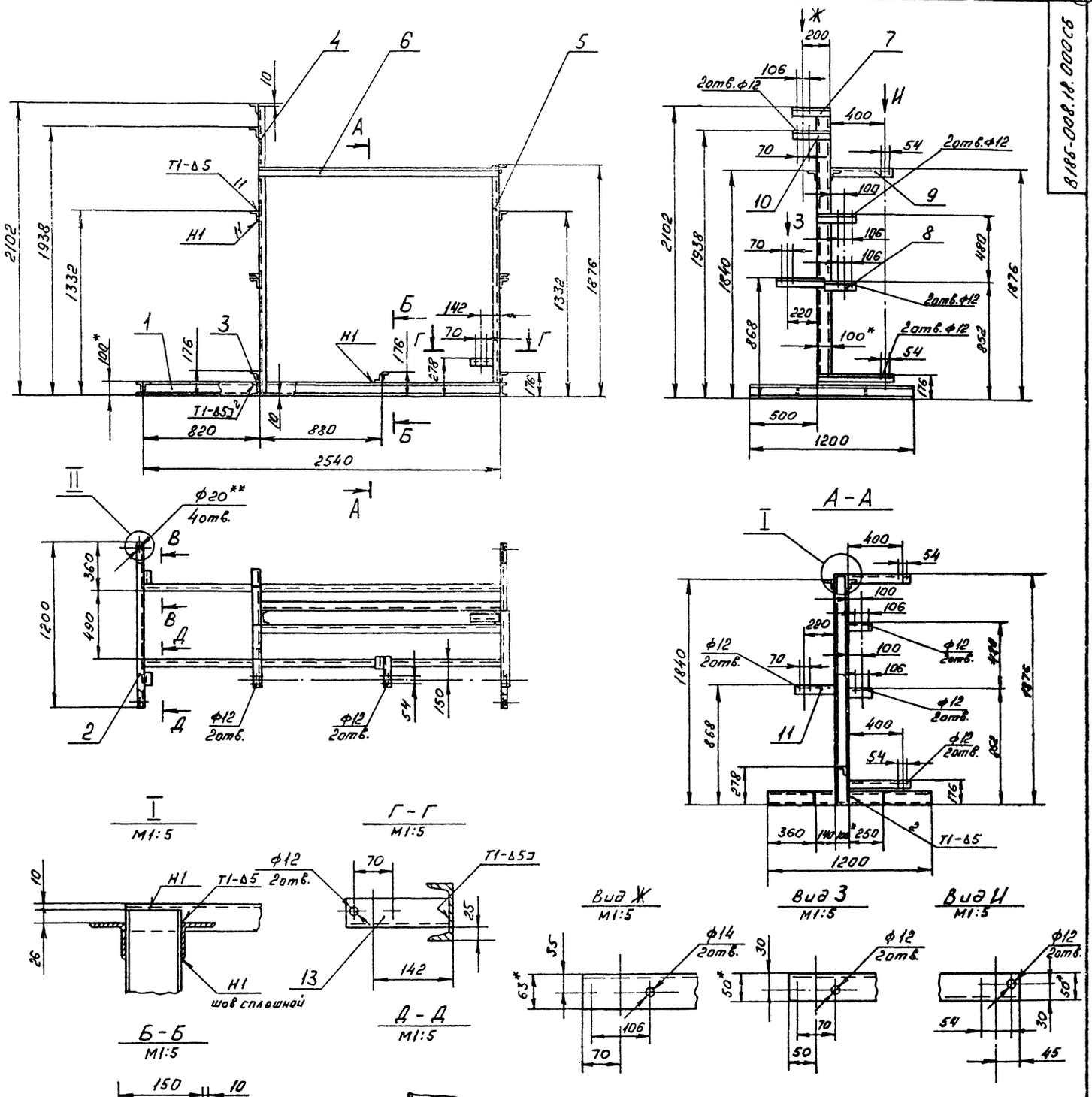

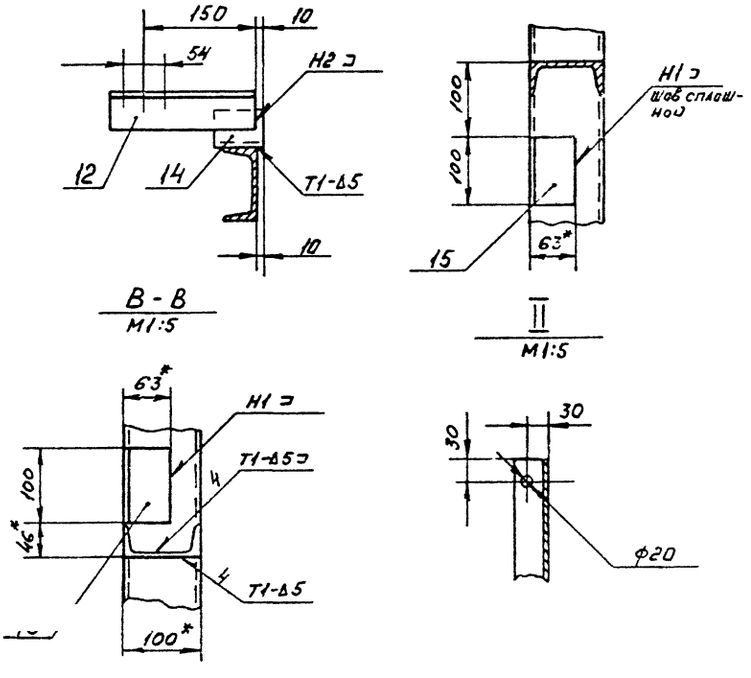

1. *Размер для справок
2. **Отверстия ф20мм выполнить в случае крепления рамы к строительным конструкциям фундаментными болтами.
3. Шероховатость кромок реза деталей Б4 - Rz 160, отверстий - Rz 80.
4. Сварные швы выполнить по ГОСТ 5264-80.
5. Электрод Э42 ГОСТ 9467-75

Типовой проект 903-1-272.89
Альбом 3, часть 2.

Изм.	Лист	№ докум.	Подп.	Дата	В18Б-008.18.000СБ		
Разраб.	Яблоков				Рама	Лит.	Масса 140	Масшт. 1:20
Пров.	Федоров					Лист	Листов 1
Зав. гр.	Бушина					Госстрой СССР Казахский Сантехпроект	
Н. контр.	Бушина						
Утв.	Федоров						

Копировал ГУЦ Формат А2

gost.e-ecolog.ru