1602-03

ТИПОВОЙ ПРОЕКТ
903-1-272.89
КОТЕЛЬНАЯ ОТОПИТЕЛЬНАЯ
С 4 КОТЛАМИ КВм-0,63К

СИСТЕМА ТЕПЛОСНАБЖЕНИЯ-ЗАКРЫТАЯ

ТОПЛИВО-КАМЕННЫЙ И БУРЫЙ УГОЛЬ

АЛЬБОМ 3

ЧАСТЬ 1

КОНСРУКТОРСКАЯ ДОКУМЕНТАЦИЯ

СТР. 1-75

gost.e-ecolog.ru

© Казахский филиал ЦИТП Госстроя СССР. 1990г.

Заказ № 1365 Тираж 500 экз Цена 11-10 ТП 903-1- 27-2, а 3 т.1 Сдано в печать 13/5

1602-03

ТИПОВОЙ ПРОЕКТ
903-1-272.89
КОТЕЛЬНАЯ ОТОПИТЕЛЬНАЯ С 4 КОТЛАМИ КВм-0,63 К

СИСТЕМА ТЕПЛОСНАБЖЕНИЯ-ЗАКРЫТАЯ.
ТОПЛИВО-КАМЕННЫЙ И БУРЫЙ УГОЛЬ.

АЛЬБОМ 3

ЧАСТЬ I

КОНСТРУКТОРСКАЯ ДОКУМЕНТАЦИЯ

РАЗРАБОТАН:
ГПИ „Казахский Сантехпроект"

УТВЕРЖДЕН И ВВЕДЕН В ДЕЙСТВИЕ
ВО „Союзсантехпроект" Госстроя СССР
Протокол от 28.06.89г. № 9

Главный инженер института Г.Н. Шульц
Главный инженер проекта В.А. Чаянов

Содержание альбома

Обозначение	Наименование	Стр
	Содержание	2-7
В186-013.00.000ВС	Воздуховоды. Ведомость спецификаций.	8
В186-013.00.000	Воздуховоды	
В186-013.00.000СБ	Воздуховоды	9
В186-013.01.000	Переход	10
В186-013.01.001	Стенка	
В186-013.01.000 СБ	Переход	
В186-013.01.002	Стенка	11
В186-013.01.003	Стенка	
В186-013.02.000	Отвод 90°	
В186-013.02.001	Стенка	
В186-013.02.000СБ	Отвод 90°	12
В186-013.03.000	Фланец	
В186-013.03.000СБ	Фланец	
В186-013.04.000	Патрубок	13
В186-013.04.000СБ	Патрубок	
В186-013.04.001	Фланец	
В186-013.04.002	Труба	
В186-013.05.000	Отвод 90°	14
В186-013.05.001	Звено	
В186-013.05.000СБ	Отвод	
В186-013.06.000	Коллектор входной	15
В186-013.06.001	Стенка	
В186-013.06.000СБ	Коллектор входной	
В186-013.06.002	Стенка	16
В186-013.07.000	Раструб	
В186-013.07.000СБ	Раструб	
В186-013.08.000	Отвод 90°	17
В186-013.00.001	Труба	
В186-013.08.000СБ	Отвод 90°	
В186-013.00.002	Переход	18
В186-013.00.003	Труба	
В186-013.00.004	Труба	
В186-014.00.000 ВС	Газоходы от котлов. Ведомость спецификаций	19
В186-014.00.000	Газоходы от котлов	
В186-014.00.000СБ	Газоходы от котлов	20
В186-014.01.000	Переход	21
В186-014.01.001	Стенка	
В186-014.01.000СБ	Переход	
В186-014.02.000	Короб	22
В186-014.02.000СБ	Короб	
В186-014.03.000	Отвод	
В186-014.03.001	Стенка	
В186-014.03.000 СБ	Отвод	23
В186-014.03.002	Стенка	
В186-014.04.000	Переход	
В186-014.04.000СБ	Переход	24
В186-014.05.000	Коллектор	
В186-014.05.000СБ	Коллектор	25
В186-014.05.001	Лист боковой	
В186-014.05.002	Стенка	26
В186-014.05.003	Стенка	
В186-014.06.000	Переход	
В186-014.06.000СБ	Переход	
В186-014.06.001	Стенка	27
В186-014.06.002	Стенка	
В186-014.07.000	Переход	
В186-014.07.000СБ	Переход	
В186-014.07.001	Стенка	28
В186-014.07.002	Стенка	
В186-014.08.000	Короб	
В186-014.08.000СБ	Короб	

Обозначение	Наименование	Стр.
В186-015.00.000 ВС	Газоходы от золоулавливающей установки. Ведомость спецификаций	29
В186-015.00.000	Газоходы от золоулавливающей установки	
В186-015.00.000СБ	Газоходы от золоулавливающей установки	30
В186-015.01.000	Опора	31
В186-015.01.001	Подушка	
В186-015.01.000СБ	Опора	
В186-015.02.000	Карман всасывающий	32
В186-015.02.001	Фланец	
В186-015.02.002	Стенка	
В186-015.02.003	Фланец	
В186-015.02.000СБ	Карман всасывающий	33
В186-015.03.000	Крышка	34
В186-015.04.000	Переход	
В186-015.03.000СБ	Крышка	
В186-015.04.000СБ	Переход	35
В186-015.05.000	Короб	
В186-015.06.000	Короб	
В186-015.05.000СБ	Короб	36
В186-015.06.000СБ	Короб	
В186-015.07.000	Отвод 90°	37
В186-015.07.001	Стенка	
В186-015.07.000СБ	Отвод 90°	
В186-016.00.000 ВС	Газоходы от дымососов. Ведомость спецификаций	38
В186-016 00 000	Газоходы от дымососов	
В186-016 00 000 СБ	Газоходы от дымососов	39
В186-016.01 000	Переход	40
В186-016.01.100	Фланец	
В186-016.01.000 СБ	Переход	
В186-016.01 100 СБ	Фланец	41
В186-016.02.000	Переход	
В186-016 01.001	Переход	
В186-016.02.000СБ	Переход	42
В186-016.02.001	Фланец	
В186-016.02.002	Переход	
В186-016.03.000	Отвод 90°	43
В186-016.03.001	Звено	
В186-016.03.000 СБ	Отвод 90°	
В186-016.03.002	Стакан	44
В186-016 04.000	Отвод 30°	
В186-016.04.000СБ	Отвод 30°	
В186-016.04.001	Стакан	45
В186-016.05.000	Тройник	
В186-016.05.000СБ	Тройник	
В186-016.05.001	Патрубок	46
В186-016.06.000	Отвод 15°	
В186-016.06.000СБ	Отвод 15°	
В186-016.07.000	Переход	
В186-016.08.000	Переход	47
В186-016.08.100	Фланец	
В186-016.07.000СБ	Переход	
В186-016.08.000СБ	Переход	48
В186-016.08.100 СБ	Фланец	
В186-016.00.001	Короб	
6Т1.00.00.000	Воронка ручной загрузки	49
6Т1.00.00.005	Боковина	
6Т1.00.00.006	Стенка	
6Т1.00.00.000 СБ	Воронка ручной загрузки	50

Типовой проект 903-1-212.89
Альбом 3 часть 1

Содержание альбома

Обозначение	Наименование	Стр.
6Т1.00.00.009 6Т1.00.00.013 6Т2.00.00.000	Гребенка Ребро Затвор односекторный 500×800	51
6Т2.00.00.000 СБ	Затвор односекторный 500×800	52
6Т2.00.00.001 6Т2.00.00.002 6Т2.00.00.003	Водило Втулка распорная Амортизатор	53
6Т2.01.00.000 6Т2.01.00.004 6Т2.01.00.000 СБ	Воронка Стенка Воронка	54
6Т2.02.00.000 6Т2.02.00.002 6Т2.02.00.000 СБ	Затвор Щека Затвор	55
6Т2.02.00.003 6Т2.02.00.004 6Т2.02.00.005	Днище Дно Водило	56
6Т2.02.00.006 6Т2.02.00.007 6Т2.02.00.010 6Т2.02.00.011	Ребро Ребро Ребро Втулка	57
6Т2.03.00.000 6Т2.03.00.000 СБ 6Т2.03.00.001	Кронштейн Кронштейн Ребро	58
6Т2.04.00.000 6Т2.04.00.001 6Т2.04.00.000 СБ	Противовес Обод Противовес	59
6Т3.00.00.000 6Т3.00.00.000 СБ	Стойка типа I Стойка типа I	60
6Т4.00.00.000 6Т4.00.00.000 СБ	Стойка типа II Стойка типа II	61
6Т5.00.00.000 6Т5.00.00.000 СБ	Стойка типа III Стойка типа III	62
6Т6.00.00.000 6Т6.00.00.004 6Т6.00.00.005	Опора дробилки СВ936 Косынка	63
6Т6.00.00.000 СБ	Опора дробилки	64
6Т7.00.00.000 6Т7.00.00.000 СБ	Опора Опора	65
6Т7.00.00.002 6Т7.00.00.005 6Т8.00.00.000	Стойка Косынка Лоток	66
6Т8.00.00.000 СБ	Лоток	67
6Т8.00.00.007 6Т8.00.00.009 6Т8.00.00.010 6Т13.00.00.002	Стенка Боковина Боковина Стенка	68
6Т9.00.00.000 6Т9.00.00.003 6Т9.00.00.000 СБ	Воронка Стенка Воронка	69
6Т10.00.00.000 6Т10.00.00.003 6Т10.00.00.004 6Т10.00.00.005	Воронка для шлака Боковина Боковина Стенка	70
6Т10.00.00.000 СБ	Воронка для шлака	71
6Т11.00.00.000 6Т11.00.00.000 СБ	Опора привода Опора привода	72
6Т13.00.00.000 6Т13.00.00.001 6Т13.00.00.000 СБ	Воронка Боковина Воронка	73
6Т13.00.00.003 6Т12.00.00.000	Труба Заслонка	74
6Т14.00.00.000 6Т14.00.00.000 СБ	Опора привода Опора привода	(75)
В185-005.00.000 ВС	Блок золоулавливающей установки. Ведомость спецификаций.	77

Обозначение	Наименование	Стр.
В185-005.00.000	Блок золоулавливающей установки.	77
В185-005.00.000 СБ	Блок золоулавливающей установки.	78; 79
В185-005.01.000 В185-005.01.001 В185-005.01.002	Рама Плита Ограждение	80
В185-005.01.000 СБ	Рама	81
В185-005.01.100 В185-005.01.101 В185-005.01.100 СБ	Лестница Стойка Лестница	82
В185-005.02.000 В185-005.02.001 В185-005.02.000 СБ	Короб Стенка боковая Короб	83
В185-005.02.002 В185-005.03.000 В185-005.03.000 СБ	Стенка боковая Трубопровод Трубопровод	84
В185-005.03.001 В185-005.03.002 В185-005.03.003	Фланец Фланец Переход	85
В185-005.04.000 В185-005.04.001 В185-005.04.002	Шибер перекидной Фланец Заслонка	86
В185-005.04.000 СБ	Шибер перекидной	87
В185-005.04.100 В185-005.04.101 В185-005.04.100 СБ	Шток верхний Шток Шток верхний	88
В185-005.04.200 В185-005.04.201 В185-005.04.200 СБ	Шток нижний Шток Шток нижний	89
В185-005.04.300 В185-005.04.301 В185-005.04.300 СБ	Корпус Втулка Корпус	90
В185-005.05.000 В185-005.05.001 В185-005.05.002	Привод к шиберу Ось Опора	91
В185-005.05.000 СБ	Привод к шиберу	92
В185-005.05.100 В185-005.05.101 В185-005.05.100 СБ	Рычаг Втулка Рычаг	93
В185-005.05.200 В185-005.05.102 В185-005.05.200 СБ	Тяга Рукоятка Тяга	94
В185-006.00.000 ВС	Блок сетевых насосов. Ведомость спецификаций.	95
В185-006.00.000	Блок сетевых насосов.	95; 96
В185-006.01.000	Рама блока	96
В185-006.00.000 СБ	Блок сетевых насосов.	97
В185-006.01.000 СБ	Рама блока	98
В185-006.01.001 В185-006.01.002 В185-006.01.003	Балка Балка Кронштейн	99
В185-006.01.004 В185-006.01.005 В185-006.01.006	Пластина Косынка Косынка	100
В185-006.02.000	Коллектор всасывающий	100; 101
В185-006.02.001 В185-006.02.002	Патрубок Ду 125 Патрубок Ду 125	101
В185-006.02.000 СБ	Коллектор всасывающий	102
В185-006.02.003 В185-006.02.004 В185-006.03.000	Патрубок Ду 32 Патрубок Ду 15 Коллектор напорный	103
В185-006.03.000 СБ В185-006.04.000	Коллектор напорный Трубопровод Ду 125	104

Типовой проект 903-1-272.89
Альбом 3 часть 1

Содержание альбома

Обозначение	Наименование	Стр.
В185-006.04.000СБ	Трубопровод Ду 125	104
В185-006.05.000	Трубопровод Ду 125	105
В185-006.05.000 СБ	Трубопровод Ду 125	
В185-006.06.000	Трубопровод	
В185-006.06.000СБ	Трубопровод	106
В185-006.06.001	Отвод	
В185-006.07.000	Трубопровод	106
В185-006.07.000СБ	Трубопровод	107
В185-006.07.001	Переход	
В185-006.08.000	Трубопровод Ду 100	
В185-006.08.000СБ	Трубопровод Ду 100	
В185-006.09.000	Трубопровод Ду 80	108
В185-006.09.000СБ	Трубопровод Ду 80	
В185-006.10.000	Трубопровод Ду 80	
В185-006.10.000СБ	Трубопровод Ду 80	
В185-006.11.000	Трубопровод сливной	109
В185-006.10.001	Патрубок	
В185-006.11.000СБ	Трубопровод сливной	
В185-006.11.001	Воронка	
В185-006.12.000	Трубопровод Ду 32	110
В185-006.12.000СБ	Трубопровод Ду 32	
В185-006.12.001	Стакан	
В185-006.12.002	Звено	
В185-006.13.000	Трубопровод Ду 32	111
В185-006.13.000СБ	Трубопровод Ду 32	
В185-006.14.000	Трубопровод Ду 32	
В185-006.14.000СБ	Трубопровод Ду 32	
В185-007.00.000ВС	Блок насосов горячего водоснабжения. Ведомость спецификаций.	112
В185-007.00.000	Блок насосов горячего водоснабжения.	112;113
В185-007.01.000	Рама	113
В185-007.00.000СБ	Блок насосов горячего водоснабжения.	114
В185-007.01.000СБ	Рама	115
В185-007.02.000	Коллектор	116
В185-007.02.000СБ	Коллектор	
В185-007.03.000	Коллектор	117
В185-007.03.000СБ	Коллектор	
В185-007.04.000	Отвод	118
В185-007.05.000	Отвод	
В185-007.04.000СБ	Отвод	
В185-007.05.000СБ	Отвод	119
В185-007.06.000	Трубопровод	
В185-007.06.000 СБ	Трубопровод	
В185-007.07.000	Трубопровод	120
В185-007.08.000	Трубопровод	
В185-007.07.000СБ	Трубопровод	
В185-007.08.000СБ	Трубопровод	121
В185-007.09.000СБ	Трубопровод	
В185-007.09.000	Трубопровод	
В185-008.00.000ВС	Блок подогревателя горячего водоснабжения. Ведомость спецификаций.	122
В185-008.00.000	Блок подогревателя горячего водоснабжения	122;123
В185-008.01.000	Трубопровод	123
В185-008.01.000СБ	Трубопровод	
В185-008.00.000СБ	Блок подогревателя горячего водоснабжения.	124
В185-008.02.000	Трубопровод	125
В185-008.02.001	Патрубок	
В185-008.02.000СБ	Трубопровод	126

Обозначение	Наименование	Стр.
В185-008.02.002	Патрубок	126
В185-008.03.000	Трубопровод	126;127
В185-008.03.001	Патрубок	127
В185-008.03.000СБ	Трубопровод	
В185-008.04.000	Трубопровод	128
В185-008.04.000СБ	Трубопровод	
В185-008.05.000	Трубопровод	
В185-008.05.000СБ	Трубопровод	
В185-008.06.000	Трубопровод	129
В185-008.06.000СБ	Трубопровод	
В185-008.06.001	Патрубок	130
В185-008.07.000	Трубопровод	
В185-008.07.000СБ	Трубопровод	
В185-008.07.001	Патрубок.	131
В185-008.08.000	Трубопровод	
В185-008.08.000СБ	Трубопровод	
В185-008.09.000	Трубопровод	132
В185-008.09.000СБ	Трубопровод	
В185-008.10.000	Трубопровод	
В185-008.10.001	Патрубок	
В185-008.10.000СБ	Трубопровод	133
В185-008.11.000	Трубопровод	
В185-008.12.000	Трубопровод	
В185-008.11.000СБ	Трубопровод	134
В185-008.12.000СБ	Трубопровод	
В185-008.12.001	Переход	135
В185-008.13.000	Трубопровод	
В185-008.13.000СБ	Трубопровод	
В185-008.14.000	Отвод фланцевый	136
В185-008.15.000	Отвод фланцевый	
В185-008 14.000СБ	Отвод фланцевый	
В185-008.15.000СБ	Отвод фланцевый	137
В185-008 16.000	Трубопровод	
В185-008.16.000СБ	Трубопровод	138
В185-008 17.000	Трубопровод	
В185-008. 17.000СБ	Трубопровод	139
В185-008. 17.001	Отвод	
В185-008. 17.002	Труба	140
В185-008. 18.000	Рама	
В185-008 18.000СБ	Рама	(141)
В185-009.00.000ВС	Блок насосов исходной воды и взрыхляющей промывки фильтров. Ведомость спецификаций.	143
В185-009.00.000	Блок насосов исходной воды и взрыхляющей промывки фильтров.	143;144
В185-009 01.000	Коллектор всасывающий	144
В185-009 02.000	Коллектор напорный	
В185-009 00.000 СБ	Блок насосов исходной воды и взрыхляющей промывки фильтров.	145
В185-009. 01.000СБ	Коллектор всасывающий	146
В185-009. 02.000СБ	Коллектор напорный	
В185-009. 03.000	Трубопровод	146;147
В185-009. 03.002	Звено.	147
В185-009. 03.000СБ	Трубопровод	
В185-009. 03.001	Стакан	148
В185-009 04.000	Трубопровод Ду 50	
В185-009. 04.000 СБ	Трубопровод Ду 50	
В185-009 05.000	Трубопровод Ду 32	149
В185-009. 05.000 СБ	Трубопровод Ду 32	
В185-009. 06.000	Трубопровод	
В185-009. 06.001	Переход	
В185-009. 06.000 СБ	Трубопровод	150
В185-009 06.002	Стакан	

Типовой проект 903-1-272.89
Альбом 3, часть 1.

Содержание альбома

Обозначение	Наименование	Стр.
В185-009.06.003	Звено	151
В185-009.07.000	Трубопровод	
В185-009.07.002	Звено	
В185-009.07.000 СБ	Трубопровод	152
В185-009.07.001	Стакан	
В185-009.08.000	Трубопровод	153
В185-009.08.000 СБ	Трубопровод	
В185-009.09.000	Трубопровод Ду 25	
В185-009.09.000 СБ	Трубопровод Ду25	
В185-009.09.001	Стакан	154
В185-009.09.002	Звено	
В185-009.10.000	Рама блока	
В185-009.10.001	Кронштейн	
В185-009.10.000 СБ	Рама блока	155
В185-009.10.002	Балка	156
В185-009.10.003	Балка	
В185-009.10.004	Поперечина	
В185-010.00.000 ВС	Блок фильтров обезжелезивания. Ведомость спецификаций.	157
В185-010.00.000	Блок фильтров обезжелезивания.	
В185-010.00.000 СБ	Блок фильтров обезжелезивания.	158
В185-010.01.000	Рама	159
В185-010.01.001	Кронштейн	
В185-010.01.000 СБ	Рама	160
В185-010.01.002	Ребро	161
В185-010.01.003	Ребро	
В185-010.02.000	Трубопровод	
В185-010.02.000 СБ	Трубопровод	162
В185-010.03.000	Трубопровод	
В185-010.03.000 СБ	Трубопровод	163
В185-010.04.000	Трубопровод	
В185-010.04.000 СБ	Трубопровод	164
В185-010.05.000	Трубопровод	
В185-010.05.000 СБ	Трубопровод	165
В185-010.06.000	Трубопровод	
В185-010.06.000 СБ	Трубопровод	166
В185-010.07.000	Трубопровод	
В185-010.07.000 СБ	Трубопровод	167
В185-010.08.000	Трубопровод	
В185-010.08.000 СБ	Трубопровод	168
С185-010.00.001	Труба	
В185-011.00.000 ВС	Бак подпиточной воды. Ведомость спецификаций.	169
В185-011.00.000	Бак подпиточной воды.	
В185-011.00.000 СБ	Бак подпиточной воды.	170
В185-011.01.000	Отвод	171
В185-011.01.000 СБ	Отвод	
В185-011.02.000	Труба переливная	
В185-011.03.000	Отвод	
В185-011.02.000 СБ	Труба переливная	172
В185-011.03.000 СБ	Отвод	
В185-011.03.001	Патрубок	
В185-011.04.000	Патрубок.	173
В185-011.04.000 СБ	Патрубок	
В185-011.05.000	Патрубок	
В185-011.05.000 СБ	Патрубок	
В185-011.00.001	Кронштейн	174
В185-011.00.002	Накладка	
В185-011.00.003	Наглалка.	
В185-012.00.000	Обвязка бака-аккумулятора. Ведомость спецификаций.	175
В185-012.00.000 СБ	Обвязка бака-аккумулятора.	176
В185-012.01.000	Лестница	177
В185-012.01.000 СБ	Лестница	
В185-012.01.001	Тетива	178
В185-012.01.002	Тетива	
В185-012.01.003	Упор	179
В185-012.01.004	Ограждение	
В185-012.01.005	Ограждение	
В185-012.02.000	Лестница	
В185-012.03.000	Патрубок	180
В185-012.02.000 СБ	Лестница	
В185-012.03.000 СБ	Патрубок	
В185-012.04.000	Устройство задержания герметика.	181
В185-012.04.000 СБ	Устройство задержания герметика.	
В185-012.05.000	Трубопровод	182
В185-012.05.000 СБ	Трубопровод	
В185-012.06.000	Патрубок	
В185-012.06.000 СБ	Патрубок	
В185-012.07.000	Трубопровод	183
В185-012.07.000 СБ	Трубопровод	
В185-012.08.000	Трубопровод	184
В185-012.08.000 СБ	Трубопровод	
В185-012.09.000	Воздушник	
В185-012.09.000 СБ	Воздушник	
В185-012.10.000	Воздушник	185
В185-012.10.000 СБ	Воздушник	
В185-012.11.000	Патрубок	
В185-012.11.000 СБ	Патрубок	
В185-012.00.001	Уголок опорный	186
В185-012.00.002	Уголок опорный	
В185-012.00.003	Уголок опорный	
В185-012.00.004	Опора	
В185-012.00.005	Накладка	187
В185-012.00.006	Накладка	
В185-012.00.007	Накладка	
В185-017.00.000 ВС	Блок хранения и приготовления раствора силиката натрия. Ведомость спецификаций.	189
В185-017.00.000	Блок хранения и приготовления раствора силиката натрия.	189; 190
В185-017.00.000 СБ	Блок хранения и приготовления раствора силиката натрия.	191; 192
В185-017.01.000	Рама	192
В185-017.01.000 СБ	Рама	193
В185-017.01.001	Стойка	194
В185-017.01.002	Стойка	
В185-017.01.003	Основание	195
В185-017.01.004	Ребро	
В185-017.01.005	Балка	
В185-017.02.000	Бак напорный V=0,94м³	
В185-017.02.000 СБ	Бак напорный V=0,94м³	196
В185-017.02.100	Лапа	197
В185-017.02.200	Патрубок	
В185-017.02.100 СБ	Лапа	
В185-017.02.200 СБ	Патрубок	198

Типовой проект 903-1-272.89
Альбом 3 часть 1

Содержание альбома

Обозначение	Наименование	Стр.
В185-017.02.300	Патрубок	198
В185-017.02.300 СБ	Патрубок	
В185-017.02.002	Днище	
В185-017.02.001	Обечайка	199
В185-017.02.003	Крышка	
В185-017.02.004	Патрубок	
В185-017.02.005	Патрубок	200
В185-017.02.006	Ребро	
В185-017.02.007	Кронштейн	
В185-017.03.000	Бак V=0,28 м³	200;201
В185-017.03.100	Корпус бака	201
В185-017.03.100 СБ	Корпус бака	
В185-017.03.000СБ	Бак V=0,28м³	202
В185-017.03.101	Обечайка	203
В185-017.03.200	Крышка	
В185-017.03.200СБ	Крышка	
В185-017.03.201	Пластина	
В185-017.03.202	Ручка	204
В185-017.03.300	Патрубок	
В185-017.03.300СБ	Патрубок	
В185-017.03.400	Патрубок сливной	
В185-017.03.400СБ	Патрубок сливной	205
В185-017.04.000	Корпус нижний	
В185-017.04.000СБ	Корпус нижний	
В185-017.04.001	Патрубок	206
В185-017.05.000	Корпус верхний	
В185-017.05.000СБ	Корпус верхний	
В185-017.05.001	Корпус	
В185-017.05.002	Днище	207
В185-017.05.003	Патрубок	
В185-017.06.000	Воронка сливная	
В185-017.06.001	Стенка	
В185-017.06.000СБ	Воронка сливная	208
В185-017.06.002	Стенка	
В185-017.06.003	Днище	
В185-017.06.004	Кронштейн	209
В185-017.07.000	Трубопровод сливной	
В185-017.08.000	Трубопровод	
В185-017.07.000 СБ	Трубопровод сливной	210
В185-017.08.000СБ	Трубопровод	
В185-017.09.000	Трубопровод	211
В185-017.10.000	Трубопровод	
В185-017.09.000СБ	Трубопровод	
В185-017.10.000СБ	Трубопровод	212
В185-017.11.000	Патрубок	
В185-017.11.000СБ	Патрубок	
В185-017.11.001	Патрубок	
В185-017.11.002	Патрубок	213
В185-017.12.000	Патрубок	
В185-017.12.000 СБ	Патрубок	
В185-017.13.000	Патрубок	
В185-017.13.000 СБ	Патрубок	214
В185-017.13.001	Сгон	
В185-017.14.000	Патрубок	
В185-017.14.000СБ	Патрубок	
В185-017.15.000	Фильтр	215
В185-017.15.000СБ	Фильтр	
В185-017.15.001	Ручка	
В185-017.15.002	Сетка	
В185-017.16.000	Кронштейн	216
В185-017.00.001	Кронштейн	
В185-017.16.000СБ	Кронштейн	
В185-017.00.002	Шайба дроссельная	217
В185-017.00.003	Штуцер	
В185-017.00.004	Отвод	
В185-017.00.005	Сгон	

Обозначение	Наименование	Стр.
В185-017.00.006	Патрубок	218
В185-017.00.007	Патрубок	
В185-017.00.008	Патрубок	
В185-018.00.000ВС	Блок подогревателя исходной воды. Ведомость спецификаций.	219
В185-018.00.000	Блок подогревателя исходной воды.	
В185-018.00.000СБ	Блок подогревателя исходной воды.	220
В185-018.01.000	Рама блока	221
В185-018.01.001	Консоль	
В185-018.01.002	Консоль	
В185-018.01.003	Консоль	
В185-018.01.000СБ	Рама блока	222
В185-018.01.004	Косынка	223
В185-018.02.000	Трубопровод Ду 50	
В185-018.02.001	Патрубок.	
В185-018.02.000СБ	Трубопровод Ду 50	224
В185-018.03.000	Трубопровод Ду 50	
В185-018.03.000СБ	Трубопровод Ду 50	225
В185-018.03.001	Патрубок	
В185-018.04.000	Трубопровод	
В185-018.04.000СБ	Трубопровод	226
В185-018.04.001	Патрубок	
В185-018.05.000	Трубопровод	226;227
В185-018.05.001	Патрубок	227
В185-018.05.000СБ	Трубопровод	
В185-018.06.000	Трубопровод	228
В185-018.06.000СБ	Трубопровод	
В185-018.06.100	Переход	
В185-018.06.100СБ	Переход	
В185-018.06.101	Переход	229
В185-018.06.102	Кольцо	
В185-018.07.000	Трубопровод	
В185-018.07.000СБ	Трубопровод	230
В185-018.08.000	Трубопровод Ду 50	
В185-018.08.000СБ	Трубопровод Ду 50	231
В185-018.08.001	Патрубок.	
В185-018.09.000	Трубопровод Ду 50	231;232
В185-018.09.001	Патрубок	232
В185-018.09.000СБ	Трубопровод Ду 50	
В186-019.00.000 ВС	Обвязка бака V=1,6 м³	233
В186-019.00.000	Обвязка бака V=1,6 м³	
В185-019.01.000	Опора	
В186-019.00.000СБ	Обвязка бака V=1,6 м³	234
В185-019.01.000 СБ	Опора	
В185-019.02.000	Корпус бака	235
В185-019.02.100	Патрубок	
В185-019.02.100СБ	Патрубок	
В185-019.02.000СБ	Корпус бака	236
В185-019.02.200	Патрубок	237
В185-019.02.200 СБ	Патрубок	
В185-019.02.300	Патрубок	
В185-019.02.300СБ	Патрубок	
В185-019.02.400	Патрубок сливной	238
В185-019.02.400 СБ	Патрубок сливной	
В185-019.02.401	Патрубок	
В185-019.02.001	Накладка	
В186-020.00.000 ВС	Обвязка бака V=4м³. Ведомость спецификаций.	239
В186-020.00.000	Обвязка бака V=4м³	
В185-020.01.000	Опора	

Типовой проект 903-1-272.89
Альбом 3 Часть 1

Содержание альбома

Обозначение	Наименование	Стр.
В185-020.00.000СБ	Обвязка бака V = 4м³	240
В185-020.01.000СБ	Опора	
В185-020.02.100	Патрубок	241
В185-020.02.100СБ	Патрубок	
В185-020.02.000	Бак	
В185-020.02.000СБ	Бак	242
В185-020.02.300	Патрубок сливной	243
В185-020.02.300СБ	Патрубок сливной	
В185-020.02.200	Патрубок	
В185-020.02.200СБ	Патрубок	
В185-020.02.301	Патрубок	244
В185-020.02.001	Ступень	
В185-020.02.002	Накладка	
В185-020.02.003	Накладка	
В185-021.00.000ВС	Соединение фланцевое Ду40 ведомость спецификаций.	245
В185-021.00.000	Соединение фланцевое Ду40	
В185-021.00.001	Шайба	
В185-021.00.000СБ	Соединение фланцевое Ду40	246
В185-021.01.000	Патрубок	
В185-021.02.000	Патрубок	
В185-021.01.000СБ	Патрубок	247
В185-021.02.000СБ	Патрубок	
В185-021.02.001	Труба	
В185-021.02.002	Штуцер	

Обозначение	Наименование	Стр.
В185-022.00.000ВС	Сочленение исполнительного механизма МЭО-40/63-0,25-80 с клапаном типа ЛГВУ. Ведомость спецификаций.	248
В185-022.00.000	Сочленение исполнительного механизма МЭО-40/63-0,25-80 с клапаном типа ЛГВУ.	
В185-022.00.001	Рычаг	
В185-022.00.000СБ	Сочленение исполнительного механизма МЭО-40/63 0,25-80 с клапаном типа ЛГВУ.	249
В185-022.01.000	Шпанга	250
В185-022.01.001	Вилка	
В185-022.01.000СБ	Шпанга	
В185-022.01.002	Гайка	251
-01	Гайка	
В185-022.01.003	Шток	
-01	Шток	
В185-022.02.000	Опора	
В185-022.02.001	Связь	
В185-022.02.000СБ	Опора	252

Типовой проект 903-1-272.89
Альбом 3 часть 1

№ строки	Обозначение	Наименование	Куда входит: Обозначение	Куда входит: Кол.	Общее кол-во	Примечание
1	В185-013.00.000	Воздуховоды			1	
2	В185-013.01.000	Переход	В185-013.00.000	4	4	
3	В185-013.02.000	Отвод 30°	В185-013.00.000	4	4	
4	В185-013.03.000	Фланец	В185-013.00.000	4	4	
5			В185-013.06.000	4	4	
6					8	
7	В185-013.04.000	Патрубок	В185-013.00.000	8	8	
8	В185-013.05.000	Отвод 90°	В185-013.00.000	4	4	
9	В185-013.06.000	Коллектор входной	В185-013.00.000	4	4	
10	В185-013.07.000	Раструб	В185-013.00.000	4	4	
11	В185-013.08.000	Отвод 90°	В185-013.00.000	12	12	
12						
13						
14						
15						
16						
17						
18						
19						
20						
21						
22						
23						
24						
25						
26						
27						

Инв.№ подл. | Подп. и дата | Взам. инв.№ | Инв.№ дубл. | Подп. и дата

Изм.	Лист	№ докум.	Подп.	Дата
Разраб.	Боровиков			
Пров.	Бушина			
Зав.гр.	Бушина			
Утв.	Федоров			

В185-013.00.000 ВС

Воздуховоды
Ведомость спецификаций

Лит.	Лист	Листов
		1

Госстрой СССР Казахский Сантехпроект

Копировал Гуч Формат А3

Типовой проект 903-1-272.89
Альбом 3 часть 1

Форм.	Зона	Поз.	Обозначение	Наименование	Кол.	Примечание
				Документация		
А2			В185-013.00.000СБ	Сборочный чертеж		
А3			В185-013.00.000ВС	Ведомость спецификаций		
				Сборочные единицы		
А4		1	В185-013.01.000	Переход	4	
А4		2	В185-013.02.000	Отвод 90°	4	
А4		3	В185-013.03.000	Фланец	4	
А4		4	В185-013.04.000	Патрубок	8	
А4		5	В185-013.05.000	Отвод 90°	4	
А4		6	В185-013.06.000	Коллектор входной	4	
А4		7	В185-013.07.000	Раструб	4	
А4		8	В185-013.08.000	Отвод 90°	12	
				Детали		
А4		9	В185-013.00.001	Труба	4	
А3		10	В185-013.00.002	Переход	8	
А4		11	В185-013.00.003	Труба	4	
А4		12	В185-013.00.004	Труба	4	
-		13	-01	Труба	2	
-		14	-02	Труба	2	
-		15	-03	Труба	2	

Инв.№ подл. | Подп. и дата | Взам. инв.№ | Инв.№ дубл. | Подп. и дата

Изм.	Лист	№ докум.	Подп.	Дата
Разраб.	Федоров			
Пров.	Федоров			
Зав.гр.	Бушина			
Н.контр.	Бушина			
Утв.	Федоров			

В185-013.00.000

Воздуховоды

Лит.	Лист	Листов
	1	2

Госстрой СССР Казахский Сантехпроект

Копировал Гуч Формат А4

Форм.	Зона	Поз.	Обозначение	Наименование	Кол.	Примечание
А4		16	В185-013.00.005	Прокладка		
				Картон асбестовый		
				КАОН-2.025х0.25 S=3		
				ГОСТ 2850-80*	8	0,1 кг
А4		17	В185-013.00.006	Патрубок		
				Труба 8913 ГОСТ 10704-76*		
				8-8 Ст3 ГОСТ 10705-80*		
				ℓ = 180 Н14	4	1,14 кг
А4		18	В185-013.00.007	Фильтр		
				Сетка 10-2. НЧ		
				ГОСТ 3826-82		
				228х396 Н14	4	0,4 кг
				Стандартные изделия		
		19		Болт М12х40		
				ГОСТ 7798-70*	72	
		20		Гайка М12		
				ГОСТ 5915-70*	72	
		21		Шайба 12.01		
				ГОСТ 11371-78*	72	
				Прочие материалы		
		22		Круг 5 ГОСТ 2590-71*		
				Ст3 ГОСТ 535-79*	15 м	

Инв.№ подл. | Подп. и дата | Взам. инв.№ | Инв.№ дубл. | Подп. и дата

Изм.	Лист	№ докум.	Подп.	Дата

В185-013.00.000

Лист 2

Копировал Гуч Формат А4

В 186-013.00.000 СБ

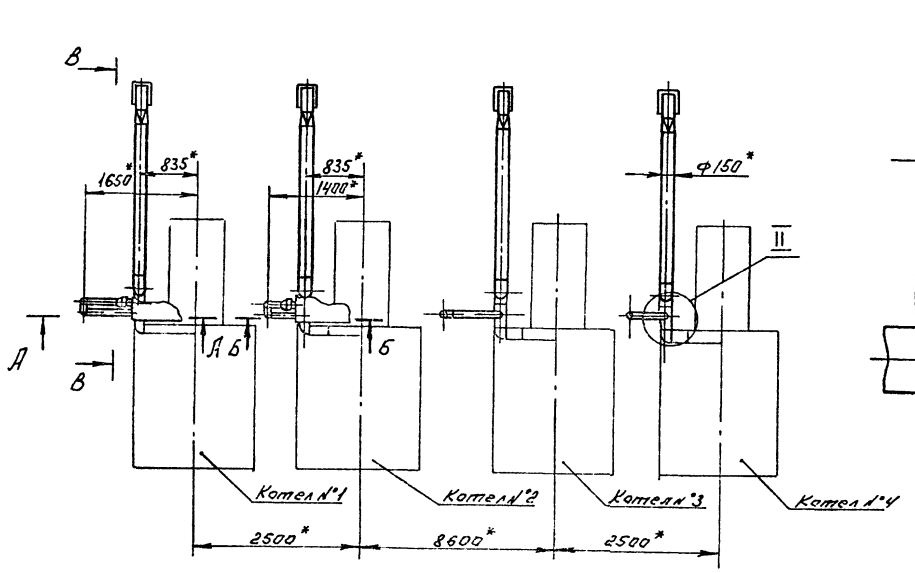

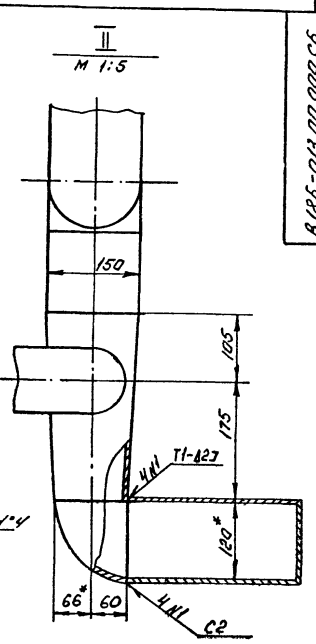

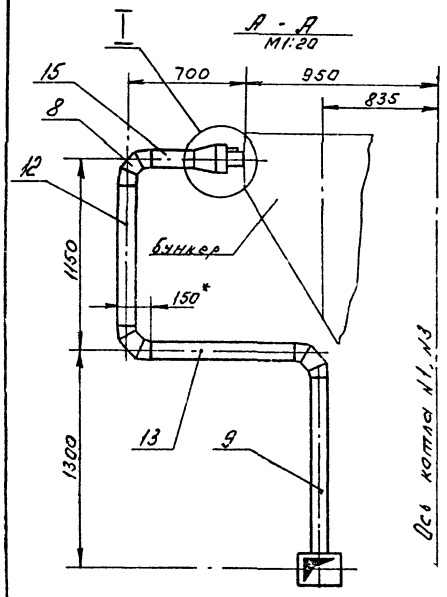

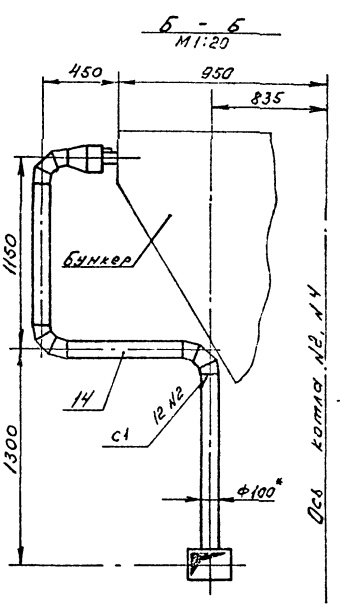

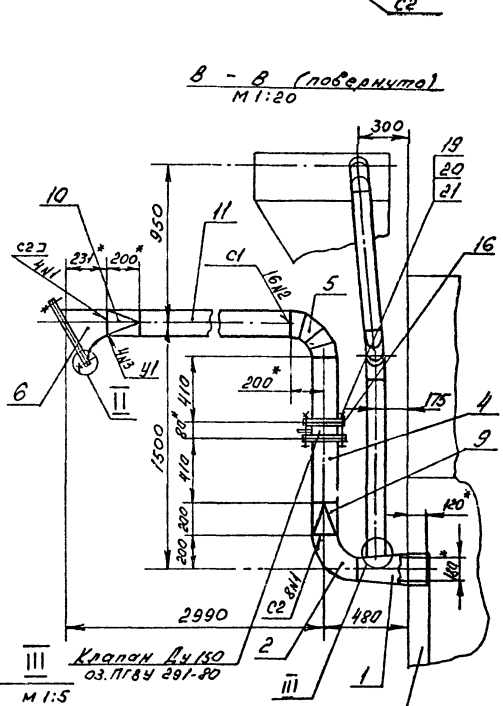

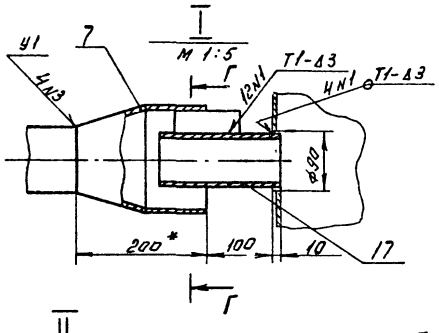

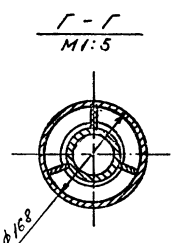

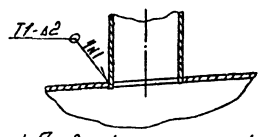

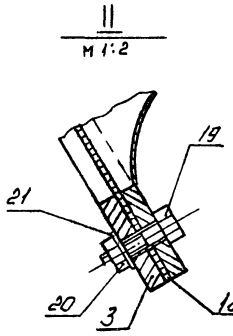

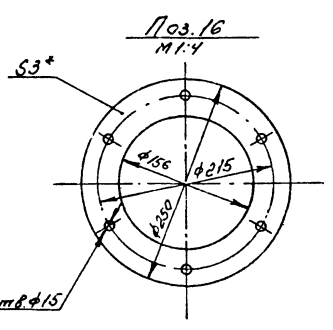

1. По всей наружной поверхности воздуховодов в шахматном порядке сшагом по периметру - 150мм, вдоль оси воздуховода - 400мм приварить штыри для крепления теплоизоляции длиной 200 мм, ф 5мм (см. спецификацию, поз. 22).
2. * Размер для справок.
3. $\frac{\text{т}}{\text{Ст}}$
4. Шероховатость кромок реза деталей Б4 - Rz 160
5. Сварные швы №1 - по ГОСТ 5264-80; №2 - по ГОСТ 16037-80 №3 - по ГОСТ 11534-75.
6. Электрод Э42 ГОСТ 9467-75.

Изм.	Лист	№ докум.	Подп.	Дата	В 186-013.00.000 СБ
Разраб.		Федоров			Воздуховоды
Пров.		Федоров			
Зав. гр.		Бушина			
Н. контр.		Бушина			
Утв.		Федоров			

Лит.	Масса	Масшт.
	290	1:50
Лист	Листов 1	

Госстрой СССР Казахский Сантехпроект

Калировал гчч

Формат А2

Типовой проект 903-1-272.89 Альбом 3. Часть 1

Инв. № подл. | Подп. и дата | Взам. инв. № | Инв. № дубл. | Подп. и дата

1602-03

Формат	Зона	Поз.	Обозначение	Наименование	Кол.	Примечание
				Документация		
А3			В185-013.01.000СБ	Сборочный чертеж		
				Детали		
А4		1	В185-013.01.001	Стенка	1	
А4		2	В185-013.01.002	Стенка	1	
А4		3	В185-013.01.003	Стенка	1	
Б4		4	В185-013.01.004	Стенка		
				Лист 6-ПН-3 ГОСТ 19903-74* 3-IVСт3 ГОСТ 16523-70*	1	1,1 кг

Инв.№ подл. | Подп. и дата | Взам. инв.№ | Инв.№ дубл. | Подп. и дата

Изм.	Лист	№ докум.	Подп.	Дата
Разраб.	Боровикова			
Пров.	Федоров			
Зав.гр.	Бушина			
Н.контр.	Бушина			
Утв.	Федоров			

В185-013.01.000

Переход

Лит.	Лист	Листов
		1

Госстрой СССР Казахский Сантехпроект

Копировал гуч Формат А4

10

В185-013.01.001

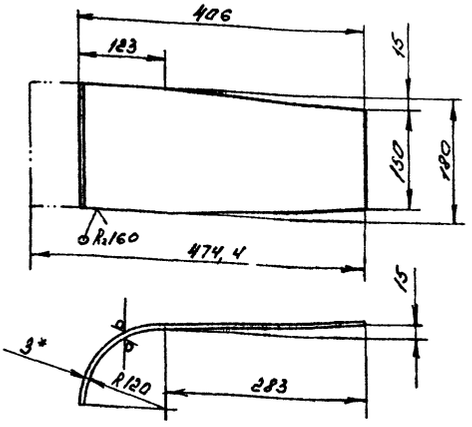

1. * Размер для справок.
2. $\pm \frac{IT14}{2}$

Изм.	Лист	№ докум.	Подп.	Дата
Разраб.	Боровикова			
Пров.	Федоров			
Зав.гр.	Бушина			
Н.контр.	Бушина			
Утв.	Федоров			

Стенка

Лит.	Масса	Масшт.
	1,91	1:5
Лист	Листов 1	

Лист 6-ПН-3 ГОСТ 19903-74* 3-IVСт3 ГОСТ 16523-70*

Госстрой СССР Казахский Сантехпроект

Копировал гуч Формат А4

В185-013.01.000СБ

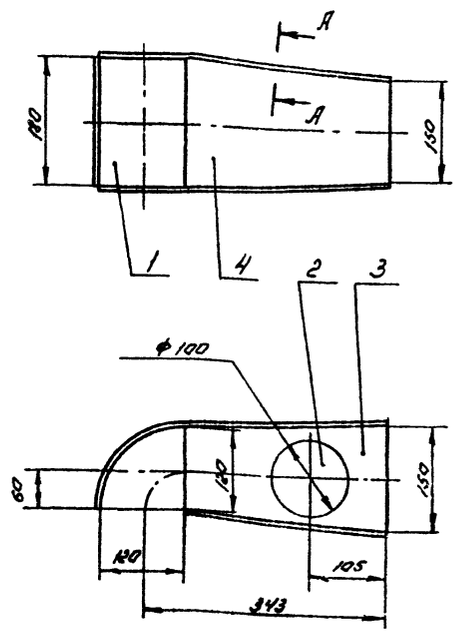

А - А (повернуто) М 1:1

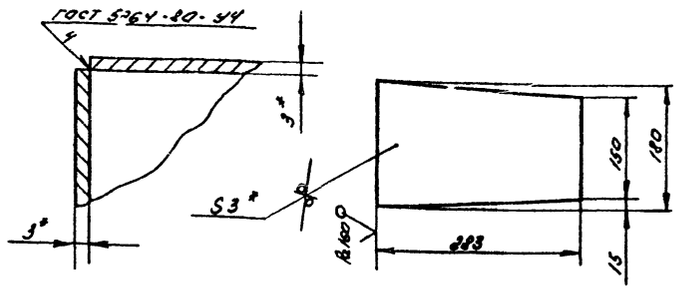

Поз. 4

1. * Размер для справок.
2. $\pm \frac{IT14}{2}$
3. Электрод Э42 ГОСТ 9467-75

Типовой проект 903-1-272.89
Альбом 3 часть 1

Инв.№ подл. | Подп. и дата | Взам. инв.№ | Инв.№ дубл. | Подп. и дата

Изм.	Лист	№ докум.	Подп.	Дата
Разраб.	Боровикова			
Пров.	Федоров			
Зав.гр.	Бушина			
Н.контр.	Бушина			
Утв.	Федоров			

В185-013.01.000СБ

Переход

Лит.	Масса	Масшт.
	6,3	1:5
Лист	Листов 1	

Госстрой СССР Казахский Сантехпроект

Копировал гуч Формат А3

В18Б-013.01.002

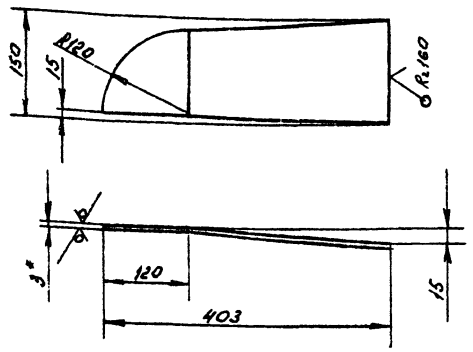

1. Длина заготовки - 403,5 мм
2. *Размер для справок.
3. $\pm \frac{JT14}{2}$

Изм.	Лист	№ докум.	Подп.	Дата	В18Б-013.01.002	Лит.	Масса	Масшт.
Разраб.		Боровиков			Стенка		1,17	1:5
Пров.		Федоров				Лист	Листов 1	
Зав.гр.		Бушина			Лист Б-ПН-3 ГОСТ 19903-74* / 3-IV-Ст3 ГОСТ 16523-70*	Госстрой СССР Казахский Сантехпроект		
Н.контр.		Бушина						
Утв.		Федоров						

Копировал Гуц Формат А4

В18Б-013.01.003

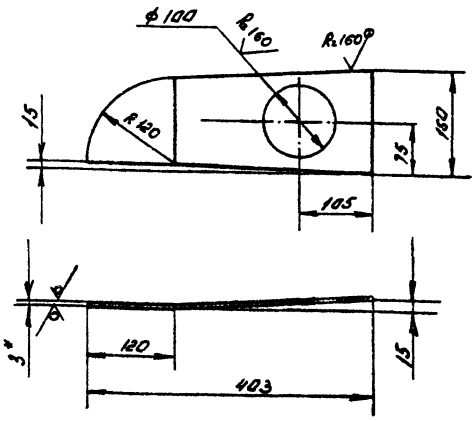

1. Длина заготовки - 403,5 мм.
2. *Размер для справок.
3. $\pm \frac{JT14}{2}$

Изм.	Лист	№ докум.	Подп.	Дата	В18Б-013.01.003	Лит.	Масса	Масшт.
Разраб.		Боровиков			Стенка		1,0	1:5
Пров.		Федоров				Лист	Листов 1	
Зав.гр.		Бушина			Лист Б-ПН-3 ГОСТ 19903-74* / 3-IV-Ст3 ГОСТ 16523-70*	Госстрой СССР Казахский Сантехпроект		
Н.контр.		Бушина						
Утв.		Федоров						

Копировал Гуц Формат А4

Типовой проект 903-1-272.89
Альбом 3 часть 1

Форм.	Зона	Поз.	Обозначение	Наименование	Кол.	Примечание
				Документация		
А3			В18Б-013.02.000СБ	Сборочный чертеж		
				Детали		
А4		1	В18Б-013.02.001	Стенка	1	
		2	-01	Стенка	1	
Б4		3	В18Б-013.02.002	Стенка		
				Лист Б-ПН-2 ГОСТ 19903-74* / 3-IV Ст3 ГОСТ 16523-70*	2	0,74 кг

Изм.	Лист	№ докум.	Подп.	Дата	В18Б-013.02.000	Лит.	Лист	Листов
Разраб.		Боровиков			Отвод 90°			1
Пров.		Федоров				Госстрой СССР Казахский Сантехпроект		
Зав.гр.		Бушина						
Н.контр.		Бушина						
Утв.		Федоров						

Копировал Гуц Формат А4

В18Б-013.02.001

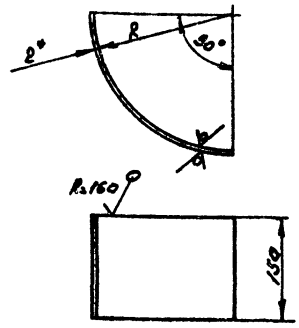

Обозначение	R мм	L разв. мм	Масса кг
В18Б-013.02.001	123	195	0,45
-01	275	433	1,02

1. *Размер для справок.
2. $\pm \frac{JT14}{2}$

Изм.	Лист	№ докум.	Подп.	Дата	В18Б-013.02.001	Лит.	Масса	Масшт.
Разраб.		Боровиков			Стенка		см. табл.	1:5
Пров.		Федоров				Лист	Листов 1	
Зав.гр.		Бушина			Лист Б-ПН-2 ГОСТ 19903-74* / 3-IV Ст3 ГОСТ 16523-70*	Госстрой СССР Казахский Сантехпроект		
Н.контр.		Бушина						
Утв.		Федоров						

Копировал Гуц Формат А4

3.900.0-10.02.000-9819

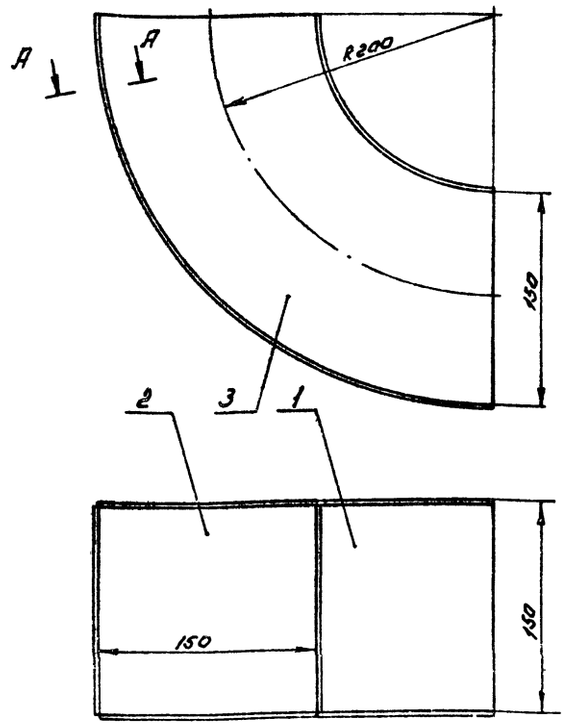

А - А повернуто
М 1:1

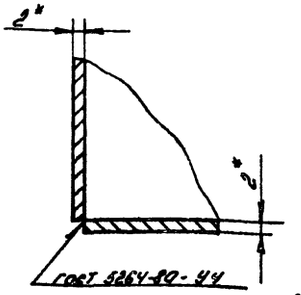

Поз. 3
М 1:5

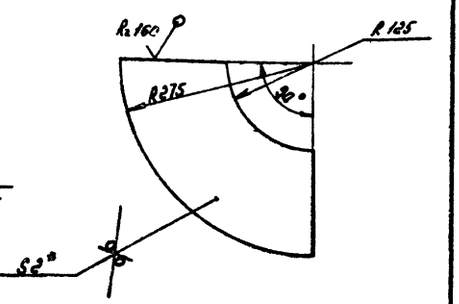

1. * Размер для справок.
2. ± IT14/2
3. Электрод Э42 ГОСТ 9467-75

					В 186-013.02.000 СБ	
Изм.	Лист	№ докум.	Подп.	Дата		
Разраб.		Здоровцков			Отвод 30°	Лит. / Масса / Масштаб
Пров.		Федоров				3,0 / 1:2,5
Зав. гр.		Бушина				Лист / Листов 1
Н. контр.		Бушина				Госстрой СССР Казахский Сантехпроект
Утв.		Федоров				

Инв. № подл. | Подп. и дата | Взам. инв. № | Инв. № дубл. | Подп. и дата

Копировал Гуч Формат А3

Типовой проект 903-1-272.89
Альбом 3 часть 1

Формат	Зона	Поз.	Обозначение	Наименование	Кол.	Примечание
				Документация		
А4			В186-013.03.000 СБ	Сборочный чертеж		
				Детали		
Б4		1	В186-013.03.001	Полка		
				Полоса Б-2 8×36 ГОСТ 103-76* Ст3 ГОСТ 535-79*		
				ℓ = 228 Н14	2	0,52 кг
Б4		2	В186-013.03.002	Полка		
				Полоса Б-2 8×36 ГОСТ 103-76* Ст3 ГОСТ 535-79*		
				ℓ = 324 Н14	2	0,73 кг

					В 186-013.03.000	
Изм.	Лист	№ докум.	Подп.	Дата		
Разраб.		Здоровцков			Фланец	Лит. / Масса / Масштаб
Пров.		Федоров				2,5 / 1:5
Зав. гр.		Бушина				Лист / Листов 1
Н. контр.		Бушина				Госстрой СССР Казахский Сантехпроект
Утв.		Федоров				

Инв. № подл. | Подп. и дата | Взам. инв. № | Инв. № дубл. | Подп. и дата

Копировал Гуч Формат А4

3.900.0-10.02.000-9819

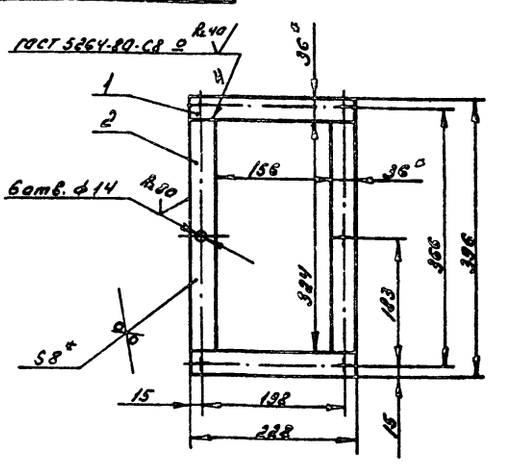

1. Болтовые отверстия выполнять после сварки.
2. * Размер для справок.
3. ± IT14/2
4. Шероховатость кромок реза деталей Б4 - Rz 160.
5. Электрод Э42 ГОСТ 9467-75

					В 186-013.03.000 СБ	
Изм.	Лист	№ докум.	Подп.	Дата		
Разраб.		Здоровцков			Фланец	Лит. / Масса / Масштаб
Пров.		Федоров				2,5 / 1:5
Зав. гр.		Бушина				Лист / Листов 1
Н. контр.		Бушина				Госстрой СССР Казахский Сантехпроект
Утв.		Федоров				

Инв. № подл. | Подп. и дата | Взам. инв. № | Инв. № дубл. | Подп. и дата

Копировал Гуч Формат А4

Формат	Зона	Поз.	Обозначение	Наименование	Кол.	Примечание
				Документация		
А4			В186-013.04.000 СБ	Сборочный чертеж		
				Детали		
А4		1	В186-013.04.001	Фланец	1	
А4		2	В186-013.04.002	Труба	1	

В186-013.04.000

Изм.	Лист	№ докум.	Подп.	Дата
Разраб.		Боровиков		
Пров.		Федоров		
Зав. чр.		Бушина		
Н. контр.		Бушина		
Утв.		Федоров		

Патрубок

Лит.	Масса	Масшт.
Лист	Листов	
	1	

Госстрой СССР Казахский Сантехпроект

Копировал гуч Формат А4

В186-013.04.000 СБ

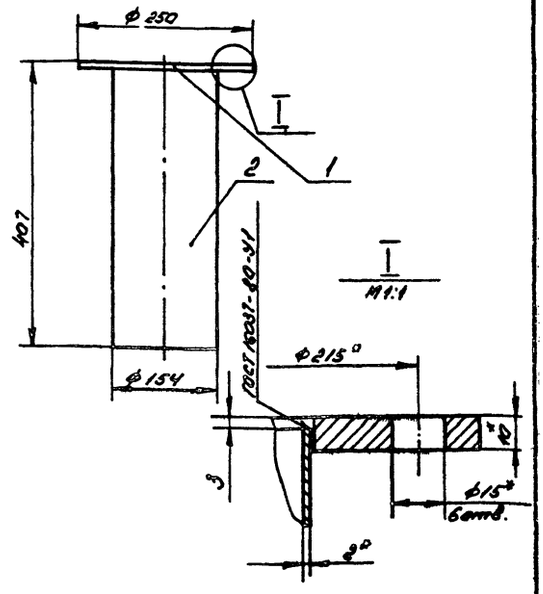

1. *Размер для справок.
2. ± IT14/2
3. Электрод Э42 ГОСТ 9467-75

В186-013.04.000 СБ

Патрубок

Лит.	Масса	Масшт.
	6,4	1:5
Лист	Листов 1	

Госстрой СССР Казахский Сантехпроект

Копировал гуч Формат А4

Типовой проект 903-1-272.89
Альбом 3 часть 1

В186-013.04.001

Ra 160 √ (√)

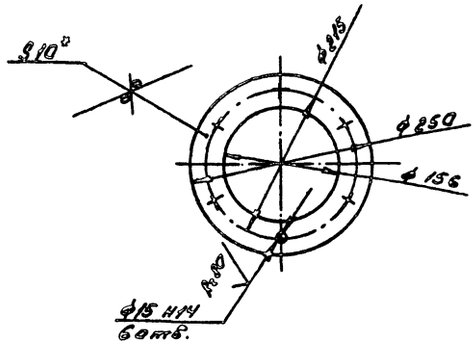

1. *Размер для справок.
2. ± IT14/2

В186-013.04.001

Фланец

Лит.	Масса	Масшт.
	2,27	1:5
Лист	Листов 1	

Лист 6-ПН-10 ГОСТ 19903-74* / Ст3 ГОСТ 14637-79

Госстрой СССР Казахский Сантехпроект

Копировал гуч Формат А4

В186-013.04.002

Ra 160 √ (√)

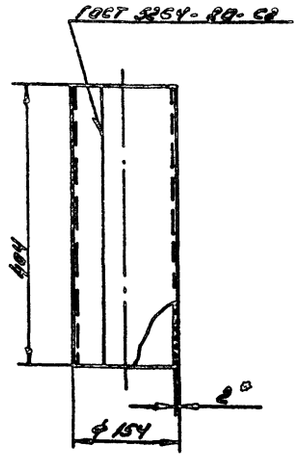

1. Длина заготовки - 417 мм.
2. *Размер для справок.
3. ± IT14/2
4. Электрод Э42 ГОСТ 9467-75

В186-013.04.002

Труба

Лит.	Масса	Масшт.
	3,03	1:5
Лист	Листов 1	

Лист 6-ПН-2 ГОСТ 19903-74* / 3-IV Ст3 ГОСТ 8732-78*

Госстрой СССР Казахский Сантехпроект

Копировал гуч Формат А4

Формат	Зона	Поз.	Обозначение	Наименование	Кол.	Примечание
				Документация		
А3			8186-013.05.000СБ	Сборочный чертеж		
				Детали		
А4		1	8186-013.05.001	Звено	2	
Б4		2	8186-013.05.002	Стакан		
				Лист Б-ПН-2 ГОСТ 19903-74* 3-IV-Ст3 ГОСТ 16523-70*	2	0,4 кг

Изм.	Лист	№ докум.	Подп.	Дата
Разраб.	Боровиков			
Пров.	Федоров			
Зав. гр.	Бушина			
Н. контр.	Бушина			
Утв.	Федоров			

8186-013.05.000

Отвод 90°

Лит.	Лист	Листов
	1	

Госстрой СССР Казахский Сантехпроект

Копировал ГУЧ Формат А4

Инв. № подл. | Подп. и дата | Взам. инв. № | Инв. № дубл. | Подп. и дата

100.50.013-9818

Ra 160

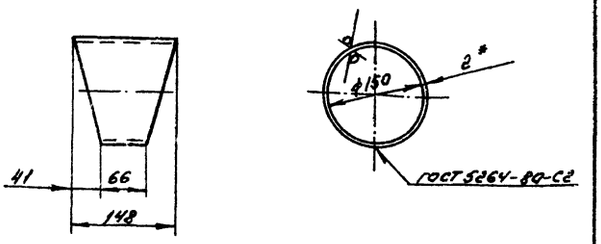

Развертка

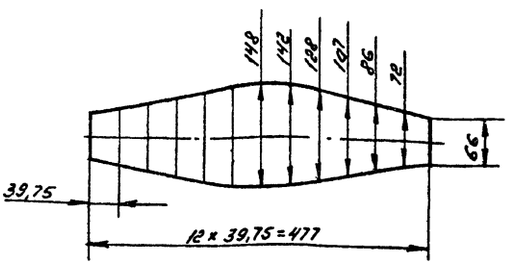

1.* Размер для справок.

2. $\pm \frac{IT14}{2}$.

3. Электрод Э42 ГОСТ 9467-75

Изм.	Лист	№ докум.	Подп.	Дата
Разраб.	Боровиков			
Пров.	Федоров			
Зав. гр.	Бушина			
Н. контр.	Бушина			
Утв.	Федоров			

8186-013.05.001

Звено

Лит.	Масса	Масштаб
	0,8	1:5

Лист	Листов 1

Госстрой СССР Казахский Сантехпроект

Копировал ГУЧ Формат А4

Инв. № подл. | Подп. и дата | Взам. инв. № | Инв. № дубл. | Подп. и дата

8186-013.05.000СБ

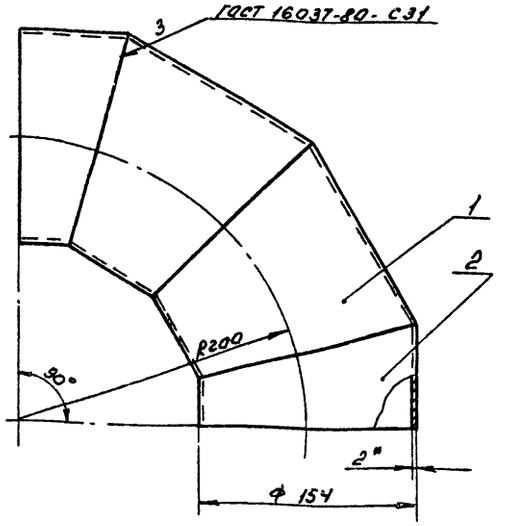

Поз. 2
М 1:5

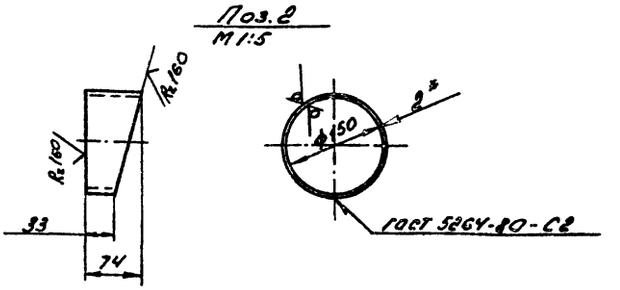

Развертка дет. поз. 2

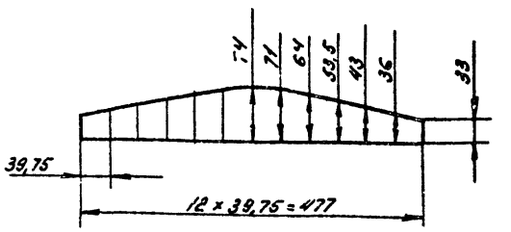

1.* Размер для справок.

2. $\pm \frac{IT14}{2}$

3. Электрод Э42 ГОСТ 9467-75

Изм.	Лист	№ докум.	Подп.	Дата
Разраб.	Боровиков			
Пров.	Федоров			
Зав. гр.	Бушина			
Н. контр.	Бушина			
Утв.	Федоров			

8186-013.05.000СБ

Отвод 90°

Лит.	Масса	Масштаб
	2,4	1:2,5

Лист	Листов 1

Госстрой СССР Казахский Сантехпроект

Копировал ГУЧ Формат А3

Типовой проект 903-1-272.89 Альбом 3 часть 1

Инв. № подл. | Подп. и дата | Взам. инв. № | Инв. № дубл. | Подп. и дата

1602-03

Форм.	Зона	Поз.	Обозначение	Наименование	Кол.	Примечание
				Документация		
А3			В18Б-013.06.000СБ	Сборочный чертеж		
				Сборочные единицы		
А4		1	В18Б-013.03.000	Фланец	1	
				Детали		
А4		2	В18Б-013.06.001	Стенка	2	
А4		3	В18Б-013.06.002	Стенка	1	
Б4		4	В18Б-013.06.003	Стенка		
				Лист Б-ПН-2 ГОСТ 19903-74* 3-IV Ст3 ГОСТ 16523-70*		
				150×280 Н14	1	0,66 кг

Изм.	Лист	№ докум.	Подп.	Дата
Разраб.	Боровиков	Борис		
Пров.	Федоров			
Зав. гр.	Бушина			
Н. контр.	Бушина			
Утв.	Федоров			

В18Б-013.06.000

Коллектор входной

Лит.	Лист	Листов
		1

Госстрой СССР Казахский Сантехпроект

Копировал Гуц Формат А4

Подп. и дата | Инв. № дубл. | Взам. инв. № | Подп. и дата | Инв. № подл.

В18Б-013.06.001

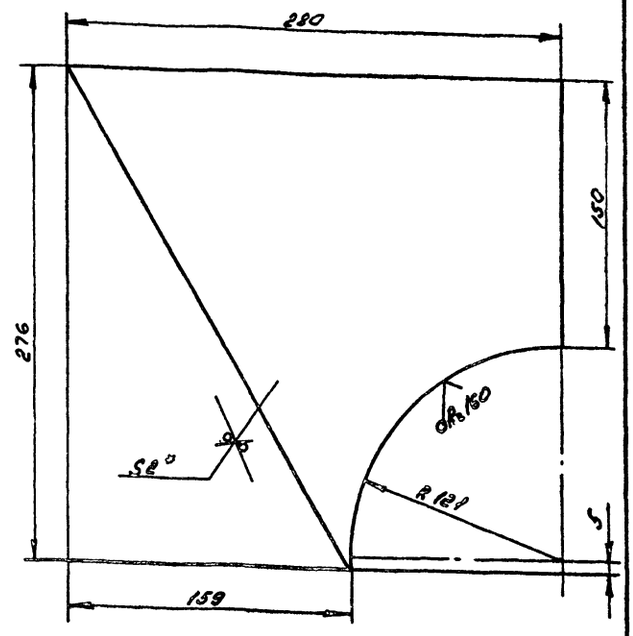

1. *Размер для справок.
2. $\pm \frac{УТ14}{2}$

Изм.	Лист	№ докум.	Подп.	Дата
Разраб.	Боровиков	Борис		
Пров.	Федоров			
Зав. гр.	Бушина			
Н. контр.	Бушина			
Утв.	Федоров			

В18Б-013.06.001

Стенка

Лит.	Масса	Масшт.
	0,68	1:2

Лист | Листов 1

Лист Б-ПН-2 ГОСТ 19903-74* 3-IV Ст3 ГОСТ 16523-70*

Госстрой СССР Казахский Сантехпроект

Копировал Гуц Формат А4

Типовой проект 903-1-272.89 Альбом 3 часть 1

В18Б-013.06.000СБ

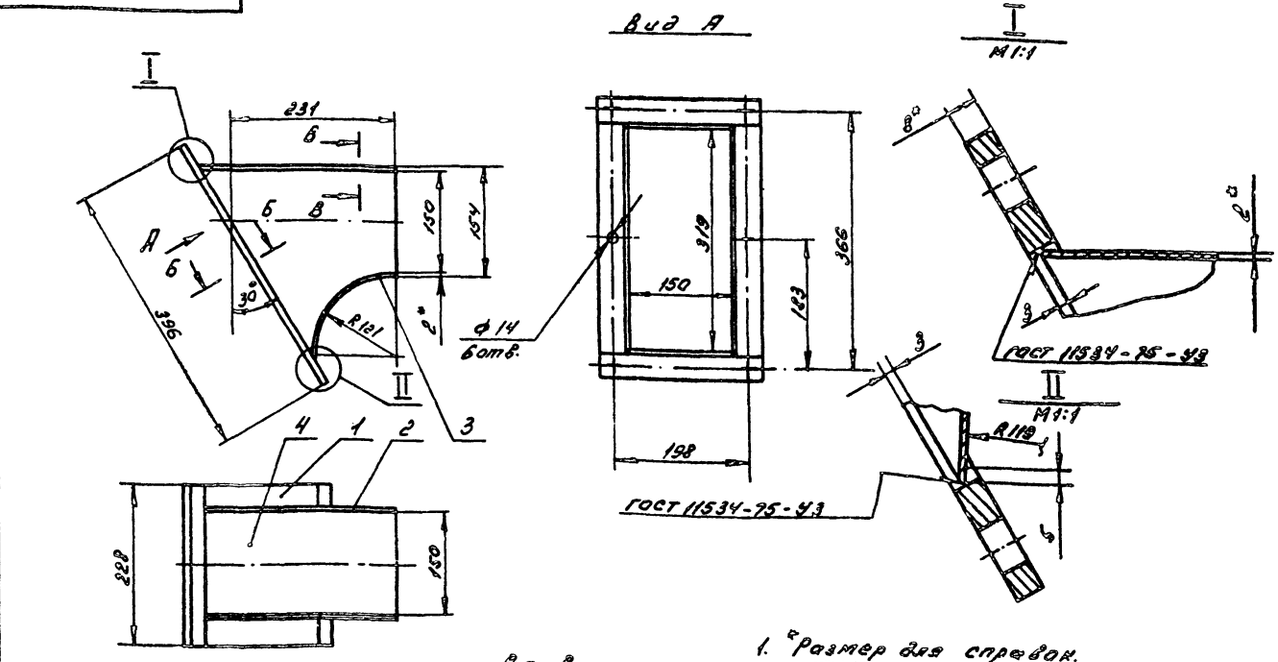

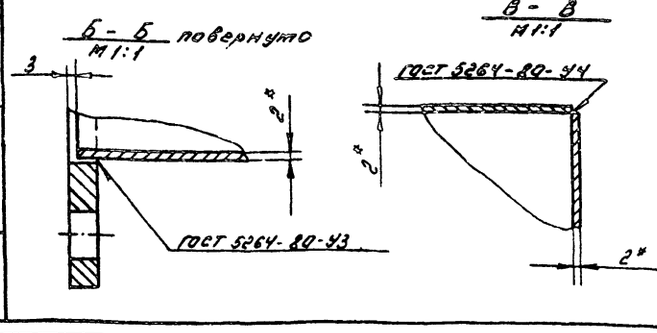

1. *Размер для справок.
2. $\pm \frac{УТ14}{2}$
3. Шероховатость кромок реза деталей Б4 - R 160
4. Электрод Э42 ГОСТ 9467-75

Изм.	Лист	№ докум.	Подп.	Дата
Разраб.	Боровиков	Борис		
Пров.	Федоров			
Зав. гр.	Бушина			
Н. контр.	Бушина			
Утв.	Федоров			

В18Б-013.06.000СБ

Коллектор входной

Лит.	Масса	Масшт.
	5,0	1:5

Лист | Листов 1

Госстрой СССР Казахский Сантехпроект

Копировал Гуц Формат А3

Подп. и дата | Инв. № дубл. | Взам. инв. № | Подп. и дата | Инв. № подл.

В186-013.06.002

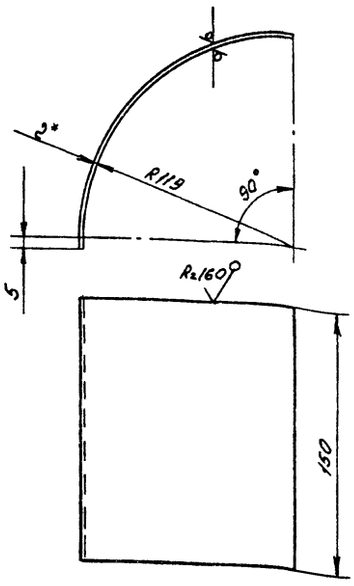

1. Длина заготовки - 193 мм.
2. *Размер для справок.
3. $\pm \frac{JT14}{2}$

Изм	Лист	N° докум.	Подп.	Дата
Разраб.		Боровиков		
Пров.		Федоров		
Зав. гр.		Бушина		
Н. контр.		Бушина		
Утв.		Федоров		

В186-013.06.002

Стенка

Лит.	Масса	Масшт.
	0,46	1:2

Лист 6-ПН-2 ГОСТ 19903-74* / 3-IV Ст3 ГОСТ 16523-70*

Лист | Листов 1

Госстрой СССР Казахский Сантехпроект

Копировал ГУЦ Формат А4

Форм.	Зона	Поз.	Обозначение	Наименование	Кол.	Примечание
				Документация		
А3			В186-013.07.000СБ	Сборочный чертеж		
				Детали		
Б4		1	В186-013.07.001	Переход		
				Лист 6-ПН-2 ГОСТ 19903-74* / 3-IV-Ст3 ГОСТ 16523-70*	1	0,7 кг
Б4		2	В186-013.07.002	Труба		
				Лист 6-ПН-2 ГОСТ 19903-74* / 3-IV Ст3 ГОСТ 16523-70*	1	0,82 кг
Б4		3	В186-013.07.003	Ребро		
				Лист 6-ПН-3 ГОСТ 19903-74* / 3-IV Ст3 ГОСТ 16523-70*		
				36 x 100 Н14	3	0,08 кг

В186-013.07.000

Раструб

Лит.	Лист	Листов
		1

Госстрой СССР Казахский Сантехпроект

Копировал ГУЦ Формат А4

В186-013.07.000СБ

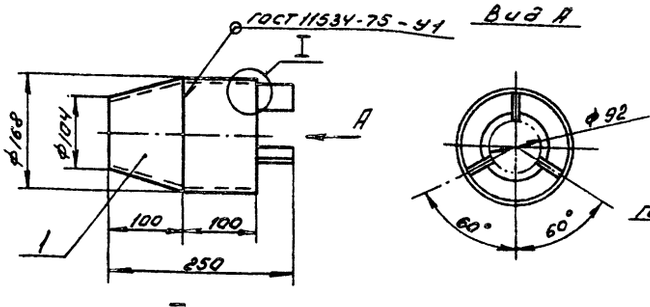

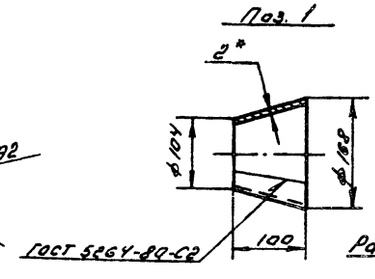

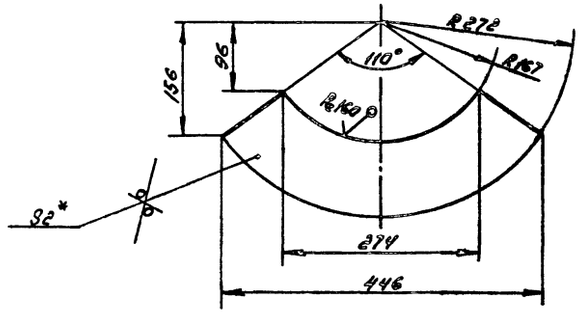

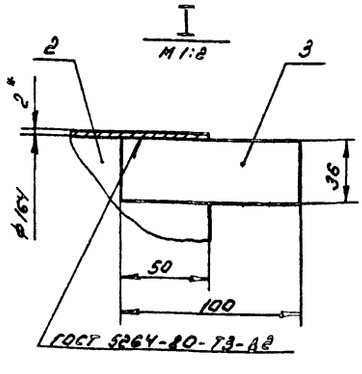

1. *Размер для справок.
2. $\pm \frac{JT14}{2}$
3. Шероховатость кромок реза деталей Б4-Rz160
4. Электрод Э42 ГОСТ 9467-75

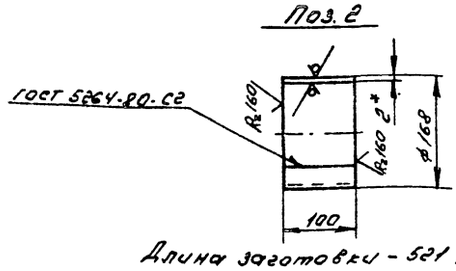

Длина заготовки - 521 мм.

В186-013.07.000СБ

Раструб

Лит.	Масса	Масшт.
	1,8	1:5

Лист | Листов 1

Госстрой СССР Казахский Сантехпроект

Копировал ГУЦ Формат А3

Типовой проект 903-1-272.89 Альбом 3 часть 1

1602-03

Форм.	Зона	Поз.	Обозначение	Наименование	Кол.	Примечание
				Документация		
А3			В18б-013.08.000 СБ	Оборочный чертеж		
				Детали		
Б4		1	В18б-013.08.001	Стакан		
				Лист 6-ПН-2 ГОСТ 19903-74* 3-IV Ст3 ГОСТ 16523-70*	2	0,7 кг
Б4		2	В18б-013.08.002	Звено		
				Лист 6-ПН-2 ГОСТ 19903-74* 3-IV Ст3 ГОСТ 16523-70*	2	0,4 кг

Изм.	Лист	№ докум.	Подп.	Дата
Разраб.	Боровиков	Бор		
Пров.	Федоров			
Зав. гр.	Бушина			
Н. контр.	Бушина			
Утв.	Федоров			

В18б-013.08.000

Отвод 90°

Лит.	Лист	Листов
		1

Госстрой СССР Казахский Сантехпроект

Копировал ГУЦ Формат А4

Инв. № подл. | Подп. и дата | Взам. инв. № | Инв. № дубл. | Подп. и дата

17

В18б-013.00.001

Rz160 √ (√)

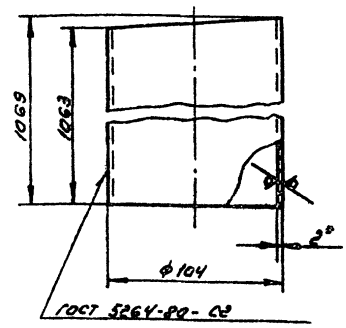

Развертка

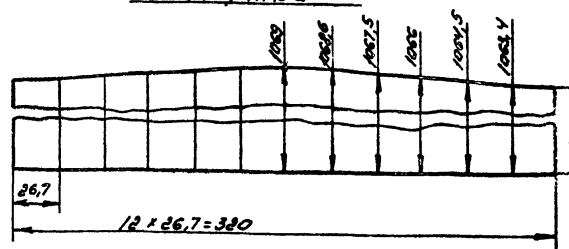

1. *Размер для справок.
2. ± УТ14/2
3. Электрод Э42 ГОСТ 9467-75

Изм.	Лист	№ докум.	Подп.	Дата
Разраб.	Боровиков	Бор		
Пров.	Федоров			
Зав. гр.	Бушина			
Н. контр.	Бушина			
Утв.	Федоров			

В18б-013.00.001

Труба

Лит.	Масса	Масштаб
	5,36	1:2

Лист 6-ПН-2 ГОСТ 19903-74* 3-IV Ст3 ГОСТ 16523-70*

Лист | Листов 1

Госстрой СССР Казахский Сантехпроект

Копировал ГУЦ Формат А4

Инв. № подл. | Подп. и дата | Взам. инв. № | Инв. № дубл. | Подп. и дата

В18б-013.08.000 СБ

Типовой проект 903-1-272.89 Альбом 3 часть 1

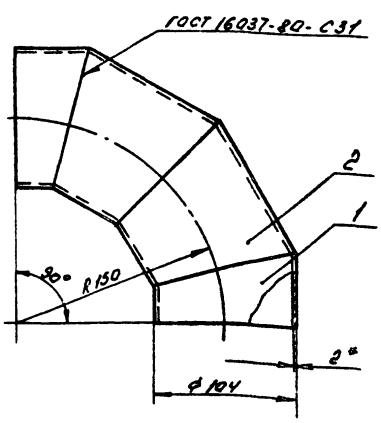

Поз. 1

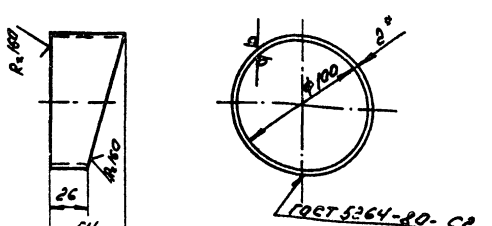

Развертка дет. поз. 1
М 1:5

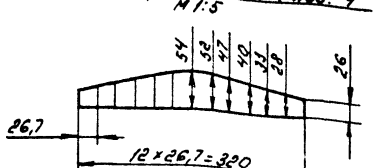

Поз. 2

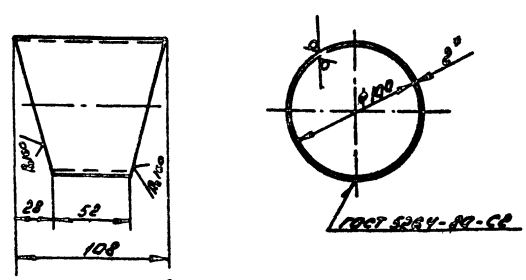

Развертка дет. поз. 2
М 1:5

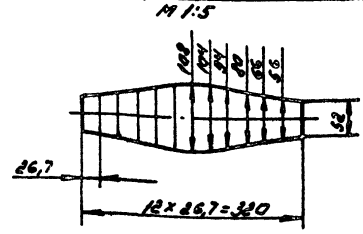

1. *Размер для справок.
2. ± УТ14/2
3. Электрод Э42 ГОСТ 9467-75

Изм.	Лист	№ докум.	Подп.	Дата
Разраб.	Боровиков	Бор		
Пров.	Федоров			
Зав. гр.	Бушина			
Н. контр.	Бушина			
Утв.	Федоров			

В18б-013.08.000 СБ

Отвод 90°

Лит.	Масса	Масштаб
	1,8	1:8,5

Лист | Листов

Госстрой СССР Казахский Сантехпроект

Копировал ГУЦ Формат А3

8186-013.00.002

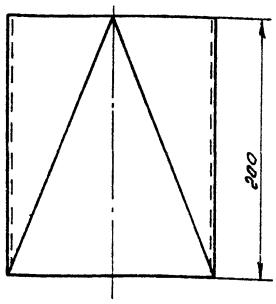

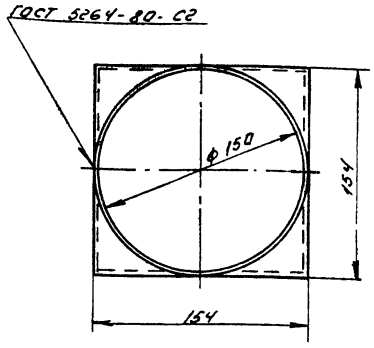

Развертка половины детали

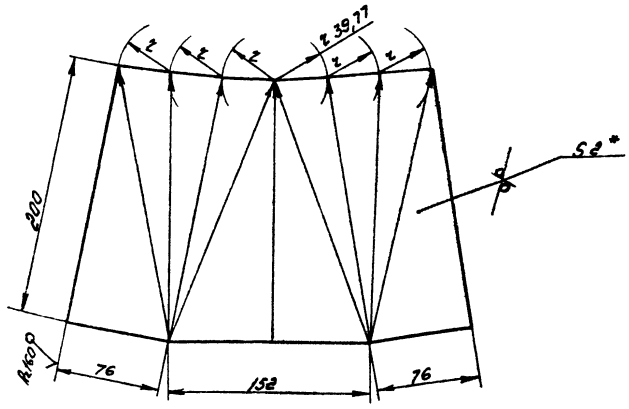

1. * Размер для справок.
2. ± УТ14
3. Электрод Э42 ГОСТ 9467-75

Изм.	Лист	№ докум.	Подп.	Дата
Разраб.		Коровников		
Пров.		Федоров		
Зав. гр.		Бушина		
Н. контр.		Бушина		
Утв.		Федоров		

8186-013.00.002

Переход

Лит.	Масса	Масштаб
	1,74	1:2,5

Лист | Листов 1

Лист 6-ЛН-2 ГОСТ 19903-74* 3-IV Ст3 ГОСТ 16523-70*

Госстрой СССР Казахский Сантехпроект

Копировал ГУЧ | Формат А3

Типовой проект 903-1-272.89 Альбом 3 Часть 1

8186-013.00.003

Rz 160 √(√)

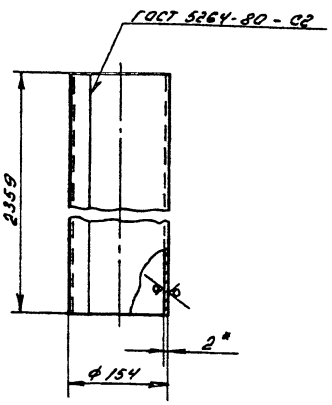

1. Длина заготовки - 477 мм.
2. * Размер для справок.
3. ± УТ14/2
4. Электрод Э42 ГОСТ 9467-75

Изм.	Лист	№ докум.	Подп.	Дата
Разраб.		Коровников		
Пров.		Федоров		
Зав. гр.		Бушина		
Н. контр.		Бушина		
Утв.		Федоров		

8186-013.00.003

Труба

Лит.	Масса	Масштаб
	17,7	1:5

Лист | Листов 1

Лист 6-ЛН-2 ГОСТ 19903-74* 3-IV Ст3 ГОСТ 16523-70*

Госстрой СССР Казахский Сантехпроект

Копировал ГУЧ | Формат А4

8186-013.00.004

Rz 160 √ (√)

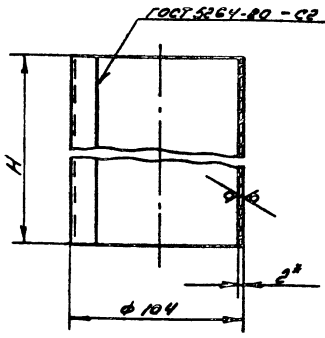

Обозначение	H мм	Масса кг
8186-013.00.004	857	4,31
-01	515	2,59
-02	265	1,33
-03	250	1,26

1. * Размер для справок
2. ± УТ14/2
3. Электрод Э42 ГОСТ 9467-75

Изм.	Лист	№ докум.	Подп.	Дата
Разраб.		Коровников		
Пров.		Федоров		
Зав. гр.		Бушина		
Н. контр.		Бушина		
Утв.		Федоров		

8186-013.00.004

Труба

Лит.	Масса	Масштаб
	см. подл.	1:2

Лист | Листов 1

Лист 6-ЛН-2 ГОСТ 19903-74* 3-IV Ст3 ГОСТ 16523-70*

Госстрой СССР Каз. ский Сантехпроект

Копировал ГУЧ | Формат А4

№ строки	Обозначение	Наименование	Куда входит: Обозначение	Кол.	Общее кол-во	Примечание
1	В18Б-014.00.000	Газоходы от котлов			1	
2	В18Б-014.01.000	Переход	В18Б-014.00.000	8	8	
3	В18Б-014.02.000	Короб	В18Б-014.00.000	8	8	
4	В18Б-014.03.000	Отвод	В18Б-014.00.000	2	2	
5	В18Б-014.04.000	Переход	В18Б-014.00.000	2	2	
6	В18Б-014.05.000	Коллектор	В18Б-014.00.000	2	2	
7	В18Б-014.06.000	Переход	В18Б-014.00.000	2	2	
8	В18Б-014.07.000	Переход	В18Б-014.00.000	2	2	
9	В18Б-014.08.000	Короб	В18Б-014.00.000	1	1	
10						
11						
12						
13						
14						
15						
16						
17						
18						
19						
20						
21						
22						
23						
24						
25						
26						

Инв. № подл. | Подп. и дата | Взам. инв. № | Инв. № дубл. | Подп. и дата

Изм.	Лист	№ докум.	Подп.	Дата
Разраб.		Гуц		
Зав. гр.		Бушина		
Утв.		Федоров		

В18Б-014.00.000 ВС

Газоходы от котлов

Ведомость спецификаций

Лит.	Лист	Листов
		1

Госстрой СССР Казахский Сантехпроект

Копировал Гуц Формат А3

Типовой проект 903-1-272.89 Альбом 3, часть 1

Форм.	Зона	Поз.	Обозначение	Наименование	Кол.	Примечание
				Документация		
А2			В18Б-014.00.000 СБ	Сборочный чертеж		
А3			В18Б-014.00.000 ВС	Ведомость спецификаций		
				Сборочные единицы		
А4		1	В18Б-014.01.000	Переход	8	
А4		2	В18Б-014.02.000	Короб	8	
А4		3	В18Б-014.03.000	Отвод	2	
А4		4	В18Б-014.04.000	Переход	2	
А4		5	В18Б-014.05.000	Коллектор	2	
А4		6	В18Б-014.06.000	Переход	2	
А4		7	В18Б-014.07.000	Переход	2	
А4		8	В18Б-014.08.000	Короб	1	
				Детали		
Б4		10	В18Б-014.00.001	Прокладка		
				Паронит ПОН		
				3х580х215		
				ГОСТ 481-80*	8	0,2 кг

Инв. № подл. | Подп. и дата | Взам. инв. № | Инв. № дубл. | Подп. и дата

Изм.	Лист	№ докум.	Подп.	Дата
Разраб.		Федоров		
Пров.		Федоров		
Зав. гр.		Бушина		
Н. контр.		Бушина		
Утв.		Федоров		

В18Б-014.00.000

Газоходы от котлов

Лит.	Лист	Листов
	1	2

Госстрой СССР Казахский Сантехпроект

Копировал Гуц Формат А4

Форм.	Зона	Поз.	Обозначение	Наименование	Кол.	Примечание
				Стандартные изделия		
		11		Гайка М10.5		
				ГОСТ 5915-70*	48	
		12		Шпилька 10-6g х 35.58		
				ГОСТ 22034-76*	48	
		13		Шайба 10.01		
				ГОСТ 11371-78*	48	
				Материалы		
		14		Круг 5 ГОСТ 2590-71*		
				Ст3 ГОСТ 535-79*	15м	

Инв. № подл. | Подп. и дата | Взам. инв. № | Инв. № дубл. | Подп. и дата

Изм.	Лист	№ докум.	Подп.	Дата

В18Б-014.00.000

Копировал Гуц Формат А4

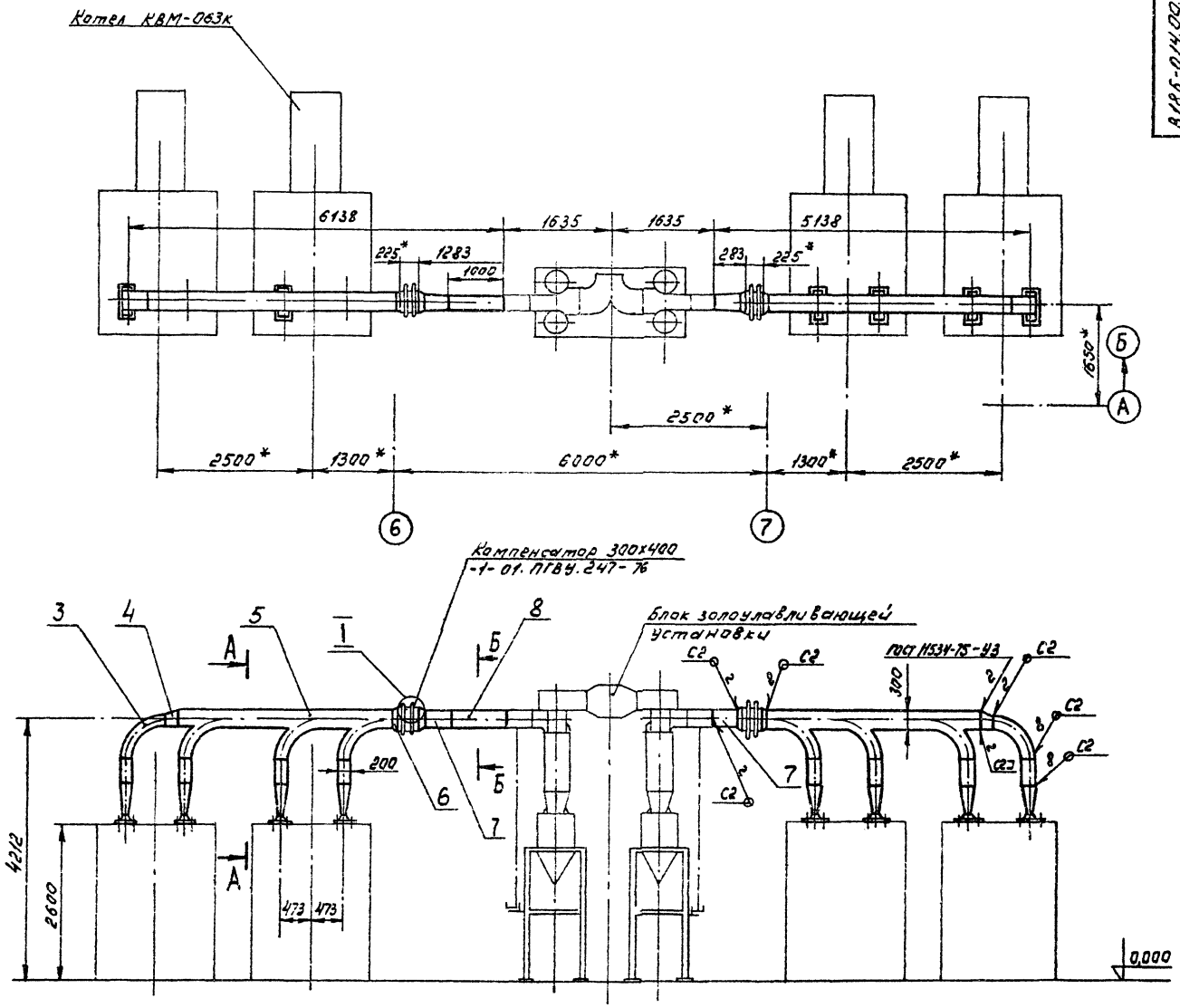

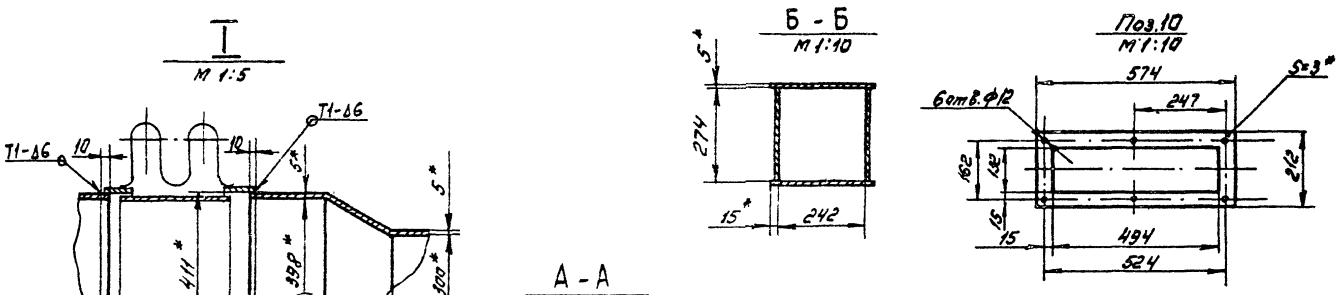

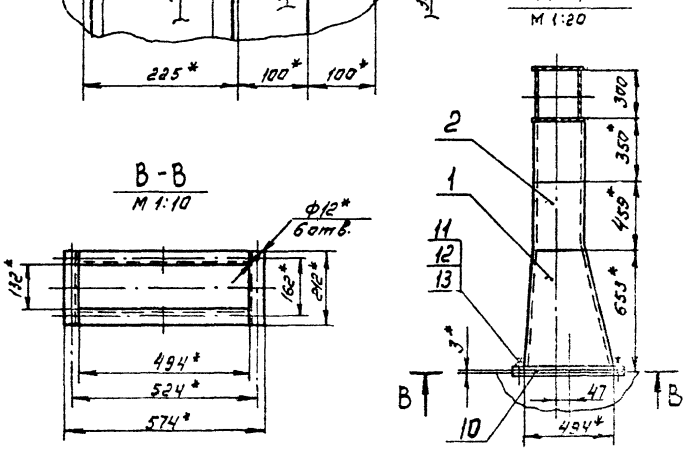

1. По всей наружной поверхности газоходов в шахматном порядке с шагом 600 мм приварить штыри длиной 200 мм ф 5мм (см. спецификацию, раздел „Материалы", поз. 14).
2. *Размер для справок.
3. Сварные швы, кроме указанных особо, выполнить по ГОСТ 5264-80.
4. Электрод Э 42 ГОСТ 9467-75

Типовой проект 903-1-272.89
Альбом 3, часть 1

Изм.	Лист	№ докум.	Подп.	Дата
Разраб.		Гуц		
Провер.		Федоров		
Зав. пр.		Бушина		
Н. контр.		Бушина		
Утв.		Федоров		

В18Б-014.00.000 СБ

Газоходы от котлов

Лит	Масса	Масшт.
	514	1:50

Лист | Листов 1

Госстрой СССР
Казахский Сантехпроект

Копировал Гуц Формат А2

Инв. № подл. | Подп. и дата | Взам. инв. № | Инв. № дубл. | Подп. и дата

Формат	Зона	Поз.	Обозначение	Наименование	Кол.	Примечание
				Документация		
А3			В185-014.01.000 СБ	Сборочный чертеж		
				Детали		
А4		1	В185-014.01.001	Стенка	1	
		2	-01	Стенка	1	
Б4		3	В185-014.01.002	Стенка Лист Б-ПН-5 ГОСТ 19903-74* В Ст3 ГОСТ 14637-79	2	10,15 кг
Б4		4	В185-014.01.003	Фланец Лист БПН-8 ГОСТ 19903-74* В Ст3 ГОСТ 14637-79	1	3,54 кг

Инв. № подл. | Подп. и дата | Взам. инв. № | Инв. № дубл. | Подп. и дата

Изм.	Лист	№ докум.	Подп.	Дата
Разраб.		Гуц		
Пров.		Федоров		
Зав. гр.		Бушина		
Н. контр.		Бушина		
Утв.		Федоров		

В185-014.01.000

Переход

Лит.	Масса	Масшт.
Лист	Листов 1	

Госстрой СССР Казахский Сантехпроект

Копировал Гуц Формат А4

100 10 ГОСТ 19903-74

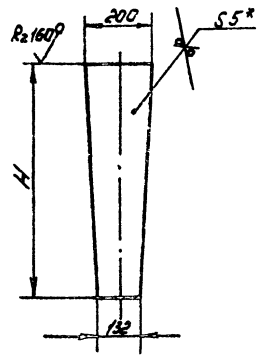

Обозначение	H мм	Масса кг
В185-014.01.001	648	4,22
-01	668	4,35

1.* Размер для справок.

2. ± IT14/2

Инв. № подл. | Подп. и дата | Взам. инв. № | Инв. № дубл. | Подп. и дата

Изм.	Лист	№ докум.	Подп.	Дата
Разраб.		Гуц		
Пров.		Федоров		
Зав. гр.		Бушина		
Н. контр.		Бушина		
Утв.		Федоров		

В185-014.01.001

Стенка

Лист Б-ПН-5 ГОСТ 19903-74* В Ст3 ГОСТ 14637-79

Лит.	Масса	Масшт.
	см. табл.	1:10
Лист	Листов 1	

Госстрой СССР Казахский Сантехпроект

Копировал Гуц Формат А4

Типовой проект 903-1-270.89 Альбом 3, часть 1

93 00010 ГОСТ 9818

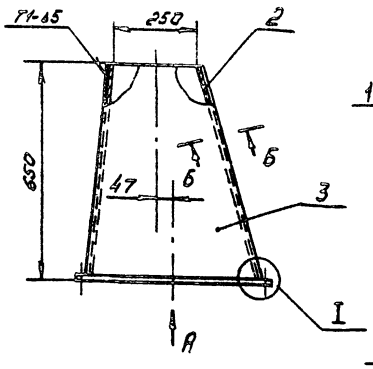

Вид А

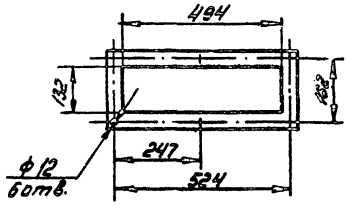

Б-Б повернуто М1:2

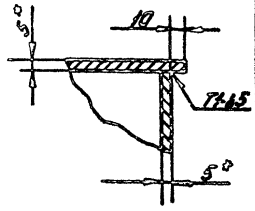

I М1:2

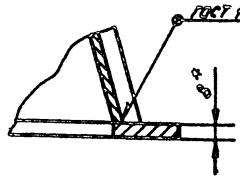

Поз. 4

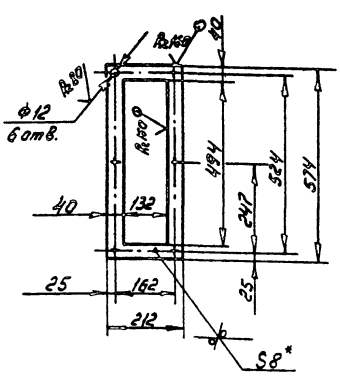

Поз. 3

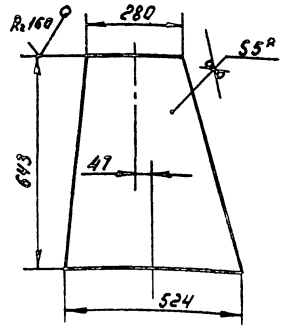

1.* Размер для справок.

2. ± IT14/2

3. Сварные швы, кроме указанных особо, выполнять по ГОСТ 5264-80

4. Электрод Э42 ГОСТ 9467-75

Инв. № подл. | Подп. и дата | Взам. инв. № | Инв. № дубл. | Подп. и дата

Изм.	Лист	№ докум.	Подп.	Дата
Разраб.		Гуц		
Пров.		Федоров		
Зав. гр.		Бушина		
Н. контр.		Бушина		
Утв.		Федоров		

В185-014.01.000 СБ

Переход

Лит.	Масса	Масшт.
	32,9	1:10
Лист	Листов 1	

Госстрой СССР Казахский Сантехпроект

Копировал 194 Формат А3

Форм.	Зона	Поз.	Обозначение	Наименование	Кол.	Примечание
				Документация		
А4			В186-014.02.000 СБ	Сборочный чертеж		
				Детали		
Б4		1	В186-014.02.001	Стенка		
				Лист Б-ПН-5 ГОСТ 19903-74* / Вст3 ГОСТ 14637-79		
				200 × 459 Н14	2	3,6 кг
Б4		2	В186-014.02.002	Стенка		
				Лист Б-ПН-5 ГОСТ 19903-74* / Вст3 ГОСТ 14637-79		
				280 × 459 Н14	2	5,04 кг

Инв. № подл. | Подп. и дата | Взам. инв. № | Инв. № дубл. | Подп. и дата

Изм.	Лист	№ докум.	Подп.	Дата
Разраб.		Гуц		
Пров.		Федоров		
Зав. гр.		Бушина		
Н. контр.		Бушина		
Утв.		Федоров		

В186-014.02.000

Кород

Лит.	Лист	Листов
		1

Госстрой СССР Казахский Сантехпроект

Копировал Гуц Формат А4

93000-20Н10-9818

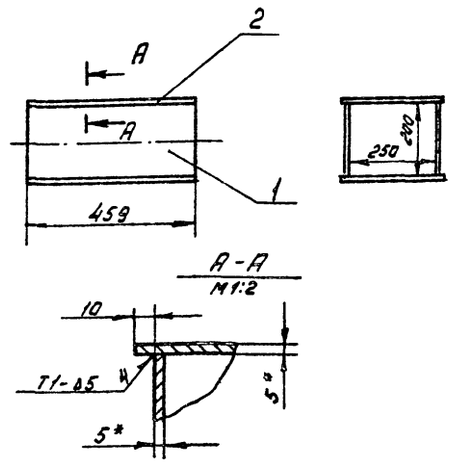

1. * Размер для справок.
2. ± JT14/2
3. Шероховатость кромок реза деталей Б4 - Rz 160
4. Сварные швы выполнить по ГОСТ 5264-80.
5. Электрод Э42 ГОСТ 9467-75

Инв. № подл. | Подп. и дата | Взам. инв. № | Инв. № дубл. | Подп. и дата

Изм.	Лист	№ докум.	Подп.	Дата
Разраб.		Гуц		
Пров.		Федоров		
Зав. гр.		Бушина		
Н. контр.		Бушина		
Утв.		Федоров		

В186-014.02.000 СБ

Кород

Лит.	Масса	Масштаб
	17,5	1:10
Лист	Листов: 1	

Госстрой СССР Казахский Сантехпроект

Копировал Гуц Формат А4

Типовой проект 903-1-272.89 Альбом 3, часть 1

Форм.	Зона	Поз.	Обозначение	Наименование	Кол.	Примечание
				Документация		
А3			В186-014.03.000 СБ	Сборочный чертеж		
				Детали		
Б4		1	В186-014.03.001	Стенка	1	
Б4		2	В186-014.03.002	Стенка		
Б4		3	В186-014.03.003	Стенка		
				Лист Б-ПН-5 ГОСТ 19903-74* / Вст3 ГОСТ 14637-79	2	6,16 кг

Инв. № подл. | Подп. и дата | Взам. инв. № | Инв. № дубл. | Подп. и дата

Изм.	Лист	№ докум.	Подп.	Дата
Разраб.		Гуц		
Пров.		Федоров		
Зав. гр.		Бушина		
Н. контр.		Бушина		
Утв.		Федоров		

В186-014.03.000

Отвод

Лит.	Лист	Листов
		1

Госстрой СССР Казахский Сантехпроект

Копировал Гуц Формат А4

100-03-Н10-9818

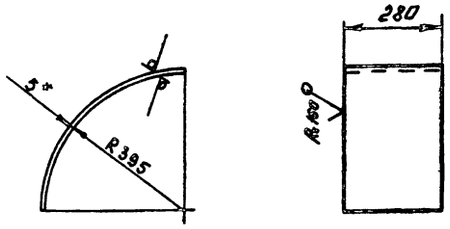

1. * Размер для справок.
2. ± JT14/2
3. Развернутая длина детали - 624 мм

Инв. № подл. | Подп. и дата | Взам. инв. № | Инв. № дубл. | Подп. и дата

Изм.	Лист	№ докум.	Подп.	Дата
Разраб.		Гуц		
Пров.		Федоров		
Зав. гр.		Бушина		
Н. контр.		Бушина		
Утв.		Федоров		

В186-014.03.001

Стенка

Лит.	Масса	Масштаб
	6,85	1:10
Лист	Листов: 1	

Б-ПН-5 ГОСТ 19903-74* / Лист Вст3 ГОСТ 14637-79

Госстрой СССР Казахский Сантехпроект

Копировал Гуц Формат А4

В185-014.03.000СБ

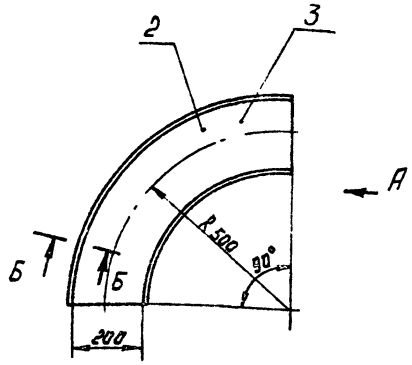

Вид А

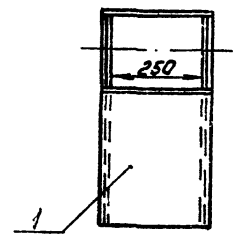

Б - Б повернуто
М1:2

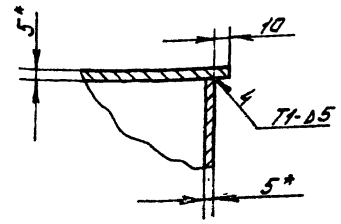

Поз. 3

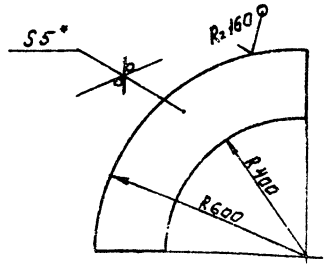

1. *Размер для справок.
2. $\pm \frac{JT14}{2}$
3. Сварные швы выполнить по ГОСТ 5264-80
4. Электрод Э42 ГОСТ 9467-75

Изм.	Лист	№ докум.	Подп.	Дата
Разраб.		Гуц		
Пров.		Федоров		
Зав.гр.		Бушина		
Н.контр.		Бушина		
Утв.		Федоров		

В185-014.03.000СБ

Отвод

Лит.	Масса	Масшт.
	30	1:10

Лист | Листов: 1

Госстрой СССР Казахский Сантехпроект

Копировал Гуц Формат А3

Инв.№ подл. | Подп. и дата | Взам.инв.№ | Инв.№ дубл. | Подп. и дата

Типовой проект 903-1-272.89
Альбом 3, часть 1

В185-014.03.002

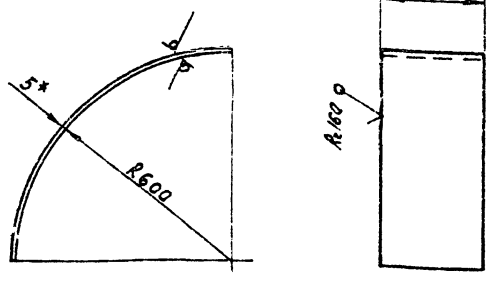

1. Развернутая длина детали - 946 мм.
2. *Размер для справок.
3. $\pm \frac{JT14}{2}$

Изм.	Лист	№ докум.	Подп.	Дата
Разраб.		Гуц		
Пров.		Федоров		
Зав.гр.		Бушина		
Н.контр.		Бушина		
Утв.		Федоров		

В185-014.03.002

Стенка

Лит.	Масса	Масшт.
	10,4	1:10

Лист | Листов 1

Лист 6-ЛН-5 ГОСТ 19903-74* / Ст3 ГОСТ 14637-79

Госстрой СССР Казахский Сантехпроект

Копировал Гуц Формат А4

Формат	Зона	Поз.	Обозначение	Наименование	Кол.	Примечание
				Документация		
А3			В185-014.04.000СБ	Сборочный чертеж		
				Детали		
А4		1	В185-014.04.001	Стенка		
				Лист 6-ЛН-5 ГОСТ 19903-74* / Ст3 ГОСТ 14637-79	2	1,96 кг
А4		2	В185-014.04.002	Стенка		
				Лист 6-ЛН-5 ГОСТ 19903-74* / Ст3 ГОСТ 14637-79		
				280 х 200 Н14	1	0,8 кг
А4		3	В185-014.04.003	Стенка		
				Лист 6-ЛН-5 ГОСТ 19903-74* / Ст3 ГОСТ 14637-79		
				280 х 323 Н14	1	0,46 кг

Изм.	Лист	№ докум.	Подп.	Дата
Разраб.		Гуц		
Пров.		Федоров		
Зав.гр.		Бушина		
Н.контр.		Бушина		
Утв.		Федоров		

В185-014.04.000

Переход

Лит.	Лист	Листов

Госстрой СССР Казахский Сантехпроект

Копировал Гуц Формат А4

1602-03

В18Б-014.04.000СБ

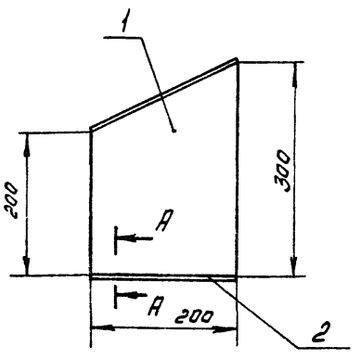

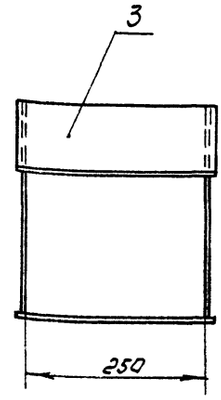

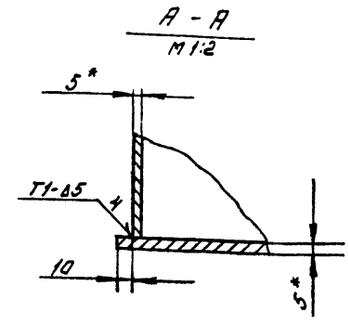

Поз. 1

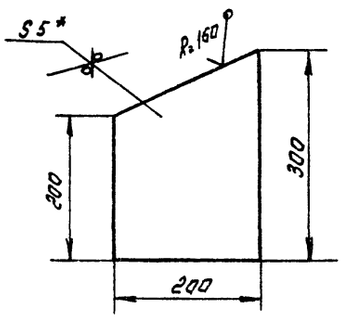

1.* Размер для справок.
2. $\pm \frac{УТ14}{2}$
3. Шероховатость кромок реза деталей Б4 - R_z 160.
4. Сварные швы выполнить по ГОСТ 5264-80.
5. Электрод Э 42 ГОСТ 9467-75

Изм	Лист	№ докум.	Подп.	Дата	В18Б-014.04.000 СБ	Лит.	Масса	Масшт.
Разраб.		Гуц			Переход		8,6	1:5
Пров.		Федоров				Лист	Листов: 1	
Зав. гр.		Бушина				Госстрой СССР Казахский Сантехпроект		
Н. контр.		Бушина						
Утв.		Федоров						

Копировал Гуц Формат А3

Типовой проект 903-1-272.89
Альбом 3, часть 1

Форм.	Зона	Поз.	Обозначение	Наименование	Кол.	Примечание
				Документация		
А3			В18Б-014.05.000 СБ	Сборочный чертеж		
				Детали		
А3		1	В18Б-014.05.001	Лист боковой	2	
А4		2	В18Б-014.05.002	Стенка	3	
А4		3	В18Б-014.05.003	Стенка	3	
Б4		4	В18Б-014.05.004	Лист нижний		
				Лист Б-ПН-5 ГОСТ 19903-74*		
				ВСт3 ГОСТ 14637-79		
				280 × 244 Н14	1	2,68 кг
Б4		5	В18Б-014.05.005	Лист нижний		
				Лист Б-ПН-5 ГОСТ 19903-74*		
				ВСт3 ГОСТ 14637-79		
				280 × 686 Н14	1	7,54 кг
Б4		6	В18Б-014.05.006	Лист нижний		
				Лист Б-ПН-5 ГОСТ 19903-74*		
				ВСт3 ГОСТ 14637-79		
				280 × 636 Н14	1	6,9 кг
Б4		7	В18Б-014.05.007	Лист нижний		
				Лист Б-ПН-5 ГОСТ 19903-74*		
				ВСт3 ГОСТ 14637-79		
				280 × 1244 Н14	1	13,7 кг

Изм	Лист	№ докум.	Подп.	Дата	В18Б-014.05.000	Лит	Лист	Листов
Разраб		Гуц			Коллектор		1	2
Пров		Федоров				Госстрой СССР Казахский Сантехпроект		
Зав гр		Бушина						
Н. контр		Бушина						
Утв.		Федоров						

Копировал Гуц Формат А4

Форм.	Зона	Поз.	Обозначение	Наименование	Кол.	Примечание
Б4		8	В18Б-014.05.008	Лист верхний		
				Лист Б-ПН-5 ГОСТ 19903-74*		
				ВСт3 ГОСТ 14637-79		
				280 × 3740 Н14	1	41,1 кг

В18Б-014.05.000 Лист 2

Копировал Гуц Формат А4

В186-014.05.000СБ

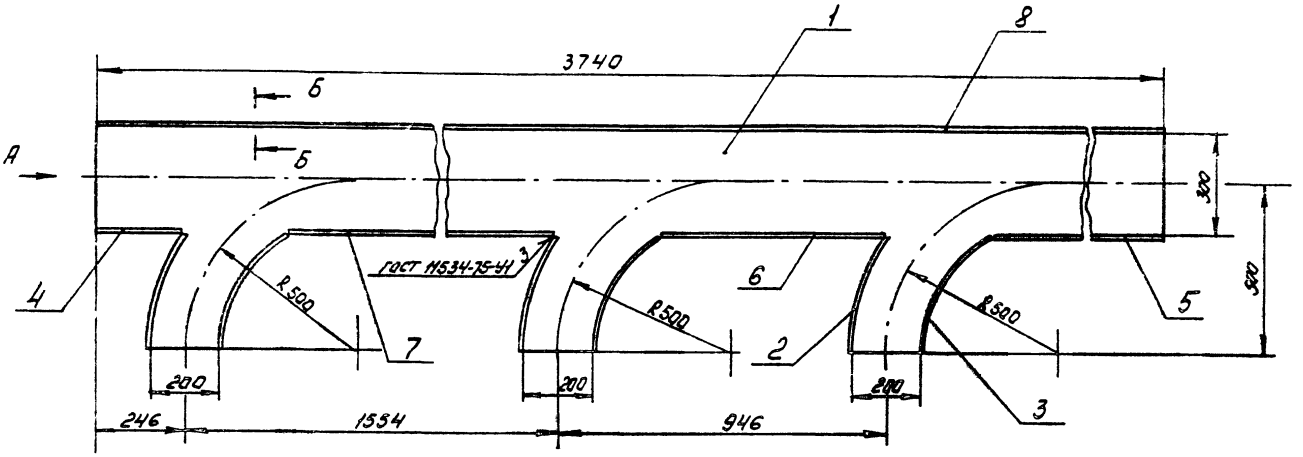

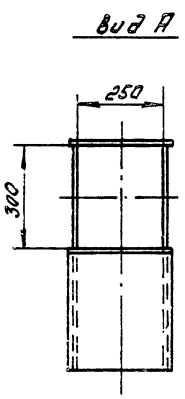

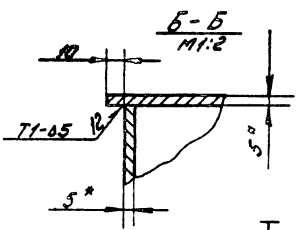

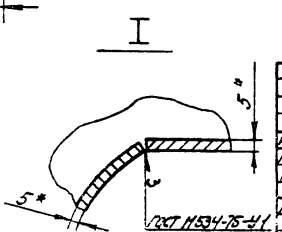

1. * Размер для справок.
2. ± $\frac{IT14}{2}$
3. Шероховатость кромок реза деталей 64 - Rz 160.
4. Сварные швы, кроме указанных особо, выполнить по ГОСТ 5264-80
5. Электрод Э 42 ГОСТ 9467-75

Изм	Лист	№ докум.	Подп	Дата
Разраб.		Гуц		
Пров.		Федоров		
Зав гр.		Бушина		
Н. контр.		Бушина		
Утв.		Федоров		

В186-014.05.000 СБ

Коллектор

Лит.	Масса	Масшт.
	205	1:10

Лист | Листов 1

Госстрой СССР Казахский Сантехпроект

Копировал Гуц Формат А3

Инв. № подл. | Подп. и дата | Взам. инв. № | Инв. № дубл. | Подп. и дата

В186-014.05.001

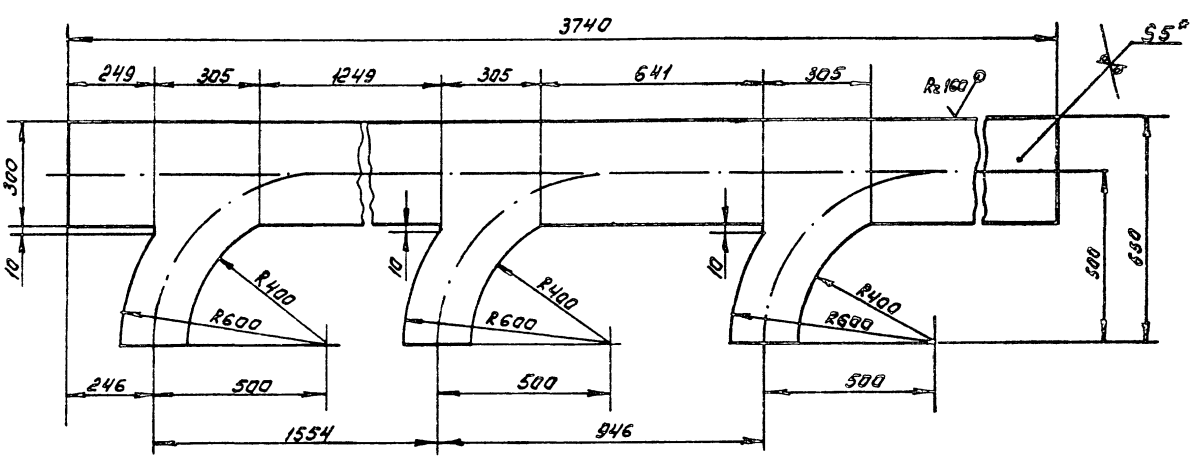

1° Размер для справок.
2. ± $\frac{IT14}{2}$

Типовой проект 903-1-272.89
Альбом 3, часть 1

Изм	Лист	№ докум	Подп	Дата
Разраб		Гуц		
Пров		Федоров		
Зав гр		Бушина		
Н. контр.		Бушина		
Утв.		Федоров		

В186-014.05.001

Лист боковой

Лит.	Масса	Масшт.
	53,2	1:10

Лист | Листов: 2

Лист Б-ПН-5 ГОСТ 19903-74 / В Ст 3 ГОСТ 14637-79

Госстрой СССР Казахский Сантехпроект

Копировал Гуц Формат А3

Инв. № подл. | Подп. и дата | Взам. инв. № | Инв. № дубл. | Подп. и дата

В185-014.05.002

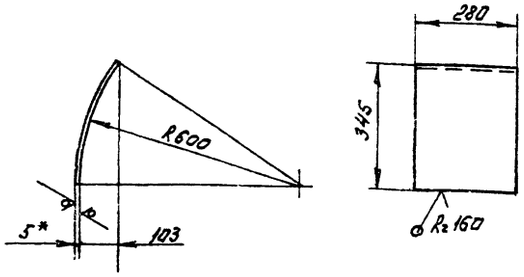

1. Развернутая длина детали - 365 мм.
2. * Размер для справок.
3. $\pm \frac{IT14}{2}$

Изм.	Лист	№ докум.	Подп.	Дата	В185-014.05.002			
Разраб.		Гуц			Стенка	Лит.	Масса	Масшт.
Пров.		Федоров					4,01	1:10
Зав. гр.		Бушина				Лист	Листов 1	
Н. контр.		Бушина			Лист 6-ПН-5 ГОСТ 19903-74* В Ст3 ГОСТ 14637-79	Госстрой СССР Казахский Сантехпроект		
Утв.		Федоров						

Копировал Гуц Формат А4

В185-014.05.003

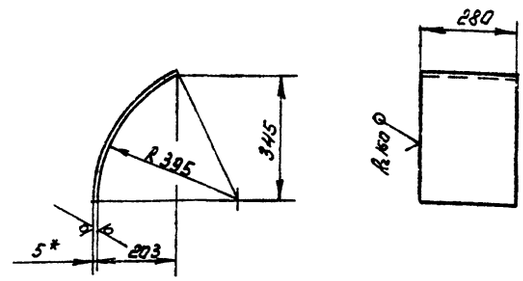

1. Развернутая длина детали - 413 мм
2. * Размер для справок.
3. $\pm \frac{IT14}{2}$

Изм.	Лист	№ докум.	Подп.	Дата	В185-014.05.003			
Разраб.		Гуц			Стенка	Лит.	Масса	Масшт.
Пров.		Федоров					4,53	1:10
Зав. гр.		Бушина				Лист	Листов 1	
Н. контр.		Бушина			Лист 6-ПН-5 ГОСТ 19903-74* В Ст3 ГОСТ 14637-79	Госстрой СССР Казахский Сантехпроект		
Утв.		Федоров						

Копировал Гуц Формат А4

Типовой проект 903-1-274.89
Альбом 3, часть 1

Формат	Зона	Поз.	Обозначение	Наименование	Кол.	Примечание
				Документация		
А4			В185-014.06.000 СБ	Сборочный чертеж		
				Детали		
А4		1	В185-014.06.001	Стенка	2	
А4		2	В185-014.06.002	Стенка	2	

В185-014.06.000

Изм.	Лист	№ докум.	Подп.	Дата	В185-014.06.000			
Разраб.		Гуц			Переход	Лит.	Лист	Листов 1
Пров.		Федоров						
Зав. гр.		Бушина				Госстрой СССР Казахский Сантехпроект		
Н. контр.		Бушина						
Утв.		Федоров						

Копировал Гуц Формат А4

93.000.90 НО-981 В

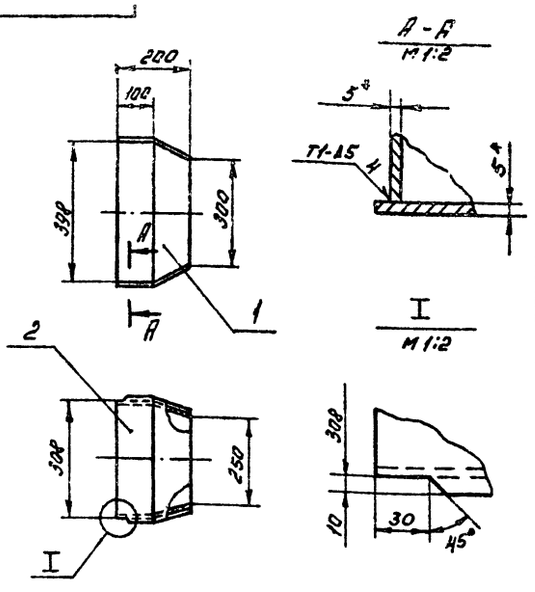

1. * Размер для справок.
2. $\pm \frac{IT14}{2}$
3. Сварные швы выполнить по ГОСТ 5264-80
4. Электрод Э42 ГОСТ 9467-75

В185-014.06.000 СБ

Изм.	Лист	№ докум.	Подп.	Дата	В185-014.06.000 СБ			
Разраб.		Гуц			Переход	Лит.	Масса	Масшт.
Пров.		Федоров					11,2	1:16
Зав. гр.		Бушина				Лист	Листов 1	
Н. контр.		Бушина				Госстрой СССР Казахский Сантехпроект		
Утв.		Федоров						

Копировал Гуц Формат А4

В186-014.06.001

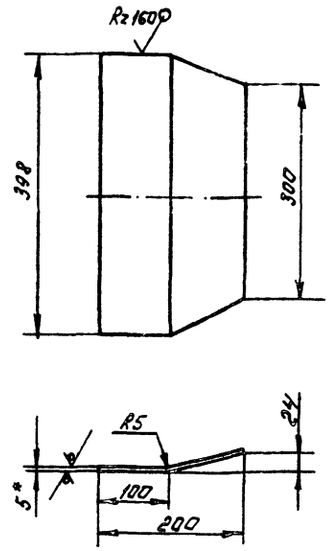

1. Развернутая длина детали - 203 мм.
2. * Размер для справок.
3. $\pm \frac{JT14}{2}$

Изм.	Лист	№ докум.	Подп.	Дата
Разраб.		Гуц		
Пров.		Федоров		
Зав. гр.		Бушина		
Н. контр.		Бушина		
Утв.		Федоров		

В186-014.06.001

Стенка

Лит.	Масса	Масшт.
	2,97	1:5

Лист | Листов 1

Лист 6-ПН-5 ГОСТ 19903-74* / ВСт3 ГОСТ 14637-79

Госстрой СССР Казахский Сантехпроект

Копировал Гуц Формат А4

В186-014.06.002

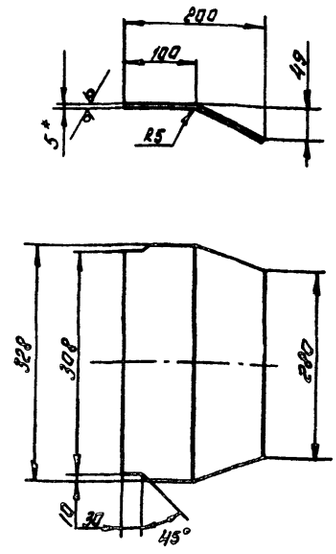

1. Развернутая длина детали - 211 мм
2. * Размер для справок.
3. $\pm \frac{JT14}{2}$

Изм.	Лист	№ докум.	Подп.	Дата
Разраб.		Гуц		
Пров.		Федоров		
Зав. гр.		Бушина		
Н. контр.		Бушина		
Утв.		Федоров		

В186-014.06.002

Стенка

Лит.	Масса	Масшт.
	2,61	1:5

Лист | Листов: 1

Лист 6-ПН-5 ГОСТ 19903-74* / ВСт3 ГОСТ 14637-79

Госстрой СССР Казахский Сантехпроект

Копировал Гуц Формат А4

Типовой проект 903-1-272.89
Альбом 3, часть 1

Форм.	Зона	Поз.	Обозначение	Наименование	Кол.	Примечание
				Документация		
А4			В186-014.07.000 СБ	Сборочный чертеж		
				Детали		
А4		1	В186-014.07.001	Стенка	2	
А4		2	В186-014.07.002	Стенка	2	

В186-014.07.000

Изм.	Лист	№ докум.	Подп.	Дата
Разраб.		Гуц		
Пров.		Федоров		
Зав. гр.		Бушина		
Н. контр.		Бушина		
Утв.		Федоров		

Переход

Лит.	Лист	Листов
		1

Госстрой СССР Казахский Сантехпроект

Копировал Гуц Формат А4

В186-014.07.000 СБ

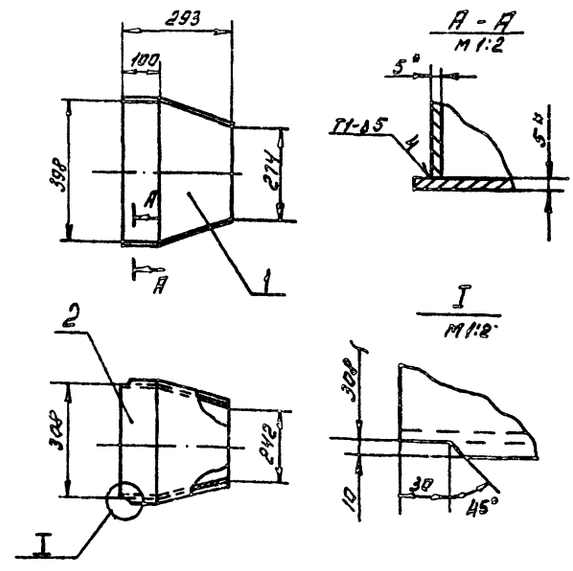

1. * Размер для справок.
2. $\pm \frac{JT14}{2}$
3. Сварные швы выполнить по ГОСТ 5264-80
4. Электрод Э42 ГОСТ 9467-75

Изм.	Лист	№ докум.	Подп.	Дата
Разраб.		Гуц		
Пров.		Федоров		
Зав. гр.		Бушина		
Н. контр.		Бушина		
Утв.		Федоров		

В186-014.07.000 СБ

Переход

Лит.	Масса	Масшт.
	15,6	1:10

Лист | Листов: 1

Госстрой СССР Казахский Сантехпроект

Копировал Гуц Формат А4

В186-014.07.001

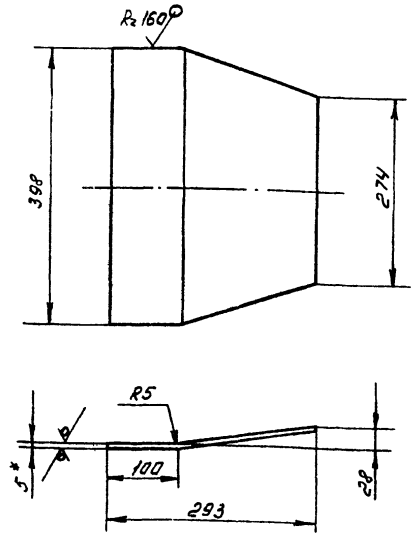

1. Развернутая длина детали - 295 мм.
2. * Размер для справок.
3. $\pm \frac{IT14}{2}$

Изм.	Лист	N докум.	Подп.	Дата
Разраб.		Гуц		
Пров.		Федоров		
Зав. гр.		Бушина		
Н. контр.		Бушина		
Утв.		Федоров		

В186-014.07.001 Стенка

Лит.	Масса	Масшт.
	4,12	1:5
Лист	Листов 1	

Лист 6-ПН-5 ГОСТ 19903-74* / 8 Ст3 ГОСТ 14637-79

Госстрой СССР Казахский Сантехпроект

Копировал Гуц Формат А4

В186-014.07.002

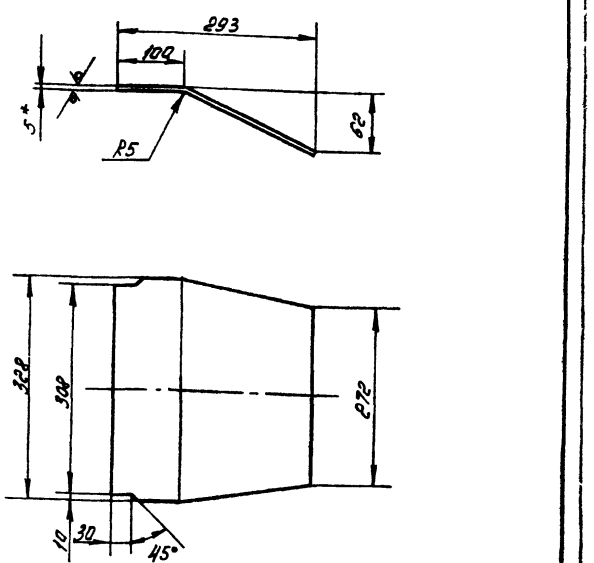

1. Развернутая длина детали - 303 мм.
2. * Размер для справок.
3. $\pm \frac{IT14}{2}$

Изм.	Лист	N докум.	Подп.	Дата
Разраб.		Гуц		
Пров.		Федоров		
Зав. гр.		Бушина		
Н. контр.		Бушина		
Утв.		Федоров		

В186-014.07.002 Стенка

Лит.	Масса	Масшт.
	3,68	1:5
Лист	Листов 1	

Лист 6-ПН-5 ГОСТ 19903-74* / 8 Ст3 ГОСТ 14637-79

Госстрой СССР Казахский Сантехпроект

Копировал Гуц Формат А4

Типовой проект 903-1-272.89 Альбом 3, часть 1

Форм.	Зона	Поз.	Обозначение	Наименование	Кол.	Примечание
				Документация		
А4			В186-014.08.000СБ	Сборочный чертеж		
				Детали		
Б4		1	В186-014.08.001	Стенка		
				Лист 6-ПН-5 ГОСТ 19903-74* / 8 Ст3 ГОСТ 14637-79		
				272 х 1000 Н14	2	10,67 кг
Б4		2	В186-014.08.002	Стенка		
				Лист 6-ПН-5 ГОСТ 19903-74* / 8 Ст3 ГОСТ 14637-79		
				274 х 1000 Н14	2	10,75 кг

Изм.	Лист	N докум.	Подп.	Дата
Разраб.		Гуц		
Пров.		Федоров		
Зав. гр.		Бушина		
Н. контр.		Бушина		
Утв.		Федоров		

В186-014.08.000 Короб

Лит.	Лист	Листов
	1	

Госстрой СССР Казахский Сантехпроект

Копировал Гуц Формат А4

900080.014.10-9819

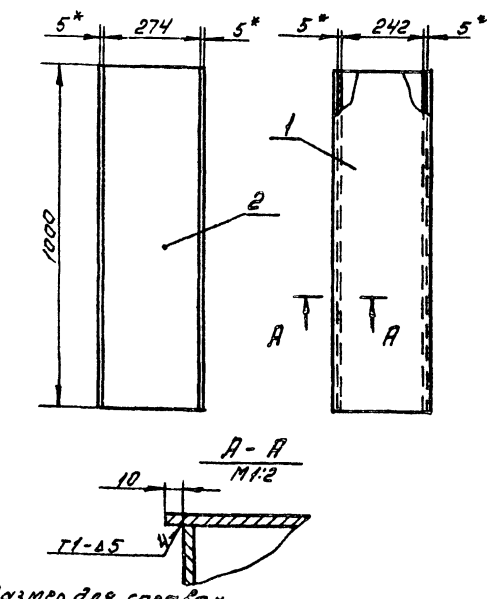

1. * Размер для справок.
2. $\pm \frac{IT14}{2}$
3. Шероховатость кромок реза деталей Б4. Rz 160
4. Сварные швы выполнить по ГОСТ 5264-80.
5. Электрод Э42 ГОСТ 9467-75

Изм.	Лист	N докум.	Подп.	Дата
Разраб.		Гуц		
Пров.		Федоров		
Зав. гр.		Бушина		
Н. контр.		Бушина		
Утв.		Федоров		

В186-014.08.000СБ Короб

Лит.	Масса	Масшт.
	43	1:10
Лист	Листов 1	

Госстрой СССР Казахский Сантехпроект

Копировал Гуц Формат А4

№ поз.	Обозначение	Наименование	Куда входит: Обозначение	Куда входит: Кол.	Общее кол. по поз.	Примечание
1	В186-015.00.000	Газоходы от золоулавливающей				
2		установки			1	
3	В186-015.01.000	Опора	В186-015.00.000	1	1	
4	В186-015.02.000	Картан всасывающий	В186-015.00.000	1	1	
5	В186-015.03.000	Крышка	В186-015.00.000	1	1	
6	В186-015.04.000	Переход	В186-015.00.000	1	1	
7	В186-015.05.000	Короб	В186-015.00.000	3	3	
8	В186-015.06.000	Короб	В186-015.00.000	1	1	
9	В186-015.07.000	Отвод 90°	В186-015.00.000	1	1	
10						
11						
12						
13						
14						
15						
16						
17						
18						
19						
20						
21						
22						
23						
24						
25						
26						
27						

Инв. № подл. | Подп. и дата | Взам. инв. № | Инв. № дубл. | Подп. и дата

Изм.	Лист	№ докум.	Подп.	Дата
Разраб.		Гуч		
Зав. гр.		Бушкин		
Утв.		Федоров		

В186-015.00.000 ВС

Газоходы от золоулавливающей установки

Ведомость спецификаций

Копировал Гуч

Лит.	Лист.	Листов
		1

Госстрой СССР Казахский Сантехпроект

Типовой проект 903-1-272.89 Альбом 3, часть 1

Форм.	Зона	Поз.	Обозначение	Наименование	Кол.	Примечание
				Документация		
А2			В186-015.00.000 СБ	Сборочный чертеж		
А3			В186-015.00.000 ВС	Ведомость спецификаций		
				Сборочные единицы		
А4		1	В186-015.01.000	Опора	1	
А4		2	В186-015.02.000	Картан всасывающий	1	
А4		3	В186-015.03.000	Крышка	1	
А4		4	В186-015.04.000	Переход	1	
А4		5	В186-015.05.000	Короб	3	
А4		6	В186-015.06.000	Короб	1	
А4		7	В186-015.07.000	Отвод 90°	1	
				Детали		
А4		10	В186-015.00.001	Заглушка		
				Лист 6-ПН-4 ГОСТ 19903-74*		
				В Ст3 ГОСТ 14637-79	1	8,9 кг
А4		11	В186-015.00.002	Прокладка		
				Картон асбестовый		
				КАОН-2-0,6х0,6 ГОСТ-3		

Инв. № подл. | Подп. и дата | Взам. инв. № | Инв. № дубл. | Подп. и дата

Изм.	Лист	№ докум.	Подп.	Дата
Разраб.		Федоров		
Пров.		Федоров		
Зав. гр.		Бушкин		
Н. контр.		Бушкин		
Утв.		Федоров		

В186-015.00.000

Газоходы от золоулавливающей установки

Лит.	Лист.	Листов
	1	2

Госстрой СССР Казахский Сантехпроект

Копировал Гуч Формат А4

Форм.	Зона	Поз.	Обозначение	Наименование	Кол.	Примечание
				ГОСТ 2850-80*	2	0,4 кг
				Стандартные изделия		
		12		Болт М10х25 ГОСТ 7798-70*	8	
		13		Гайка М10.35 ГОСТ 3032-76*	8	
		14		Шайба 10.01 ГОСТ 11371-78*	8	
				Материалы		
		15		Круг В.5 ГОСТ 2590-71* Ст3 ГОСТ 535-79*	6м	

Инв. № подл. | Подп. и дата | Взам. инв. № | Инв. № дубл. | Подп. и дата

Изм.	Лист	№ докум.	Подп.	Дата

В186-015.00.000

Лист 2

Копировал Гуч Формат А4

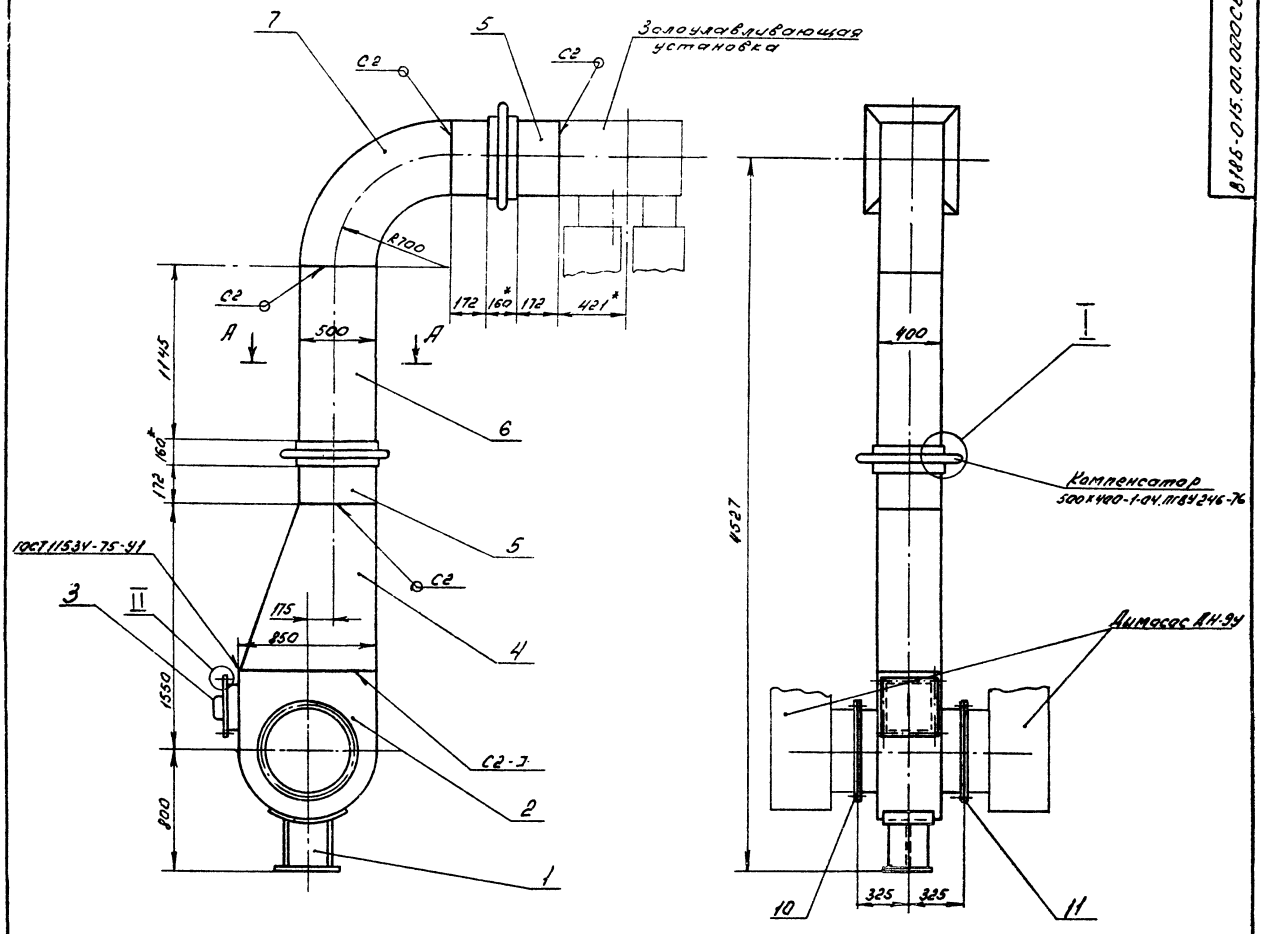

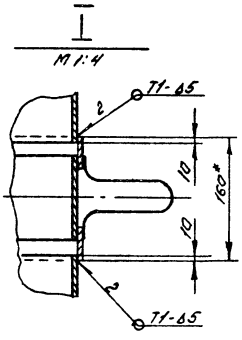

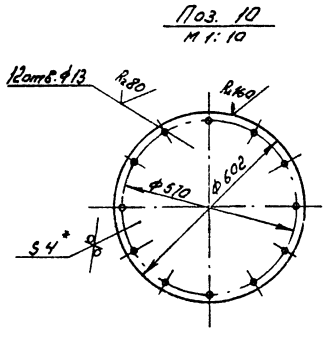

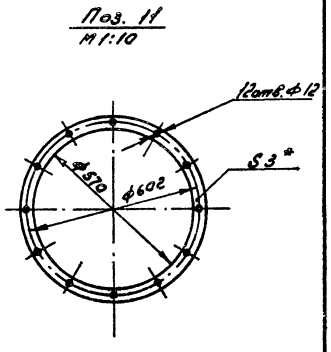

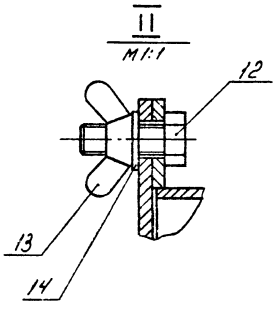

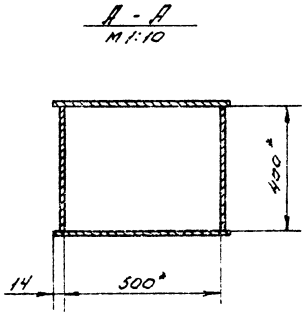

1. Дет. поз. 10 устанавливается в период ремонта одного из дымососов.
2. По всей наружной поверхности газоходов в шахматном порядке с шагом 500 мм приварить штыри длиной 200 мм ф 5 мм (см. спецификацию, поз. 15).
3. * Размер для справок.
4. Сварные швы, кроме указанных особо, выполнить по ГОСТ 5264-80.
5. Электрод Э 42 ГОСТ 9467-75

Типовой проект 903-1-272.89
Альбом 3, часть 1

Изм.	Лист	№ докум.	Подп.	Дата
Разраб.		Федоров		
Пров.		Федоров		
Зав. гр.		Бушина		
Н. контр.		Бушина		
Утв.		Федоров		

В186-015.00.000 СБ

Газоходы от золоулавливающей установки

Лит.	Масса	Масшт.
	394	1:20

Лист | Листов 1

Госстрой СССР Казахский Сантехпроект

Инв. № подл. | Подп. и дата | Взам. инв. № | Инв. № дубл. | Подп. и дата

Форм.	Зона	Поз	Обозначение	Наименование	Кол.	Примечание
				Документация		
А3			В18Б-015.01.000 СБ	Сборочный чертеж		
				Детали		
А4		1	В18Б-015.01.001	Подушка	1	
Б4		2	В18Б-015.01.002	Ребро		
				Лист Б-ПН-6 ГОСТ 19903-74*		
				8 Ст3 ГОСТ 14637-79	1	6,62 кг
Б4		3	В18Б-015.01.003	Стенка боковая		
				Лист Б-ПН-6 ГОСТ 19903-74*		
				8 Ст3 ГОСТ 14637-79		
				360 x 398 Н14	2	6,74 кг
Б4		4	В18Б-015.01.004	Пластина		
				Лист Б-ПН-8 ГОСТ 19903-74*		
				8-Ст3 ГОСТ 14637-79		
				400 x 380 Н14	1	9,5 кг

Изм	Лист	№ докум.	Подп.	Дата
Разраб.		Гуц		
Пров.		Федоров		
Зав. гр.		Бушина		
Н. контр.		Бушина		
Утв.		Федоров		

В18Б-015.01.000

Опора

Лит.	Лист	Листов
		1

Госстрой СССР Казахский Сантехпроект

Копировал Гуц Формат А4

Инв. № подл. | Подп. и дата | Взам. инв. № | Инв. № дубл. | Подп. и дата

В18Б-015.01.001

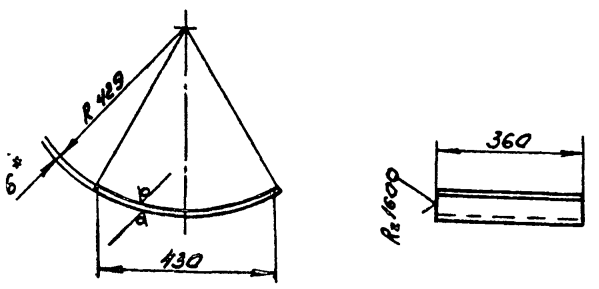

1. Развернутая длина детали - 451 мм.
2. *Размер для справок.
3. $\pm \frac{IT14}{2}$.

Изм	Лист	№ докум.	Подп.	Дата
Разраб.		Гуц		
Пров.		Федоров		
Зав. гр.		Бушина		
Н. контр.		Бушина		
Утв.		Федоров		

В18Б-015.01.001

Подушка

Лит.	Масса	Масшт.
	7,64	1:10

Лист | Листов 1

Лист Б-ПН-6 ГОСТ 19903-74* / 8-Ст3 ГОСТ 14637-79

Госстрой СССР Казахский Сантехпроект

Копировал Гуц Формат А4

Инв. № подл. | Подп. и дата | Взам. инв. № | Инв. № дубл. | Подп. и дата

В18Б-015.01.000СБ

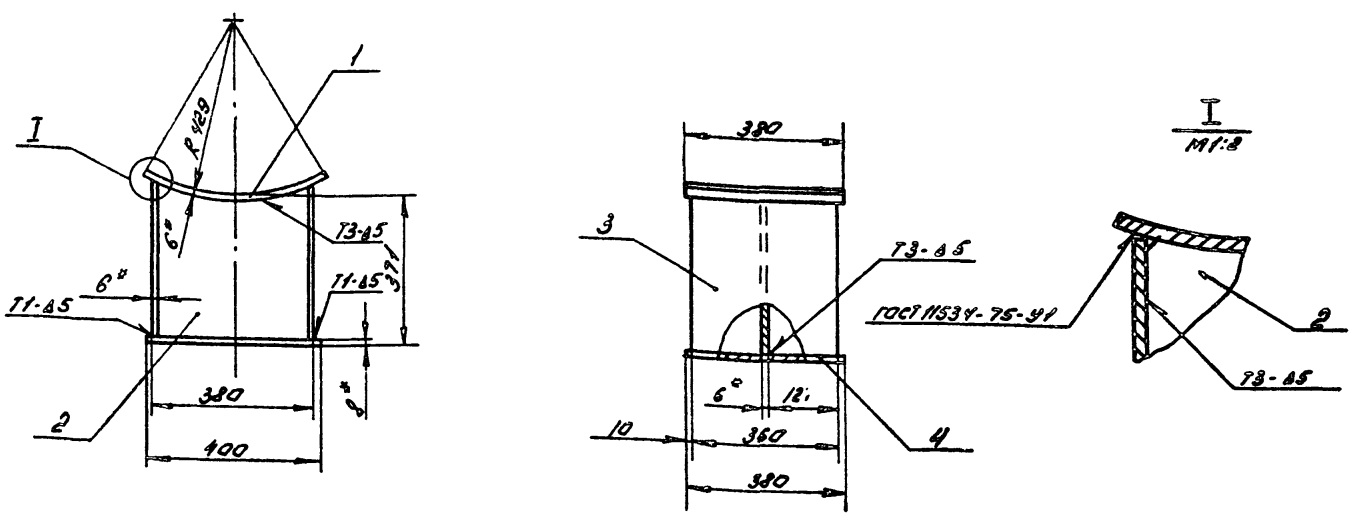

Поз. 2

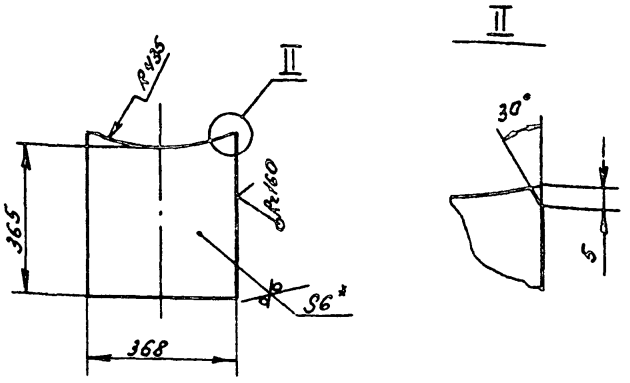

1. *Размер для справок.
2. $\pm \frac{IT14}{2}$
3. Шероховатость кромок реза деталей Б4 - Rz160.
4. Сварные швы, кроме указанных особо, выполнить по ГОСТ 5264-80.
5. Электрод Э42 ГОСТ 9764-75

Изм	Лист	№ докум.	Подп.	Дата
Разраб.		Гуц		
Пров.		Федоров		
Зав. гр.		Бушина		
Н. контр.		Бушина		
Утв.		Федоров		

В18Б-015.01.000 СБ

Опора

Лит.	Масса	Масшт.
	37,5	1:10

Лист | Листов 1

Госстрой СССР Казахский Сантехпроект

Копировал Гуц Формат А3

Типовой проект 903-1-272.89 Альбом 3, часть 1

Инв. № подл. | Подп. и дата | Взам. инв. № | Инв. № дубл. | Подп. и дата

Поз.	Зона	Поз.	Обозначение	Наименование	Кол.	Примечание
				Документация		
А2			8186-015.02.000СБ	Сборочный чертеж		
				Детали		
А4		1	8186-015.02.001	Фланец	1	
А4		2	8186-015.02.002	Стенка	1	
А4		3	8186-015.02.003	Фланец	1	
Б4		4	8186-015.02.004	Стенка		
				Лист 6-ПН-4 ГОСТ 19903-74*		
				В Ст3 ГОСТ 14637-79	2	15,59 кг
Б4		5	8186-015.02.005	Патрубок		
				Лист 6-ПН-4 ГОСТ 19903-74*		
				В Ст3 ГОСТ 14637-79	1	4,47 кг
Б4		6	8186-015.02.006	Стенка		
				Лист 6-ПН-4 ГОСТ 19903-74*		
				В Ст3 ГОСТ 14637-79		
				97×300 НЦ4	4	2,91 кг

Инв. № подл. | Подп. и дата | Взам. инв. № | Инв. № дубл. | Подп. и дата

Изм.	Лист	№ докум.	Подп.	Дата
Разраб.		Гук		
Пров.		Федоров		
Зав. гр.		Бушина		
Н. контр.		Бушина		
Утв.		Федоров		

8186-015.02.000

Карман всасывающий

Лит.	Лист	Листов
		1

Госстрой СССР Казахский Сантехпроект

Копировал Гук Формат А4

200.20.510-9818

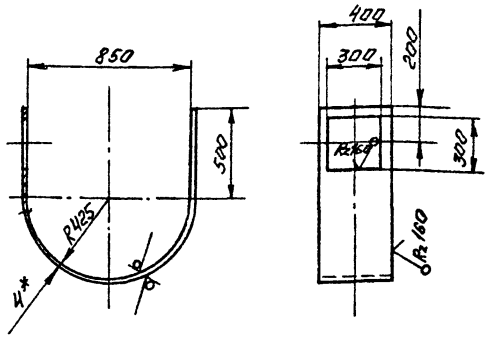

1. Развернутая длина детали - 2341 мм
2. *Размер для справок.
3. ± IT14/2

Типовой проект 903-1-872.89 Альбом 3, часть 1

Инв. № подл. | Подп. и дата | Взам. инв. № | Инв. № дубл. | Подп. и дата

Изм.	Лист	№ докум.	Подп.	Дата
Разраб.		Гук		
Пров.		Федоров		
Зав. гр.		Бушина		
Н. контр.		Бушина		
Утв.		Федоров		

8186-015.02.002

Стенка

Лит.	Масса	Масштаб
	26,6	1:20
Лист 1	Листов 1	

Лист 6-ПН-4 ГОСТ 19903-74* В Ст3 ГОСТ 14637-73

Госстрой СССР Казахский Сантехпроект

Копировал Гук Формат А4

200.20.510-9818

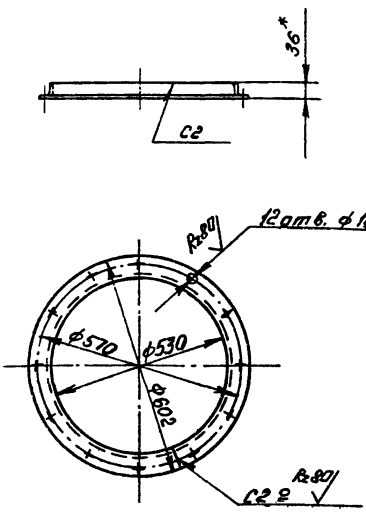

1. Развернутая длина детали - 1676 мм.
2. *Размер для справок.
3. ± IT14/2.
4. Сварной шов выполнить по ГОСТ 5264-80.
5. Электрод Э42 ГОСТ 9467-75

Инв. № подл. | Подп. и дата | Взам. инв. № | Инв. № дубл. | Подп. и дата

Изм.	Лист	№ докум.	Подп.	Дата
Разраб.		Гук		
Пров.		Федоров		
Зав. гр.		Бушина		
Н. контр.		Бушина		
Утв.		Федоров		

8186-015.02.001

Фланец

Лит.	Масса	Масштаб
	3,6	1:10
Лист	Листов 1	

Уголок Б-36×36×4 ГОСТ 8509-86 / Ст3 ГОСТ 535-79*

Госстрой СССР Казахский Сантехпроект

Копировал Гук Формат А4

200.20.510-9818.02.003

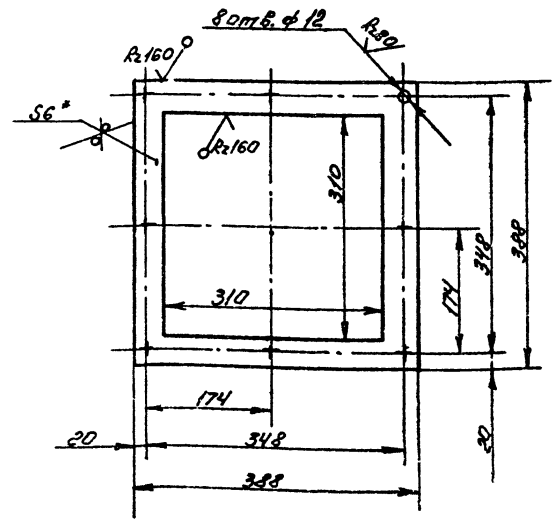

1. *Размер для справок.
2. ± IT14/2

Инв. № подл. | Подп. и дата | Взам. инв. № | Инв. № дубл. | Подп. и дата

Изм.	Лист	№ докум.	Подп.	Дата
Разраб.		Гук		
Пров.		Федоров		
Зав. гр.		Бушина		
Н. контр.		Бушина		
Утв.		Федоров		

8186-015.02.003

Фланец

Лит.	Масса	Масштаб
	2,5	1:5
Лист	Листов	

Лист 6-ПН-6 ГОСТ 19903-74* В Ст3 ГОСТ 14637-79

Госстрой СССР Казахский Сантехпроект

Копировал Гук Формат А4

1602-03

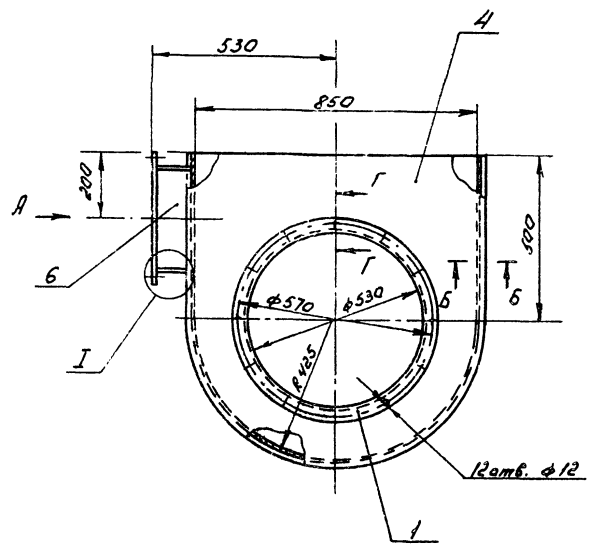

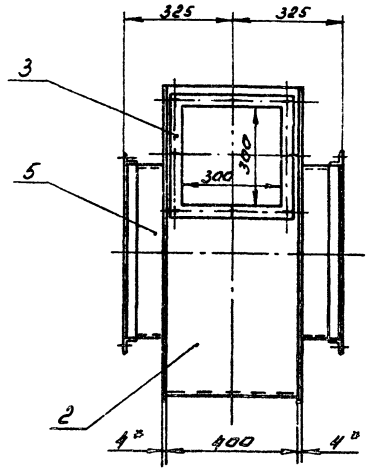

Вид А

I
М1:2

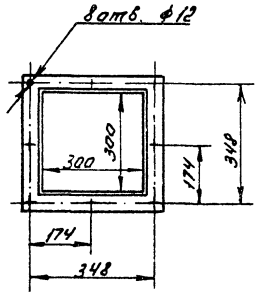

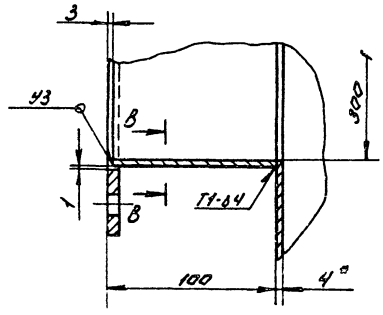

Б - Б
М1:2

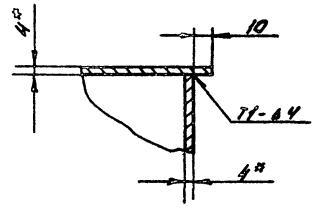

Поз. 4

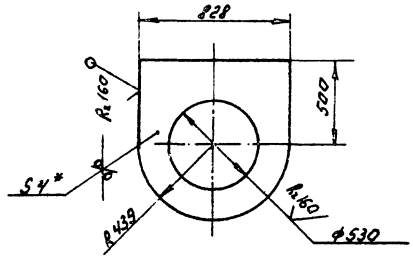

В - В
М1:2

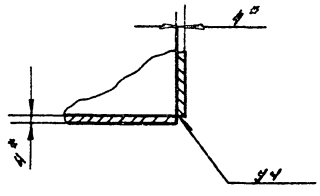

Г - Г
М1:2

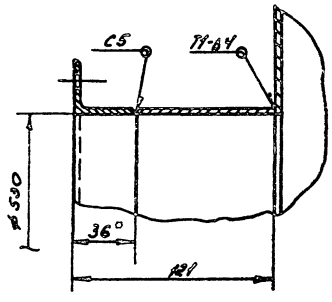

Поз. 5

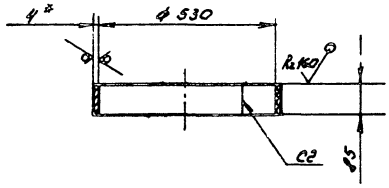

Сразв = 1677 мм

1. *Размер для справок.
2. $\pm \frac{УП14}{2}$
3. Шероховатость кромок реза деталей Б4-R160.
4. Сварные швы выполнить по ГОСТ 5264-80.
5. Электрод Э42 ГОСТ 9467-75

					В18Б-015.02.000 СБ			
Изм.	Лист	№ докум.	Подп.	Дата	Карман всасывающий	Лит.	Масса	Масшт.
Разраб.		Гуц					73	1:10
Пров.		Федоров				Лист	Листов 1	
Зав. гр.		Бушина				Госстрой СССР Казахский Сантехпроект		
Н. контр.		Бушина						
Утв.		Федоров						

Копировал Гуц Формат А2

Типовой проект 903-1-272.89
Альбом 3, часть 1

Инв. № подл. | Подп. и дата | Взам. инв. № | Инв. № дубл. | Подп. и дата

В18Б-015.02.000 СБ

Формат	Зона	Поз.	Обозначение	Наименование	Кол.	Примечание
				Документация		
А3			В186-015.03.000 СБ	Сборочный чертеж		
				Детали		
Б4		1	В186-015.03.001	Ручка		
				Круг 12 ГОСТ 2590-71* Ст3 ГОСТ 535-79*	1	0,3 кг
Б4		2	В186-015.03.002	Пластина		
				Лист Б-ПН-4 ГОСТ 19903-74* 8 Ст3 ГОСТ 14637-79		
				388 х 388 Н14	1	4,7 кг

Инв.№ подл. | Подп. и дата | Взам.инв.№ | Инв.№ дубл. | Подп. и дата

Изм.	Лист	№ докум.	Подп.	Дата
Разраб.		Гуч		
Пров.		Федоров		
Зав.чр.		Бушина		
Н.контр.		Бушина		
Утв.		Федоров		

В186-015.03.000

Крышка

Лит.	Лист	Листов
		1

Госстрой СССР Казахский Сантехпроект

Копировал Гуч Формат А4

Формат	Зона	Поз.	Обозначение	Наименование	Кол.	Примечание
				Документация		
А3			В186-015.04.000 СБ	Сборочный чертеж		
				Детали		
Б4		1	В186-015.04.001	Стенка		
				Лист Б-ПН-4 ГОСТ 19903-74* 8 Ст3 ГОСТ 14637-79	2	23,17 кг
Б4		2	В186-015.04.002	Стенка		
				Лист Б-ПН-4 ГОСТ 19903-74* 8 Ст3 ГОСТ 14637-79		
				1050 х 400 Н14	1	13,2 кг
Б4		3	В186-015.04.003	Стенка		
				Лист Б-ПН-4 ГОСТ 19903-74* 8 Ст3 ГОСТ 14637-79		
				1107 х 400 Н14	1	13,9 кг

Инв.№ подл. | Подп. и дата | Взам.инв.№ | Инв.№ дубл. | Подп. и дата

Изм.	Лист	№ докум.	Подп.	Дата
Разраб.		Гуч		
Пров.		Федоров		
Зав.чр.		Бушина		
Н.контр.		Бушина		
Утв.		Федоров		

В186-015.04.000

Переход

Лит.	Лист	Листов
		1

Госстрой СССР Казахский Сантехпроект

Копировал Гуч Формат А4

В186-015.03.000СБ

Типовой проект 903-1-272.89 Альбом 3, часть 1

Поз. 1
М 1:4

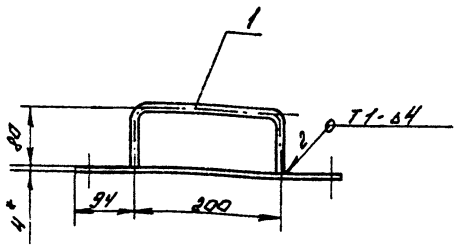

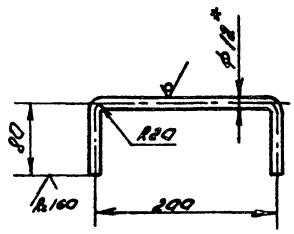

Сразв = 343 мм.

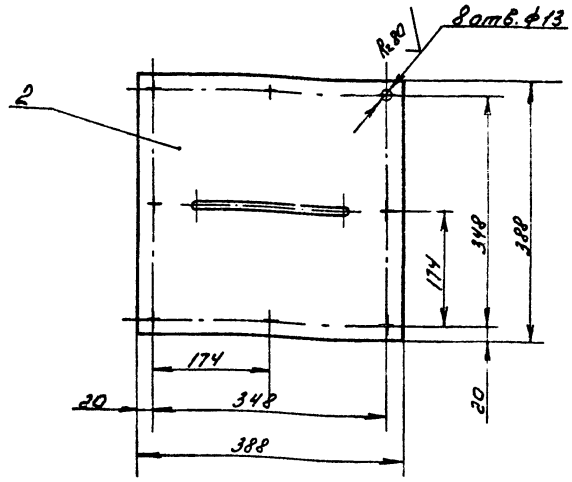

1. Болтовые отверстия в дет. поз. 2 выполнить после окончания сварочных работ.
2. *Размер для справок.
3. $\pm \frac{IT14}{2}$
4. Шероховатость кромок реза деталей Б4- R_z 160.
5. Сварной шов выполнить по ГОСТ 5264-80.
6. Электрод Э42 ГОСТ 9467-75

Изм.	Лист	№ докум.	Подп.	Дата
Разраб.		Гуч		
Пров.		Федоров		
Зав.чр.		Бушина		
Н.контр.		Бушина		
Утв.		Федоров		

В186-015.03.000 СБ

Крышка

Лит.	Масса	Масш.
	5	1:5
Лист	Листов 1	

Госстрой СССР Казахский Сантехпроект

Копировал Гуч Формат А3

Инв.№ подл. | Подп. и дата | Взам.инв.№ | Инв.№ дубл. | Подп. и дата

1602-03

В186-015.04.000СБ

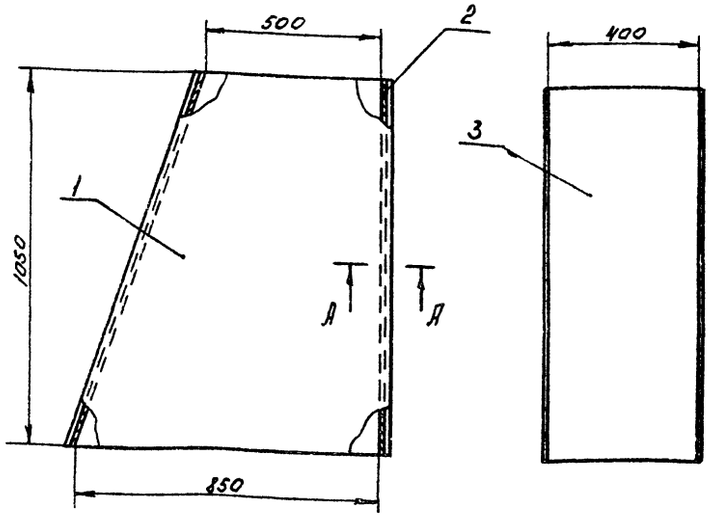

Поз. 1
М1:20

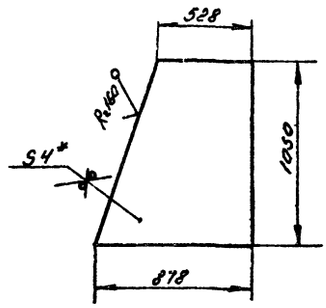

А - А
М1:2

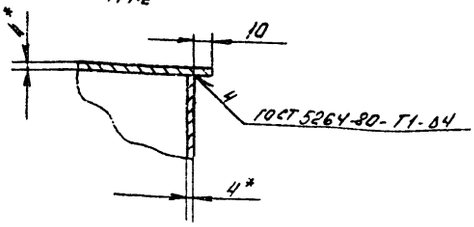

1. *Размер для справок.
2. $\pm \frac{IT14}{2}$
3. Шероховатость кромок реза деталей S4-Rz160.
4. Электрод Э42 ГОСТ 9467-75.

Изм	Лист	№ докум.	Подп.	Дата	В186-015.04.000 СБ			
Разраб.		Гуц			Переход	Лит.	Масса	Масшт.
Пров.		Федоров					73,5	1:10
Зав. гр.		Бушина				Лист	Листов 1	
Н. контр.		Бушина				Госстрой СССР Казахский Сантехпроект		
Утв.		Федоров						

Копировал Гуц Формат А3

Типовой проект 903-1-272.89
Альбом 3, часть 1

Форм.	Зона	Поз.	Обозначение	Наименование	Кол.	Примечание
				Документация		
А3			В186-015.05.000 СБ	Сборочный чертеж		
				Детали		
Б4		1	В186-015.05.001	Стенка		
				Лист Б-ПН-4 ГОСТ 19903-74*		
				В-Ст3 ГОСТ 14637-79	2	4,47кг
Б4		2	В186-015.05.002	Стенка		
				Лист Б-ПН-4 ГОСТ 19903-74*		
				В-Ст3 ГОСТ 14637-79		
				270 х 400 Н14	2	3,39кг

Изм	Лист	№ докум	Подп.	Дата	В186-015.05.000			
Разраб.		Гуц			Короб	Лит.	Лист	Листов 1
Пров		Федоров				Госстрой СССР Казахский Сантехпроект		
Зав. гр.		Бушина						
Н. контр.		Бушина						
Утв.		Федоров						

Копировал Гуц Формат А4

Форм.	Зона	Поз.	Обозначение	Наименование	Кол.	Примечание
				Документация		
А3			В186-015.06.000 СБ	Сборочный чертеж		
				Детали		
Б4		1	В186-015.06.001	Стенка		
				Лист Б-ПН-4 ГОСТ 19903-74*		
				В-Ст3 ГОСТ 14637-79	2	17,7кг
Б4		2	В186-015.06.002	Стенка		
				Лист Б-ПН-4 ГОСТ 19903-74*		
				В-Ст3 ГОСТ 14637-79		
				1068 х 400 Н14	2	13,4кг

Изм	Лист	№ докум	Подп.	Дата	В186-015.06.000			
Разраб.		Гуц			Короб	Лит.	Лист	Листов 1
Пров		Федоров				Госстрой СССР Казахский Сантехпроект		
Зав. гр.		Бушина						
Н. контр.		Бушина						
Утв.		Федоров						

Копировал Гуц Формат А4

В186-015.05.000 СБ

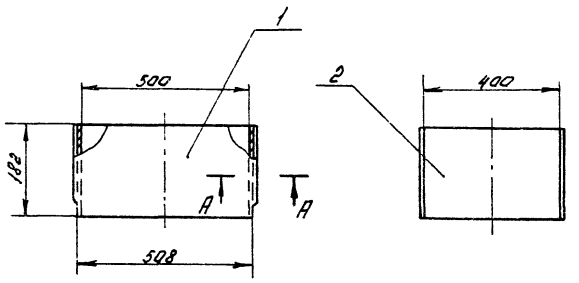

А - А
М 1:2

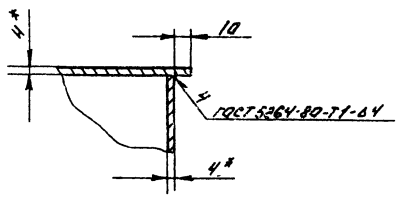

Поз. 1

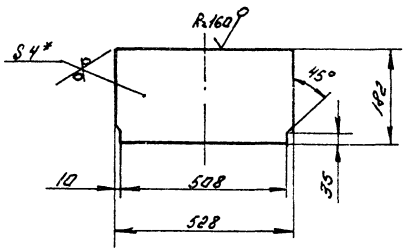

1. *Размер для справок.
2. $\pm \frac{IT14}{2}$
3. Шероховатость кромок реза деталей Б4 - Rz 160.
4. Электрод Э42 ГОСТ 9467-75

					В186-015.05.000 СБ			
Изм.	Лист	№ докум.	Подп.	Дата				
Разраб.		Гуч			Короб	Лит.	Масса	Масшт.
Пров.		Федоров					10,6	1:10
Зав. гр.		Бушина				Лист	Листов 1	
Н. контр.		Бушина				Госстрой СССР Казахский Сантехпроект		
Утв.		Федоров						

Копировал Гуч Формат А3

Инв. № подл. | Подп. и дата | Взам. инв. № | Инв. № дубл. | Подп. и дата

В186-015.06.000 СБ

Типовой проект 903-1-272.89
Альбом 3, часть 1

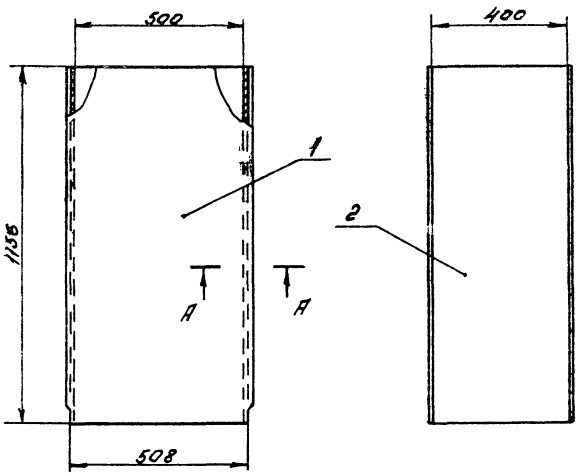

Поз. 1

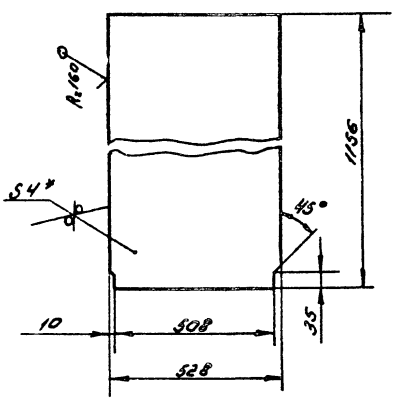

А - А
М 1:2

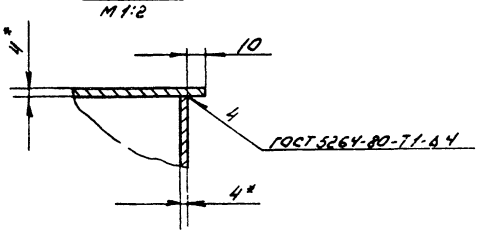

1. *Размер для справок.
2. $\pm \frac{IT14}{2}$
3. Шероховатость кромок реза деталей Б4 - Rz 160.
4. Электрод Э42 ГОСТ 9467-75

					В186-015.06.000 СБ			
Изм.	Лист	№ докум.	Подп.	Дата				
Разраб.		Гуч			Короб	Лит.	Масса	Масшт.
Пров.		Бушина					67,6	1:10
Зав. гр.		Бушина				Лист	Листов 1	
Н. контр.		Бушина				Госстрой СССР Казахский Сантехпроект		
Утв.		Федоров						

Копировал Гуч Формат А3

Инв. № подл. | Подп. и дата | Взам. инв. № | Инв. № дубл. | Подп. и дата

1602-03

Форм	Зона	Поз.	Обозначение	Наименование	Кол.	Примечание
				Документация		
А3			В186-015.07.000 СБ	Сборочный чертеж		
				Детали		
А4		1	В186-015.07.001	Стенка	1	
		2	-01	Стенка	1	
Б4		3	В186-015.07.002	Стенка		
				Лист Б-ПН-У ГОСТ 19903-74* В Ст3 ГОСТ 14637-79	2	18,2 кг

Изм.	Лист	№ докум.	Подп.	Дата
Разраб.		Гуч		
Пров.		Федоров		
Зав. гр.		Бушина		
Н. контр.		Бушина		
Утв.		Федоров		

В186-015.07.000

Отвод 90°

Лит.	Лист	Листов
		1

Госстрой СССР Казахский Сантехпроект

Копировал Гуч Формат А4

Инв. № подл. | Подп. и дата | Взам. инв. № | Инв. № дубл. | Подп. и дата

100.20.510-9818

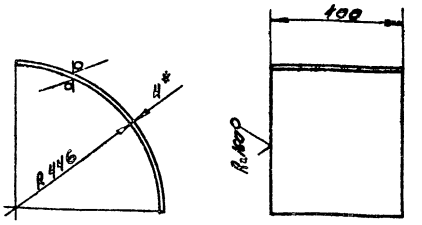

Обозначение	R мм	Sразв. мм.	Масса кг
В186-015.07.001	446	703	8,82
-01	950	1494	18,76

1. * Размер для справок.
2. ± 7/14 / 2

Изм.	Лист	№ докум.	Подп.	Дата
Разраб.		Гуч		
Пров.		Федоров		
Зав. гр.		Бушина		
Н. контр.		Бушина		
Утв.		Федоров		

В186-015.07.001

Стенка

Лист Б-ПН-У ГОСТ 19903-74* В Ст3 ГОСТ 14637-79

Лит.	Масса	Масшт.
	см. табл.	1:10
Лист	Листов 1	

Госстрой СССР Казахский Сантехпроект

Копировал Гуч Формат А4

Типовой проект 903-1-272.89 Альбом 3, часть 1

Инв. № подл. | Подп. и дата | Взам. инв. № | Инв. № дубл. | Подп. и дата

93000.20.510-9818

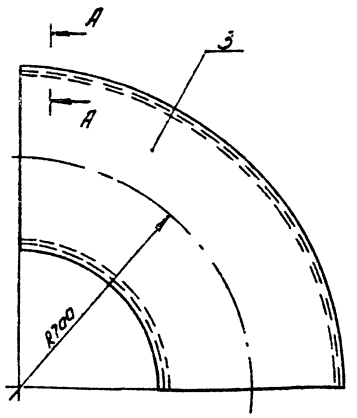

Поз. 3
М 1:20

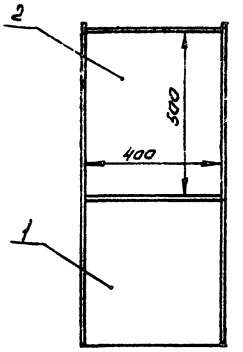

А - А
М 1:2

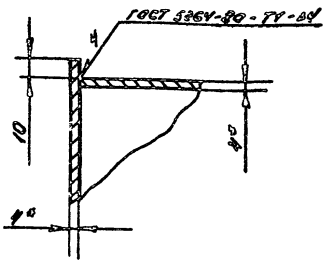

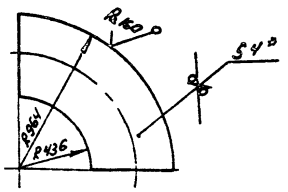

1. * Размер для справок.
2. ± 7Т14 / 2
3. Электрод Э42 ГОСТ 9467-75

Изм.	Лист	№ докум.	Подп.	Дата
Разраб.		Гуч		
Пров.		Федоров		
Зав. гр.		Бушина		
Н. контр.		Бушина		
Утв.		Федоров		

В186-015.07.000 СБ

Отвод 90°

Лит.	Масса	Масшт.
	Б4	1:10
Лист	Листов 1	

Госстрой СССР Казахский Сантехпроект

Копировал Гуч Формат А3

№ строки	Обозначение	Наименование	Куда входит: Обозначение	Куда входит: Кол.	Общее кол-во	Примечание
1	В186-016.00.000	Газоходы от дымососов			1	
2	В186-016.01.000	Переход	В186-016.00.000	2	2	
3	В186-016.01.100	Фланец	В186-016.01.000	1	2	
4	В186-016.02.000	Переход	В186-016.00.000	2	2	
5	В186-016.03.000	Отвод 90°	В186-016.00.000	2	2	
6	В186-016.04.000	Отвод 30°	В186-016.00.000	2	2	
7	В186-016.05.000	Тройник	В186-016.00.000	1	1	
8	В186-016.06.000	Отвод 15°	В186-016.00.000	1	1	
9	В186-016.07.000	Переход	В186-016.00.000	2	2	
10	В186-016.08.000	Переход	В186-016.00.000	1	1	
11	В186-018.08.100	Фланец	В186-016.08.000	1	1	
12						
13						
14						
15						
16						
17						
18						
19						
20						
21						
22						
23						
24						
25						
26						
27						

Инв. № подл. | Подп. и дата | Взам. инв. № | Инв. № дубл. | Подп. и дата

Изм.	Лист	№ докум.	Подп.	Дата
Разраб.		Здравиков		
Нач. гр.		Бушина		
Утв.		Федоров		

В186-016.00.000 ВС

Газоходы от дымососов

Ведомость спецификаций

Лит.	Лист	Листов
		1

Госстрой СССР Казахский Сантехпроект

Копировал гуч Формат А4

Типовой проект 903-1-279.88 альбом 3, часть 1

Формат	Зона	Поз.	Обозначение	Наименование	Кол.	Примечание
				Документация		
А2			В186-016.00.000 СБ	Сборочный чертеж		
А3			В186-016.00.000 ВС	Ведомость спецификаций		
				Сборочные единицы		
А4		1	В186-016.01.000	Переход	2	
А4		2	В186-016.02.000	Переход	2	
А4		3	В186-016.03.000	Отвод 90°	2	
А4		4	В186-016.04.000	Отвод 30°	2	
А4		5	В186-016.05.000	Тройник	1	
А4		6	В186-016.06.000	Отвод 15°	1	
А4		7	В186-016.07.000	Переход	2	
А4		8	В186-016.08.000	Переход	1	
				Детали		
А4		9	В186-016.00.001	Короб	2	
-		10	-01	Короб	1	
-		11	-02	Короб	1	
-		12	-03	Короб	2	
Б4		13	В186-016.00.002	Прокладка		
				Паронит ПОН 3.0		
				ГОСТ 481-80*	1	0,37 кг
Б4		14	В186-016.00.003	Прокладка		
				Паронит ПОН 3.0		
				ГОСТ 481-80*	1	0,41 кг
Б4		15	В186-016.00.004	Прокладка		
				Паронит ПОН 3.0		
				ГОСТ 481-80*	4	0,38 кг
				Стандартные изделия		
		16		Болт М16х35.58		
				ГОСТ 7798-70*	38	
		17		Болт М12х35.58		
				ГОСТ 7798-70*	52	
		18		Гайка М16.5		
				ГОСТ 5915-70*	58	
		19		Гайка М12.5		
				ГОСТ 5915-70*	52	
		20		Шайба 16.01		
				ГОСТ 11371-78*	58	
		21		Шайба 12.01		
				ГОСТ 11371-78*	52	
		22		Опора ОПП-2 100х125		
				ГОСТ 14911-82*	1	
				Материалы		
		23		Круг В 5 ГОСТ 2590-71* / Ст3 ГОСТ 535-79*	20м	

Инв. № подл. | Подп. и дата | Взам. инв. № | Инв. № дубл. | Подп. и дата

Изм.	Лист	№ докум.	Подп.	Дата
Разраб.		Борсбиков		
Пров.		Федоров		
Нач. гр.		Бушина		
Н. контр.		Бушина		
Утв.		Федоров		

В186-016.00.000

Газоходы от дымососов

Лит.	Лист	Листов
	1	2

Госстрой СССР Казахский Сантехпроект

Копировал гуч Формат А4

Инв. № подл. | Подп. и дата | Взам. инв. № | Инв. № дубл. | Подп. и дата

Изм.	Лист	№ докум.	Подп.	Дата

В186-016.00.000

Лист 2

Копировал гуч Формат А4

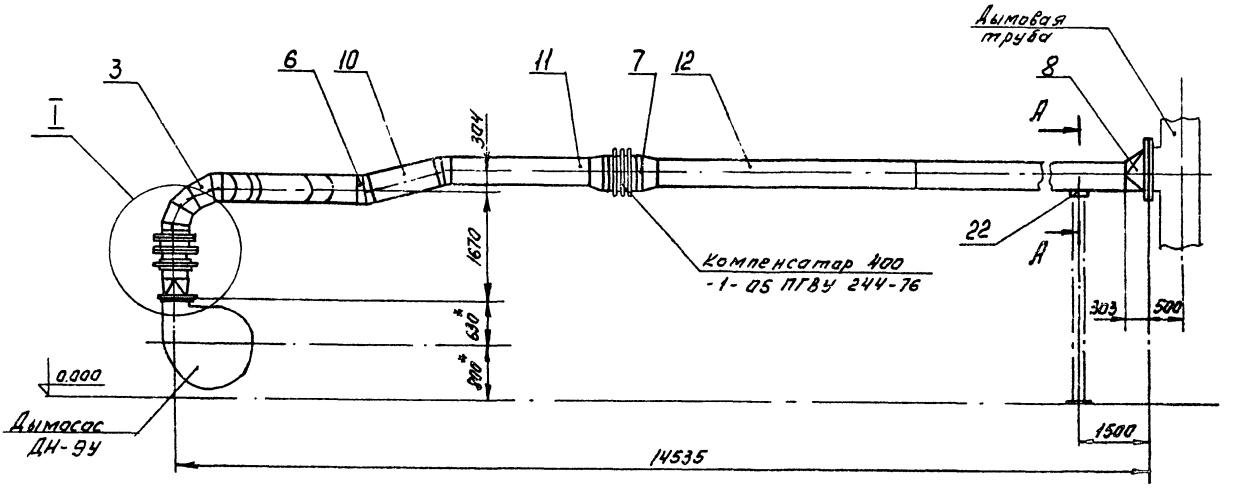

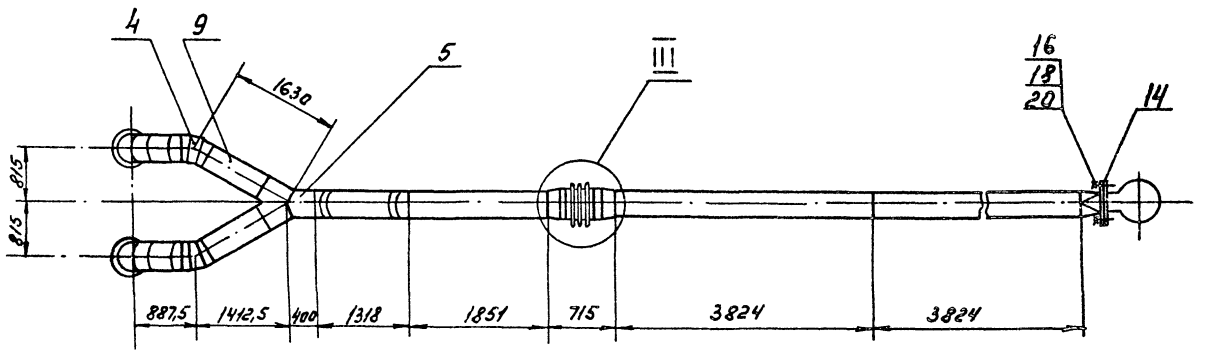

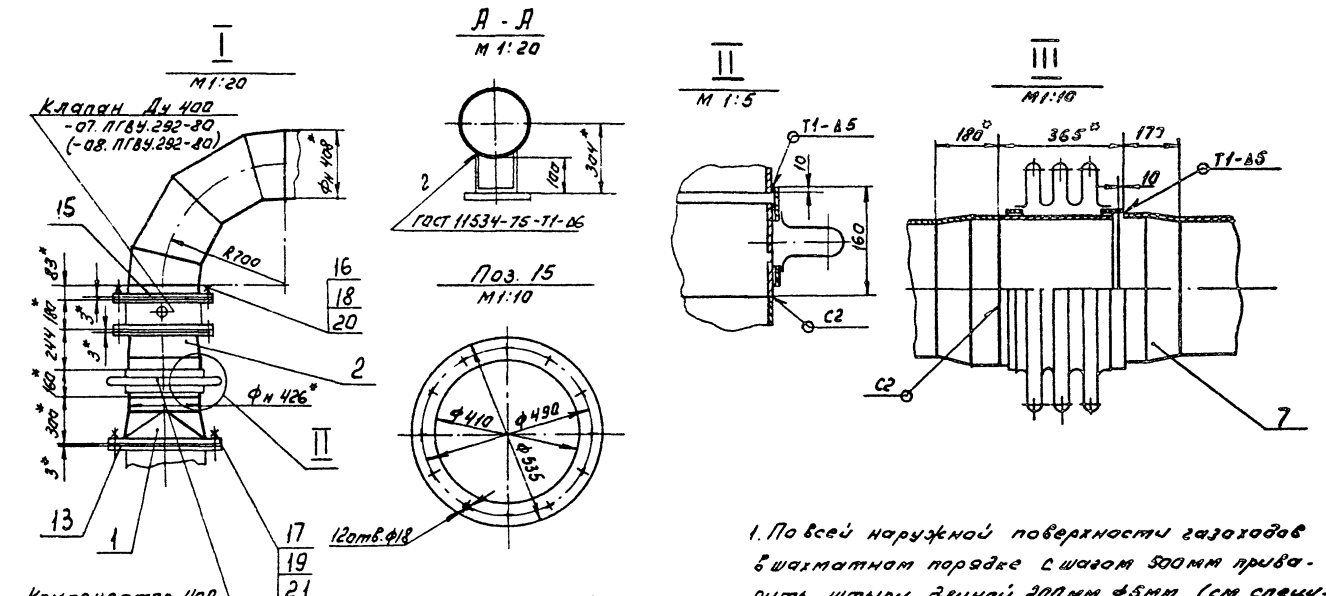

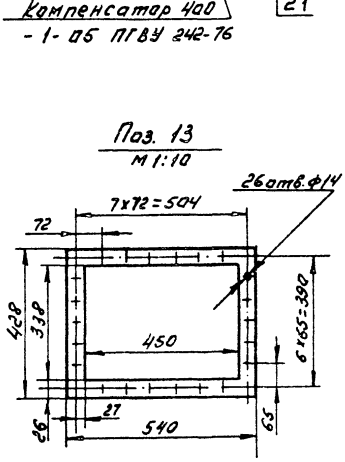

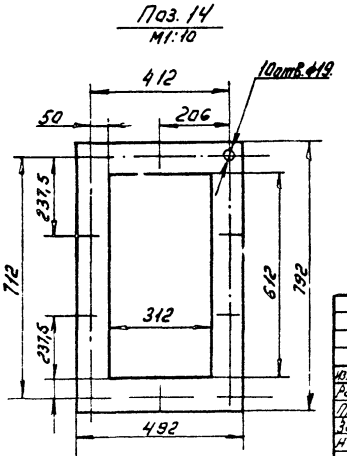

1. По всей наружной поверхности газоходов в шахматном порядке с шагом 500мм приварить штыри длиной 200мм Ф5мм (см. спецификацию, поз. 23).
2. *Размер для справок.
3. $\pm \frac{УТН}{2}$
4. Шероховатость кромок реза деталей 6У-Rz160
5. Сварные швы выполнить по ГОСТ 5264-80, кроме указанных особо.
6. Электрод Э42 ГОСТ 9467-75

					8185-016.00.000 СБ			
Изм.	Лист	№ докум.	Подп.	Дата				
Разраб.		Федоров			Газоходы от дымососов	Лит.	Масса	Масшт.
Пров.		Федоров					860	1:50
Зав. гр.		Бушина				Лист	Листов 1	
Н. контр.		Бушина				Госстрой СССР Казахский Сантехпроект		
Утв.		Федоров						

Копировал ГУЧ Формат А2

Типовой проект 903-1-272.89 альбом 3, часть 1

Инв. № подл. | Подп. и дата | Взам. инв. № | Инв. № дубл. | Подп. и дата

1602-03

Форм.	Зона	Поз.	Обозначение	Наименование	Кол.	Примечание
				Документация		
А3			В186-016.01.000 СБ	Сборочный чертеж		
				Сборочные единицы		
А4		1	В186-016.01.100	Фланец	1	
				Детали		
А3		2	В186-016.01.001	Переход	1	
А4		3	В186-016.01.002	Патрубок		
				Лист Б-ПН-4 ГОСТ 19903-74*		
				В Ст3 ГОСТ 14637-79	1	1,16 кг

Инв.№ подл. | Подп. и дата | Взам. инв.№ | Инв.№ дубл. | Подп. и дата

Изм.	Лист	№ докум.	Подп.	Дата
Разраб.		Боровиков		
Пров.		Федоров		
Зав. гр.		Бушина		
Н. контр.		Бушина		
Утв.		Федоров		

В186-016.01.000

Переход

Лит.	Лист	Листов
		1

Госстрой СССР Казахский Сантехпроект

Копировал Гуч Формат А4

Форм.	Зона	Поз.	Обозначение	Наименование	Кол.	Примечание
				Документация		
А4			В186-016.01.100 СБ	Сборочный чертеж		
				Детали		
Б4		1	В186-016.01.101	Полка		
				Полоса Б-2 10×45 ГОСТ 103-76* Ст3 ГОСТ 535-79*		
				ℓ = 428 Н14	2	1,51 кг
Б1		2	В186-016.01.102	Полка		
				Полоса Б-2 10×45 ГОСТ 103-76* Ст3 ГОСТ 535-79*		
				ℓ = 450 Н14	2	1,59 кг

Инв.№ подл. | Подп. и дата | Взам. инв.№ | Инв.№ дубл. | Подп. и дата

Изм.	Лист	№ докум.	Подп.	Дата
Разраб.		Боровиков		
Пров.		Федоров		
Зав. гр.		Бушина		
Н. контр.		Бушина		
Утв.		Федоров		

В186-016.01.100

Фланец

Лит.	Лист	Листов
		1

Госстрой СССР Казахский Сантехпроект

Копировал Гуч Формат А4

Типовой проект 903-1-272.89 альбом 3, часть 1

9.000.10.910-9818

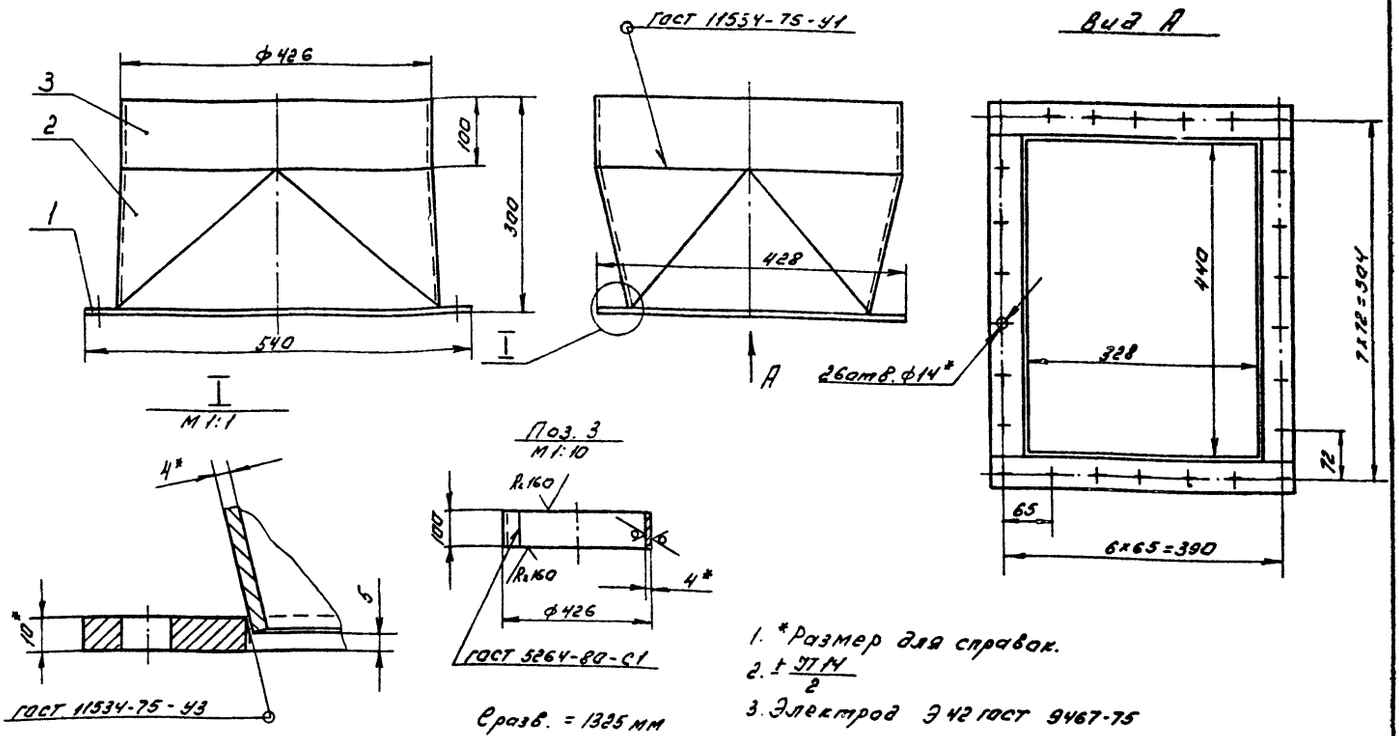

Срезв. = 1325 мм

1. *Размер для справок.
2. $\frac{1}{2}$ УП Н
3. Электрод Э42 ГОСТ 9467-75

Изм.	Лист	№ докум.	Подп.	Дата
Разраб.		Боровиков		
Пров.		Федоров		
Зав. гр.		Бушина		
Н. контр.		Бушина		
Утв.		Федоров		

В186-016.01.000СБ

Переход

Лит.	Масса	Масштаб
	17,5	1:5

Лист Листов 1

Госстрой СССР Казахский Сантехпроект

Копировал Гуч Формат А3

В18Б-016.01.100СБ

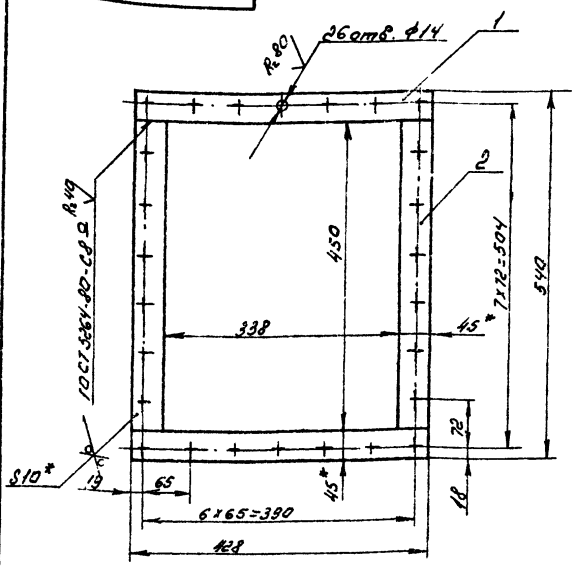

1. Болтовые отверстия во фланце выполнить после сварки.
2. *Размер для справок.
3. $\pm \frac{УТ14}{2}$
4. Шероховатость кромок реза деталей Б4 - R_z 160
5. Электрод Э42 ГОСТ 9467-75

Изм	Лист	№ докум.	Подп.	Дата
Разраб.		Боровиков		
Пров.		Федоров		
Зав гр.		Бушина		
Н. контр.		Бушина		
Утв.		Федоров		

В18Б-016.01.100СБ

Фланец

Лит.	Масса	Масшт.
	3,1	1:5

Лист | Листов 1

Госстрой СССР Казахский Сантехпроект

Копировал ГУЦ Формат А4

Форм.	Зона	Поз.	Обозначение	Наименование	Кол.	Примечание
				Документация		
А3			В18Б-016.02.000СБ	Сборочный чертеж		
				Детали		
А4		1	В18Б-016.02.001	Фланец	1	
А4		2	В18Б-016.02.002	Переход	1	
Б4		3	В18Б-016.02.003	Патрубок		
				Лист Б-ПН-4 ГОСТ 19903-74* / ВСт3 ГОСТ 14637-79	1	4,16 кг

Изм	Лист	№ докум.	Подп.	Дата
Разраб.		Боровиков		
Пров.		Федоров		
Зав гр.		Бушина		
Н. контр.		Бушина		
Утв.		Федоров		

В18Б-016.02.000

Переход

Лит.	Лист	Листов
		1

Госстрой СССР Казахский Сантехпроект

Копировал ГУЦ Формат А4

Типовой проект 903-1-272.89 альбом 3, часть 1

В18Б-016.01.100

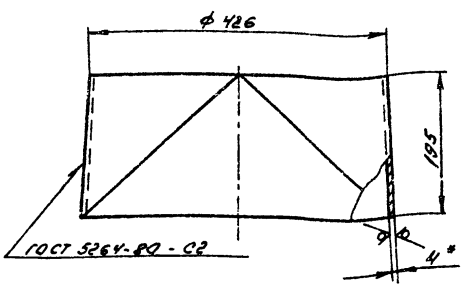

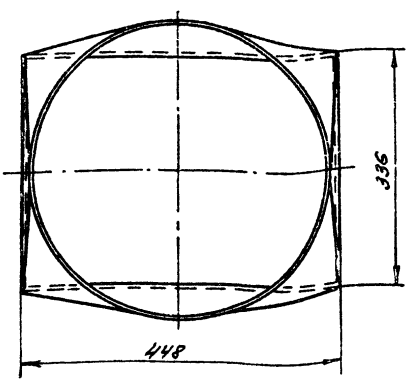

R_z 160 (√)

Развертка половины детали

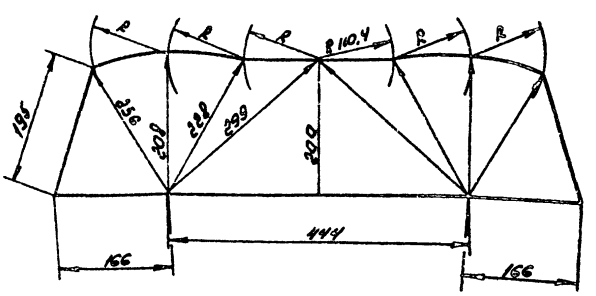

1. *Размер для справок.
2. $\pm \frac{УТ14}{2}$
3. Электрод Э42 ГОСТ 9467-75

Изм	Лист	№ докум.	Подп.	Дата
Разраб.		Боровиков		
Пров.		Федоров		
Зав гр.		Бушина		
Н. контр.		Бушина		
Утв.		Федоров		

В18Б-016.01.001

Переход

Лит.	Масса	Масшт.
	10,0	1:5

Лист | Листов 1

Лист Б-ПН-4 ГОСТ 19903-74* / ВСт3 ГОСТ 14637-79

Госстрой СССР Казахский Сантехпроект

Копировал ГУЦ Формат А3

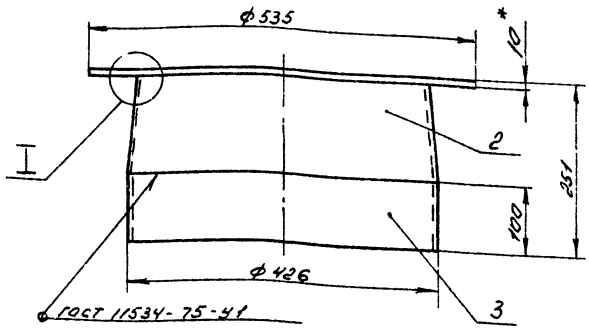

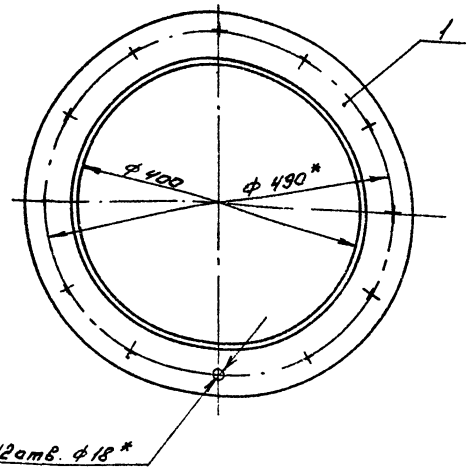

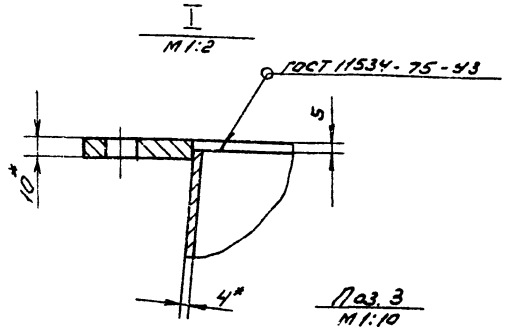

Паз 3
М1:10

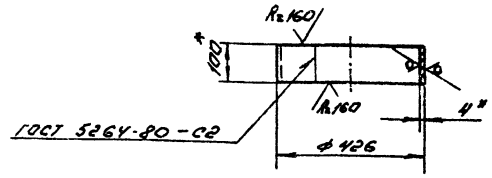

Сразв. = 1325 мм

1. * Размер для справок.
2. $\pm \frac{JT14}{2}$
3. Электрод Э42 ГОСТ 9467-75

Изм.	Лист	N° докум.	Подп.	Дата	В186-016.02.000СБ		
Разраб.		Боровиков			Переход	Лит.	Масса	Масшт.
Пров.		Федоров					17,3	1:5
Зав.гр.		Бушина				Лист	Листов 1
Н.контр.		Бушина				Госстрой СССР Казахский Сантехпроект	
Утв.		Федоров					

Копировал Гуч Формат А3

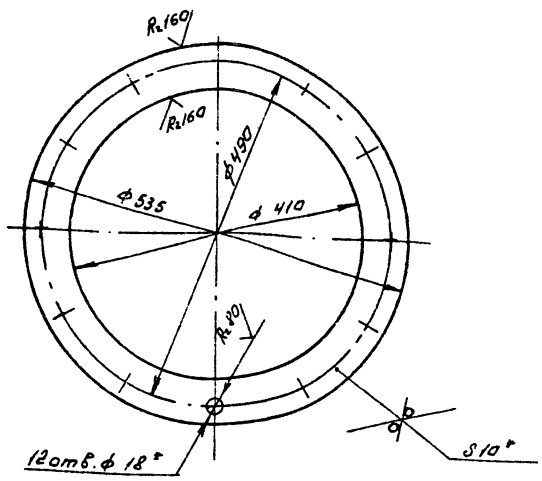

1. * Размер для справок.
2. $\pm \frac{JT14}{2}$

Изм.	Лист	N° докум.	Подп.	Дата	В186-016.02.001		
Разраб.		Боровиков			Фланец	Лит.	Масса	Масшт.
Пров.		Федоров					7,04	1:5
Зав.гр.		Бушина				Лист	Листов 1
Н.контр.		Бушина				Госстрой СССР Казахский Сантехпроект	
Утв.		Федоров					
Лист 6-ПН-10 ГОСТ 19903-74* В Ст3 ГОСТ 14637-79							

Копировал Гуч Формат А4

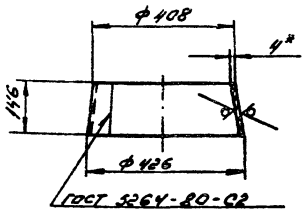

Развертка
М1:20

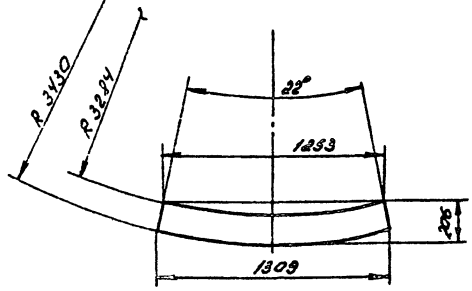

1. * Размер для справок.
2. $\pm \frac{JT14}{2}$
3. Электрод Э42 ГОСТ 9467-75

Изм.	Лист	N° докум.	Подп.	Дата	В186-016.02.002		
Разраб.		Боровиков			Переход	Лит.	Масса	Масшт.
Пров.		Федоров					5,9	1:10
Зав.гр.		Бушина				Лист	Листов 1
Н.контр.		Бушина				Госстрой СССР Казахский Сантехпроект	
Утв.		Федоров					
Лист 6-ПН-4 ГОСТ 19903-74* В Ст3 ГОСТ 14637-79							

Копировал Гуч Формат А4

Типовой проект 903-1-272.89 альбом 3, часть 1

Инв.№ подл. | Подп. и дата | Взам.инв.№ | Инв.№ дубл. | Подп. и дата

Форм.	Зона	Поз.	Обозначение	Наименование	Кол.	Примечание
				Документация		
А3			В18Б-016.03.000 СБ	Сборочный чертеж		
				Детали		
А4		1	В18Б-016.03.001	Звено	1	
А4		2	В18Б-016.03.002	Стакан	2	
Б4		3	В18Б-016.03.003	Стакан		
				Лист Б-ПН-4 ГОСТ 19903-74* / В Ст3 ГОСТ 14637-79	1	7,47 кг
А4		4	В18Б-016.02.001	Фланец	1	

Изм	Лист	№ докум.	Подп.	Дата	В18Б-016.03.000		
Разраб.		Боровиков			Отвод 90°	Лит.	Лист	Листов 1
Пров.		Федоров				Госстрой СССР Казахский Сантехпроект	
Зав гр.		Бушина					
Н.контр.		Бушина					
Утв.		Федоров					

Копировал ГУЦ Формат А4

Инв. № подл. | Подп. и дата | Взам. инв. № | Инв. № дубл. | Подп. и дата

В18Б-016.03.001

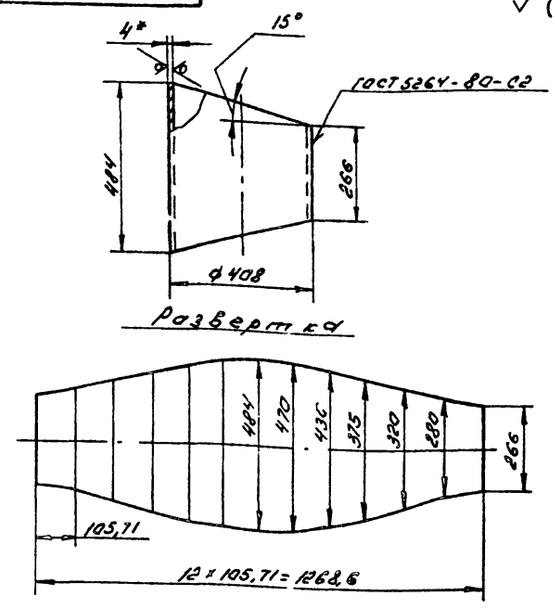

1. *Размер для справок.
2. $\pm \frac{JT14}{2}$
3. Электрод Э42 ГОСТ 9467-75

Изм	Лист	№ докум.	Подп.	Дата	В18Б-016.03.001			
Разраб.		Боровиков			Звено	Лит.	Масса 14,94	Масшт. 1:10
Пров.		Федоров				Лист	Листов 1	
Зав гр.		Бушина				Госстрой СССР Казахский Сантехпроект		
Н.контр.		Бушина			Лист Б-ПН-4 ГОСТ 19903-74* / В Ст3 ГОСТ 14637-79			
Утв.		Федоров						

Копировал ГУЦ Формат А4

Инв. № подл. | Подп. и дата | Взам. инв. № | Инв. № дубл. | Подп. и дата

В18Б-016.03.000 СБ

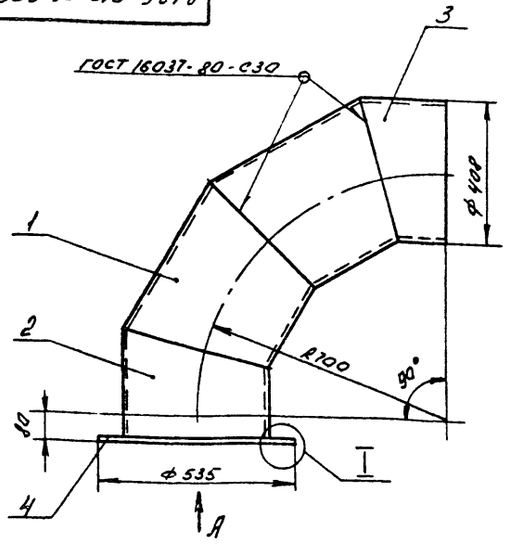

Вид А

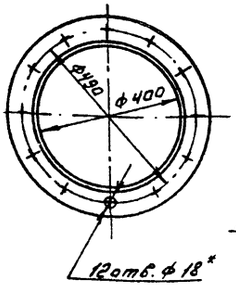

I
М1:2

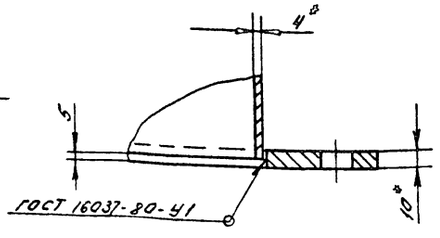

Поз. 3

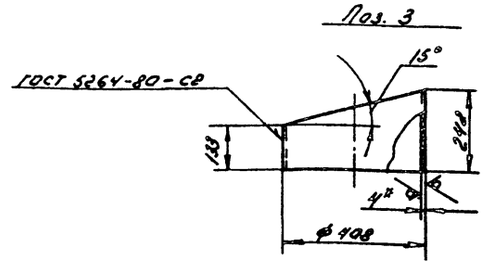

Развертка дет. поз. 3

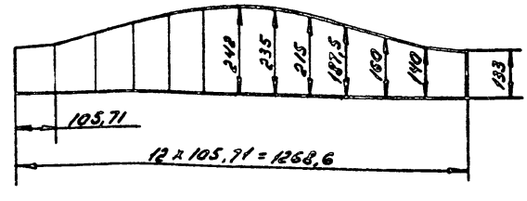

1. *Размер для справок.
2. $\pm \frac{JT14}{2}$
3. Шероховатость кромок реза деталей Б4 - Rz160.
4. Электрод Э42 ГОСТ 9467-75.

Изм	Лист	№ докум.	Подп.	Дата	В18Б-016.03.000 СБ			
Разраб.		Боровиков			Отвод 90°	Лит.	Масса 55,7	Масшт. 1:10
Пров.		Федоров				Лист	Листов 1	
Зав гр.		Бушина				Госстрой СССР Казахский Сантехпроект		
Н.контр.		Бушина						
Утв.		Федоров						

Копировал ГУЦ Формат А3

Типовой проект 903-1-272.89 альбом 3, часть 1

Инв. № подл. | Подп. и дата | Взам. инв. № | Инв. № дубл. | Подп. и дата

В 18Б-016.03.002

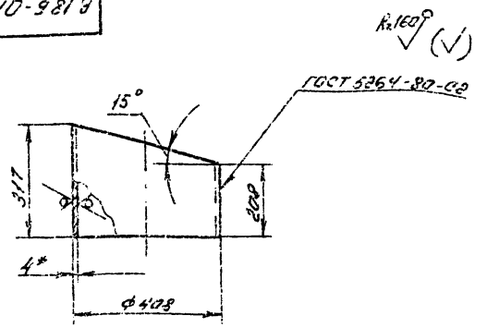

Развертка

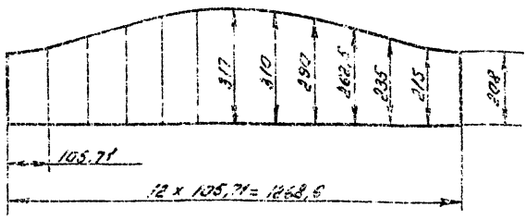

1. * Размер для справок.
2. $\pm \frac{УТ14}{2}$
3. Электрод Э42 ГОСТ 9467-75

Изм.	Лист	№ докум.	Подп.	Дата
Разраб.		Боровиков		
Пров.		Федоров		
Зав. гр.		Бушина		
Н. контр.		Бушина		
Утв.		Федоров		

В 18Б-016.03.002

Стакан

Лит.	Масса	Масшт.
	10,46	1:10

Лист | Листов 1

Лист Б-ПН-4 ГОСТ 19903-74* / В Ст3 ГОСТ 14637-79

Госстрой СССР Казахский Сантехпроект

Копировал ГУЦ Формат А4

Форм.	Зона	Поз.	Обозначение	Наименование	Кол.	Примечание
				Документация		
А3			В18Б-016.04.000 СБ	Сборочный чертеж		
				Детали		
А4		1	В18Б-016.04.001	Стакан		
Б4		2	В18Б-016.04.002	Звено		
				Лист Б-ПН-4 ГОСТ 19903-74* / В Ст3 ГОСТ 14637-79	1	7,33 кг

Изм.	Лист	№ докум.	Подп.	Дата
Разраб.		Боровиков		
Пров.		Федоров		
Зав. гр.		Бушина		
Н. контр.		Бушина		
Утв.		Федоров		

В 18Б-016.04.000

Отвод 30°

Лит.	Лист	Листов
		1

Госстрой СССР Казахский Сантехпроект

Копировал ГУЦ Формат А4

В 18Б-016.04.000 СБ

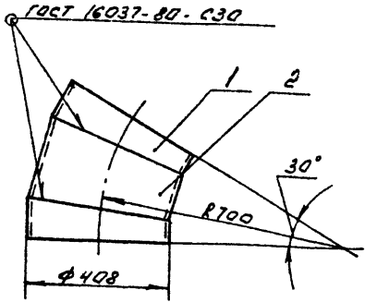

Развертка дет. поз. 2

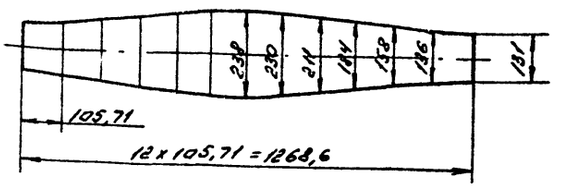

Поз. 2

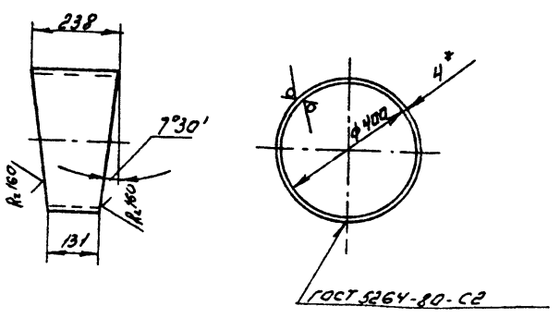

1. * Размер для справок.
2. $\pm \frac{УТ14}{2}$
3. Электрод Э42 ГОСТ 9467-75

Изм.	Лист	№ докум.	Подп.	Дата
Разраб.		Боровиков		
Пров.		Федоров		
Зав. гр.		Бушина		
Н. контр.		Бушина		
Утв.		Федоров		

В 18Б-016.04.000 СБ

Отвод 30°

Лит.	Масса	Масшт.
	14,9	1:10

Лист | Листов 1

Госстрой СССР Казахский Сантехпроект

Копировал ГУЦ Формат А3

Типовой проект 903-1-272.89 альбом 3, часть 1

Инв. № подл. | Подп. и дата | Взам. инв. № | Инв. № дубл. | Подп. и дата

1602-03

В 18Б-016.04.001

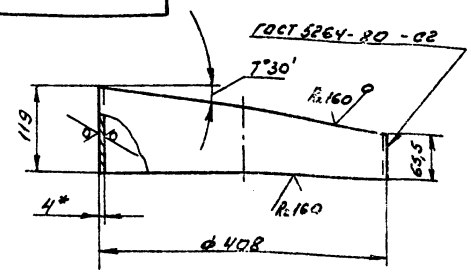

Развертка
М 1:10

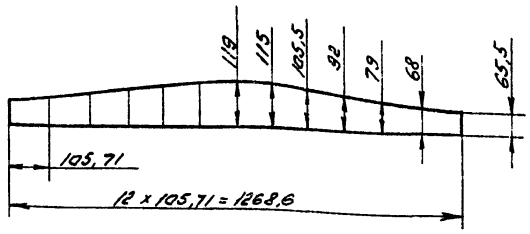

1. *Размер для справок.
2. $\pm \frac{УТ14}{2}$
3. Электрод Э42 ГОСТ 9467-75

Изм.	Лист	№ докум.	Подп.	Дата
Разраб.		Боровиков		
Пров.		Федоров		
Зав. гр.		Бушина		
Н. контр.		Бушина		
Утв.		Федоров		

В 18Б-016.04.001

Стакан

Лит.	Масса	Масшт.
	3,66	1:5

Лист | Листов 1

Лист Б-ПН-4 ГОСТ 19903-74* / В Ст3 ГОСТ 14637-79

Госстрой СССР Казахский Сантехпроект

Копировал ГУЦ Формат А4

Форм.	Зона	Поз.	Обозначение	Наименование	Кол.	Примечание
				Документация		
А3			В18Б-016.05.000 СБ	Сборочный чертеж		
				Детали		
А3		1	В18Б-016.05.001	Патрубок	2	
Б4		2	В18Б-016.05.002	Патрубок		
				Лист Б-ПН-4 ГОСТ 19903-74* / В Ст3 ГОСТ 14637-79	1	14,86кг

Изм.	Лист	№ докум.	Подп.	Дата
Разраб.		Боровиков		
Пров.		Федоров		
Зав. гр.		Бушина		
Н. контр.		Бушина		
Утв.		Федоров		

В 18Б-016.05.000

Тройник

Лит.	Лист	Листов
		1

Госстрой СССР Казахский Сантехпроект

Копировал ГУЦ Формат А4

В 18Б-016.05.000СБ

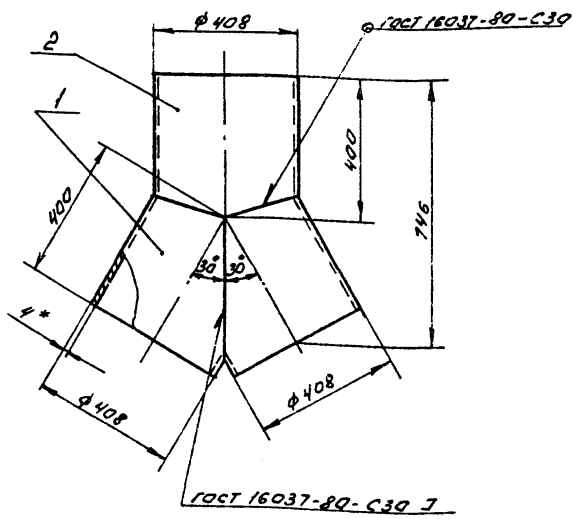

Поз. 2

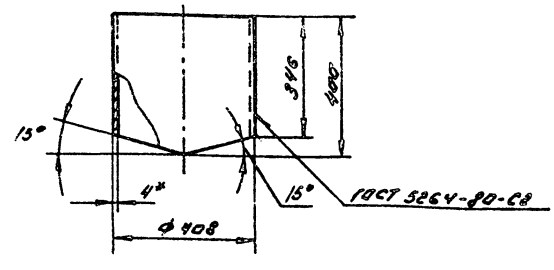

Развертка дет. поз. 2

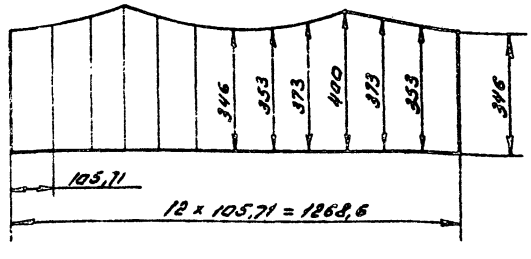

1. *Размер для справок.
2. $\pm \frac{УТ14}{2}$
3. Электрод Э42 ГОСТ 9467-75

В 18Б-016.05.000 СБ

Тройник

Лит.	Масса	Масшт.
	39,2	1:10

Лист | Листов 1

Госстрой СССР Казахский Сантехпроект

Копировал ГУЦ Формат А4

Типовой проект 903-1-272.89 альбом 3, часть 1

Инв. № подл. | Подп. и дата | Взам. инв. № | Инв. № дубл. | Подп. и дата

100.50.910-9818

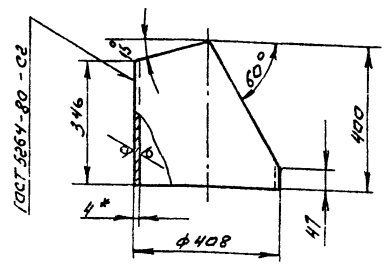

Развертка

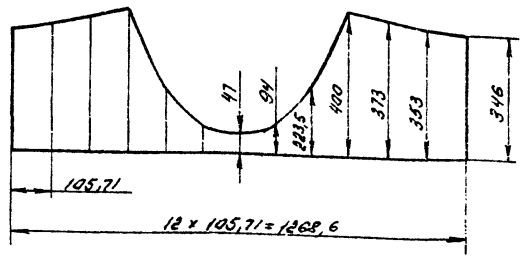

1. *Размер для справок.
2. ± JT14/2
3. Электрод Э42 ГОСТ 9467-75

					В186-016.05.001
Изм.	Лист	N докум.	Подп.	Дата	
Разраб.		Боровиков			Патрубок
Пров.		Федоров			
Зав. гр.		Бушина			
Н. контр.		Бушина			
Утв.		Федоров			

Лит.	Масса	Масшт.
	11,88	1:10
Лист	Листов 1	

Лист 6-ЛН-4 ГОСТ 19903-74* / В Ст3 ГОСТ 14637-79

Госстрой СССР Казахский Сантехпроект

Копировал ГУЧ Формат А4

Форм.	Зона	Поз.	Обозначение	Наименование	Кол.	Примечание
				Документация		
А4			В186-016.06.000 СБ	Сборочный чертеж		
				Детали		
А4		1	В186-016.04.001	Стакан	2	

					В186-016.06.000
Изм.	Лист	N докум.	Подп.	Дата	
Разраб.		Боровиков			Отвод 15°
Пров.		Федоров			
Зав. гр.		Бушина			
Н. контр.		Бушина			
Утв.		Федоров			

Лит.	Лист	Листов
		1

Госстрой СССР Казахский Сантехпроект

Копировал ГУЧ Формат А4

93.000.90.910-9818

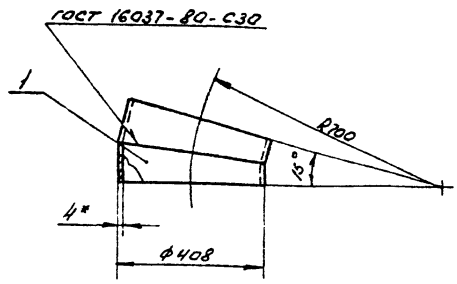

1. *Размер для справок
2. ± JT14/2
3. Электрод Э42 ГОСТ 9467-75

					В186-016.06.000 СБ
Изм.	Лист	N докум.	Подп.	Дата	
Разраб.		Боровиков			Отвод 15°
Пров.		Федоров			
Зав. гр.		Бушина			
Н. контр.		Бушина			
Утв.		Федоров			

Лит.	Масса	Масшт.
	7,4	1:10
Лист	Листов 1	

Госстрой СССР Казахский Сантехпроект

Копировал ГУЧ Формат А4

Типовой проект 903-1-212.89 альбом 3, часть I

Форм.	Зона	Поз.	Обозначение	Наименование	Кол.	Примечание
				Документация		
А3			В186-016.07.000 СБ	Сборочный чертеж		
				Детали		
А4		1	В186-016.07.001	Переход		
				Лист 6-ЛН-4 ГОСТ 19903-74* / В Ст3 ГОСТ 14637-79	1	3,26 кг
А4		2	В186-016.07.002	Патрубок		
				Лист 6-ЛН-4 ГОСТ 19903-74* / В Ст3 ГОСТ 14637-79	1	4,16 кг

					В186-016.07.000
Изм.	Лист	N докум.	Подп.	Дата	
Разраб.		Боровиков			Переход
Пров.		Федоров			
Зав. гр.		Бушина			
Н. контр.		Бушина			
Утв.		Федоров			

Лит.	Лист	Листов
		1

Госстрой СССР Казахский Сантехпроект

Копировал ГУЧ Формат А4

Форм.	Зона	Поз.	Обозначение	Наименование	Кол.	Примечание
				Документация		
А3			В18Б-016.08.000 СБ	Сборочный чертеж		
				Сборочные единицы		
А4		1	В18Б-016.08.100	Фланец	1	
				Детали		
Б4		2	В18Б-016.08.001	Стенка		
				Лист Б-ПН-4 ГОСТ 19903-74*		
				8 Ст3 ГОСТ 14637-79	1	6,55 кг
Б4		3	В18Б-016.08.002	Стенка		
				Лист Б-ПН-4 ГОСТ 19903-74*		
				8 Ст3 ГОСТ 14637-79	1	9,67 кг

В18Б-016.08.000

Переход

Лит. | Лист | Листов 1

Госстрой СССР Казахский Сантехпроект

Копировал ГУЦ Формат А4

Форм.	Зона	Поз.	Обозначение	Наименование	Кол.	Примечание
				Документация		
Б4			В18Б-016.08.100 СБ	Сборочный чертеж		
				Детали		
Б4		1	В18Б-016.08.101	Полка		
				Полоса Б-2 10х90 ГОСТ 103-76*		
				Ст3 ГОСТ 535-79*		
				ℓ = 492 Н14	2	3,47 кг
Б4		2	В18Б-016.08.102	Полка		
				Полоса Б-2 10х90 ГОСТ 103-76*		
				Ст3 ГОСТ 535-79*		
				ℓ = 612 Н14	2	4,32 кг

В18Б-016.08.100

Фланец

Лит. | Лист | Листов 1

Госстрой СССР Казахский Сантехпроект

Копировал ГУЦ Формат А4

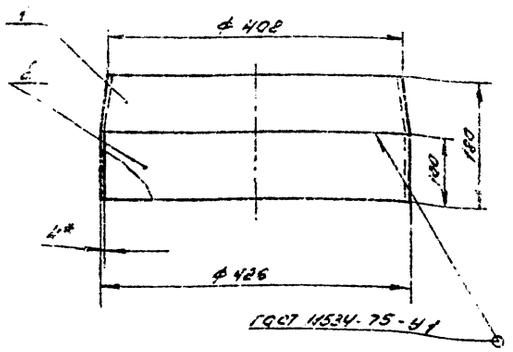

Поз. 2
М 1:10

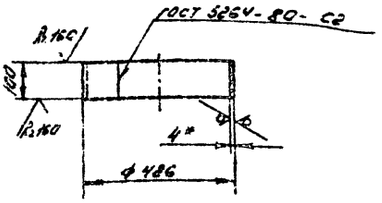

Еразь - 1325 мм.

Поз. 1
М 1:10

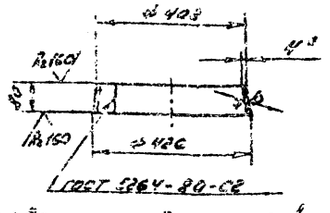

Развертка дет. поз. 1

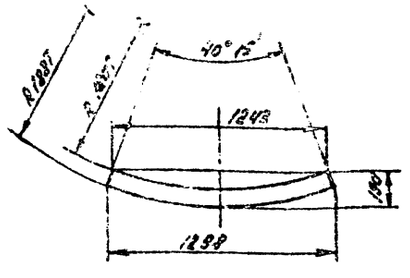

1. *Размер для справок.
2. $\Sigma \frac{УП14}{2}$
3. Электрод Э42 ГОСТ 9467-75

В18Б-016.07.000 СБ

Переход

Изм.	Лист	№ докум.	Подп.	Дата
Разраб.		Боровиков		
Пров.		Федоров		
Зав. гр.		Бушина		
Н. контр.		Бушина		
Утв.		Федоров		

Лит. | Масса 7,5 | Масштаб 1:5

Лист | Листов 1

Госстрой СССР Казахский Сантехпроект

Копировал ГУЦ Формат А3

Типовой проект 9113-1-272.89 альбом 3, часть 1

9000.80.910-9818

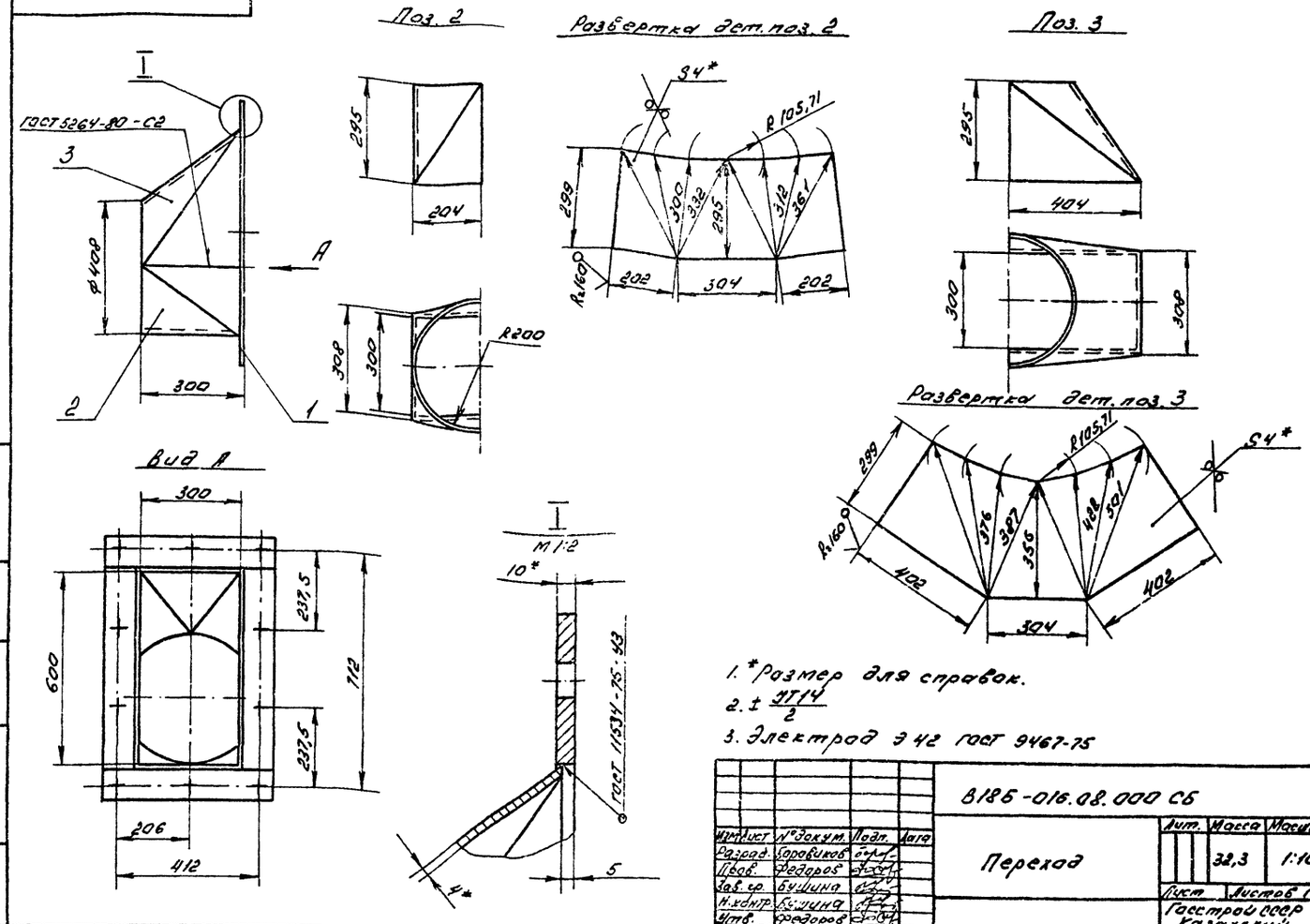

1. *Размер для справок.
2. $\pm \frac{УТ14}{2}$
3. Электрод Э42 ГОСТ 9467-75

Изм.	Лист	№ докум.	Подп.	Дата	В18Б-016.08.000 СБ	Лит.	Масса	Масшт.
Разраб.		Боровиков			Переход		32,3	1:10
Пров.		Федоров				Лист	Листов 1	
Зав. гр.		Бушина				Госстрой СССР Казахский Сантехпроект		
Н. контр.		Бушина						
Утв.		Федоров						

Копировал ГУЦ Формат А3

9000.80.910-9818

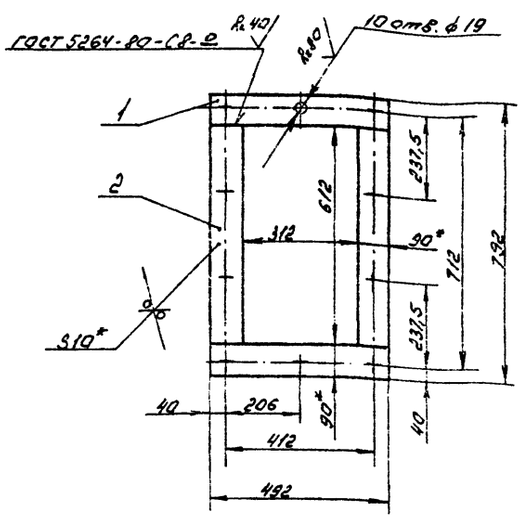

1. Болтовые отверстия во фланце выполнить после сварочных работ.
2. *Размер для справок.
3. $\pm \frac{УТ14}{2}$
4. Шероховатость кромок реза деталей 64 - Rz160.
5. Электрод Э42 ГОСТ 9467-75

Изм.	Лист	№ докум.	Подп.	Дата	В18Б-016.08.100 СБ	Лит.	Масса	Масшт.
Разраб.		Боровиков			Фланец		15,6	1:10
Пров.		Федоров				Лист	Листов 1	
Зав. гр.		Бушина				Госстрой СССР Казахский Сантехпроект		
Н. контр.		Бушина						
Утв.		Федоров						

Копировал ГУЦ Формат А4

100.00.910-9818

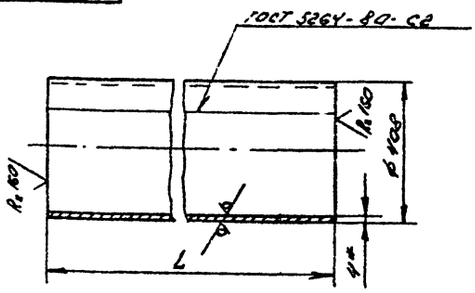

Обозначение	L мм	Масса кг
В18Б-016.00.001	1255	50,8
-01	990	40,0
-02	1851	74,8
-03	3824	154,6

1. Развернутая длина заготовки - 1268,6 мм.
2. *Размер для справок.
3. $\pm \frac{УТ14}{2}$
4. Электрод Э42 ГОСТ 9467-75

Изм.	Лист	№ докум.	Подп.	Дата	В18Б-016.00.001	Лит.	Масса	Масшт.
Разраб.		Боровиков			Короб		см. табл.	1:10
Пров.		Федоров				Лист	Листов 1	
Зав. гр.		Бушина				Госстрой СССР Казахский Сантехпроект		
Н. контр.		Бушина						
Утв.		Федоров						

Лист Б-ПН-4 ГОСТ 19903-74 / В Ст3 ГОСТ 14637-79

Копировал ГУЦ Формат А4

Типовой проект 903-1-272.89 альбом 3, часть 1

Инв. № подл. | Подп. и дата | Взам. инв. № | Инв. № дубл. | Подп. и дата

Формат	Зона	Поз.	Обозначение	Наименование	Кол.	Примечание
				Документация		
А2			6Т1. 00. 00. 000 СБ	Сборочный чертеж		
				Детали		
Б4		1	6Т1. 00. 00. 001	Стойка ℓ=890 h14		
				Швеллер 10 ГОСТ 8240-72 / ВСт3-I ГОСТ 535-79	4	7,6 кг
Б4		2	6Т1. 00. 00. 002	Связь ℓ=800 h14		
				Швеллер 10 ГОСТ 8240-72 / ВСт3-I ГОСТ 535-79	2	6,9 кг
Б4		3	6Т1. 00. 00. 003	Связь ℓ=500 h14		
				Швеллер 10 ГОСТ 8240-72 / ВСт3-I-ГОСТ 535-79	2	4,3 кг
Б4		4	6Т1. 00. 00. 004	Боковина 690 h14 x 275 h14		
				Лист Б-ПН-4 ГОСТ 19903-74 / ВСт3-I ГОСТ 14637-79	2	6,0 кг
А4		5	6Т1. 00. 00. 005	Боковина	2	
А4		6	6Т1. 00. 00. 006	Стенка	2	
Б4		7	6Т1. 00. 00. 007	Стенка 342 h14 x 150 h14		
				Лист Б-ПН-4 ГОСТ 19903-74 / ВСт3-I ГОСТ 14637-79	1	1,6 кг

Изм.	Лист	№ докум.	Подп.	Дата
Разраб.		Гордеева		VI-89
Пров.		Строганов		VI-89
Рук. гр.		Зайцева		VI-89
Н. контр.		Вишневский		VI-89
Утв.		Ройзман		

6Т1. 00. 00. 000

Воронка ручной загрузки.

Литер	Лист	Листов
И	1	2

САНТЕХНИИПРОЕКТ

Формат А4

Инв. № подл. | Подпись и дата | Взам. инв. № | Инв. № дубл. | Подпись и дата

Формат	Зона	Поз.	Обозначение	Наименование	Кол.	Примечание
Б4		8	6Т1. 00. 00. 008	Упор ℓ=450 h14		
				Уголок Б-50x50x5 ГОСТ 8509-86 / ВСт3-I ГОСТ 535-79	2	1,7 кг
А4		9	6Т1. 00. 00. 009	Гребенка	5	
Б4		10	6Т1. 00. 00. 010	Планка ℓ=590 h14		
				Полоса 50x10 ГОСТ 103-76 / ВСт3-I ГОСТ 535-79	7	2,3 кг
Б4		11	6Т1. 00. 00. 011	Платик 80 h14 x 140 h14		
				Лист Б-ПН-10 ГОСТ 19903-74 / ВСт3-I ГОСТ 14637-79	4	0,9 кг
Б4		12	6Т1. 00. 00. 012	Борт 800 h14 x 212 h14		
				Лист Б-ПН-4 ГОСТ 19903-74 / ВСт3-I ГОСТ 14637-79	2	5,3 кг
А4		13	6Т1. 00. 00. 013	Ребро	8	

Изм.	Лист	№ докум.	Подп.	Дата

6Т1. 00. 00. 000

Лист 2

Формат А4

Инв. № подл. | Подпись и дата | Взам. инв. № | Инв. № дубл. | Подпись и дата

Типовой проект 903-1-272.89
Альбом 3, часть 1

6Т1.00.00.005

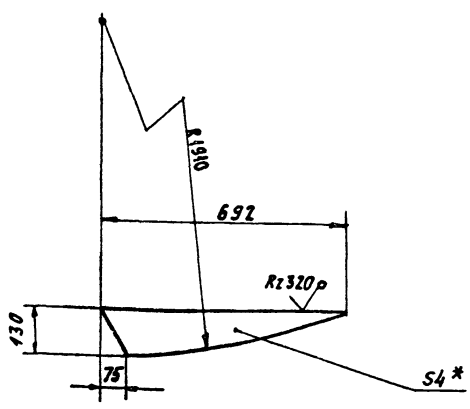

1. * Размер для справок.
2. Предельные отклонения размеров $\pm \frac{t_2}{2}$.

Изм.	Лист	№ докум.	Подп.	Дата
Разраб.		Строганов		VI-89
Пров.		Зайцева		VI-89
Т. контр.		Ройзман		VI-89
Рук. гр.		Зайцева		VI-89
Н. контр.		Гордеева		VI-89
Утв.		Ройзман		VI-89

6Т1. 00. 00. 005

Боковина

Литера	Масса	Масштаб
И	1,4	1:10

Лист | Листов 1

Лист Б-ПН-4 ГОСТ 19903-74 / ВСт3-I ГОСТ 14637-79

САНТЕХНИИПРОЕКТ

Формат А4

Инв. № подл. | Подпись и дата | Взам. инв. № | Инв. № дубл. | Подпись и дата

6Т1.00.00.006

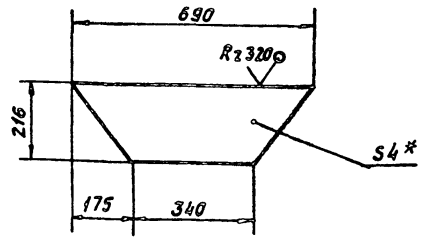

1. * Размер для справок.
2. Предельные отклонения размеров $\pm \frac{t_2}{2}$.

Изм.	Лист	№ докум.	Подп.	Дата
Разраб.		Строганов		VI-89
Пров.		Зайцева		VI-89
Т. контр.		Ройзман		VI-89
Рук. гр.		Зайцева		VI-89
Н. контр.		Гордеева		VI-89
Утв.		Ройзман		VI-89

6Т1. 00. 00. 006

Стенка.

Литера	Масса	Масштаб
И	3,5	1:10

Лист | Листов 1

Лист Б-ПН-4 ГОСТ 19903-74 / ВСт3-I ГОСТ 14637-79

САНТЕХНИИПРОЕКТ

Копировал: Павл.

Формат А4

Инв. № подл. | Подпись и дата | Взам. инв. № | Инв. № дубл. | Подпись и дата

6Т1.00.00.000СБ

Ось начала поворотной секции скребковой установки.

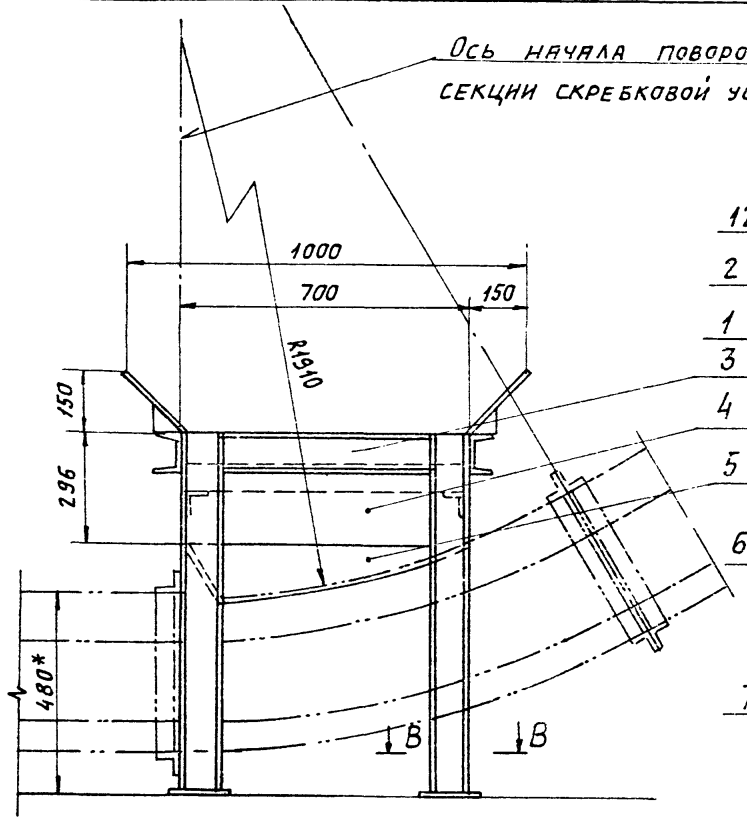

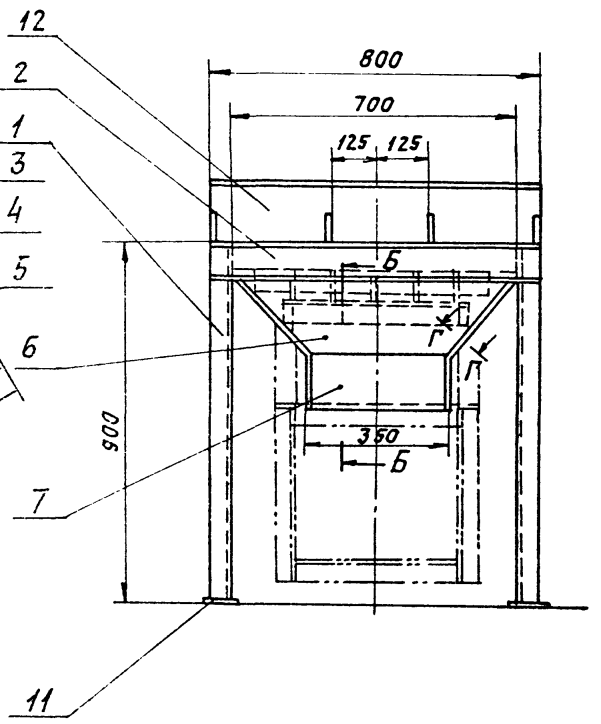

А-А
М1:5

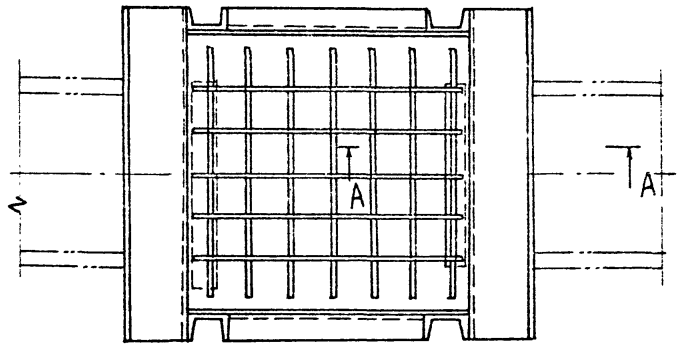

Б-Б
М1:5

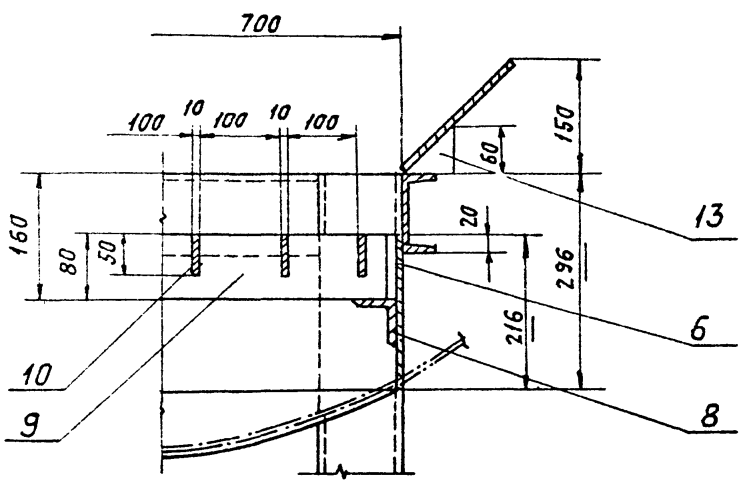

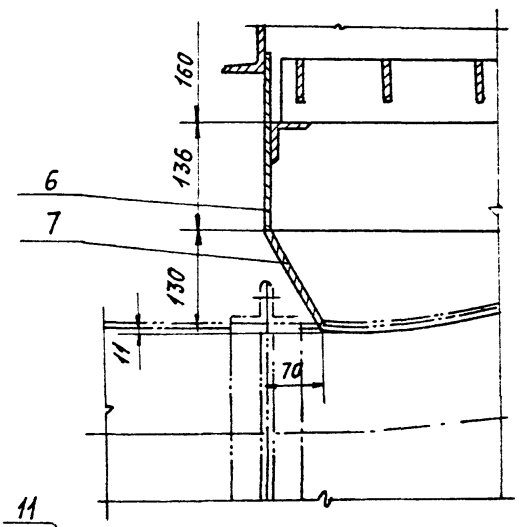

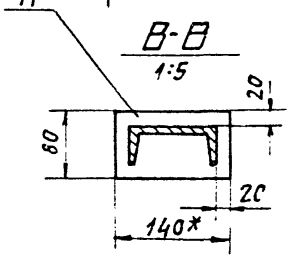

В-В
1:5

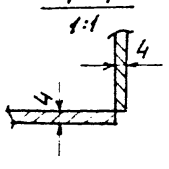

Г-Г
1:1

1. Вырез в крышке секции скребковой установки выполнить по месту при установке воронки;
2. * Размеры для справок.
3. Предельные отклонения размеров $\pm \frac{t_2}{2}$.
4. Кромки реза - $R_z 320$, остальное - $\sqrt{}$.
5. Сварку производить по контурам прилегания деталей. Катет шва - по наименьшей толщине свариваемых элементов. Сварные швы по ГОСТ 5264-80. Электроды типа Э42 ГОСТ 9467-75.

Изм.	Лист	№ докум.	Подп.	Дата
Разраб.		Страганов		VI-85
Пров.		Зайцева		VI-85
Т.контр.		Роизман		VI-85
Рук.гр.		Зайцева		VI-85
Н.контр.		Гордеева		VI-85
Утв.		Роизман		VI-85

6Т1.00.00.000СБ

Воронка ручной загрузки. Сборочный чертеж.

Литера	Масса	Масштаб
И	112	1:10

Лист | Листов 1

САНТЕХНИИПРОЕКТ

Копировал:

Формат А2

Типовой проект 903-1-272.89
Альбом 3, часть 1

Инв.№ подл. | Подпись и дата | Взам.инв.№ | Инв.№ дубл. | Подпись и дата

6Т1.00.00.009

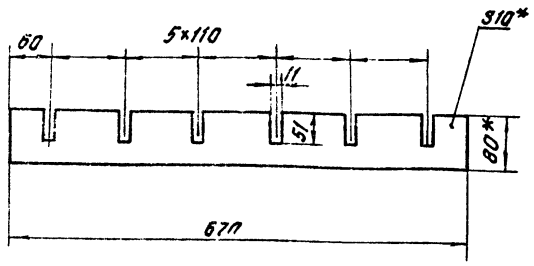

1.* Размеры для справок.
2. Предельные отклонения размеров $\pm \frac{t_2}{2}$.
3. Кромки реза $R_z 320$, остальное — ∀.

Изм.	Лист	№ докум.	Подп.	Дата
Разраб.		Строганов		VI-89
Пров.		Зайцева		VI-89
Т.контр.		Ройзман		VI-89
Рук.гр.		Зайцева		VI-89
Н.контр.		Гордеева		VI-89
Утв.		Ройзман		VI-89

6Т1.00.00.009

Гребёнка

Лит.	Масса	Масшт.
И	0,3	1:5

Лист | Листов 1

Полоса 10×80 ГОСТ 19903-74 / Ст.3-I ГОСТ 535-79

САНТЕХНИИПРОЕКТ

Формат А4

6Т1.00.00.013

∀ (√)

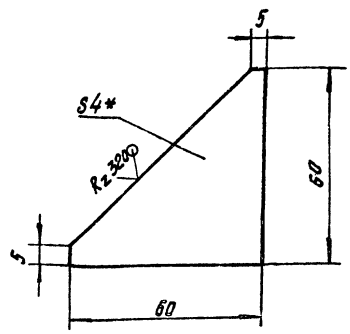

1.* Размер для справок.
2. Предельные отклонения размеров $\pm \frac{t_2}{2}$.

Изм.	Лист	№ докум.	Подп.	Дата
Разраб.		Строганов		VI-89
Пров.		Зайцева		VI-89
Т.контр.		Ройзман		VI-89
Рук.гр.		Зайцева		VI-89
Н.контр.		Гордеева		VI-89
Утв.		Ройзман		VI-89

6Т1.00.00.013

Ребро

Лит.	Масса	Масшт.
И	0,06	1:1

Лист | Листов 1

Лист 6-ПН-4 ГОСТ 19903-74 / 6Ст.3-I ГОСТ 14637-79

САНТЕХНИИПРОЕКТ

Формат А4

Типовой проект 903-1-272.89
Альбом 3, часть 1

Формат	Зона	Поз.	Обозначение	Наименование	Кол.	Примечание
				Документация		
А2			6Т2.00.00.000 СБ	Сборочный чертеж		
				Сборочные единицы		
А3		1	6Т2.01.00.000	Воронка	1	
А3		2	6Т2.02.00.000	Затвор	1	
А4		3	6Т2.03.00.000	Кронштейн	1	
А4		4	6Т2.03.00.000-01	Кронштейн	1	
А3		5	6Т2.04.00.000	Противовес	2	
				Детали		
А3		6	6Т2.00.00.001	Водило	1	
А3		7	6Т2.00.00.001-01	Водило	1	
А4		8	6Т2.00.00.002	Втулка распорная	2	
А4		9	6Т2.00.00.003	Амортизатор	2	
				Стандартные изделия		
		12		Болт М16×40.36 ГОСТ 7796-70	12	
		13		Болт М27×90.36 ГОСТ 7796-70	2	

Изм.	Лист	№ докум.	Подп.	Дата
Разраб.		Клюкин		VI-89
Пров.		Строганов		VI-89
Рук.гр.		Зайцева		VI-89
Н.контр.		Гордеева		VI-89
Утв.		Ройзман		VI-89

6Т2.00.00.000

Затвор односекторный 500×800

Лит.	Лист	Листов
А	1	2

САНТЕХНИИПРОЕКТ

Формат А4

Формат	Зона	Поз.	Обозначение	Примечание	Кол.	Примечание
		14		Гайка М16.4 ГОСТ 5915-70	12	
		15		Гайка М27.4 ГОСТ 5915-70	2	
		16		Шайба 16.02 ГОСТ 11371-78	12	
		17		Шайба 27.65Г ГОСТ 6402-70	2	
		18		Шайба 27.02 ГОСТ 11371-78	4	

Изм.	Лист	№ докум.	Подп.	Дата

6Т2.00.00.000

Лист 2

Формат А4

6Т2.00.00.000СБ

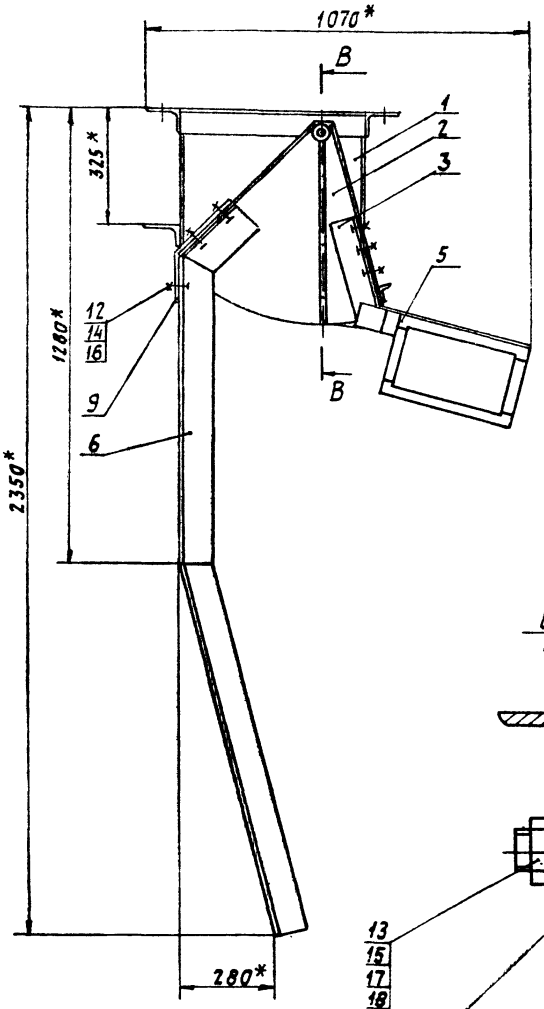

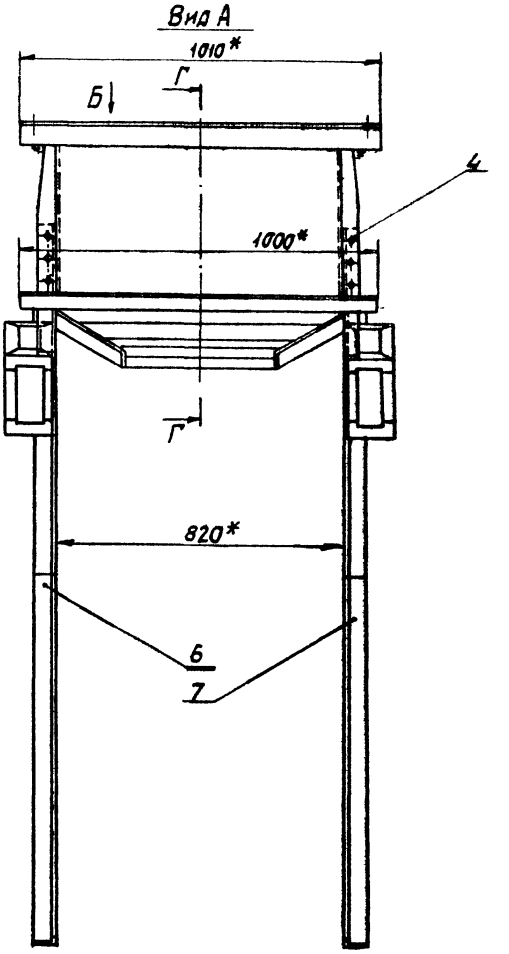

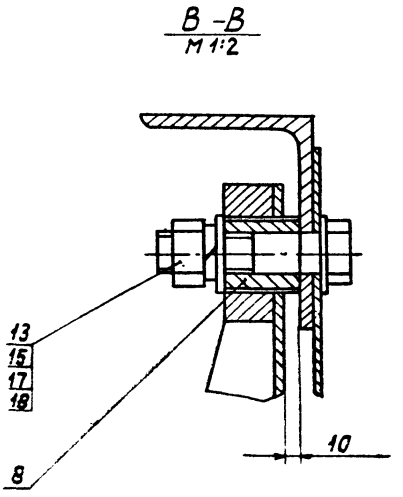

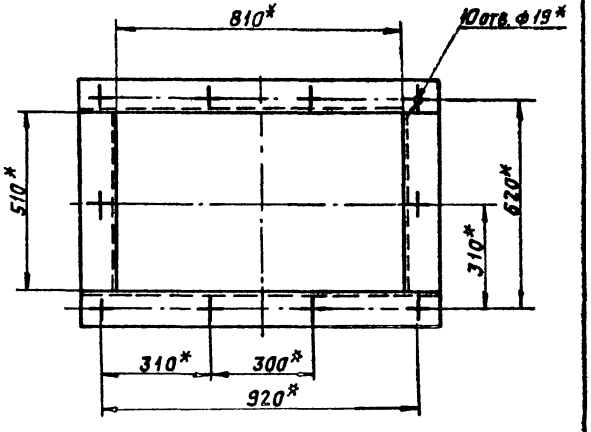

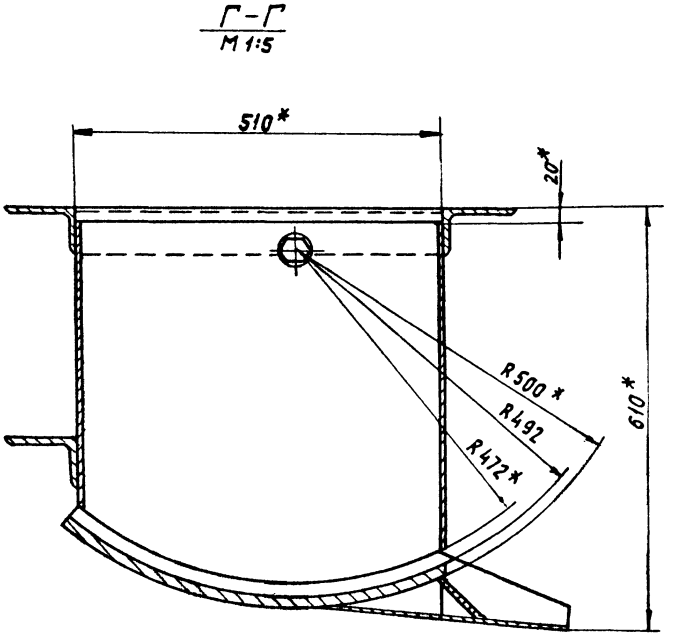

1. * Размеры для справок.
2. Сварку производить по контурам прилегания деталей. Катет шва – по наименьшей толщине свариваемых элементов. Сварные швы ГОСТ 5264-80. Электроды типа Э42 ГОСТ 9467-75.
3. Корпус противовеса поз. 4 при монтаже залить бетоном.

Типовой проект 903-1-212.89 Альбом 3, часть 1

Инв.№ подл. | Подпись и дата | Взам.инв.№ | Инв.№ дубл. | Подпись и дата

Изм.	Лист	№ докум.	Подп.	Дата
Разраб.		Клюкин		VI-89
Пров.		Строганов		VI-89
Т. контр.		Роизман		VI-89
Рук. гр.		Зяницева		VI-89
Н. контр.		Гордеева		VI-89
Утв.		Роизман		VI-89

6Т2.00.00.000СБ

Затвор односекторный 500×800. Сборочный чертеж.

Литера	Масса	Масштаб
И	212	1:10

Лист | Листов 1

САНТЕХНИИПРОЕКТ

Копировал: Ковалев

Формат А2

6Т2.00.00.001

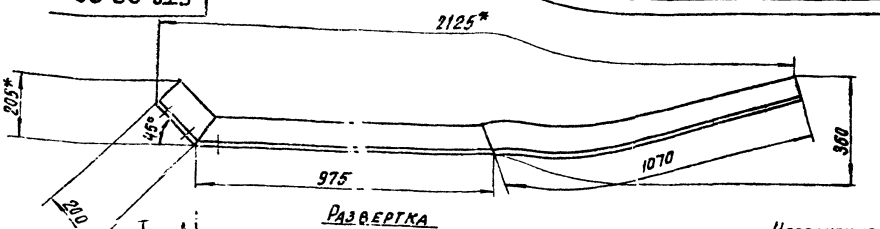

Развертка

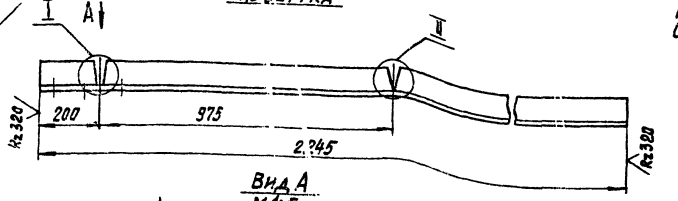

Вид А
М 1:5

Исполнение 6Т2.00.00.001-01
Остальное см. 6Т2.00.00.001

М1:20

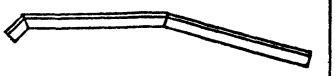

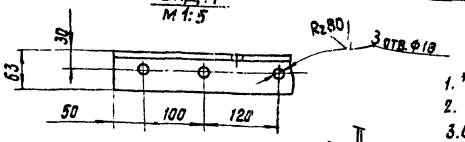

I
М1:2

II
М1:2

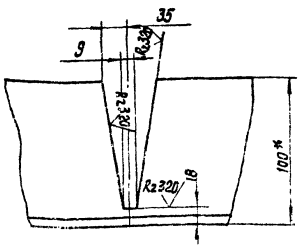

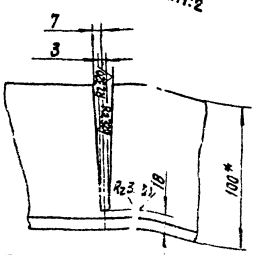

1. * Размеры для справок.
2. Предельные отклонения размеров $\pm \frac{t_2}{2}$.
3. Сварные швы по ГОСТ 5264-80.
4. Электроды типа Э42 ГОСТ 9467-75.

Изм.	Лист	№ докум.	Подп.	Дата	6Т2.00.00.001		
Разраб.		Клюкин		VI-89	Водило	Лит.	Масса	Масшт.
Пров.		Строганов		VI-89		И	22,0	1:10
Т. контр.		Ройзман		VI-89		Лист	Листов 1	
Рук. гр.		Зайцева		VI-89	Уголок Б-100×63×8 ГОСТ 8510-86 / Б Ст.3-I ГОСТ 535-79	САНТЕХНИИПРОЕКТ		
Н. контр.		Гордеева		VI-89				
Утв.		Ройзман		VI-89				

Инв. № подл. | Подпись и дата | Взам. инв. № | Инв. № дубл. | Подпись и дата

Типовой проект 903-1-272.89
Альбом 3, часть I

Формат А3

6Т2.00.00.002

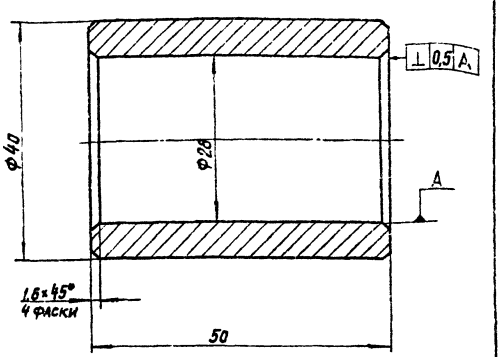

Предельные отклонения размеров $\pm \frac{t_2}{2}$.

Изм.	Лист	№ докум.	Подп.	Дата	6Т2.00.00.002		
Разраб.		Клюкин		VI-89	Втулка распорная	Лит.	Масса	Масшт.
Пров.		Строганов		VI-89		И	0,252	2:1
Т. контр.		Ройзман		VI-89		Лист	Листов 1	
Рук. гр.		Зайцева		VI-89	Круг В 45 ГОСТ 2590-71 / В Ст.3-I ГОСТ 535-79	САНТЕХНИИПРОЕКТ		
Н. контр.		Гордеева		VI-89				
Утв.		Ройзман		VI-89				

Формат А4

6Т2.00.00.003

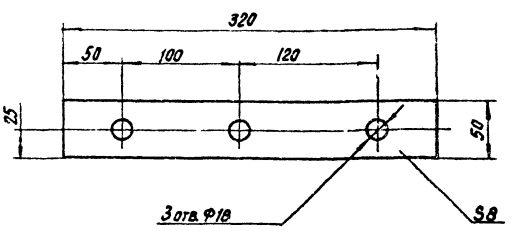

Изм.	Лист	№ докум.	Подп.	Дата	6Т2.00.00.003		
Разраб.		Клюкин		VI-89	Амортизатор	Лит.	Масса	Масшт.
Пров.		Строганов		VI-89		И	0,23	1:2,5
Т. контр.		Ройзман		VI-89		Лист	Листов 2	
Рук. гр.		Зайцева		VI-89	Пластина I лист, ТМКЩ-С-8×50×320-I,5 ГОСТ 7338-77	САНТЕХНИИПРОЕКТ		
Н. контр.		Гордеева		VI-89				
Утв.		Ройзман		VI-89				

Формат А4

1602-03

Формат	Зона	Поз.	Обозначение	Наименование	Кол.	Примечание
				Документация		
А3			6Т2.01.00.000 СБ	Сборочный чертеж		
				Детали		
Б4		1	6Т2.01.00.001	Полка ℓ=1010 h14	2	10,0 кг
				Уголок Б-100х63х8 ГОСТ 8510-86 / ВСт3-I ГОСТ 535-79		
Б4		2	6Т2.01.00.002	Полка ℓ=510 h14	2	5,0 кг
				Уголок Б-100х63х8 ГОСТ 8510-86 / ВСт3-I ГОСТ 535-79		
Б4		3	6Т2.01.00.003	Кронштейн ℓ=1000 h14	1	9,9 кг
				Уголок Б-100х63х8 ГОСТ 8510-86 / ВСт3-I ГОСТ 535-79		
А4		4	6Т2.01.00.004	Стенка	2	
Б4		5	6Т2.01.00.005	Стенка 460h14х810h14	1	14,6 кг
				Лист Б-ПН-5 ГОСТ 19903-74 / ВСт3-I ГОСТ 14637-79		
Б4		6	6Т2.01.00.006	Стенка 400h14х810h14	1	12,7 кг
				Лист Б-ПН-5 ГОСТ 19903-74 / ВСт3-I ГОСТ 14637-79		
Б4		7	6Т2.01.00.007	Шайба 30h14х50h14	2	0,1 кг
				Лист Б-ПН-8 ГОСТ 19903-74 / ВСт3-I ГОСТ 14637-79		

Инв. № подл. | Подпись и дата | Взам. инв. № | Инв. № дубл. | Подпись и дата

Изм	Лист	№ докум.	Подп.	Дата
Разраб.		Клюкин		VI-89
Пров.		Строганов		VI-89
Рук. гр.		Зайцева		VI-89
Н. контр.		Гордеева		VI-89
Утв.		Ройзман		VI-89

6Т2.01.00.000

Воронка

Литера	Лист	Листов
И		1

САНТЕХНИИПРОЕКТ

Формат А4

6Т2.01.00.004

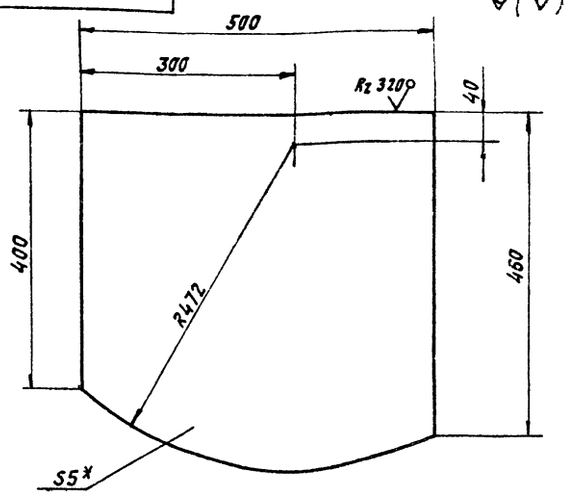

1. * Размер для справок.
2. Предельные отклонения размеров $\pm \frac{t_2}{2}$.

Инв. № подл. | Подпись и дата | Взам. инв. № | Инв. № дубл. | Подпись и дата

Изм	Лист	№ докум.	Подп.	Дата
Разраб.		Клюкин		VI-89
Пров.		Строганов		VI-89
Т. контр.		Ройзман		VI-89
Рук. гр.		Зайцева		VI-89
Н. контр.		Гордеева		VI-89
Утв.		Ройзман		VI-89

6Т2.01.00.004

Стенка

Литера	Масса	Масштаб
И	9,13	1:5

Лист | Листов 1

Лист Б-ПН-5 ГОСТ 19903-74 / ВСт3-I ГОСТ 14637-79

САНТЕХНИИПРОЕКТ

Формат А4

Типовой проект 903-1-272.89
Альбом 3, часть 1

6Т2.01.00.000.СБ

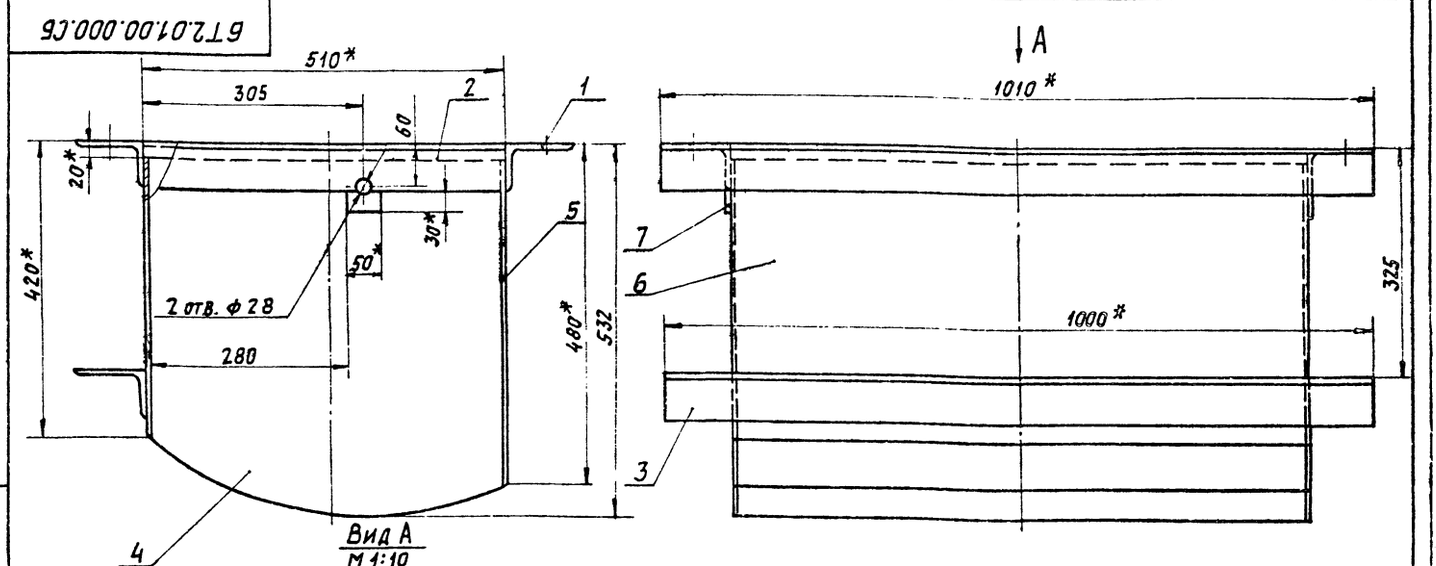

Вид А
М 1:10

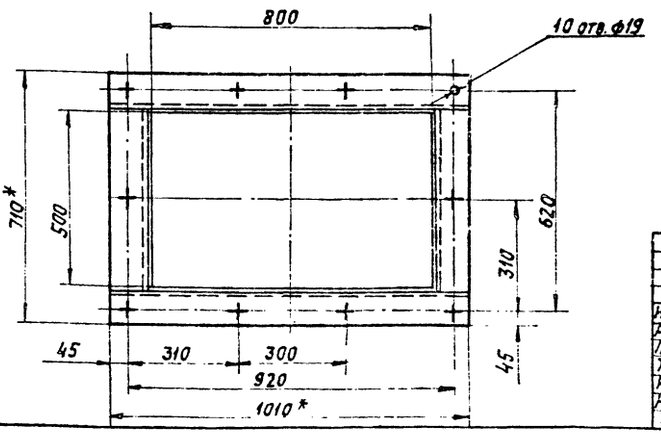

1. * Размеры для справок.
2. Предельные отклонения размеров $\pm \frac{t_2}{2}$.
3. Кромки реза – Rz 320, отверстия – Rz 80, остальное – ✓.
4. Сварные швы по ГОСТ 5264-80.
5. Электроды типа Э42 ГОСТ 9467-75.

Инв. № подл. | Подпись и дата | Взам. инв. № | Инв. № дубл. | Подпись и дата

Изм	Лист	№ докум.	Подп.	Дата
Разраб.		Клюкин		VI-89
Пров.		Строганов		VI-89
Т. контр.		Ройзман		VI-89
Рук. гр.		Зайцева		VI-89
Н. контр.		Гордеева		VI-89
Утв.		Ройзман		VI-89

6Т2.01.00.000.СБ

Воронка.
Сборочный чертеж.

Литера	Масса	Масштаб
И	85,7	1:5

Лист | Листов 1

САНТЕХНИИПРОЕКТ

Копировал: Невол.

Формат А3

Формат	Зона	Поз.	Обозначение	Наименование	Кол.	Примечание
				Документация		
А3			6Т2.02.00.000 СБ	Сборочный чертеж		
				Детали		
Б4		1	6Т2.02.00.001	Полка ℓ= 950 h14	1	2,3 кг
				Уголок Б-40х40х4 ГОСТ 8509-86 / В Ст3-I ГОСТ 535-79		
А4		2	6Т2.02.00.002	Щека	2	
А3		3	6Т2.02.00.003	Днище	1	
А4		4	6Т2.02.00.004	Дно	1	
А4		5	6Т2.02.00.005	Водило	1	
А4		6	6Т2.02.00.005-01	Водило	1	
А4		7	6Т2.02.00.006	Ребро	2	
А4		8	6Т2.02.00.007	Ребро	2	
Б4		9	6Т2.02.00.008	Дно 170 h14 х 840 h14	1	5,6 кг
				Лист Б-ПН-5 ГОСТ 19903-74 / В Ст3-I ГОСТ 14637-79		
Б4		10	6Т2.02.00.009	Ребро 60 h14 х 800 h14	1	1,9 кг
				Лист Б-ПН-5 ГОСТ 19903-74 / В Ст3-I ГОСТ 14637-79		
А4		11	6Т2.02.00.010	Ребро	2	
А4		12	6Т2.02.00.011	Втулка	2	

Инв.№ подл. | Подпись и дата | Взам. инв.№ | Инв.№ дубл. | Подпись и дата

Изм.	Лист	№ докум.	Подп.	Дата
Разраб.		Клюкин		VI-89
Пров.		Строганов		VI-89
Рук. гр.		Ройзман		VI-89
Н. контр.		Гордеева		VI-89
Утв.		Ройзман		VI-89

6Т2.02.00.000

Затвор

Лит.	Лист	Листов
И		1

САНТЕХНИИПРОЕКТ

Формат А4

6Т2.02.00.002

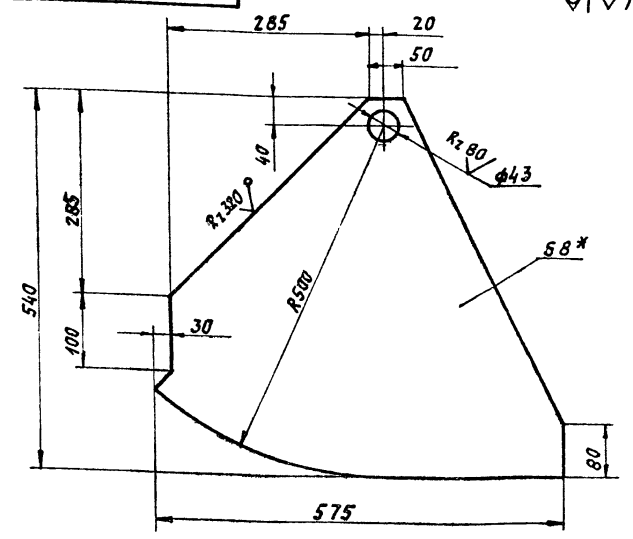

1. * Размер для справок.
2. Предельные отклонения размеров $\pm \frac{t2}{2}$.

Инв.№ подл. | Подпись и дата | Взам. инв.№ | Инв.№ дубл. | Подпись и дата

Изм.	Лист	№ докум.	Подп.	Дата
Разраб.		Клюкин		VI-89
Пров.		Строганов		VI-89
Т. контр.		Ройзман		VI-89
Рук. гр.		Зайцева		VI-89
Н. контр.		Гордеева		VI-89
Утв.		Ройзман		VI-89

6Т2.02.00.002

Щека

Литера	Масса	Масштаб
И	11,92	1:5
Лист	Листов 1	

Лист Б-ПН-8 ГОСТ 19903-74 / В Ст3-I ГОСТ 14637-79

САНТЕХНИИПРОЕКТ

Формат А4

Типовой проект 903-1-272.89 Альбом 3, часть 1

Инв.№ подл. | Подпись и дата | Взам. инв.№ | Инв.№ дубл. | Подпись и дата

6Т2.02.00.000СБ

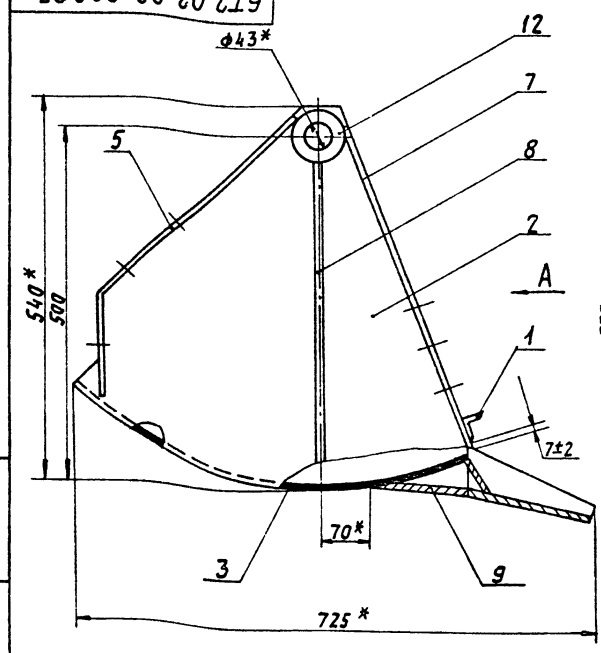

Вид А

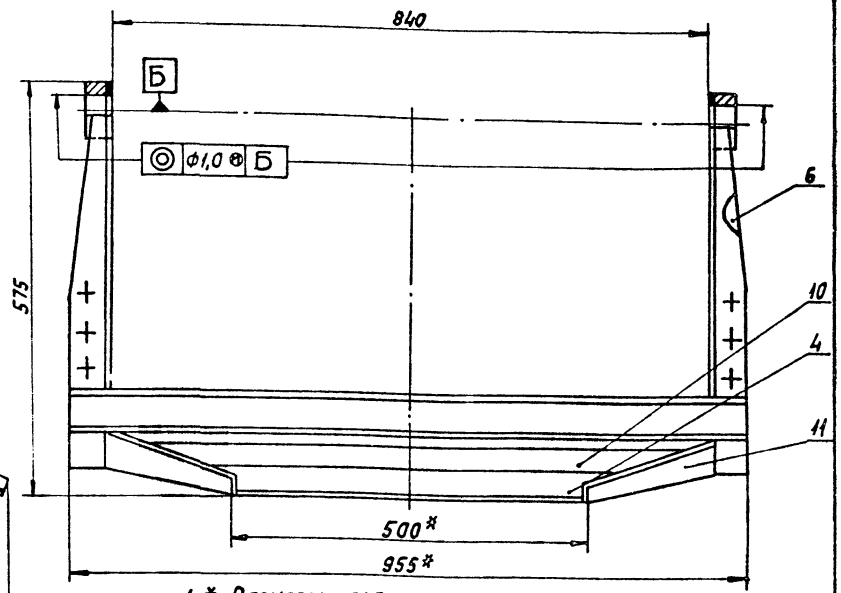

1. * Размеры для справок.
2. Кромки реза – $R_z 320$, отверстия – $R_z 80$, остальное – ▽.
3. Сварку производить по контурам прилегания деталей. Катет шва – по наименьшей толщине свариваемых элементов. Сварные швы ГОСТ 5264-80. Электроды типа Э42 ГОСТ 9467-75.
4. Предельные отклонения размеров $\pm \frac{t2}{2}$.

Изм.	Лист	№ докум.	Подп.	Дата
Разраб.		Клюкин		VI-89
Пров.		Строганов		VI-89
Т. контр.		Ройзман		VI-89
Рук. гр.		Зайцева		VI-89
Н. контр.		Гордеева		VI-89
Утв.		Ройзман		VI-89

6Т2.02.00.000СБ

Затвор. Сборочный чертеж.

Литера	Масса	Масштаб
И	68,1	1:5
Лист	Листов 1	

САНТЕХНИИПРОЕКТ

Копировал: Rabel

Формат А3

6Т2.02.00.003

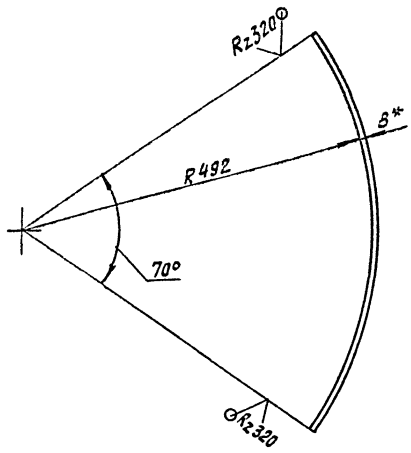

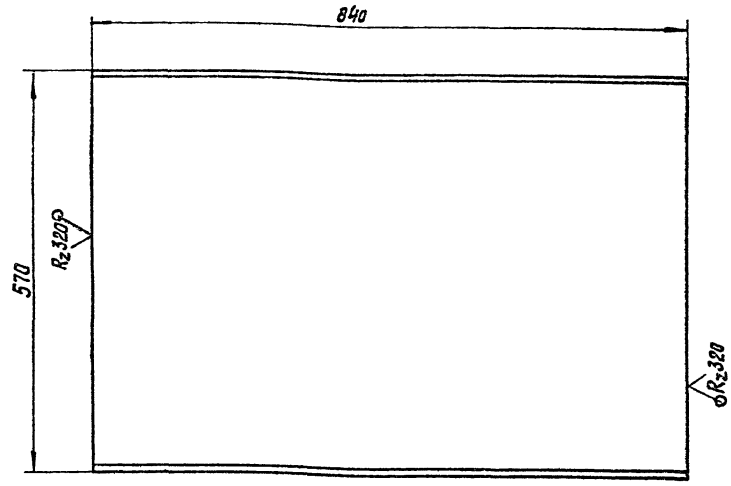

1.* Размер для справок.
2. Предельные отклонения размеров $\pm\frac{t_2}{2}$.
3. Развернутая длина – 601 мм.

Изм.	Лист	№ докум.	Подп.	Дата
Разраб.		Клюкин		VI-89
Пров.		Строганов		VI-89
Т. контр.		Ройзман		VI-89
Рук. гр.		Зайцева		VI-89
Н. контр.		Гордеева		VI-89
Утв.		Ройзман		VI-89

6Т2.02.00.003

Днище

Лит.	Масса	Масшт.
И	31,7	1:5
Лист	Листов 1	

Лист Б-ПН-8 ГОСТ 19903-74 / В Ст.3-I ГОСТ 14637-79

САНТЕХНИИПРОЕКТ

Формат А3

6Т2.02.00.004

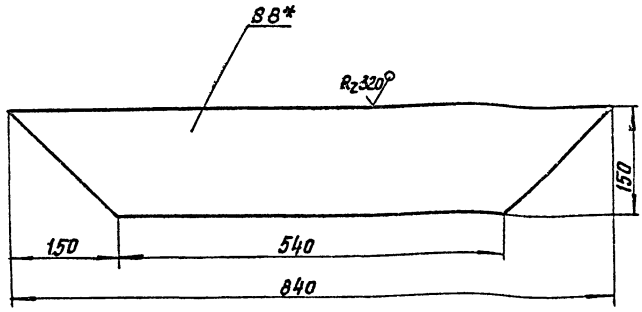

1.* Размер для справок.
2. Предельные отклонения размеров $\pm\frac{t_2}{2}$.

Изм.	Лист	№ докум.	Подп.	Дата
Разраб.		Клюкин		VI-89
Пров.		Строганов		VI-89
Т. контр.		Ройзман		VI-89
Рук. гр.		Зайцева		VI-89
Н. контр.		Гордеева		VI-89
Утв.		Ройзман		VI-89

6Т2.02.00.004

Дно

Лит.	Масса	Масшт.
И	6,5	1:5
Лист	Листов 1	

Лист Б-ПН-8 ГОСТ 19903-74 / В Ст.3-I ГОСТ 14637-79

САНТЕХНИИПРОЕКТ

Формат А4

6Т2.02.00.005

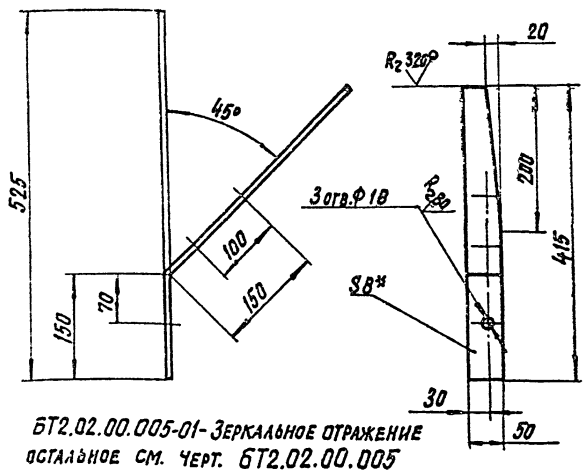

6Т2.02.00.005-01 – Зеркальное отражение остальное см. черт. 6Т2.02.00.005
М 1:10



1.* Размер для справок.
2. Предельные отклонения размеров $\pm\frac{t_2}{2}$.
3. Допускается деталь изготовлять сварной из двух частей.

Изм.	Лист	№ докум.	Подп.	Дата
Разраб.		Клюкин		VI-89
Пров.		Строганов		VI-89
Т. контр.		Ройзман		VI-89
Рук. гр.		Зайцева		VI-89
Н. контр.		Гордеева		VI-89
Утв.		Ройзман		VI-89

6Т2.02.00.005

Водило

Лит.	Масса	Масшт.
И	1,34	1:5
Лист	Листов 1	

Лист Б-ПН-8 ГОСТ 19903-74 / В Ст.3-I ГОСТ 14637-79

САНТЕХНИИПРОЕКТ

Формат А4

Типовой проект 903-1-272.89 Альбом 3, часть 1

Инв. № подл. | Подпись и дата | Взам. инв. № | Инв. № дубл. | Подпись и дата

6Т2.02.00.006

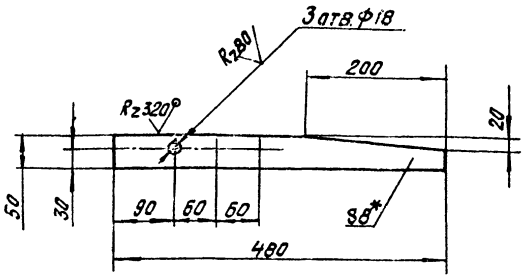

1.* Размер для справок.
2. Предельные отклонения размеров $\pm \frac{t_2}{2}$.

Изм.	Лист	№ докум.	Подп.	Дата
Разраб.		Клюкин		VI-89
Пров.		Строганов		VI-89
Т. контр.		Ройзман		VI-89
Рук. гр.		Зайцева		VI-89
Н. контр.		Гордеева		VI-89
Утверд.		Ройзман		VI-89

6Т2.02.00.006

Ребро

Лит.	Масса	Масшт.
И	1.38	1:5
Лист	Листов 1	

Лист Б-ПН-8 ГОСТ 19903-74 / 8 Ст.3-I ГОСТ 14637-79

САНТЕХНИИПРОЕКТ

Формат А4

Инв. № подл. | Подпись и дата | Взам. инв. № | Инв. № дубл. | Подпись и дата

6Т2.02.00.007

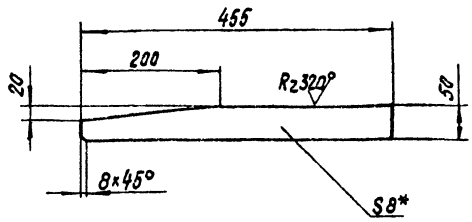

1.* Размер для справок.
2. Предельные отклонения размеров $\pm \frac{t_2}{2}$.

Изм.	Лист	№ докум.	Подп.	Дата
Разраб.		Клюкин		VI-89
Пров.		Строганов		VI-89
Т. контр.		Ройзман		VI-89
Рук. гр.		Зайцева		VI-89
Н. контр.		Гордеева		VI-89
Утверд.		Ройзман		VI-89

6Т2.02.00.007

Ребро

Лит.	Масса	Масшт.
И	1,3	1:5
Лист	Листов 1	

Лист Б-ПН-8 ГОСТ 19903-74 / 8 Ст.3-I ГОСТ 14637-79

САНТЕХНИИПРОЕКТ

Формат А4

Инв. № подл. | Подпись и дата | Взам. инв. № | Инв. № дубл. | Подпись и дата

Типовой проект 903-1-222.90 Альбом 3, часть 1

6Т2.02.00.010

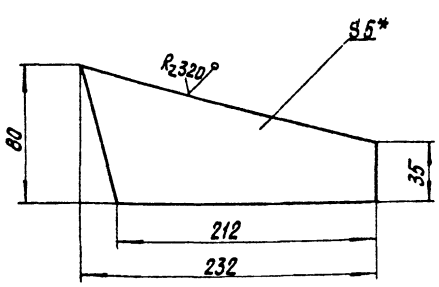

1.* Размер для справок.
2. Предельные отклонения размеров $\pm \frac{t_2}{2}$.

Изм.	Лист	№ докум.	Подп.	Дата
Разраб.		Клюкин		VI-89
Пров.		Строганов		VI-89
Т. контр.		Ройзман		VI-89
Рук. гр.		Зайцева		VI-89
Н. контр.		Гордеева		VI-89
Утв.		Ройзман		VI-89

6Т2.02.00.010

Ребро

Лит.	Масса	Масшт.
И	0,36	1:2
Лист	Листов 1	

Лист Б-ПН-5 ГОСТ 19903-74 / В Ст.3-I ГОСТ 14637-79

САНТЕХНИИПРОЕКТ

Формат А4

Инв. № подл. | Подпись и дата | Взам. инв. № | Инв. № дубл. | Подпись и дата

6Т2.02.00.011

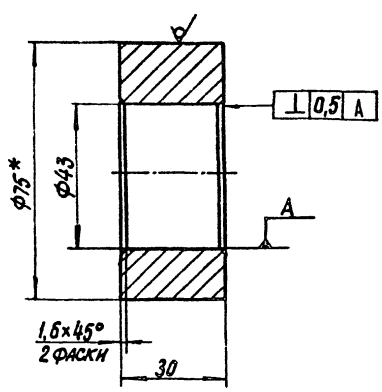

1.* Размер для справок.
2. Предельные отклонения размеров $\pm \frac{t_2}{2}$.

Изм.	Лист	№ докум.	Подп.	Дата
Разраб.		Клюкин		VI-89
Пров.		Строганов		VI-89
Т. контр.		Ройзман		VI-89
Рук. гр.		Зайцева		VI-89
Н. контр.		Гордеева		VI-89
Утв.		Ройзман		VI-89

6Т2.02.00.011

Втулка

Лит.	Масса	Масшт.
И	0,81	1:1
Лист	Листов 1	

Круг В 75 ГОСТ 2590-71 / В Ст.3-I ГОСТ 535-79

САНТЕХНИИПРОЕКТ

Формат А4

Инв. № подл. | Подпись и дата | Взам. инв. № | Инв. № дубл. | Подпись и дата

Формат	Зона	Поз.	Обозначение	Наименование	Кол.	Примечание
				Документация		
А4			6Т2.03.00.000.СБ	Сборочный чертеж		
				Детали		
А3		1	6Т2.03.00.001	Ребро	1	
Б4		2	6Т2.03.00.002	Косынка	1	0,19 кг
				Лист 5-ПН-5ГОСТ19903-74		
				ВСт3-Т ГОСТ14637-79		
				60h14x80h14		

Изм	Лист	№ докум.	Подп.	Дата
Разраб.	Клюкин			VI-89
Пров.	Строганов			VI-89
Рук. гр.	Зайцева			VI-89
Н. контр.	Гордеева			VI-89
Утв.	Ройзман			VI-89

6Т2.03.00.000

Кронштейн

Литера	Лист	Листов
И		1

САНТЕХНИИПРОЕКТ

Формат А4

Инв. № подл. | Подпись и дата | Взам. инв. № | Инв. № дубл. | Подпись и дата

6Т2.03.00.000.СБ

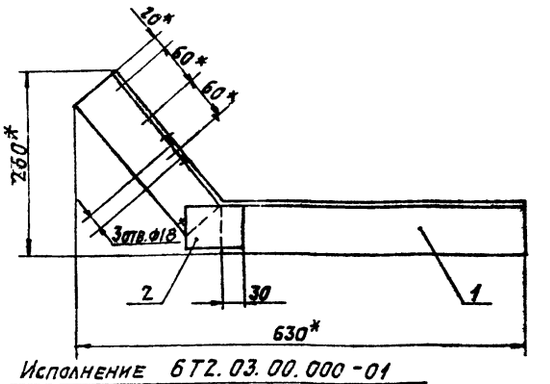

Исполнение 6Т2.03.00.000-01
остальное см. черт. 6Т2.03.00.000
М1:10

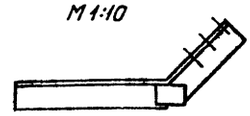

1. * Размеры для справок.
2. Предельные отклонения размеров $\pm \frac{t_2}{2}$.
3. Кромки реза – Rz320, остальное – ✓.
4. Сварку производить по контурам прилегания деталей. Катет шва – по наименьшей толщине свариваемых деталей. Сварные швы по ГОСТ 5264-80. Электроды типа Э42 ГОСТ 9467-75.

Изм	Лист	№ докум.	Подп.	Дата
Разраб.	Клюкин			VI-89
Пров.	Строганов			VI-89
Т. контр.	Ройзман			VI-89
Рук. гр.	Зайцева			VI-89
Н. контр.	Гордеева			VI-89
Утв.	Ройзман			VI-89

6Т2.03.00.000 СБ

Кронштейн.
Сборочный чертеж.

Литера	Масса	Масштаб
И	4,0	1:5

Лист | Листов 1

САНТЕХНИИПРОЕКТ

Формат А4

Инв. № подл. | Подпись и дата | Взам. инв. № | Инв. № дубл. | Подпись и дата

6Т2.03.00.001

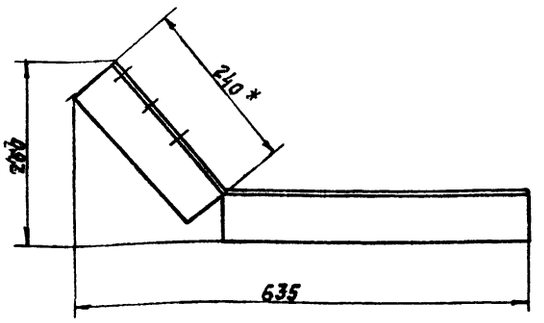

Развертка

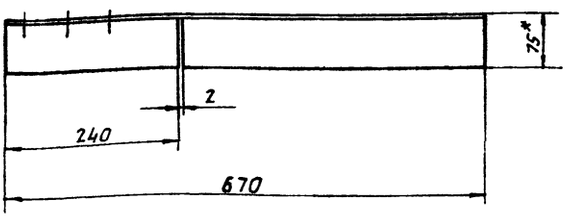

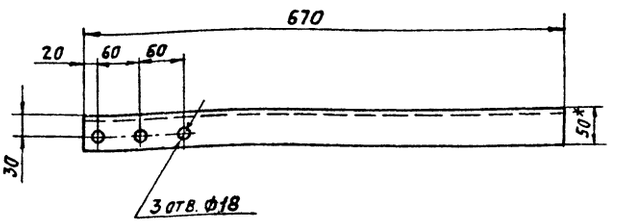

Исполнение 6Т2.03.00.001-01
остальное см. черт. 6Т2.03.00.001

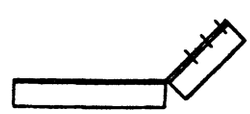

1. * Размеры для справок.
2. Предельные отклонения размеров $\pm \frac{t_2}{2}$.
3. Кромки реза – Rz320, отверстия – Rz80, остальное – ✓
4. Допускается деталь изготовлять сварной из двух частей.

Изм	Лист	№ докум.	Подп.	Дата
Разраб.	Клюкин			VI-89
Пров.	Строганов			VI-89
Т. контр.	Ройзман			VI-89
Рук. гр.	Зайцева			VI-89
Н. контр.	Гордеева			VI-89
Утв.	Ройзман			VI-89

6Т2.03.00.001

Ребро.

Литера	Масса	Масштаб
И	3,81	1:5

Лист | Листов 1

Уголок 6-75x50x6 ГОСТ 8510-80
ВСт3-1 ГОСТ 535-79

САНТЕХНИИПРОЕКТ

Копировал: Ярбин

Формат А3

Типовой проект 903-1-272.89
Альбом 3, часть 1

Инв. № подл. | Подпись и дата | Взам. инв. № | Инв. № дубл. | Подпись и дата

Формат	Зона	Поз.	Обозначение	Наименование	Кол.	Примечание
				Документация		
А3			6Т2.04.00.000.СБ	Сборочный чертеж		
				Детали		
А4		1	6Т2.04.00.001	Обод	2	
Б4		2	6Т2.04.00.002	Стойка $\ell = 148\ h14$	4	0,36 кг
				Уголок $\frac{Б\text{-}40\times40\times4\ ГОСТ\ 8509\text{-}86}{ВСт3\text{-}I\ ГОСТ\ 535\text{-}79}$		
Б4		3	6Т2.04.00.003	Стенка	2	0,23 кг
				Лист $\frac{Б\text{-}ПН\text{-}2,5\ ГОСТ\ 19903\text{-}74}{ВСт3\text{-}I\ ГОСТ\ 16523\text{-}70}$		
				70h14x170h14		
Б4		4	6Т2.04.00.004	Дно 70h14x320h14	1	0,44 кг
				Лист $\frac{Б\text{-}ПН\text{-}2,5\ ГОСТ\ 19903\text{-}74}{ВСт3\text{-}I\ ГОСТ\ 16523\text{-}70}$		
Б4		5	6Т2.04.00.005	Стенка	2	1,1 кг
				Лист $\frac{Б\text{-}ПН\text{-}2,5\ ГОСТ\ 19903\text{-}74}{ВСт3\text{-}I\ ГОСТ\ 16523\text{-}70}$		
				170h14x320h14		

Изм	Лист	№ докум.	Подп.	Дата
Разраб.		Клюкин		VI-89
Пров.		Строганов		VI-89
Рук. гр.		Зайцева		VI-89
Н. контр.		Гордеева		VI-89
Утв.		Ройзман		VI-89

6Т2.04.00.000.

Противовес

Литера	Лист	Листов
И		1

САНТЕХНИИПРОЕКТ

Формат А4

Инв. № подл. | Подпись и дата | Взам. инв. № | Инв. № дубл. | Подпись и дата

6Т2.04.00.001

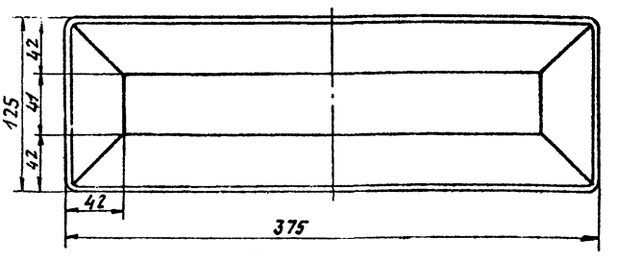

Развертка
М1:5

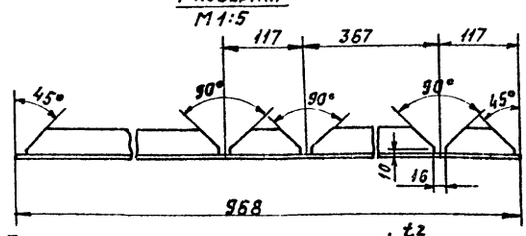

1. Предельные отклонения размеров $\pm \frac{t_2}{2}$.
2. Кромки реза $\overset{Rz\,320}{-\surd}$, остальное $-\surd$.
3. Сварку производить по контурам прилегания деталей. Катет шва - по наименьшей толщине свариваемых элементов. Сварные швы по ГОСТ 5264-80. Электроды типа Э42 ГОСТ 9467-75.

Изм	Лист	№ докум.	Подп.	Дата
Разраб.		Клюкин		VI-89
Пров.		Строганов		VI-89
Т. контр.		Ройзман		VI-89
Рук. гр.		Зайцева		VI-89
Н. контр.		Гордеева		VI-89
Утв.		Ройзман		VI-89

6Т2.04.00.001

Обод.

Уголок $\frac{Б\text{-}40\times40\times4\ ГОСТ\ 8509\text{-}86}{ВСт3\text{-}I\ ГОСТ\ 535\text{-}79}$

Литера	Масса	Масштаб
И	2,16	1:2,5

Лист | Листов 1

САНТЕХНИИПРОЕКТ

Формат А4

Инв. № подл. | Подпись и дата | Взам. инв. № | Инв. № дубл. | Подпись и дата

6Т2.04.00.000.СБ

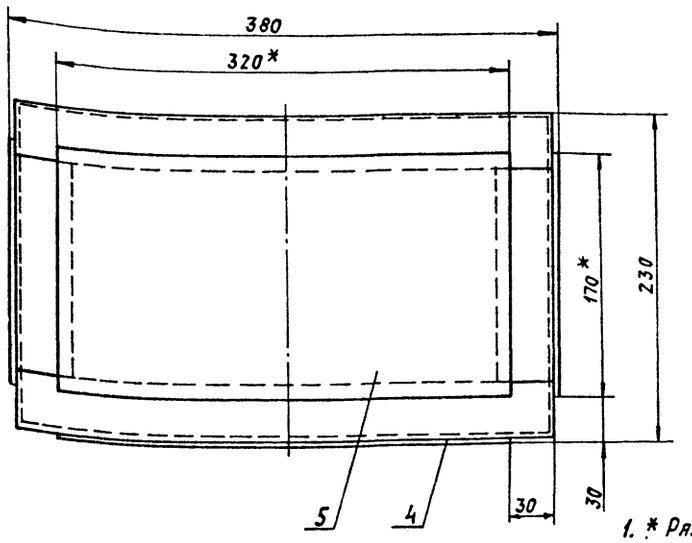

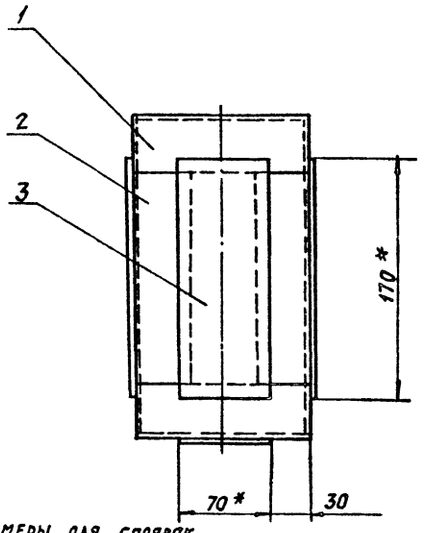

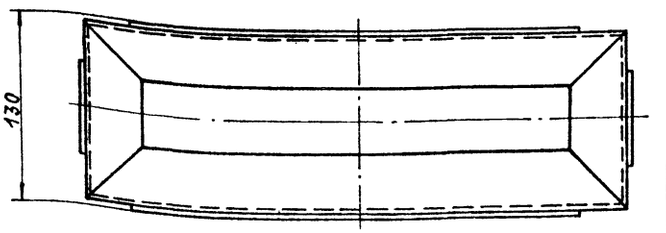

1. * Размеры для справок.
2. Предельные отклонения размеров $\pm \frac{t_2}{2}$.
3. Кромки реза $\overset{Rz\,320}{-\surd}$, остальное $-\surd$.
4. Сварку производить по контурам прилегания деталей. Катет шва по наименьшей толщине свариваемых элементов. Сварные швы по ГОСТ 5264-80. Электроды типа Э42 ГОСТ 9467-75.

Изм	Лист	№ докум.	Подп.	Дата
Разраб.		Клюкин		VI-89
Пров.		Строганов		VI-89
Т. контр.		Ройзман		VI-89
Рук. гр.		Зайцева		VI-89
Н. контр.		Гордеева		VI-89
Утв.		Ройзман		VI-89

6Т2.04.00.000 СБ

Противовес.
Сборочный чертеж.

Литера	Масса	Масштаб
И	8,9	1:2,5

Лист | Листов 1

САНТЕХНИИПРОЕКТ

Типовой проект 903-1-272.89
Альбом 3, часть 1

Инв. № подл. | Подпись и дата | Взам. инв. № | Инв. № дубл. | Подпись и дата

Копировал: [illegible]

Формат А3

Формат	Зона	Поз.	Обозначение	Наименование	Кол.	Примечание
				Документация		
А3			БТ3.00.00.000СБ	Сборочный чертеж		
				Детали		
Б4	1		БТ3.00.00.001	Стойка ℓ=990 h14		
				Уголок Б-75×75×8 ГОСТ 8509-86 / ВСт3-I ГОСТ 535-79	2	8,9 кг
Б4	2		БТ3.00.00.002	Кронштейн ℓ=200 h14		
				Уголок Б-75×75×8 ГОСТ 8509-86 / ВСт3-I ГОСТ 535-79	2	1,8 кг
Б4	3		БТ3.00.00.003	Опора ℓ=700 h14		
				Уголок Б-75×75×8 ГОСТ 8509-86 / ВСт3-I ГОСТ 535-79	1	6,3 кг
Б4	4		БТ3.00.00.004	Связь ℓ=650 h14		
				Уголок Б-63×63×6 ГОСТ 8509-86 / ВСт3-I ГОСТ 535-79	1	3,7 кг
				Стандартные изделия		
		5		Болт М16×35.46 ГОСТ 7798-70	4	
		6		Гайка М16.6 ГОСТ 5915-70	4	

Инв.№ подл. | Подпись и дата | Взам. инв.№ | Инв.№ дубл. | Подпись и дата

Изм.	Лист	№ докум.	Подп.	Дата
Разраб.		Ручкевич		VI-89
Пров.		Строганов		VI-89
Рук.гр.		Зайцева		VI-89
Н.контр.		Гордеева		VI-89
Утв.		Ройзман		VI-89

БТ3.00.00.000

Стойка типа I

Лит.	Лист	Листов
И	1	2

САНТЕХНИИПРОЕКТ

Формат А4

Формат	Зона	Поз.	Обозначение	Наименование	Кол.	Примечание
		7		Шайба 16.65Г ГОСТ 6402-70	4	

Инв.№ подл. | Подпись и дата | Взам. инв.№ | Инв.№ дубл. | Подпись и дата

Изм.	Лист	№ докум.	Подп.	Дата

БТ3.00.00.000

Лист 2

Формат А4

Типовой проект 903-1-272.89
Альбом 3, часть 1

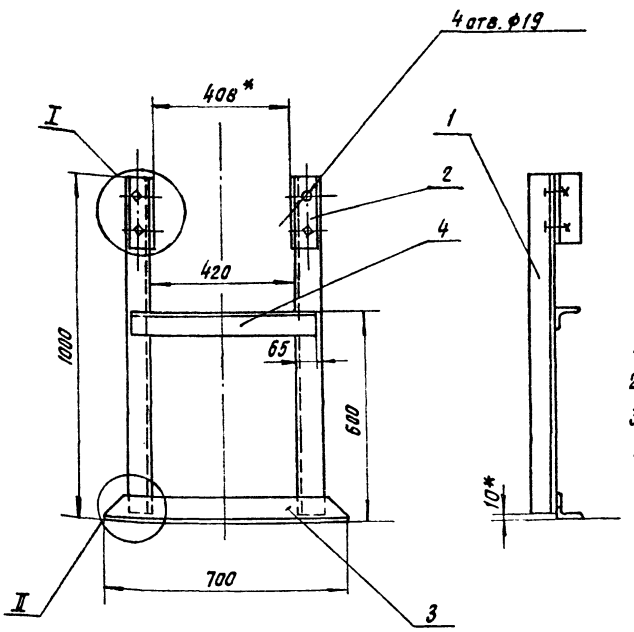

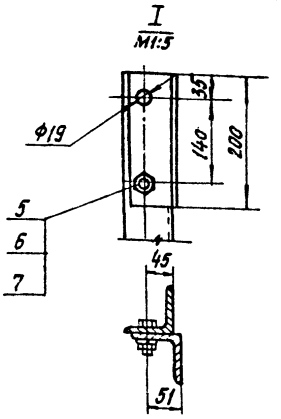

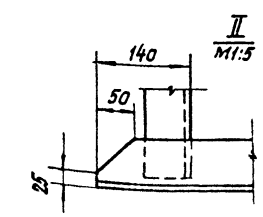

1. * Размеры для справок.
2. Предельные отклонения размеров $\pm \frac{t_2}{2}$.
3. Кромки реза - $\sqrt{Rz\,320}$, отверстий - $\sqrt{Rz\,80}$, остальное - $\sqrt{}$.
4. Сварку производить по контурам прилегания деталей, катет шва 6 мм.
5. Сварные швы по ГОСТ 5264-80. Электроды типа Э42 ГОСТ 9467-75.

Инв.№ подл. | Подпись и дата | Взам. инв.№ | Инв.№ дубл. | Подпись и дата

Изм.	Лист	№ докум.	Подп.	Дата
Разраб.		Строганов		VI-89
Пров.		Зайцева		VI-89
Т.контр.		Ройзман		VI-89
Рук.гр.		Зайцева		VI-89
Н.контр.		Гордеева		VI-89
Утв.		Ройзман		VI-89

БТ3.00.00.000СБ

Стойка типа I
Сборочный чертеж.

Лит.	Масса	Масшт.
И	32	1:10

Лист	Листов 1

САНТЕХНИИПРОЕКТ

Формат А3

Формат	Зона	Поз.	Обозначение	Наименование	Кол.	Примечание
				Документация		
А3			БТ4.00.00.000СБ	Сборочный чертеж		
				Детали		
Б4		1	БТ4.00.00.001	Стойка ℓ=2290 h14		
				Уголок Б-75×75×8 ГОСТ 8509-86 / В Ст3-I ГОСТ 535-79	2	20,7 кг
Б4		2	БТ4.00.00.002	Кронштейн ℓ=200 h14		
				Уголок Б-75×75×8 ГОСТ 8509-86 / В Ст3-I ГОСТ 535-79	2	1,8 кг
Б4		3	БТ4.00.00.003	Опора ℓ=700 h14		
				Уголок Б-75×75×8 ГОСТ 8509-86 / В Ст3-I ГОСТ 535-79	1	6,3 кг
Б4		4	БТ4.00.00.004	Подкос ℓ=900 h14		
				Уголок Б-63×63×5 ГОСТ 8509-86 / В Ст3-I ГОСТ 535-79	2	5,1 кг
Б4		5	БТ4.00.00.005	Связь ℓ=650 h14		
				Уголок Б-63×63×5 ГОСТ 8509-86 / В Ст3-I ГОСТ 535-79	2	3,7 кг

Инв. № подл. | Подпись и дата | Взам. инв. № | Инв. № дубл. | Подпись и дата

Изм.	Лист	№ докум.	Подп.	Дата
Разраб.		Вишневский		VI-89
Пров.		Строганов		VI-89
Рук. гр.		Зайцева		VI-89
Н. контр.		Гордеева		VI-89
Утв.		Ройзман		VI-89

БТ4.00.00.000

Стойка типа II

Лит.	Масса	Масштаб
И		
Лист 1	Листов 2	

САНТЕХНИИПРОЕКТ

Формат А4

Формат	Зона	Поз.	Обозначение	Наименование	Кол.	Примечание
				Стандартные изделия		
		6		Болт М16×35.46 ГОСТ 7798-70	4	
		7		Гайка М16.5 ГОСТ 5915-70	4	
		8		Шайба 16.65Г ГОСТ 6402-70	4	

Инв. № подл. | Подпись и дата | Взам. инв. № | Инв. № дубл. | Подпись и дата

Изм.	Лист	№ докум.	Подп.	Дата

БТ4.00.00.000И

Лист 2

Формат А4

Типовой проект 903-1-272.89 Альбом 3, часть 1

БТ4.00.00.000СБ

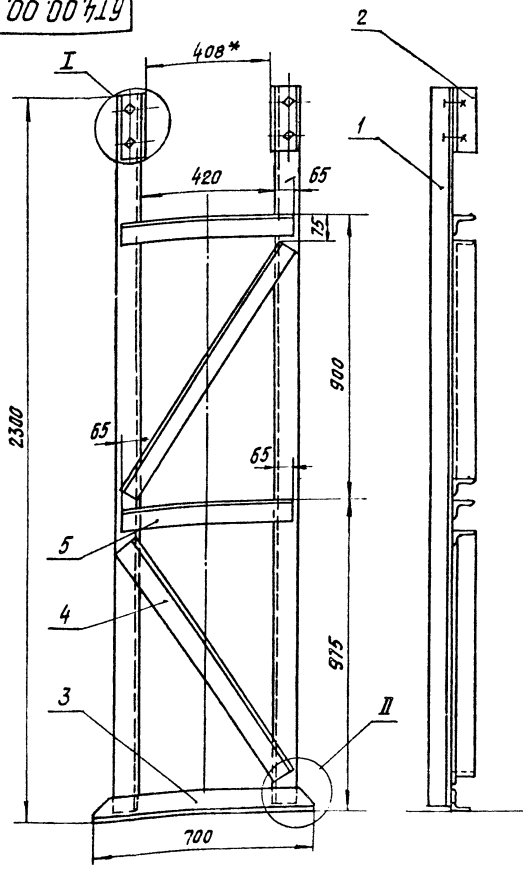

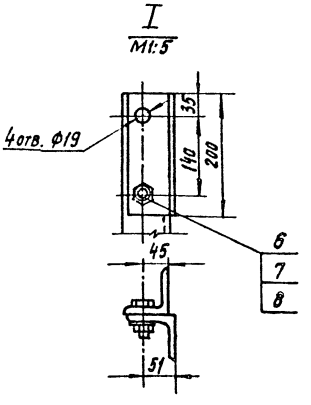

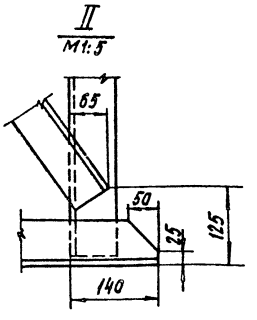

1.* Размеры для справок.

2. Предельные отклонения размеров $\pm\frac{t_2}{2}$.

3. Кромки реза – Rz 320 ✓, отверстий – Rz 80 ✓, остальное – ▽.

4. Сварку производить по контурам прилегания деталей. Катет шва – 6 мм.

Сварные швы – по ГОСТ 5264-80.

Электроды типа Э42 ГОСТ 9467-75.

Инв. № подл. | Подпись и дата | Взам. инв. № | Инв. № дубл. | Подпись и дата

Изм.	Лист	№ докум.	Подп.	Дата
Разраб.		Строганов		VI-89
Пров.		Зайцева		VI-89
Т. контр.		Ройзман		VI-89
Рук. гр.		Зайцева		VI-89
Н. контр.		Гордеева		VI-89
Утв.		Ройзман		VI-89

БТ4.00.00.000СБ

Стойка типа II

Сборочный чертеж

Лит.	Масса	Масштаб
И	70	1:10
Лист	Листов 1	

САНТЕХНИИПРОЕКТ

Формат А3

Формат	Зона	Поз.	Обозначение	Наименование	Кол.	Примечание
				Документация		
А3			БТ5.00.00.000СБ	Сборочный чертеж		
				Детали		
Б4		1	БТ5.00.00.001	Стойка С=3290 h14		
				Уголок Б-75×75×8 ГОСТ8509-86 / В Ст.3-I ГОСТ 535-79	2	29,7 кг
Б4		2	БТ5.00.00.002	Кронштейн С=200 h14		
				Уголок Б-75×75×8 ГОСТ8509-86 / В Ст.3-I ГОСТ 535-79	2	1,8 кг
Б4		3	БТ5.00.00.003	Опора С=700 h14		
				Уголок Б-75×75×8 ГОСТ8509-86 / В Ст.3-I ГОСТ 535-79	1	6,3 кг
Б4		4	БТ5.00.00.004	Подкос С=900 h14		
				Уголок Б-63×63×6 ГОСТ8509-86 / В Ст.3-I ГОСТ 535-79	3	5,1 кг
Б4		5	БТ5.00.00.005	Связь С=650 h14		
				Уголок Б-63×63×6 ГОСТ8509-86 / В Ст.3-I ГОСТ 535-79	3	3,7 кг

Инв.№ подл. | Подпись и дата | Взам.инв.№ | Инв.№ дубл. | Подпись и дата

Изм.	Лист	№ докум.	Подп.	Дата
Разраб.		Вишневский		11-89
Пров.		Строганов		VI-89
Рук.гр.		Зайцева		VI-89
Н.контр.		Гордеева		VI-89
Утв.		Ройзман		VI-89

БТ5.00.00.000

Стойка типа III

Лит.	Лист	Листов
И	1	2

САНТЕХНИИПРОЕКТ

Формат А4

Формат	Зона	Поз.	Обозначение	Наименование	Кол.	Примечание
				Стандартные изделия		
		6		Болт М16×35.46		
				ГОСТ 7798-70	4	
		7		Гайка М16.5		
				ГОСТ 5915-70	4	
		8		Шайба 16.65Г		
				ГОСТ 6402-70	4	

Инв.№ подл. | Подпись и дата | Взам.инв.№ | Инв.№ дубл. | Подпись и дата

Изм.	Лист	№ докум.	Подп.	Дата

БТ5.00.00.000

Лист 2

Формат А4

БТ5.00.00.000СБ

Типовой проект 903-1-272.89
Альбом 3, часть 1

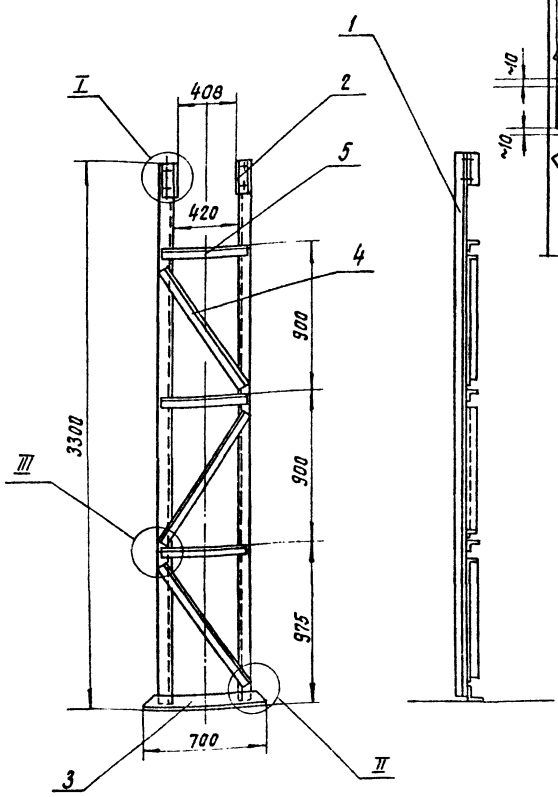

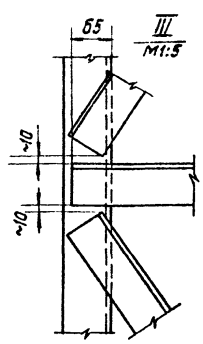

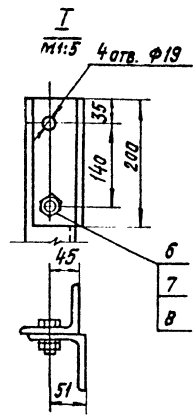

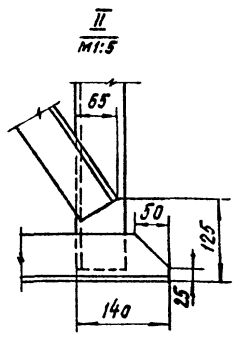

1.* Размеры для справок.
2. Предельные отклонения размеров $\pm \frac{t_2}{2}$.
3. Кромки реза - $Rz\,320$, отверстий - $Rz\,80$, остальное - ∀
4. Сварку производить по контурам прилегания деталей. Катет шва 6 мм.
5. Сварные швы по ГОСТ 5264-80.
Электроды типа Э42 ГОСТ 9467-75.

Инв.№ подл. | Подпись и дата | Взам.инв.№ | Инв.№ дубл. | Подпись и дата

Изм.	Лист	№ докум.	Подп.	Дата
Разраб.		Строганов		VI-89
Пров.		Зайцева		VI-89
Т.контр.		Ройзман		VI-89
Рук.гр.		Зайцева		VI-89
Н.контр.		Гордеева		VI-89
Утв.		Ройзман		VI-89

БТ5.00.00.000СБ

Стойка типа III
Сборочный чертеж

Лит.	Масса	Масштаб
И	97	1:20

Лист	Листов 1

САНТЕХНИИПРОЕКТ

Формат А3

Формат	Зона	Поз.	Обозначение	Наименование	Кол.	Примечание
				Документация		
А2			БТ6.00.00.000СБ	Сборочный чертеж		
				Детали		
Б4		1	БТ6.00.00.001	Прогон ℓ=3340 h14		
				Швеллер 14 ГОСТ 8240-72 / ВСт3-1 ГОСТ 535-79	2	41,0 кг
Б4		2	БТ6.00.00.002	Стойка ℓ=830 h14		
				Швеллер 14 ГОСТ 8240-72 / ВСт3-1 ГОСТ 535-79	6	10,2 кг
Б4		3	БТ6.00.00.003	Связь ℓ=790 h14		
				Швеллер 14 ГОСТ 8240-72 / ВСт3-1 ГОСТ 535-79	2	9,7 кг
А4		4	БТ6.00.00.004	Связь	2	
А4		5	БТ6.00.00.005	Косынка	4	
Б4		6	БТ6.00.00.006	Плита 150 h14×80 h14		
				Лист 5-ПН-6 ГОСТ 19903-74 / ВСт3-1 ГОСТ 14637-79	6	0,6 кг

Инв.№ подл. | Подпись и дата | Взам. инв.№ | Инв.№ дубл. | Подпись и дата

Изм.	Лист	№ докум.	Подп.	Дата
Разраб.		Винневский		VI-89
Пров.		Строганов		VI-89
Рук. гр.		Зайцева		VI-89
Н. контр.		Гордеева		VI-89
Утв.		Ройзман		VI-89

БТ6.00.00.000

Опора дробилки

Лит.	Лист	Листов
И		1

САНТЕХНИИПРОЕКТ

Формат А4

БТ6.00.00.004

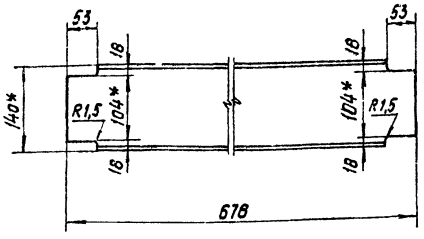

1.* Размеры для справок.

2. Предельные отклонения размеров $\pm \frac{t_2}{2}$.

3. Кромки реза – $R_z 320$, стальное – ∀.

Изм.	Лист	№ докум.	Подп.	Дата
Разраб.		Винневский		VI-89
Пров.		Строганов		VI-89
Т. контр.		Ройзман		VI-89
Рук. гр.		Зайцева		VI-89
Н. контр.		Гордеева		VI-89
Утв.		Ройзман		VI-89

БТ6.00.00.004

Связь

Лит.	Масса	Масшт.
И	8,3	1:5
Лист	Листов 1	

Швеллер 14 ГОСТ 8240-72 / ВСт3-1 ГОСТ 535-79

САНТЕХНИИПРОЕКТ

Формат А4

Типовой проект 903-1-272.89
Альбом 3, часть 1

БТ6.00.00.005

∀(√)

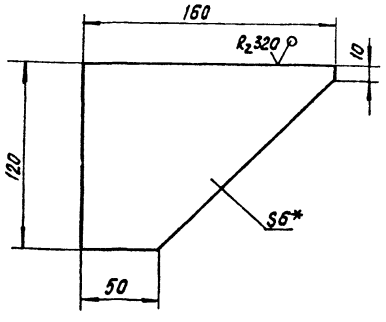

1.* Размер для справок.

2. Предельные отклонения размеров $\pm \frac{t_2}{2}$.

Изм.	Лист	№ докум.	Подп.	Дата
Разраб.		Винневский		VI-89
Пров.		Строганов		VI-89
Т. контр.		Ройзман		VI-89
Рук. гр.		Зайцева		VI-89
Н. контр.		Гордеева		VI-89
Утв.		Ройзман		VI-89

БТ6.00.00.005

Косынка

Лит.	Масса	Масшт.
И	0,9	1:2
Лист	Листов 1	

Лист 5-ПН-6 ГОСТ 19903-74 / ВСт3-1 ГОСТ 14637-79

САНТЕХНИИПРОЕКТ

Формат А4

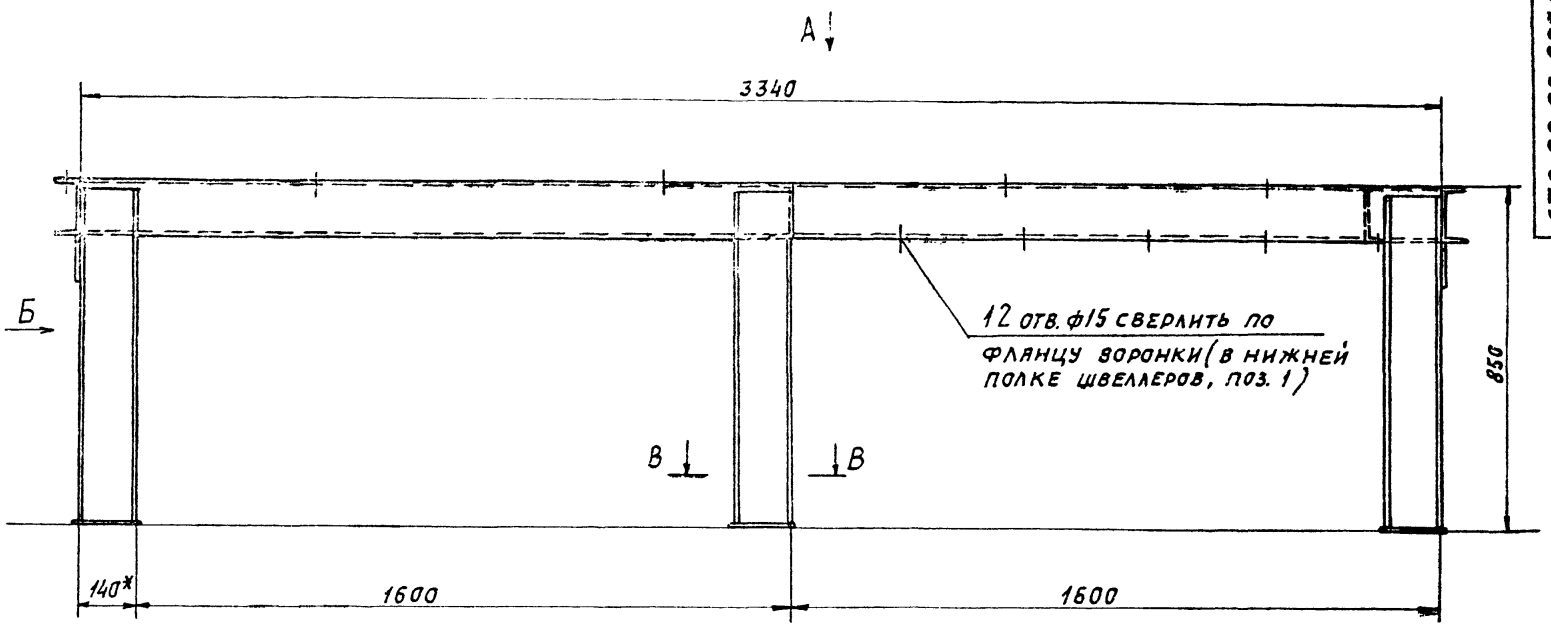

Вид А

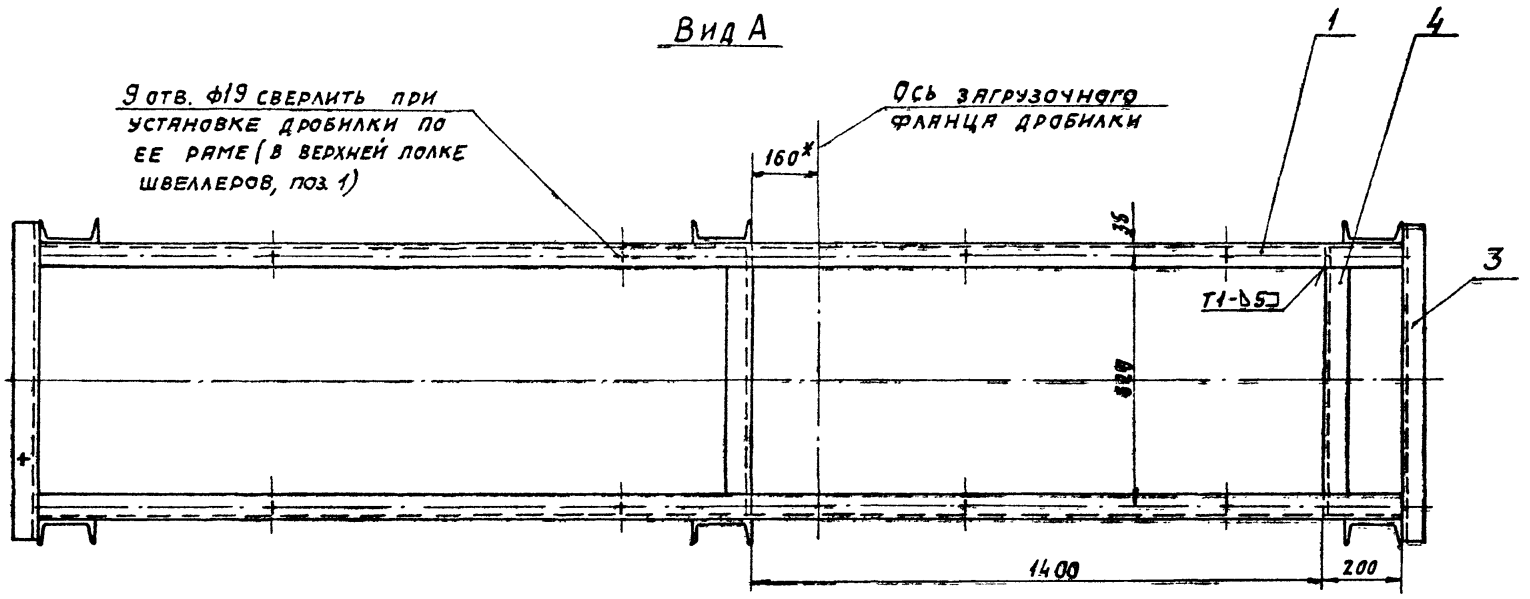

Вид Б

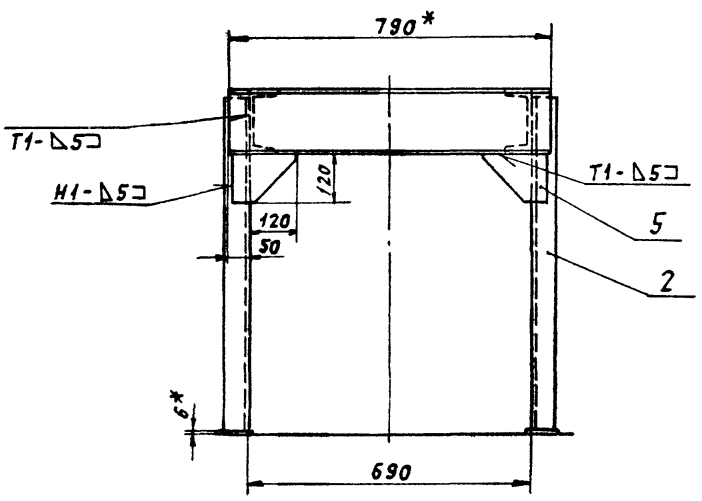

В–В
М1:5

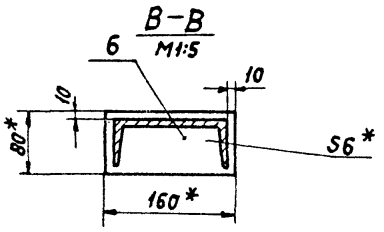

1. * Размеры для справок.
2. Предельные отклонения размеров $\pm \frac{t_2}{2}$.
3. Кромки реза – $R_z 320$, отверстия – $R_z 80$, остальное – ∨.
4. Сварные швы по ГОСТ 5264-80.
5. Электроды типа Э42 ГОСТ 9467-75.

					6Т6.00.00.000СБ		
Изм.	Лист	№ докум.	Подп.	Дата	Опора дробилки. Сборочный чертеж.	Литера	Масса	Масштаб
Разраб.		Онищевский		11-89		И	186	1:10
Пров.		Строганов		11-89		Лист	Листов 1	
Т. контр.		Ронзман		11-89		САНТЕХНИИПРОЕКТ		
Рук. гр.		Зинцева		11-89				
Н. контр.		Гордеева		11-89				
Утв.		Ронзман		11-89				

Копировал: Новик Формат А2

Типовой проект 903-1-272.89 Альбом 3, часть 1

Инв. № подл. | Подпись и дата | Взам. инв. № | Инв. № дубл. | Подпись и дата

Формат	Зона	Поз.	Обозначение	Наименование	Кол.	Примечание
				Документация		
А3			6Т7.00.00.000 СБ	Сборочный чертеж		
				Детали		
Б4		1	6Т7.00.00.001	Поперечина ℓ=900 h14		
				Швеллер 14 ГОСТ 8240-72 / В Ст.3-I ГОСТ 535-79	1	11.1 кг
А4		2	6Т7.00.00.002	Стойка	1	
А4		3	6Т7.00.00.002-01	Стойка	1	
Б4		4	6Т7.00.00.003	Опора ℓ=300 h14		
				Уголок Б-75×75×8 ГОСТ 8509-86 / В Ст.3-I ГОСТ 535-79	1	2,7 кг.
Б4		5	6Т7.00.00.004	Кронштейн ℓ=120 h14		
				Уголок Б-63×63×6 ГОСТ 8509-86 / В Ст.3-I ГОСТ 535-79	2	0,7 кг
А4		6	6Т7.00.00.005	Косынка	2	
Б4		7	6Т7.00.00.006	Платик 100 h14×160 h14		
				Лист Б-ПН-6 ГОСТ 19903-74 / В Ст.3-I ГОСТ 14637-79	2	0,75 кг
				Стандартные изделия.		
		8		Болт М16×35.46 ГОСТ 7798-70	2	
		9		Гайка М16.5 ГОСТ 5915-70	2	
		10		Шайба 16.65Г ГОСТ 6402-70	2	
		11		Шайба 16.36 ГОСТ 11371-78	2	

Изм. Лист № докум. Подп. Дата

Разраб. Клюкин 11-89
Пров. Строганов 11-89
Рук. гр. Зайцева 11-89
Н. контр. Гордеева 11-89
Утв. Ройзман 11-89

6Т7.00.00.000

Опора

Лит. И | Лист 1 | Листов 2

САНТЕХНИИПРОЕКТ

Формат А4

Инв. № подл. | Подпись и дата | Взам. инв. № | Инв. № дубл. | Подпись и дата

Изм. Лист № докум. Подп. Дата

6Т7.00.00.000

Лист 2

Формат А4

Типовой проект 903-1-272.89
Альбом 3, часть 1

Инв. № подл. | Подпись и дата | Взам. инв. № | Инв. № дубл. | Подпись и дата

6Т7.00.00.000СБ

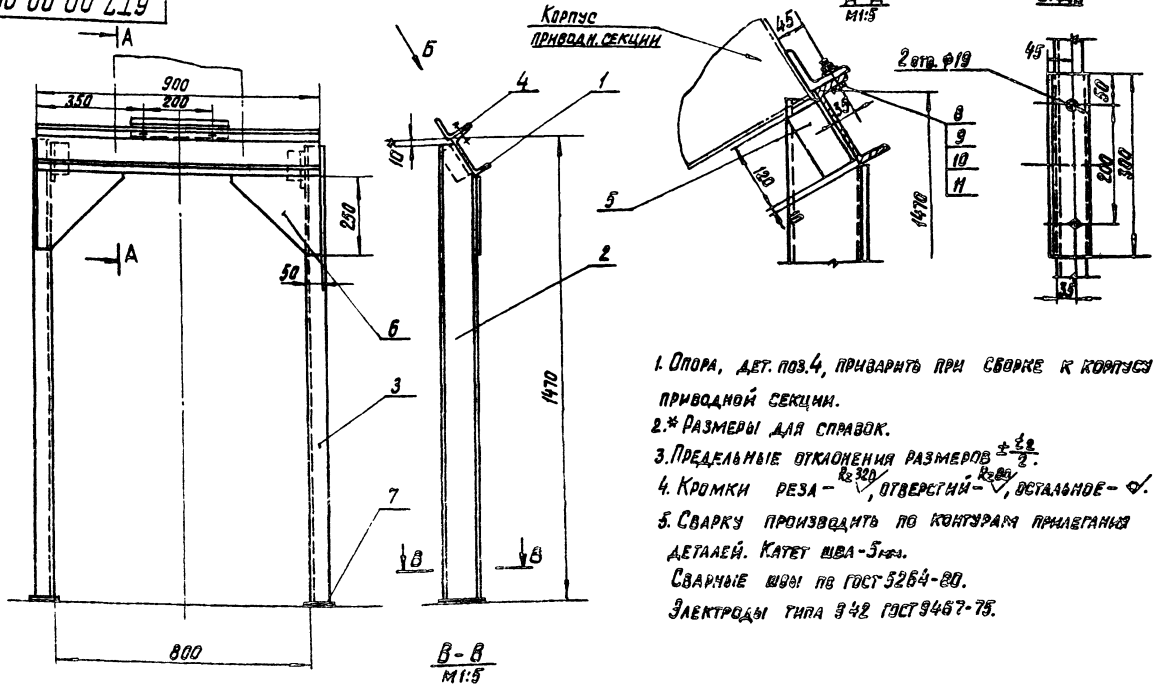

1. Опора, дет. поз. 4, приварить при сборке к корпусу приводной секции.
2. * Размеры для справок.
3. Предельные отклонения размеров $\pm \frac{IT}{2}$.
4. Кромки реза – $R_z 320$, отверстий – $R_z 80$, остальное – ∅.
5. Сварку производить по контурам прилегания деталей. Катет шва – 5 мм.
   Сварные швы по ГОСТ 5264-80.
   Электроды типа Э42 ГОСТ 9467-75.

Изм.	Лист	№ докум.	Подп.	Дата
Разраб.		Строганов		11-89
Пров.		Зайцева		11-89
Т.контр.		Ройзман		11-89
Рук. гр.		Зайцева		11-89
Н. контр.		Гордеева		11-89
Утв.		Ройзман		11-89

6Т7.00.00.000 СБ

Опора
Сборочный чертеж

Лит.	Масса	Масштаб
И	55,3	1:10
Лист	Листов 1	

САНТЕХНИИПРОЕКТ

Формат А3

1502-03

6Т7.00.00.002

Исполнение 6Т7.00.00.002-01

остальное см. 6Т7.00.00.002

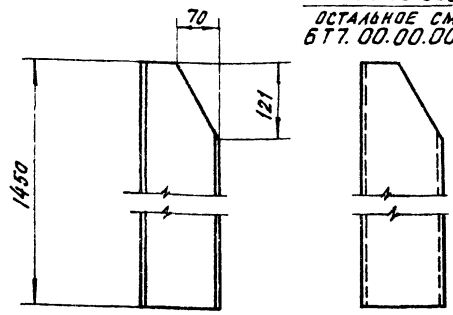

1. Кромки реза - $R_z 320$, остальное - ✓
2. Предельные отклонения размеров $\pm \frac{t_2}{2}$.

Изм.	Лист	№ докум.	Подп.	Дата
Разраб.		Строганов		VI-89
Пров.		Зайцева		VI-89
Т.контр.		Ройзман		VI-89
Рук.гр.		Зайцева		VI-89
Н.контр.		Гордеева		VI-89
Утв.		Ройзман		VI-89

6Т7.00.00.002

Стойка

Лит.	Масса	Масшт.
И	17,8	1:5

Лист | Листов 1

Швеллер 12 ГОСТ 8240-72 / В Ст3-I ГОСТ 535-79

САНТЕХНИИПРОЕКТ

Формат А4

6Т7.00.00.005

✓(✓)

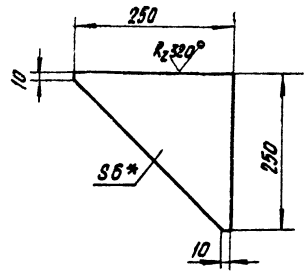

1.* Размер для справок.
2. Предельные отклонения размеров $\pm \frac{t_2}{2}$.

Изм.	Лист	№ докум.	Подп.	Дата
Разраб.		Строганов		VI-89
Пров.		Зайцева		VI-89
Т.контр.		Ройзман		VI-89
Рук.гр.		Зайцева		VI-89
Н.контр.		Гордеева		VI-89
Утв.		Ройзман		VI-89

6Т7.00.00.005

Косынка

Лит.	Масса	Масшт.
И	1,5	1:5

Лист | Листов 1

Лист 6-ПН-6 ГОСТ 19903-74 / В Ст3-I ГОСТ 14637-79

САНТЕХНИИПРОЕКТ

Формат А4

Типовой проект 903-1-272.89 Альбом 3, часть 1

Формат	Зона	Поз.	Обозначение	Наименование	Кол.	Примечание
				Документация		
А2			6Т8.00.00.000СБ	Сборочный чертеж		
				Детали		
Б4		1	6Т8.00.00.001	Фланец ℓ=2700 h14		
				Уголок Б-75×75×8 ГОСТ 8509-86 / В Ст3-I ГОСТ 535-79	2	24,4 кг
Б4		2	6Т8.00.00.002	Фланец ℓ=400 h=14		
				Уголок Б-75×75×8 ГОСТ 8509-86 / В Ст3-I ГОСТ 535-79	2	3,6 кг
Б4		3	6Т8.00.00.003	Ребро ℓ=2460 h14		
				Уголок Б-63×63×6 ГОСТ 8509-86 / В Ст3-I ГОСТ 535-79	1	14,1 кг
Б4		4	6Т8.00.00.004	Ребро ℓ=1200 h14		
				Уголок Б-63×63×6 ГОСТ 8509-86 / В Ст3-I ГОСТ 535-79	1	6,9 кг
Б4		5	6Т8.00.00.005	Фланец ℓ=2340 h14		
				Уголок Б-63×63×6 ГОСТ 8509-86 / В Ст3-I ГОСТ 535-79	1	13,4 кг
Б4		6	6Т8.00.00.006	Фланец ℓ=325 h14		
				Уголок Б-63×63×6 ГОСТ 8509-86 / В Ст3-I ГОСТ 535-79	2	1,8 кг

Изм.	Лист	№ докум.	Подп.	Дата
Разраб.		Клюкин		VI-89
Пров.		Строганов		VI-89
Рук.гр.		Зайцева		VI-89
Н.контр.		Гордеева		VI-89
Утв.		Ройзман		VI-89

6Т8.00.00.000

Лоток

Лит.	Лист	Листов
И	1	2

САНТЕХНИИПРОЕКТ

Формат А4

Формат	Зона	Поз.	Обозначение	Наименование	Кол.	Примечание
А4		7	6Т8.00.00.007	Стенка	1	
Б4		8	6Т8.00.00.008	Днище 2328h14×1052h14		
				Лист 6-ПН-6 ГОСТ 19903-74 / В Ст3-I ГОСТ 14637-79	1	115,3 кг*
А4		9	6Т8.00.00.009	Боковина	1	
А4		10	6Т8.00.00.010	Боковина	1	

Изм.	Лист	№ докум.	Подп.	Дата

6Т8.00.00.000

Лист 2

Формат А4

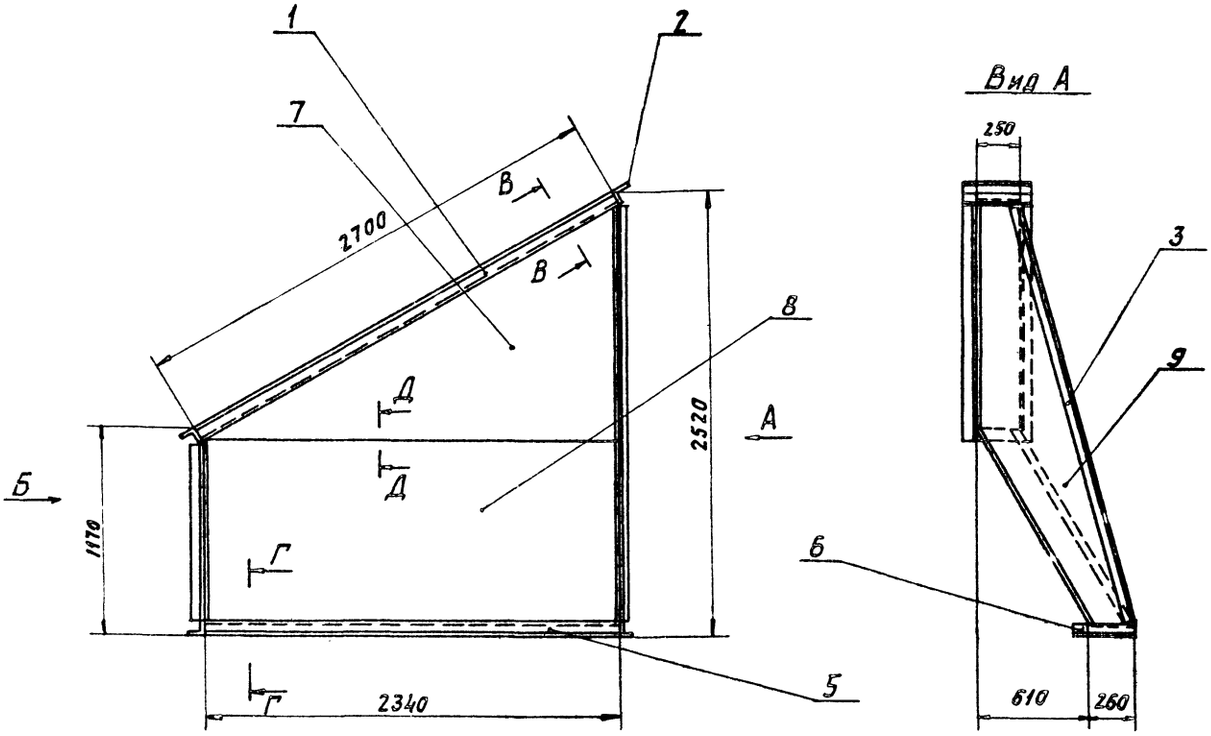

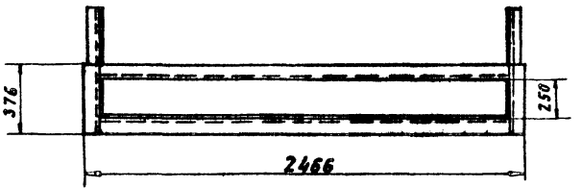

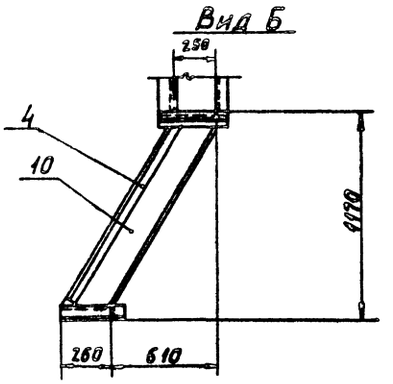

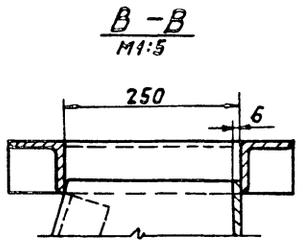

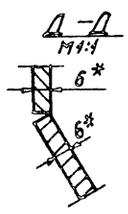

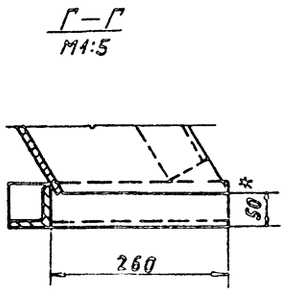

1. Нижние фланцевые уголки, детали поз. 5,6 приваривать при установке лотка.
2. * Размеры для справок.
3. Предельные отклонения размеров $\pm \frac{Ez}{2}$.
4. Кромки реза – $\overset{Rz\,320}{\surd}$, остальное – $\overset{\circ}{\surd}$.
5. Сварку производить по контуру прилегания деталей, катет шва-6 мм.
   Сварные швы по ГОСТ 5264-80.
   Электроды типа Э42, ГОСТ 9467-75.

Типовой проект 903-1-272.89
Альбом 3, часть 1

Изм.	Лист	№ докум.	Подп.	Дата
Разраб.		Строганов		11-89
Пров.		Зайцева		11-89
Т. контр.		Роизман		11-89
Рук. гр.		Зайцева		11-89
Н. контр.		Гордеева		11-89
Утв.		Роизман		11-89

6Т8.00.00.000СБ

Лоток.
Сборочный чертеж.

Литера	Масса	Масштаб
И	343	1:20

Лист | Листов 1

САНТЕХНИИПРОЕКТ

Инв. № подл. | Подпись и дата | Взам. инв. № | Инв. № дубл. | Подпись и дата

Копировал: [illegible] Формат А2

6Т8.00.00.007

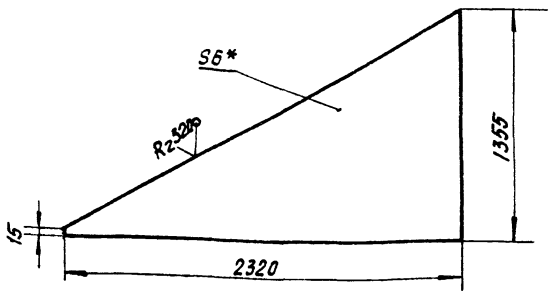

1.* Размер для справок.
2. Предельные отклонения размеров $\pm\frac{t_2}{2}$.

Изм.	Лист	№ докум.	Подп.	Дата
Разраб.		Строганов		VI-89
Пров.		Зайцева		VI-89
Т. контр.		Ройзман		VI-89
Рук. гр.		Зайцева		VI-89
Н. контр.		Гордеева		VI-89
Утв.		Ройзман		VI-89

6Т8.00.00.007

Стенка

Лит.	Масса	Масшт.
И	74	1:20

Лист | Листов 1

Лист Б-ПН-6 ГОСТ 19903-74 / ВСт.3-I ГОСТ 14637-79

САНТЕХНИИПРОЕКТ

Формат А4

Инв. № подл. | Подп. и дата | Взам. инв. № | Инв. № дубл. | Подпись и дата

6Т8.00.00.009

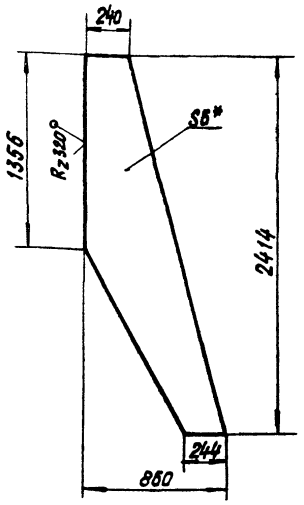

1.* Размер для справок.
2. Предельные отклонения размеров $\pm\frac{t_2}{2}$.

Изм.	Лист	№ докум.	Подп.	Дата
Разраб.		Строганов		VI-89
Пров.		Зайцева		VI-89
Т. контр.		Ройзман		VI-89
Рук. гр.		Зайцева		VI-89
Н. контр.		Гордеева		VI-89
Утв.		Ройзман		VI-89

6Т8.00.00.009

Боковина

Лит.	Масса	Масшт.
И	47,3	1:20

Лист | Листов 1

Лист Б-ПН-6 ГОСТ 19903-74 / ВСт.3-I ГОСТ 14637-79

САНТЕХНИИПРОЕКТ

Формат А4

Инв. № подл. | Подпись и дата | Взам. инв. № | Инв. № дубл. | Подпись и дата

6Т8.00.00.010

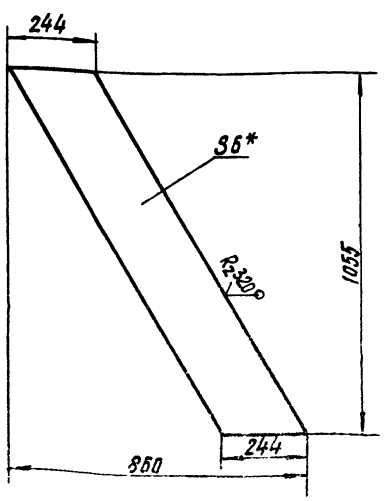

1.* Размер для справок.
2. Предельные отклонения размеров $\pm\frac{t_2}{2}$.

Изм.	Лист	№ докум.	Подп.	Дата
Разраб.		Строганов		VI-89
Пров.		Зайцева		VI-89
Т. контр.		Ройзман		VI-89
Рук. гр.		Зайцева		VI-89
Н. контр.		Гордеева		VI-89
Утв.		Ройзман		VI-89

6Т8.00.00.010

Боковина

Лит.	Масса	Масшт.
И	12,1	1:10

Лист | Листов 1

Лист Б-ПН-6 ГОСТ 19903-74 / ВСт.3-I ГОСТ 14637-79

САНТЕХНИИПРОЕКТ

Формат А4

Типовой проект 903-1-272.89
Альбом 3, часть 1

Инв. № подл. | Подпись и дата | Взам. инв. № | Инв. № дубл. | Подпись и дата

6Т13.00.00.002

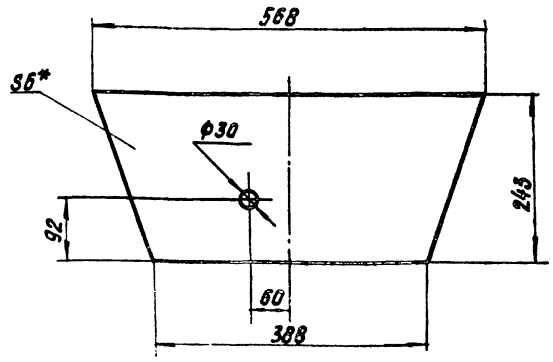

1.* Размер для справок.
2. Кромки реза – R_z320, отверстия – R_z80, остальное – ✓
3. Предельные отклонения размеров $\pm\frac{t_2}{2}$.

Изм.	Лист	№ докум.	Подп.	Дата
Разраб.		Клюкин		VI-89
Пров.		Строганов		VI-89
Т. контр.		Ройзман		VI-89
Рук. гр.		Зайцева		VI-89
Н. контр.		Гордеева		VI-89
Утв.		Ройзман		VI-89

6Т13.00.00.002

Стенка

Лит.	Масса	Масшт.
И	5,6	1:5

Лист | Листов 1

Лист Б-ПН-6 ГОСТ 19903-74 / ВСт.3-I ГОСТ 14637-79

САНТЕХНИИПРОЕКТ

Формат А4

Инв. № подл. | Подпись и дата | Взам. инв. № | Инв. № дубл. | Подпись и дата

Формат	Зона	Поз.	Обозначение	Наименование	Кол.	Примечание
				Документация		
А3			6Т9.00.00.000СБ	Сборочный чертеж		
				Детали		
Б4		1	6Т9.00.00.001	Фланец ℓ=1526 h14		
				Уголок Б-63х63х6 ГОСТ 8509-86 / ВСт3-I ГОСТ 535-79	2	8,7 кг
Б4		2	6Т9.00.00.002	Фланец ℓ=550 h14		
				Уголок Б-63х63х6 ГОСТ 8509-86 / ВСт3-I ГОСТ 535-79	2	3,15 кг
А4		3	6Т9.00.00.003	Стенка	2	
Б4		4	6Т9.00.00.004	Боковина		
				Лист Б-ПН-4 ГОСТ 19903-74 / ВСт3-I ГОСТ 14637-79		
				231 h14 х 1392 h14	2	10,1 кг

Изм.	Лист	№ докум.	Подп.	Дата
Разраб.		Клюкин		VI-89
Пров.		Строганов		VI-89
Рук. гр.		Зайцева		VI-89
Н. контр.		Вишневский		VI-89
Утв.		Ройзман		VI-89

6Т9.00.00.000

Воронка

Литера	Лист	Листов
Н		1

САНТЕХНИИПРОЕКТ

Формат А4

Инв. № подл. | Подпись и дата | Взам. инв. № | Инв. № дубл. | Подпись и дата

6Т9.00.00.003

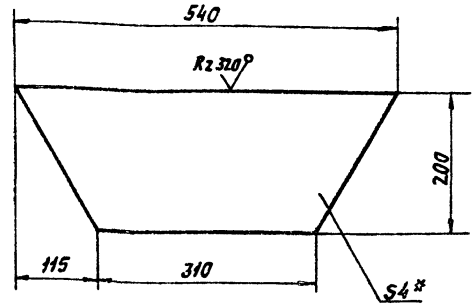

1.* Размер для справок.
2. Предельные отклонения размеров $\pm \frac{t_2}{2}$.

Изм.	Лист	№ докум.	Подп.	Дата
Разраб.		Клюкин		VI-89
Пров.		Строганов		VI-89
Т. контр.		Ройзман		VI-89
Рук. гр.		Зайцева		VI-89
Н. контр.		Вишневский		VI-89
Утв.		Ройзман		VI-89

6Т9.00.00.003

Стенка

Литера	Масса	Масштаб
Н	2,7	1:5

Лист | Листов 1

Лист Б-ПН-4 ГОСТ 19903-74 / ВСт3-I ГОСТ 14637-79

САНТЕХНИИПРОЕКТ

Формат А4

Инв. № подл. | Подпись и дата | Взам. инв. № | Инв. № дубл. | Подпись и дата

6Т9.00.00.000СБ

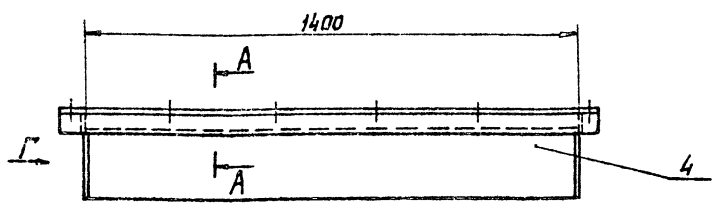

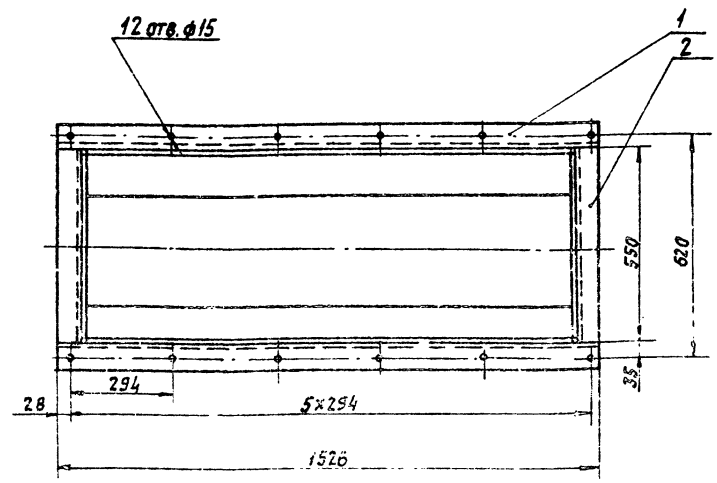

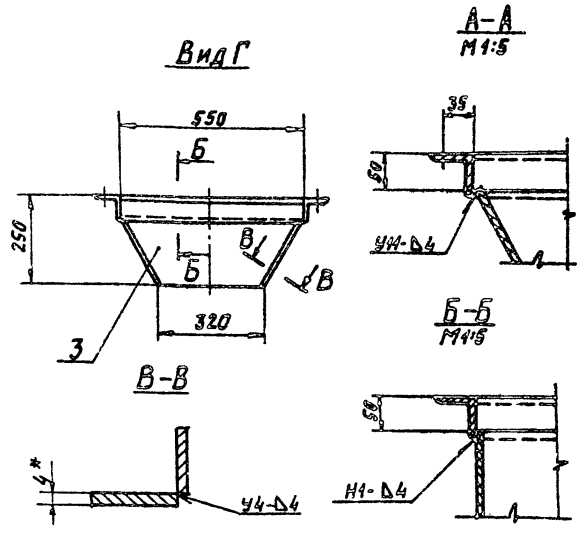

1.* Размер для справок.
2. Кромки реза $\overset{Rz\,320}{\triangledown}$, отверстия $\overset{Rz\,80}{\triangledown}$, остальное — ⌀.
3. Предельные отклонения размеров $\pm \frac{t_2}{2}$.
4. Сварку производить по контурам прилегания деталей. Катет шва — по наименьшей толщине свариваемых элементов. Сварные швы по ГОСТ 5264-80. Электроды типа Э42 ГОСТ 9467-75.

Изм.	Лист	№ докум.	Подп.	Дата
Разраб.		Клюкин		VI-89
Пров.		Строганов		VI-89
Т. контр.		Ройзман		VI-89
Рук. гр.		Зайцева		VI-89
Н. контр.		Вишневский		VI-89
Утв.		Ройзман		VI-89

6Т9.00.00.000СБ

Воронка. Сборочный чертеж.

Литера	Масса	Масштаб
Н	50	1:10

Лист | Листов 1

САНТЕХНИИПРОЕКТ

Копировал: [signature]

Формат А3

Типовой проект 905-1-272.89 Альбом 3, часть 1

Инв. № подл. | Подпись и дата | Взам. инв. № | Инв. № дубл. | Подпись и дата

Формат	Зона	Поз.	Обозначение	Наименование	Кол.	Примечание
				Документация		
А2			6Т10.00.00.000 СБ	Сборочный чертеж		
				Детали		
Б4		1	6Т10.00.00.001	Фланец ℓ=1100 h14		
				Уголок Б-75×75×8 ГОСТ 8509-86 / ВСт3-I ГОСТ 535-79	2	9,9 кг
Б4		2	6Т10.00.00.002	Фланец ℓ=400 h14		
				Уголок Б-75×75×8 ГОСТ 8509-86 / ВСт3-I ГОСТ 535-79	2	3,6 кг
А4		3	6Т10.00.00.003	Боковина	2	
А4		4	6Т10.00.00.004	Боковина	2	
А4		5	6Т10.00.00.005	Стенка	2	
Б4		6	6Т10.00.00.006	Стенка		
				Лист Б-ПН-6 ГОСТ 19903-74 / ВСт3-I ГОСТ 14637-79		
				238 h14 × 580 h14	1	6,5 кг

Инв.№подл. | Подпись и дата | Взам.инв.№ | Инв.№дубл. | Подпись и дата

Изм.	Лист	№ докум.	Подп.	Дата
Разраб.		Клюкин		VI-89
Пров.		Строганов		VI-89
Рук.гр.		Зайцева		VI-89
Н.контр.		Гордеева		VI-89
Утв.		Ройзман		VI-89

6Т10.00.00.000

Воронка для шлака

Лит.	Лист	Листов
И		1

САНТЕХНИИПРОЕКТ

Формат А4

6Т10.00.00.003

$\forall$ (√)

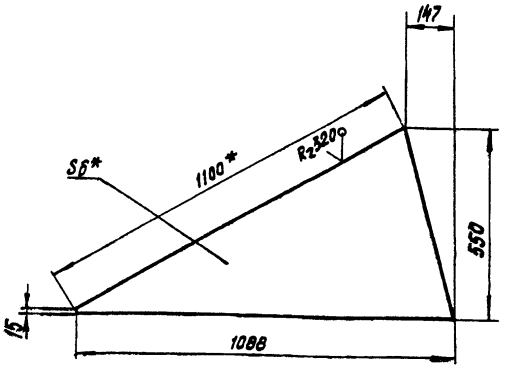

1.* Размеры для справок.

2. Предельные отклонения размеров $\pm \frac{t_2}{2}$.

Изм.	Лист	№ докум.	Подп.	Дата
Разраб.		Клюкин		VI-89
Пров.		Строганов		VI-89
Т.контр.		Ройзман		VI-89
Рук.гр.		Зайцева		VI-89
Н.контр.		Гордеева		VI-89
Утв.		Ройзман		VI-89

6Т10.00.00.003

Боковина

Лит.	Масса	Масшт.
И	14,1	1:10
Лист	Листов 1	

Лист Б-ПН-6 ГОСТ 19903-74 / ВСт3-I ГОСТ 14637-79

САНТЕХНИИПРОЕКТ

Формат А4

Типовой проект 903-1-272.89 Альбом 3, часть 1

6Т10.00.00.004

$\forall$ (√)

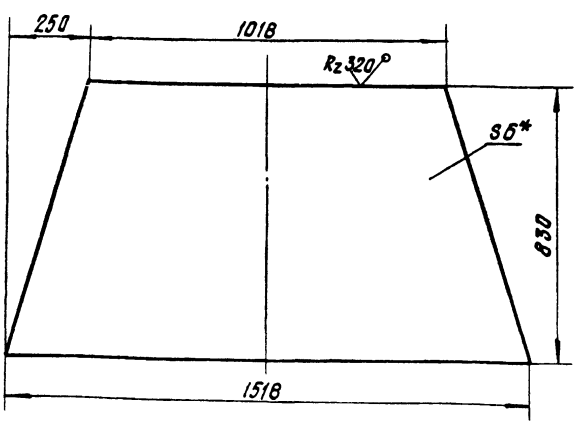

1.* Размер для справок.

2. Предельные отклонения размеров $\pm \frac{t_2}{2}$.

Изм.	Лист	№ докум.	Подп.	Дата
Разраб.		Строганов		VI-89
Пров.		Зайцева		VI-89
Т.контр.		Ройзман		VI-89
Рук.гр.		Зайцева		VI-89
Н.контр.		Гордеева		VI-89
Утв.		Ройзман		VI-89

6Т10.00.00.004

Боковина

Лит.	Масса	Масшт.
И	50	1:10
Лист	Листов 1	

Лист Б-ПН-6 ГОСТ 19903-74 / ВСт3-I ГОСТ 14637-79

САНТЕХНИИПРОЕКТ

Формат А4

6Т10.00.00.005

$\forall$ (√)

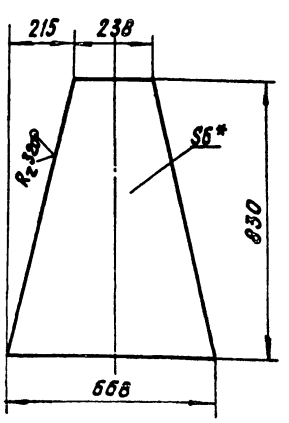

1.* Размер для справок.

2. Предельные отклонения размеров $\pm \frac{t_2}{2}$.

Изм.	Лист	№ докум.	Подп.	Дата
Разраб.		Строганов		VI-89
Пров.		Зайцева		VI-89
Т.контр.		Ройзман		VI-89
Рук.гр.		Зайцева		VI-89
Н.контр.		Гордеева		VI-89
Утв.		Ройзман		VI-89

6Т10.00.00.005

Стенка

Лит.	Масса	Масшт.
И	17,7	1:10
Лист	Листов 1	

Лист Б-ПН-6 ГОСТ 19903-74 / ВСт3-I ГОСТ 14637-79

САНТЕХНИИПРОЕКТ

Формат А4

1602-03

6Т10.00.00.000СБ

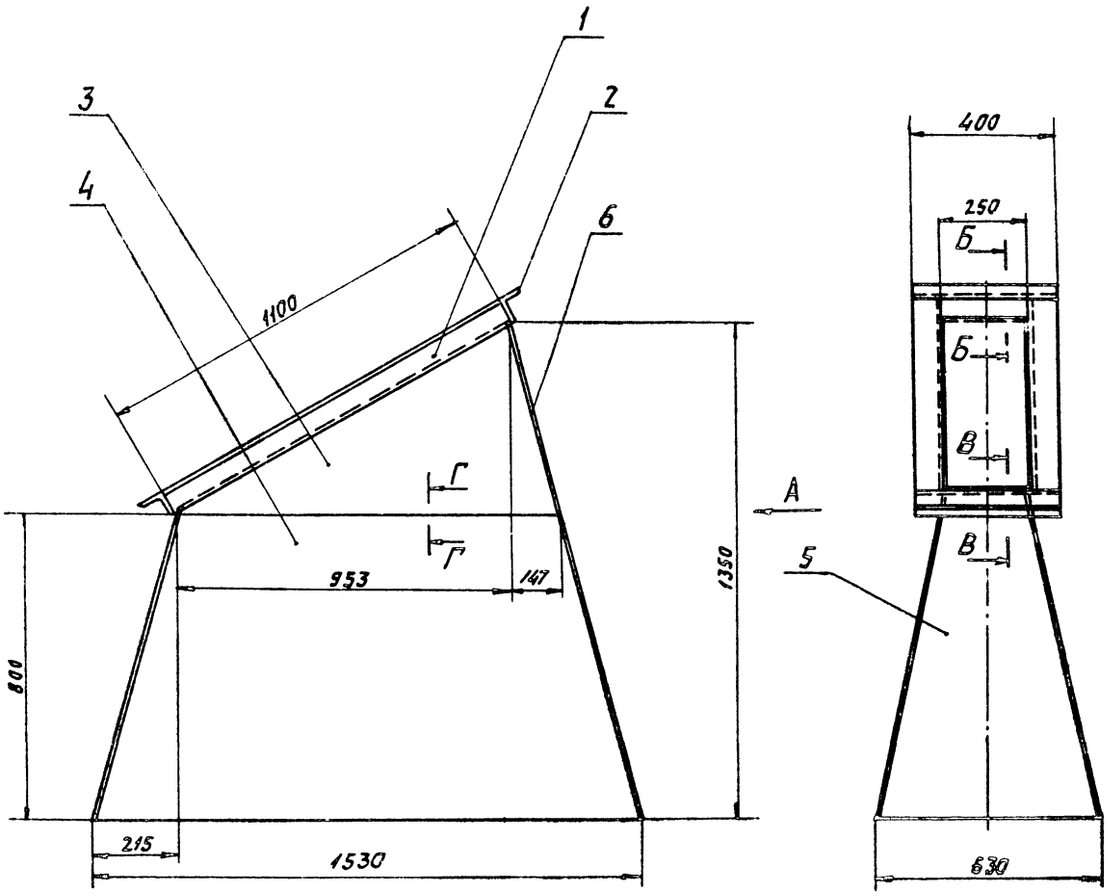

Вид А

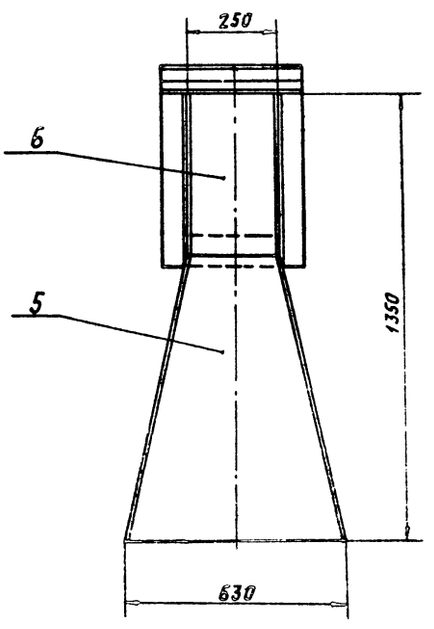

Б-Б
М 1:5

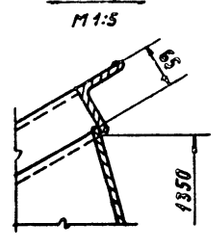

В-В
М 1:5

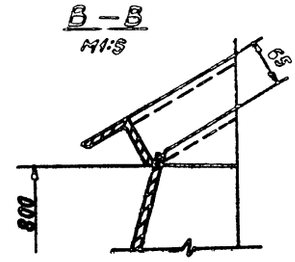

1. * Размеры для справок.
2. Предельные отклонения размеров $\pm \frac{Ez}{2}$.
3. Кромки реза - Rz 320, остальное - ✓.
4. Сварку производить по контурам прилегания деталей, катет шва - 6 мм.
5. Сварные швы по ГОСТ 5264-80. Электроды типа Э-42 ГОСТ 9467-75.

Г-Г
М 1:1

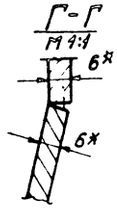

Типовой проект 903-1-272.89
Альбом 3, часть 1

Изм.	Лист	№ докум.	Подп.	Дата	6Т10. 00. 00. 000СБ			
Разраб.		Строганов		11-89	Воронка для шлака. Сборочный чертеж.	Литера	Масса	Масштаб
Пров.		Зайцева		11-89		И	197	1:10
Т.контр.		Ройзман		11-89		Лист	Листов 1	
Рук. гр.		Зайцева		11-89		САНТЕХНИИПРОЕКТ		
Н.контр.		Гордеева		11-89				
Утв		Ройзман		11-89				

Инв. № подл. | Подпись и дата | Взам. инв. № | Инв. № дубл. | Подпись и дата

Копировал: Ла... Формат А2

1072-03

Формат	Зона	Поз.	Обозначение	Наименование	Кол.	Примечание
				Документация		
А3			6Т11.00.00.000 СБ	Сборочный чертеж		
				Детали		
Б4		1	6Т11.00.00.001	Прогон ℓ=1430 h14		
				Швеллер 14 ГОСТ 8240-72 / В Ст.3-I ГОСТ 535-79	2	17,6 кг
Б4		2	6Т11.00.00.002	Связь ℓ=720 h14		
				Швеллер 14 ГОСТ 8240-72 / В Ст.3-I ГОСТ 535-79	2	8,9 кг
Б4		3	6Т11.00.00.003	Поперечина ℓ=600 h14		
				Швеллер 14 ГОСТ 8240-72 / В Ст.3-I ГОСТ 535-79	1	7,4 кг
Б4		4	6Т11.00.00.004	Стойка ℓ=1140 h14		
				Швеллер 12 ГОСТ 8240-72 / В Ст.3-I ГОСТ 535-79	4	11,9 кг
Б4		5	6Т11.00.00.005	Связь ℓ=580 h14		
				Уголок Б-63×63×6 ГОСТ 8509-86 / В Ст.3-I ГОСТ 535-79	2	3,3 кг
Б4		6	6Т11.00.00.006	Косынка		
				Лист Б-ПН-6 ГОСТ 19903-74 / В Ст.3-I ГОСТ 14637-79	8	1,4 кг

Изм	Лист	№ докум	Подп.	Дата
Разраб.		Клюкин		VI-89
Пров.		Строганов		VI-89
Рук.гр.		Зайцева		VI-89
Н.контр.		Гордеева		VI-89
Утв.		Роизман		VI-89

6Т11.00.00.000

Опора привода

Лит.	Лист	Листов
И	1	2

САНТЕХНИИПРОЕКТ

Формат А4

Инв.№ подл. | Подпись и дата | Взам. инв.№ | Инв.№ дубл. | Подпись и дата

72

Формат	Зона	Поз.	Обозначение	Наименование	Кол.	Примечание
Б4		7	6Т11.00.00.007	Плита		
				Лист Б-ПН-6 ГОСТ 19903-74 / В Ст.3-I ГОСТ 14637-79		
				140h14×160h14	4	1,0 кг

Изм	Лист	№ докум	Подп.	Дата

6Т11.00.00.000

Лист 2

Формат А4

Типовой проект 903-1-272.89
Альбом 3, часть 1

6Т11.00.00.000СБ

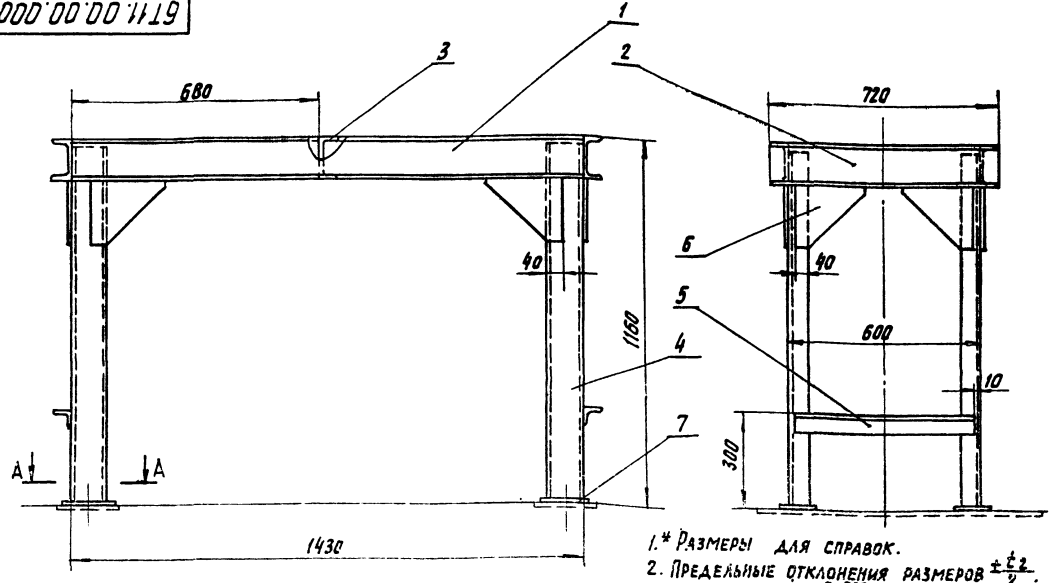

1.* Размеры для справок.
2. Предельные отклонения размеров $\pm\frac{t_2}{2}$.
3. Кромки реза – Rz320, остальное
4. Сварку производить по контурам прилегания деталей. Катет шва – 5 мм. Сварные швы по ГОСТ 5264-80. Электроды типа Э42 ГОСТ 9467-75.

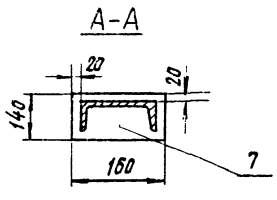

Поз. 6 Косынка

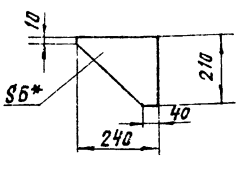

Изм	Лист	№ докум	Подп.	Дата
Разраб.		Строганов		VI-89
Пров.		Зайцева		VI-89
Т.контр.		Роизман		VI-89
Рук.гр.		Зайцева		VI-89
Н.контр.		Гордеева		VI-89
Утв.		Роизман		VI-89

6Т11.00.00.000 СБ

Опора привода
Сборочный чертеж.

Лит.	Масса	Масшт.
И	130	1:10

Лист | Листов 1

САНТЕХНИИПРОЕКТ

Формат А3

Инв.№ подл. | Подпись и дата | Взам. инв.№ | Инв.№ дубл. | Подпись и дата

7602-03

Формат	Зона	Поз.	Обозначение	Наименование	Кол.	Примечание
				Документация		
А3			6Т13.00.00.000 СБ	Сборочный чертеж		
				Детали		
А4		1	6Т13.00.00.001	Боковина	2	
А4		2	6Т13.00.00.002	Стенка	2	
А3		3	6Т13.00.00.003	Труба	1	

Изм.	Лист	№ докум.	Подп.	Дата
Разраб.		Клюкин		VI-89
Пров.		Строганов		VI-89
Рук. гр.		Зайцева		VI-89
Н. контр.		Гордеева		VI-89
Утв.		Роизман		VI-89

6Т13.00.00.000

Воронка

Литера	Лист	Листов
		1

САНТЕХНИИПРОЕКТ

Формат А4

Инв. № подл. | Подпись и дата | Взам. инв. № | Инв. № дубл. | Подпись и дата

6Т13.00.00.001

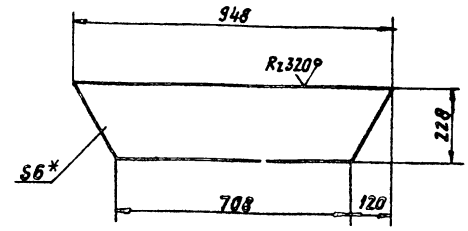

1. * Размер для справок.
2. Предельные отклонения размеров $\pm \frac{t_2}{2}$.

Изм.	Лист	№ докум.	Подп.	Дата
Разраб.		Клюкин		VI-89
Пров.		Строганов		VI-89
Т. контр.		Роизман		VI-89
Рук. гр.		Зайцева		VI-89
Н. контр.		Гордеева		VI-89
Утв.		Роизман		VI-89

6Т13.00.00.001

Боковина

Литера	Масса	Масштаб
И	9,0	1:10
Лист	Листов 1	

Лист Б-ПН-6 ГОСТ 19903-74
ВСт3-2 ГОСТ 14637-79

САНТЕХНИИПРОЕКТ

Формат А4

Типовой проект 903-1-272.89
Альбом 3, часть 1

6Т13.00.00.000.СБ

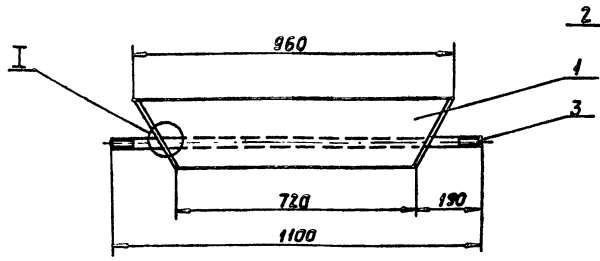

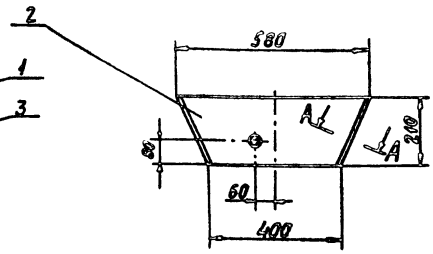

I
М1:1

А-А
М1:1

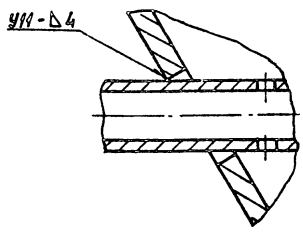

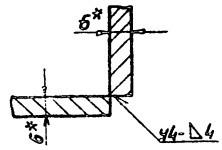

1. * Размеры для справок.
2. Предельные отклонения размеров $\pm \frac{t_2}{2}$.
3. Кромки реза – $Rz320$, отверстия – $Rz80$, остальное – ▽.
4. Сварные швы по ГОСТ 5264-80.
5. Электроды типа Э42 ГОСТ 9467-75.

Изм.	Лист	№ докум.	Подп.	Дата
Разраб.		Клюкин		VI-89
Пров.		Строганов		VI-89
Т. контр.		Роизман		VI-89
Рук. гр.		Зайцева		VI-89
Н. контр.		Гордеева		VI-89
Утв.		Роизман		VI-89

6Т13.00.00.000.СБ

Воронка.
Сборочный чертеж.

Литера	Масса	Масштаб
И	31,0	1:10
Лист	Листов 1	

САНТЕХНИИПРОЕКТ

Копировал: Кавед

Формат А3

Инв. № подл. | Подпись и дата | Взам. инв. № | Инв. № дубл. | Подпись и дата

6Т13.00.00.003

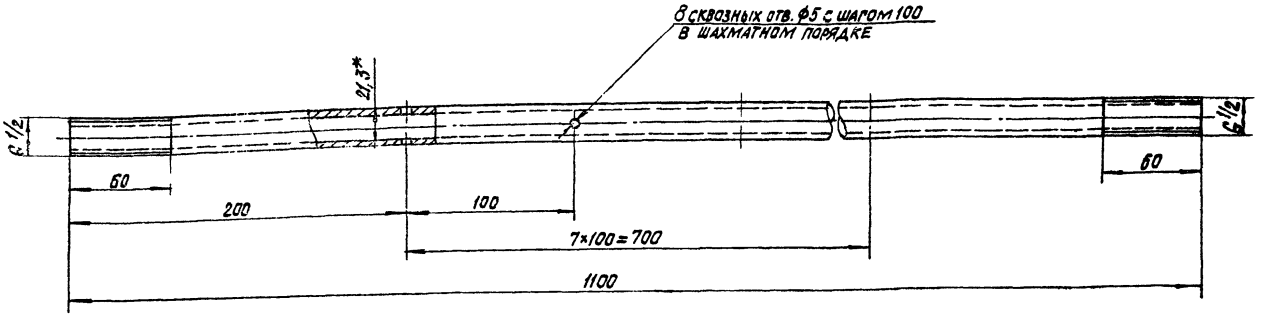

1.* Размер для справок.
2. Предельные отклонения размеров $\pm\frac{t_2}{2}$.
3. Кромки реза – $R_z 320$, отверстия – $R_z 80$, остальное – ✓.

					6Т13.00.00.003		
Изм.	Лист	№ докум.	Подп.	Дата			
Разраб.		Клюкин		VI-85	Труба	Лит.	Масса	Масштаб
Пров.		Строганов		VI-85		И	1,4	1:2
Т.контр.		Роизман		VI-85		Лист	Листов 1	
Рук.гр.		Зайцева		VI-85				
Н.контр.		Горбачева		VI-85	Труба 15×2,8 ГОСТ 3262-75	САНТЕХНИИПРОЕКТ		
Утв.		Роизман		VI-85				

Формат А3

Инв. № подл. | Подпись и дата | Взам. инв. № | Инв. № дубл. | Подпись и дата

6Т12.00.00.000

Типовой проект 903-1-272.89
Альбом 3, часть 1

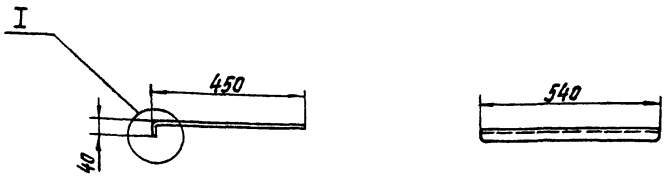

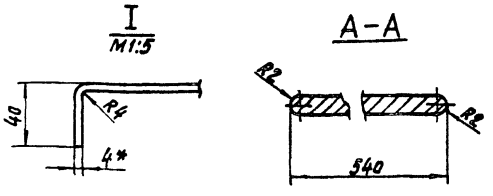

Развертка детали

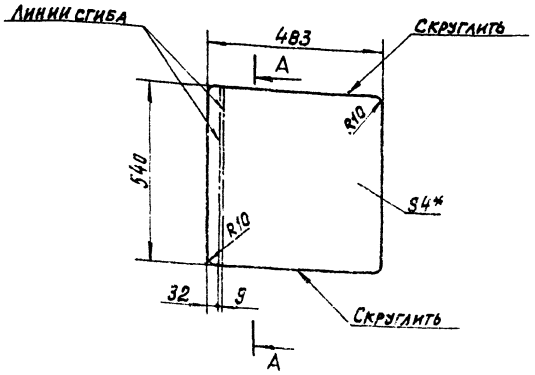

1.* Размеры для справок.
2. Предельные отклонения размеров $\pm\frac{t_2}{2}$.
3. Кромки реза – $R_z 320$, остальное – ✓

					6Т12.00.00.000		
Изм.	Лист	№ докум.	Подп.	Дата			
Разраб.		Зарецкая		VI-85	Заслонка	Лит.	Масса	Масштаб
Пров.		Строганов		VI-85		И	8,5	1:10
Т.контр.		Роизман		VI-85		Лист	Листов 1	
Рук.гр.		Зайцева		VI-85				
Н.контр.		Горбачева		VI-85	Лист 5-ПН-4 ГОСТ 19903-74 / В Ст.3-I ГОСТ 14637-79	САНТЕХНИИПРОЕКТ		
Утв.		Роизман		VI-85				

Формат А3

Инв. № подл. | Подпись и дата | Взам. инв. № | Инв. № дубл. | Подпись и дата

1602-03

Формат	Зона	Поз.	Обозначение	Наименование	Кол.	Примечание
				Документация		
А3			6Т14.00.00.000 СБ	Сборочный чертеж		
				Детали		
Б4		1	6Т14.00.00.001	Прогон ℓ=1430 h14		
				Уголок Б-75×75×8 ГОСТ 8509-86 / В Ст.3-I ГОСТ 535-79	2	12,9 кг
Б4		2	6Т14.00.00.002	Стойка ℓ=753 h14		
				Уголок Б-75×75×8 ГОСТ 8509-86 / В Ст.3-I ГОСТ 535-79	3	6,8 кг
Б4		3	6Т14.00.00.003	Связь ℓ=395 h14		
				Уголок Б-75×75×8 ГОСТ 8509-86 / В Ст.3-I ГОСТ 535-79	1	3,5 кг
Б4		4	6Т14.00.00.004	Связь ℓ=320 h14		
				Уголок Б-75×75×8 ГОСТ 8509-86 / В Ст.3-I ГОСТ 535-79	1	2,9 кг
Б4		5	6Т14.00.00.005	Поперечина		
				Уголок Б-75×75×8 ГОСТ 8509-86 / В Ст.3-I ГОСТ 535-79	1	2,8 кг
Б4		6	6Т14.00.00.006	Раскос ℓ=960 h14		
				Уголок Б-40×40×4 ГОСТ 8509-86 / В Ст.3-I ГОСТ 535-79	2	2,3 кг

Инв.№ подл. | Подпись и дата | Взам. инв.№ | Инв.№ дубл. | Подпись и дата

Изм.	Лист	№ докум.	Подп.	Дата
Разраб.		Клюкин		VI-89
Пров.		Строганов		VI-89
Рук.пр.		Зайцева		VI-89
Т.контр.		Гордеева		VI-89
Утв.		Роизман		VI-89

6Т14.00.00.000

Опора привода

Лит.	Лист	Листов
И	1	2

САНТЕХНИИПРОЕКТ

Формат А4

Формат	Зона	Поз.	Обозначение	Наименование	Кол.	Примечание
Б4		7	6Т14.00.00.007	Пластина 100h14×100h14		
				Лист Б-ПН-10 ГОСТ 19903-74 / В Ст.3-I ГОСТ 14637-79	3	0,8 кг
Б4		8	6Т14.00.00.008	Косынка 100h14×100h14		
				Лист Б-ПН-8 ГОСТ 19903-74 / В Ст.3-I ГОСТ 14637-79	1	0,6 кг

Инв.№ подл. | Подпись и дата | Взам. инв.№ | Инв.№ дубл. | Подпись и дата

Изм.	Лист	№ докум.	Подп.	Дата

6Т14.00.00.000

Лист 2

Формат А4

6Т14.00.00.000СБ

Типовой проект 903-1-272.89
Альбом 3, часть 1

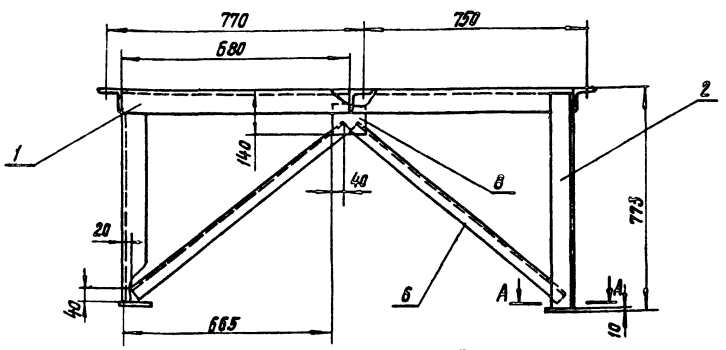

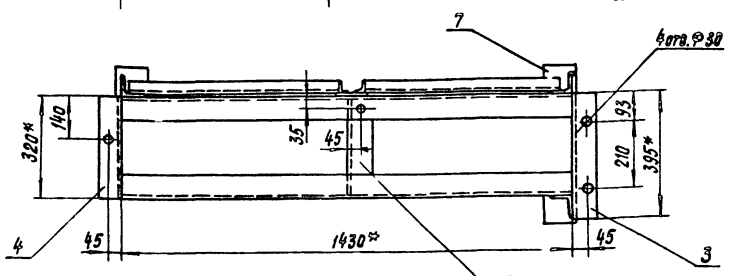

А-А
М1:5

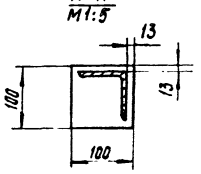

1. * Размеры для справок.
2. Предельные отклонения размеров $\pm \frac{IT}{2}$.
3. Кромки реза - $R_z 320$, отверстий - $R_z 80$, остальное - ▽.
4. Сварку производить по контурам прилегания деталей. Катет шва - по наименьшей толщине свариваемых элементов.
Сварные швы по ГОСТ 5264-80.
Электроды типа Э42 ГОСТ 9467-75.

Инв.№ подл. | Подпись и дата | Взам. инв.№ | Инв.№ дубл. | Подпись и дата

Изм.	Лист	№ докум.	Подп.	Дата
Разраб.		Клюкин		VI-89
Пров.		Строганов		VI-89
Т.контр.		Роизман		VI-89
Рук.пр.		Зайцева		VI-89
Н.контр.		Гордеева		VI-89
Утв.		Роизман		VI-89

6Т14.00.00.000СБ

Опора привода.
Сборочный чертеж.

Лит.	Масса	Масшт.
И	61	1:10

Лист | Листов 1

САНТЕХНИИПРОЕКТ

Формат А3

gost.e-ecolog.ru