ТИПОВОЙ ПРОЕКТ

903-1-251.87

ЭЛЕКТРОКОТЕЛЬНАЯ

АВТОМАТИЗИРОВАННАЯ ТЕПЛОАККУМУЛЯЦИОННАЯ
С 6 ЭЛЕКТРОВОДОНАГРЕВАТЕЛЯМИ ЭП3-100 И3

АЛЬБОМ IV

Изделия заводского изготовления.

2439-04
2-88

				Привязан	
Инв. №					

gost.e-ecolog.ru

ЦЕНТРАЛЬНЫЙ ИНСТИТУТ
ТИПОВОГО ПРОЕКТИРОВАНИЯ ГОССТРОЯ СССР
МИНСКИЙ ФИЛИАЛ

220600, г.Минск, ул.К.Маркса, 32

Сдано в печать [illegible] 198[illegible] г.

Заказ № [illegible] Тираж [illegible] экз.

Инв.№ [illegible]

ТИПОВОЙ ПРОЕКТ
903-1-251.87

ЭЛЕКТРОКОТЕЛЬНАЯ

АВТОМАТИЗИРОВАННАЯ ТЕПЛОАККУМУЛЯЦИОННАЯ. С 6 ЭЛЕКТРОВОДОНАГРЕВАТЕЛЯМИ ЭПЗ-100 ИЗ

АЛЬБОМ IV

состав проекта

АЛЬБОМ I Пояснительная записка Тепломеханическое оборудование. Силовое электрооборудование и электроосвещение. Автоматизация и КИП. Архитектурно-строительные решения Отопление и вентиляция. Водопровод и канализация.

АЛЬБОМ II Комплектно-блочное оборудование.

АЛЬБОМ III Низковольтное комплектное устройство.

АЛЬБОМ IV Изделия заводского изготовления.

АЛЬБОМ V Спецификации оборудования

АЛЬБОМ VI Ведомость потребности в материалах.

АЛЬБОМ VII Сметы. Книга 1. Книга 2.

АЛЬБОМ VIII Сметы. Комплектно-блочное оборудование.

Разработан институтом „Белагропроект" Госагропрома БССР

Утвержден и введен в действие институтом „Белагропроект" Приказ №162 от 30.11.87г.

Главный инженер института З.Я.Колесник

Главный инженер проекта А.К.Занберов

© МФ ЦИТП Госстроя СССР, 1988г.

Привязан

Инв. №

Альбом IV

Т.п. 903-1-254.87

Инв. № подл. | Подпись и дата | Взам. инв. №

Содержание альбома

Марка	Наименование	Стр
	Титульный лист	
	Содержание альбома	2
АСИ	Стеновые панели: ПСД 60 9.20-П-а, ПСД60.9.25-П-а, ПСД 60.9.30-П-а	3
АСИ	Стеновые панели: ПСД60.9.20-У-П-б, ПСД60.9.25-У-П-б, ПСД60.9.30-У-П-б	4
АСИ	Стеновые панели: ПСД60.9.20-П-б, ПСД60.9.25-П-б, ПСД60.9.30-П-б	5
АСИ	Каркас пространственный: КП1, КП2, КП3	6
АСИ	Стеновые панели ПСД30.9.20-П-2, ПСД30.9.25-П-2, ПСД 30.9.30-П-2	7
АСИ	Каркас пространственный: КП4, КП5, КП6	8
АСИ	Стеновые панели: ПСД60.9.20-У-П-в, ПСД60.9.25-У-П-в; ПСД60.9.30-У-П-в	9
АСИ	Каркас пространственный: КП7, КП8, КП9	10
АСИ	Панель карнизная: ПК60.6.5-А-а, ПК60.7-А-а, ПК60.7.5-А-а	11
АСИ	Сечения 3-3 ... 7-7	12
АСИ	Сетка арматурная С1, С2	13
АСИ	Сетка арматурная С3, С4	14
АСИ	Спецификация расхода материалов на элемент	15
АСИ	Ведомость расхода стали на элемент	16
АСИ	Стеновые панели: ПСД15.12.20-УП-П-а, ПСД15.12.25-УП-П-а; ПСД15.12.30-УП-П-а	17
АСИ	Стеновые панели: ПСД15.9.20-УП-П-а, ПСД15.9.25-УП-П-а; ПСД15.9.30-УП-П-а	18
АСИ	Стеновые панели: ПСД 30.9.20-П-б; ПСД30.9.25-П-б; ПСД 30.9.30-П-б	19
АСИ	Стеновые панели ПСД60.12.20-У-П-а, ПСД60.12.25-У-П-а; ПСД60.12.30-У-П-а	20

Марка	Наименование	Стр
АСИ	Стеновые панели: ПСД60 9.20-УП-П-а, ПСД 60 9.25-УП-П-а, ПСД60 9.30-УП-П-а	21
АСИ	Стеновые панели: ПСД30.9.20-П-в, ПСД30.9.25-П-в, ПСД30.9.30-П-в	22
АСИ	Стеновые панели: ПСД60.12.20-УП-П-а, ПСД60.12.25-УП-П-а; ПСД60.12.30-УП-П-а	23
АСИ	Стеновые панели: ПСД 30.12.20-П-а, ПСД 30.12.25-П-а СД30.12.30-П-а	24
АСИ	Стеновые панели ПСД30.9.20-П-а, ПСД30.9.25-П-а, ПСД 30.9.30-П-а	25
АСИ	Стеновые панели ПСД60 9.20-У-П-а, ПСД60.9.25-У-П-а, ПСД60.9.30-У-П-а	26
АСИ	Колонна 1К 33.2-1.1, 1К 33.2-1.2	27
АСИ	Колонна 1К 33.2-1.3, 1К 33.2-1.4	28
АСИ	Колонна 1К 39.2-2.1, 1К 39.2-2.2	29
АСИ	Плита: 1ПГ-3АIVТ-Н-а, 1ПВ4-4АIVТ-Н-а, 1ПГ-4АIVТ-Н-в	30
АСИ	Изделие соединительное МС4,	31
	Изделие закладное МН1... МН3	
АСИ	Стойка С1	32
АСИ	Ограждение площадки ОГ1	33
АСИ	Изделие соединительное МС1, МС2, МС5, МС6	34
АСИ	Стойка С2	35
АСИ	Изделие закладное МН4	36

Рук.гр.				Привязан:
Рук.гр.				
Рук.гр.				
Инв.№				

Альбом IV

ПСД60.9.20-П-а, ПСД60.9.25-П-а, ПСД60.9.30-П-а

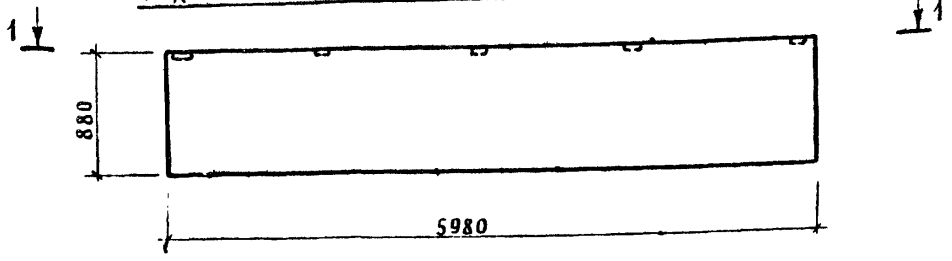

1–1

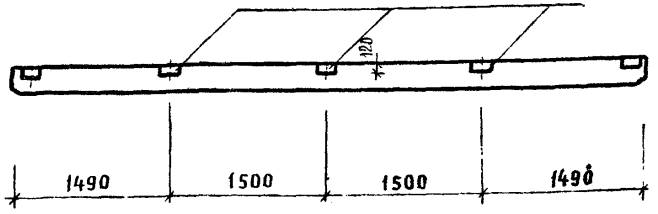

Формат	Зона	Поз.	Обозначение	Наименование	Кол	Примечание
				ПСД60 9 20-П-а		
				Сборочный чертеж		
			1.832.1-9 вып.1	ПСД60. 9.20-П		
				Сборочные единицы		
		1	1.832 1-9 вып 2	Изделие закладное М1	3	1.7 кг
				ПСД60. 9.25- П-а		
				Сборочный чертеж		
			1.832.1-9 вып.1	ПСД60.9.25- П		
				Сборочные единицы		
		1	1.832 1-9 вып 2	Изделие закладное М1	3	1.7кг
				ПСД60 9 30 -П-а		
				Сборочный чертеж		
			1.832.1-9 вып. 1	ПСД60 9 30- П		
				Сборочные единицы		
		1	1.832.1-9 вып. 2	Изделие закладное М1	3	1.7 кг

Стеновые панели ПСД60.9.20-П-а, ПСД60.9.25-П-а, ПСД60.9.30-П-а, отличаются от стеновых панелей по серии 1.832.1-9 вып.1 ПСД60 9.20-П, ПСД60.9.25-П, ПСД60 9.30-П привязкой и наличием дополнительных закладных изделий

Нач.ПОЗ	Шатный	
Зам.нач	Пархомчик	
Рук.гр	Модель	
Ст.инж	Лапко	
Н.контр	Сармина	

Привязан

Инв. №

ТП 903-1-251.87 АСИ

Стеновые панели
ПСД60 9.20-П а
ПСД60 9.25-П-а
ПСД60 9.30 П-а

Стадия	Масса	Масштаб
Р	СН ТАБ.	
Лист	Листов 1	

Госагропром БССР
БЕЛАГРОПРОЕКТ
г. Минск

Альбом IV

ПСД 60. 9. 20-У-П-Б, ПСД 60. 9. 25-У-П-Б, ПСД 60. 9. 30- У-П-Б

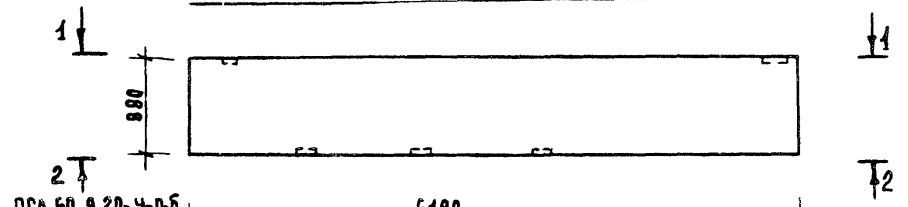

ПСД 60. 9. 20-У-П-Б	6190
ПСД 60. 9. 25-У-П-Б	6240
ПСД 60. 9. 30-У-П-Б	6290

1-1

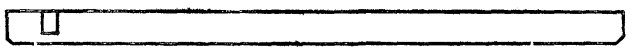

ПСД 60. 9. 20-У-П-Б	350
ПСД 60. 9. 25-У-П-Б	400
ПСД 60. 9. 30-У-П-Б	450

2-2

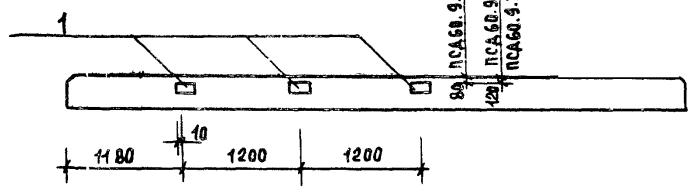

Стеновые панели ПСД 60. 9. 20-У-П-Б, ПСД 60.9.25-У-П-Б, ПСД 60. 9. 30- У-П-Б отличаются от стеновой панели ПСД 60. 9. 20- У-П, ПСД 60. 9. 25- У-П, ПСД 60. 9. 30- У-П по серии 1. 832. 1- 9 вып. 1 наличием и привязкой дополнительных закладных изделий М1

Формат	Зона	Поз.	Обозначение	Наименование	Кол	Примечание
				ПСД 60. 9. 20- У-П-Б		
				Сборочный чертеж		
			1. 832. 1- 9 вып. 1	ПСД 60. 9. 20- У-П		
				Сборочные единицы		
		1	1. 832. 1- 9 вып. 2	Изделие закладное М1	3	1.7кг
				ПСД 60. 9. 25-У-П-Б		
				Сборочный чертеж		
			1. 832. 1- 9 вып. 1	ПСД 60. 9. 25- У-П		
				Сборочные единицы		
		1	1. 832. 1- 9 вып. 2	Изделие закладное М1	3	1.7кг
				ПСД 60. 9. 30- У-П-Б		
			1. 832. 1- 9 вып 1	ПСД 60. 9. 30- У-П		
				Сборочные единицы		
		1	1. 832. 1- 9 вып. 2	Изделие закладное М1	3	1.7кг

Нач. отд.	Шатный	
Зам. нач.	Пархомчик	
Рук. гр.	Модель	
Ст. инж.	Папко	
Н. контр.	Сармина	

Привязан:

Инв. №

Т. П. 903-1-251.87 АСИ

Стеновые панели: ПСД 60. 9. 20- У-П-Б, ПСД 60. 9. 25- У-П-Б, ПСД 60. 9. 30- У-П-Б

Стадия	Масса	Масштаб
Р		
Лист	Листов 1	

Госагропром БССР Белагропроект г. Минск

Инв. № подл. | Подпись и дата | Взам. инв. №

ПСД 60.9.20-п-б, ПСД 60.9.25-п-б, ПСД 60.9.30-п-б

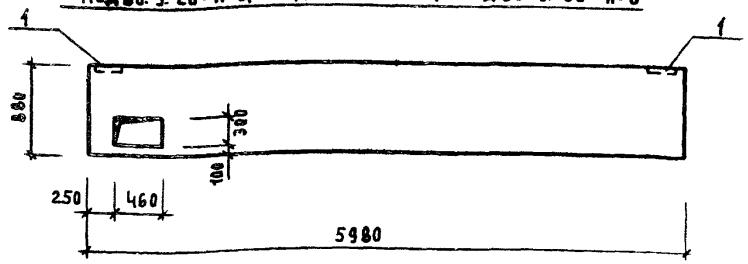

Формат	Зона	Поз.	Обозначение	Наименование	Кол.	Примечание
				ПСД 60.9.20-п-б		
				Сборочный чертеж		
			1.832.1-9 вып.1	ПСД 60.9.20-п		
				Сборочные единицы		
				Каркас пространственный		
			АСИ	КП1	1	17.0 кг
				Изделие закладное		
		1	1.832.1-9 вып.2	М1	2	1.7 кг
				Материалы		
				Изолирующий слой		0,254 м³
				Теплоизоляционный слой		0.664 м³
				Цем.-песчаный раствор М100		0,108 м³

Формат	Зона	Поз.	Обозначение	Наименование	Кол.	Примечание
				ПСД 60.9.25-п-б		
				Сборочный чертеж		
			1.832.1-9 вып.1	ПСД 60.9.25-п		
				Сборочные единицы		
				Каркас пространственный		
			АСИ	КП2	1	16.4 кг
				Изделие закладное		
		1	1.832.1-9 вып.1	М1	2	1.7 кг
				Материалы		
				Изолирующий слой		0,254 м³
				Теплоизоляционный слой		0,927 м³
				Цем.-песчаный раствор М100		0,108 м³
				ПСД 60.9.30-п-б		
				Сборочный чертеж		
			1.832.1-9 вып 1	ПСД 60.9.30-п		
				Сборочные единицы		
			АСИ	Каркас пространственный		
				КП3		18.6 кг
				Изделие закладное		
		1	1.832.1-9 вып.1	М1	1	1.7 кг
				Материалы		
				Изолирующий слой		0.254 м³
				Теплоизоляционный слой		1.181 м³
				Цем-песчаный раствор М100		0,108 м³

Стеновые панели:
ПСД 60.9.20-п-б, ПСД 60.9.25-п-б, ПСД 60.9.3-п-б выполнить в опалубке панелей ПСД 60.9.20-п, ПСД 60.9.25-п, ПСД 60.9.30-п по серии 1.832.1-9 вып 1

Нач. отд	Шатный	
Зам. нач	Пархомчик	
Рук гр	Модель	
Ст инж	Папко	
Н. контр	Сармина	

Т.п. 903-1-251 87 АСИ

Стеновые панели
ПСД 60.9.20-п-б.
ПСД 60.9.25-п-б.
ПСД 60.9.20-п-б

Стадия	Масса	Масштаб
Г		

Лист 1 | Листов 2

Госагропром БССР
Белагропроект
г. Минск

Привязан:

Инв. №

Альбом ⅩⅩ

Инв. № подл. | Подпись и дата | Взам. инв. №

Альбом IV

КП1, КП2, КП3

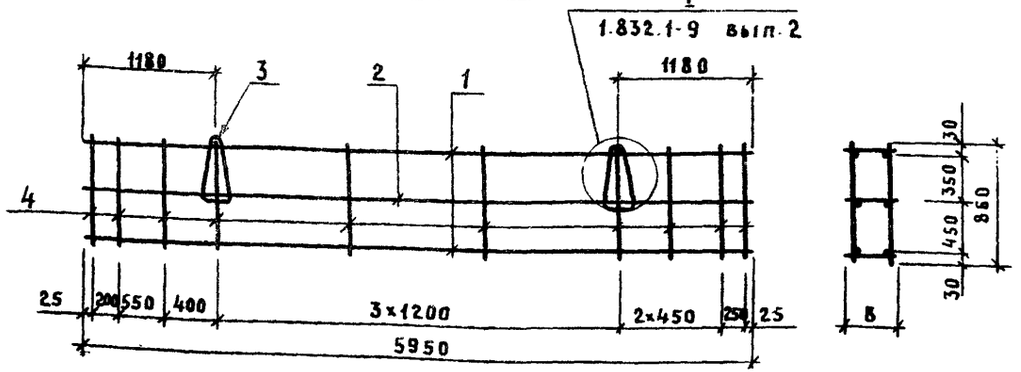

Формат	Зона	Поз.	Обозначение	Наименование	Кол.	Примечание
				КП1		
				Сборочный чертеж		
			АСИ	КП1		17.0 кг
				Сборочные единицы		
				Каркас плоский		
		1	1.832.1-9 вып.2	КР2	2	5.0 кг
		2	1.832.1-9 вып 2	КР1	1	3.0 кг
				Детали		
		3	1.832.1-9 вып.2	Петля ПМ12-3	2	1,20 кг
		4	1.832.1-9 вып.2	Стержень арматурный	20	0.08 кг

Марка панели	B
ПСД60.9.20-П-б	170
ПСД60.9.25-П-б	220
ПСД80.9.30-П-б	270

Формат	Зона	Поз.	Обозначение	Наименование	Кол.	Примечание
				КП2		
				Сборочный чертеж		
			АСИ	КП2		18.4 кг
				Сборочные единицы		
		1	1.832.1-9 вып.2	Каркас плоский КР4	2	5.0 кг
		2	1.832.1-9 вып.2	КР3	1	3.0 кг
				Детали		
		3	1.832.1-9 вып.2	Петля ПМ12-1	2	0.9 кг
		4	1.832.1-9 вып.2	Стержень арматурный	20	0.08 кг
				КП3		
				Сборочный чертеж		
			АСИ	КП3		18.6 кг
				Сборочные единицы		
		1	1.832.1-9 вып 2	Каркас плоский КР6	2	5.3 кг
		2	1.832.1-9 вып.2	КР5	1	3.2 кг
				Детали		
		3	1.832.1-9 вып.2	Петля ПМ 14-1	2	1.6 кг
		4	1.832.1-9 вып.2	Стержень арматурный	20	0.08 кг

Сетку изготовить при помощи контактной точечной сварки в соответствии с ГОСТ 14098-85 и СН393-78

Нач.отд.	Шатный	
Зам.нач.	Пархончик	
Рук.гр.	Модель	
Ст.инж.	Лапко	
Н.контр.	Сарнина	

Привязан

Инв.№

Инв.№ подл. | Подпись и дата | Взам.инв.№

ТП 903-1-251.87 АСИ

Каркас пространственный КП1, КП2, КП3

Стадия	Масса	Масштаб
Р		
Лист 2	Листов	

Госагропром БССР
БЕЛАГРОПРОЕКТ
г. Минск

ПСД 30.9.20-П-2, ПСД 30.9.25-П-2, ПСД 30.9.30-П-2

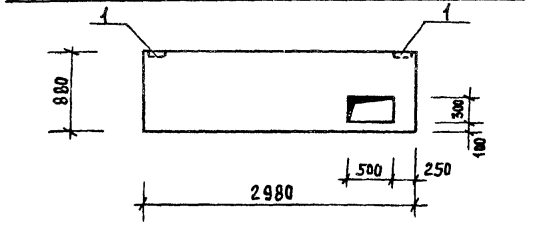

Формат	Зона	Поз.	Обозначение	Наименование	Кол.	Примечание
				ПСД 30.9.20-П-2		
				Сборочный чертеж		
			1.832.1-9 вып.1	ПСД 30.9.20-П		
				Сборочные единицы		
				Каркас пространственный		
			АСИ	КП4	1	7,4кг
				Изделие закладное		
		1	1.832.1-9 вып. 2	М1	2	1,7кг
				Материалы		
				Изолирующий слой		0,123м³
				Теплоизоляционный слой		0,322м³
				Цем.-песчаный раствор М100		0,047м³

Формат	Зона	Поз.	Обозначение	Наименование	Кол.	Примечание
				ПСД 30.9.25-П-2		
				Сборочный чертеж		
			1.832.1-9 вып.1	ПСД 30.9.25-П		
				Сборочные единицы		
				Каркас пространственный		
			АСИ	КП5	1	7.4кг
				Изделие закладное		
		1	1.832.1-9 вып. 2	М1	2	1.7кг
				Материалы		
				Изолирующий слой		0,123м³
				Теплоизоляционный слой		0,443м³
				Цем-песчаный раствор М100		0,047м³
				ПСД 30.9.30-П-2		
				Сборочный чертеж		
			1.832.1-9 вып.1	ПСД 30.9.30-П		
				Сборочные единицы		
				Каркас пространственный		
			АСИ	КП6	1	8,2 кг
				Изделие закладное		
		1	1.832.1-9 вып. 2	М1	2	1.7кг
				Материалы		
				Изолирующий слой		0.123м³
				Теплоизоляционный слой		0,576м³
				Цем.-песчаный раствор		0,047м³

Стеновые панели ПСД 30.9.20-П-2, ПСД 30.9.25-П-2, ПСД 30.9.30-П-2 выполнить в опалубке панелей ПСД 30.9.20-П, ПСД 30.9.25-П, ПСД 30.9.30-П, по серии 1.832.1-9 вып.1

Нач.отд.	Шатный	
Зам.нач.	Пархомчик	
Рук.гр.	Модель	
Ст.инж.	Папко	
Н.контр.	Сармина	

Т.П. 903-1-251.87 АСИ

Стеновые панели ПСД 30.9.20-П-2, ПСД 30.9.25-П-2, ПСД 30.9.30-П-2

Стадия	Масса	Масштаб
Р		
Лист 1	Листов 2	

Госагропром БССР Белагропроект г. Минск

Привязан:

Инв. №

Альбом IV

Инв. № подл. | Подпись и дата | Взам. инв. №

Альбом IV

КП1, КП2, КП3

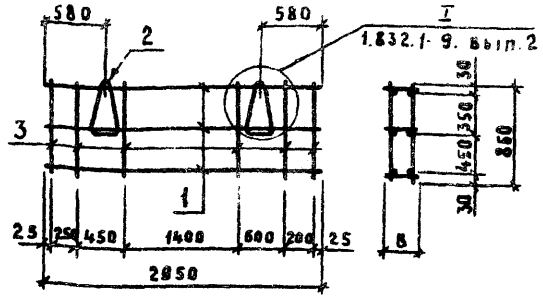

Формат	Зона	Поз.	Обозначение	Наименование	Кол.	Примечание
				КП4		
				Сборочный чертеж		
			АСИ	КП4		7.4кг
				Сборочные единицы		
				Каркас плоский		
		1	1.832.1-9 вып.2	КР25	3	1.6кг
				Детали		
		2	1.832.1-9 вып.2	Петля ПМ10-2	2	0.8кг
		3	1.832.1-9 вып.2	Стержень арматурный	12	0.08кг

Формат	Зона	Поз.	Обозначение	Наименование	Кол.	Примечание
				КП5		
				Сборочный чертеж		
			АСИ	КП5		7.4кг
				Сборочные единицы		
				Каркас плоский		
		1	1.832.1-9 вып.2	КР26	3	1.6кг
				Детали		
		2	1.832.1-9 вып.2	Петля ПМ10-2	2	0.8кг
		3	1.832.1-9 вып.2	Стержень арматурный	12	0.08кг
				КП6		
				Сборочный чертеж		
			АСИ	КП6		8.2кг
				Сборочные единицы		
				Каркас плоский		
		1	1.832.1-9 вып.2	КР27	3	1.6кг
				Детали		
		2	1.832.1-9 вып.2	Петля ПМ12-3		1.2кг
		3	1.832.1-9 вып.2	Стержень арматурный	12	0.08кг

Сетку изготовить при помощи контактной точечной сварки в соответствии с ГОСТ 14098-85 и СН 393-78

Марка панели	Размер мм. В
ПСД 30.9.20-П-2	170
ПСД 30.9.25-П-2	220
ПСД 30.9.30-П-2	270

Подпись и дата | Взам. инв.№ | Инв.№ подл.

Привязан

Инв.№

Нач. отд.	Шатный	
Зам. нач.	Пархончик	
Рук. гр.	Модель	
Ст. инж.	Лапко	
Н. контр.	Саркина	

Т П.903-1-251.87 АСИ

Каркас пространственный КП4, КП5, КП6

Стадия	Масса	Масштаб
Р		
Лист 2	Листов	

Госагропром БССР БЕЛАГРОПРОЕКТ г. Минск

Альбом V

ПСД60.9.20-У-П-В, ПСД60.9.25-У-П-В, ПСД60.9.30-У-ПВ

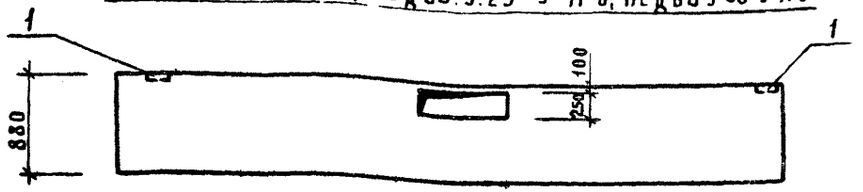

ПСД60.9.20-У-П-В	6190
ПСД60.9.25-У-П-В	6240
ПСД60.9.30-У-П-В	6290

Формат	Зона	Поз.	Обозначение	Наименование	Кол.	Примечание
				ПСД 60.9.20-У-П-В		
				Сборочный чертеж		
			1.832.1-9 вып.1	ПСД 60.9.20-У-П		
				Сборочные единицы		
				Каркас пространственный		
			АСИ	КП7	1	19.8 кг
				Изделие закладное		
		1	1.832.1-9 вып 2	М1	2	1.7 кг
				Материалы		
				Изолирующий слой		0.260 м³
				Теплоизоляционный слой		0.684 м³
				Цем.-песчаный раствор М100		0.066

Стеновые панели ПСД60.9.20-У-П-В, ПСД60.9.25-У-П-В, ПСД60.9.30-У-П-В выполнить в опалубке панелей ПСД60.9.20-У-П, ПСД60.9.25-У-П, ПСД60.9.30-У-П по серии 1.832.1-9 вып.1

Формат	Зона	Поз.	Обозначение	Наименование	Кол.	Примечание
				ПСД 60.9.25-П-В		
				Сборочный чертеж		
			1.832.1-9 вып.1	ПСД 60.9.25-П		
				Сборочные единицы		
				Каркас пространственный		
			АСИ	КП8	1	20.9 кг
				Изделие закладное		
		1	1.832.1-9 вып 2	М1	2	1.7 кг
				Материалы		
				Изолирующий слой		0.260 м³
				Теплоизоляционный слой		0.954 м³
				Цем.-песчаный раствор М100		0.106 м³
				ПСД 60.9.30-П-В		
				Сборочный чертеж		
			1.832.1-9 вып.1	ПСД 60.9.30-П		
				Сборочные единицы		
				Каркас пространственный		
			АСИ	КП9	1	24.2 кг
				Изделие закладное		
		1	1.832.1-9 вып.2	М1	2	1.7 кг
				Материалы		
				Изолирующий слой		0.260 м³
				Теплоизоляционный слой		0.044 м³
				Цем песчаный раствор М100		0.106 м³

Нач.отд.	Шатный	
Зам.нач.	Пархомчик	
Рук.гр.	Модель	
Ст.инж.	Папко	
Н.контр.	Сармина	

Привязан

Инв.№

Т П 903-1 251 87 АСИ

Стеновые панели ПСД60 9 20-У-П-В, ПСД60 9 25 У П-В, ПСД60 9 30-У-П-В

Стадия	Масса	Масштаб
Р		
Лист 1	Листов 2	

Госагропром БССР
Белагропроект
г. Минск

Альбом IV

КП7, КП8, КП9

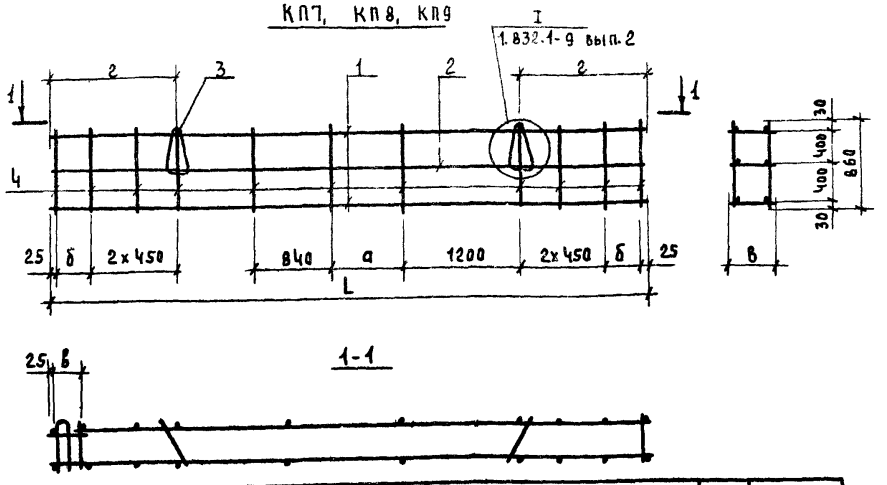

Формат	Зона	Поз.	Обозначение	Наименование	Кол	Примечание
				КП7		
				Сборочный чертеж		
			АСИ	КП7		
				Сборочные единицы		
				Каркас плоский		
		1	1.832.1-9 вып.2	Кр15	2	5.3кг
		2	1.832.1-9 вып.2	Кр14	1	3.2кг
				Детали		
		3	1.832.1-9 вып.2	Петля ПМ16-2	2	2.1кг
		4	1.832.1-9 вып.2	Стержень арматурный	22	0,08кг

Формат	Зона	Поз.	Обозначение	Наименование	Кол	Примечание
				КП8		
				Сборочный чертеж		
			АСИ	КП8		
				Сборочные единицы		
				Каркас плоский		
		1	1.832.1-9 вып.2	Кр17	2	5,3кг
		2	1.832.1-9 вып.2	Кр16	1	3.2кг
				Детали		
		3	1.832.1-9 вып.2	Петля ПМ18-1	2	2.7кг
		4	1.832.1-9 вып.2	Стержень арматурный	22	0.08кг
				КП9		
				Сборочный чертеж		
			АСИ	КП9		
				Сборочные единицы		
				Каркас плоский		
		1	1.832.1-9 вып.2	Кр19	2	5.5кг
		2	1.832.1-9 вып.2	Кр18	1	3.4кг
				Детали		
		3	1.832.1-9 вып.2	Петля ПМ22-1	2	4.0кг
		4	1.832.1-9 вып.2	Стержень арматурный	22	0,08кг

Сетку изготовить при помощи контактной точечной сварки в соответствии с ГОСТ 14098-85 и СН 393-78.

Марка панели	Размеры в мм				
	а	б	в	2	L
ПСД60.9.20-У-П-в	775	370	170	1280	6150
ПСД60.9.25-У-П-в	785	360	220		6200
ПСД60.9.30-У-П-в			270	1320	6250

Нач. отд.	Шатный	
Зам. нач.	Пархомчик	
Рук. гр.	Модель	
Ст. инж.	Папко	
Н. контр.	Сармина	

Привязан:

Инв. №

Т.п. 903-1-251.87 АСИ

Каркас пространственный КП7, КП8, КП9

Стадия	Масса	Масштаб
Р		
Лист 2	Листов	

Госагропром БССР Белагропроект г. Минск

ПК60.6.5-Л-а, ПК60.7-Л-а, ПК60.7.5-Л-а

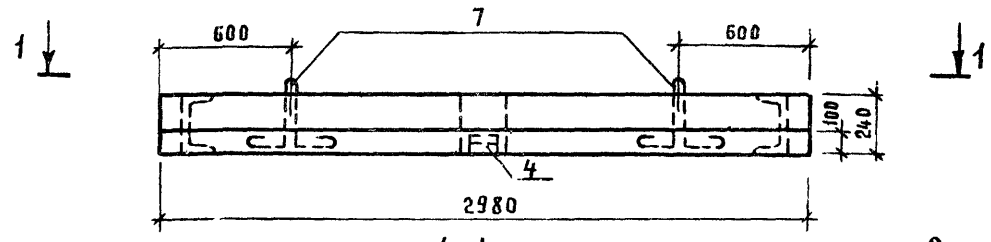

1-1

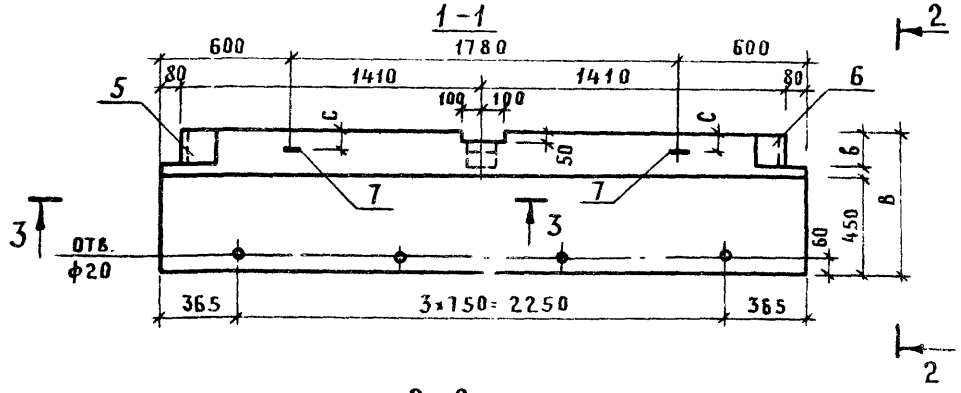

2-2

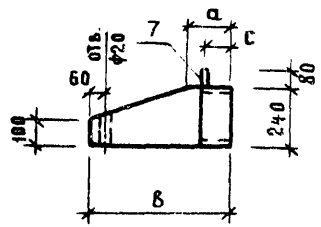

Марка панели	Размеры, мм				
	в	а	в	с	d
ПК60.6.5-Л-а	650	200	160	140	80
ПК60.7-Л-а	700	250	160	180	100
ПК60.7.5-Л-а	750	300	210	200	130

Карнизные панели ПК60.6.5-Л-а, ПК60.7-Л-а, ПК60.7.5-Л-а выполнить в опалубке панелей ПК60.6.5-Л, ПК60.7-Л, ПК60.7.5-Л по серии 1.030.1-вып. 2-1

Нач. отд.	Шатный	
Зам. нач.	Пархомчик	
Рук. гр.	Модель	
Ст. инж.	Лапко	
Н. контр.	Сарнина	

Привязан

Инв. №

ТП 903-1-251.87 АСИ

Панель карнизная ПК60.6.5-Л-а, ПК60.7-Л-а, ПК60.7.5-Л-а

Стадия	Масса	Масштаб
Р		

Лист 1 Листов 5

Госагропром БССР Белагропроект г. Минск

Альбом IV

3-3

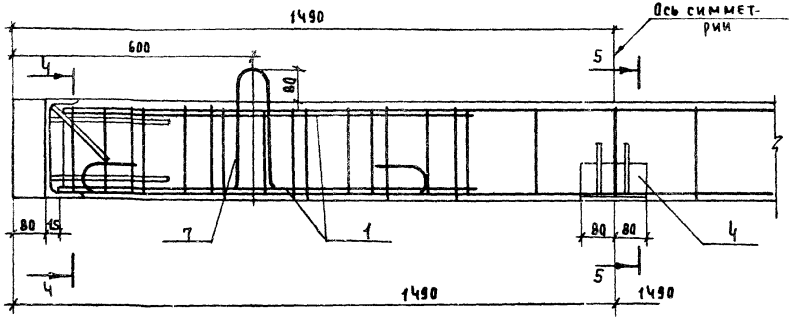

4-4

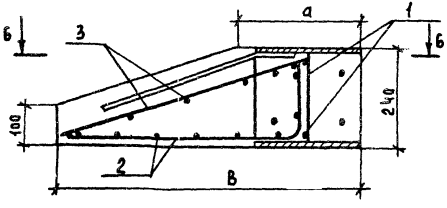

5-5

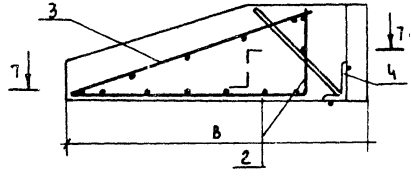

6-6

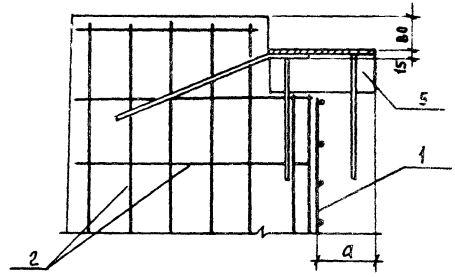

7-7

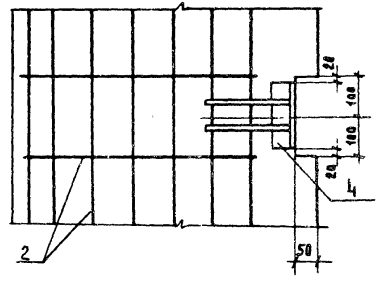

Нач. отд.	Шатный		
Зам. нач.	Пархомчик		
Рук. гр.	Модель		
Ст. инж.	Папко		
Н. контр.	Сармина		

Привязан:

Инв. №

Инв. № подл. | Подпись и дата | Взам. инв. №

ТП 903-1-251.87 АСИ

Сечения 3-3 ... 7-7

Стадия	Масса	Масштаб
Р		
Лист 2	Листов	

Госагропром БССР
Белагропроект
г. Минск

Альбом III

С1. С2

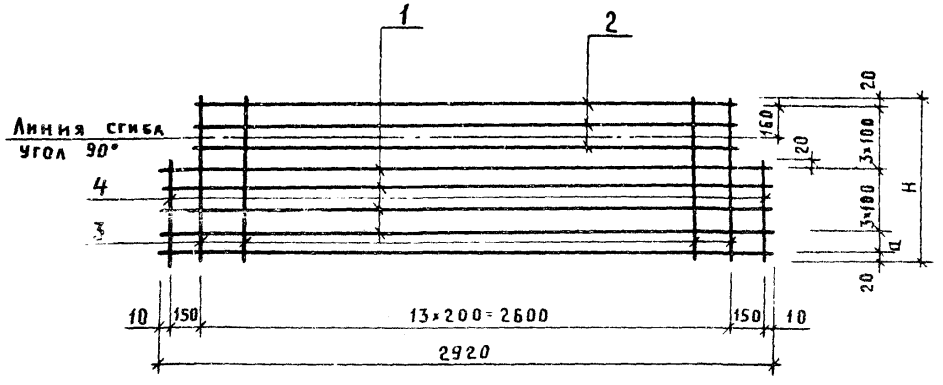

Формат	Зона	Поз.	Обозначение	Наименование	Кол	Примечание
				С1		15.54 кг
				Детали		
		1		ф10А III ГОСТ 5781-82 ℓ=2920	5	1.8 кг
		2		ф10А III ГОСТ 5781-82 ℓ=2620	3	1.62 кг
		3		ф5Вр-I ГОСТ 6727-80 ℓ=740	10	0.11 кг
		4		ф5Вр-I ГОСТ 6727-80 ℓ=440	2	0.07 кг
				С2		15.70 кг
				Детали		
		1		ф10А III ГОСТ 5781-82 ℓ=2920	5	1.8 кг
		2		ф10А III ГОСТ 5781-82 ℓ=2620	3	1.62 кг
		3		ф5Вр I ГОСТ 6727-80 ℓ=800	14	0.123 кг
		4		ф5Вр-I ГОСТ 6727-80 ℓ=400	2	0.061 кг

Сетку изготовить при помощи контактной точечной сварки в соответствии с ГОСТ 14098-85 и СН 393-78

Марка	Размер в мм		П	Масса
	Ц	Н		
С1	100	740	3	15.54 кг
С2	60	800	4	15.7 кг

Нач отд	Щатный	
Зам нач	Пархомчик	
Рук гр.	Модель	
Ст инж	Лапко	
Н контр	Сарнина	

Привязан

Инв №

Т.П 903-1-251.87 АСИ

Сетка арматурная С1. С2

Стадия	Масса	Масштаб
Р	см габа	
Лист 3	Листов	

Госагропром БССР
БЕЛАГРОПРОЕКТ
г. Минск

С3, С4

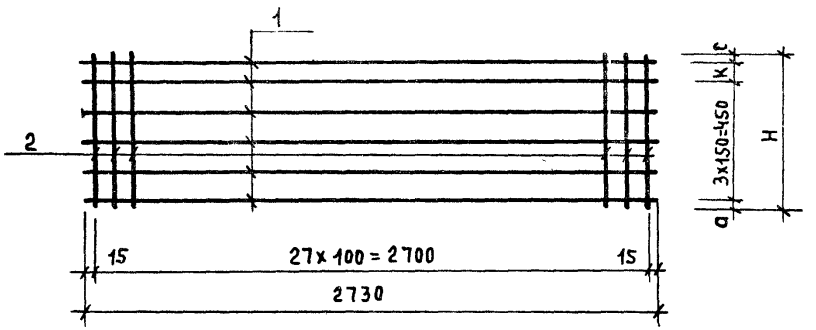

Марка	Размер мм				Масса
	Н	а	К	с	
С3	600	25	100	25	3.36
С4	650	15	150	35	3.38

Формат	Зона	Поз.	Обозначение	Наименование	Кол.	Примечание
				С3		
				Детали		
		1		ф 5 Вр I гост 6727-80 L=2730	5	0,48кг
		2		ф5Вр I гост6727-80 L=600	14	0,09кг
				С4		
				Детали		
		1		ф5Вр I гост 6727-80 L=2730	5	0,48кг
		2		ф5Вр I гост 6727-80 L=650	14	0.10кг

Сетку изготовить при помощи контактной точечной сварки в соответствии с ГОСТ 14098-85 и СН 393-78.

Нач.отд	Шатный	
Зам.нач	Пархомчик	
Рук.гр.	Модель	
Ст.инж	Папко	
Н.контр	Сармина	

Привязан:

Инв. №

Т.П. 903-1-251.87 АСИ

Сетка арматурная С3, С4

Стадия	Масса	Масштаб
Р	см. табл.	

Лист 4 Листов 1

Госагропром БССР Белагропроект г. Минск

Альбом IV

Формат	Зона	Поз.	Обозначение	Наименование	Кол	Примечание
				ПК60.6.5-Л-а		
				Сборочные единицы		
		1	1.030.1-1 вып. 2-1	Каркас КР1	2	1.7 кг
		2	АСИ	Сетка С1	1	15.54 кг
		3	АСИ	Сетка С3	1	3.36 кг
				Изделие закладное		
		4	1.030.1-1 вып. 2-1	МН9	1	1.84 кг
		5		МН3	1	4.6 кг
		6		МН4	1	4.6 кг
				Детали		
		7	1.030.1-1 вып 2-1	Петля СП2	2	4.2 кг
				Материалы		
				Бетон класса В12.5		0.375 м³
				ПК60.7-Л-а		
				Сборочные единицы		
		1	1.030.1-1 вып. 2-1	Каркас КР1	2	1.7 кг
		2	АСИ	Сетка С1	1	15.54 кг
		3	АСИ	Сетка С3	1	3.36 кг
				Изделие закладное		
		4	1.030.1-1 вып. 2-1	МН9	1	1.84 кг

Формат	Зона	Поз.	Обозначение	Наименование	Кол	Примечание
		5	1.030.1-1 вып. 2-1	МН3	1	4.6 кг
		6		МН4	1	4.6 кг
				Детали		
		7	1.030.1-1 вып. 2-1	Петля СП2	2	4.2 кг
				Материалы		
				Бетон класса В12.5		0,41 м³
				ПК60.7.5-Л-а		
				Сборочные единицы		
		1	1.030.1-1 вып. 2-1	Каркас КР1	2	1.7 кг
		2	АСИ	Сетка 2	1	15,7 кг
		3	АСИ	Сетка 4	1	
				Изделие закладное		
		4	1.030.1-1 вып. 2-1	МН9	1	1.84 кг
		5		МН5	1	5,8 кг
		6		МН6	1	5.8 кг
				Детали		
		7	1.030.1-1 вып. 2-1	Петля СП2	2	4.2 кг
				Материалы		
				Бетон класса В12.5		0,45 м³

Нач. отд	Шатный	
Зам. нач	Пархомчик	
Рук. гр	Модель	
Ст. инж	Папко	
Н. контр	Сармина	

Привязан:

Инв. №

т.п. 903-1-251.87 АСИ

Спецификация расхода материалов на элемент

Стадия	Масса	Масштаб
Р.		

Лист 5 Листов

Госагропром БССР
Белагропроект
г. Минск

Альбом IV

ВЕДОМОСТЬ РАСХОДА СТАЛИ НА ЭЛЕМЕНТ В КГ

Марка элемента	Изделия арматурные									Изделия закладные																Общий расход
	Арматура класса									Арматура класса									Прокат марки							
	A-III					Вр I				A I					A III				Ст 3 кп 2							
	ГОСТ 5781-82					ГОСТ 6727-80	ТУ 14-4-659-75		Всего	ГОСТ 5781-82					ГОСТ 5781-82				ГОСТ 103-76		ГОСТ 8240-72		ГОСТ 8510-86		Всего	
	ф6	ф8	ф10		Итого	ф5	ф4	Итого		ф12	ф14	ф16	ф20	Итого	ф8	ф10	Итого	8	Итого	С24	Итого	96×56×8	Итого		
ПСД 60.9.20-У-П-6	2.7	9.8			12.5		3.06	3.06	15.56	2.4				2.4		0.8	0.8	2.6	2.6					5.8	21.36
ПСД 60.9.25-У-П-6		14.7			14.7		2.96	2.96	17.66		3.2			3.2		0.8	0.8	2.6	2.6					6.6	24.26
ПСД 60.9.30-У-П-6	2.8	9.6			12.4		3.76	3.76				4.2		4.2		0.8	0.8	2.6	2.6					7.6	23.76
ПКБО. 6.5-А-а			16.72		16.72	5.98		5.98	22.70				8.4	8.4	0.48	0.75	1.23			3.8	3.8	1.4	1.4	14.83	37.53
ПКБО. 7-А-а			16.72		16.72	5.98		5.98	22.70				8.4	8.4	0.48	0.75	1.23			3.8	3.8	1.4	1.4	14.83	37.53
ПКБО. 7.5-А-а			16.72		16.72	6.80		6.80	23.52				8.4	8.4	0.48	0.75	1.23			5.04	5.04	1.4	1.4	16.07	39.59

Инв. № подл. | Подпись и дата | Взам. инв. №

Нач. отд.	Шатный	
Зам нач.	Пархомчик	
Рук. гр.	Моделъ	
Ст. инж.	Палко	
Н. контр.	Сармина	

Привязан

Инв. №

ТП 903-1-251.87 АСИ

Ведомость расхода стали на элемент

Стадия	Масса	Масштаб
Р		
Лист	Листов 1	

Госагропром БССР
Белагропроект
г. Минск

Альбом IV

ПСД 15.12.20-УП-П-а, ПСД 15.12.25-УП-П-а, ПСД 15.12.30-УП-П-а 1-1

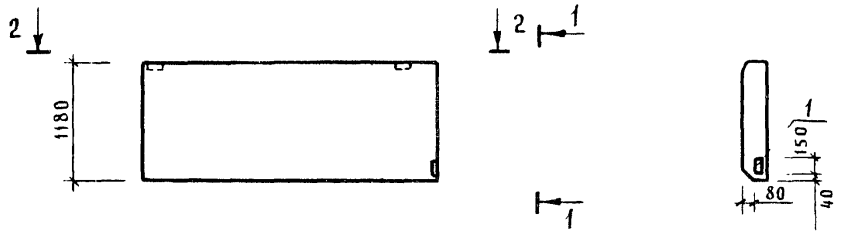

1690	ПСД 15.12.20-УП-П-а
1740	ПСД 15.12.25-УП-П-а
1790	ПСД 15.12.30-УП-П-а

Формат	Зона	Поз	Обозначение	Наименование	Кол.	Примечание
				ПСД 15.12.20-УП-П-а		
				Сборочный чертеж		
			1.832.1-9 вып 1	ПСД 15.12.20 УП-П		
				Сборочные единицы		
		1	1.832.1-9 вып 2	Изделие закладное М1	1	1.7кг
				ПСД 15.12.25-УП-П-а		
				Сборочный чертеж		
			1.832.1-9 вып 1	ПСД 15.12.25-УП-П		
				Сборочные единицы		
		1	1.832.1-9 вып 2	Изделие закладное М1	1	1.7кг
				ПСД 15.12.30-УП-П-а		
				Сборочный чертеж		
			1.832.1-9 вып 1	ПСД 15.12.30-УП-П		
				Сборочные единицы		
		1	1.832.1-9 вып 2	Изделие закладное М1	1	1.7кг

Стеновые панели ПСД 15.12.20-УП-П-а, ПСД 15.12.25-УП-П-а, ПСД 15.12.30-УП-П-а, отличаются от стеновых панелей по серии 1.832.1-9 вып 1 ПСД 15.12.20-УП-П, ПСД 15.12.25-УП-П, ПСД 15.12.30-УП-П, привязкой и наличием дополнительных закладных изделий

Нач ПОЗ	Шатный	
Зам. нач	Пархомчик	
Рук. гр	Модель	
Ст. инж.	Лапко	
Н. контр	Сарнина	

Привязан

Инв. №

Т П 903-1-251.87 АСИ

Стеновые панели ПСД 15.12.20-УП-П а, ПСД 15.12.25-УП-П а, ПСД 15.12.30-УП-П-а

Стадия	Масса	Масштаб
Р		
Лист	Листов 1	

Госагропром БССР БЕЛАГРОПРОЕКТ г. Минск

ПСД15.9.20-УП-П-а, ПСД15.9.25-УП-П-а, ПСД15.9.30-УП-П-а

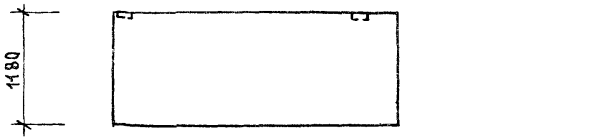

1690	ПСД15.9.20-УП-П-а
1740	ПСД15.9.25-УП-П-а
1790	ПСД15.9.30-УП-П-а

Формат	Зона	Поз.	Обозначение	Наименование	Кол.	Примечание
				ПСД 15.9.20-УП-П-а		
				Сборочный чертеж		
			1.832.1-9 вып.1	ПСД 15.9.20-УП-П		
				Сборочные единицы		
		1	1.832.1-9 вып.2	Изделие закладное М1	1	1.7 кг
				ПСД 15.9.25-УП-П-а		
				Сборочный чертеж		
			1.832.1-9 вып.1	ПСД 15.9.25-УП-П		
				Сборочные единицы		
		1	1.832.1-9 вып 2	Изделие закладное М1	1	1.7 кг
				ПСД 15.9.30-УП-П-а		
				Сборочный чертеж		
			1.832.1-9 вып.1	ПСД 15.9.30-УП-П		
				Сборочные единицы		
		1	1.832.1-9 вып.2	Изделие закладное М1	1	1.7кг

Стеновые панели ПСД15.9.20-УП-П-а, ПСД15.9.25-УП-П-а, ПСД15.9.30-УП-П-а отличаются от стеновых панелей ПСД16.9.20-УП-П, ПСД15.9.25-УП-П, ПСД15.9.30-УП-П по серии 1.832.1-9 вып.1 наличием дополнительной закладной М1

Нач.отд	Шатный	
Зам.нач	Пархомчик	
Рук.гр.	Модель	
Ст.инж	Папко	
Н.контр	Сармина	

Привязан:

Инв.№

Т.П. 903-1-251.87 АСИ

Стеновые панели ПСД15.9.20-УП-П-а, ПСД15.9.25-УП-П-а, ПСД15.9.30-УП-П-а

Стадия	Масса	Масштаб
Р		
Лист	Листов 1	

Госагропром БССР Белагропроект г. Минск

Альбом IV

Инв.№ подл. | Подпись и дата | Взам. инв.№

Альбом V

ПСД 30.9.20-П-б, ПСД30.25-П-б, ПСД30.9.30-П-б

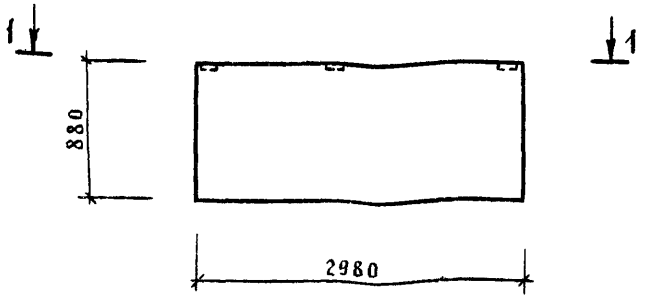

1-1

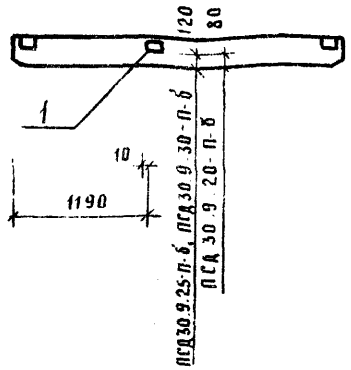

Формат	Зона	Поз	Обозначение	Наименование	Кол	Примечание
				ПСД 30.9. 20-П-б		
				Сборочный чертеж		
			1.832.1-9 вып 1	ПСД 30.9 20-П		
				Сборочные единицы		
		1	1.832.1-9 вып 2	Изделие закладное М1	1	1.7кг
				ПСД 30.9.25 П-б		
				Сборочный чертеж		
			1.832.1-9 вып 1	ПСД 30-9-25 П		
				Сборочные единицы		
		1	1.832.1-9 вып 2	Изделие закладное М1	1	1.7кг
				ПСД 30.9. 30-П-б		
				Сборочный чертеж		
			1.832.1-9 вып.1	ПСД30.9.30-П		
				Сборочные единицы		
		1	1.832.1-9 вып.2	Изделие закладное М1	1	1.7кг

Стеновые панели ПСД 30.9.20-П-б, ПСД30.9.25-П-б, ПСД30.9.30-П-б отличаются от стеновых панелей по серии 1.832.1-9 вып 1 ПСД30.9.20-П, ПСД30.9.25-П, ПСД30.9.30-П привязкой и наличием дополнительных закладных изделий

Нач. ПО-5	Шатный		
Зав. нач	Пархомчик		
Рук. гр	Модель		
Ст. инж.	Лапко		
Н. контр.	Сармина		

Привязан

Инв. №

Т П 903-1-251 87 АСИ

Стеновые панели ПСД 30.9.20-П-б, ПСД 30.9.25-П-б, ПСД 30.9.30-П-б

Стадия	Масса	Масштаб
Р	—	—
Лист	Листов 1	

Госагропром БССР
Белагропроект
г. Минск

ПСД60.12.20-У-П-а, ПСД60.12.25-У-П-а, ПСД60.12.30-У-П-а

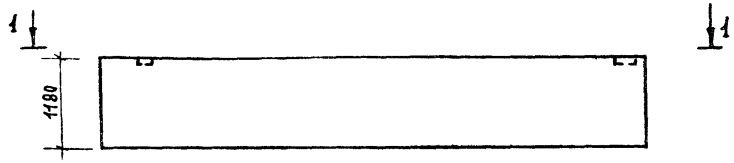

ПСД60.12.20-У-П-а	6190
ПСД60.12.25-У-П-а	6240
ПСД60.12.30-У-П-а	6290

1-1

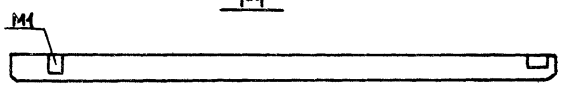

ПСД60.12.20-У-П-а	350
ПСД60.12.25-У-П-а	400
ПСД60.12.30-У-П-а	450

Стеновые панели ПСД60.12.20-У-П-а, ПСД60.12.25-У-П-а, ПСД60.12.30-У-П-а отличаются от стеновых панелей ПСД60.12.20-У-П, ПСД60.12.25-У-П, ПСД60.12.30-У-П по серии 1.832.1-9 вып.1 привязкой закладной М1

Нач.отд	Шатный	
Зам.нач	Пархомчик	
Рук.гр	Модель	
Ст.инж	Лапко	
Н.контр	Сармина	

Привязан:

Инв. №

Инв. № подл. | Подпись и дата | Взам. инв. №

Т.П 903-1-251.87 АСИ

Стеновые панели: ПСД60.12.20-У-П-а, ПСД60.12.25-У-П-а, ПСД60.12.30-У-П-а

Стадия	Масса	Масштаб
Р		
Лист	Листов 1	

Госагропром БССР Белагропроект г. Минск

Альбом IV

ПСД 60.9.20-УП-П-а, ПСД 60.9.25-УП-П-а, ПСД 60.9.30-УП-П-а

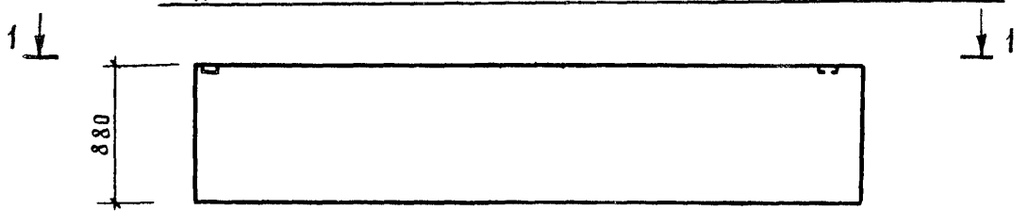

6190	ПСД 60.9.20-УП-П-а
6240	ПСД 60.9.25-УП-П-а
6290	ПСД 60.9.30-УП-П-а

1-1



350	ПСД 60.9.20-УП-П-а
400	ПСД 60.9.25-УП-П-а
450	ПСД 60.9.30-УП-П-а

Стеновые панели ПСД 60.9.20-УП-П-а, ПСД 60.9.25-УП-П-а, ПСД 60.9.30-УП-П-а отличаются от стеновых панелей ПСД 60.9.20-УП-П, ПСД 60.9.25-УП-П, ПСД 60.9.30-УП-П по серии 1.832.1-9 вып.1 привязкой закладной М1.

Нач. поз	Шатный	
Зам нач.	Пархомчик	
Рук гр.	Модель	
Ст инж	Папко	
Н контр	Сармина	

Привязан

Инв №

Взам. инв №

Подпись и дата

Инв № подл.

ГП 903-1-251 87 АСИ

Стеновые панели ПСД 60.9.20-УП-П-а, ПСД 60.9.25-УП-П-а, ПСД 60.9.30-УП-П-а

Стадия	Масса	Масштаб
В		
Лист	Листов 1	

Госагропром БССР
Белагропроект
г. Минск

Альбом IV

ПСД30.9.20-П-В, ПСД 30. 9. 25-П-В, ПСД30.9.30-П-В

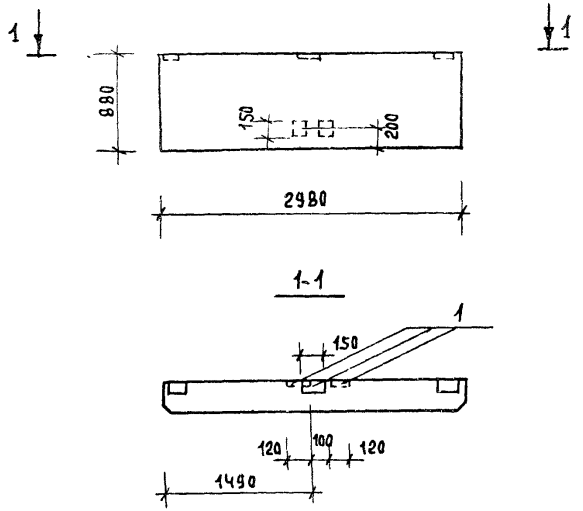

Стеновые панели ПСД30 9. 20-П-В, ПСД 30. 9. 25-П-В, ПСД 30. 9. 30-П-В отличаются от стеновых панелей ПСД 30. 9. 20-П, ПСД 30. 9. 25-П, ПСД 30. 9. 30-П по серии 1.832.1-9 вып.1 наличием дополнительных закладных изделий М1

Формат	Зона	Поз.	Обозначение	Наименование	Кол	Примечание
				ПСД 30. 9. 20-П-В		
				Сборочный чертеж		
			1. 832.1-9 вып. 1	ПСД 30. 9. 20-П		
				Сборочные единицы		
		1	1. 832.1-9 вып. 2	Изделие закладное М1	3	1.7 кг
				ПСД 30. 9. 25-П-В		
				Сборочный чертеж		
			1. 832 1-9 вып. 1	ПСД 30. 9. 25-П		
				Сборочные единицы		
		1	1. 832.1-9 вып. 2	Изделие закладное М1	3	1.7кг
				ПСД 30. 9. 30-П-В		
				Сборочный чертеж		
			1. 832.1-9 вып.1	ПСД 30. 9. 30-П		
				Сборочные единицы		
		1	1. 832.1-9 вып. 2	Изделие закладное М1	3	1.7кг

Нач. отд.	Шатный	
Зам. нач	Пархомчик	
Рук. гр.	Модель	
Ст. инж.	Лапко	
Н. контр	Сармина	

Привязан

Инв. №

Т. П. 903-1-251.87 АСИ

Стеновые панели ПСД 30. 9. 20-П-В, ПСД 30. 9. 25-П-В, ПСД 30. 9. 30-П-В

Стадия	Масса	Масштаб
Р		
Лист	Листов 1	

Госагропром БССР БЕЛАГРОПРОЕКТ г. Минск

Инв. № подл. | Подпись и дата | Взам. инв. №

Альбом IV

ПСД 60.12.20-УП-П-а, ПСД60.12.25-УП-П-а, ПСД 60.12.30-УП-П-а

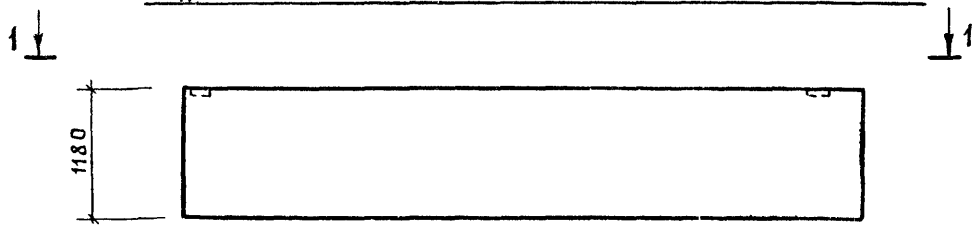

6190	ПСД60.12.20-УП-П-а
6240	ПСД60-12.25-УП-П-а
6290	ПСД60-12.30-УП-П-а

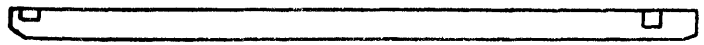

350	ПСД60-12.20-УП-П-а
400	ПСД60-12.25-УП-П-а
450	ПСД60-12.30-УП-П-а

Стеновые панели ПСД 60-12.20-УП-П-а, ПСД60-12.25-УП-П-а, ПСД60.12.30-УП-П-а отличаются от стеновых панелей ПСД60.12.20-УП-П, ПСД 60-12.25-УП-П, ПСД60.12.30-УП-П по серии 1.832.1-9 вып.1 привязкой закладной М1

Инв.№ подл. | Подпись и дата | Взам. инв.№

Нач. ПО-3	Штатный	
Зам. нач.	Пархомчик	
Рук. гр.	Модель	
Ст. инж.	Лапко	
Н. контр.	Сарнацкая	

Привязан

Инв. №

Т.П 903-1.251.87 АОВ

Стеновые панели
ПСД60 12.20-УП-П-а
ПСД60 12.25-УП-П-а
ПСД60 12.30-УП-П-а

Стадия	Масса	Масштаб
Р		
Лист	Листов 1	

Госагропром БССР
БЕЛАГРОПРОЕКТ
г. Минск

ПСД30.12.20-П-а, ПСД30.12.25-П-а, ПСД30.12.30-П-а

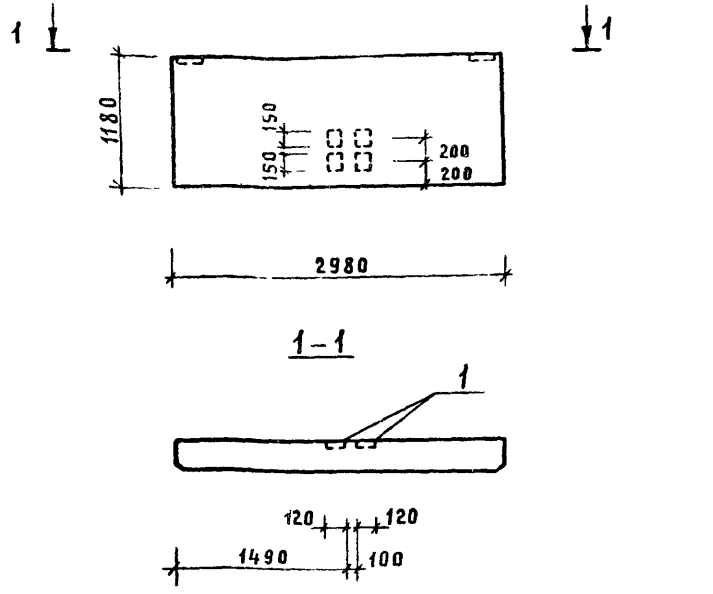

Формат	Зона	Поз.	Обозначение	Наименование	Кол	Примечание
				ПСД 30.12.20-П-а		
				Сборочный чертеж		
			1.832.1-9 вып 1	ПСД 30.12.20-П		
				Сборочные единицы		
		1	1.832.1-9 вып 2	Изделие закладное М1	4	1.7кг
				ПСД 30.12.25-П-а		
				Сборочный чертеж		
			1.832.1-9 вып 1	ПСД 30.12.25-П		
				Сборочные единицы		
		1	1.832.1-9 вып 2	Изделие закладное М1	4	1.7кг
				ПСД 30.12.30-П-а		
				Сборочный чертеж		
			1.832.1-9 вып 1	ПСД 30.12.30-П		
				Сборочные единицы		
		1	1.832.1-9 вып 2	Изделие закладное М1	4	1.7кг

Стеновые панели ПСД30.12.20-П-а, ПСД30.12.25-П-а, ПСД30.12.30-П-а, отличаются от стеновых панелей ПСД30.12.20-П, ПСД30.12.25-П, ПСД30.12.30-П по серии 1.832.1-9 вып. 1 наличием дополнительных закладных изделий М1

Нач.отд.	Шатный	
Зам.нач.	Пархончик	
Рук.гр.	Модель	
Ст.инж.	Панько	
Н.контр.	Сарнина	

Привязан

Инв.№

Альбом IV

Инв.№ подл. | Подпись и дата | Взам.инв.№

ТП 903-1-251.87 АСИ

Стеновые панели ПСД30.12.20-П-а, ПСД30.12.25-П-а, ПСД30.12.30-П-а

Стадия	Масса	Масштаб
Р		
Лист	Листов 1	

Госагропром БССР
Белагропроект
г. Минск

ПСД 30.9.20-П-а, ПСД 30.9.25-П-а, ПСД 30.9.30-П-а

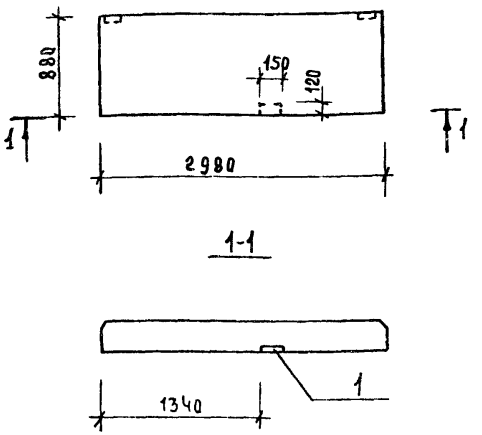

Стеновые панели ПСД 30.9.20-П-а, ПСД 30.9.25-П-а, ПСД 30.9.30-П-а отличаются от стеновых панелей ПСД 30.9.20-П, ПСД 30.9.25-П, ПСД 30.9.30-П по серии 1.832.1-9 вып.1 наличием дополнительной закладной М1.

Формат	Зона	Поз.	Обозначение	Наименование	Кол	Примечание
				ПСД 30.9.20-П-а		
				Сборочный чертеж		
			1.832.1-9 вып.1	ПСД 30.9.20-П		
				Сборочные единицы		
		1	1.832.1-9 вып.2	Изделие закладное М1	1	1.7 кг
				ПСД 30.9.25-П-а		
				Сборочный чертеж		
			1.832.1-9 вып.1	ПСД 30.9.25-П		
				Сборочные единицы		
		1	1.832.1-9 вып.2	Изделие закладное М1	1	1.7 кг
				ПСД 30.9.30-П-а		
				Сборочный чертеж		
			1.832.1-9 вып.1	ПСД 30.9.30-П		
				Сборочные единицы		
		1	1.832.1-9 вып.2	Изделие закладное М1	1	1.7 кг

Нач.отд	Шатный	
Зам.нач	Пархомчик	
Рук.гр	Модель	
Ст.инж.	Лапко	
Н.контр	Сармина	

Привязан

Инв. №

Т.П. 903-1-251.87 АСИ

Стеновые панели ПСД 30.9.20-П-а, ПСД 30.9.25-П-а, ПСД 30.9.30-П-а

Стадия	Масса	Масштаб
Р		
Лист	Листов 1	

Белагропроект г. Минск

ПСД60.9.20-У-П-а, ПСД60.9.25-У-П-а, ПСД60.9.30-У-П-а

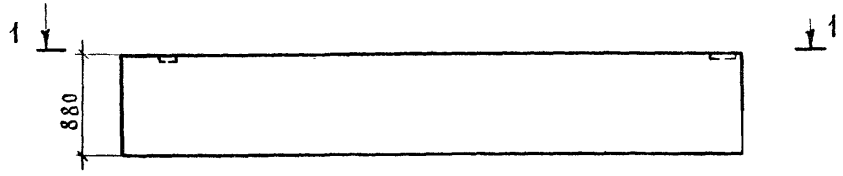

ПСД60.9.20-У-П-а	6190
ПСД60.9.25-У-П-а	6240
ПСД60.9.30-У-П-а	6290

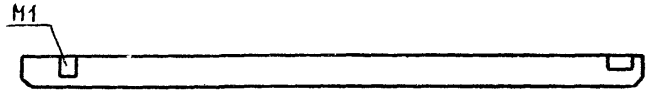

ПСД60.9.20-У-П-а	350
ПСД60.9.25-У-П-а	400
ПСД60.9.30-У-П-а	450

Стеновые панели ПСД60.9.20-У-П-а, ПСД60.9.25-У-П-а, ПСД60.9.30-У-П-а отличаются от стеновых панелей ПСД60.9.20-У-П-а, ПСД60.9.25-У-П-а, ПСД60.9.30-У-П-а, по серии 1.832.1-9 вып 1 привязкой закладной М1

Инв.№ подл. | Подпись и дата | Взам. инв.№

Нач. отд	Шатный	
Зам. нач.	Пархомчик	
Рук. гр.	Модель	
Ст. инж.	Папко	
Н. контр.	Сармина	

Привязан

Инв.№

ТП 903-1-251.87 АСИ

Стеновые панели ПСД60.9.20-У-П-а, ПСД60.9.25-У-П-а, ПСД60.9.30-У-П-а

Стадия	Масса	Масштаб
Р		
Лист	Листов 1	

Госагропром БССР
БЕЛАГРОПРОЕКТ
г. Минск

Альбом IV

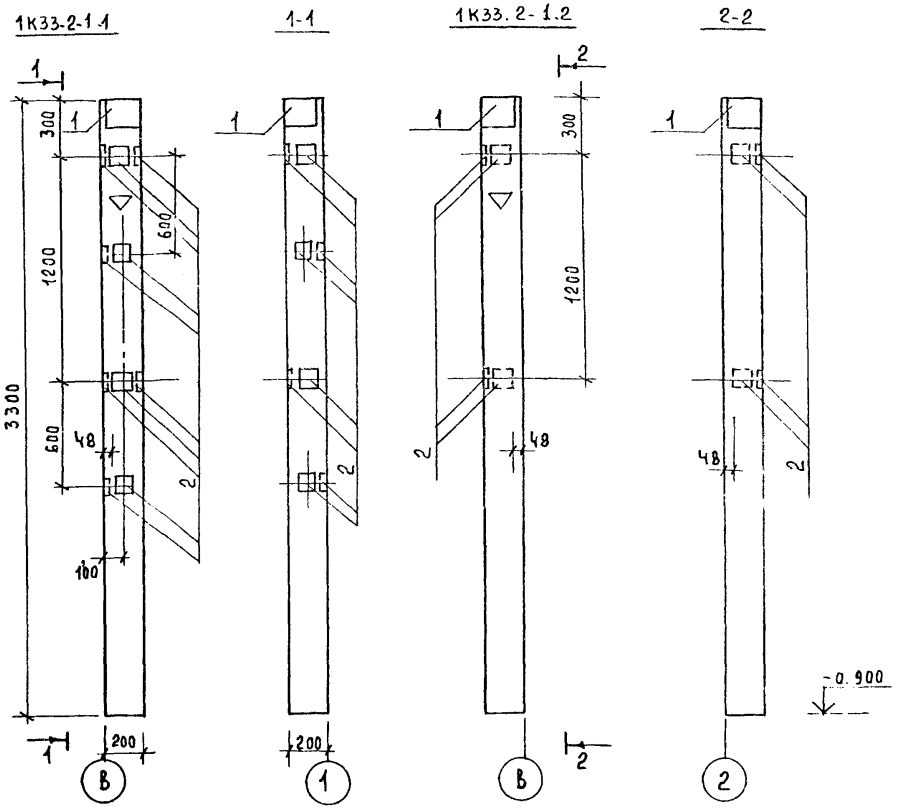

Формат	Зона	Поз.	Обозначение	Наименование	Кол.	Примечание
				1К33.2-1.1		
				Сборочный чертеж		
			1.823.1-2 вып.1	1К33.2-1		
				Сборочные единицы		
				Изделие закладное		
		1	1.400-6\76 вып.1	МЧ-26	2	2,4кг
		2		М8-13	12	0,7кг
				1К33.2-1.2		
				Сборочный чертеж		
			1.823.1-2 вып.1	1К33.2-1		
				Сборочные единицы		
				Изделие закладное		
		1	1.400-6\76 вып.1	МЧ-26	2	2.4кг
		2		М8-13	4	0,7кг

Колонна 1К33.2-1.1 и 1К33.2-1.2 отличаются от колонны 1К33.2-1 по серии 1.823.1-2 вып.1 наличием дополнительных закладных изделий

Нач.отд	Шатный	
Зам.нач	Пархомчик	
Рук.гр.	Модель	
Ст.инж.	Папко	
Н.контр	Сармина	

Привязан:

Инв.№

Т.П. 903-1-251.87 АСИ

Колонна
1К33.2-1.1
1К33.2-1.2

Стадия	Масса	Масштаб
Р		
Лист	Листов 1	

Госагропром БССР
Белагропроект
г. Минск

Инв.№ подл. | Подпись и дата | Взам.инв.№

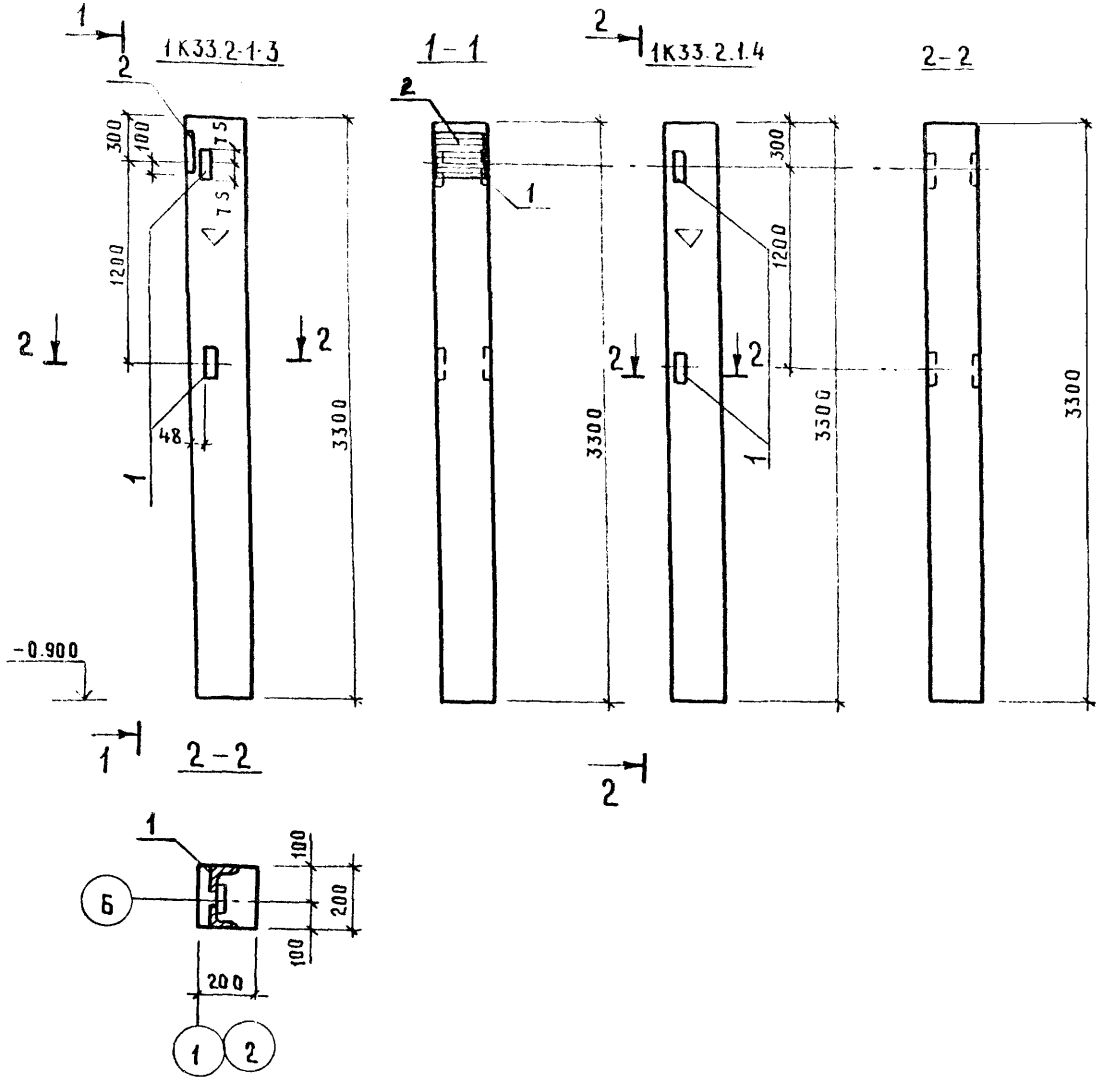

Формат	Зона	Поз.	Обозначение	Наименование	Кол.	Примечание
				1К33.2-1.3		
				Сборочный чертеж		
			1.823.1-2 вып.1	1К33.1-2		
				Сборочные единицы		
				Изделие закладное		
		1	АСИ	МН4	2	1.6 кг
		2	1.400-6/76 вып 1	М1-11-5	1	6.2 кг
				1К33 2-1.4		
				Сборочный чертеж		
			1.823.1 2 вып.1	1К33.2-1		
				Сборочные единицы		
				Изделие закладное		
		1	АСИ	МН4	2	1.6 кг

Колонна 1К33.2-1.3 и 1К33.2-1.4 отличается от колонны 1К33 2-1 по серии 1.823.1-2 вып.1 наличием дополнительных закладных изделий

Нач. отд	Шатный	
Зам. нач.	Пархомчик	
Рук. гр.	Модель	
Ст. инж.	Папко	
Н. контр	Сармина	

ТП 903-1-251.87 АСИ

Колонна 1К33.2-1.3, 1К33.2-1.4

Стадия	Масса	Масштаб
Р		
Лист	Листов 1	

Госагропром БССР
Белагропроект
г. Минск

Привязан

Инв. №

Альбом IV

Типовой проект 903-1-251.87

Инв. № подл. | Подпись и дата | Взам. инв. №

Альбом IV

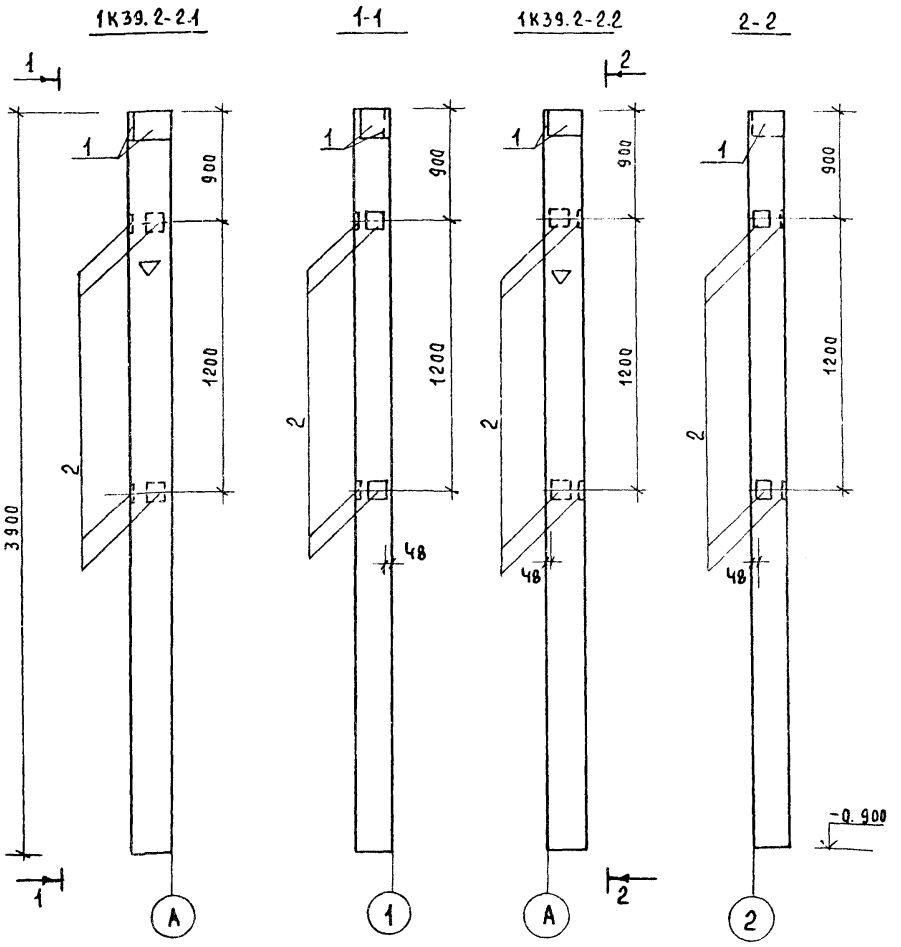

Формат	Зона	Поз.	Обозначение	Наименование	Кол	Примечание
				1К 39. 2-2.1		
				Сборочный чертеж		
			1. 823 1-2 вып 1	1К 39. 2-2		
				Сборочные единицы		
				Изделие закладное		
		1	1. 400- 6/76 вып. 1	МЧ-26	2	2.4 кг
		2		М8-13	4	0,7 кг
				1К 39. 2- 2.2		
				Сборочный чертеж		
			1. 823.1-2 вып.1	1К 39. 2-2		
				Сборочные единицы		
				Изделие закладное		
		1	1. 400-6/76 вып. 1	МЧ-26	2	2.4 кг
		2		М8-13	4	0.7 кг

Колонна 1К39.2-2.1 и 1К39.2-2.2 отличается от колонны 1К39.2-2 по серии 1.823.1-2 вып.1 наличием дополнительных закладных изделий.

Нач. отд.	Шатный	
Зам. нач.	Пархомчик	
Рук. гр.	Модель	
Ст. инж.	Папко	
Н. контр.	Сармина	

Привязан:

Инв. №

Т. П. 903-1 251 87 АСИ

Колонны 1К 39. 2-2.1, 1К 39. 2-2.2

Стадия	Масса	Масштаб
Р		

Госагропром БССР Белагропроект г. Минск

Инв. № подл. | Подпись и дата | Взам. инв. №

1ПГ-3АIVт-Н-а

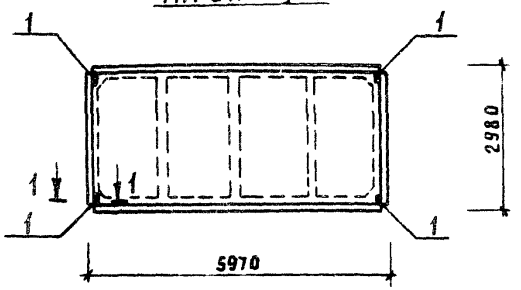

1-1

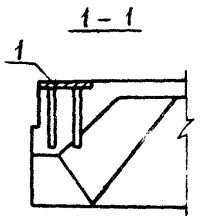

1ПВ4-4АIVт-Н-а

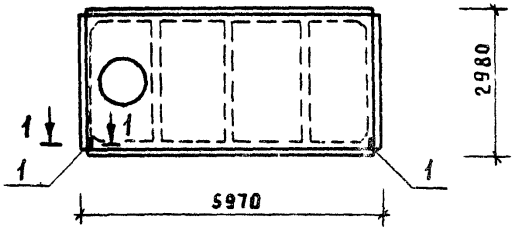

1ПГ-4АIVт-Н-б

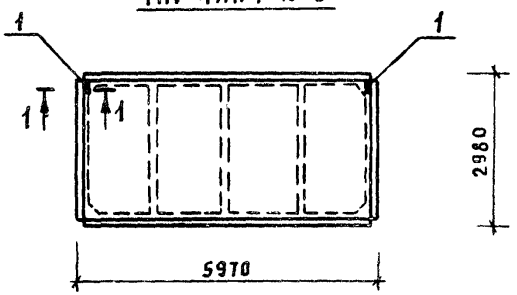

Формат	Зона	Поз.	Обозначение	Наименование	Кол.	Примечание
				1ПГ-3АIVт-Н-а		
				Сборочный чертеж		
			1.865.1-4/84 вып 1	1ПГ-3АIVт-Н		
				Сборочные единицы		
		1	1.865.1-4/84 вып 2	Изделие закладное М10	4	1,3кг
				1ПВ4-4АIVт-Н-а		
				Сборочный чертеж		
			1.865.1-4/84 вып 1	1ПВ4-4АIVт-Н		
				Сборочные единицы		
		1	1.865.1-4/84 вып 2	Изделие закладное М10	2	1,3кг
				1ПГ-4АIVт-Н-б		
				Сборочный чертеж		
			1.865.1-4/84 вып 1	1ПГ-4АIVт-Н		
				Сборочные единицы		
		1	1.865.1-4/84 вып 2	Изделие закладное М10	2	1,3кг

Нач.отд.	Шатный	
Зам.нач.	Пархомчик	
Рук.гр.	Модель	
Ст.инж.	Папко	
Н.контр.	Сармина	

Т.П. 903-1-251.87 АСИ

Плита 1ПГ-3АIVт-Н-а, 1ПВ4-4АIVт-Н-а, 1ПГ-4АIVт-Н-б

Стадия	Масса	Масштаб
Р		
Лист	Листов 1	

Госагропром БССР
БЕЛАГРОПРОЕКТ
г. Минск

Привязан

Инв. №

Альбом IV

Инв. № подл. | Подпись и дата | Взам. инв. №

Альбом IV

МС4

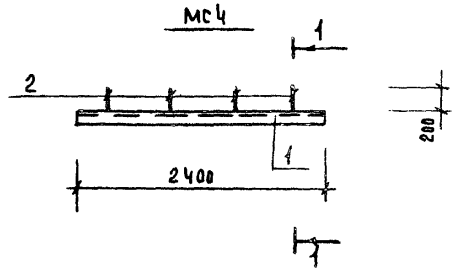

1-1

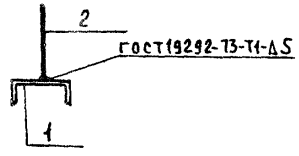

2-2

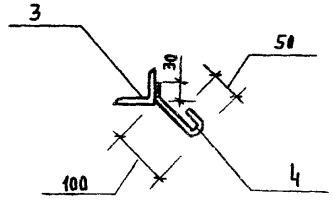

МН1, МН2, МН3

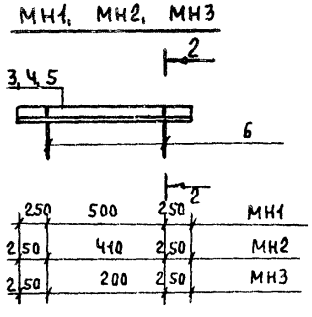

Формат	Зона	Поз.	Обозначение	Наименование	Кол.	Примечание
				МС4		
				Детали		
		1		Швеллер 10 ГОСТ 8240-72 / Вст.3 кп2 ГОСТ 535-79 L=2400	1	28.7 кг
		2		ф10 ГОСТ 5781-82 L=200	4	0,18 кг
				МН1		
				Детали		
		3		Уголок 5-50х5 ГОСТ 8509-86 / Вст3кп2 ГОСТ 535-79 L=100	1	3.770 кг
		6		ф ГОСТ 5781-82 L=180	2	0,110 кг
				МН2		
				Детали		
		4		Уголок 5-50х5 ГОСТ 8509-86 / Вст3кп2-1 ГОСТ 535-79 L=410	1	3,430 кг
		6		ф10 ГОСТ 5781-82 L=180	2	0,110 кг
				МН3		
				Деталй		
		5		Уголок 5-50х5 ГОСТ 8509-86 / Вст3кп2-1 ГОСТ 535-70	1	2.641 кг
		6		ф10 ГОСТ 5781-82 L=180	2	0,110

Соединение элементов производить ручной дуговой сваркой электродами типа Э42 по ГОСТ 9467-75

Нач.отд.	Шатный	
Зам.нач	Пархомчик	
Рук.гр	Модель	
Ст.инж.	Папко	
Н.контр	Сармина	

Т.П 903-1-251 87 АСИ

Изделие соединительное МС4

Изделие закладное МН1.. МН3

Стадия	Масса	Масштаб
Р		
Лист	Листов 1	

Госагропром БССР Белагропроект г. Минск

Привязан:

Инв №

Инв.№подл. | Подпись и дата | Взам.инв.№

Альбом IV

С1

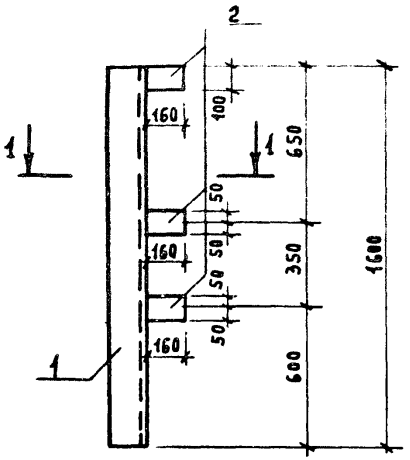

1-1

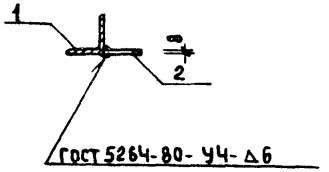

Формат	Зона	Поз.	Обозначение	Наименование	Кол.	Примечание
				С1		
		1		Уголок $\frac{Б\text{-}160\times16\ ГОСТ\ 8509\text{-}86}{Вст3кп2\text{-}1\ ГОСТ\ 535\text{-}79}$ L=1600	1	61,63 кг
		2		Лист $\frac{8\times160\ ГОСТ\ 19903\text{-}74}{Вст3кп2\ ГОСТ\ 14637\text{-}79}$ L=100	3	3,1 кг

Соединение элементов производить ручной дуговой сваркой электродами типа Э42 по ГОСТ 9467-75.

Нач. ПО-3	Шатный		
Зам. нач.	Пархомчик		
Рук. гр.	Модель		
Инж.	Гавриличик		
Н. контр.	Сармина		

Привязан:

Инв. №

Т.П. 903-1-251.87 АСИ

Стойка С1

Стадия	Масса	Масштаб
Р	64,73кг	—
Лист	Листов 1	

Госагропром БССР
Белагропроект
г. Минск

Инв. № подл. | Подпись и дата | Взам. инв. №

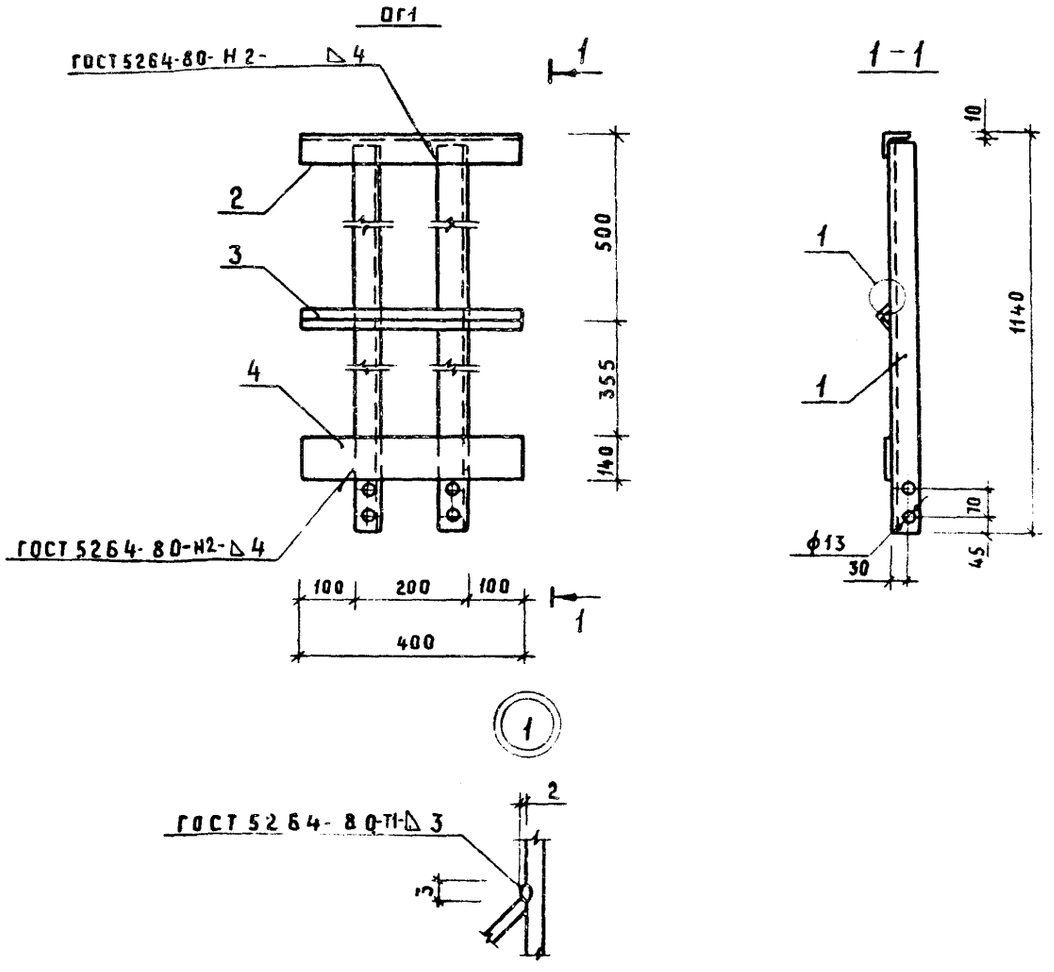

Формат	Зона	Поз.	Обозначение	Наименование	Кол.	Примечание
				ОГ1		
				Детали		
		1		Уголок $\frac{Б\text{-}50\times5\ ГОСТ\ 8509\text{-}86}{ВСТ3кп2\text{-}1\ ГОСТ535\text{-}79}$ $l=1130$	2	4.26 кг
		2		Уголок $\frac{Б\text{-}56\times5\ ГОСТ\ 8509\text{-}86}{ВСТ3кп2\text{-}1\ ГОСТ535\text{-}79}$ $l=400$	1	1.70 кг
		3		Уголок $\frac{Б\text{-}25\times3\ ГОСТ\ 8509\text{-}86}{ВСТ3кп2\text{-}1\ ГОСТ535\text{-}79}$ $l=400$	1	0.448 кг
		4		Полоса $\frac{Б4\times140\ ГОСТ\ 19903\text{-}74}{ВСТ3кп2\ ГОСТ14637\text{-}79}$ $l=400$	1	1.76 кг

Покрытие грунтовка ГФ-017 ОСТ 6-10-428-79, V ГОСТ 926-82, V 6/1 в два слоя

Нач. отд.	Шатный		
Зам. нач.	Пархомчик		
Рук. гр.	Модель		
Ст. инж.	Папко		
Н. контр.	Сармина		

Т П 903-1-251 87 АСИ

Ограждение площадки ОГ1

Стадия	Масса	Масштаб
Р	12.43кг	

Лист | Листов 1

Госагропром БССР
Белагропроект
г. Минск

Привязан

Инв. №

Альбом №

Подпись и дата | Взам. инв. №

Альбом IV

МС1, МС2

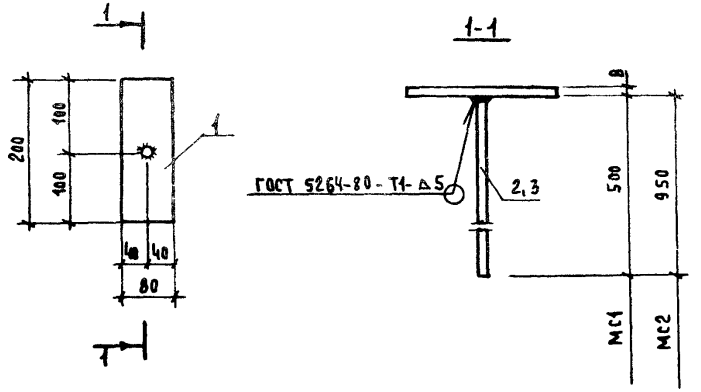

МС5

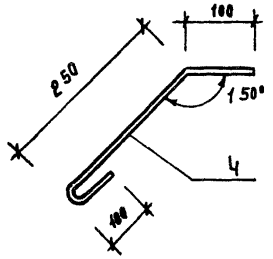

МС6

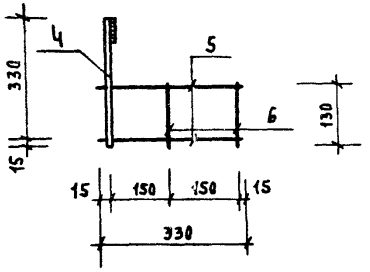

Приварку анкерных стержней к полосе производить автоматической дуговой сваркой

Формат	Зона	Поз.	Обозначение	Наименование	Кол.	Примечание
				МС1		
				Детали		
		1		Полоса 8х80 ГОСТ 19903-74 / Ст.3кп ГОСТ 14637-79 L=200	1	1.01кг
		2		Круг Ø10 ГОСТ 2590-71 / Ст.3 ГОСТ 535-79 L=500	1	0,31кг
				МС2		
				Детали		
		1		Полоса 8х80 ГОСТ 19903-74 / Ст.3кп2 ГОСТ 14637-79 L=200	1	1.01кг
		3		Круг Ø10 ГОСТ 2590-71 / Ст.3 ГОСТ 535-79 L=950	1	0,585кг
				МС5		
				Детали		
				Круг Ø10 ГОСТ 2590-71 / Ст.3 ГОСТ 535-79 L=450	1	0,280кг
				МС6		
				Детали		
		4	2.820-3 вып.2	Изделие соединительное МС5-А	1	0.590кг
		5		ф6АI ГОСТ 5781-82 L=330	2	0,073
		6		фЧВрI ГОСТ 6727-80 L=130	2	0,01кг

Нач. отд.	Шатный	
Зам. нач.	Пархомчик	
Рук. гр.	Модель	
Ст. инж.	Папко	
Н. контр.	Сармина	

Привязан:

Инв. №

Т.П. 903-1-251.87 АСИ

Изделие соединительное МС1, МС2, МС5, МС6

Стадия	Масса	Масштаб
Р		
Лист	Листов 1	

Госагропром БССР Белагропроект г. Минск

Инв. № подл. | Подпись и дата | Взам. инв. №

С-2

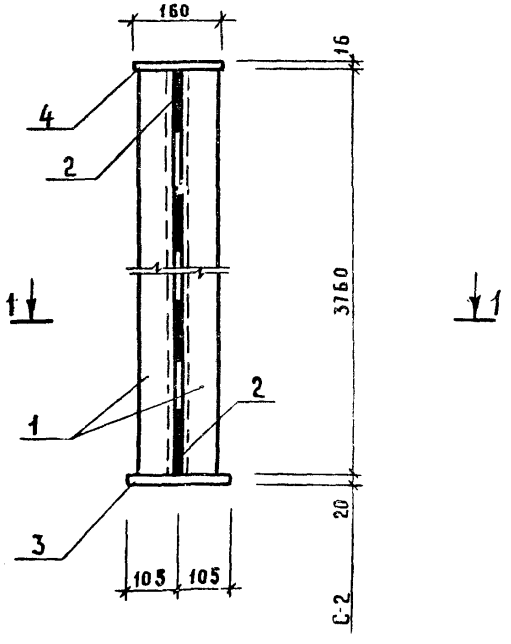

1-1

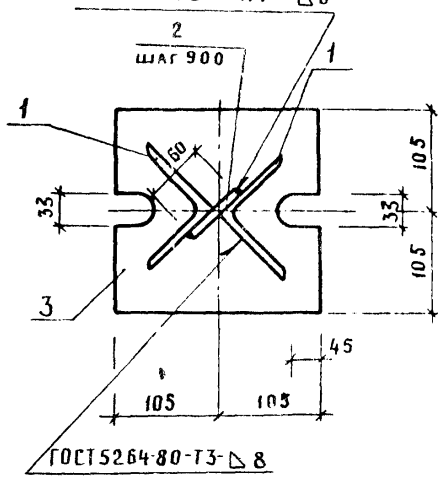

Спецификация элементов на стойку С 2

Формат	Зона	Поз.	Обозначение	Наименование	Кол.	Примечание
				С-2		
		1		Уголок 90×7 ГОСТ 8509-86 / Вст3кп2-1 ГОСТ 535-79 ℓ=3760	2	37.73кг
		2		Лист 10×60 ГОСТ 19903-74 / Вст 3кп 2 ГОСТ 14637-79 ℓ=60	4	0.28 кг
		3		Лист 20×210 ГОСТ 19903-74 / Вст 3кп 2 ГОСТ 14637-79 ℓ=210	1	6.92 кг
		4		Лист 16×160 ГОСТ 19903-74 / Вст 3кп 2 ГОСТ 14637-79 ℓ=160	1	3.22 кг
						86,72кг

Нач. поз.	Шатный	
Зам. нач.	Пархончик	
Рук. гр.	Модель	
Ст. инж.	Рабцевич	
Н. контр.	Сарнина	

Привязан

Инв. №

Т II 903-1-251 87 АСИ

Стойка С 2

Стадия	Масса	Масштаб
Р	см	
Лист	Листов 1	

Госагропром БССР
Белагропроект
г. Минск

Альбом IV

МН4

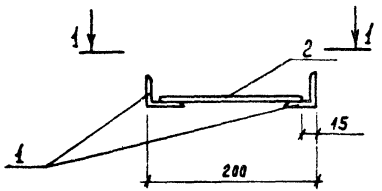

1-1

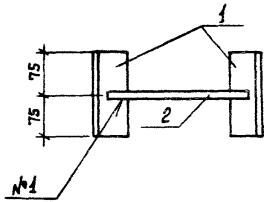

Формат	Зона	Поз.	Обозначение	Наименование	Кол	Примечание
				МН4		
БЧ		1		Уголок $\frac{63\times5\ \text{ГОСТ}8509\text{-}86}{\text{Ст}3\text{кп}2\ \text{ГОСТ}535\text{-}79}$ L=150	2	0,72 кг
БЧ		2		12 А$\underline{\text{III}}$ ГОСТ5781-82 L=770	1	0,15 кг

Сварной шов №1 выполнить ручной дуговой сваркой протяженными швами, катет шва 4мм

Нач. отд	Шатный	
Гл. спец	Лархомчик	
Рук. гр.	Модель	
Ст. техн.	Янович	
Н. контр	Сармина	

Привязан:

Инв №

ТП 903-1-251.87 -АСИ

Изделие закладное МН4

Стадия	Масса	Масштаб
Р	1,6кг	
Лист	Листов	

Госагропром БССР Белагропроект г. Минск

gost.e-ecolog.ru