ТИПОВОЙ ПРОЕКТ
701-4-133.85

ХОЛОДИЛЬНИК ОДНОЭТАЖНЫЙ ЕМКОСТЬЮ 125 ТОН

(С ВАРИАНТОМ ОХЛАЖДАЮЩИХ БАТАРЕЙ ИЗ СТЕКЛЯННЫХ ТРУБ)

АЛЬБОМ III

АРХИТЕКТУРНЫЕ РЕШЕНИЯ, КОНСТРУКЦИИ ЖЕЛЕЗОБЕТОННЫЕ И МЕТАЛЛИЧЕСКИЕ, ОТОПЛЕНИЕ И ВЕНТИЛЯЦИЯ

gost.e-ecolog.ru

ПРИВЯЗАН

Госстрой СССР
ЦЕНТРАЛЬНЫЙ ИНСТИТУТ ТИПОВОГО ПРОЕКТИРОВАНИЯ
Свердловский филиал
620062, г.Свердловск-62, ул.Чебышева,4
Заказ №853 Инв.№20423-03 тираж 220
Сдано в печать 10/5 1986г цена 2-43

ТИПОВОЙ ПРОЕКТ
701-4-133.85

ХОЛОДИЛЬНИК ОДНОЭТАЖНЫЙ ЕМКОСТЬЮ 125 ТОНН

(С ВАРИАНТОМ ОХЛАЖДАЮЩИХ БАТАРЕЙ ИЗ СТЕКЛЯННЫХ ТРУБ)

СОСТАВ ПРОЕКТА

АЛЬБОМ I	ПОЯСНИТЕЛЬНАЯ ЗАПИСКА. ХОЛОДИЛЬНО-ТЕХНОЛОГИЧЕСКИЕ РЕШЕНИЯ.
АЛЬБОМ II	АВТОМАТИЗАЦИЯ ТЕХНОЛОГИЧЕСКИХ ПРОЦЕССОВ. ЭЛЕКТРООСВЕЩЕНИЕ И ЭЛЕКТРООБОРУДОВАНИЕ. СВЯЗЬ И СИГНАЛИЗАЦИЯ.
АЛЬБОМ III	АРХИТЕКТУРНЫЕ РЕШЕНИЯ, КОНСТРУКЦИИ ЖЕЛЕЗОБЕТОННЫЕ И МЕТАЛЛИЧЕСКИЕ, ОТОПЛЕНИЕ И ВЕНТИЛЯЦИЯ.
АЛЬБОМ IV	ЧЕРТЕЖИ-ЗАДАНИЯ ЗАВОДУ-ИЗГОТОВИТЕЛЮ
АЛЬБОМ V	ЖЕЛЕЗОБЕТОННЫЕ И МЕТАЛЛИЧЕСКИЕ ИЗДЕЛИЯ.
АЛЬБОМ VI	СПЕЦИФИКАЦИИ ОБОРУДОВАНИЯ.
АЛЬБОМ VII	ВЕДОМОСТИ ПОТРЕБНОСТИ В МАТЕРИАЛАХ.
АЛЬБОМ VIII	СМЕТЫ.

Разработан
проектным институтом
Гипрохолод
Директор института /Кузнецов Е.А./
Главный инженер проекта /Сморгонская Б.Я./

20477-03

АЛЬБОМ III

Рабочий проект утвержден
Министерством торговли СССР
Решением № 310/11-14 от 18.12.84 г.

Введен в действие
Гипрохолодом
Приказ № 10 от 14.02.85 г.

				Привязан

Типовой проект 701-4-133.85 Альбом III

Содержание альбома

Марка лист	Наименование	Стр.
	Содержание	2
Ар1	Общие данные	3
Ар2	План на отм. 0.000. Разрезы 1-1 и 2-2	4
Ар3	Фундаменты под оборудование машинного	5
	отделения ФОМ1.	
Ар4	Машинное отделение. Фундаменты ФОМ2÷ФОМ6	6
Ар5	Фундаменты под оборудование на кровле	7
Ар6	Спецификации перемычек, проемов, асбестоцемент-	8
	ных листов, деталей теплоизоляции стен. Ведо-	
	мости перемычек и отделки помещений.	
Ар7	Фасады 1-5; Б-А. Разрезы 1-1, 2-2. (Вариант	9
	электрообогрева грунта для пучинистых грунтов)	
Ар8	Планы расположения отверстий в стенах.	10
Ар9	Планы кровли, навеса, полов. Экспликация полов	11
Ар10	Схема крепления теплоизоляции из ПСБ-С для	12
	потолка. План подклейки потолка.	
Ар11	Схема крепления теплоизоляции из ЖМП для	13
	потолка. План подклейки потолка	
Ар12	Указания по производству теплоизоляционных	14
	работ. Узел 1, 2. Установка термометра	
	сопротивления	

Марка Лист	Наименование	Стр.
КЖ1	Общие данные	15
КЖ2	Схема расположения элементов фундаментов.	16
	Сечения.	
КЖ3	Схемы расположения элементов фундаментов	17
	по осям 1÷5. А, Б.	
КЖ4	Схема расположения элементов фундаментов	18
	Сечения. (Вариант для пучинистых грунтов)	
КЖ5	Схемы расположения элементов фундаментов	19
	по осям 1÷5, А, Б.	
КЖ6	Схемы расположения плит покрытия. Узлы.	20
КЖ7	Схема расположения подвесных деталей в пок-	21
	рытии (Батареи из металлических труб)	
КЖ8	Схема расположения подвесных деталей в покры-	22
	тии (Вариант с батареями из стеклянных труб).	
КМ1	Общие данные (начало)	23
КМ2	Общие данные (продолжение)	24
КМ3	Общие данные (окончание)	25
КМ4	Навес	26
КМ5	Лестница на кровлю. Ограждение кровли	27
ОВ1	Общие данные	28
ОВ2	Отопление. Вентиляция. Планы. Разрез 1-1. Схемы	29
ОВН1	Конструкция тепловой изоляции №1	30
ОВН2	Конструкция тепловой изоляции №2	31

Инв.№ подл. | Подпись и дата | Взам.инв.№

Типовой проект 701-4-133.85 Альбом IV

Ведомость рабочих чертежей основного комплекта АР

Лист	Наименование	Примечан
1	Общие данные	
2	План на отм. 0.000 Разрезы 1-1; 2-2	
3	Фундаменты под оборудование машинного отделения, ФОМ1	
4	Машинное отделение. Фундаменты ФОМ 2 - ФОМ 6	
5	Фундаменты под оборудование на кровле	
6	Спецификации перемычек, проемов, асбестоцементных листов,	
	деталей, теплоизоляции стен Ведомости перемычек и отделки	
	помещений	
7	Фасады 1-5, Б-А. Разрезы 1-1; 2-2 (Вариант электрообогрева грун-	
	та для пучинистых грунтов)	
8	Планы расположения отверстий в стенах.	
9	Планы кровли, навеса, полов. Экспликация полов	
10	Схема крепления теплоизоляции из ПСБ-С для потолка. План	
	подклейки потолка	
11	Схема крепления теплоизоляции из ЖМП- для потолка. План	
	подклейки потолка	
12	Указания по производству тепло- изоляционных работ. Детали 1-2	
	Установка термометра сопротивления	

Ведомость ссылочных и прилагаемых документов

Обозначение	Наименование	Примечан
	Ссылочные документы	
Серия 1.138-10 В.1	Перемычки железобетонные сборные для жилых	
	и общественных зданий	
Серия 2.460-18 В.1	Узлы покрытий одноэтажных производствен-	
	ных зданий с рулонными кровлями	
ТПР 701-04-115.83	Архитектурные и конструктивные элементы	
	зданий одно- и многоэт. холодильников	
Серия 2.460-1 В.1	Типовые архитектурно-строительные детали с по-	
	крытиями из асбестоцементных волнистых листов	
Серия 2.436-14 В.1	Узлы окон с деревянными переплетами	
ГОСТ 6787-80	Плитки керамические для полов.	
ГОСТ 14[illegible] 84	Двери деревянные для зданий промышленных	
	предприятий	

Обозначение	Наименование	Примечан
ГОСТ 5336-80	Сетки стальные плетеные	
ГОСТ 11214-78	Окна и балконные двери деревянные для жилых	
	и общественных зданий	
ГОСТ 6785-80	Плиты подоконные железобетонные	
ГОСТ 10140-80	Плиты теплоизоляционные из минеральной ваты	
ГОСТ 15588-70*	Плиты теплоизоляционные из пенопласта	
	полистирольного	
ГОСТ 16233-77	Листы асбестоцементные волнистые	
	Прилагаемые документы	
КЖИ	Железобетонные и ме-	Альбом V
	таллические изделия	
АРВМ	Ведомость потребности	Альбом VII
	в материалах	

Ведомость спецификаций

Лист	Наименование	Примечан
6	Спецификация перемычек	
6	Спецификация элементов заполнения проемов	
6	Спецификация асбестоцементных листов и крепления	
6	Спецификация деревянных и металлических изделий к деталям 2.10.13	
	серии 2.460-18 В.1	
6	Спецификация деревянных и металлических элементов крепления	
	теплоизоляции к стенам камер	
10	Спецификация деревянных и металлических элементов крепления	
	теплоизоляции ПСБ-С к потолку	
11	Спецификация деревянных и металлических элементов крепления	
	теплоизоляции ЖМП к потолку	
8,5	Спецификация на фундаменты под оборудование	

Общие указания

1. Проект холодильника емкостью 125 т разработан в соответствии с тематическим планом типового проектирования утвержденного Госстроем СССР на 1984 г.
2. Согласно задания на разработку типового проекта холодильник запроектирован:
   — с теплоизоляцией из пенополистирольных плит марки ПСБ-С γ=40 кг/м³ λ=0,04 ккал/м.ч.°С ГОСТ 15588-70*;
   — с приборами охлаждения из металлических труб.
   Предусмотрены варианты:
   — с теплоизоляцией из жестких минераловатных плит марки ЖМП γ=250 кг/м³ λ=0,075 ккал/м.ч°С ГОСТ 10140-80;
   — с приборами охлаждения из стеклянных труб;
   — с электрообогревом грунта для пучинистых грунтов
3. Природные условия площадки см. общую пояснительную записку
4. За относительную отметку 0.000 принят уровень чистого пола холодильника равный абсолютной отм. [ ]
5. Наружные и внутренние стены здания выполнить из обыкновенного глиняного кирпича пластического прессования М100 на растворе М50 по МР3 не ниже 15. Кладку наружных поверхностей стен вести с тщательным подбором кирпича по цвету и качеству с расшивкой швов; внутренние поверхностей - впустошовку с последующей штукатуркой цементно-песчаным раствором
6. При кладке стен и перегородок необходимо одновременно заложить следующие основные элементы крепления:
   а). В проемы окон и дверей деревянные антисептированные пробки, размером 120×120×65, через 10 рядов кладки по высоте, но не менее двух на сторону;
   б). Закладные изделия МН-11 для крепления каркаса теплоизоляции.
   в) Анкера для крепления изоляционных дверей марки Д 2Р
   г). Кронштейны для металлической лестницы на кровлю /лист КМ-5/
7. При установке оконных и дверных блоков необходимо отделять соприкасающиеся поверхности оконных и дверных блоков с кирпичем и бетоном одним слоем гидроизола
8. После установки столярных изделий (окон дверей) необходимо оштукатурить откосы цементно-песчаным раствором М150 с последующей окраской
9. До устройства теплоизоляции стен и потолка необходимо выполнить пароизоляцию
   — пароизоляцию наружных стен и стены отделяющей холодильник
   — от машинного отделения из 2х слоев гидроизола на горячей битумной мастике;
   — пароизоляцию в перегородке отделяющей камеры с разными температурами выполнить из 2х слоев гидроизола на горячей битумной мастике
10. Устройство теплоизоляции стен, кровли и полов выполнить в строгом соответствии со СНИП III-20-74; а также с учетом деталей серии 701-04-115.83
    Площадь незащищенной в процессе работ теплоизоляции должна быть не более 700 м²
11. По наружным и внутренним стенам выполнить на отм -0,030 горизонтальную гидроизоляцию из цементно-песчаного раствора состава 1:2 δ=30
12. Вокруг здания выполнить асфальтовую отмостку шириной 750 мм, толщиной 30 мм по бетонной подготовке М100-100 мм
13. Наружную отделку фасадов см. лист 7

Типовой проект разработан в соответствии с действующими нормами и правилами и предусматривает мероприятия обеспечивающие взрывную, взрыво-пожарную и пожарную безопасность при эксплуатации здания

Главный инженер проекта Сморгонская

Инв. № подл. | Подп. и дата | Взам. инв. №

Инв. №				
ГИП	Сморгонская		1984	
Н.конт.	Разина			
Нач.отд.	Вдовин			
Зам.н.отд.	Комаров			
Гл.арх.	Чернов			
Гл.конс.	Карганов			
Ст.арх.	Киселева			

Привязан

ТП 701-4-133.85 АР

Холодильник одноэтажный емкостью 125 т (с вариантом охлаждающих батарей из стеклянных труб)

Стадия	Лист	Листов
РП	1	12

Общие данные

ГИПРОХОЛОД Москва

20473-03 Формат А2

Типовой проект 701-4-133.85 Альбом III

План на отм. 0.000

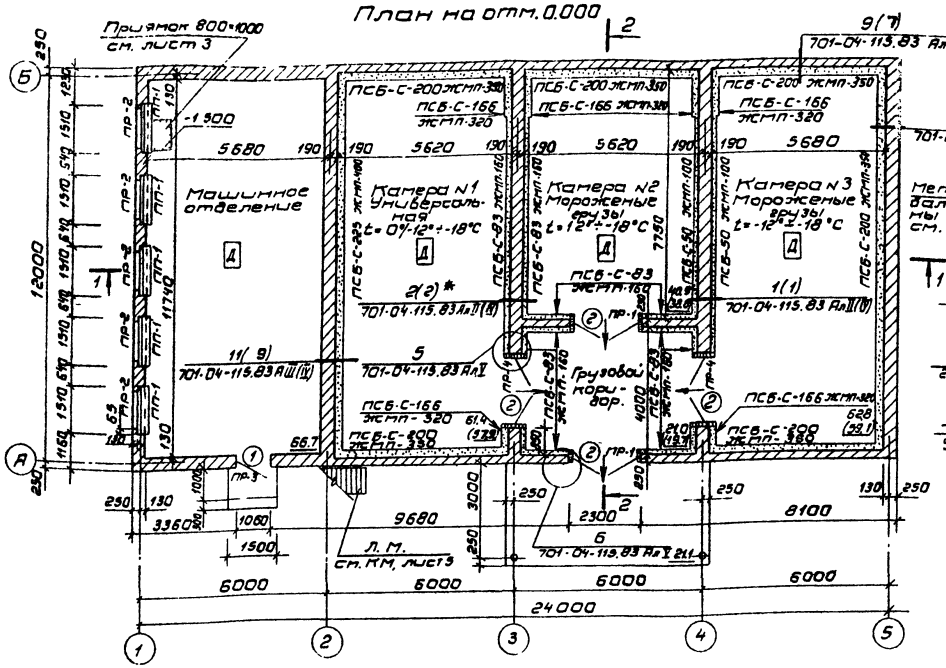

Разрез 2-2

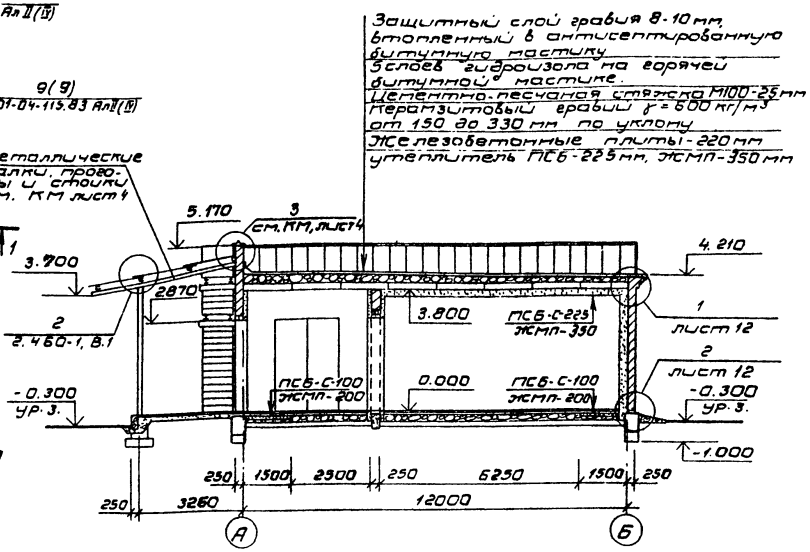

Разрез 1-1

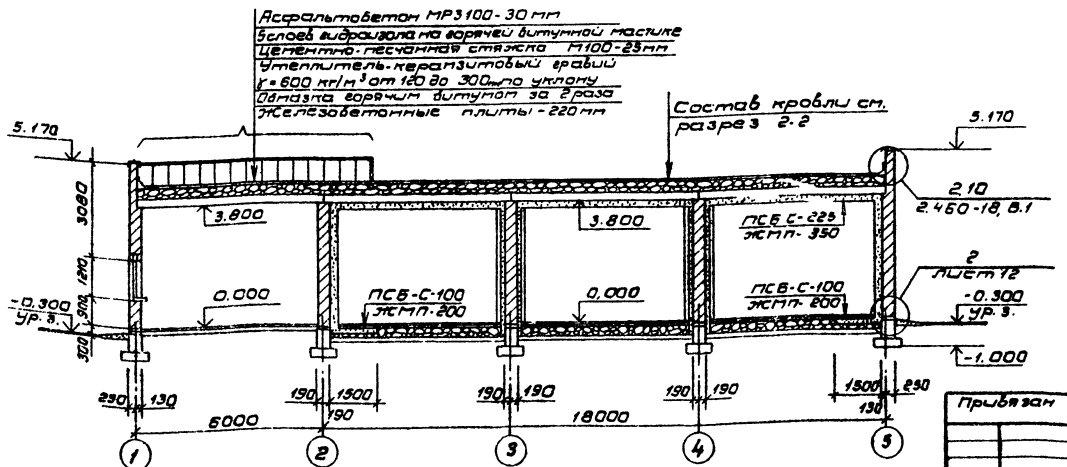

Ведомость проемов ворот и дверей

Марка поз.	Размер проема в кладке
1	1060 × 2400
2	2300 × 2870

1. Размеры в скобках приняты для ЭСМП.
2. Размеры варианта на пучинистых грунтах см. лист 7.
3. Деталь со (*) выполнить с верхним слоем 33 (60) мм вместо 50 мм.

Согласовано

Инв. № подл. | Подпись и дата | Взам. инв. №

Привязан

Инв. №

ГИП	Смородинов		1984
Н. контр.	Разина		
Нач. отд.	Вдовин		
Зам. нач. отд.	Монаров		
Гл. арх.	Чернов		
Гл. конст.	Парасонов		
Ст. арх.	Киселева		

ТП 701-4-133.85 АР

Холодильник одностворный емкостью 125 т (с вариантом оснащения датчиками системы ГСМ)

Стадия	Лист	Листов
РП	2	

План на отм. 0.000. Разрезы 1-1 и 2-2

ГИПРОХОЛОД Москва

Альбом 33 Формат А2

Типовой проект 701-4-133.85 Альбом III

Схема расположения фундаментов под оборудование

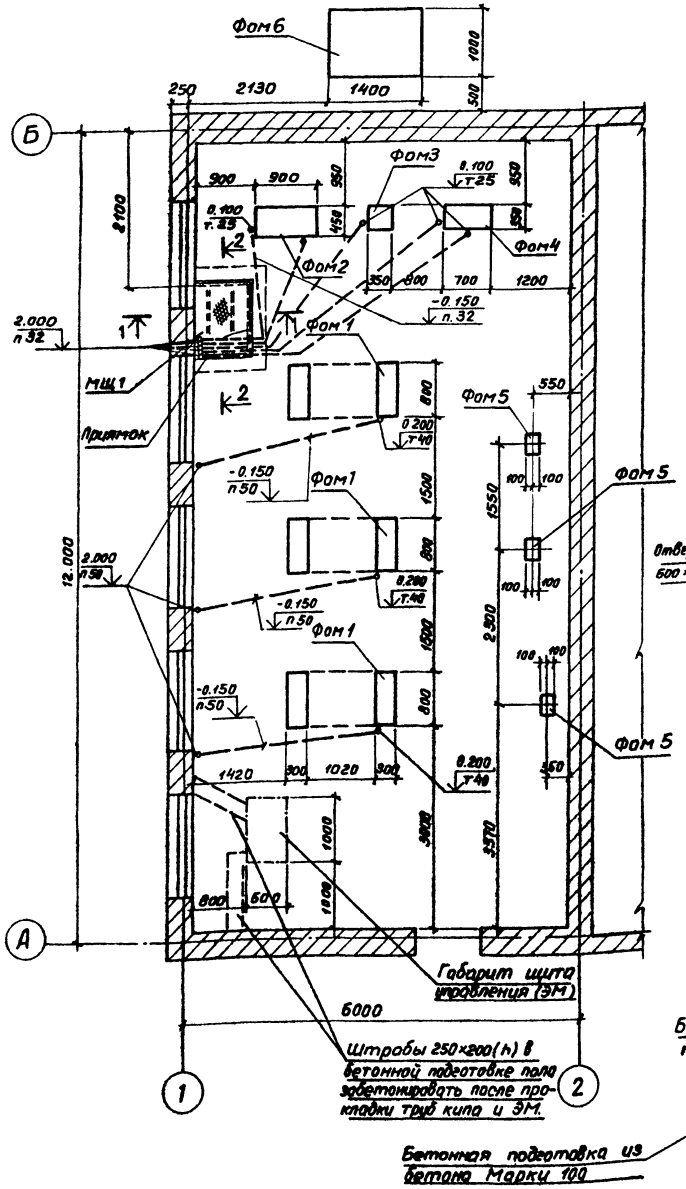

3 – 3

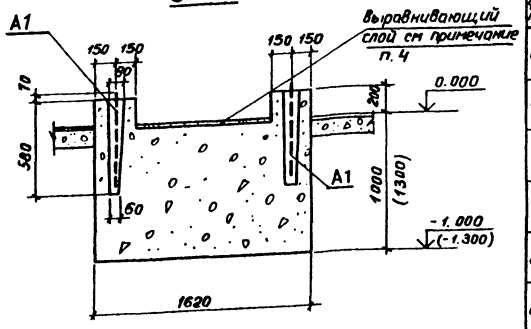

1 – 1

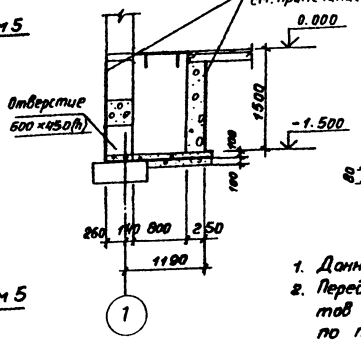

2 – 2

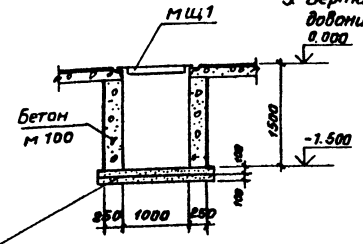

Фом 1

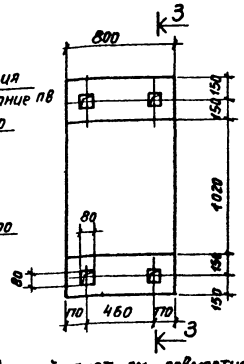

Спецификация фундаментов под оборудование

Марка фундаментов	Наименование оборудования	Марка бетона	Кол. шт.	Бетон на 1 фундамент м³	Вес оборудования на 1ф-т кг	Лист, где фундам. разработан
Фом 1	Фундамент под холодильную машину мкт 28-2-0	200	3	1,4(1,79)	1500	3
Фом 2	Фундамент под два центробежных насоса КМ 20/18а	200	1	0,42(0,55)	140	4
Фом 3	Фундамент под центробежный насос КМ8/18	200	1	0,15(0,17)	50	4
Фом 4	Фундамент под два центробежных насоса КМ8/18	200	1	0,18(0,20)	100	4
Фом 5	Фундамент под коллектор распредустройства	200	3	0,14(0,15)	200	4
Фом 6	Фундамент под бак хладоносителя емкостью 1,1м³	200	1	1,47(1,89)	2000	4
	Приямок	100	1	1,8	–	3

Спецификация элементов замаркированных на листах 3,4

Марка	Обозначение	Наименование	Кол	Примеч
		Изделия закладные		
МН1	КЖИ - МН1	МН1	6	
		Щит перекрытия приямка МЩ1	1	
		Закладной элемент		
А1	КЖИ - А1	Анкер А1	12	
А2	КЖИ - А2	" А2	3	
А3	КЖИ - А3	" А3	8	

1. Данный лист см. совместно с листом 4
2. Перед началом бетонирования фундаментов сверить центры анкерных колодцев по полученному оборудованию
3. Бетонирование фундаментов производить в соответствии с СНИП III-15-76
4. Выравнивающий слой 20мм из цементного раствора марки 200 укладывается после установки и выверки оборудования
5. Вертикальные и свободные от оборудования горизонтальные поверхности фундаментов выше отметки 0,000 облицевать керамической плиткой
6. Электротехнические трубы и кабели автоматики заложить в штрабу бетонной подготовки пола после устройства фундаментов под оборудование
7. Трубы, закладываемые в полу, учтены в сводной спецификации чертежей марки ЭМ
8. Наружные поверхности приямка обмазать горячим битумом за 2 раза
9. Цифры в скобках даны для варианта фундаментов на пучинистых грунтах

Гип	Смирновская		1984	ТП701-4-133.85	АР
Н.контр	Разина				
Нач.отд	Вдовин			Холодильник одноэтажный емкостью 125т (с вариантом охлаждающих батарей из стеклянных труб)	Стадия: РП; Лист: 3; Листов:
Зам.нач	Комаров				
Гл.арх.	Чернов			Фундаменты под оборудование машинного отделения Фом 1	ГИПРОХОЛОД, Москва
Гл.конс	Корганов				
Инж.	Купцов				

Привязан

Инв №

Копир. Копаева

Формат А2

20473-03

Согласовано: Нач. отд. ТХ Коган; Нач. отд. ТВ Дементьев; Нач. отд. ЭМ Ишакин

Инв. № подл. Подпись и дата Взам. инв. №

Фом 2

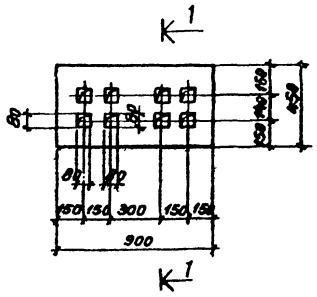

Фом 3

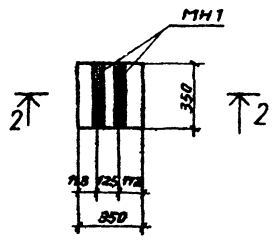

Фом 4

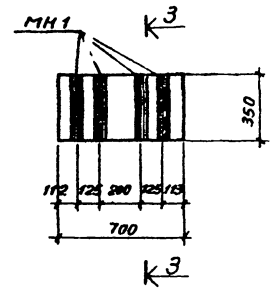

Фом 5

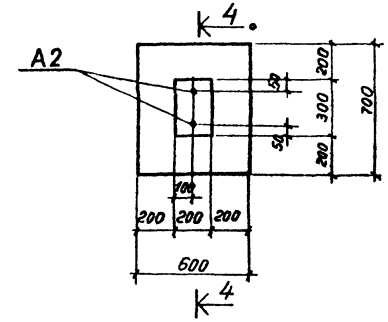

1 - 1

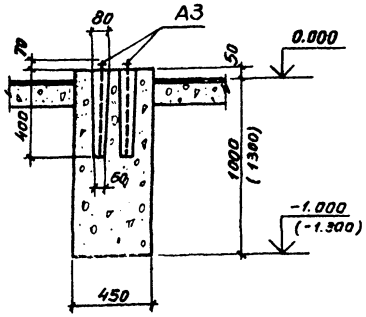

2 - 2

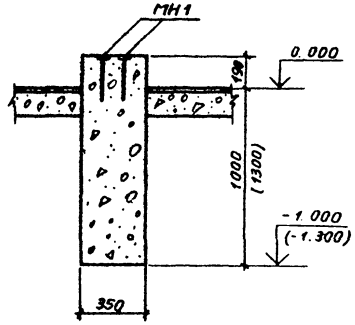

3 - 3

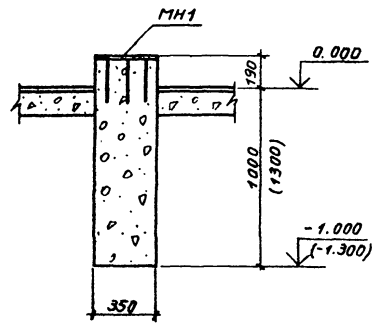

4 - 4

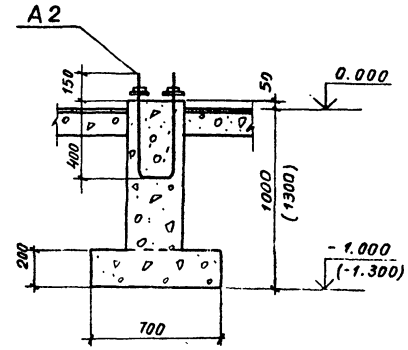

Фом 6

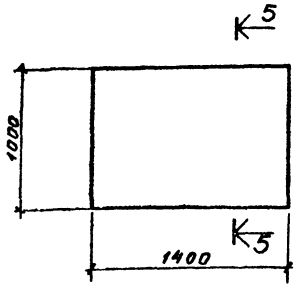

5 - 5

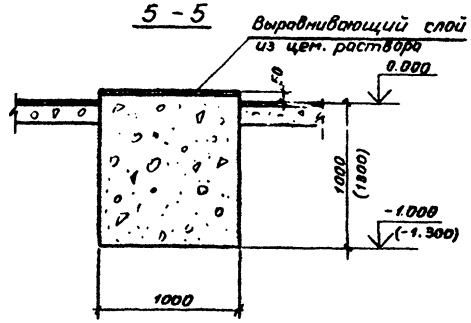

1. Данный лист см. совместно с листом 3
2. Размеры в скобках даны для варианта фундаментов на пучинистых грунтах

				ТП701-4-133.85 АР	
ГИП	Смоленская		1984		
Н.контр.	Разина				
Нач.отд.	Давидин			Холодильник одноэтажный емкостью 125т (с вариантом охлаждающих батарей из стеклянных труб)	Стадия: РП; Лист: 4; Листов:
Зам.нач.	Камаров				
Гл.архит.	Чернов				
Гл.конс.	Карганов			Машинное отделение Фундаменты Фом 2 ÷ Фом 6	ГИПРОХОЛОД, Москва
Инженер	Капцов				
Привязан					
Инв. №					

Копир. Колдаева Формат А2

20473-03

Альбом III

Типовой проект 701-4-133.85

Сделано ОНД

Начальник К. ТМ

Взам. инв. №

Подпись и дата

Инв. № подл.

Типовой проект 701-4-133.85 Альбом III

Согласовано:
Нач. отд. ТХ Коган
Нач. отд. ТВ Денежный
Взам. инв. №
Подп. и дата
Инв. № подл.

Схема расположения элементов фундаментов под оборудование на кровле

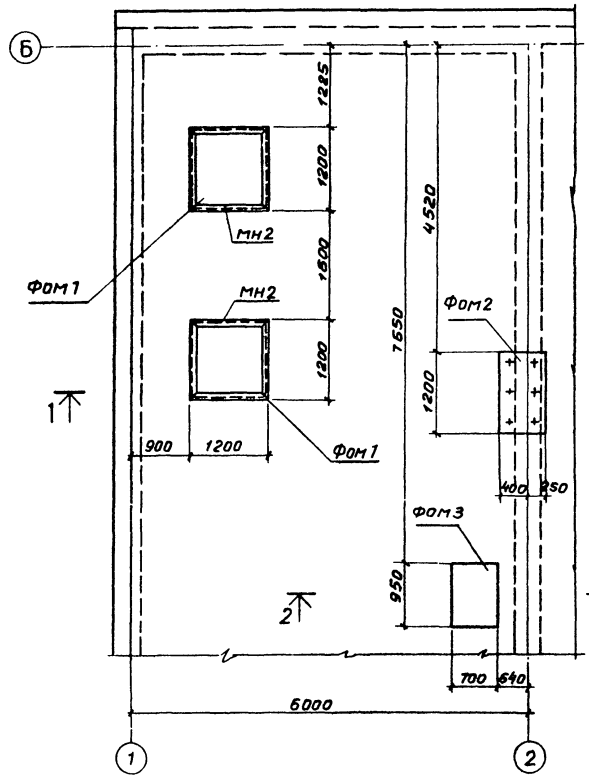

1 – 1

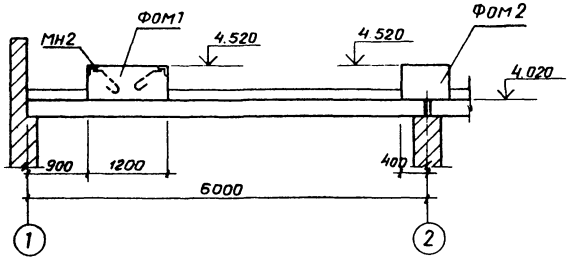

2 – 2

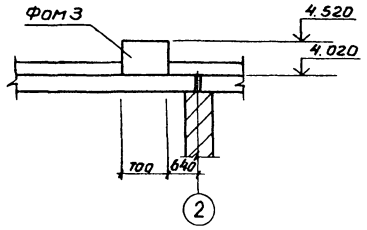

Фом 2

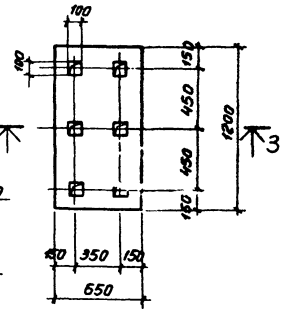

3 – 3

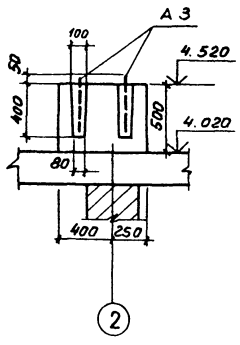

Фом 3

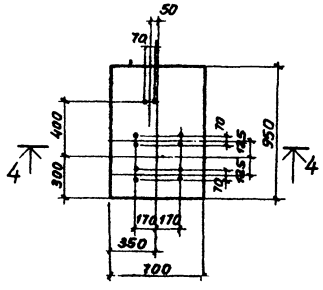

4 – 4

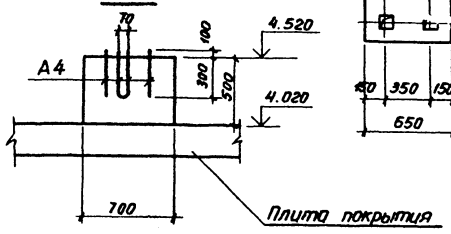

Спецификация фундаментов под оборудование

Марка фундаментов	Наименование оборудования	Марка керамзитобетона	Кол. шт	Бетон на 1 фундамент м³	Вес оборудования на 1 фундамент кг	Лист, где фундам. разработ.
Фом1	Фундамент под вентиляторную градирню ГПВ-40м	М100 γ=1100 кг/м³	2	0,72	650	Л 5
Фом2	Фундамент под блок из 2 расширительных сосудов	М100 γ=1100 кг/м³	1	0,39	350	Л. 5
Фом3	Фундамент под вентиляционную установку	М100 γ=1100 кг/м³	1	0,33	44	Л 5

Спецификация к схеме расположения элементов фундаментов на данном листе.

Марка	Обозначение	Наименование	Кол.	Масса ед. кг	Примечание
		Изделия закладные			
МН2	КЖИ-МН2	МН2	1	28,0	
А3	КЖИ-А3	Анкер А3	6	1,16	
А4	КЖИ-А4	А4	5	1,15	

Фундаментные болты А3, А4 закладываются после сверки центров анкерных колодцев по полученному оборудованию

Привязан:

Инв. №

ГИП	Смогонская		1984
Н. контр.	Разина		
Нач. отд.	Вовин		
Зам. нач.	Комаров		
Т. орх.	Чернов		
Т. конс.	Гарганов		
Инжен.	Купцов		

ТП 701-4-133.85 АР

Холодильник однотяжный емкостью 125Т (с вариантом охлаждающих батарей из стеклянных труб)

Стадия	Лист	Листов
Р П	5	

Фундаменты под оборудование на кровле

ГИПРОХОЛОД Москва

Копир. Колаева Формат А2

30473-03

Альбом III

Типовой проект 701-4-133.85

Спецификация деревянных и металлических элементов крепления теплоизоляции стен

Марка поз.	Обозначение	Наименование	Кол	Масса ед кг	Примечание
		ПСБ-С			
1	ГОСТ 24454-80	Рейка 75×33	225	—	0,563м³
2	То же	Рейка 75×25	51	—	0,097м³
3	"	Брус 125×50×250	490	—	0,784м³
4	"	Рейка 75×50	1095	—	4,052м³
5	ГОСТ 5336-80	Сетка N 35 ф2	396	1,440	570,2кг
6	ГОСТ 3826-82	Сетка N 5 ф1,2	162	3,600	583,2кг
7	ГОСТ 4028-63*	Гвозди К4×90	2580	0,009	23,2кг
8	То же	Гвозди К5×50	3564	0,008	28,5кг
9	КЖСИ-МН11	Анкер ф8 А-I ℓ=400	490	0,170	76,3кг
		Вариант ЖМП			
10	ГОСТ 24454-80	Рейка 75×60	225	—	1,013м³
11	То же	Брус 125×50×250	490	—	0,784м³
12	"	Рейка 75×50	1992	—	5,976м³
13	ГОСТ 5336-80	Сетка N 35 ф2	381	1,440	548,8кг
14	ГОСТ 3826-82	Сетка N 5 ф1,2	158	3,600	568,8кг
15	ГОСТ 4028-63*	Гвозди К4×90	4930	0,009	44,3кг
16	То же	Гвозди К5×50	3411	0,008	27,3кг
17	КЖСИ-МН11	Анкер ф8 А-I ℓ=400	490	0,170	76,3кг

Спецификация асбестоцементных листов и элементов крепления

Марка поз.	Обозначение	Наименование	Кол	Масса ед.кг.	Примечание
УВ-75-1750	ГОСТ 16233-77	Основной лист 1750×1125	18	—	
ПУ	ГОСТ 16233-77	Переходная деталь 1125×1125	6	—	
ПМ	ГОСТ 10923-82	Рубероид 35×35	28	—	0,03м²
К	ГОСТ 5781-82	ф8 АI ℓ=350	28	0,150	4,20кг
Ш	ГОСТ 11371-78	Шайба 32×32	28	0,011	0,31кг
Г	ГОСТ 5915-70*	Гайка М8	28	0,005	0,14кг

Спецификация деревянных и металлических элементов к деталям 2.10.13 серии 2.460-18 В.1

Марка поз.	Обозначение	Наименование	Кол	Масса ед.кг	Примеч.
1	ГОСТ 103-76*	-40×4 ℓ=500	32	0,62	19,8кг
2	То же	-40×4 ℓ=120	57	0,13	8,6кг
3	"	-40×4 ℓ=49000	1	61,5	61,5кг
4	"	-40×4 ℓ=330	95	0,41	38,9кг
5	ГОСТ 5781-82	Анкер ф58Т. ℓ=360	147	0,055	8,1кг
6	ГОСТ 4028-63*	Дюбель ДГ 4,5×40	74	0,008	0,6кг
7	ГОСТ 24454-80	Пробка 65×120×120	147	—	0,147м³
8	ГОСТ 24454-80	Рейка 25×60	44	—	0,066м³

Спецификация элементов заполнения проемов

Марка поз.	Обозначение	Наименование	Кол	Масса ед.кг.	Примечание
		Оконный блок			
ОК-1	ГОСТ 11214-78	ОС 12-15В	3		
		Дверной блок			
1	ГОСТ 14624-69	Д 53	1		
2	Фрунзенский механический з-д	Д 2Р	3		г. Фрунзе
		Плита подоконная			
ПП-1	ГОСТ 6785-80	ПОШ 16.25.45-Т	5	45	
		Рамы дверей Д2Р			
3	ГОСТ 24454-80	Брус 50×50	0,10	—	0,0003м³
4	То же	Брус 50×100	0,08	—	0,0004м³
5	ГОСТ 8509-72*	∠ 100×10	35,9	15,10	516,8кг
6	То же	∠ 63×5	86,8	4,81	418,9кг
7	"	∠ 50×5	0,4	3,77	1,52кг
8	ГОСТ 103-76	-100×10	9	7,85	70,6кг
9	То же	-60×5	2,8	2,35	6,6кг
10	"	-70×5	1,2	5,50	6,6кг
11	"	-120×10	0,58	9,42	4,6кг
12	ГОСТ 8240-72	[27	23	27,70	637,2кг
13	ГОСТ 24454-80	Брус 125×250	0,4	—	0,012м³

Ведомость перемычек

Тип	Схема сечения
ПР-1	1ПР4-25.12.14; 2870; 250; А–Б
ПР-2	1ПР3-19.12.14; 1ПР8-20.12.22У; 2.110; 250; 130; 1–2
ПР-3	1ПР1-12.12.14; 2.400; 380; А–Б
ПР-4	1ПР8-27.12.22У; 2.870; 190; 190; 2–3

Ведомость отделки помещений площадь м²

Наименование или номер помещения	Потолок: Площадь	Потолок: Вид отделки	Стены или перегородки: Площадь	Стены или перегородки: Вид отделки	Низ стен или перегородок (панель): Площадь	Низ стен или перегородок (панель): Вид отделки	Низ стен или перегородок (панель): Высота, мм	Примечание
Камеры: Универсальная	202	Затирка	492	Штукатурка по кирпичу				
Мороженые грузы	187 (175)	Штукатурка по изоляции окраска известковой краской	396 (381)	Штукатурка по изоляции окраска известковой краской	—	—	—	
Машинное отделение	67	Затирка окраска водоэмульсионной краской	69	Штукатурка. окраска водоэмульсионной краской	62	Штукатурка, окраска эмалью ХС	1800	

Спецификация перемычек

Марка поз.	Обозначение	Наименование	Кол.	Масса ед.кг.	Примеч
ПР-1	1.138-10 В.1	1ПР4-25.12.14	4	100	
ПР-2	То же	1ПР3-19.12.14	5	75	
	"	1ПР8-20.12.22У	10	125	
ПР-3	"	1ПР1-12.12.14	3	50	
ПР-4	"	1ПР8-27.12.22У	6	175	

1. Размеры в скобках приняты для ЖМП
2. Закладные изделия МН10, 11, 12, 13 окрасить эмалью ХВ-124 (ГОСТ 10144-74) по грунту из лака ФЛ-03-К (ГОСТ 9109-81)
3. Штукатурку по кирпичу выполнить цементно-песчаным раствором, а по изоляции цементно-известковым раствором

Привязан

Инв. N:

Взам. инв. N:

Подпись и дата

Инв. N подл.

ГИП	Сторожков		1984	ТП 701-4-133.85 АР
Н.контр.	Разина			Холодильник однозтажный емкостью 125т/с вариантом охлаждающих батарей из стеклянных труб. Спецификации перемычек, перечня асбестоцементных листов, деталей теплоизоляции стен. Ведомости перемычки отделки помещений
Нач.отд.	Вдовин			Стадия: РП; Лист: 6; Листов:
Зам.нач.	Котаров			ГИПРОХОЛОД Москва
Гл.арх.	Чернов			
Гл.конс.	Карганов			
Ст.арх.	Киселева			

20473-03 Формат А2

Типовой проект 701-4-133.85 Альбом III

Фасад в осях 1-5

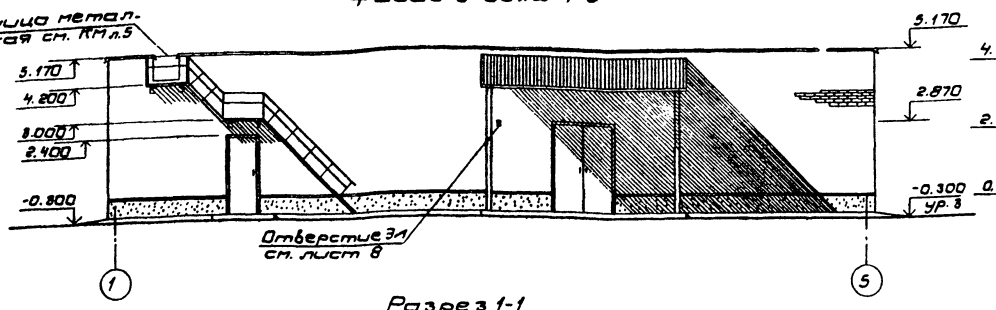

Фасад в осях Б-А

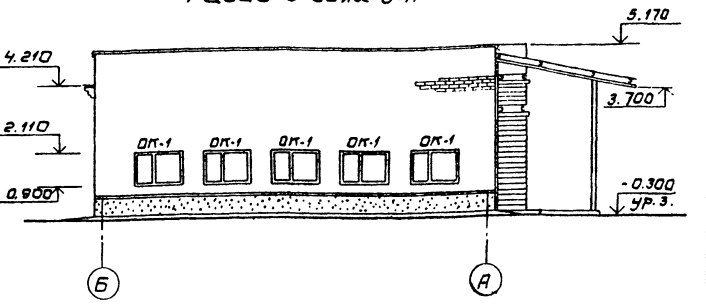

Разрез 1-1
/Вариант электрообогрева грунта для пучинистых грунтов/.

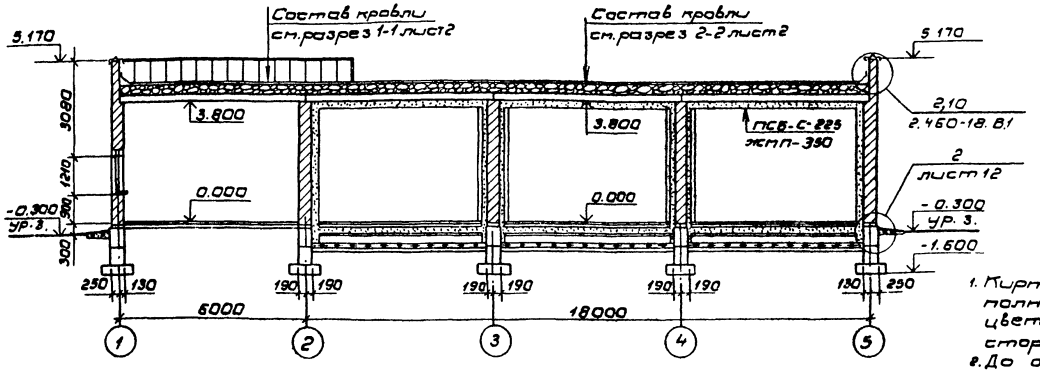

Схема заполнения оконного проема

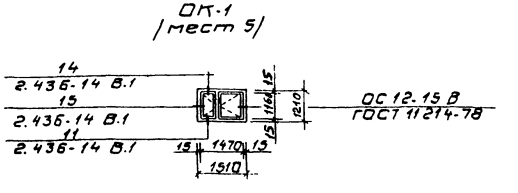

1. Кирпичную кладку наружных стен с отм. 0.530 выполнить с тщательным отбором кирпича по цвету и качеству с расшивкой швов с наружной стороны
2. До отм. 0.530 кирпичную кладку вести впустошовку с последующей штукатуркой цементно-песчаным раствором цокольной части и окраской ПХВ светло-серого цвета
3. Оконные переплеты окрасить масляной краской за 2 раза белого цвета
4. Все металлические изделия окрасить масляной краской (ГОСТ 8292-75 *) по грунтовке марки ПФ-020 (ГОСТ 18186-79 *)

Разрез 2-2
/Вариант электрообогрева грунта для пучинистых грунтов/.

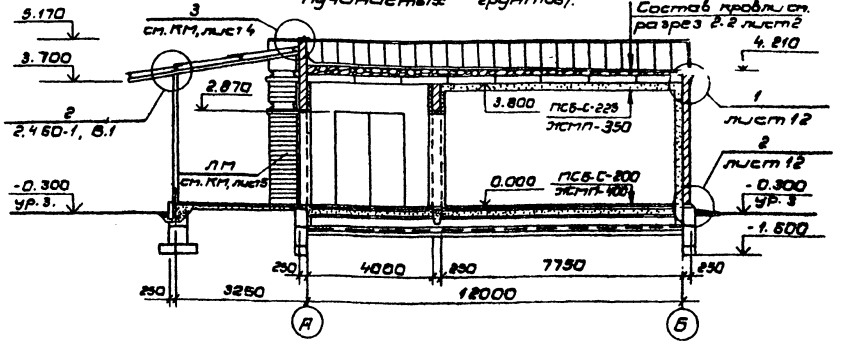

					Т.П 701-4-133.85		АР
				ГИП	Сторожонская		1984
				Н.конт.	Разина		
Привязан				Нач.отд.	Вдовин		
				Зам.нач.отд.	Конаров		
				Гл.арх.	Чернов		
				Гл.конст.	Карганов		
				Ст.арх.	Киселева		
Инв. №				Ст.техн.	Артемьева		

Холодильник одноэтажный емкостью 125 т. (с вариантом охлаждающих батарей из стеклянных труб)

Фасады 1-5, Б-А. Разрезы 1-1, 2-2 (Вариант электрообогрева грунта для пучинистых грунтов)

Стадия	Лист	Листов
РП	7	

ГИПРОХОЛОД
Москва

Согласовано
Нач. отд. Тех. Ксенин
Нач. отд. ЭМ. Жуликов
Инв. № подл. | Подп. и дата | Взам. инв. №

20473-03 Формат А2

Типовой проект 701-4-133.85 Альбом III

План отверстий
/при охлаждающих батареях из металлических труб/

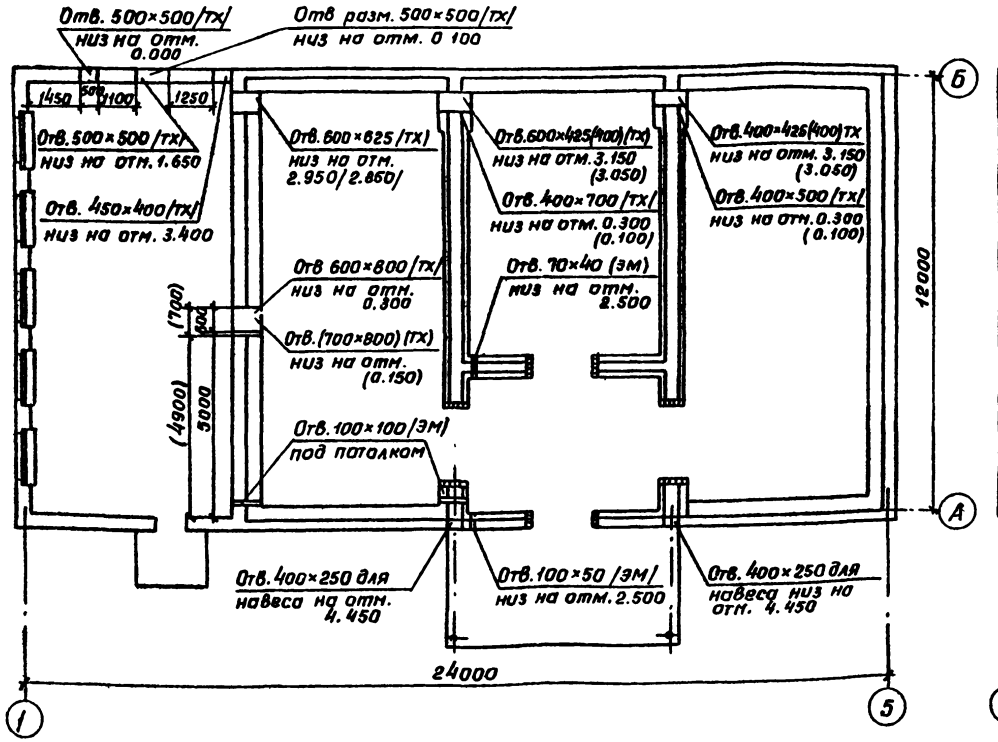

План отверстий
/Вариант охлаждающих батарей из стеклянных труб/

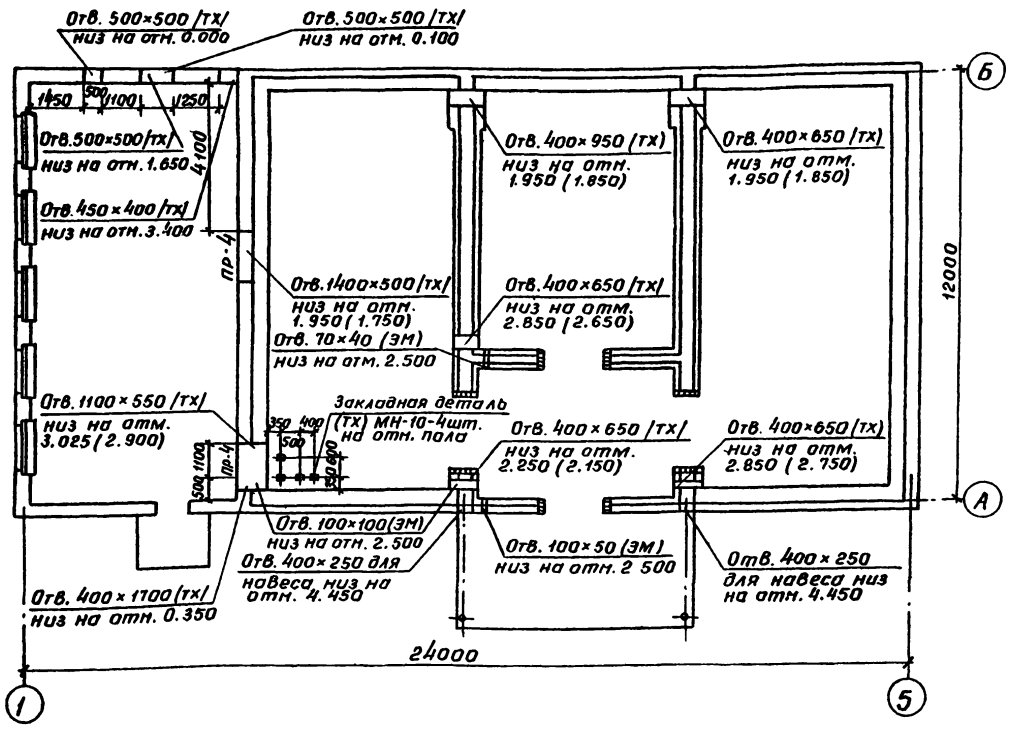

1. Данный лист смотри совместно с листом 2.
2. Размеры в скобках приняты для ЖМП.
3. Перемычки над отверстиями до 700 мм выполнить армокирпичными из арматуры Ф 12 AI по 3 стержня.

ГИП	Сморгонская		1984
Н. контр.	Разина		
Нач. отд.	Вдовин		
Зам. н. отд.	Конаров		
Гл. арх.	Чернов		
Гл. конс.	Карганов		
Ст. арх.	Киселева		
Ст. техн.	Артеньева		

ТП 701-4-133.85 АР

Холодильник одноэтажный емкостью 125 т. /с вариантом охлаждающих батарей из стеклянных труб/

Стадия	Лист	Листов
РП	6	

Планы расположения отверстий в стенах

ГИПРОХОЛОД Москва

Привязан:

Инв. N

Согласовано
Нач. отд. тех. Кохан
Нач. отд. эм. Жилкин

Инв. N подл. | Подп. и дата | Взам. инв. N

Копир. Данилина

Экспликация полов

Наименование или номер помещения по проекту	Тип пола или номер узла по серии	Схема пола	Элементы пола и их толщины	Площадь пола, м²
Машинное отделение	1		Керамогранитные плитки ГОСТ 6787-80 Прослойка из цементно-песчаного раствора М150 δ=17 Бетонная подготовка М200 δ=100 Грунт основания, уплотненный щебнем, крупностью 40-60мм	56,7
Контейнеры универсальные и порожние грузы	2		Монолитное бетонное покрытие М400 δ=40 см, I,3 Армобетонная стяжка δ=80 см, п. 4, слой первичной насухо с последующей заливкой швов битумной мастикой, армированный ЭПБ-С-100, ТКМП-200 Гидроизоляционный ковровый из 2 слоев рулонного материала на битумной мастике, подготовка М200, δ=100, грунт основания, уплотненный щебнем или гравием крупностью 40-60 мм	65,0 (36,4)
Контейнеры универсальные и порожние грузы	3		Монолитное бетонное покрытие М400 δ=40 см, п. 1,3 Армобетонная стяжка δ=80 см, п. 4, Гидроизоляционный ковровый из 2 слоев рулонного материала на битумной мастике, подготовка М200 δ=100 Грунт основания, уплотненный щебнем или гравием крупностью 40-60мм	121,1 (118,6)
Вариант на пучинистых грунтах. Контейнеры универсальные и порожние грузы.	4		Монолитное покрытие из бетона М400, δ=40 см, п.1,3 Армобетонная стяжка δ=80 см, п. 4, слой первичной, насухо с пропиткой швов битумной мастикой ЭПБ-С-100 Цементно-песчаный раствор М150 δ=25 Гидроизоляционный ковровый из 2 слоев рулонного материала δ=305(10%) влагостойкая Бетонная подготовка М200 δ=100 с электронагревателями, слой битумной мастики с посыпкой песком, 2 слоя гидроизола на битумной мастике Бетонная подготовка М200 δ=50 с выравниванием поверхности под пароизоляцию. Грунт основания, уплотненный щебнем крупностью 40-60 мм	186,1 (178,0)
Автомобильная дорога	5		Монолитное бетонное покрытие М400 δ=40 см, п. 1,3,3. Бетонная подготовка М200, δ=100 Уплотненный песок δ=150 Грунт основания, уплотненный щебнем крупностью 40-60мм	21,1

План полов

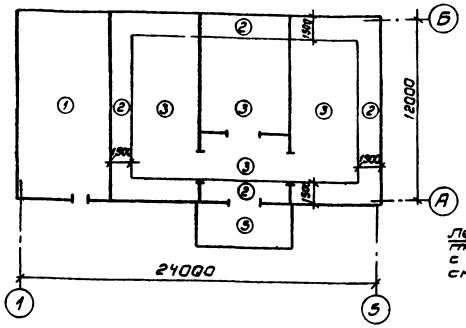

План кровли

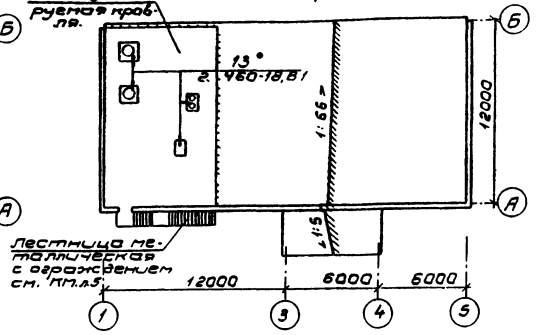

План полов
/Вариант на пучинистых грунтах/

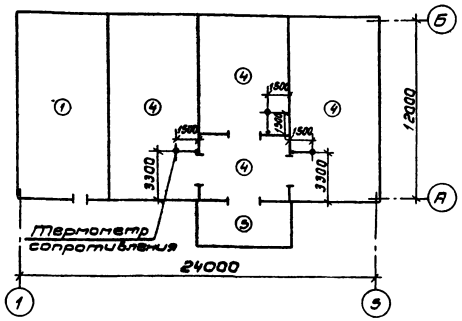

План раскладки асбестоцементных листов навеса марки УВ-7,5 × 1750

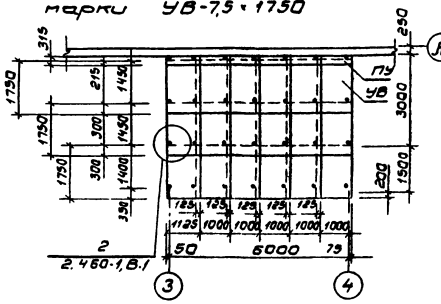

1. Монолитное бетонное покрытие разрезается швами на квадраты со стороной 3м. Швы выполняются прокладкой алюминиевых полос δ=3мм на всю толщину покрытия
2. В качестве выполнителя монолитного бетонного покрытия принята мраморная крошка крупностью 10-15мм с пределом прочности 800 кг/см²
3. Поверхность монолитного покрытия тщательно шлифуется
4. Армобетонная стяжка выполняется из бетона М200, и армируется сеткой ⌀ 8 AI с ячейкой 150×150
5. Размеры в скобках приняты для экспликации полов

Привязан

Инв. №

ГИП	Стороженко			1984
Н. контр.	Розина			
Нач. отд.	Бабушкин			
Зам. н. отд.	Комаров			
Гл. арх.	Чурков			
Гл. конс.	Карпенко			
Ст. арх.	Киселева			
Ст. тех.	Артемьев			

ТП 701-4-133.85 АР

Холодильники однократного действия емкостью 125 т с испарителями, работающими на стеклянных трубах

Стадия	Лист	Листов
РП	9	

Планы кровли, разрез, полов. Экспликация полов

ГИПРОХОЛОД Москва

20473-03

Формат А2

Инв. № подл. | Подпись и дата | Взам. инв. №

Типовой проект 701-4-133.85 Альбом III

План подклейки потолка

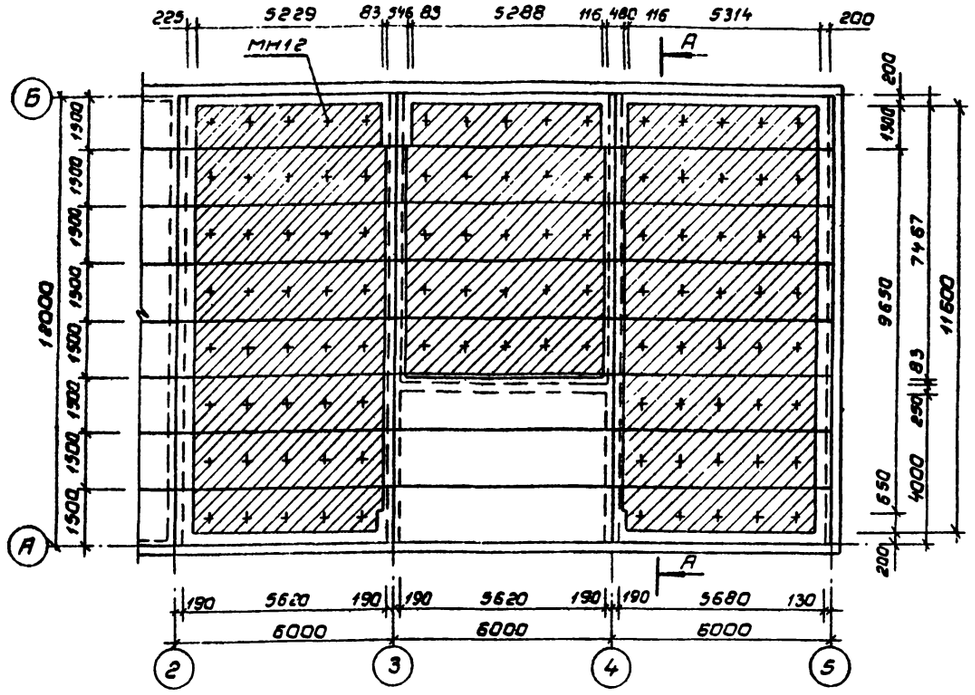
225
5229
83
346
83
5288
116
480
116
5314
200
МН12
А
Б
А
18000
1500
1500
1500

Типовой проект 701-4-133.85 Альбом III

План подклейки потолка

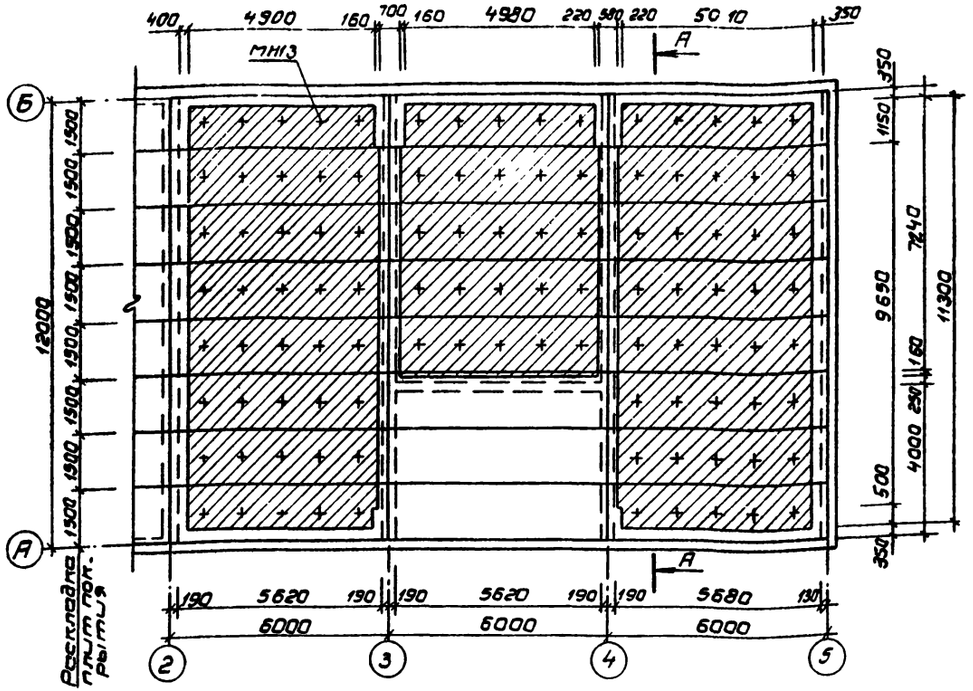

Схема крепления теплоизоляции потолка

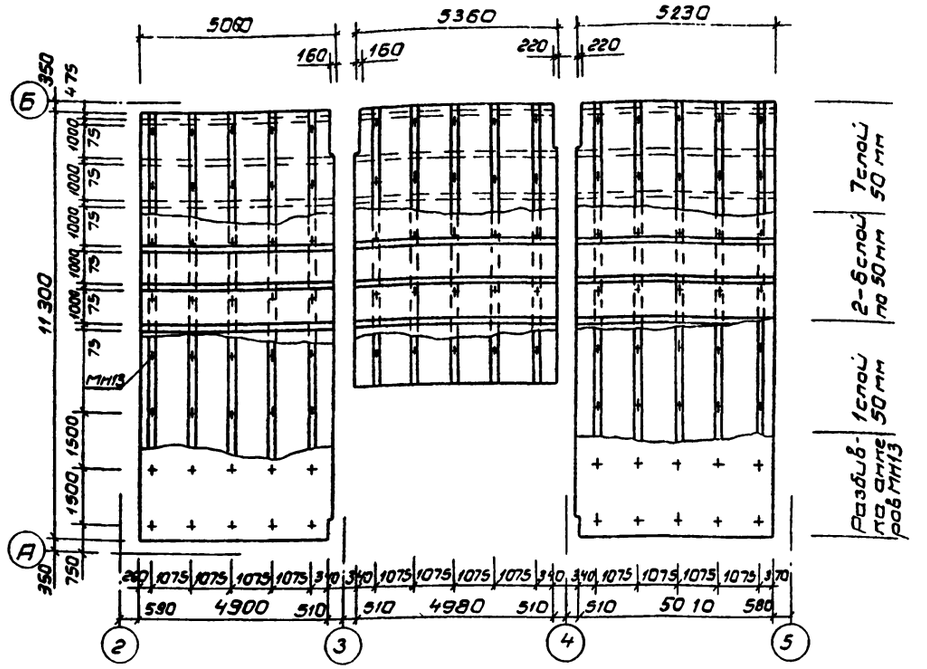

А-А

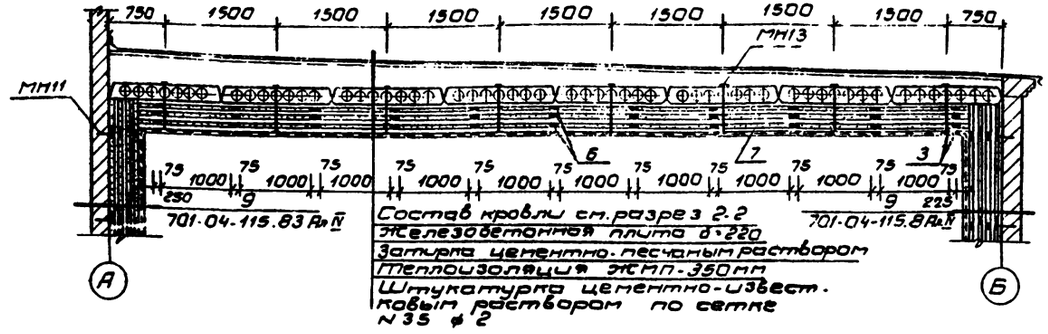

Спецификация деревянных и металлических элементов крепления теплоизоляции ЭСМП к потолку.

Марка поз.	Обозначение	Наименование	Кол.	Масса ед. кг.	Примеч.
1	ГОСТ 24454-80	Рейка 75×50 ℓ=4900	6	—	0,105м³
2	То же	Рейка 75×50 ℓ=4980	3	—	0,055м³
3	"	Рейка 75×50 ℓ=5010	6	—	0,119м³
4	"	Рейка 75×50 ℓ=5060	27	—	0,501м³
5	"	Рейка 75×50 ℓ=5360	18	—	0,352м³
6	"	Рейка 75×50 ℓ=5230	27	—	0,524м³
7	"	Рейка 75×50 ℓ=11300	40	—	1,672м³
8	"	Рейка 75×50 ℓ=7240	20	—	0,531м³
9	ГОСТ 4028-63*	Гвозди К4×90	1450	0,009	13,05кг
10	То же	Гвозди К5×50	1290	0,008	10,32кг
11	КЖСИ-МН13	Анкер ф12 АI ℓ=705	105	2,118	222,5кг
12	ГОСТ 5336-80	Сетка N 35 ф2	175	1,440	252,32кг

ТП 701-4-133.85 АР				
ГИП	Скоробогатов		1984	
Н.конт.	Разина			
Нач.отд.	Вдовин			
Зам.нач.отд.	Комаров			
Вед.арх.	Чернов			
Гл.конс.	Карпанов			
Ст.арх.	Киселева			
Холодильник одноэтажный емкостью 125 т. (с вариантом охлаждающих батарей из стеклянных труб)		Стадия: РП	Лист: 11	Листов:
Схема крепления теплоизоляции из ЭСМП для потолка. План подклейки потолка		ТИПРОХОЛОД Москва		

Привязан

Инв. №

Инв. № подл. | Подп. и дата | Взам. инв. №

Формат А2

20478-08

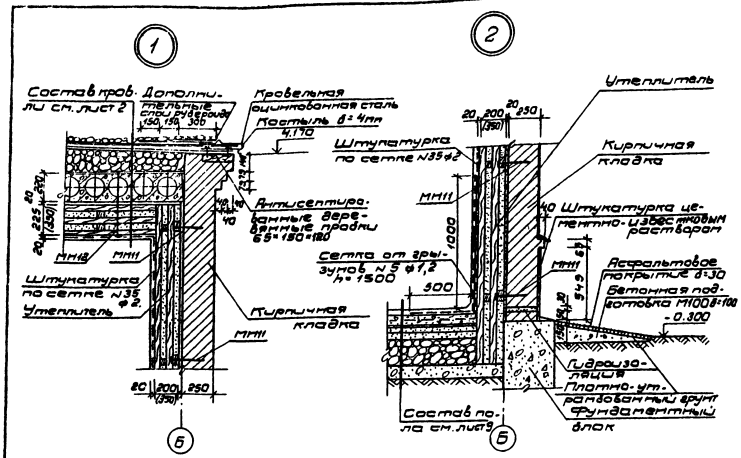

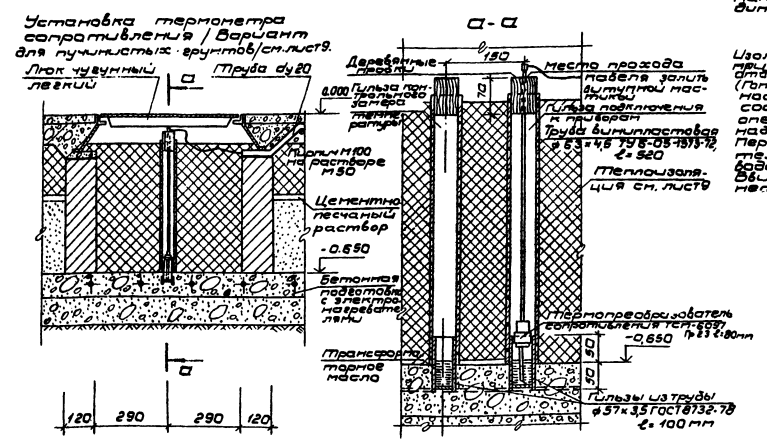

Указания по производству теплоизоляционных работ.

Теплоизоляционные работы производятся после устройства кровли холодильника

а) Стены

В первую очередь изолируют стены, а затем горизонтальные плоскости. Стены под теплоизоляцию должны сдаваться после окончания и освидетельствования пароизоляции. Предназначенные для крепления изделий рейки должны быть из воздушно-сухого леса не покоробленные, предварительно антисептированные 3% раствором фтористого натрия и обожженные перед установкой битумом со всех сторон. Наклейка пароизоляционного слоя производится горячим битумом по сухой и очищенной от пыли поверхности. Перед наклейкой пароизоляционного слоя поверхность стен должна быть выровнена цементным раствором. Наклеивание пароизоляционного слоя производится полотнищами шириной 1 м. Полотнища должны иметь продольные и поперечные нахлесты не менее 10 см. Нахлесты должны быть проклеены горячим битумом. Пароизоляционный слой должен быть непрерывным, без разрывов. Пароизоляционный слой стен должен быть выполнен с заведением на пол не менее чем на 10 см. Пароизоляционный слой стен должен быть выполнен с заведением на потолок не менее чем на 10 см.

Первый слой плит толщиной 5 см наклеивается на горячем битуме или мастике между деревянными брусками, заранее закрепленными в пирамидальные стержни, концы которых должны выступать из стен на толщину первого слоя - 5 см. Обязательна проверка плотности прилегания плит к стене, неплотно пристающие плиты выбраковываются и заменяются. Швы между плитами должны быть тщательно заполнены (составом 1:10 битум и мелочь, получающаяся из плит) или плитами, нарезанными в виде клиньев. Вертикальные швы плит первого слоя должны быть перекрыты плитами второго слоя, которые должны быть тщательно пригнаны по месту. Плиты второго слоя должны быть уложены на горячем битуме. Швы между плитами второго слоя должны быть тщательно заполнены битумом. Последний слой покрывается битумом и затем оклеивается сеткой из оцинкованной проволоки ф 2 мм с ячейками 35х35 мм. Штукатурку после укладки сетки на стены производят слоями не более 2 см, каждый слой должен быть тщательно затерт. Сетка крепится к стенам и потолку стальными дюбелями, расположенными в шахматном порядке через 500 мм. Дюбели должны быть забиты в кирпичную кладку на глубину не менее 5 см. Дюбели должны быть забиты в бетонную кладку на глубину не менее 3

Альбом III

Типовой проект 701-4-133.85

Инв.№ подл. | Подпись и дата | Взам.инв.№

Ведомость рабочих чертежей основного комплекта КЖ

Лист	Наименование	Примечание
1	Общие данные	
2	Схема расположения элементов фундаментов. Сечения	
3	Схемы расположения элементов фундаментов по осям 1÷5 А,Б	
4	Схема расположения элементов фундаментов. Сечения (Вариант для пучинистых грунтов)	
5	Схемы расположения элементов фундаментов по осям 1÷5. А,Б (Вариант для пучинистых грунтов)	
6	Схема расположения плит покрытия. Узлы	
7	Схема расположения подвесных деталей в покрытии (Батареи из металлических труб)	
8	Схема расположения подвесных деталей в покрытии (Вариант с батареями из стеклянных труб)	

Ведомость ссылочных и прилагаемых документов

Обозначение	Наименование	Примечан.
	Ссылочные документы	
ГОСТ 13579-78	Блоки бетонные для стен подвалов. Технические условия	
Серия 1.112.5 В 2	Плиты ленточных фундаментов железобетонные	
Серия 1.141-1 В.63	Панели перекрытий железобетонные многопустотные	
ГОСТ 6665-82	Камни бортовые и железобетонные	
Серия 1.415-1 В.1	Железобетонные фундаментные балки	
	Ссылочные документы	
КЖИ	Железобетонные и металлические изделия	Альбом V
КЖ ВМ	Ведомости потребности в материалах	Альбом VII

Ведомость спецификаций

Лист	Наименование	Примечание
2	Групповая спецификация монолитных элементов	
3	Спецификация элементов фундаментов к маркировочным схемам расположенных на листах 2,3	
4	Групповая спецификация для монолитных элементов	
5	Спецификация элементов фундаментов к маркировочным схемам расположенным на листах 4,5	
6	Спецификация элементов плит покрытия к маркировочной схеме расположенной на листе	
7	Спецификация элементов подвесных деталей к маркировочной схеме расположенной на листе	
8	Спецификация элементов подвесных деталей к маркировочной схеме расположенной на листе	

Общие указания

1. Природные условия площадки см. общую пояснительную записку
2. За относительную отметку 0.000 принята отметка чистого пола 1-го этажа, что соответствует абсолютной отметке [ ]
3. Антикоррозионная защита металлических закладных деталей, анкеров производится путем их окраски эмалью ХВ-124 / ГОСТ 10144-74/ по грунту из лака ФЛ-03-К /ГОСТ 9109-81/
4. Марка панелей перекрытий железобетонных многопустотных по морозостойкости не должна быть ниже $Мр_s$ 150

Проект разработан в соответствии с действующими нормами и правилами и предусматривает мероприятия обеспечивающие взрывную, взрывопожарную и пожарную безопасность при эксплуатации здания

Главный инженер проекта Старганская

				Привязан	
				ТП701-4-133.85 КЖ	
ГИП	Старганская		1984г		
Н. контр.	Разина			Холодильник одноэтажный емкостью 12 Т (с вариантом охлаждающих батарей из стеклянных труб)	Стадия: РП; Лист: 1; Листов: 8
Нач. отд.	Вдовин				
Зам. отд.	Комаров				
Гл. конст.	Корганов			Общие данные	ГИПРОХОЛОД, Москва
Инженер	Купцов				

Копир. Копаева

Формат А2

20473-03

Типовой проект 701-4-133.85 Альбом III

Схема расположения элементов фундаментов

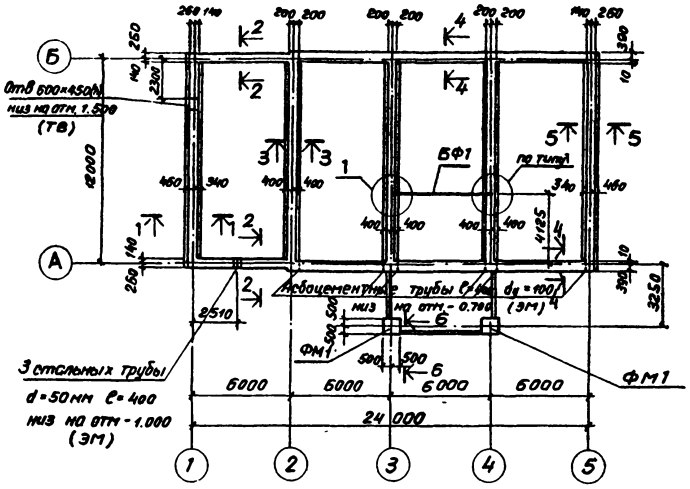

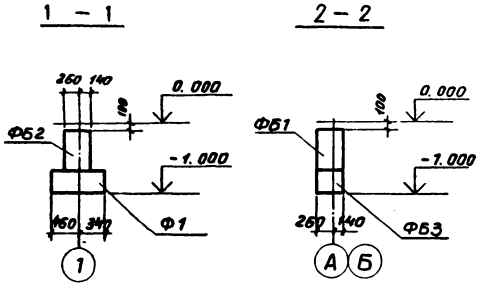

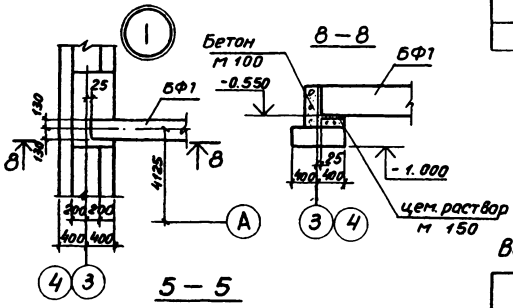

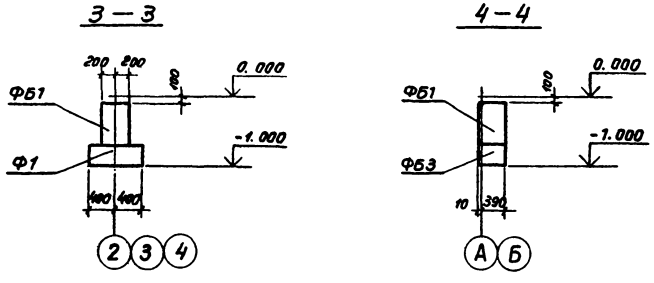

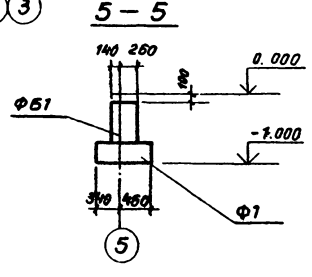

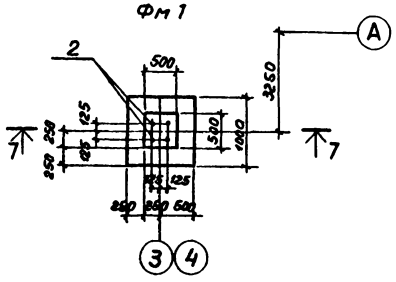

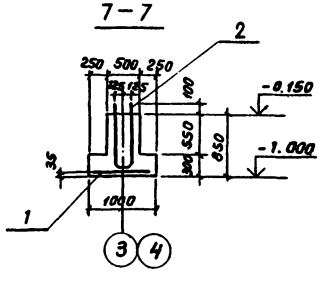

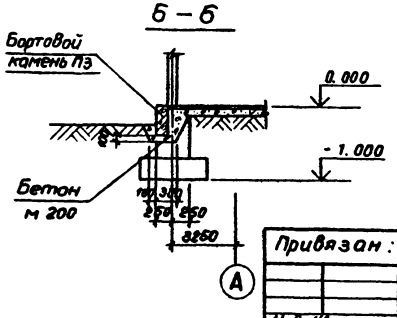

Групповая спецификация для монолитных элементов

Формат	Зона	Позиция	Обозначение	Наименование	Кол. на испол.		Примечание
				Сборочные единицы			
				Сетки арматурные			
		1	КЖИ-С1	С1		1	7,2кг
				Детали			
		2	КЖИ А5	Анкер А5		2	8,3кг
				Материалы			
				Бетон м 200			0,44м³
					Марка	ФМ1	

Ведомость расхода стали на элемент, кг

Марка элемента	Изделия арматурные					Изделия закладные					
	Арматура класса					Арматура класса					
	А III					А I					
	ГОСТ 5781-82					ГОСТ 2590-72					
	Ф10				Итого	Ф24				Итого	
Фм 1	7,2				7,2	14,6				14,6	21,8

1. Под монолитный фундамент Фм1 выполнить подготовку из бетона марки 100 толщиной 100
2. Данный лист см совместно с листом 3

Согласовано:
Нач. отд. "В" Дементьев
Нач. отд. ЭМ Ишкин

Инв. № подл. | Подпись и дата | Взам. инв. №

Привязан:

Инв. №

Гип	Сморгонская		1984
Н. контр.	Разина		
Нач. отд.	Вдовин		
Зам. нач.	Коморов		
Гл. конст.	Карганов		
Гл. архит.	Чернов		
Инжен.	Купцов		

ТП701-4-133.85 КЖ

Холодильник одноэтажный емкостью 125т (с вариантом охлаждающих батарей из стеклянных труб

Схема расположения элементов фундаментов. Сечения.

Стадия	Лист	Листов
РП	2	

ГИПРОХОЛОД, Москва

Копир. Копаева Формат А2

20473-03

Типовой проект 701-4-133.85 Альбом III

Схема расположения элементов фундаментов по оси „А"

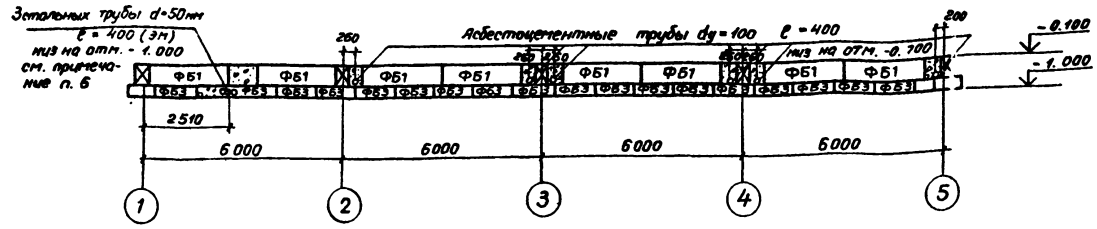

Схема расположения элементов фундаментов по оси „Б"

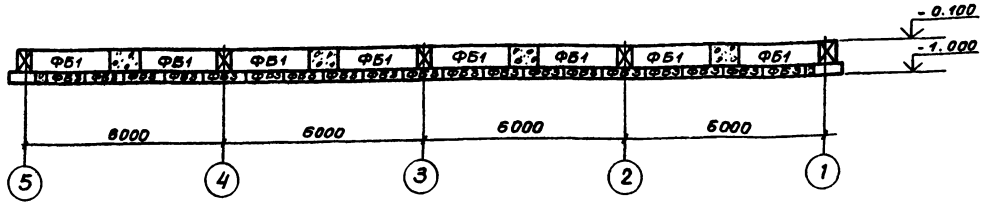

Схема расположения элементов фундаментов по оси „1"

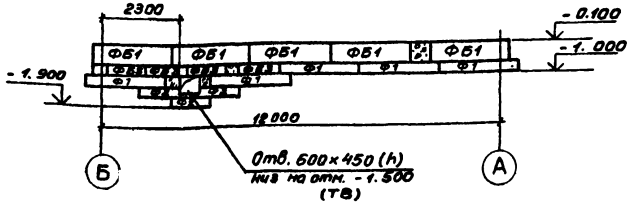

Схема расположения элементов фундаментов по оси „3"

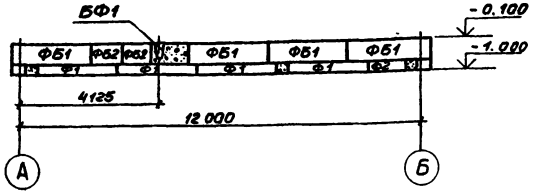

Схема расположения элементов фундаментов по оси „2"

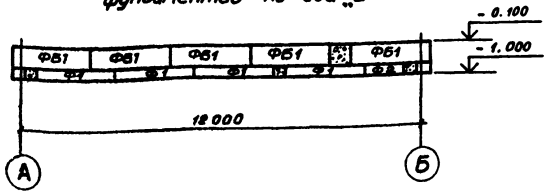

Схема расположения элементов фундаментов по оси „4"

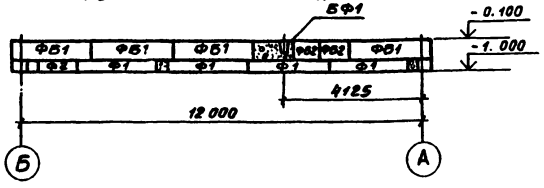

Схема расположения элементов фундаментов по оси „5"

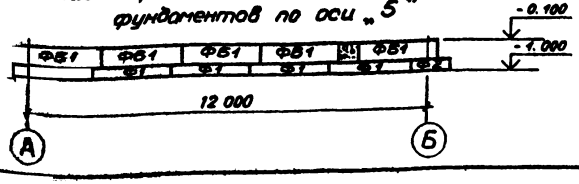

Спецификация элементов фундаментов к маркировочным схемам расположенным на листах 2,3

Марка поз.	Обозначение	Наименование	Кол.	Масса ед. кг	Примеч.
		Сборные железобетонные элементы			
		Блоки бетонные для стен подвалов			
ФБ1	ГОСТ 13579-78	ФБС 24.4.6-Т	39	1600	
ФБ2	"	ФБС 9.4.6-Т	4	1300	
ФБ3	"	ФБС 12.4.3-Т	41	470	
		Плиты железобетонные для ленточных фундаментов			
Ф1	Серия 1.112-3 в 2	ФЛ 8.24-2	22	1400	
Ф2	То же	ФЛ 8.12-2	7	630	
		Железобетонные фундаментные балки			
БФ1	Серия 1.415-1 в 1	ФБ6-1	1	1600	
		Бортовой камень			
П3	ГОСТ 6665-82	Бр 300 45.18	4	580	
		Монолитные элементы			
		Фундамент монолитный			
ФМ1	КЖ2	ФМ1	2	0,44	$м^3$

1. Стеновые блоки укладывать на цементном растворе м 50
2. Добетонку между блоками производить из бетона м 100
3. Обратную засыпку пазух фундаментов производить непучинистым грунтом с уплотнением слоями не более 200 мм до $\gamma_{ск}$ не менее $1,6\ г/см^3$
4. Под сборными фундаментами предусматривается подсыпка из среднезернистого песка слоем 100 мм
5. Наружные поверхности фундаментов обмазать горячим битумом за 2 раза
6. Электротехнические трубы учтены в сводной спецификации чертежей марки ЭМ
7. Данный лист см. совместно с листом 2

ГИП	Сморгонская		1984	ТП 701-4-133.85 КЖ
Н.контр	Разина			
Нач.отд	Вдовин			Холодильник одноэтажный емкостью 125 т (с вариантом охлаждающих батарей из стеклянных труб)
Зам.нач	Комаров			
Гл.конс.	Карганов			
Гл.архит	Чернов			Схемы расположения элементов фундаментов по осям 1÷5; А, Б
Инжен.	Купцов			

Привязан:

Инв №

Стадия	Лист	Листов
РП	3	

ГИПРОХОЛОД, Москва

Копир Копаева Формат А2

20473-03

Типовой проект 701-4-133.85 Альбом III

Схема расположения элементов фундаментов

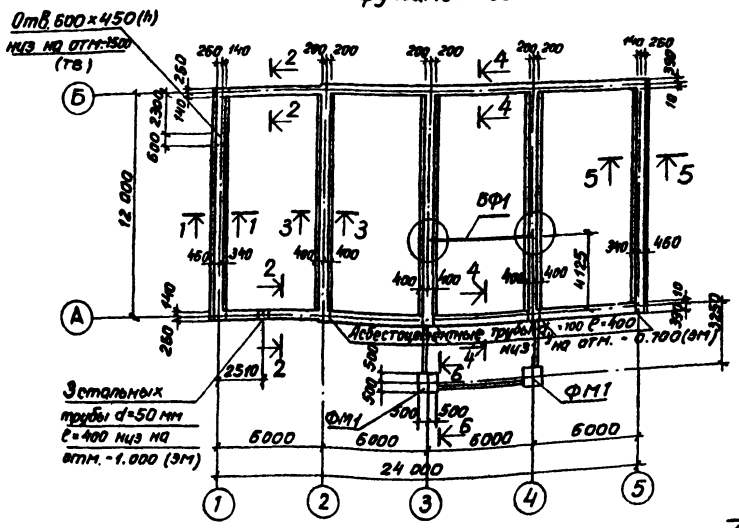

1 - 1

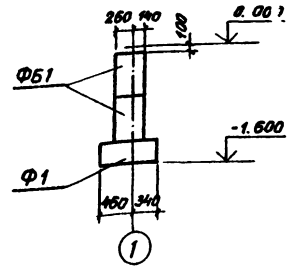

2 - 2

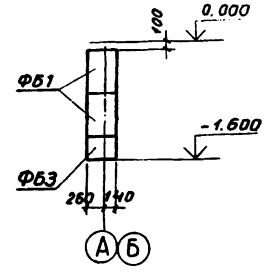

8 - 8

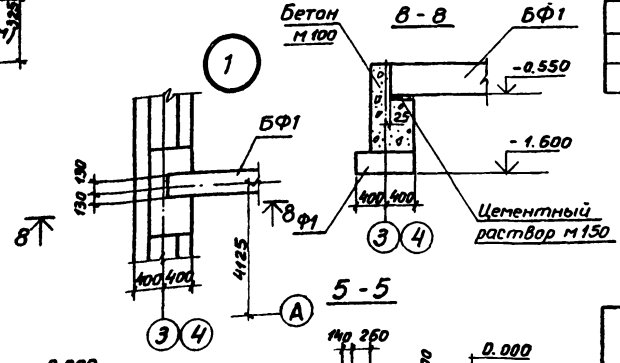

Групповая спецификация для монолитных элементов

Формат	Зона	Поз.	Обозначение	Наименование	Кол. на испол.		Примечание
				Сборочные единицы			
				Сетки арматурные			
		1	КЖИ-С1	С1		1	7,2 кг
				Детали			
		2	КЖИ-А7	Анкер А7		2	12,6 кг
				Материалы			
				Бетон М200			0,6 м³
					Марка	ФМ1	

Ведомость расхода стали на элемент, кг

Марка элемента	Изделия арматурные						Изделия закладные						Всего	Общий расход
	Арматура класса AIII ГОСТ 5781-82						Арматура класса AI ГОСТ 2590-72							
	Ф10					Итого	Ф24					Итого		
ФМ1	7,2					7,2	23,2					23,2	30,4	30,4

1. Под монолитный фундамент ФМ1 выполнить подготовку из бетона марки 100 толщиной 100 мм
2. Электротехнические трубы учтены в сводной спецификации чертежей марки ЭМ
3. Данный лист см. совместно с листом 3

3 - 3

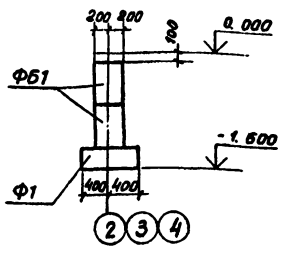

4 - 4

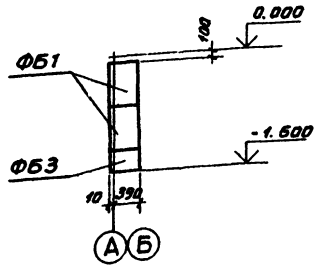

5 - 5

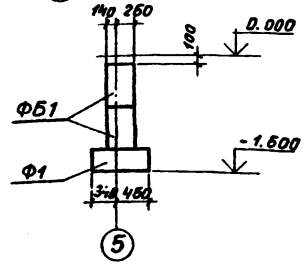

Фм1

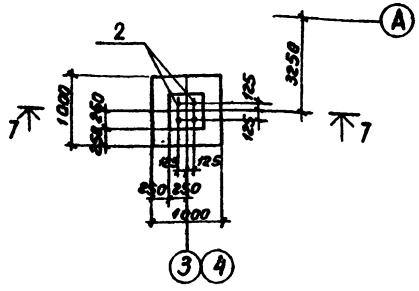

7 - 7

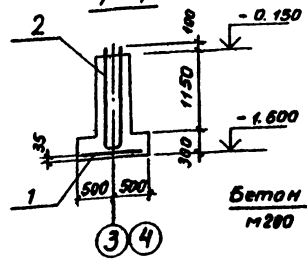

6 - 6

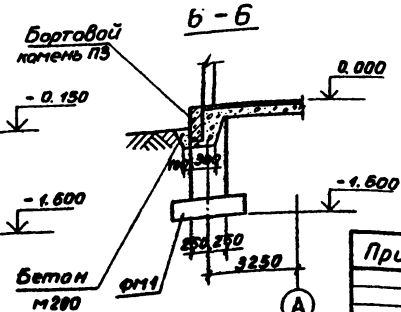

Привязан:

Инв. №

				ТП701-4-133.85 КЖ			
ГИП	Стогранская		1987				
Н.контр.	Разина						
Нач. отд.	Вдовин			Холодильник одноэтажный вместимостью 12 ст (с вариантом охлаждающих батарей из стеклянных труб)	Стад.	Лист	Листов
Зам. нач.	Комаров				РП	4	
Гл. конс.	Карганов			Схема расположения элементов фундаментов (сечения) (вариант для пучинистых грунтов)	ГИПРОХОЛОД Москва		
Гл. арх.	Чернов						
Инжен.	Купцов						

Копир. Колаева Формат А4

Согласовано

Инв. № подл. | Подпись и дата | Взам. инв. №

Типовой проект 701-4-133.85 Альбом III

Схема расположения элементов фундаментов по оси „А"

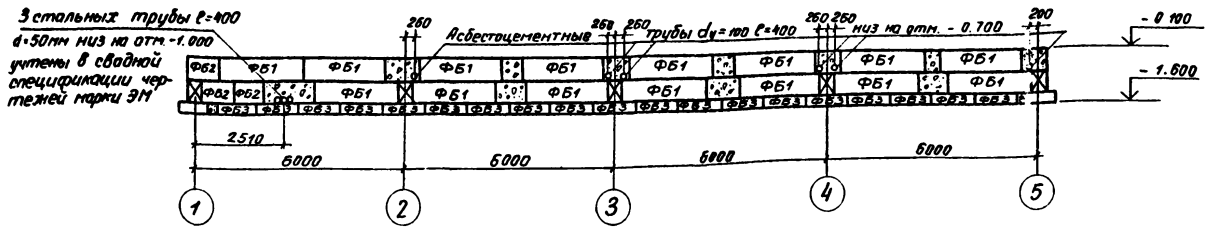

Схема расположения элементов фундаментов по оси „Б"

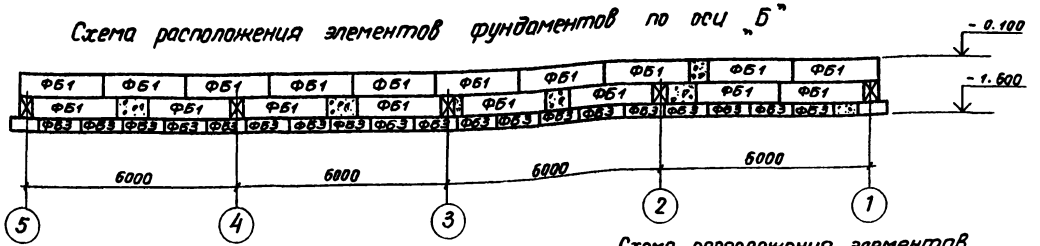

Схема расположения элементов фундаментов по оси „1"

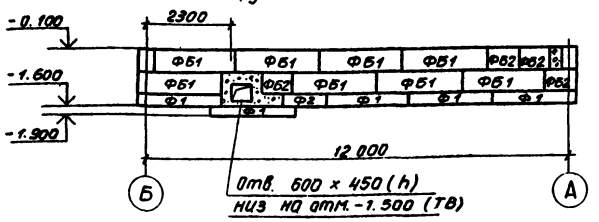

Схема расположения элементов фундаментов по оси „3"

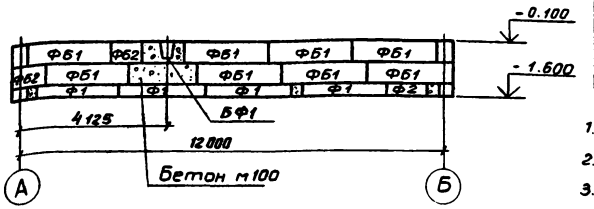

Схема расположения элементов фундаментов по оси „2"

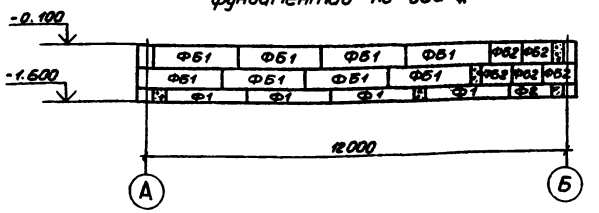

Схема расположения элементов фундаментов по оси „4"

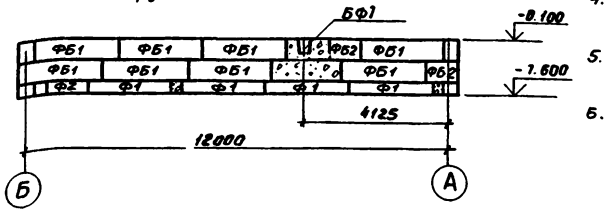

Схема расположения элементов фундаментов по оси „5"

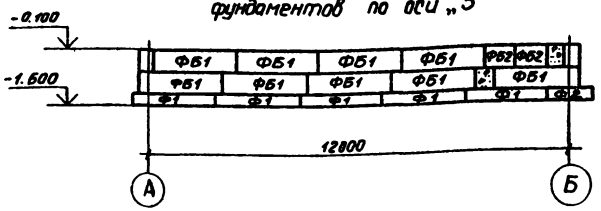

Спецификация элементов фундаментов по ровочным схемам расположенным на [illegible]

Марка	Обозначение	Наименование	Кол.	[illegible]	[illegible]
		Сборные железобетонные элементы			
		Блоки бетонные для стен			
ФБ1	ГОСТ 13579-78	подвалов ФБС 24.4.6-Т	74	1600	
ФБ2	"	ФБС 9.4.6-Т	18	1300	
ФБ3	"	ФБС 12.4.3-Т	38	470	
		Плиты железобетонные для ленточных фундаментов			
Ф1	Серия 1.112 5. вып 2	ФЛ 8.24.-2	22	1400	
Ф2	То же	ФЛ 8.12-2	5	690	
		Железобетонные фундаментные балки			
БФ1	Серия 1.415-1. в 1	ФБ Б-1	1	1600	
		Бортовой камень			
П3	ГОСТ 6665-82	Бр 300 45.18	4	580	
		Монолитные элементы			
		Фундамент монолитный			
Фм1	КЖ4	ФМ1	2	0,6	$м^3$

1. Стеновые блоки укладывать на цементном растворе м50
2. Добетонку между блоками производить из бетона м100
3. Обратную засыпку пазух фундаментов производить непучинистым грунтом с уплотнением слоями не более 200мм до $\gamma_{ск}$ не менее 1,6 $г/см^3$
4. Под сборными фундаментами предусматривается подсыпка из среднезернистого песка слоем 100мм
5. Наружные поверхности фундаментов обмазать горячим битумом за 2 раза
6. Данный лист см. совместно с листом 4

Гип	Сморгонская		1984	ТП701-4-133.85 КЖ
Н.контр.	Разина			
Нач.отд.	Вдовин			Холодильник одноэтажный емкостью 125т (с вариантом охлаждающих батарей из стеклянных [illegible]
Зам.нач.	Комаров			Стадия / Лист / Лист
Гл.конст.	Карганов			Схемы расположения элементов фундаментов по осям 1÷5 А, Б
Гл.архит.	Чернов			
Инженер	Купцов			

Привязан:

Инв. №

Копир Копо[illegible]

Инв. № подл. | Подпись и дата | Взам. инв. №

Альбом III

Типовой проект 701-4-133.85

Согласовано:

Инв. № подл. | Подпись и дата | Взам. инв. № | Инв. № дубл. | Подпись и дата

Схема расположения плит покрытия

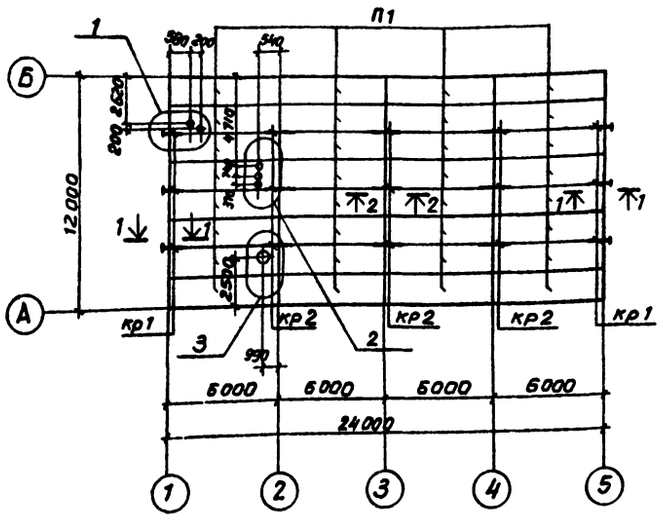

1-1

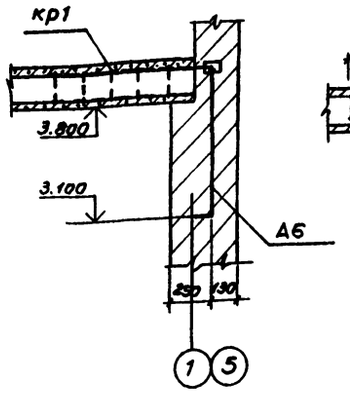

2-2

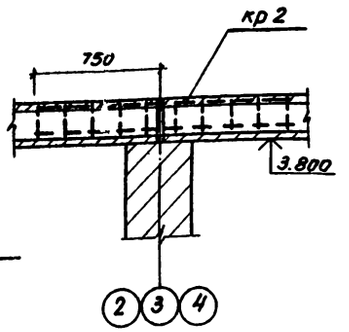

3-3

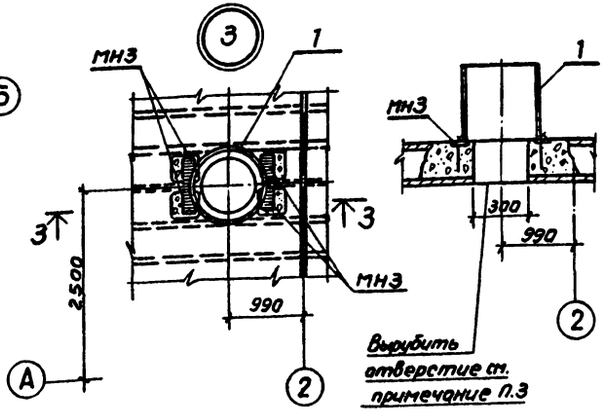

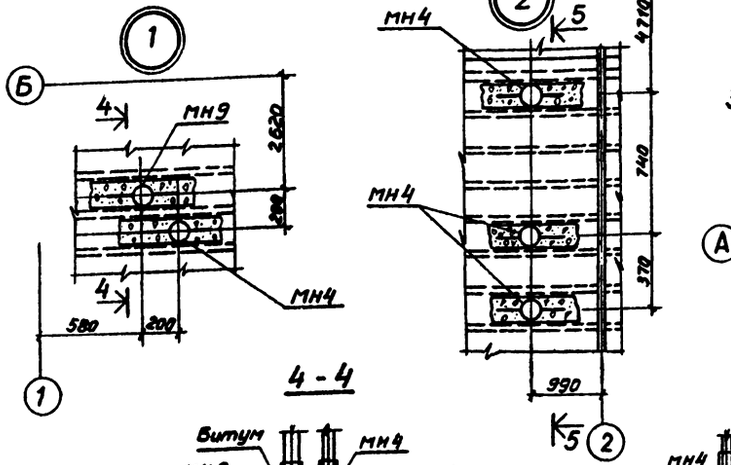

4-4

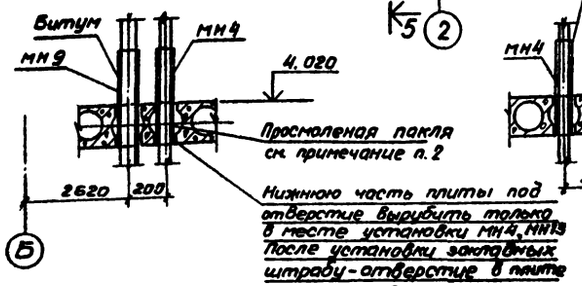

5-5

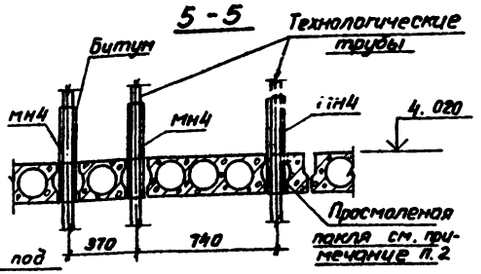

Спецификация элементов плит покрытия к маркировочной схеме расположенной на листе

Марка поз.	Обозначение	Наименование	Кол.	Масса ед. кг	Примечание
		Сборные железобетонные элементы			
		Плиты покрытия			
П1	1.141-1.63 200-01	ПК60.15-8АтVт	32	2800	
		Металлические элементы			
1		Труба Ф402х9 ГОСТ 8732-78*			
		ℓ = 400	1	34,9	
		Изделия закладные			
мн3	кжи-мн3	мн3	4	0,95	
мн4	кжи-мн4	мн4	4	6,4	
мн9	кжи-мн9	мн9	1	6,8	
кр1	кжи-кр1	Каркас кр1	6	1,4	
кр2	кжи-кр2	" кр2	9	2,3	
А6	кжи-А6	Анкер А6	6	0,89	

1. Швы между плитами залить бетоном марки 200 на мелком заполнителе
2. Зазоры между технологическими трубопроводами и мн4, мн13 в пределах высоты плиты покрытия заченканить просмоленой паклей, выше – залить горячим битумом
3. Отверстие под стакан по узлу 3 вырубить с предварительной рассверловкой по контуру
4. Позицию 1 приварить к закладной детали мн3
5. В плитах покрытия П1 установить подвесные детали в соответствии с чертежами КЖ7, КЖ8 и АР10, АР11

Привязан:

Инв. №

ГИП	Стрганская		1984
Инженер	Розина		
Нач. отд.	Вдовин		
Зам. нач.	Комаров		
Гл. конст.	Корганов		
Инженер	Купцов		

ТП701-4-133.85 КЖ

Холодильник одноэтажный емкостью 125 (с вариантом охлаждающих батарей из стеклянных труб)

Стадия	Лист	Листов
РП	6	

Схемы расположения плит покрытия. Узлы

ГИПРОХОЛОД, Москва

Копир. Копаева Формат А2

30473-03

Типовой проект ТП-4-133.85 Альбом III

Схема расположения подвесных деталей в покрытии (батареи из металлических труб)

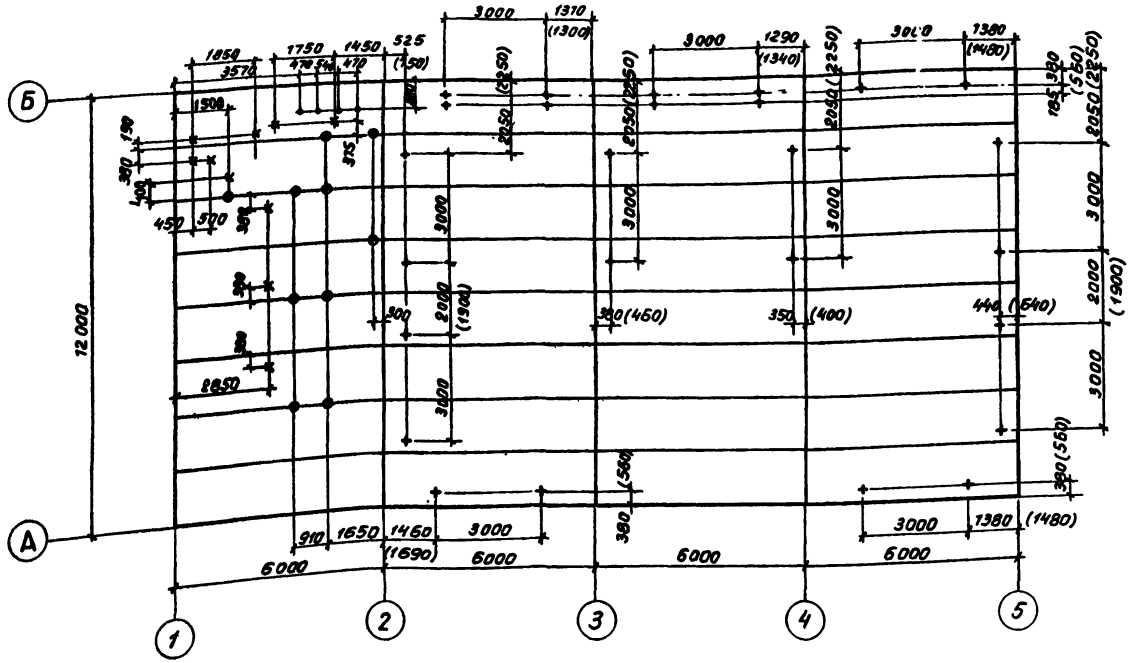

Таблица подвесных деталей

Тип закладной детали	Условное обозначение	Наименование закладной детали	Место установки	Нагрузка на закл. деталь кг
III	•	МН14	Подвесная деталь закладываемая в просверливаемое отверстие плиты	450
I	×	МН5	Подвесная деталь закладываемая в просверливаемое отверстие плиты	450
II	⊕	МН5	Подвесная деталь закладываемая в швы плит	450
IV	+	МН6	Подвесная деталь закладываемая в просверливаемое отверстие плиты	450

Спецификация элементов подвесных деталей к маркировочной схеме расположенной на листе

Марка	Обозначение	Наименование	Кол.	Масса ед. кг	Примечание
		Изделия закладные			
МН5	КЖИ-МН5	МН5	20	1,41	
МН6	КЖИ-МН6	МН6	26	2,13	
МН14	КЖИ-МН14	МН14	4	1,64	

1. Все привязки даны от края плит и от осей здания
2. Размеры в скобках даны для варианта с изоляцией ЖМП

Тип I, IV

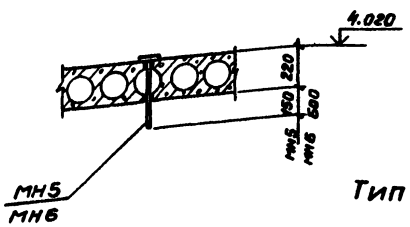

Тип II

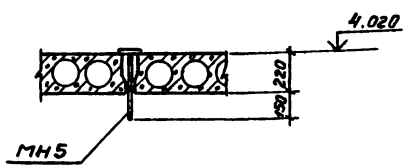

Тип III

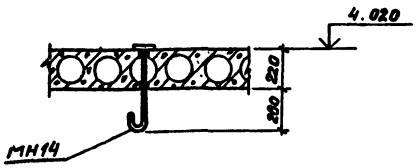

Согласовано: Инв.№ подл. | Нач.отд.ТХ | Ответственный

Инв.№подл. | Подп. и дата | Взам.инв.№

Привязан:

Инв. №

				ТП701-4-133.85	КЖ	
ГИП	Фартинская		1984			
Н.контр.	Разина			Холодильник одноэтажный емкостью 125т (с вариантом охлаждающих батарей из стеклянных труб)	Стадия: РП	Лист: 7	Листов:
Нач.отд.	Вдовин					
Зам.нач.	Комаров					
Гл.конс.	Харданов			Схема расположения подвесных деталей в покрытии (батареи из металлических труб)	ГИПРОХОЛОД Москва	
Инжен.	Купцов					

Копир. Копаева

Формат А2

20473-03

Типовой проект 701-4-133.85 Альбом III

Схема расположения подвесных деталей
(вариант с батареями из стеклянных труб)

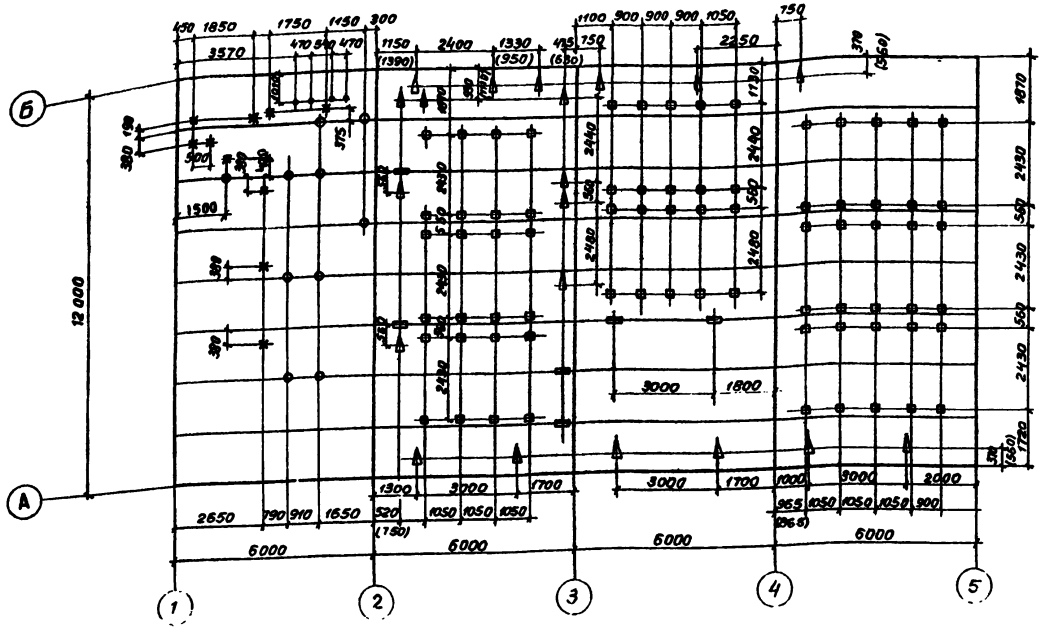

Тип I, VI, V

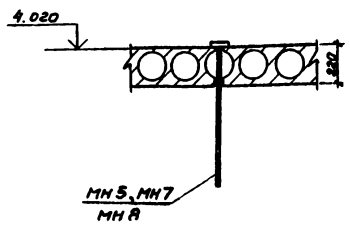

Тип III

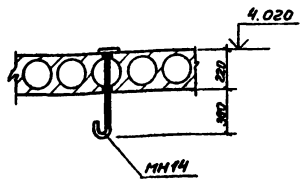

Тип II, VII

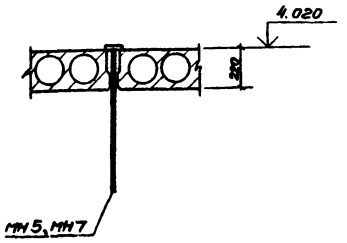

1. Все привязки даны от края плит и от осей здания
2. Размеры в скобках даны для варианта с изоляцией ЖМП.

Спецификация элементов подвесных деталей к маркировочной схеме расположенной на листе

Марка	Обозначение	Наименование	Кол.	Масса ед. кг	Примечание
		Изделия закладные			
МН5	КЖИ-МН5	МН5	20	1,41	
МН7	КЖИ-МН7	МН7	26	1,45	
МН8	КЖИ-МН8	МН8	74	1,9	
МН14	КЖИ-МН14	МН14	4	1,64	

Таблица подвесных деталей

Тип закладной детали	Условное обозначение	Наименование закладной детали	Место установки	Нагрузка на заклад. деталь кг.
I	×	МН5	Подвесная деталь закладываемая в просверливаемое отверстие плиты	450
II	○	МН5	Подвесная деталь закладываемая в швы плит	450
VI	△	МН7	Подвесная деталь закладываемая в просверливаемое отверстие плиты	250
V	□	МН8	То же	250
VII	▭	МН7	Подвесная деталь закладываемая в швы плит	250
III	●	МН14	Подвесная деталь закладываемая в просверливаемое отверстие плиты	450

Согласовано: Нач. отд. ТХ, Нач. отд. ТВ, Коган, Демо-лев

Инв. № подл. | Подпись и дата | Взам. инв. №

Привязан:

Инв. №

ГИП	Сморгонская		1984
Н. контр.	Разина		
Нач. отд.	Вдовин		
Зам. нач.	Комаров		
Гл. конст.	Корганов		
Инжен.	Купцов		

ТП701-4-133.85 КЖ

Холодильник одноэтажный емкостью 125т (с вариантом охлаждающих батарей из стеклянных труб)

Схема расположения подвесных деталей в покрытии (вариант с батареями из стеклянных труб)

Стадия	Лист	Листов
РП	8	

ГИПРОХОЛОД, Москва

Копир. Копоева Формат А2

Типовой проект 701-4-133.85 Альбом III

Ведомость рабочих чертежей основного комплекта

Лист	Наименование	Примечание
1	Общие данные (начало)	
2	Общие данные (продолжение)	
3	Общие данные (окончание)	
4	Навес	
5	Лестница на кровлю. Ограждение кровли	

Ведомость ссылочных и прилагаемых документов

Обозначение	Наименование	Примечание
	Ссылочные документы	
1.459-2 вып 3,4	Стальные лестницы переходные площадки и ограждения	

Техническая спецификация металла (начало)

Вид профиля и ГОСТ, ТУ.	Марка металла и ГОСТ	Обозначение и размер профиля	№ п/п	Код: Марки металла	Код: вида профиля	Код: размера профиля	Количество шт	Длина, мм	Масса металла по элементам конструкц.: Балки	Стойки	Лестницы	Ограждение лестниц	Связи	Общая масса т	Масса потребности в металле по кварталам (заполняется изготовителем) т: I	II	III	IV	Заполняется ВЦ
									Код элемента конструкций: 526163	626243	526242	526244	526160						
Балки двутавровые. ГОСТ 8239-72	Вст3 кп2 ГОСТ 380-71*	I 14							0,130					0,130					
	Итого			090700		092500			0,130					0,130					
Швеллеры ГОСТ 8240-72	Вст3 кп2 ГОСТ 380-71*	С 14							0,308					0,308					
		С 16							0,071					0,071					
	Итого			090700		092500			0,379					0,379					
Сталь прокатная угловая равнополочная ГОСТ 8509-72	Вст3кп2 ГОСТ 380-71*	L 63×6							0,010				0,078	0,088					
	Итого			090700										0,088					
Сталь прокатная угловая неравнополочная ГОСТ 8510-72	Вст3 кп2 ГОСТ 380-71*	L 125×80×8							0,006					0,006					
	Итого			090700					0,006					0,006					
Трубы стальные водогазопроводные ГОСТ	Вст3 кп2 ГОСТ 380-71*	Ф102×5								0,10				0,10					
	Итого			090700						0,10				0,10					
Сталь прокатная широкополосная универсальная ГОСТ 82-70	Вст3 кп2 ГОСТ 380-71*	δ=6											0,027	0,027					
		δ=16								0,020				0,020					
	Итого			090700						0,020			0,027	0,047					

Проект разработан в соответствии с действующими нормами и правилами и предусматривает мероприятия, обеспечивающие взрывную, взрывопожарную и пожарную безопасности при эксплуатации здания.
Главный инженер проекта Смаргонская

Инв.№ подл. | Подпись и дата | Взам. инв.№

Привязан

ТП701-4-133.85 КМ

ГИП	Смаргонская		1984
Н. контр.	Разина		
Нач. отд.	Вдовин		
Зам. нач.	Комаров		
Гл. конс.	Карганов		
Инжен.	Кулцов		

Холодильник одноэтажный емкостью 125т (с вариантом охлаждающих батарей из стеклянных труб)

Общие данные (начало)

Стадия	Лист	Листов
РП	1	5

ГИПРОХОЛОД, Москва

Копир. Комарова Формат А2

20473-03

Техническая спецификация металла (окончание)

Вид профиля и ГОСТ Т.У.	Марка металла и ГОСТ	Обозначение и размер профиля мм	№ п/п	Код: Марки металла	Код: Вида профиля	Код: Размера профиля	Количество шт	Длина, мм	Масса металла по элементам конструкций: Балки	Стойки	Настилы	Ограждение лестниц	Связи	Общая масса, т	Масса потребности в металле по кварталам (заполняется изготовителем) т: I	II	III	IV	Заполняется в ч.
				Код элемента конструкций					526163	526245	526242	526244	526160						
Сталь полосовая ГОСТ 103-76	Ст3 кп2 ГОСТ 380-71*	-δ=10								0,016				0,016					
	Итого			090700		692300				0,016				0,016					
Сталь арматурная ГОСТ 5781-82	Марка Ст3 кп2 ГОСТ 380-71*	Ф12 AT									0,020			0,020					
	Итого			090700							0,020			0,020					
Всего профиля														0,786					
Итого масса металла																			
Лестница											0,453	0,140		0,593					
на кровлю																			
Ограждение кровли												0,228		0,228					
														1507					
Всего масса металла																			
В том числе по маркам																			
Масса поставки элементов по кварталам, т (заполняется заказчиком)		I II III IV																	

Привязан

Инв. №

				ТП701-4-133.85 КМ			
ГИП	Смаргонская		1984				
Н. контр.	Разина			Холодильник одноэтажный емкостью 125 т (с вариантом охлаждающих батарей из стеклянных труб)	Стадия	Лист	Листов
Нач. отд.	Вдовин				Р П	2	
Зам. нач.	Комаров						
Гл. конст.	Лаганов			Общие данные (продолжение)	ГИПРОХОЛОД. Москва		
Инжен.	Купцов						

Копир. Копаева

Формат А2

Инв. № подл. | Подпись и дата | Взам. инв. №

Альбом III

Т ...овой проект 701-4-133.85

Ведомость металлоконструкций по видам профилей

Наименование конструкций по номенклатуре Прейскуранта № 01-23	Позиции по Прейскуранту 01-23	№ п.п.	Код конструкций	Масса конструкций, т: Всего стали, повышенной и высокой прочности	по видам профилей стали: Балки и швеллеры	Крупносортная сталь	Среднесортная сталь	Мелкосортная сталь	Толстолистовая сталь	Универсальная сталь	Тонколистовая сталь	Гнутые и гнутосварные	Трубы	Прочие	Всего	Количество, шт	Серия типовых конструкций
1	2	3	4	5	6	7	8	9	10	11	12	13	14	15	16	17	18
Типовые конструкции																	
Лестницы, перила, ограждения, площадки	312-1		526242		0,227	0,182		0,014						0,170	0,593		
Нетиповые конструкции																	
Стойки навеса	309-1		526181			0,016				0,020			0,10		0,136		
Балки "	306-3		526153		0,509	0,016									0,525		
Связи "	307-2		526160			0,078				0,027					0,105		
Ограждение кровли и пр.						0,075		0,173							0,248		
Итого															1,607		
Контрольная сумма																	

1. Все заводские соединения элементов конструкций сварные, монтажные на черных болтах М10, М12 и электросварке
   Характер соединений показан в узлах
2. При изготовлении и монтаже конструкций при ручной сварке применяются электроды типа Э-42 гост 9467-75.
3. Стальные конструкции окрасить масляной краской, густотертой для наружных работ (гост 8292-75) по грунтовке марки ПФ-020 (гост 18186-79)
4. Изготовление и монтаж конструкций производить в соответствии с указаниями СНиП III-18-75.

Условные обозначения

- Шов сварной заводской с видимой стороны
- Шов сварной монтажный с видимой стороны
- Шов сварной монтажный с невидимой стороны
- Шов сварной заводской с невидимой стороны

Привязан	Гип	Сморгонская		1984	ТП701-4-133.85 КМ		
	Н.контр.	Разина			Холодильник одноэтажный емкостью 125т (с вариантом охлаждающих батарей из стеклянных труб)	Стадия	Лист	Листов
	Нач.отд.	Вдовин				РП	3	
	Зам.нач.	Комаров						
	Гл.конст.	Карганов			Общие данные (окончание)	ГИПРОХОЛОД, Москва		
Инв. №	Инжен.	Купцов						

Копир. Копаева Формат А2

20473-03

Инв. № подл. | Подпись и дата | Взам. инв. №

Типовой проект 701-4-133.85 Альбом III

Схема расположения элементов навеса

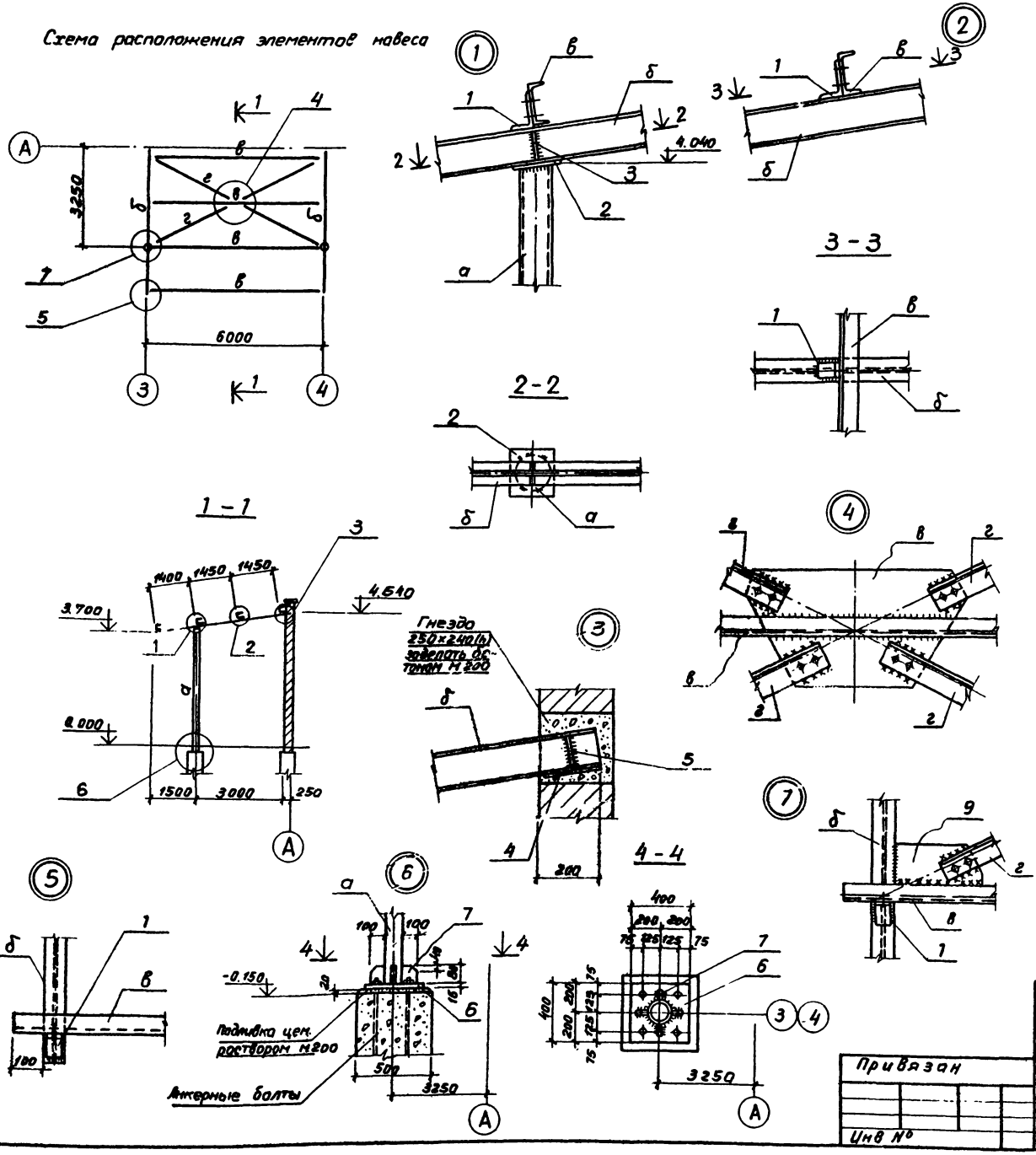

Ведомость элементов									
Марка	Сечение			Опорные усилия			Группа констр.	Марка металла	Примечание
	Эскиз	Поз	Состав	$M_{тм}$	$N_т$	$Q_{т.с}$			
а	○		Труба Ф102×5	0,6	1,77			Вст3кп2	
б	I		[12	0,54		1,26		"	
в	[		[14	1,08				"	
г	L		L 75×6	—	—	—		"	растяжение

Спецификация элементов к маркировочной схеме расположенной на данном листе

Марка	Обозначение	Наименование	Кол	Масса ед кг	Примечание
а	ГОСТ 3262-75*	Стойка Ф102×5			
		ℓ = 4100	2	50,0	
б	ГОСТ 8239-72*	Балка I 14 ℓ = 4800	2	65,0	
в	ГОСТ 8240-72*	Прогон [14 ℓ = 6250	4	77,0	
г	ГОСТ 8509-72	Связи L 63×6 ℓ = 3400	4	19,5	
1	ГОСТ 8510-72*	L 125×80×8 ℓ = 55	8	0,68	
2	ГОСТ 103×75*	– 150×10 ℓ = 150	2	1,42	
3	То же	– 35×6 ℓ = 130	4	0,21	
4	"	– 170×10 ℓ = 300	2	4,0	
5	"	– 130×6 ℓ = 150	4	0,92	
6	ГОСТ 82-70*	– 400×16 ℓ = 400	2	10,0	
7	ГОСТ 103×76	– 80×10 ℓ = 100	8	0,63	
8	ГОСТ 82-70*	– 410×6 ℓ = 750	1	14,5	
9	ГОСТ 82-70*	– 180×6 ℓ = 350	4	2,97	

Привязан	ГИП	Сморгонская		1984	ТП701-4-133.85 КМ		
	Н. контр.	Разина			Холодильник одноэтажный емкостью 125т (с вариантом охлаждающих батарей из стеклянных труб)	Стадия	Лист	Листов
	Нач. отд.	Вдовин				РП	4	
	Зам. нач.	Комаров						
	Гл. конс.	Карганов			Навес	ГИПРОХОЛОД Москва		
Инв №	Инжен.	Купцов						

Копир. Копаева Формат А2

20473-03

Инв № подл. | Подпись и дата | Взам. инв. №

Типовой проект 701-4-133.85 Альбом III

Инв. № подлинника | Подпись и дата | Взам. инв. №

Схема расположения элементов металлической лестницы

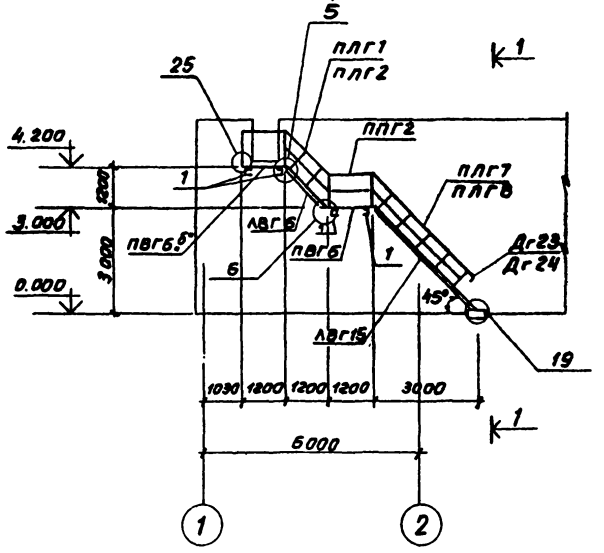

1 - 1

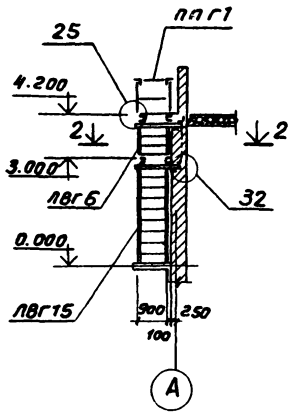

Схема расположения элементов ограждения кровли

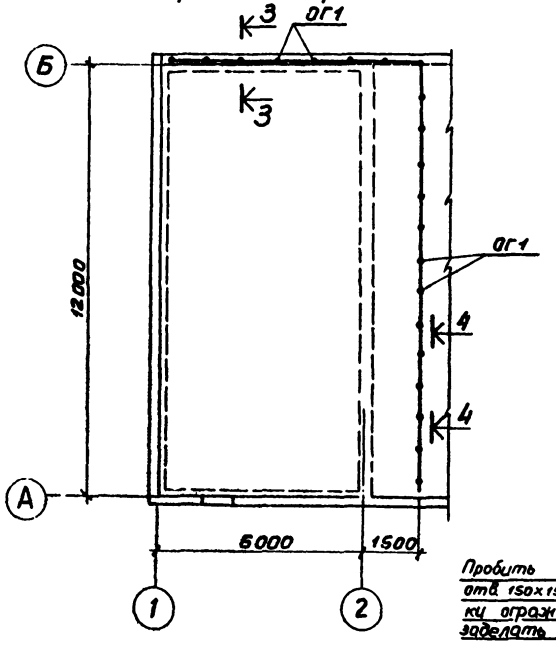

2 - 2

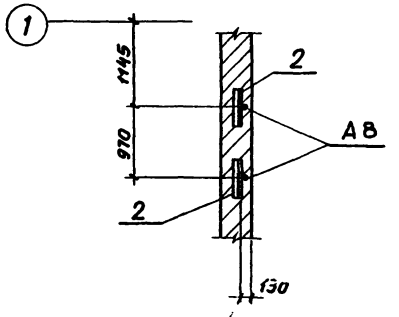

4 - 4

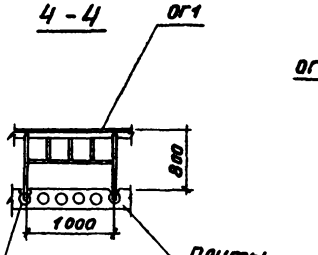

Пробить отв. 150х150. После установки ограждения отверстие заделать бетоном м200

3 - 3

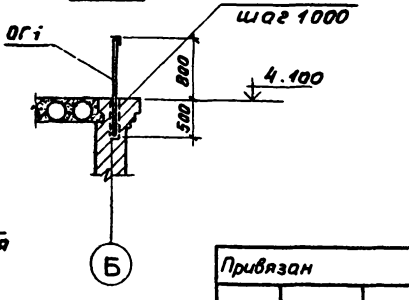

Спецификация элементов к маркировочным схемам расположенным на данном листе

Марка поз.	Обозначение	Наименование	Кол	Масса ед кг	Примечание
		Элементы металлической лестницы			
ЛВГ6	1.459-2 вып.4	Лестничный марш ЛВГ6	1	90	
ЛВГ15	То же	То же ЛВГ15	1	221	
ПВГ6	"	Переходная площадка ПВГ6	1	71	
ПВГ6.5°	"	То же ПВГ6.5°	1	71	
		Ограждение лестничного марша			
ПЛГ1	"	То же ПЛГ1	1	14	
ПЛГ2	"	" ПЛГ2	1	14	
ПЛГ7	"	" ПЛГ7	1	36	
ПЛГ8	"	" ПЛГ8	1	36	
Дг23	1.459-2 вып 3	Дополнительный элемент Дг23	1	1,0	
Дг24	То же	То же Дг24	1	1,0	
ППГ1	1.459-2 вып. 4	Ограждение переходных площадок ППГ1	1	17,0	
ППГ2	То же	То же ППГ2	1	21	
	1.459-2 вып.3	Узел „32"			
1	ГОСТ 8240-72	С16 ℓ = 1250	4	17,8	
2	ГОСТ 8509-72	L 63×6 ℓ = 230	8	1,3	
А8	КЖИ-А8	Анкер А8	2	5,3	
		Элементы ограждения кровли			
	КЖИ ОГ1	Ограждение ОГ1	19,6	п м.	

1. Все узлы, замаркированные на схеме расположения элементов металлической лестницы, приняты по серии 1.459 - 2 вып. 3
2. Гнезда размеров 60х60, h = 500 под стойки ограждения кровли оставить при кладке стен

Привязан

Инв №

ГИП	Сморгонская		
Н. контр.	Разина		
Нач. отд.	Вдовин		
Замнач.	Комаров		
Гл. конс.	Карганов		
Гл. арх.	Чернов		
Инжен.	Купцов		

ТП701-4-133.85 КМ

Холодильник однозтажный емкостью 125 т (с вариантом схлаждающих батарей из стеклянных труб

Лестница на кровлю
Ограждение кровли

Стадия	Лист	Листов
РП	5	

ГИПРОХОЛОД, Москва

Копир. Колаева Формат А2

Альбом III

Типовой проект 701-4-133.85

Ведомость рабочих чертежей основного комплекта ОВ

Лист	Наименование	Примечание
1	Общие данные	
2	План разрез 1-1, схемы, узел управления	

Ведомость ссылочных и прилагаемых документов

Обозначение	Наименование	Примечание
	Ссылочные документы.	
1.494-32	Зонты и дефлекторы вентиляционных установок.	
4.904-69	Детали крепления санитарно-технических приборов и трубопроводов.	
1.494-30 в.2	Установка и крепление вентиляторов к строительным конструкциям.	
5.904-4	Двери и люки вентиляционных камер	
5.904-5	Гибкие вставки к центробежным вентиляторам.	
5.904-10	Узлы прохода вентиляционных вытяжных шахт через покрытия промышленных зданий. Узлы прохода общего назначения.	
Минмонтажспецстрой СССР. Главмонтажавтоматика	Приборы для измерения и регулирования температуры. Установка закладных конструкций на технологических трубопроводах и оборудовании	
4.903-10 в.8	Грязевики	
Минмонтажспецстрой СССР. Главмонтажавтоматика.	Приборы для измерения и регулирования давления, разрежения и расхода. Установка закладных конструкций на технологическом оборудовании и трубопроводах, узлы и детали к ним.	
	Прилагаемые документы	
ОВ ВМ	Ведомость материалов	
ОВ СО	Спецификация оборудования	
ОВМ1	Конструкция тепловой изоляции 1	
ОВМ2	Конструкция тепловой изоляции 2	

Типовой проект разработан в соответствии с действующими нормами и правилами и предусматривает мероприятия, обеспечивающие взрывную, взрывопожарную и пожарную безопасность при эксплуатации здания.

Главный инженер проекта Смирн. Стороженская

Характеристика отопительно-вентиляционных систем

Позиционное обозначение системы	Количество систем	Наименование обслуживаемого помещения (технологического оборудования)	Тип установок	Вентилятор: тип, исполнение, №	Схема исполнения	Положение	L_1 м³/ч	$P_{по}$ кгс/м²	n_1 об/мин	Электродвигатель: тип, исполнение по взрывозащите	№ кВт	n_1 об/мин	Воздухонагреватель: тип	№	Тол	Тем-ра нагрева °С от	до	Расход тепла Вт (ккал/ч)	ΔP по (кгс/м²)	Примечание
		Машинное																26045	24	один
А-1	2	отделение	АТ86-50-30	Ц4-70 №5	2	I	3500	150	1400	4А80А4	1,1	2815	—	—	1	-30	47,6	(22400)	(24)	резервный
ВА-1	1	Машинное						150												
		отделение	А3/150В5-1	В-Ц14-70	2,5	I	1500	(15)	1400	4А63А4	0,25	1400	—	—	—	—	—	—	—	—

Основные показатели по чертежам отопления и вентиляции

Наименование здания	Объем здания	Параметры воздуха при t °С	Расход тепла, Вт (ккал/ч): на отопление	на вентиляцию	на горячее водоснабжение	на производственные технологические нужды	Общий	Расход холода ккал/ч	Установленная мощность электродвигателей кВт	Удельный расход тепла на отопление ккал/м³·°С	Расчетный напор в системе отопления кгс/см² (м.в.ст.)
Холодильник	300	-30	15470	10584	—	116300	142354	—	1,35	0,96	2,0
			(13300)	(9100)	—	(100000)	(122400)	—			(0,2)

План-схема

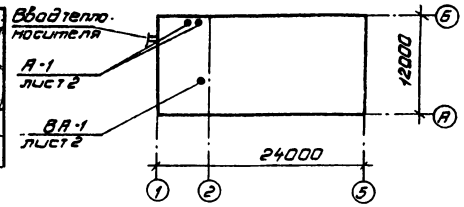

Общие указания:

1. Исходные данные для разработки чертежей архитектурно-строительные чертежи и технологическое задание.
2. Проект систем отопления и вентиляции выполнен в соответствии:
   а) СНиП 2.01.01.82. Строительная климатология и геофизика;
   б) СНиП II-33-75 *. Отопление, вентиляция и кондиционирование воздуха;
   в) СНиП II-105-74. Холодильники;
   г) СН 245-71. Санитарные нормы проектирования промышленных предприятий
3. Проект выполнен для условий строительства с расчетными данными:
   расчетная температура для проектирования отопления - минус 30 °С;
   Расчетная температура для проектирования вентиляции - минус 19 °С;
   Средняя температура отопительного периода - минус 6,2 °С;
   Продолжительность отопительного периода - 232 суток.
4. Теплоноситель для систем отопления, вентиляции и производственного теплоснабжения - вода с температурой 150-70 °С.
5. Для приема теплоносителя, его распределения по системам, контроля параметров предусмотрен узел управления.
6. Присоединение систем отопления и вентиляции к теплосети принята непосредственное.
7. Изоляции подлежат теплопроводы от места ввода теплосети до узла управления, узел управления, подающие трубопроводы систем теплоснабжения калориферов отопительно-вентиляционных установок.
8. Основной изоляционный слой - минераловатные полуцилиндры толщиной 40 мм. для трубопроводов Дн 33,5 и более, шнур асбестовый пуховой диаметром 20 мм. в два слоя для трубопроводов до 33,5 мм и узла управления.
9. Покровный слой по изоляции - стеклопластик марки РСТ-Б-Л-В по ТУ6-11-145-80.
10. Воздуховоды выполняются из листовой холоднокатанной стали по ГОСТ 19904-74
11. Воздуховоды, трубопроводы покрываются грунтом ГФ-020 в один слой и окрашиваются масляной краской за 2 раза.

Привязан

ТП 701-4-133.85 ОВ

ГИП	Стороженская		
Н.контр.	Разина		
Нач.отд.	Дементьев		
Гл.спец.	Шубина		
Рук.гр.	Гафиятулина		
Ст.инж.	Семенова		

Холодильник одноэтажный емкостью 1,25 т (с варочным отделением и складом готовой продукции из стеклопластиковых труб)

Стадия	Лист	Листов
Р.П	1	2

Общие данные.

ГИПРОХОЛОД г. Москва

Инв.№ подл. | Подп. и дата | Взам.инв.№

Копировал: Патритеева. Формат А4

Типовой проект 701-4-133.85 Альбом III

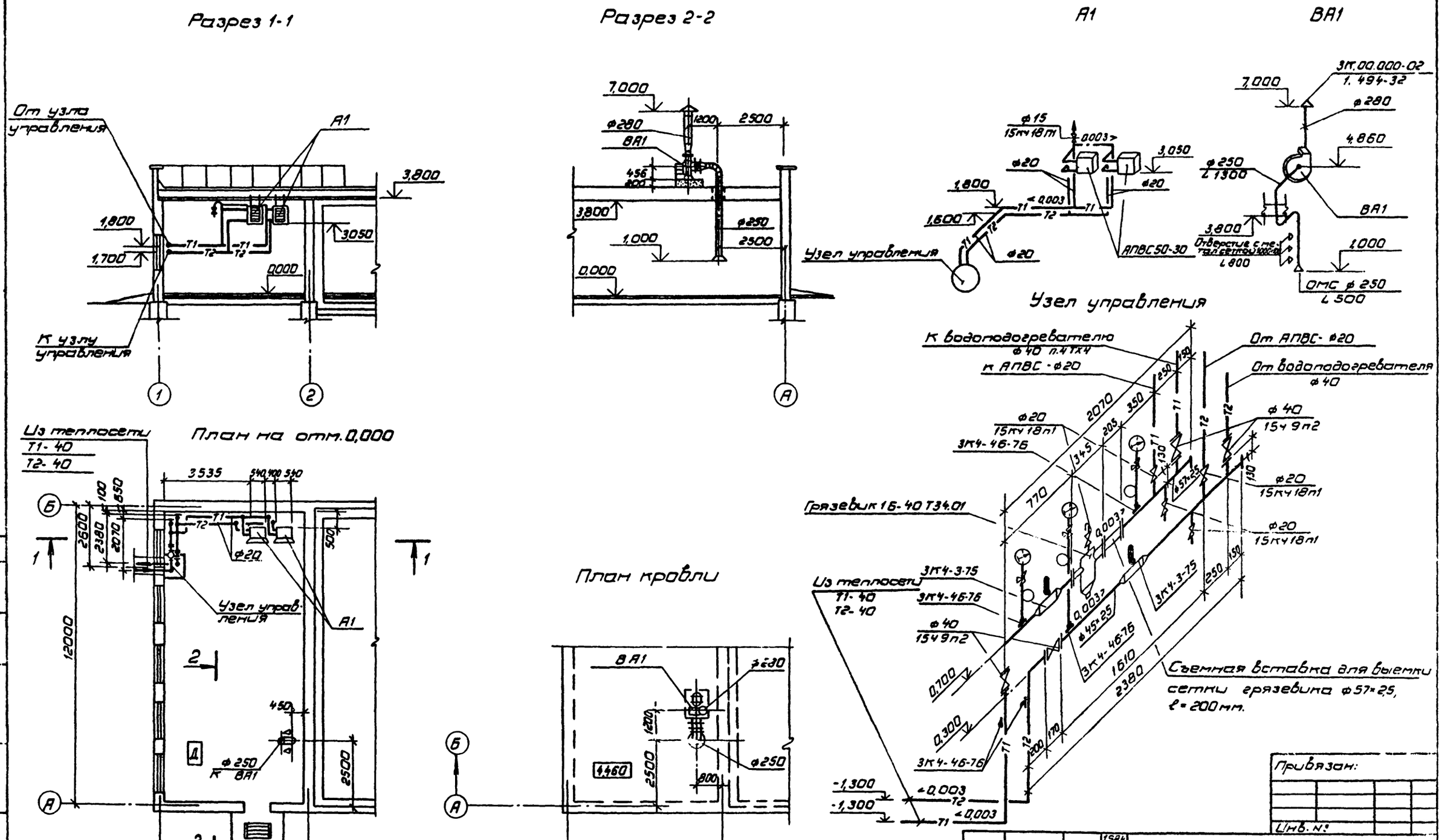

Копировал: Патрикеева Формат 2А

Типовой проект 701-4-133.85 Альбом III

Типовой проект 701-4-133.85

Холодильник одноэтажный емкостью 125 т.

Альбом III

Эскизные чертежи общих видов нетиповых конструкций систем отопления и вентиляции

Инв. №

Формат А4

Типовой проект 701-4-133.85 Альбом III

Обозначение	Наименование
701-4-133.85 ОВН1	Конструкция тепловой изоляции 1
701-4-133.85 ОВН2	Конструкция тепловой изоляции 2

Привязан

Инв. №

т.п. 701-4-133.85 ОВН

ГИП	Сморгонская		1984
Н.конт.	Разина		
Нач.отд.	Дементьев		
Рук.бр.	Гафитулина		
Ст.инж.	Иванова		

Содержание

Стадия	Лист	Листов
Р.П.		1

ГИПРОХОЛОД г. Москва

Формат А4

Типовой проект 701-4-133.85 Альбом III

Стеклопластик РСТ-Б-ЛВ; ТУ6-11-145-80

Полуцилиндры минераловатные ГОСТ23208-83

Краска БТ-577; ГОСТ 5631-79В два слоя

Грунтовка ГФ-020 в один слой

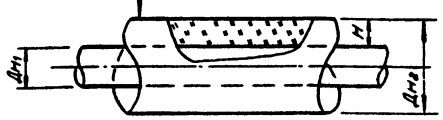

Дн1	48
Н	40
Дн2	122

* Размеры в мм.

Температура транспортируемой среды 150°С. Изолируется подающий и обратный трубопровод теплоснабжения, прокладываемые по помещению.

Привязан:

Инв. №

т.п. 701-4-133.85 ОВН1

ГИП	Сморгонская		1984
Рук.бр.	Гафитулина		
Ст.инж.	Иванова		

Конструкция тепловой изоляции 1

Стадия	Лист	Листов
Р.П.		1

ГИПРОХОЛОД г. Москва

Формат А4

Типовой проект 701-4-133.85 Альбом III

Стеклопластик РСТ-Б-ЛВ; ТУ6-11-145-80

Шнур асбестовый ШАП-1 ГОСТ1779-83

Краска БТ-577 ГОСТ 5631-79В два слоя

Грунтовка ГФ-020 в один слой.

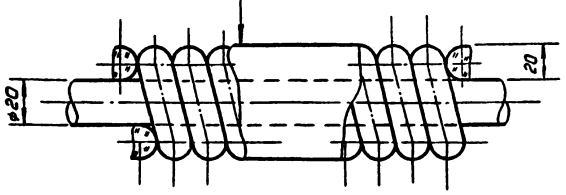

Температура транспортируемой среды 150°С. Изолируется подающий трубопровод теплоснабжения, прокладываемый по помещению.

Привязан:

Инв. №

т.п. 701-4-133.85 ОВН2

ГИП	Сморгонская		1984
Н.конт.	Разина		
Нач.отд.	Дементьев		
Рук.бр.	Гафитулина		
Ст.инж.	Иванова		

Конструкция тепловой изоляции 2

Стадия	Лист	Листов
Р.П.		1

ГИПРОХОЛОД г. Москва

Копировал: Патрикеева Формат А4

gost.e-ecolog.ru