ТИПОВОЙ ПРОЕКТ

294-3-36.85

КРЫТЫЙ БАССЕЙН

/ СТЕНЫ КИРПИЧНЫЕ /

ДЛЯ ОБУЧЕНИЯ ПЛАВАНИЮ ДЕТЕЙ ДОШКОЛЬНОГО И МЛАДШЕГО ШКОЛЬНОГО ВОЗРАСТА

АЛЬБОМ III

ИЗДЕЛИЯ ЗАВОДСКОГО ИЗГОТОВЛЕНИЯ

20766-03

Привязан:

Инв.№

gost.e-ecolog.ru

Госстрой СССР
ЦЕНТРАЛЬНЫЙ ИНСТИТУТ ТИПОВОГО ПРОЕКТИРОВАНИЯ
Свердловский филиал
620062, г.Свердловск-62, ул.Чебышева,4
Заказ № 3321 Инв.№ 20766-03 тираж 40
Сдано в печать 5.08 1986г цена 0-91

ТИПОВОЙ ПРОЕКТ
294-3-36.85
КРЫТЫЙ БАССЕЙН
/ СТЕНЫ КИРПИЧНЫЕ /
ДЛЯ ОБУЧЕНИЯ ПЛАВАНИЮ ДЕТЕЙ ДОШКОЛЬНОГО И МЛАДШЕГО ШКОЛЬНОГО ВОЗРАСТА

АЛЬБОМ III

СОСТАВ ПРОЕКТА:

АЛЬБОМ I	АРХИТЕКТУРНО-СТРОИТЕЛЬНАЯ И ТЕХНОЛОГИЧЕСКАЯ ЧАСТИ.
АЛЬБОМ II	САНИТАРНО-ТЕХНИЧЕСКАЯ И ЭЛЕКТРОТЕХНИЧЕСКАЯ ЧАСТИ. СВЯЗЬ И СИГНАЛИЗАЦИЯ, АВТОМАТИЗАЦИЯ САНТЕХУСТРОЙСТВ.
АЛЬБОМ III	ИЗДЕЛИЯ ЗАВОДСКОГО ИЗГОТОВЛЕНИЯ.
АЛЬБОМ IV	АВТОМАТИЗАЦИЯ САНТЕХУСТРОЙСТВ, ЗАДАНИЕ ЗАВОДУ НА ИЗГОТОВЛЕНИЕ ЩИТОВ.
АЛЬБОМ V	СПЕЦИФИКАЦИИ ОБОРУДОВАНИЯ.
АЛЬБОМ VI	ВЕДОМОСТИ ПОТРЕБНОСТИ В МАТЕРИАЛАХ.
АЛЬБОМ VII	СМЕТЫ

ПРОЕКТ УТВЕРЖДЕН „ГОСГРАЖДАНСТРОЕМ"
ПРИКАЗ №360 ОТ 28.11.83.Г.
РАБОЧАЯ ДОКУМЕНТАЦИЯ ВВЕДЕНА В ДЕЙСТВИЕ ИНСТИТУТОМ „СОЮЗСПОРТПРОЕКТ"
ПРИКАЗ №269 ОТ 3.10.85.Г.

РАЗРАБОТАН ИНСТИТУТОМ „СОЮЗСПОРТПРОЕКТ"
ГЛАВНЫЙ ИНЖЕНЕР ИНСТИТУТА БРИЛИНГ Е Р
ГЛАВНЫЙ ИНЖЕНЕР ПРОЕКТА НИСИФОРОВА Г А

20766-03

				Привязан:
Инв. №				

Типовой проект 294-3-36.85 Альбом III

Обозначение	Наименование	Примечан
294-3-36.85 - КЖСИ	Содержание альбома	
294-3-36.85 - КЖСИ-1	Изделие металлическое (МИ-1 ÷ МИ-4)	
294-3-36.85 - КЖСИ-2	Труба перелива (МН-1, МН-2)	
294-3-36.85 - КЖСИ-3	Труба перелива (МН-3, МН-4)	
294-3-36.85 - КЖСИ-4	Закладная деталь МН-5	
294-3-36.85 - КЖСИ-5	Труба наполнения (МН-6, МН-7)	
294-3-36.85 - КЖСИ-6	Бортик (МН-8, МН-9)	
294-3-36.85 - КЖСИ-7	Деталь закладная МН-18	
294-3-36.85 - КЖСИ-8	Деталь закладная МН-10	
294-3-36.85 - КЖСИ-9	Деталь закладная МН-11	
294-3-36.85 - КЖСИ-10	Деталь закладная МН-12	
294-3-36.85 - КЖСИ-11	Деталь закладная МН-13	
294-3-36.85 - КЖСИ-12	Деталь закладная МН-14	
294-3-36.85 - КЖСИ-13	Деталь монтажная МН-15	
294-3-36.85 - КЖСИ-14	Деталь ограждения лестницы МН-16	
294-3-36.85 - КЖСИ-15	Деталь ограждения лестницы МН-17	
294-3-36.85 - КЖСИ-16	Рамка (РМ-2; РМ-3, РМ-5 ÷ РМ-10, РМ-15)	
294-3-36.85 - КЖСИ-17	Рамка (РМ-4, РМ-5)	
294-3-36.85 - КЖСИ-18	Рамка (РМ-11, РМ-12, РМ-14)	
294-3-36.85 - КЖСИ-19	Рамка (РМ-1, РМ-13, РМ-16 ÷ РМ-21)	
294-3-36.85 - КЖСИ-20	Решетка жалюзийная (РЖ-1, РЖ-2)	
294-3-36.85 - КЖСИ-21	Каркас КР-2	
294-3-36.85 - КЖСИ-22	Каркас КР-1	
294-3-36.85 - КЖСИ-23	Каркас КР-4	
294-3-36.85 - КЖСИ-24	Каркас (КР-3, КР-5)	
294-3-36.85 - КЖСИ-25	Сетка С-1	
294-3-36.85 - КЖСИ-26	Сетка С-2	

Обозначение	Наименование	Примечан.

Привязан

Инв. №

Нач. М-1	Баратов	
Гл. конс.	Бизяев	
ГИП	Никифорова	
Рук. гр.	Морозова	
Провер.	Власова	
Разраб.	Федорова	
Н. контр.	Савельева	

ТП 294-3-36.85 КЖСИ

Содержание альбома

Стадия	Лист	Листов
Р		

СОЮЗСПОРТПРОЕКТ г. Москва

Инв. № подл. | Подпись и дата | Взам. инв. №

Формат А3

Типовой проект 294-3-36.85 Альбом III

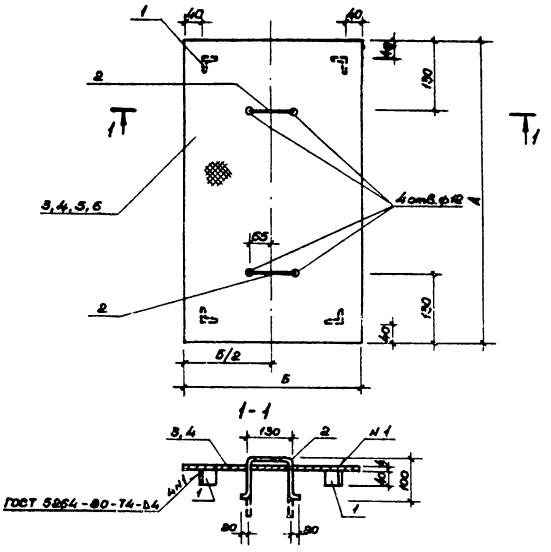

Обозначение	Марка	А	Б	Масса ед. кг
294-3-36.85 КЖСИ-1	МИ-1	870	530	16,82
- 01	МИ-2	1100	870	11.23
- 02	МИ-3	700	370	9.93
- 03	МИ-4	540	370	7.91

Формат	Зона	Поз.	Обозначение	Наименование	Кол.	Примеч.
				Детали		
Б.4		1		Уголок 50×5 ГОСТ 8509-72* / В СТ3 кпв ГОСТ 380-71*		
				ℓ=40	4	0.151 кг
Б.4		2		10А I ГОСТ 5781-82 ℓ=380	2	0.845 кг
			Переменные	данные для исполнения		
				294-3-36.85 КЖСИ-1		
Б.4		3		Лист ромб О-ПН-4×530×870		
				Б.СТ.3сп ГОСТ 8568-77	1	16.72 кг
				294-3-36.85 КЖСИ-1-01		
Б.4		4		Лист ромб О-ПН-4×870×1100		
				Б.СТ.3сп ГОСТ 8568-77	1	10.13 кг
				294-3-36.85 КЖСИ-1-02		
Б.4		5		Лист ромб О-ПН-4×370×700		
				Б.СТ.3сп ГОСТ 8568-77	1	6.85 кг
				294-3-36.85 КЖСИ-1-03		
Б.4		6		Лист ромб О-ПН-4×370×540		
				Б.СТ.3сп ГОСТ 8568-77	1	5.81 кг

Инв.№ подл.	Подпись и дата	Взам.инв.№	

Нач.М-1	Баратов	
Гл.конст.	Бизяев	
ГИП	Макарова	
Рук.гр.	Морозова	
Разраб.	Колосова	
Провер.	Власова	
Н.контр.	Савельева	

ТП 294-3-36.85 КЖСИ-1

Изделие металлическое (МИ-1 ÷ МИ-4)

Стадия	Масса	Масштаб
Р	см табл.	—
Лист 1	Листов 1	

СОЮЗСПОРТПРОЕКТ г. Москва

Типовой проект 294-3-36.85 Альбом III

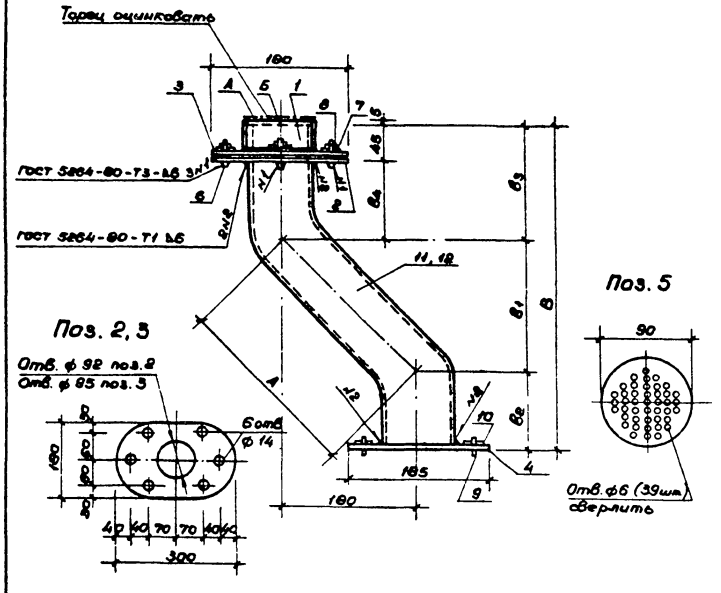

Обозначение	Марка	А	В	В1	В2	В3	В4	Масса кг
кжи-2	МН-1	255	425	175	100	145	100	12.67
-01	МН-2	100	218	71	47	95	50	10.66

Формат	Зона	Позиция	Обозначение	Наименование	Кол.	Примеч.
				Детали		
				Труба 102×4 ГОСТ 10704-76		
Б4		1		ℓ=35	1	0.34 кг
				Полоса 6×180 ГОСТ 103-76* / Вст3 КП2 ГОСТ 380-71		
А3		2	294-3-36.85 - кжи-2	ℓ=300	1	2.54 кг
А3		3	294-3-36.85 - кжи-2	ℓ=300	1	2.54 кг
Б4		4		Фланец Ду=80 ГОСТ 12820-80	1	1.84 кг
А3		5	294-3-36.85 - кжи-2	Полоса 90×5 ГОСТ 103-76 / Вст.3 КП2 ГОСТ 380-71		
				ℓ=90	1	0.32 кг
Б4		6		Болт М12×65 ГОСТ 7798-70*	6	0.05 кг
Б4		7		Гайка М12 ГОСТ 5915-70*	6	0.02 кг
Б4		8		Шайба ф12 ГОСТ 11371-78	6	0.02 кг
Б4		9		Болт М16×55 ГОСТ 7798-70*	4	0.117 кг
Б4		10		Гайка М16 ГОСТ 5915-70*	4	0.035 кг
			Переменные данные	для исполнения:		
				кжи-2		
				Труба 89×3,5 ГОСТ 10704-76		
Б4		11		ℓ=500	1	3.95
				кжи-2-01		
				Труба 89×3,5 ГОСТ 10704-76		
Б4		12		ℓ=245	1	1.94

Нач. М-1	Баратов	
Гл. конст.	Бизяев	
ГИП	Нисифорова	
Рук. гр.	Морозова	
Разраб.	Носова	
Провер.	Власова	
Н. контр.	Савельева	

ТП 294-3-36.85 КЖИ 2

Труба перелива (МН-1, МН-2)

Стадия	Масса	Масштаб
Р	см табл.	—

Лист 1 Листов 1

СОЮЗСПОРТПРОЕКТ г. Москва

Инв. № подл. | Подпись и дата | Взам. инв. №

20766-03 Формат А.3

Типовой проект 294-3-36.85 Альбом III

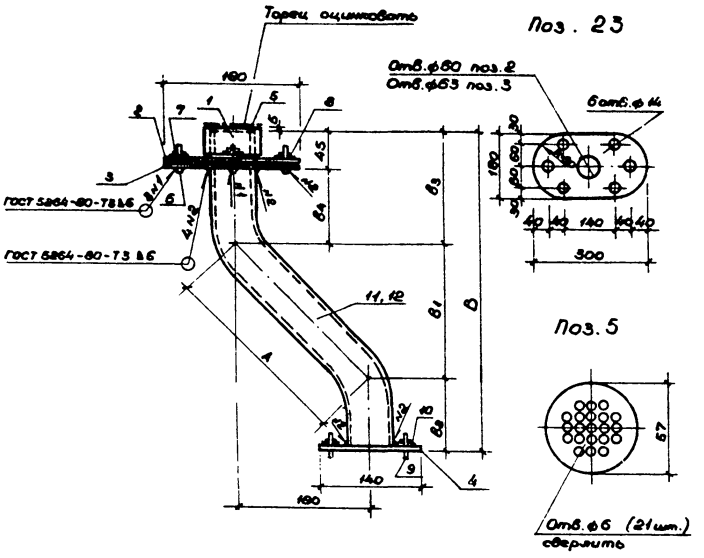

Обозначение	Марка	А	В	В1	В2	В3	В4	Масса кг
кэкси - 3	МН - 3	255	426	175	100	145	100	8.88
-01	МН - 4	100	218	71	47	95	50	8.70

Формат	Зона	Позиция	Обозначение	Наименование	Кол.	Примеч.
				Детали		
Б4		1		Труба 63.5×2 гост 10704-76 ℓ=85	1	0.18 кг
				Полоса 6×180 гост 103-76* / Вст3кп2 гост 380-71		
А3		2	294-3-36.85-кэкси-3	ℓ=300	1	2.54 кг
А3		3	294-3-36.85-кэкси-3	ℓ=300	1	2.54 кг
Б4		4		Фланец Ду=80 гост 12820-80	1	1.04 кг
А3		5	294-3-36.85-кэкси-3	Полоса 57×6 гост 103-76* / Вст3кп2 гост 380-71		
				ℓ=57	1	0.13 кг
Б4		6		Болт М12×65 гост 7798-70*	6	0.05 кг
Б4		7		Гайка М12 гост 3915-70*	6	0.02 кг
Б4		8		Шайба ф12 гост 11371-78	6	0.02 кг
Б4		9		Болт М16×55 гост 7798-70*	4	0.117 кг
Б4		10		Гайка М16 гост 5915-70*	4	0.033 кг
			Переменные данные	для исполнения 1		
				кэкси - 3		
				Труба 57×3.5 гост 10704-76		
Б4		11		ℓ=800	1	2.31 кг
				кэкси-3-01		
				Труба 57×3.5 гост 10704-76		
Б4		12		ℓ=245	1	1.13 кг

Нач.мас.	Баратов	
Гл.конст.	Бизяев	
ГИП	Никифорова	
Рук.гр.	Морозова	
Проверил	Власова	
Разраб.	Носова	
Н.контр.	Собольева	

ТП 294-3-36.85 КЭКСИ 3

Труба перелива (МН-3, МН-4)

Стадия	Масса	Масштаб
Р	См. табл.	—
Лист 1	Листов 1	

СОЮЗСПОРТПРОЕКТ г. Москва

Инв.№подл. | Подпись и дата | Взам.инв.№

Типовой проект 294-3-36.85 Альбом III

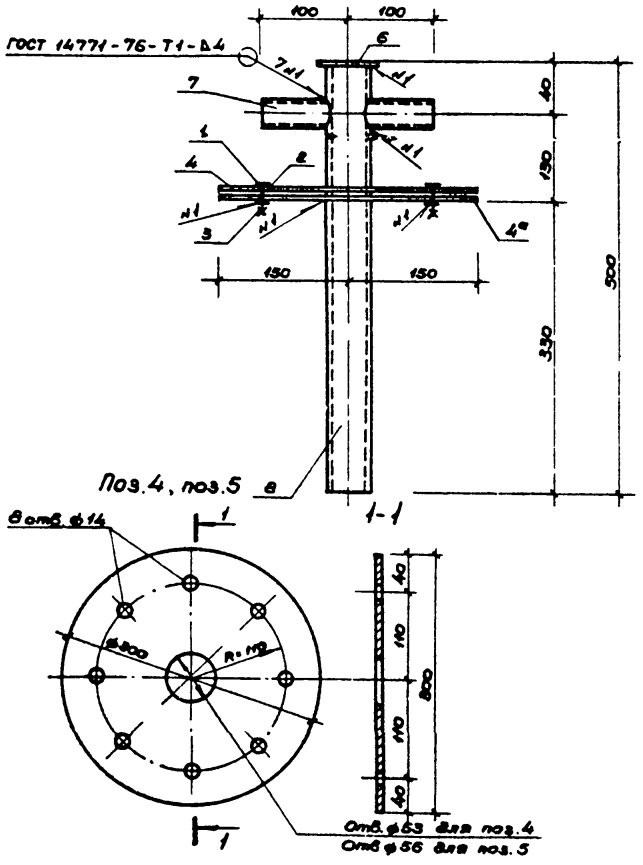

Сварку производить электродами марок УОНИ-13/45-8.

Формат	Зона	Позиция	Обозначение	Наименование	Кол.	Примеч.
				Стандартные изделия		
Б4		1		Болт М12×70 ГОСТ 7798-70* / Х18Н10Т ГОСТ 5632-72	8	0.08 кг
Б4		2		Гайка М12 ГОСТ 5915-70* / Х18Н10Т ГОСТ 5632-72	8	0.02 кг
Б4		3		Шайба ф17 ГОСТ 11371-78 / Х18Н10Т ГОСТ 5632-72	8	0.02 кг
				Детали		
				Полоса 6×300 ГОСТ 82903-74 / ОХ18Н10Т ГОСТ 5632-72*		
А4		4	294-3-36.85-КЭСИ-4	ℓ=300	1	4.24 кг
А4		5	294-3-36.85-КЭСИ-4	ℓ=300	1	4.24 кг
Б4		6		Полоса 6×80 ГОСТ 19903-74 / ОХ18Н10Т ГОСТ 5632-72*		
				ℓ=90	1	0.38 кг
Б4		7		Труба 82×2.0 ГОСТ 8941-81*		
				Х18Н10Т ГОСТ 5632-72*		
				ℓ=75	2	0.15 кг
Б4		8		Труба 50×3.0 ГОСТ 8941-81		
				Х18Н10Т ГОСТ 5632-72*		
				ℓ=500	1	1.74

Нач. мас.	Баратов	
Гл. конст.	Бизяев	
ГИП	Никифорова	
Рук. гр.	Морозова	
Разраб.	Носова	
Провер.	Власова	
Н. контр.	Савельева	

ТП 294-3-36.85 КЭСИ-4

Деталь закладная МН-5

Стадия	Масса	Масштаб
Р	11.86	—
Лист 1	Листов 1	

СОЮЗСПОРТПРОЕКТ г. Москва

Инв. № подл. | Подпись и дата | Взам. инв. №

20766-03 Формат А3

Типовой проект 294-3-36.85 Альбом III

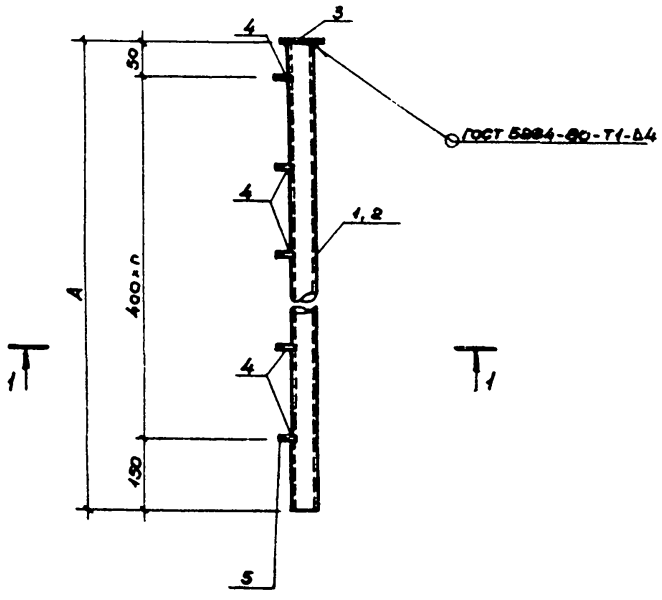

1 - 1

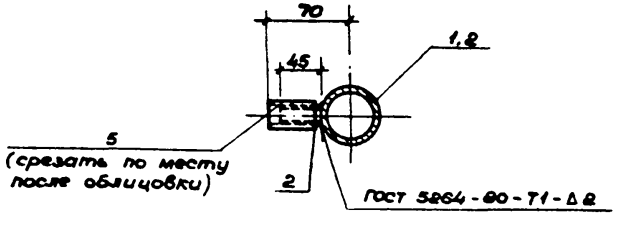

Формат	Зона	Поз.	Обозначение	Наименование	Кол. МН-6	Кол. МН-7	Примечание
				Детали			
Б4				Труба 32×2 ГОСТ 9941-81 / 12Х18Н10Т ГОСТ 5632-72*			
Б4		1		ℓ = 9400	1		13,9 кг
		2		ℓ = 8600		1	3,85 кг
Б4		3		Полоса 4×50 ГОСТ 103-76 / 12Х18Н10Т ГОСТ 5632-72			
				ℓ = 50	1	1	0,12 кг
Б4		4		Труба 10×1,0 ГОСТ 9941-81 / 12Х18Н10Т ГОСТ 5632-72*			
				ℓ = 45	24	7	0,02 кг
Б4		5		Труба ПНД 16Т ГОСТ 18599-83			
				ℓ = 100	24	7	0,005 кг

Сварку производить электродами марки ЦЛ-11; ОЗЛ-8

Обозначение	Марка	A	n	Масса кг
294-3-36.85-КЖСИ-5	МН-6	9400	23	14,62
-01	МН-7	8600	6	4,24

Нач. мас.	Баратов	
Гл. контр.	Бизяев	
ГИП	Никифорова	
Рук. гр.	Морозова	
Разраб.	Носова	
Провер.	Власова	
Н. контр.	Савельева	

ТП 294-3-36.85 КЖСИ-5

Труба наполнения (МН-6; МН-7)

Стадия	Масса	Масштаб
Р	см. табл.	—
Лист 1	Листов 1	

СОЮЗСПОРТПРОЕКТ г. Москва

Инв. № подл. | Подпись и дата | Взам. инв. №

Формат А3

Типовой проект 294-3-36.85 Альбом III

Формат	Зона	Позиц.	Обозначение	Наименование	Кол	Примеч
				КЖСИ-6		
				Детали		
Б4		1		Полоса 2×160 ГОСТ 5582-75 / Х18Н10Т ГОСТ 5632-72		
				ℓ=18500	1	98,84 кг
				КЖСИ-6-01		
				Детали		
Б4		2		Полоса 2×160 ГОСТ 5582-75 / Х18Н10Т ГОСТ 5632-72		
				ℓ=19300	1	104,52 кг

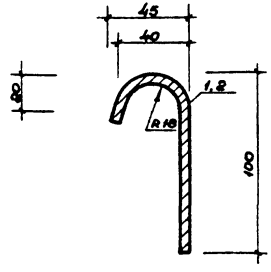

Обозначение	Марка	Масса
294-3-36.85 КЖСИ-6	МН-8	98,84кг
-01	МН-9	104,52кг

1. Длина отправочных марок не более 1500 мм

Нач.маст.	Баратов	
Гл.конст.	Бизяев	
ГИП	Нисифорова	
Рук.гр.	Морозова	
Разраб.	Колосова	
Проверил	Власова	
Н.контр.	Савельева	

ТП 294-3-36.85 КЖСИ-6

Бортик (МН-8, МН-9)

Стадия	Масса	Масштаб
Р	См. табл.	—
Лист 1	Листов 1	

СОЮЗСПОРТПРОЕКТ г. Москва

Инв.№подл. | Подпись и дата | Взам.инв.№

Формат А4

Типовой проект 294-3-36.85 Альбом III

Формат	Зона	Позиц.	Обозначение	Наименование	Кол	Примеч
				Детали		
Б4		1		10 А III ГОСТ 5781-82		
				ℓ=200	2	0,12 кг
Б4		2		Полоса 8×150 ГОСТ 103-76 / ВСт3 кп2 ГОСТ 380-71		
				ℓ=200	1	1,9 кг

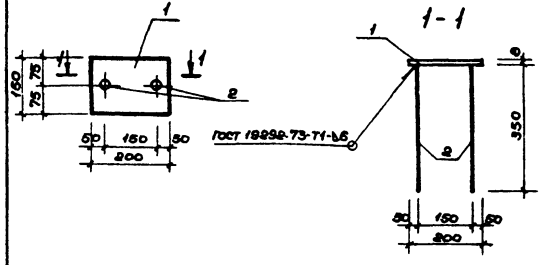

Нач.маст.	Баратов	
Гл.конст.	Бизяев	
ГИП	Нисифорова	
Рук.гр.	Еременко	
Разраб.	Федорова	
Проверил	Власова	
Н.контр.	Савельева	

ТП 294-3-36.85 КЖСИ-7

Деталь закладная МН-18

Стадия	Масса	Масштаб
Р	2,14	1:10
Лист 1	Листов 1	

СОЮЗСПОРТПРОЕКТ г. Москва

Инв.№подл. | Подпись и дата | Взам.инв.№

Формат А4

Типовой проект 294-3-36.85 Альбом III

Поз. 2,3

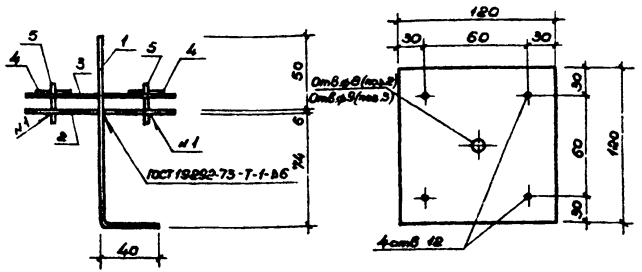

Формат	Зона	Позиц.	Обозначение	Наименование	Кол.	Примеч.
				Детали		
Б4		1		ф6 А-I ГОСТ 5781-82		
				ℓ = 170	1	0,04 кг
				Полоса 6×120 ГОСТ 5582-75 / Х18Н10Т ГОСТ 5632-72*		
А4		2	294-3-36.85 – КЖСИ-8	ℓ = 120	1	0,68 кг
А4		3	294-3-36.85 – КЖСИ-8	ℓ = 120	1	0,68 кг
				Стандартные изделия		
Б4		4		Гайка М10 ГОСТ 5915-70* / Х18Н10Т ГОСТ 5632-72*	4	0,02 кг
Б4		5		Болт М10×55 ГОСТ 7798-70* / Х18Н10Т ГОСТ 5632-72*	4	0,04 кг

Инв. № подл. | Подпись и дата | Взам. инв. №

Нач. мас.	Баратов	
Гл. конст.	Бизяев	
ГИП	Нисифорова	
Рук. гр.	Морозова	
Разраб.	Носова	
Проверил	Власова	
Н. контр.	Савельева	

ТП 294-3-36.85 КЖСИ-8

Деталь закладная МН-10

Стадия	Масса	Масштаб
Р	1,64	1:5
Лист 1	Листов 1	

СОЮЗСПОРТПРОЕКТ г. Москва

Формат А4

Типовой проект 294-3-36.85 Альбом III

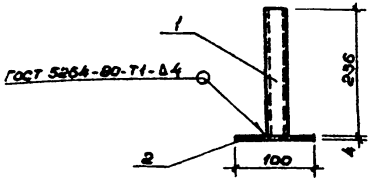

Формат	Зона	Позиц.	Обозначение	Наименование	Кол.	Примеч.
				Детали		
Б4		1		Труба 50×2,0 ГОСТ 9941-81 / Х18Н10Т ГОСТ 5632-72*		
				ℓ = 236	1	0,82 кг
Б4		2		Полоса 4×100 ГОСТ 5582-75 / Х18Н10Т ГОСТ 5632-72*		
				ℓ = 100	1	0,31 кг

Инв. № подл. | Подпись и дата | Взам. инв. №

Нач. мас.	Баратов	
Гл. конст.	Бизяев	
ГИП	Нисифорова	
Рук. гр.	Морозова	
Разраб.	Носова	
Проверил	Власова	
Н. контр.	Савельева	

ТП 294-3-36.85 КЖСИ-9

Деталь закладная МН-11

Стадия	Масса	Масштаб
Р	1,13	—
Лист 1	Листов 1	

СОЮЗСПОРТПРОЕКТ г. Москва

Формат А4

Типовой проект 294-3-36.85 Альбом III

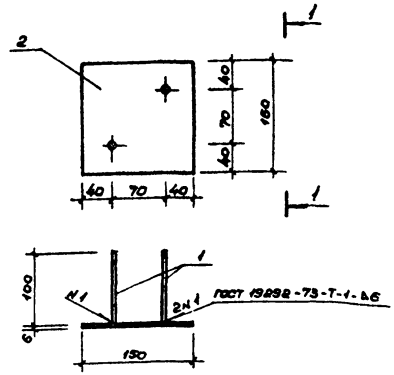

Формат	Зона	Позиция	Обозначение	Наименование	Кол.	Примеч.
				Детали		
Б4		1		ВА-III ГОСТ 5781-82		
				ℓ=100	2	0.04 кг
Б4		2		Полоса $\frac{6\times100\ \text{ГОСТ}\ 103-76}{\text{ВСТ3КП2 ГОСТ 380-71}^{**}}$		
				ℓ=150	1	0.71 кг

Инв.№ подл. | Подпись и дата | Взам. инв.№

Нач.мас.	Баратов		
Гл.конст.	Бизяев		
ГИП	Нисифорова		
Рук.гр.	Морозова		
Разраб.	Носова		
Проверил	Власова		
Н.контр.	Савельева		

ТП 294-3-36.85 КЭСИ-10

Деталь закладная МН-12

Стадия	Масса	Масштаб
Р	0.79	1:5
Лист 1	Листов 1	

СОЮЗСПОРТПРОЕКТ г. Москва

Формат А4

Типовой проект 294-3-36.85 Альбом III

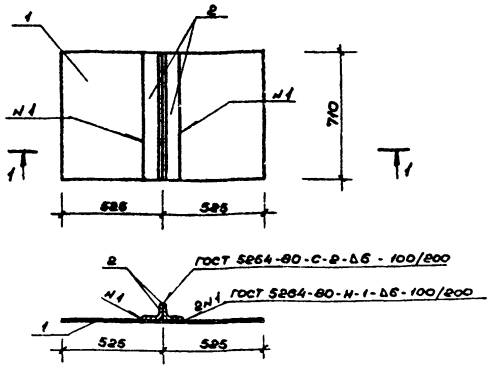

Формат	Зона	Позиция	Обозначение	Наименование	Кол.	Примечан
				Детали		
Б4		1		Полоса $\frac{6\times710\ \text{ГОСТ}\ 82-70}{\text{ВСТ3КП-2 ГОСТ 380-71}^{**}}$		
				ℓ=1150	1	35.12 кг
Б4		2		Уголок $\frac{50\times50\times5\ \text{ГОСТ}\ 8509-72}{\text{ВСТ3КП2 ГОСТ 380-71}}$		
				ℓ=710	2	2.68 кг

Инв.№ подл. | Подпись и дата | Взам. инв.№

Нач.мас.	Баратов		
Гл.конст.	Бизяев		
ГИП	Нисифорова		
Рук.гр.	Морозова		
Разраб.	Носова		
Проверил	Власова		
Н.контр.	Савельева		

ТП 294-3-36.85 КЭСИ-11

Деталь закладная МН-13

Стадия	Масса	Масштаб
Р	40.48	1:20
Лист 1	Листов 1	

СОЮЗСПОРТПРОЕКТ г. Москва

Формат А4

Типовой проект 294-3-36.85 Альбом III

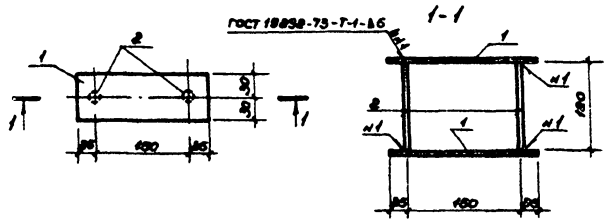

Формат	Зона	Поз.	Обозначение	Наименование	Кол.	Примеч.
				Детали		
Б4		1		Полоса 8×60 ГОСТ 103-76 / ВСт3кп2 ГОСТ 380-71*		
				ℓ = 200	2	0.57 кг
Б4		2		⌀8 AI ГОСТ 5781-82		
				ℓ = 180	2	0.08 кг

Нач.мас.	Баратов		
Гл.конст.	Бизяев		
ГИП	Никифорова		
Рук.гр.	Ерошенко		
Разраб.	Колосова		
Проверил	Власова		
Н.контр.	Савельева		

ТП 294-3-36.85 КЭСИ-12

Деталь закладная МН-14

Стадия	Масса	Масштаб
Р	1.21	1:20
Лист 1	Листов 1	

СОЮЗСПОРТПРОЕКТ г. Москва

Инв.№ подл. | Подпись и дата | Взам.инв.№

Формат А4

Типовые проект 294-3-36.85 Альбом III

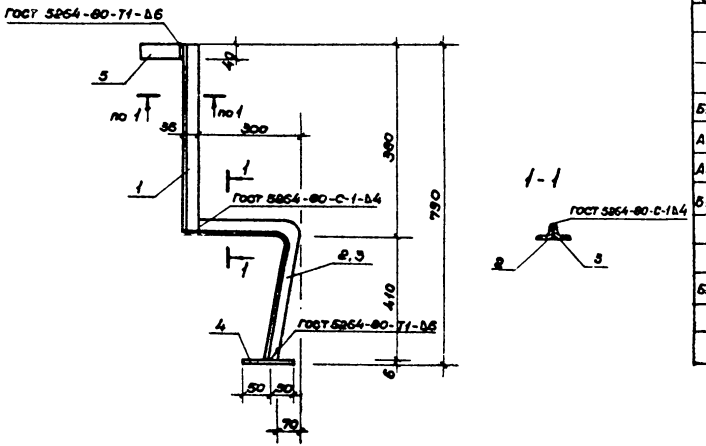

Поз. 2
Поз. 3 (зеркально)

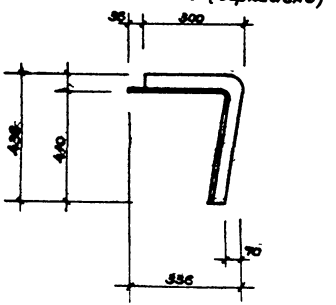

Формат	Зона	Позиц.	Обозначение	Наименование	Кол.	Примеч.
				Детали		
				Уголок 50×50×5 ГОСТ 8509-72 / ВСт3кп2 ГОСТ 380-71		
Б4		1		ℓ = 380	2	1,43 кг
А3		2	294-3-36.85 - КЖСИ-13	ℓ = 730	1	2,73 кг
А3		3	294-3-36.85 - КЖСИ-13	ℓ = 730	1	2,73 кг
Б4		4		Полоса 6×100 ГОСТ 103-76 / ВСт3кп2 ГОСТ 380-71		
				ℓ = 100	1	1,06 кг
Б4		5		Полоса 6×40 ГОСТ 103-76 / ВСт3кп2 ГОСТ 380-71		
				ℓ = 180	1	0,23 кг

Нач. мас	Баратов		ТП 294-3-36.85 КЖСИ-13
Гл. конст	Бизяев		Деталь монтажная МН-15
ГИП	Нисифорова		Стадия: Р; Масса: 9,61; Масштаб:
Рук. гр.	Морозова		Лист 1; Листов 1
Проверил	Нисифорова		СОЮЗСПОРТПРОЕКТ г. Москва
Разраб.	Новова		
Н. контр.	Савельева		

Инв. № подл. | Подпись и дата | Взам. инв. №

Формат А3

Типовой проект 294-3-36.85 Альбом III

Поз. 1

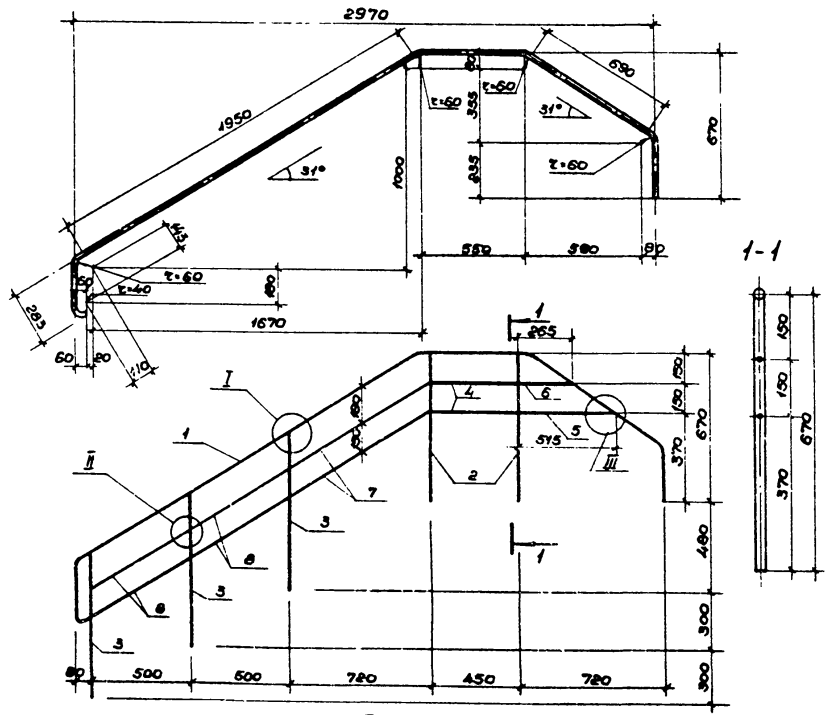

Формат	Зона	Поз.	Обозначение	Наименование	Кол.	Примеч.
				Детали		
				Труба 40×2 ГОСТ 8941-81 Х18Н10Т ГОСТ 5632-72*		
А3		1	294-3-36.85 - КЖСИ-14	ℓ=4710	1	8,95кг
Б4		2		ℓ=630	2	1,33кг
Б4		3		ℓ=715	3	1,41кг
				Труба 20×2 ГОСТ 8941-81 Х18Н10Т ГОСТ 5632-72*		
Б4		4		ℓ=410	2	0,37кг
Б4		5		ℓ=515	1	0,46кг
Б4		6		ℓ=265	1	0,23кг
Б4		7		ℓ=840	2	0,75кг
Б4		8		ℓ=580	4	0,52кг

Нач. мас.	Баратов		ТП 294-3-36.85 КЖСИ-14
Гл. конст.	Бизяев		Деталь ограждения лестницы МН-16
ГИП	Никифорова		Стадия Р; Масса 20,85; Масштаб 1:20
Рук. гр.	Ерошенко		Лист 1; Листов 1
Разраб.	Колосова		СОЮЗСПОРТПРОЕКТ г. Москва
Проверил	Власова		
Н. контр.	Совелкова		

Инв. № подл. | Подпись и дата | Взам. инв. №

Формат А3

Типовой проект 294-3-36.85 Альбом III

Поз. 1

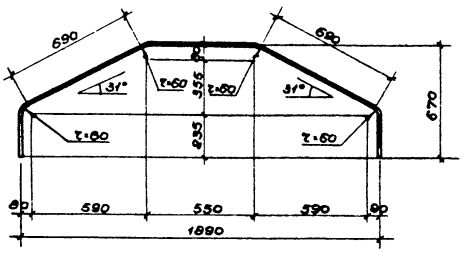

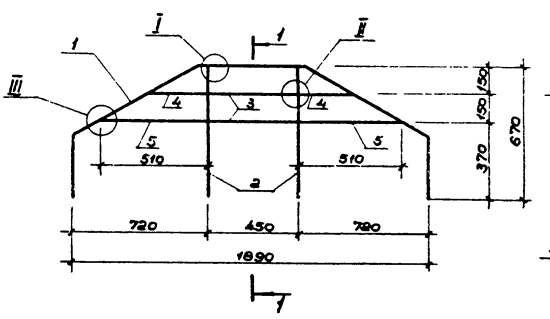

1-1

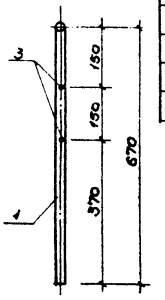

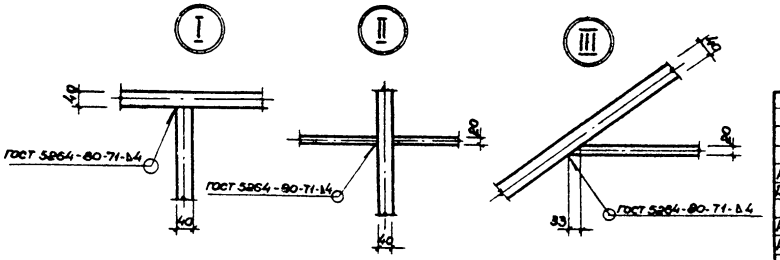

Формат	Зона	Позиц.	Обозначение	Наименование	Кол.	Примеч.
				Детали		
				Труба 40×2 ГОСТ 9941-81 / 08Х18Н10Т ГОСТ 5632-72*		
А3		1	294-3-36.85 - КЖСИ-15	ℓ = 2790	1	5,37 кг
Б4		2		ℓ = 650	2	1,29 кг
				Труба 80×2 ГОСТ 9941-81 / 08Х18Н10Т ГОСТ 5632-72*		
Б4		3		ℓ = 410	2	0,37 кг
Б4		4		ℓ = 260	2	0,23 кг
Б4		5		ℓ = 510	2	0,46 кг

Нач. мас.	Баратов	
Гл. конст.	Бизяев	
ГИП	Никифорова	
Рук. гр.	Ерошенко	
Разраб.	Колосова	
Проверил	Власова	
Н. контр.	Озветева	

ТП 294-3-36.85 КЖСИ-15

Деталь ограждения лестницы МН-17

Стадия	Масса	Масштаб
Р	10,07	1:20
Лист 1	Листов 1	

СОЮЗСПОРТПРОЕКТ г. Москва

Инв. № подл. | Подпись и дата | Взам. инв. №

Формат А3

Типовой проект 294-3-36.85 Альбом III

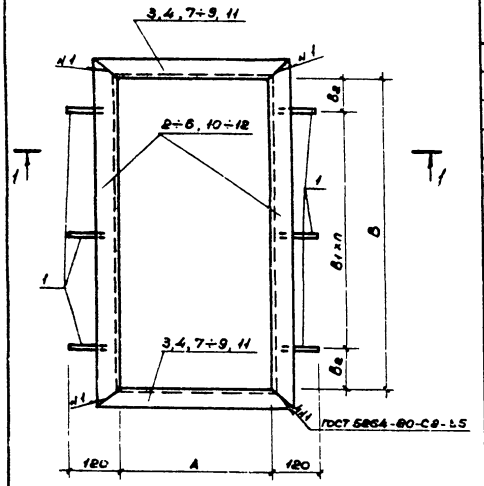

1 - 1

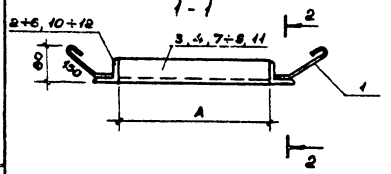

Д-2



Формат	Зона	Позиц.	Обозначение	Наименование	Кол. на исполнение 294-3-36.85 КЖСИ-16 —	01	02	03	04	05	06	07	Примечание
				Детали									
Б4		1		ВАI ГОСТ 5781-82									
				ℓ = 250	6	6	6	4	4	6	6	4	0.10 кг
				Уголок 50×50×5 ГОСТ 8509-72* ВСт3 кп2 ГОСТ 380-71*									
Б4		2		ℓ = 680	—	—	—	—	—	2	—	—	2.36 кг
Б4		3		ℓ = 1660	—	—	4	—	—	—	—	—	6.26 кг
Б4		4		ℓ = 1360	2	—	—	—	—	2	2	—	5.13 кг
Б4		5		ℓ = 1280	—	—	—	—	—	—	2	—	4.83 кг
Б4		6		ℓ = 1100	—	2	—	—	—	—	—	—	4.15 кг
Б4		7		ℓ = 900	—	—	—	—	—	—	—	2	3.39 кг
Б4		8		ℓ = 700	—	2	—	—	—	—	—	—	2.64 кг
Б4		9		ℓ = 610	2	—	—	—	—	—	—	—	2.30 кг
Б4		10		ℓ = 600	—	—	—	—	—	—	—	2	2.26 кг
Б4		11		ℓ = 500	—	—	—	2	4	—	—	—	1.89 кг
Б4		12		ℓ = 300	—	—	—	2	—	—	—	—	1.13 кг

Обозначение	Марка	А	В	В1	В2	n	масса
294-3-36.85 - КЖСИ-16	РМ-2	510	1850	450	180	2	15.44
- 01	РМ-3	600	1000	300	200	2	14.18
- 02	РМ-6	1560	1560	530	250	2	25.64
- 03	РМ-7	400	200	150	25	1	6.44
- 04	РМ-8	400	400	230	85	1	7.96
- 05	РМ-9	1260	580	230	60	2	15.96
- 06	РМ-10	1260	1180	450	140	2	20.52
- 07	РМ-15	800	500	230	135	1	11.70

Нач. мас.	Баратов	
Гл. конст.	Бизяев	
ГИП	Нисифорова	
Рук. гр.	Морозова	
Разраб.	Колосова	
Проверил	Власова	
Н. контр.	Савельева	

ТП 294-3-36.85 КЖСИ-16

Рамка (РМ-2, РМ-3, РМ-6 ÷ РМ10, РМ-15)

Стадия	Масса	Масштаб
Р	см. табл.	—
Лист 1	Листов 1	

СОЮЗСПОРТ ПРОЕКТ г. Москва

Инв. № подл. | Подпись и дата | Взам. инв. №

Формат А3

Типовой проект 294-3-36.85 Альбом III

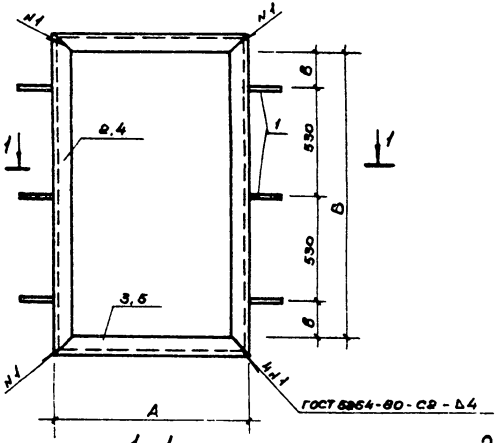

1 - 1

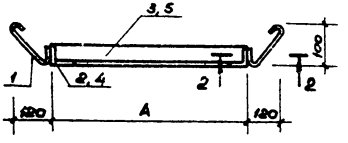

2 - 2

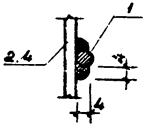

Обозначение	Наименование	Кол.	Примеч.
	Детали		
Б4 1	ВА-I ГОСТ 5781-82 ℓ=250	6	0.10 кг
	Переменные данные для исполнения		
	294-3-36.85 - КЖСИ-17		
	Уголок 50×50×5 ГОСТ 8509-72* / Вст3кп2 ГОСТ 535-79*		
Б4 2	ℓ=1700	2	6.41 кг
Б4 3	ℓ=1100	2	4.15 кг
	294-3-36.85 - КЖСИ-17-01		
	Уголок 50×50×5 ГОСТ 8509-72* / Вст3кп2 ГОСТ 535-79*		
Б4 4	ℓ=1660	2	6.26 кг
Б4 5	ℓ=1140	2	4.30 кг

Обозначение	Марка	A	B	B	Масса
294-3-36.85 КЖС-17	РМ4	1000	1600	235	21.72
-01	РМ5	1040	1560	865	21.72

Инв.№ подл. | Подпись и дата | Взам. инв.№

Нач. мас.	Баратов	
Гл. конст.	Бизяев	
ГИП	Нисифорова	
Рук. гр.	Морозова	
Разраб.	Юшина	
Проверил	Власова	
Н. контр.	Савельева	

ТП 294-3-36.85 КЖСИ-17

Рамка (РМ-4, РМ-5)

Стадия	Масса	Масштаб
Р	см. табл.	—
Лист 1	Листов 1	

СОЮЗСПОРТПРОЕКТ г. Москва

Формат А3

Типовой проект 294-3-36.85 Альбом III

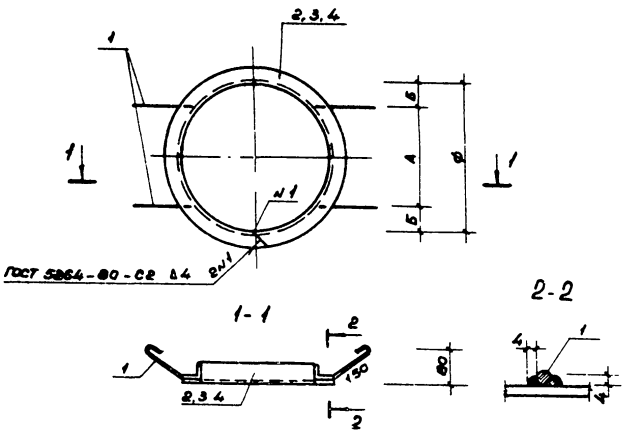

Формат	Зона	Позиц.	Обозначение	Наименование	Кол.	Примеч.
				Детали		
				ВА-I ГОСТ 5781-82		
БЧ		1		ℓ=250	4	0.10 кг
				Переменные данные для исполнения:		
				294-3-36.85-КЭСИ-18		
				Уголок 50×50×5 ГОСТ 8509-76 / ВСт3кп2 ГОСТ 380-71*		
БЧ		2		ℓ=1978	1	7.46 кг
				294-3-36.85-КЭСИ-18-01		
				Уголок 50×50×5 ГОСТ 8509-76 / ВСт3кп2 ГОСТ 380-71*		
БЧ		3		ℓ=2512	1	9.47 кг
				294-3-36.85-КЭСИ-18-02		
				Уголок 50×50×5 ГОСТ 8509-76 / ВСт3кп2 ГОСТ 380-71*		
БЧ		4		ℓ=2230	1	8.40 кг

Обозначение	Марка	ф	А	Б	Масса
294-3-36.85-КЭСИ-18	РМ11	630	450	90	7.86
-01	РМ12	800	530	135	9.87
-02	РМ14	710	530	90	8.80

Инв.№ подл. | Подпись и дата | Взам. инв.№

Нач.мас	Баратов	
Гл.конст	Бизяев	
ГИП	Никифорова	
Ведущ.инж	Морозова	
Провер	Никифорова	
Разраб	Носова	
Н.контр	Савельева	

ТП 294-3-36.85 КЭСИ-18

Рамка (РМ-11, РМ-12, РМ-14)

Стадия	Масса	Масштаб
Р	См. табл.	—
Лист 1	Листов 1	

СОЮЗСПОРТПРОЕКТ г. Москва

Формат А3

Типовой проект 294-3-36.85 Альбом III

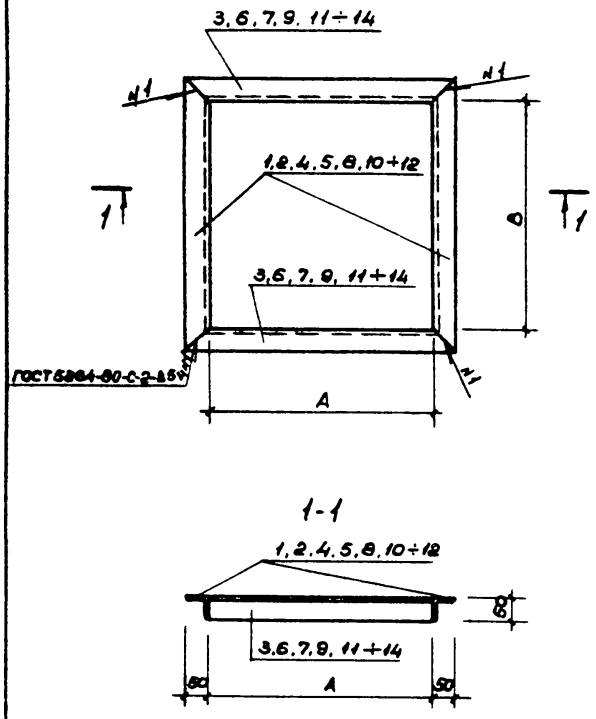

Формат	Зона	Позиц.	Обозначение	Наименование	Кол. на исполнен. ЭЧ.3-36.85КЖСИ-19 –	01	02	03	04	05	06	07	Примеч.
				Детали									
				Уголок 50×50×5 ГОСТ 8509-72* / ВСт3кп2 ГОСТ 380-71*									
Б4		1		ℓ=4450	—	—	—	2	—	—	—	—	16.78кг
Б4		2		ℓ=1440	—	—	—	—	2	—	—	—	5.43кг
Б4		3		ℓ=1250	2	—	—	—	—	—	—	—	4.71кг
Б4		4		ℓ=1100	—	—	2	—	—	—	—	—	4.15кг
Б4		5		ℓ=1000	—	—	—	—	—	2	—	—	3.77кг
Б4		6		ℓ=900	—	—	2	—	—	—	—	—	3.39кг
Б4		7		ℓ=700	—	—	—	—	—	2	—	—	2.65кг
Б4		8		ℓ=600	—	—	—	—	—	—	—	2	2.26кг
Б4		9		ℓ=550	—	—	—	—	—	—	2	—	2.07кг
Б4		10		ℓ=500	2	—	—	—	—	—	—	—	1.89кг
Б4		11		ℓ=450	—	4	—	—	—	—	—	—	1.70кг
Б4		12		ℓ=400	—	—	—	—	2	—	2	—	1.51кг
Б4		13		ℓ=350	—	—	—	—	—	—	—	2	1.32кг
Б4		14		ℓ=300	—	—	—	2	—	—	—	—	1.13кг

Обозначение	Марка	А	В	Масса
294-3-36.85-КЖСИ-19	РМ-1	1150	400	13.20
-01	РМ-13	350	350	6.80
-02	РМ-16	800	1000	15.08
-03	РМ-17	200	4350	35.82
-04	РМ-18	300	1340	13.88
-05	РМ-19	600	900	12.84
-06	РМ-20	450	300	7.16
-07	РМ-21	250	500	7.16

Нач.упр.	Баратов	
Гл.конст.	Бизяев	
ГИП	Никифорова	
Рук.гр.	Морозова	
Разраб.	Колосова	
Проверил	Власова	
Н.контр.	Савельева	

ТП 294-3-36.85 КЖСИ-19

Рамка (РМ-1; РМ-13; РМ-16 ÷ РМ-21)

Стадия	Масса	Масштаб
Р	См. табл.	—
Лист 1	Листов 1	

СОЮЗСПОРТПРОЕКТ г. Москва

Инв.№ подл. | Подпись и дата | Взам.инв.№

Типовой проект 294-3-36.85 Альбом III

Формат	Зона	Позиция	Обозначение	Наименование	Кол.	Примеч.
				Документация		
А4			294-3-36.85 - КЖСИ-20 сб	Сборочный чертеж		
				Детали		
Б4		1		8А-I ГОСТ 5781-82 ℓ=170	6	0.07 кг
				Переменные данные для исполнения:		
				294-3-36.85 КЖСИ-20		
				Уголок 50×50×5 ГОСТ 8509-72 Ст3кп2 ГОСТ 104-74		
Б4		2		ℓ=1180	2	4.45 кг
Б4		3		ℓ=1190	1	4.49 кг
Б4		4		ℓ=1090	1	4.11 кг
				Полоса 4×68 ГОСТ 103-76 Ст3кп2 ГОСТ 380-71*		
Б4		5		ℓ=1090	31	2.23 кг
				294-3-36.85 КЖСИ-20-01		
				Уголок 50×50×5 ГОСТ 8509-72 Ст3кп2 ГОСТ 104-74		
Б4		6		ℓ=1250	2	4.71 кг
Б4		7		ℓ=800	1	3.02 кг
Б4		8		ℓ=700	1	2.64 кг
				Полоса 4×65 ГОСТ 103-76 Ст3кп2 ГОСТ 380-71*		
Б4		9		ℓ=700	33	1.43 кг

Инв.№ подл. | Подпись и дата | Взам. инв.№

Нач.маст.	Баратов	
Гл.констр.	Бизяев	
ГИП	Нисифорова	
Рук.гр.	Морозова	
Провер.	Нисифорова	
Разраб.	Носова	
Н.контр.	Савельева	

ТП 294-3-36.85 КЖСИ-20

Решетка жалюзийная РЖС-1, РЖС-2

Стадия	Лист	Листов
Р	1	1

СОЮЗСПОРТПРОЕКТ г. Москва

Формат А4

Типовой проект 294-3-36.85 Альбом III

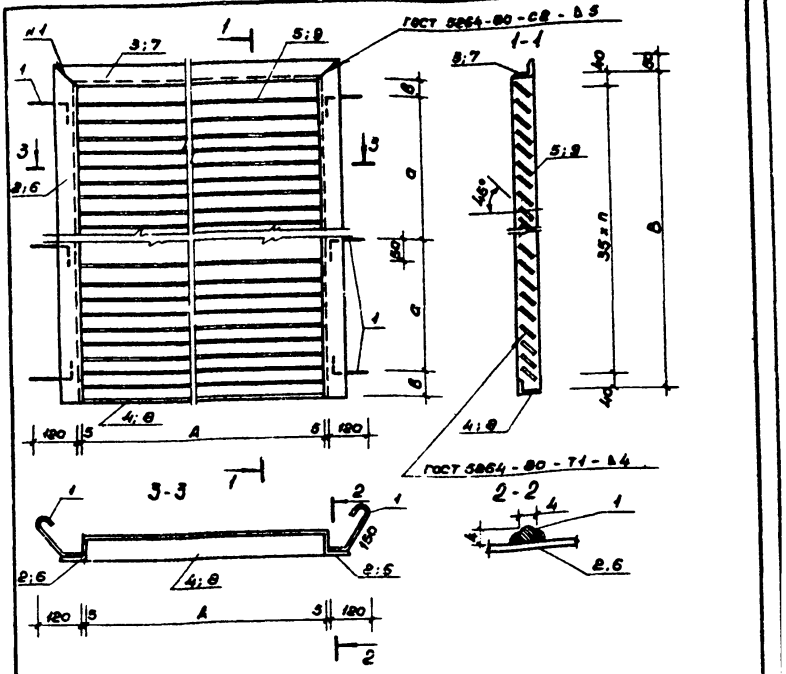

Обозначение	Марка	А	В	а	б	n	Масса кг
294-3-36.85-КЖСИ-20	РЖС-1	1090	1130	600	65	30	87.05
-01	РЖС-2	700	1200	500	100	39	62.69

Инв.№ подл. | Подпись и дата | Взам. инв.№

Нач.маст.	Баратов	
Гл.констр.	Бизяев	
ГИП	Нисифорова	
Рук.гр.	Морозова	
Провер.	Нисифорова	
Разраб.	Носова	
Н.контр.	Савельева	

ТП 294-3-36.85 КЖСИ-20 сб.

Решетка жалюзийная РЖС-1, РЖС-2 (сборочный чертеж)

Стадия	Масса	Масштаб
Р	см. табл.	—
Лист 1	Листов 1	

СОЮЗСПОРТПРОЕКТ г. Москва

Формат А4

Типовой проект 294-3-36.85 Альбом III

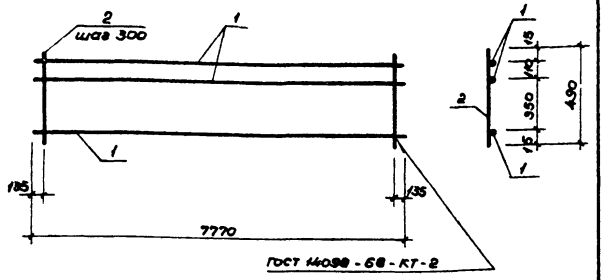

Формат	Зона	Позиц.	Обозначение	Наименование	Кол.	Примеч.
				Детали		
Б4		1		12 А III ГОСТ 5781-82		
				ℓ=7770	3	6.89 кг
Б4		2		6 А I ГОСТ 5781-82		
				ℓ=490	26	0.11 кг

Инв.№ подл. | Подпись и дата | Взам. инв.№

Нач.мас.	Баратов		
Гл.конст.	Бизяев		
ГИП	Нисифорова		
Рук.гр.	Морозова		
Провер.	Власова		
Разраб.	Носова		
Н.контр.	Савельева		

ТП 294-3-36.85 КЖСИ-21

Каркас КР-2

Стадия	Масса	Масштаб
Р	23.53	—
Лист 1	Листов 1	

СОЮЗСПОРТПРОЕКТ г. Москва

Формат А4

Типовой проект 294-3-36.85 Альбом III

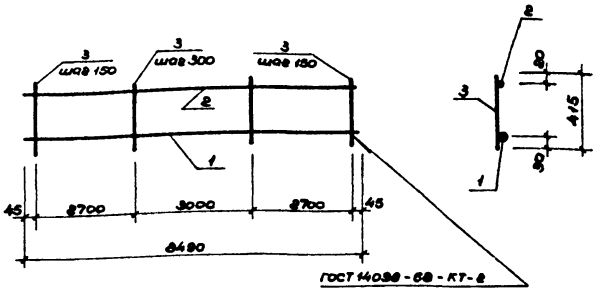

Формат	Зона	Позиц.	Обозначение	Наименование	Кол.	Примеч.
				Детали		
Б4		1		28 А III ГОСТ 5781-82		
				ℓ=8490	1	41.0 кг
				12 А III ГОСТ 5781-82		
Б4		2		ℓ=8490	1	7.54 кг
Б4		3		ℓ=415	47	0.37 кг

Инв.№ подл. | Подпись и дата | Взам. инв.№

Нач.мас.	Баратов		
Гл.конст.	Бизяев		
ГИП	Нисифорова		
Рук.гр.	Морозова		
Провер.	Власова		
Разраб.	Носова		
Н.контр.	Савельева		

ТП 294-3-36.85 КЖСИ-22

Каркас КР-1

Стадия	Масса	Масштаб
Р	65.93	—
Лист 1	Листов 1	

СОЮЗСПОРТПРОЕКТ г. Москва

Формат А4

Типовой проект 294-3-36.85 Альбом III

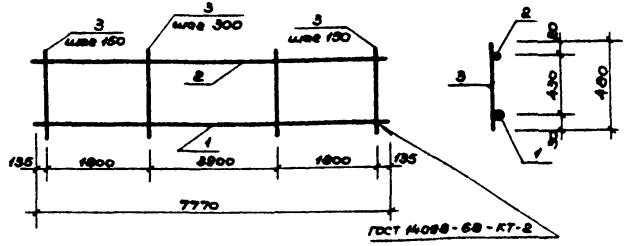

Формат	Зона	Позиц.	Обозначение	Наименование	Кол.	Примеч.
				Детали		
				32 А III ГОСТ 5781-82		
БЧ		1		ℓ = 7770	1	49.02 кг
				12 А III ГОСТ 5781-82		
БЧ		2		ℓ = 7770	1	6.89 кг
БЧ		3		ℓ = 480	88	0.43 кг

Инв. № подл. | Подпись и дата | Взам. инв. №

Нач. мас.	Баратов		
Гл. конст.	Бизяев		
ГИП	Нисифорова		
Рук. гр.	Морозова		
Проверил	Власова		
Разраб.	Носова		
Н. контр.	Савельева		

ТП 294-3-36.85 КЖСИ-23

Каркас (кр-4)

Стадия	Масса	Масштаб
Р	72.25	—
Лист 1	Листов 1	

СОЮЗСПОРТПРОЕКТ
г. Москва

Формат А 4

Типовой проект 294-3-36.85 Альбом III

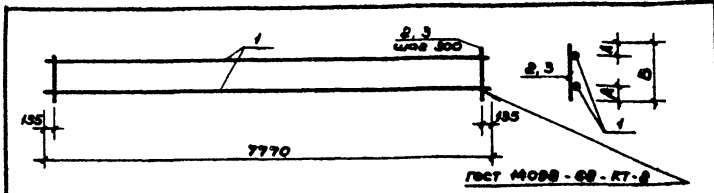

Формат	Зона	Позиц.	Обозначение	Наименование	Кол.	Примеч.
				Детали		
БЧ		1		12 А-III ГОСТ 5781-82 ℓ = 7770	2	6.89 кг
				Переменные данные для исполнений:		
				294-3-36.85 -КЖСИ-24		
БЧ		2		6А-I ГОСТ 5781-82 ℓ = 380	26	0.08 кг
				294-3-36.85-КЖСИ-24-01		
БЧ		3		6А-I ГОСТ 5781-82 ℓ = 480	88	0.11 кг

Обозначение	Марка	А	В	Масса кг
294-3-36.85 - КЖСИ-24	КР-3	15	380	15.86
-01	КР-5	20	480	16.64

Инв. № подл. | Подпись и дата | Взам. инв. №

Нач. мас.	Баратов		
Гл. конст.	Бизяев		
ГИП	Нисифорова		
Рук. гр.	Морозова		
Проверил	Власова		
Разраб.	Носова		
Н. контр.	Савельева		

ТП 294-3-36.85 КЖСИ-24

Каркас (кр-3, кр-5)

Стадия	Масса	Масштаб
Р	см. табл.	—
Лист 1	Листов 1	

СОЮЗСПОРТПРОЕКТ
г. Москва

Формат А 4

Типовой проект 294-3-36.85 Альбом III

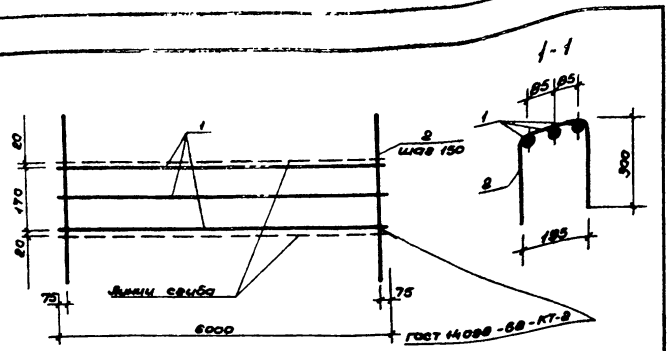

Формат	Зона	Позиция	Обозначение	Наименование	Кол.	Примеч.
				Детали		
				28 А III ГОСТ 5781-82		
Б.4		1		ℓ = 6000	3	28,98 кг
				10 А I ГОСТ 5781-82		
Б.4		2		ℓ = 800	40	0,50 кг

Инв. № подл. | Подпись и дата | Взам. инв. №

Нач. мас.	Баратов		
Рук. гр.	Морозова		
Разраб.	Насова		
Проверил	Власова		
Н. контр.	Савельева		

ТП 294-3-36.85 КЖСИ-25

Сетка С-1

Стадия	Масса	Масштаб
Р	106.94 кг	—
Лист 1	Листов 1	

СОЮЗСПОРТПРОЕКТ г. Москва

Типовой проект 294-3-36.85 Альбом III

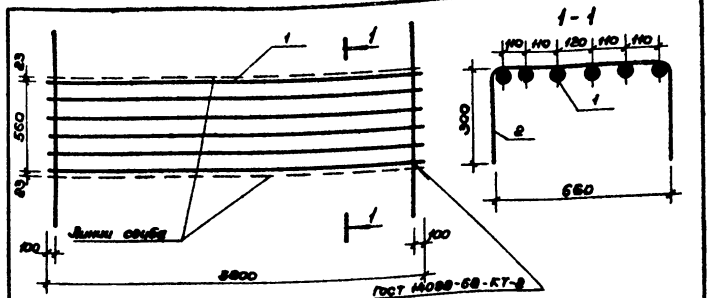

Формат	Зона	Позиция	Обозначение	Наименование	Кол.	Примеч.
				Детали		
				32 А III ГОСТ 5781-82		
Б.4		1		ℓ = 3800	6	23,98 кг
				12 А I ГОСТ 5781-82		
Б.4		2		ℓ = 1860	13	1,12 кг

Инв. № подл. | Подпись и дата | Взам. инв. №

Нач. мас.	Баратов		
Гл. конст.	Бизяев		
ГИП	Нисифорова		
Рук. гр.	Морозова		
Разраб.	Насова		
Проверил	Власова		
Н. контр.	Савельева		

ТП 294-3-36.85 КЖСИ-26

Сетка С-2

Стадия	Масса	Масштаб
Р	158.44 кг	—
Лист 1	Листов 1	

СОЮЗСПОРТПРОЕКТ г. Москва

20766-03

gost.e-ecolog.ru