ТИПОВОЙ ПРОЕКТ
294-2-71

СПОРТИВНЫЙ КОРПУС

/СТЕНЫ КИРПИЧНЫЕ/ С ЗАЛОМ 36×18м

АЛЬБОМ VI

АВТОМАТИЗАЦИЯ САНТЕХУСТРОЙСТВ
ЗАДАНИЕ ЗАВОДУ НА ИЗГОТОВЛЕНИЕ ЩИТОВ

Инв. № 18451-06

Привязан

Инв. №

gost.e-ecolog.ru

Госстрой СССР
ЦЕНТРАЛЬНЫЙ ИНСТИТУТ ТИПОВОГО ПРОЕКТИРОВАНИЯ
Свердловский филиал
620062, г.Свердловск-62, ул.Чебышева,4
Заказ № 1605 Инв.№ 18451-06 тираж 200
Сдано в печать 22.02 1988г цена 0-95

ТИПОВОЙ ПРОЕКТ
294-2-71
СПОРТИВНЫЙ КОРПУС
/СТЕНЫ КИРПИЧНЫЕ/ С ЗАЛОМ 36×18м

АЛЬБОМ VI

СОСТАВ ПРОЕКТА

АЛЬБОМ I — Архитектурно-строительные и технологические чертежи, алюминиевые витражи.
АЛЬБОМ II — Изделия заводского изготовления
АЛЬБОМ III — Водопровод и канализация
Отопление и вентиляция.

АЛЬБОМ IV — Электрооборудование. Связь и сигнализация.
АЛЬБОМ V — Автоматизация сантехустройств.
АЛЬБОМ VI — Автоматизация сантехустройств. Задание заводу на изготовление щитов.
АЛЬБОМ VII 84-Сметы.
АЛЬБОМ VIII - Ведомости потребности в материалах.

Технический проект утвержден Госгражданстроем
приказ № 273 от 21 сентября 1981 г.
Рабочие чертежи введены в действие
ЦНИИЭП им. Б.С. Мезенцева
приказ № 180 от 17.12.82

РАЗРАБОТАН
ЦНИИЭП им. Б.С. МЕЗЕНЦЕВА
Главный инженер института /Гинкин М.В./
Главный архитектор проекта /Лях Э.П./

Привязан	
Инв. №	

Типовой проект 294-2-71 Альбом VI

Ведомость чертежей

Лист	Наименование	Примечан.
АУ18	Общие данные. Начало.	
АУ19	Общие данные. Окончание.	
АУ20	Щит системы П-1. Общий вид.	
АУ21	Щит управления. Общий вид.	

Общие указания.

Проектом предусматриваются щиты по ОСТ 36.13-76. Тип, размер и количество указаны в спецификации на щиты и пульты см. АУ19.

Техническая документация на щиты выполнена в соответствии с „Указаниями по проектированию автоматизации производственных процессов" ВСН 281-75 Госстроя СССР и руководящим материалом „Щиты и пульты систем автоматизации технологических процессов. Требования к выполнению технической документации, предъявляемой заводу-изготовителю" РМЧ-107-77.

Для изготовления щитов в соответствии с „Условиями поставки щитов и пультов, изготовляемых промышленными предприятиями Главмонтажавтоматики Минмонтажспецстроя СССР и поставляемых для объектов капитального строительства, включенных в народнохозяйственный план", заводу-изготовителю должна быть представлена следующая документация:

1. Перечень представляемой технической документации на изготовление щитов (составляется заказчиком) - 1экз.
2. Спецификация на щиты и пульты АУ19 - 3экз.
3. Спецификация на оборудование и материалы (только щитовые приборы) АУ2 альбом V - 3экз.
4. Общие виды щитов АУ20, АУ21 - 3экз.
5. Схемы электрические принципиальные АУ5 ÷ АУ10 альбом V - 1экз.

Типовой проект разработан в соответствии с действующими нормами и правилами и предусматривает мероприятия, обеспечивающие взрывобезопасность и пожаробезопасность при эксплуатации здания.

Главный инженер проекта Камарова Т. Комарова

Инв. №			
Нач. отд.	Солдатов		
Рук. сект.	Раввин		
Гл. инж. пр.	Комарова	Комарова	
Разраб.	Горбачева	Горбач	

Привязан

ТП 294-2-71 АУ18

Спортивный корпус /стены кирпичные/ с залом 36×18 м

Стадия	Лист	Листов
Р	1	

Общие данные Начало

ЦНИИЭП им. Б.С. Мезенцева

18451-06 Формат 12

Нормоконтроль

Отдел №2 Иванова

Инв. № подл. и дата

Альбом VI

Типовой проект 294-2-71

№ п.п. поз. по схеме	Наименование и техническая характеристика изделия, материала	Тип, марка	Ед. изм.	Потребность по проекту	Примечание
	1. Щиты и пульты				
1	Щит шкафной малогабаритный, исполнение II	Щит ЩШМ-1000х600х500			Заводы „Главмонтажавтоматики"
	Щит системы П-1 (АУ20)	II УЧ 1Р30			Минмонтажспецстроя СССР
	Щит управления (АУ21)	ОСТ 36.13-76	шт.	2	
	2. Аппаратура и приборы, поставляемые со щитами и пультами				
1	Переключатель тумблер первого типа двухполюсный	ТВ1-2 УСО.360.049ТУ	-"-	3	З-д п/я А-1892 г. Белово
2	Кнопка исполнение 1, толкатель черного цвета, без надписи с пласт массовым фронтальным кольцом	КЕ-011УЗ ТУ16.526.407-76	-"-	3	З-д п/я А-7312 г. Великие Луки
3	То же исполнение 2, толкатель черного цвета, надпись „Пуск"	КЕ-011УЗ ТУ16.526.407-76	-"-	4	-"-
4	То же исполнение 3, толкатель красного цвета, надпись „Стоп"	КЕ-011УЗ ТУ16.526.467-76	-"-	4	-"-
5	Табло световое ~220в	ТСМ ТУ16.535.427-70	-"-	9	ПО „Электроаппарат" г. Гагарин
6	Лампа накаливания ~220в 10вт	Ц-220-10 ГОСТ 5011-77	-"-	9	Томский электроламповый завод
7	Реле времени пневматическое ~220в, 50гц	РВП72-3221-00УЧ ОСТ 16.0523.001-71	-"-	1	Электроаппаратный завод г. Харьков
8	Реле времени импульс 1÷10сек, пауза 10÷100сек. ~220в	ВЛ-24-1УЧ ТУ16.523.368-71	-"-	1	п/я В-8930 г. Киев
9	Реле промежуточное ~220в	РПУ2-062203 ТУ16.523.331-71	шт	5	Электротехнический завод г. Ташкент
10	Диод кремниевый сплавной 400в 0,3а	Д226-Б ЩБ3.362 002 ТУ-1	-"-	8	Главэлектронсбыт
11	Автомат переменного тока расцепитель 0,8а отсечка 1,3 Iн ~220в	А63-МУЗ ТУ16.522.110-74	-"-	1	Курский электроаппаратный завод (КЭАЗ) г. Курск
12	То же, расцепитель 1,25а	А63-МУЗ ТУ16.522.110-74	-"-	1	-"-
13	Блок зажимов	БЗ-10 ТУ36.1750-74	-"-	19	Заводы „Главмонтажавтоматики"
14	Рамка РПМ 55х15	ОНУ-347-65	-"-	12	
15	Упор	ТУ36.1751-74	-"-	10	
16	Реле промежуточное ~220в	РПУ-2-062223 ТУ16.523.331-71	-"-	8	Электротехнический завод г. Ташкент
17	Реле балансное ~220в	БР-3ТВ-П2	-"-	2	Горийский опытный з-д „Нииавтоматпрома" г. Гори

Нормоконтроль

Отдел №2 Иванова

Инв. № под. | Подпись и дата

ТП 294-2-71 АУ19

Спортивный корпус (стены кирпичные) с залом 36×18 м

Нач. отд.	Солдатов	
Рук. сект.	Раввин	
Гл. инж. пр.	Комарова	
Разраб.	Горбачева	

Общие данные. Окончание.

Стадия	Лист	Листов
Р	1	

ЦНИИЭП им. В.С. Мезенцева

Формат 72

Поз.	Обозначение	Наименование	Кол.	Прим.
10	UE1, UE3	Балансное реле		
		БР-3ТВ-П2 ~220в	2	У1 ТМ3-13-77
11	SF	Выключатель автомати-		
		ческий А63-МУ3 ~220в		
		Iн=1,25А Iотс=1,3 Iн		
		ТУ16-522.110-74	1	У2 ТМ3-1-77
12	XT1÷XT12	Блок зажимов БЗ-10		
		ТУ36.1750-74	12	
13		Упор ТУ36.1751-74	5	
14		Рамка РПМ 55х15		
		ТУ36.1130-74	1	
15	П1	Перемычка		
		ТУ16.1752-74	3	
		Материалы		
		Провод 380 ГОСТ6323-79		
16		ПВ1х1,5	5	м
17		ПВ1х0,75	30	м
18		ПГВ1х0,75	80	м
19		ПГВ1х1,5	3	м
		Провод 380 ТУ16-505.У3У-73		
20		ПМВГ1х0,75	20	м

Нормоконтроль | Иванова | Отдел №2

Инв.№ подл. | Подп. и дата

Изм.	Лист	№ докум.	Подп.	Дата	ТП 294-2-71 АУ20	Лист 2

Формат А1

Поз.	Обозначение	Наименование	Кол.	Прим.
		Стандартные изделия		
1		Шкаф щита		
		ЩШМ 1000х600х500-ПУУ1Р30		
		ОСТ36.13-76	1	
2	ТК3-100-77	Рейка Р2	5	У3 ТМ3-1-77
3	ТК3-101-77	Рейка Р3	4	У3 ТМ3-1-77
4	ТС3-107-77	Кронштейн К	8	
		Прочие изделия		
5	SK1	Регулятор температуры		
		РТЗ-У-У.2 ~220в гр.23		
		0°С ÷ У0°С		без встраив кожуха
		ТУ25-02/3У2.574.096/-75Е	1	
6	HL	Табло световое ТСМ		
		ТУ16-535.У2У-70	1	
7	K1÷K7, резерв	Реле промежуточное		
		РПУ-2-062223 ~220в		
		ТУ16-523.331-78	8	
8	KT1	Реле времени пневмати-		
		ческое РВП 72-3221-00УУ		
		ТУ16-523.У72-74 ~220в	1	У113 ТМ3-13-77
9	KT2	Реле времени ВЛ-24-1УУ		
		инп. 1÷10сек пауза 10÷100сек		С11 ТМ3-11-77
		ТУ16-523.368-71 ~220в	1	лист 3

Инв.№ подл. | Подп. и дата

Изм.	Лист	№ докум.	Подп.	Дата	ТП 294-2-71 АУ20		
					Спортивный корпус (стены кирпичные) с залом 36х18 м		
Нач.отд		Салватов				Стадия	Лист	Листов
Рук.сект		Раввин				Р	1	17
Гл.инж.пр		Комарова						
Разраб		Гордачев			Щит системы П-1. Общий вид	ЦНИИЭП им. Б.С. Мезенцева		

18451-06

Формат А1

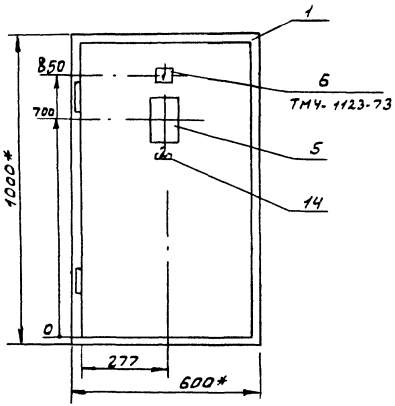

Установка терморегулятора РТ-3-У-У.2 на щите М1:2

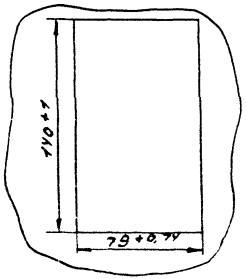

1.* Размеры для справок.
2. Покрытие-Вариант 7 ОСТ36.13-76
3. Таблица соединений и подключений выполнены на основании листов АУ5 ÷ АУ7, АУ10 альбома V.

Пример установки реле времени ВЛ-27-1УУ на рейках

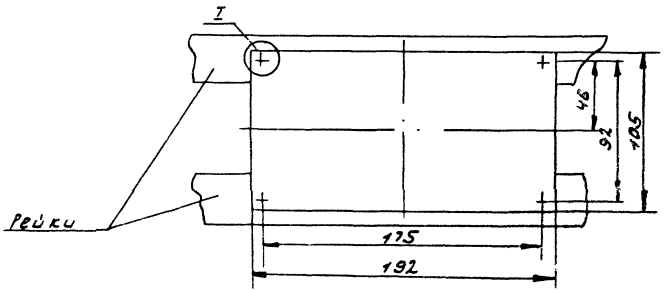

I - узел крепления аппарата К11 ТМ3-11-77

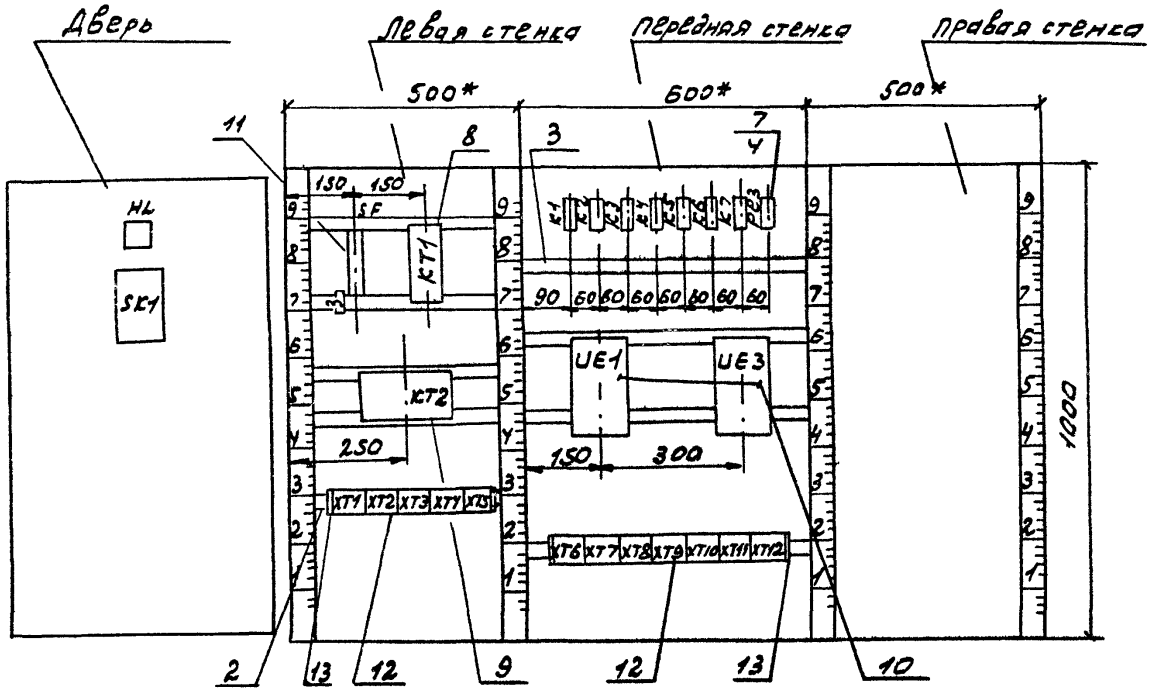

Схема выводов контактов

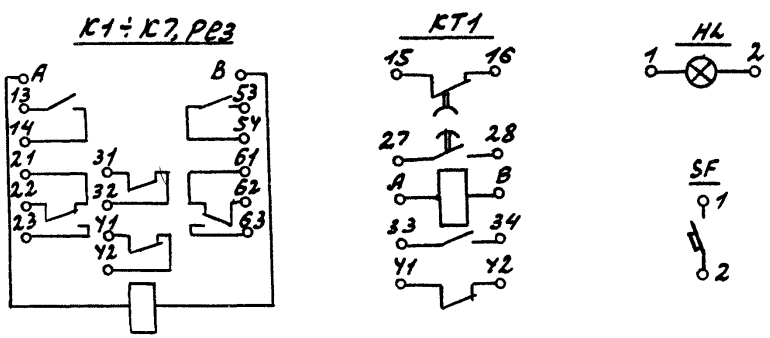

Изм	Лист	№ докум	Подп.	Дата	ТП 294-2-71 АУ20	Лист 4
					18451-06	Формат 12

Инв. № подл. | Подп. и дата

Таблица 2

Соединения проводок

Проводник	Откуда идет	Куда поступает	Данные провода	Примечание
1	SF1	XT6/2	ПВ1х1,5	
2	XT6/1	SF2		
9	KT1/A	XT9/3		
11	KT/31	XT8/1		
11	XT8/1	KT1/28		
11	KT1/28	KT1/42		п
12	KT1/27	KT1/41		п
12	KT1/41	KT2/1		
12	KT2/1	KT2/8	ПВ1х0,75	п
12	KT2/8	XT1/10		
13	XT1/5	KT2/9		
21	KT1/15	KT1/34		п
14	KT1/16	XT1/6		
2	XT3/5	KT1/33		
2	KT1/33	K1/22		
2	K1/22	K1/31		п
2	K1/31	K1/62		п
2	K1/62	K3/22		
2	K3/22	K3/31	ПГВ1х0,75	п
2	K3/31	K5/A		
2	K5/A	K6/13		
2	K6/13	XT12/2		
2	XT12/2	XT11/6	ПВ1х0,75	
2	XT11/6	XT10/6		
2	XT10/6	XT9/1		

Инв.№ подл. | Подп. и дата | Взам. инв.№

Таблица 1
Надписи на табло и в рамках

продолжение табл.

№ надписи	Надпись	Кол.	№ надписи	Надпись	Кол.
	Табло ТСМ				
1	Авария	1			
	Рамка РПМ 55х15				
2	регулируемая				
	температура воздуха	1			
	Упор				
3	~220В схема				
	управления	1			

Инв.№ подл. | Подп. и дата | Взам. инв.№

Альбом VII

294-2-71

Типовой проект

Продолжение таблицы 2

Провод-ник	Откуда идет	Куда поступает	Данные провода	Приме-чание
38	UE3/9	XT2/5		
39	XT2/6	UE3/10		
40	UE3/11	XT2/7		
35	XT2/8	UE1/9		
36	UE1/10	XT2/9		
37	XT2/10	UE1/11		
10	K7/13	XT7/4	ПВ1х0,75	
5	K7/14	K7/32		П
5	K7/32	XT6/4		
55	UE1/1	K3/23		
42	K3/21	UE1/3		
42	UE1/3	XT4/3		
41	XT4/2	UE1/5		
45	UE1/6	XT4/6		
44	XT4/5	UE1/7		
43	UE1/8	XT4/4	ПГВ1х0,75	
23	XT3/7	K1/23		
8	K1/14	KУ/14		
8	KУ/14	KУ/A		
104	KУ/63	XT8/5		
101	XT8/2	K2/62		
101	K2/62	K2/31		П
101	K2/31	K1/53		

Инв. № подл. | Подп. и дата

Изм.	Лист	№ докум.	Подп.	Дата	ТП 294-2-71 АУ20	Лист 8

Формат А4

Продолжение таблицы 2

Провод-ник	Откуда идет	Куда поступает	Данные провода	Приме-чание
2	XT9/1	XT6/8		
2	XT6/8	XT6/1		
2	XT6/1	XT4/1	ПВ1х0,75	
2	XT4/1	XT3/6		
10	XT2/3	XT7/4		
10	XT7/4	K3/13		
25	K3/14	K5/31		
16	K5/32	K6/23		
16	K6/23	XT1/7		
82	XT1/19	KУ/54		
81	KУ/53	K1/32		
22	K1/21	K6/22		
3	K6/14	XT6/9		
5	XT9/2	K3/A		
5	K3/A	K2/A		
5	K2/A	K1/A		
7	K1/13	KУ/13		
7	KУ/13	XT7/2	ПГВ1х0,75	
63	XT7/8	K3/62		
67	K3/61	UE3/5		
67	UE3/5	XT10/7		
61	XT7/7	UE3/3		
75	UE3/8	XT11/1		
76	XT11/2	UE3/7		
77	UE3/6	XT11/3		
78	XT11/7	XT8/8		
78	XT8/8	K3/54		
96	K7/A	XT9/4		
66	K3/63	UE3/1		

Инв. № подл. | Подп. и дата

Изм.	Лист	№ докум.	Подп.	Дата	ТП 294-2-71 АУ20	Лист 7

18451-06 Формат А4

Продолжение таблицы 2

Провод-ник	Откуда идет	Куда поступает	Данные провода	Приме-чание
N	ХТ1/8	ХТ2/3		
N	ХТ2/3	ХТ1/8		
N	ХТ1/8	ХТ3/4		
N	ХТ3/4	ХТ4/7		
N	ХТ4/7	ХТ6/5	ПВ1х0,75	
N	ХТ6/5	ХТ8/10		
N	ХТ8/10	ХТ10/5		
N	ХТ10/5	ХТ11/9		
N	ХТ11/9	ХТ12/8		
N	ХТ12/8	UE3/2		
N	UE3/2	UE1/2		
N	UE1/2	К7/В		
N	К7/В	К6/В		
N	К6/В	К4/В		
N	К4/В	К3/В	ПГВ1х0,75	
N	К3/В	К2/В		
N	К2/В	К1/В		
18-5	ХТ2/1	ХТ6/6		
П1-97	ХТ6/7	ХТ2/2		
Ч	ХТ6/3	ХТ6/10		
5	ХТ6/4	ХТ7/1		
3-5	ХТ7/5	ХТ10/9		
П1-98	ХТ10/10	ХТ7/6	ПВ1х0,75	
5	ХТ7/1	ХТ9/2		
6Ч	К3/41	К3/53		
6Ч	К3/53	ХТ7/9		

Инв. № подл. | Подп. и дата

Изм.	Лист	№ докум.	Подп.	Дата	ТП 294-2-71 АУ20	Лист 10

Формат А4

Продолжение таблицы 2

Провод-ник	Откуда идет	Куда поступает	Данные провода	Приме-чание
102	К1/54	ХТ8/3		
106	ХТ8/4	КУ/23		
105	КУ/22	К2/61		
103	К2/32	КУ/62		
18	К5/13	ХТ12/5		
19	ХТ12/7	К5/14		
20	К5/В	ХТ12/6		
15	ХТ12/3	ХТ3/3		
24	ХТ3/8	К6/А		
14	К6/21	ХТ3/2		
14	ХТ3/2	ХТ1/6		
26	ХТ2/4	К1/61	ПГВ1х0,75	
27	К1/63	ХТ3/1		
16	ХТ1/7	ХТ12/4		
49	ХТУ/8	К3/32		
80	К3/42	ХТ11/8		
61	ХТ7/7	ХТ10/8		
110	ХТ9/6	К2/13		
111	К2/14	ХТ9/7		
112	ХТ9/8	К2/41		
113	К2/42	ХТ9/9		
107	ХТ9/10	К2/22		
108	К2/23	ХТ10/1		
109	ХТ10/2	К2/21		
114	К2/53	ХТ10/3		
115	ХТ10/4	К2/54		

Инв. № подл. | Подп. и дата

Изм.	Лист	№ докум.	Подп.	Дата	ТП 294-2-71 АУ20	Лист 9

18451-38 Формат А4

Продолжение таблицы 2

Провод-ник	Откуда идет	Куда поступает	Данные провода	Приме-чание
	Дверь			
82	HL/1	XT1/9		
12	XT1/10	SK1/5		
13	SK1/12	XT1/5		
14	XT1/6	SK1/21		
16	SK1/22	XT1/7		
N	XT1/8	SK1/16		
N	SK1/16	HL/2		
13	SK1/12	SK1/13		П
			ПНВГ1х0,75	
1000	SK1/29	XT1/1		цепи
1001	XT1/2	SK1/20		измере-
1002	SK1/9	XT1/3		ния
Земля	Дверь / ⏚	Щит / ⏚	ПНВГ1х1,5	

Инв.№ подл. | Подп. и дата

Изм. Лист № докум. Подп. Дата

Продолжение таблицы 2

Провод-ник	Откуда идет	Куда поступает	Данные провода	Приме-чание
2	XT3/5	XT3/6	П1	перемы-чка блоко
Земля	Рейки для установ-ки аппаратов / ⏚	Щит / ⏚	ПВ1х1,5	

Инв.№ подл. | Подп. и дата

Изм. Лист № докум. Подп. Дата

Продолжение табл. 3

Проводник	Вывод	Вид контакта	Вывод	Проводник
		K4		
7*	13	3	п 14	8*
106	23	3		
	21	P	22	105
81	53	3	54	82
104	63	3		
	61	P	62	103
8	Ап	K	B	N*
		K5		
18	13	3	14	19
25	31	P	32	16
2*	A	K	B	20
		K6		
2*	13	3	14	3
16*	23	3		
14	21	P	22	22
24	A	K	B	N*
		K7		
10	13	3	14	5
11	31	P	32п	5*
96	A	K	B	N*

Продолжение табл. 3

Проводник	Вывод	Вид контакта	Вывод	Проводник
		UE1		
55	1		2	N*
42*	3		4	
41	5		6	45
44	7		8	43
35	9		10	36
37	11			
		UE3		
66	1		2	N*
61	3		4	
67*	5		6	77
76	7		8	75
38	9		10	39
40	11			

Инв. № подл. | Подп. и дата

Изм.	Лист	№ докум.	Подп.	Дата	ТП 294-2-71 АУ20	Лист 14

Формат А4

Таблица 3

Подключения проводов

Проводник	Вывод	Вид контакта	Вывод	Проводник
		SF		
1	1		2	2
		KT1		
21	15	P	16	14
12	27п	3	п 28	11*
2*	33	3	34	27
12*	41п	P	п 42	11
9	A	K	B	N
		KT2		
12*	1п		п B	12*
N*	3		9	13
		K1		
7	13	3	14	8
23	23	3		
22	21	P	п 22	2*
2*	31п	P	32	81
101	53	3	54	102
27	63	3		
26	61	P	п 62	2*
5	A	K	B	N

Продолжение табл. 3

Проводник	Вывод	Вид контакта	Вывод	Проводник
		K2		
110	13	3	14	111
108	23	3		
109	21	P	22	107
101*	31п	P	32	103
112	41	P	42	113
	63	3		
114	53	3	54	115
105	61	P	п 62	101*
5*	A	K	B	N*
		K3		
10	13	3	14	25
55	23	3		
42	21	P	п 22	2*
2*	31п	P	32	49
64	41п	P	42	80
64*	53п	3	54	78
66	63	3		
67	61	P	62	63
5*	A	K	B	N*

Инв. № подл. | Подп. и дата

Изм.	Лист	№ докум.	Подп.	Дата	ТП 294-2-71 АУ20	Лист 13

Альбом VII

294-2-71

Типовой проект

Продолжение табл. 3

Проводник	Вывод	Вид конт.	Вывод	Проводник
		ХТ8		
11*	1		2	101
102	3		4	106
104	5		6	
	7		8	78*
	9		10	N*
		ХТ9		
2*	1		2	5*
9	3		4	96
	5		6	110
111	7		8	112
113	9		10	107
		ХТ10		
108	1		2	109
114	3		4	115
N*	5		6	2*
67	7		8	61(62)
3-5	9		10	П1-98
		ХТ11		
75	1		2	76
77	3		4	
	5		6	2*
78	7		8	80
N*	9		10	

Продолжение табл. 3

Проводник	Вывод	Вид конт.	Вывод	Проводник
		ХТ12		
	1		2	2*
15	3		4	16
18	5		6	20
19	7		8	N*
	9		10	

Инв. № подл. | Подп. и дата

Изм.	Лист	№ докум.	Подп.	Дата	ТП 294-2-71 АУ20	Лист 16

Формат 11

Продолжение табл. 3

Проводник	Вывод	Вид конт.	Вывод	Проводник
		ХТ1		
1000	1		2	1001
1002	3		4	
13*	5		6	14
14*	6		7	16
16*	7		8	N
N*	8		9	82*
12*	10			
		ХТ2		
18-5	1		2	П1-97
10	3		4	26
38	5		6	39
40	7		8	35
36	9		10	37
		ХТ3		
27	1		2	14*
15	3		4	N*
2*	5П1		П16	2*
23	7		8	24
	9		10	

Продолжение табл. 3

Проводник	Вывод	Вид конт.	Вывод	Проводник
		ХТ4		
2*	1		2	41
42	3		4	43
44	5		6	45
N*	7		8	49
	9		10	
		ХТ5		
	1		2	
	3		4	
	5		6	
	7		8	
	9		10	
		ХТ6		
2*	1		1	2
1	2		3	4
5*	4		5	N*
18-5	6		7	П1-97
2*	8		9	3
4	10			
		ХТ7		
5*	1		2	7
10	4		4	10*
3-5	5		6	П1-98
61*	7		8	63
64	9		10	

Инв. № подл. | Подп. и дата

Изм.	Лист	№ докум.	Подп.	Дата	ТП 291-2-71 АУ20	Лист 15

18457-06 Формат 11

Альбом VII

Типовой проект 294-2-71

Продолжение табл.

Проводник	Вывод	Вид ком. такта	Вывод	Проводник

Продолжение табл.

Проводник	Вывод	Вид ком. такта	Вывод	Проводник

Инв.№ подл. | Подп. и дата | Взам. инв.№

Изм. Лист № докум. Подп. Дата

Лист

Продолжение табл. 3

Проводник	Вывод	Вид ком. такта	Вывод	Проводник
	Дверь			
		HL		
82	1		2	N
		SK1		
12	5		9	1002
13*	12п		п 13	13
N*	16		20	1001
14	21		22	16
1000	29			

Продолжение табл. 3

Проводник	Вывод	Вид ком. такта	Вывод	Проводник

Инв.№ подл. | Подп. и дата | Взам. инв.№

Изм. Лист № докум. Подп. Дата

ТП 294-2-71 АУ20

Лист 17

18451-06 Формат А4

Типовой проект 294-2-71 Альбом VI

Поз.	Обозначение	Наименование	Кол.	Прим.
13	K B2-K, B1-K	Реле промежуточное		
	П2-К, резерв	РПУ-2-062203 ~220В		
		ТУ 16.523.331-78	5	
14	SF1	Автомат АБ3-МУ3		
		Iн= 0,8А, Iотс=1,3 Iн		
		ТУ 16.520.110-74 ~220В	1	У2 ТМ3-17-77
15	XT1÷XT7	Блок зажимов БЗ-10		
		ТУ36.1750-74	7	
16		Упор ТУ36.1751-74	5	
17		Рамка 55×15		
		ТУ36.1130-74	11	
18	П1	Перемычка ТУ36.1752-74	2	
		Материалы		
		Провод 380 ГОСТ6323-79		
19		ПВ1×1,5	10	м
20		ПГВ 1×0,75	80	м
		Провод 380 ТУ16-505.У34-73		
21		ПМВГ 1×0,75	40	м
22		ПМВГ 1×1,5	3	м

Нормоконтроль | Отдел НД | Шорина | Дата

Гип | Ковалев

Нач. отд. | Соколов

Изм	Лист	№ докум.	Подп.	Дата	ТП 294-2-71 АУ21	Лист 2

Формат А1

Поз.	Обозначение	Наименование	Кол.	Примеч.
		Стандартные изделия		
1		Шкаф щита		
		ЩШМ-1000×600×500 IP41Р30		
		ОСТ 3613-76	1	
2		Рейка Р2 ТК3-100-77	3	У3 ТМ3-1-77
3		Рейка Р3 ТК3-101-77	2	У5 ТМ3-1-77
4		Рейка Р4 ТК3-101-77	1	У6 ТМ3-1-77
5		Рейка Р6 ТК3-101-77	2	У7 ТМ3-2-77
6		Кронштейн К ТК3-107-77	5	
		Прочие изделия		
7	SB1, SB2, SB3	Кнопка КЕ-011 исп.1		Толкатель черного цвета без надписи
		ТУ16.526.У07-76 ~220В	3	
8	П1-SB1, П2-SB1	Кнопка КЕ-011 исп.2		Толкатель черного цвета над. лись „пуск"
	В2-SB1, В1-SB1	ТУ16.526.У07-76 ~220В	4	
9	П1-SB2, П2-SB2	Кнопка КЕ-011 исп.3		Толкатель красного цвета над. лись „стоп"
	В2-SB2, В1-SB2	ТУ 16.526.У07-76 ~220В	4	
10	SA6, SA7	Тумблер-выключатель ТВ1-2		
	SA8	УСО.360.047ТУ ~220В	3	
11	HL1÷HL8	Табло световое ТСМ		
		ТУ16.535.У24-70 ~220В	8	
12	VД1÷VД8	Диод кремниевый полупро-		
		водниковый Д226-Б		
		ЩБ3.362.002.ТУ	8	У1 ТМ3-18-77

Инв. № подл. | Подпись и дата | Взам. инв. №

ТП 294-2-71 АУ21

Спортивный корпус /стены кирпичные/ с залом 36×18 м

Изм	Лист	№ докум.	Подп.	Дата
Нач. отд.	Солдатов			
Рук. сект.	Рудвин			
Гл. инж. пр.	Кондрова			
Разраб.	Горбачева			

Щит управления. Общий вид.

Стадия	Лист	Листов
Р	1	16

ЦНИИЭП им. Б.С. Мезенцева

18457-06

Формат А1

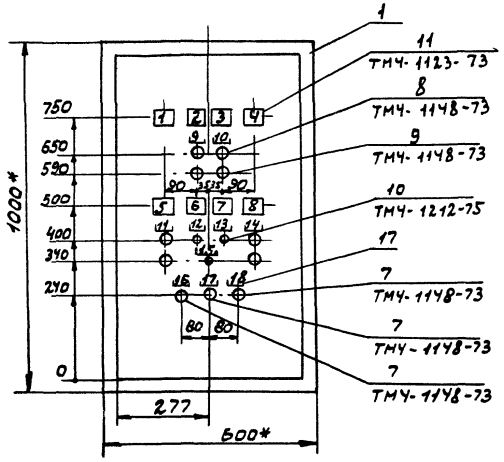

1. * Размеры для справок.
2. Покрытие - вариант 7 ОСТ36.13-76.
3. Таблица соединений и подключений выполнена на основании листов АУ5 ÷ АУ10 альбома V.

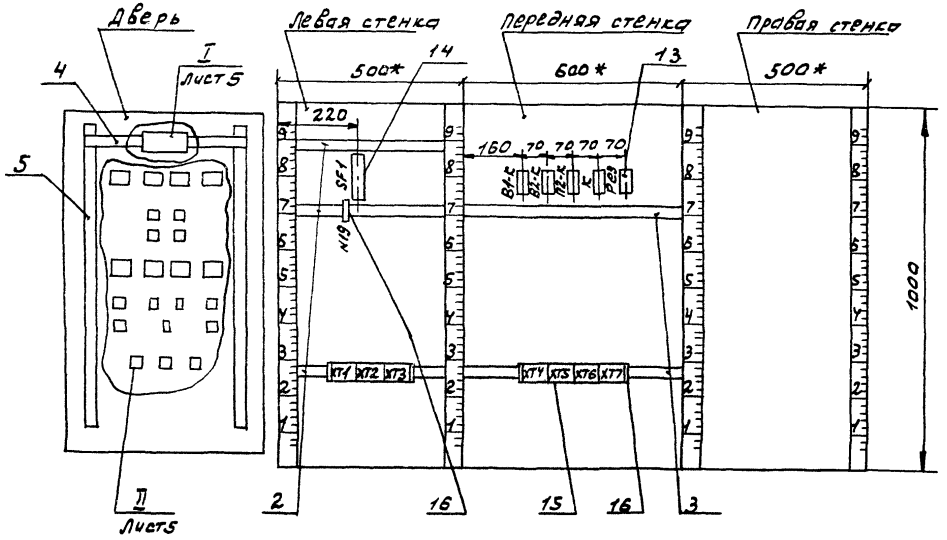

Инв. № подл. | Подп. и дата | Взам. инв. №

Изм.	Лист	№ докум.	Подп.	Дата

ТП 294-2-71 АУ21 Лист 4

18451-06 Формат А2

Типовой проект 294-2-71 Альбом VII

II
М 1:5

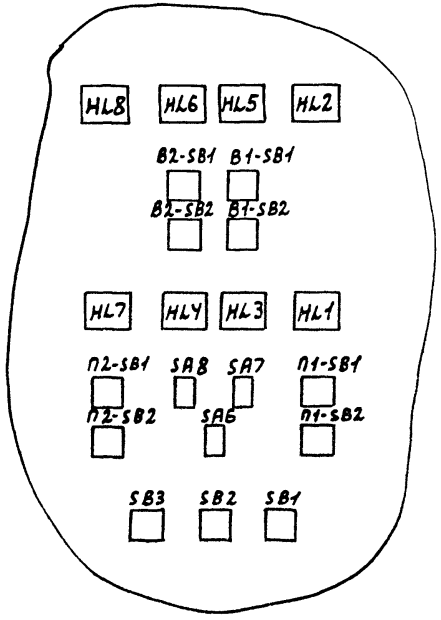

I
М 1:5

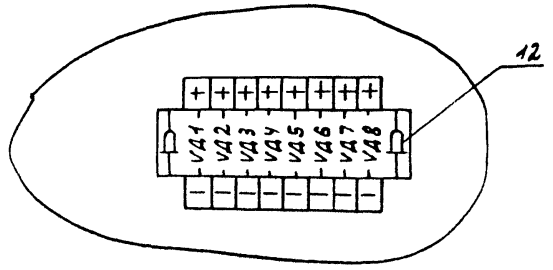

Инв.№ подл. | Подп. и дата

Изм.	Лист	№ докум.	Подп.	Дата	ТП 294-2-71 АУ21	Лист 5

18451-06 Формат А2

Типовой проект 294-2-71 Альбом VII

Таблица 2

Соединения проводов

Провод-ник	Откуда идет	Куда поступает	Данные провода	Приме-чание
Л	ХТ3/7	SF1/1	ПВ1х1,5	
811	SF1/2	ХТ1/8	ПВ1х1,5	
811	ХТ1/8	ХТ2/2		
811	ХТ2/2	ХТ2/6		
811	ХТ2/6	ХТ5/8		
811	ХТ5/8	ХТ6/1		
811	ХТ6/1	П2-Е/13		
811	П2-К/13	В2-Е/13		
811	В2-Е/13	В1-К/13	ПГВ 1х0,75	
В1-Ч10	ХТ1/3	В1-К/14		
В2-Ч10	В2-К/14	ХТ1/4		
П2-Ч10	ХТ1/5	П2-К/14		
501	К/13	К/21		Л
501	К/21	ХТ6/2		
501	ХТ6/2	ХТ5/7		
501	ХТ5/7	ХТ1/6		
503	ХТ6/8	К/22		
505	К/14	К/А		Л
505	К/А	ХТ1/7		

Инв. № подл. | Подпись и дата

Изм. Лист № докум. Подп. Дата ТП 294-2-71 АУ21 Лист 7

Формат А4

Таблица 1
Надписи на табло и в рамках

Продолжение таблицы 1

№ надписи	Надпись	Кол.
	Табло ТСМ	
1	П-1 Авария	1
2	В-1 Работа	1
3	В-2 Работа	1
4	АВУ в дренажном приямке	1
5	П-1 Работа	1
6	Клапан наружного Воздуха П-1 Обогрев включен	1
7	Клапан ВЕ-1 Обогрев включен	1
8	П-2 Работа	1
	Рамка 55х16	
9	В-1 Вентилятор	1
10	В-2 Вентилятор	1
11	П-1 Вентилятор	1
12	Клапан наружного Воздуха П-1 Вкл. / Откл.	1
13	Клапан ВЕ-1 Вкл. / Откл.	1
14	П-2 Вентилятор	1
15	Управление Выброс-ными клапанами Авт. / Откр.	1
16	Проверка ламп	1
17	Проверка звука	1
18	Сдвм сигнала	1
	Упор	
19	~220В схема сигнализации	1

Инв. № подл. | Подп. и дата

Изм. Лист № докум. Подп. Дата ТП 294-2-71 АУ21 Лист 6

18451-06 Формат А4

Типовой проект 294-2-71 Альбом VII

Продолжение таблицы 2

Провод-ник	Откуда идет	Куда поступает	Данные провода	Приме-чание
	Дверь			
П1-2	ХТ4/1	П1-SB2/3		
П1-2	П1-SB2/3	SA6/1		
П1-2	SA6/1	SA6/5		п
П1-3	П1-SB2/1	ХТ4/2		
П1-4	ХТ4/3	П1-SB1/1		
П1-4	П1-SB1/1	П1-SB2/2		
П1-5	П1-SB1/2	ХТ4/4		
П1-6	П1-SB2/4	П1-SB1/3		
П1-7	ХТ4/5	П1-SB1/4		
П1-61	SA6/2	ХТ4/6		
П1-63	ХТ4/7	SA6/6		
П1-64	SA6/8	ХТ4/8	ПМВ1х0,75	
П1-78	ХТ4/9	SA6/4		
П1-2	SA6/5	SA6/7		
П1-2	SA6/7	SA6/3		п
				п
П1-97	SA7/1	ХТ5/2		
1В-29	ХТ2/8	SA7/2		
П1-98	SA8/1	ХТ5/4		
3-29	ХТ2/4	SA8/2		

Инв. № подл. | Подп. и дата

Изм. Лист № докум. Подп. Дата ТП 294-2-71 АУ21 Лист 9

Формат А4

Продолжение таблицы 2

Провод-ник	Откуда идет	Куда поступает	Данные провода	Приме-чание
П1-410	ХТ1/1	ХТ5/5		
П1-412	ХТ5/6	ХТ1/2		
18-5	ХТ2/5	ХТ5/1		
3-5	ХТ2/1	ХТ5/3		
1-19	ХТ3/1	В1-Е/А		
2-19	В2-Е/А	ХТ3/4		
П2-6	ХТ1/9	П2-К/Ч3	ПГВ1х0,75	
17-29	П2-К/А	ХТ3/6		
17-29	П2-К/А	П2-К/Ч4		п
N	ХТ3/8	ХТ6/7		
N	ХТ6/7	К/В		
N	К/В	П2-К/В		
N	П2-К/В	В2-Е/В		
N	В2-Е/В	В1-Е/В		
Земля	Рейки для установки аппаратов / ⏚	Щит / ⏚	ПВ1х1,5	

Инв. № подл. | Подп. и дата

Изм. Лист № докум. Подп. Дата ТП 294-2-71 АУ21 Лист 8

Продолжение таблицы 2

Провод-ник	Откуда идет	Куда поступает	Данные провода	Приме-чание
В1-Ч10	ХТ1/3	HLS/1		
В1-Ч10	HLS/1	VAS/-		
В2-Ч10	VД6/-	HL6/1		
В2-Ч10	HL6/1	ХТ1/4		
П2-Ч10	ХТ1/S	HL7/1		
П2-Ч10	HL7/1	VA7/-		
Ч22	VД8/-	HL8/1		
Ч22	HL8/1	ХТ6/3	ПМВГ1х0,75	
Ч03	SB1/2	VA1/+		
Ч03	VA1/+	VA2/+		
Ч03	VA2/+	VA3/+		
Ч03	VA3/+	VAЧ/+		
Ч03	VAЧ/+	VAS/+		
Ч03	VAS/+	VA6/+		
Ч03	VA6/+	VA7/+		
Ч03	VД7/+	VA8/+		
S01	SB2/2	ХТ1/6		
S05	ХТ1/7	SB3/2		

Инв. № подл. | Подп. и дата

Изм	Лист	№ докум.	Подп.	Дата	ТП 294-2-71 АУ21	Лист 11

Формат А4

Продолжение таблицы 2

Провод-ник	Откуда идет	Куда поступает	Данные провода	Приме-чание
1-5	ХТ2/9	В1-SB2/1		
1-17	В1-SB2/2	В1-SB1/1		
1-17	В1-SB1/1	ХТ2/10		
1-19	В1-SB1/2	ХТ3/1		
2-5	ХТ3/2	В2-SB2/1		
2-17	В2-SB2/2	В2-SB1/1		
2-17	В2-SB1/1	ХТ3/3		
2-19	В2-SB1/2	ХТ3/4		
17-5	ХТ3/5	П2-SB2/1		
П2-6	П2-SB2/2	П2-SB1/1		
П2-6	П2-SB1/1	ХТ1/1		
17-29	ХТ3/6	П2-SB1/2		
811	ХТ1/8	SB1/1	ПМВГ1х0,75	
811	SB1/1	SB2/1		
811	SB2/1	SB3/1		
П1-Ч10	ХТ1/1	HL1/1		
П1-Ч10	HL1/1	VA1/-		
П1-Ч12	VД2/-	HL2/1		
П1-Ч12	HL2/1	ХТ1/2		
18-19	ХТ2/7	HL3/1		
18-19	HL3/1	VA3/-		
3-19	VAЧ/-	HLЧ/1		
3-19	HLЧ/1	ХТ2/3		

Инв. № подл. | Подп. и дата

Изм	Лист	№ докум.	Подп.	Дата	ТП 294-2-71 АУ21	Лист 10

18457-06 Формат А4

Таблица 3

подключения проводок

Проводник	Вывод	Вид контакта	Вывод	Проводник
		SF1		
Л	1		2	В11
		В1-К		
В11	13	З	14	В1-У10
	21	Р	22	
	31	Р	32	
	У3	З	У4	
1-19	А	К	В	N
		В2-К		
811*	13	З	14	В2-У10
	21	Р	22	
	31	Р	32	
	У3	З	У4	
2-19	А	К	В	N*
		П2-К		
811*	13	З	14	П2-У10
	21	Р	22	
	31	Р	32	
П2-6	У3	З	У4п	17-29
17-29*	пА	К	В	N*

Продолжение табл. 3

Проводник	Вывод	Вид контакта	Вывод	Проводник
		К		
501	п13	З	14п	505
501*	п21	Р	22	503
	31	Р	32	
	У3	З	У4	
505*	пА	К	В	N*
		XT1		
П1-У10*	1		2	П1-У12*
В1-У10*	3		У	В2-У10*
П2-У10*	5		6	501*
505*	7		8	811*
П2-6	9		10	
		XT2		
3-5	1		2	811*
3-19	3		У	3-29
18-5	5		6	811*
18-19	7		8	18-29
1-5	9		10	1-17
		XT3		
1-19*	1		2	2-5
2-17	3		У	2-19*
17-5	5		6	17-29*
Л	7		8	N*
	9		10	

Инв. № подл. | Подп. и дата | Взам. инв. №

Изм. Лист № докум. Подп. Дата

ТП 294-2-71 АУ21

Лист 13

Формат А4

Продолжение таблицы 2

Провод-ник	Откуда идет	Куда поступает	Данные провода	Приме-чание
N	XT3/8	HL1/2		
N	HL1/2	HL2/2		
N	HL2/2	HL3/2		
N	HL3/2	HL4/2		
N	HL4/2	HL5/2	ПНВГ 1х0,75	
N	HL5/2	HL6/2		
N	HL6/2	HL7/2		
N	HL7/2	HL8/2		
земля	Дверь/ ⏚	Щит/ ⏚	ПНВГ 1х1,5	

Инв. № подл. | Подп. и дата

Изм. Лист № докум. Подп. Дата

ТП 294-2-71 АУ21

Лист 12

Копировал Формат А4

Альбом VII

Типовой проект 294-2-71

Продолжение табл. 3

Проводник	Вывод	Вид контакта	Вывод	Проводник
		Дверь		
		VA1		
П1-Ч10	-		+	Ч03*
		VA2		
П1-Ч12	-		+	Ч03*
		VA3		
18-19	-		+	Ч03*
		VA4		
3-19	-		+	Ч03*
		VA5		
В1-Ч10	-		+	Ч03*
		VA6		
В2-Ч10	-		+	Ч03*
		VA7		
П2-Ч10	-		+	Ч03*
		VA8		
Ч22	-		+	Ч03

Продолжение табл. 3

Проводник	Вывод	Вид контакта	Вывод	Проводник
		HL8		
Ч22*	1		2	N
		HL6		
В2-Ч10*	1		2	N*
		HL5		
В1-Ч10*	1		2	N*
		HL2		
П1-Ч12*	1		2	N*
		B1-SB1		
1-17*	1	З	2	1-19
		B1-SB2		
1-5	1	Р	2	1-17
		B2-SB1		
2-17*	1	З	2	2-19
		B2-SB2		
2-5	1	Р	2	2-17

Инв. № подл. | Подп. и дата

Изм. Лист № докум. Подп. Дата

ТП 294-2-71 АУ21 Лист 15

Формат А4

Продолжение табл. 3

Проводник	Вывод	Вид контакта	Вывод	Проводник
		XT4		
П1-2	1		2	П1-3
П1-4	3		4	П1-5
П1-7	5		6	П1-61
П1-63	7		8	П1-64
П1-78	9		10	
		XT5		
18-5	1		2	П1-97
3-5	3		4	П1-98
П1-Ч10	5		6	П1-Ч12
501*	7		8	811*
	9		10	
		XT6		
811*	1		2	501*
Ч22	3		4	
	5		6	
N*	7		8	503
	9		10	

Продолжение табл. 3

Проводник	Вывод	Вид контакта	Вывод	Проводник
		XT7		
	1		2	
	3		4	
	5		6	
	7		8	
	9		10	

Инв. № подл. | Подп. и дата

Изм. Лист № докум. Подп. Дата

ТП 294-2-71 АУ21 Лист 14

18457-06 Формат А4

Типовой проект 294-2-71 Альбом VI

Продолжение табл.

Проводник	Вывод	Вид контакта	Вывод	Проводник

Продолжение табл.

Проводник	Вывод	Вид контакта	Вывод	Проводник

Продолжение табл. 3

Проводник	Вывод	Вид контакта	Вывод	Проводник
		HL7		
П2-Y10*	1		2	N*
		HL4		
3-19*	1		2	N*
		HL3		
18-19*	1		2	N*
		HL1		
П1-Y10*	1		2	N*
		П1-SB1		
П1-4*	1	З	2	П1-5
П1-6	3	Р	4	П1-7
		П1-SB2		
П1-3	1	Р	2	П1-4
П1-2*	3	Р	4	П1-6
		SA6		
П1-2*	П 1		2	П1-61
П1-2	П 3		4	П1-78
П1-2*	П 5		6	П1-63
П1-2*	П 7		8	П1-64

Продолжение табл. 3

Проводник	Вывод	Вид контакта	Вывод	Проводник
		SA7		
П1-97	1		2	18-29
		SA8		
П1-98	1		2	3-29
		П2-SB1		
П2-6	1	З	2	17-29
		П2-SB2		
17-5	1	Р	2	П2-6
		SB1		
811*	1	З	2	403
		SB2		
811*	1	З	2	501
		SB3		
811	1	З	2	505

Инв. № подл. | Подп. и дата

Изм | Лист | № докум. | Подп. | Дата

Лист

ТП 294-2-71 АУ21 Лист 16

18451-06 Формат 11

gost.e-ecolog.ru