ТИПОВОЙ ПРОЕКТ
294-2-71
СПОРТИВНЫЙ КОРПУС
/СТЕНЫ КИРПИЧНЫЕ/С ЗАЛОМ 36×18м

АЛЬБОМ II

ИЗДЕЛИЯ ЗАВОДСКОГО ИЗГОТОВЛЕНИЯ

Инв. № 18451-02

				ПРИВЯЗАН
ИНВ. №				

gost.e-ecolog.ru

Госстрой СССР
ЦЕНТРАЛЬНЫЙ ИНСТИТУТ ТИПОВОГО ПРОЕКТИРОВАНИЯ
Свердловский филиал
620062, г.Свердловск-62, ул.Чебышева,4
Заказ №1601 Инв.№18451-02 тираж 200
Сдано в печать 22.02 1988г цена 1-22

ТИПОВОЙ ПРОЕКТ
294-2-71
СПОРТИВНЫЙ КОРПУС
/СТЕНЫ КИРПИЧНЫЕ/ С ЗАЛОМ 36×18м

АЛЬБОМ II

СОСТАВ ПРОЕКТА

АЛЬБОМ I – Архитектурно-строительные и технологические чертежи, алюминиевые витражи
АЛЬБОМ II – Изделия заводского изготовления
АЛЬБОМ III – Водопровод и канализация
Отопление и вентиляция

АЛЬБОМ IV – Электрооборудование. Связь и сигнализация.
АЛЬБОМ V – Автоматизация сантехустройств.
АЛЬБОМ VI – Автоматизация сантехустройств задание заводу на изготовление щитов.
АЛЬБОМ VII 84-Сметы.
АЛЬБОМ VIII – Ведомости потребности в материалах.

ТЕХНИЧЕСКИЙ ПРОЕКТ УТВЕРЖДЕН ГОСГРАЖДАНСТРОЕМ
ПРИКАЗ №273 ОТ 21 СЕНТЯБРЯ 1981 Г.
РАБОЧИЕ ЧЕРТЕЖИ ВВЕДЕНЫ В ДЕЙСТВИЕ
ЦНИИЭП им. Б.С.МЕЗЕНЦЕВА
ПРИКАЗ № 180 ОТ 17 12 82

РАЗРАБОТАН
ЦНИИЭП им. Б.С. МЕЗЕНЦЕВА
ГЛАВНЫЙ ИНЖЕНЕР ИНСТИТУТА /Глинкин М.В./
ГЛАВНЫЙ АРХИТЕКТОР ПРОЕКТА /Лях Э.П./

				привязан
инв №				

18451-02

Альбом III

Типовой проект

Ведомость рабочих чертежей

Лист	Наименование	Примечания
КМН 1	Общие данные /начало/	
КМН 2	Общие данные /окончание/	
КМН 3	Каркасы К-1, К-2	
КМН 4	Стойка для бойлеров МСб-1	
КМН 5	Связь для стоек МС-2 Металлическое изделие ИМ-39	
КМН 6	Изделие металлическое ИМ-1	
КМН 7	Изделия металлические ИМ-2, 4	
КМН 8	Изделие металлическое ИМ-3	
КМН-9	Изделия металлические ИМ-5—ИМ-8	
КМН 10	Изделия металлические ИМ-9—ИМ-11	
КМН 11	Изделия металлические ИМ-12, 13	
КМН 12	Изделия металлические ИМ-14, 24	
КМН 13	Изделия металлические ИМ-15, 17	
КМН 14	Изделия металлические ИМ-16; 23	
КМН 15	Изделия металлические ИМ-18; 19	
КМН 16	Изделия металлические ИМ-20, 25	

Лист	Наименование	Примечания
КМН 17	Изделия металлические ИМ-21; 22	
КМН 18	Изделия металлические ИМ-26; 27	
КМН 19	Изделия металлические ИМ-28, 29	
КМН 20	Изделия металлические ИМ-30; 31	
КМН 21	Изделия металлические ИМ-32, 34	
КМН 22	Изделие металлическое ИМ-33	
КМН 23	Изделия металлические ИМ-35—ИМ-37	
КМН 24	Изделие металлическое ИМ-38	
КМН 25	Изделия металлические ИМ-42, ИМ-43	
КМН 26	Изделие металлическое ИМ-44	
КМН 27	Изделия металлические ИМ-40, ИМ-41	
КДИ 1	Коробка двери бани сухого жара Д-2*	
КДИ 2	Дверь бани сухого жара Д-2*	

Инв. № подл. | Подпись и дата | Взам. инв. №

Привязан

Инв. №

Нач. мос.	Исакович	
Гл. инж. м.	Волов	
ГАП	Лях	
ГИП	Буй	
Рук. гр. ин.	Павликов	
Провер.	Буй	
Разраб.	Павликов	

КМИ 1

Общие данные (Начало)

Стадия	Лист	Листов
Р		

ЦНИИЭП им. Б.С. Мезенцева

18757-02

Альбом II

Типовой проект

Нормоконтроль

Рук.гр.инж. Корнев

Инв.№подл. | Подпись и дата | Взам.инв.№

Ведомость ссылочных документов

Обозначение	Наименование	Примечание
СНиП II-6-74	Нагрузки и воздействия. Нормы проектирования	
СНиП II-28-73*	Защита строительных конструкций от коррозии	
СН 393-78	Инструкция по сварке соединений арматуры и закладных деталей	
СНиП III-18-75	Металлические конструкции. Правила приемки и производства работ	
ГОСТ 103-76	Полоса стальная горячекатаная	
ГОСТ 380-71	Сталь углеродистая обыкновенного качества	
ГОСТ 5781-81	Сталь горячекатаная для армирования железобетонных конструкций	
ГОСТ 8509-72	Сталь прокатная угловая равнополочная. Сортамент	
ГОСТ 8510-72	Сталь прокатная угловая неравнополочная. Сортамент	
ГОСТ 8240-72	Сталь прокатная швеллеры	
ГОСТ 8568-77	Листы стальные с ромбическим и чечевичным рифлением	
ГОСТ 10704-76	Трубы стальные электросварные прямошовные. Сортамент	

Обозначение	Наименование	Примечание
ГОСТ 5336-80	Сетки плетеные одинарные. Технические условия	
ГОСТ 8478-66	Сетки сварные для армирования железобетонных конструкций. Сортамент и технические требования	
ГОСТ 5632-72	Стали высоколегированные и сплавы коррозионностойкие, жаростойкие и жаропрочные. Марки и технические требования	
ГОСТ 10052-75	Электроды покрытые металлические для ручной дуговой сварки высоколегированных сталей с особыми свойствами. Типы	
ГОСТ 9467-75	Электроды покрытые металлические для ручной дуговой сварки конструкционных и теплоустойчивых сталей. Типы	

Нач.м.	Исакович	
Гл.инж.м	Волов	
ГАП	Лях	
ГИП	Буй	
Рук.грин	Павликов	
Провер	Буй	
Исполн	Павликов	

КМИ 2

Общие данные (окончание)

Стадия	Масса	Масштаб
Р	—	—
Лист	Листов	

ЦНИИЭП им. Б.С. Мезенцева

19457-02

Формат 12Г

Альбом III

Типовой проект

Нормоконтроль

Рук. гр. книж. Корнев

Взам. инв. №

Подпись и дата

Инв. № подл.

К – 1

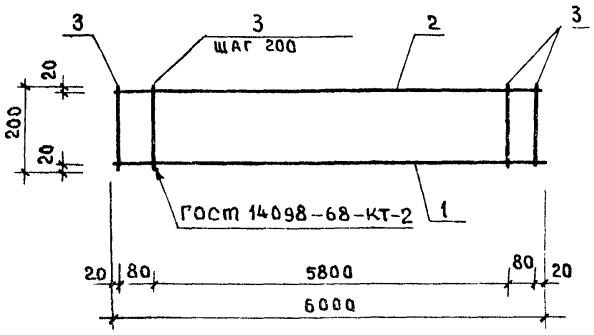

К – 2

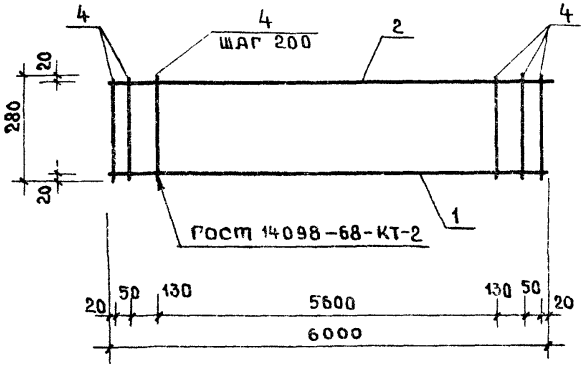

Примечания

Изготовить контактной точечной сваркой всех пересечений стержней в соответствии с требованиями СН 393–78

Формат	Зона	Поз.	Обозначение	Наименование	Кол.	Примечание
				К – 1		
				Сборочные единицы		
		1	ГОСТ 5781-81	⌀ 16 А III ℓ = 6000	1	9,48 кг
		2		⌀ 10 А I ℓ = 6000	1	3,71 кг
		3		⌀ 6 А I ℓ = 200	32	1,44 кг
				Показатели:		
				Масса стали	14,63	кг
			ГОСТ 5781-81	класса А III	9,48	кг
				⌀ 16 А III	9,48	кг
			ГОСТ 5781-81	класса А I	5,15	кг
				⌀ 10 А I	3,71	кг
				⌀ 6 А I	1,44	кг
				К – 2		
				Сборочные единицы		
		1	ГОСТ 5781-81	⌀ 16 А III ℓ = 6000 мм	1	9,48 кг
		2	"	⌀ 10 А I ℓ = 6000 мм	1	3,71 кг
		4	"	⌀ 6 А I ℓ = 280 мм	33	2,08 кг
				Показатели:		
				Масса стали	15,27	кг
			ГОСТ 5781-81	класса А III	9,48	кг
				⌀ 16 А III	9,48	кг
			ГОСТ 5781-81	класса А I	5,79	кг
				⌀ 10 А I	3,71	кг
				⌀ 6 А I	2,08	кг

Нач. мас.	Исакович	
Гл. инж. м.	Волов	
ГАП	Лях	
ГИП	Буй	
Рук. грп.	Павликов	
Проверил	Буй	
Разраб.	Павликов	

КМИЗ

Каркасы К-1, К-2

Стадия	Масса	Масштаб
Р	29,9	
Лист	Листов	

ЦНИИЭП им. Б.С. Мезенцева

Формат

МСб-1

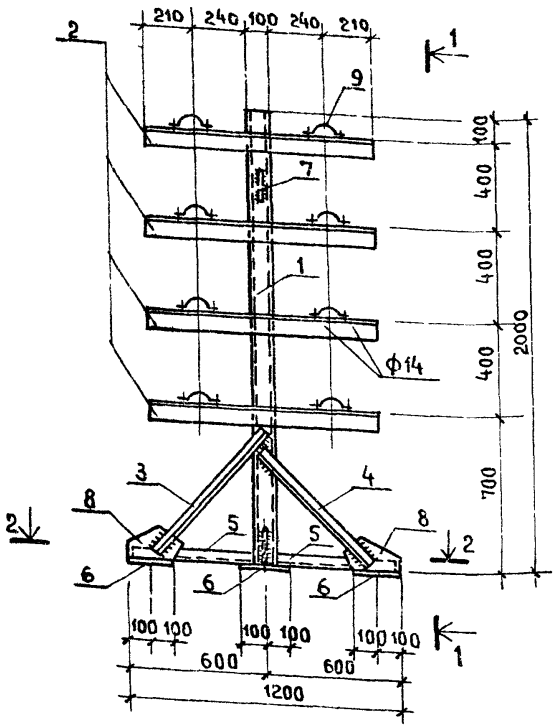

1-1

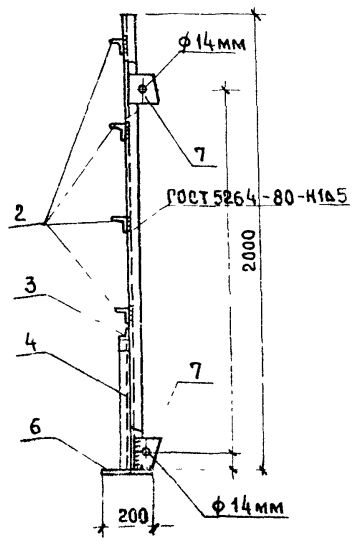

Позиция „9"

2-2

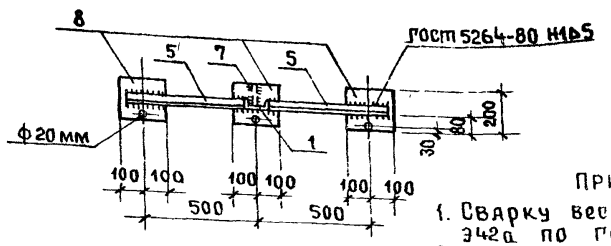

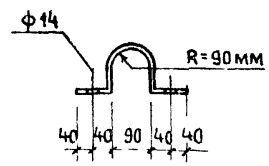

Примечания

1. Сварку вести электродами типа Э42а по ГОСТ 9467-75.
2. Грунтовать железным суриком за 2 раза.
3. Изготовить в соответствии с требованиями СНиП III-18-75.

Формат	Зона	Поз.	Обозначение	Наименование	Кол.	Примечание
				Стойка для бойлеров МСб-1		
				Сборочные единицы		
		1	ГОСТ 8240-72	⊏ 10 ℓ = 2000	1	
		2	ГОСТ 8510-72	∟ 90×56×6 ℓ = 1000	4	
		3	ГОСТ 8509-72	∟ 45×4 ℓ = 720	1	
		4	ГОСТ 8509-72	∟ 45×4 ℓ = 640	1	
		5	ГОСТ 8509-72	∟ 45×4 ℓ = 540	2	
		6	ГОСТ 103-76	− 12×200 ℓ = 200	3	
		7	ГОСТ 103-76	− 8×130 ℓ = 130	2	
		8	ГОСТ 103-76	− 8×130 ℓ = 230	2	
		9	ГОСТ 103-76	− 5×40 ℓ = 540	8	
				Показатели:		
				Масса стали	73,3	кг
			ГОСТ 380-71	Прокат класса С 38/23	73,3	кг
				⊏ 10	17,18	кг
				∟ 90×56×6	26,8	кг
				∟ 45×4	6,66	кг
				− 8×130	6,08	кг
				− 5×40	5,28	кг
				− 12×200	11,3	кг

Марка стали класса С 38/23 — ВСт 3 кп2

Нач. маст.	Исакович	
Гл. инж. м.	Волов	
ГАП	Лях	
ГИП	Буй	
Рук. гр.	Павликов	
Проверил	Буй	
Разраб.	Павликов	

КМИ 4

Стойка для бойлеров МСб-1

Стадия	Масса	Масштаб
Р	73.3	
Лист	Листов	

ЦНИИЭП им. Б.С. Мезенцева

1845-02

Формат 12г

Нормоконтроль
Рук. гр. инж. Корнев
Взам. инв. №
Подпись и дата
Инв. № подл.

Альбом II

Типовой проект

НОРМОКОНТРОЛЬ

РУК. ГР. ИНЖ. | КОРНЕВ

ИНВ. N ПОДЛ. | ПОДПИСЬ И ДАТА | ВЗАМ. ИНВ. N

МСб – 2

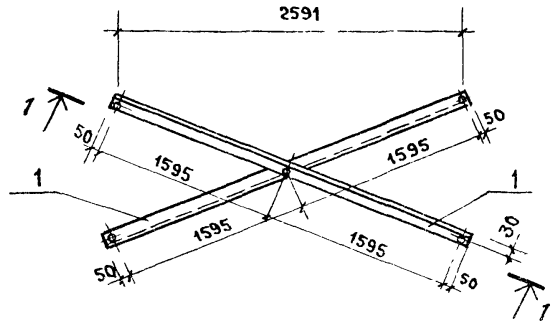

1 – 1

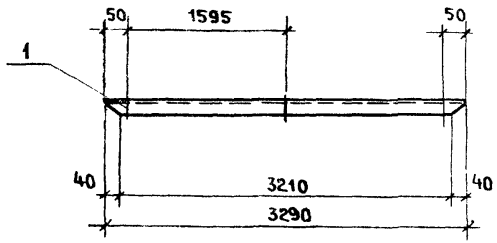

ИМ – 39

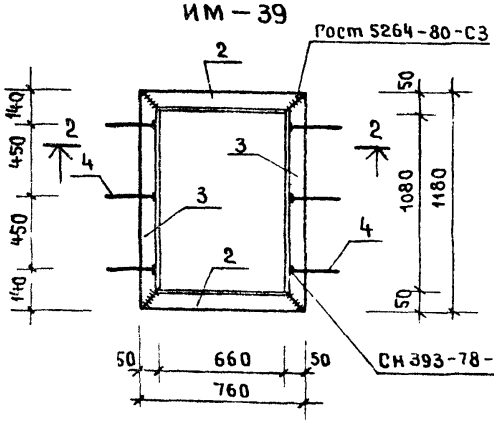

2 – 2

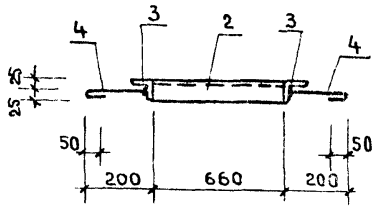

Формат	Зона	Поз.	Обозначение	Наименование	Кол	Примечание
				МСб – 2		
				Сборочные единицы		
		1	Гост 8510 – 72	L 75 × 50 × 5 ℓ = 3290	2	31,5 кг
				Показатели		
				Масса стали	31,5	кг
			Гост 380 – 71 *	Прокат класса с 38/23	31,5	кг
				L 75 × 50 × 5	31,5	кг
				ИМ – 39		
				Сборочные единицы		
			Гост 8509 – 72	L 50 × 5 ℓ = 760	2	5,73 кг
			"	L 50 × 5 ℓ = 1180	2	8,90 кг
			Гост 5781 – 81	⌀ 8 AI ℓ = 250	6	0,6 кг
				Показатели		
				Масса стали	15,23	кг
			Гост 380 – 71 *	Прокат класса с 38/23	14,63	кг
				L 50 × 5	14,63	кг
			Гост 5781 – 81	Класса А-I ⌀ 8 AI	0,60	кг

НАЧ. МАС.	ИСАКОВИЧ	
ГЛ. ИНЖ. М	ВОЛОВ	
ГАП	ЛЯХ	
ГИП	БУЙ	
РУК. ГР. ИН.	ПАВЛИКОВ	
ПРОВЕРИ	БУЙ	
РАЗРАБ.	ПАВЛИКОВ	

КМИБ

Связь для стоек МСб 2. Металлическое изделие ИМ 39

СТАДИЯ	МАССА	МАСШТАБ
Р	31,5	

ЦНИИЭП им. Б.С. Мезенцева

18457-02

Формат 12 г

ИМ-1

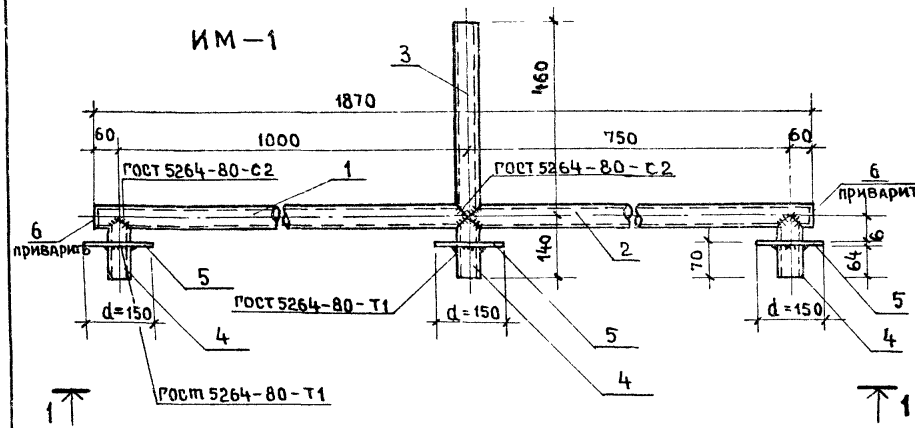

1-1

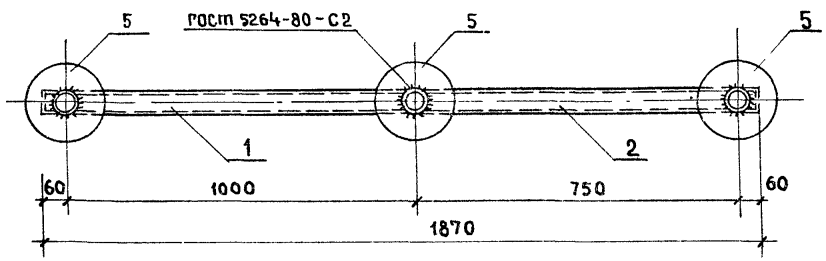

Поз. 5

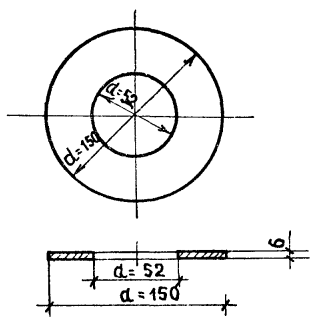

Поз. 6

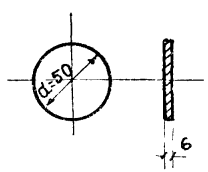

Формат	Зона	Поз	Обозначение	Наименование	Кол	Примечание
				ИМ 1		
				Сборочные единицы		
		1	ГОСТ 10704-76	труба 50×3 ℓ=1054	1	
		2	ГОСТ 10704-76	труба 50×3 ℓ=804	1	
		3	ГОСТ 10704-76	труба 50×3 ℓ=460	1	
		4	ГОСТ 10704-76	труба 50×3 ℓ=140	3	
		5	ГОСТ 103-76	фланец δ=6 d=150	3	
		6	ГОСТ 103-76	δ=6 d=50	2	
				Показатели:		
				масса стали	11.944	кг
			ГОСТ 5632-72	прокат марка стали 08Х13		
				труба 50×3	9.54	кг
			ГОСТ 380-71	прокат марка стали Вст3 кп2		
				Сталь полосовая δ=6	2.404	кг

Примечания

1. Детали выполнять из нержавеющей стали марки 08Х13
2. Сварку деталей выполнять электродом типа Э-12Х13 по ГОСТ 10052-75

Нач мас	Исакович	
ГА инж.м	Волов	
ГАП	Лях	
ГИП	Буй	
Рук.гр.инж	Павликов	
Разраб	Бурмистрова	
Провери	Павликов	

КМИ6

Изделие металлическое ИМ-1

Стадия	Масса	Масштаб
Р	11.944	
Лист	Листов	

ЦНИИЭП им Б.С Мезенцева

18951-02

Формат 12г

Типовой проект

Нормоконтроль

Рук.гр.инж. Корнев

Инв.№ подл. | Подпись и дата | Взам.инв.№

Альбом III

Типовой проект

Нормоконтроль Корнев

Рук гр инж

Взам инв №

Подпись и дата

Инв № подл.

ИМ-2

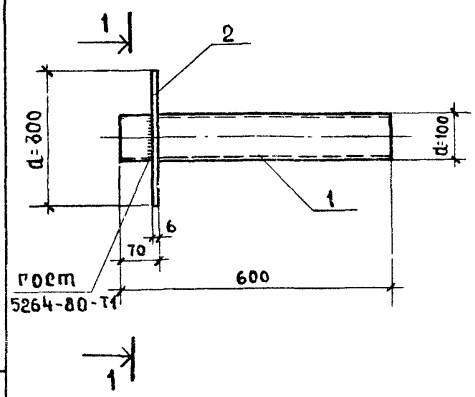

1-1

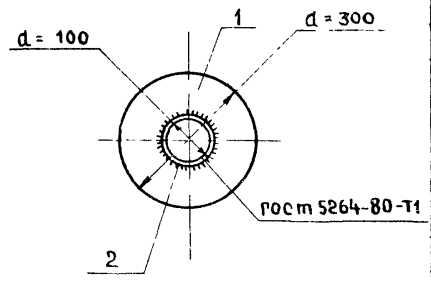

ИМ-4

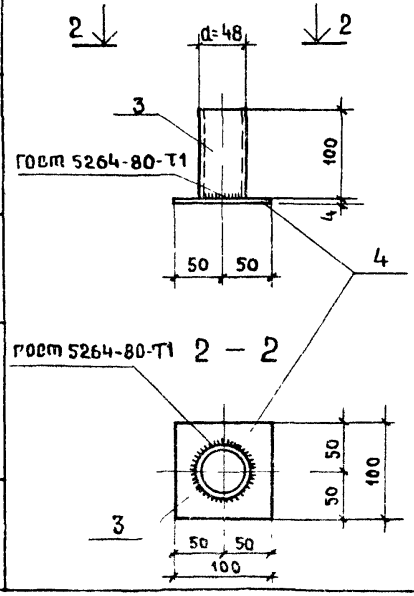

Примечания:

1. Сварку деталей выполнять электродом типа Э-12х13 по ГОСТ 10052-75
2. Детали выполнять из нержавеющей стали марки 08Х13

Формат	Зона	Поз	Обозначение	Наименование	Кол	Примечание
				ИМ-2		
				Сборочные единицы		
		1	ГОСТ 10704-76	труба 108х3; ℓ=600	1	
		2	ГОСТ 103-76	Фланец б=6; d=300	1	
				Показатели:		
				масса стали	7,62	кг
			ГОСТ 5632-72	Прокат марка стали 08Х13		
				труба 108х3	4,66	кг
			ГОСТ 380-71	Прокат марка стали Вст3 кп2		
				Сталь полосовая б=6	2,96	кг
				ИМ-4		
				Сборочные единицы		
		3	ГОСТ 10704-76	труба 48х3 ℓ=100	1	
		4	ГОСТ 103-76	– 40х100 ℓ=100	1	
				Показатели:		
				масса стали	0,64	кг
			ГОСТ 5632-72	Прокат марка стали 08Х13		
				труба 48х3	0,33	кг
			ГОСТ 380-71	Прокат марка стали Вст3 кп2		
				Сталь полосовая б=4	0,31	кг

Нач мас	Исакович	КМИ7	
Гл инж пр	Волов	Изделия металлические ИМ-2; ИМ-4	Стадия: Р; Масса: 8,26; Масштаб:
ГАП	Лях		Лист; Листов
ГИП	Буй		ЦНИИЭП им Б.С. Мезенцева
Рук гр	Павликов		
Разраб	Бурмистрова		
Проверил	Павликов		

1845-03

Формат А2

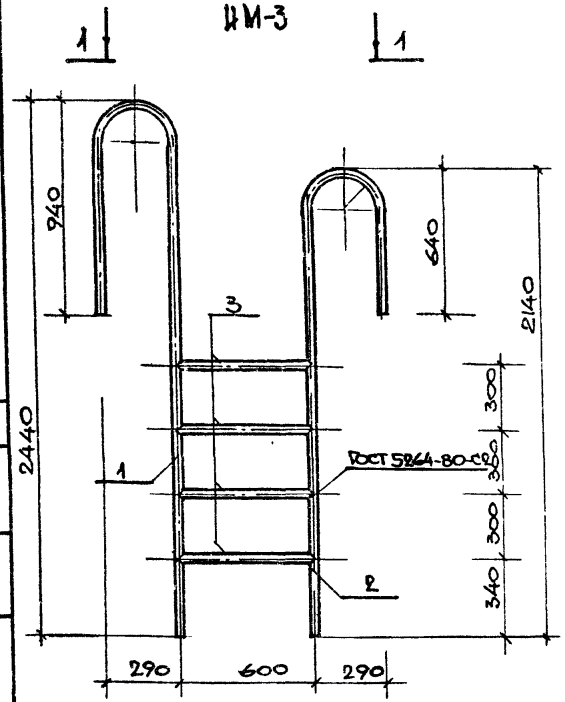

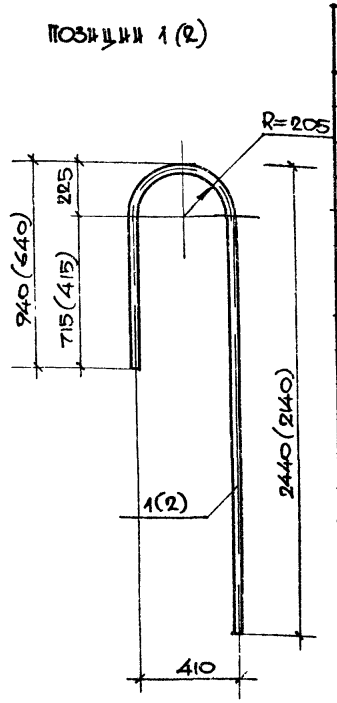

ФОРМАТ	ЗОНА	ПОЗ	ОБОЗНАЧЕНИЕ	НАИМЕНОВАНИЕ	КОЛ	ПРИМЕЧАНИЕ
				ИМ-3		
				СБОРОЧНЫЕ ЕДИНИЦЫ		
		1	ГОСТ 10704-76	ТРУБА 40×3 l=3574	1	
		2	ГОСТ 10704-76	ТРУБА 40×3 l=2974	1	
		3	ГОСТ 10704-76	ТРУБА 40×3 l=600	4	
				ПОКАЗАТЕЛИ:		
				МАССА СТАЛИ	24,28	КГ
			ГОСТ 5632-72	ПРОКАТ МАРКА СТАЛИ 08×13		
				ТРУБА 40×3	24,28	КГ

1-1

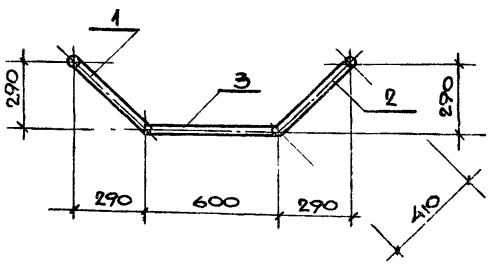

ПРИМЕЧАНИЯ:

1. СВАРКУ ДЕТАЛЕЙ ВЫПОЛНЯТЬ ЭЛЕКТРОДОМ ТИПА Э-12×13
2. ДЕТАЛИ ВЫПОЛНЯТЬ ИЗ НЕРЖАВЕЮЩЕЙ СТАЛИ МАРКИ 08×13
3. ПОЗ 1 И 2 ГНУТЬ В ГОРЯЧЕМ СОСТОЯНИИ.

НАЧ. М	ИСАКОВИЧ	
ГЛ. ИНЖ. М	ВОЛОВ	
ГАП	ЛЯХ	
ГИП	БУЙ	
РУК. ГР. ИНЖ.	ПАВЛИКОВ	
РАЗРАБ.	БУРМИСТРОВА	
ПРОВЕРИ.	ПАВЛИКОВ	

КМ48

ИЗДЕЛИЕ МЕТАЛЛИЧЕСКОЕ ИМ-3

СТАДИЯ	МАССА	МАСШТАБ
Р	24.28	

ЛИСТ | ЛИСТОВ

ЦНИИЭП ИМ Б.С МЕЗЕНЦЕВА

18457-02

ФОРМАТ 12

ТИПОВОЙ ПРОЕКТ

НОРМОКОНТРОЛЬ

РУК. ГР. ИНЖ. | КОРНЕВ

ИНВ. № ПОДЛ | ПОДПИСЬ И ДАТА | ВЗАМ. ИНВ. №

Альбом III

Типовой проект

Нормоконтроль

Рук. гр. инж. Корнев

Инв. № подл. | Подпись и дата | Взам. инв. №

ИМ-5 , ИМ-8

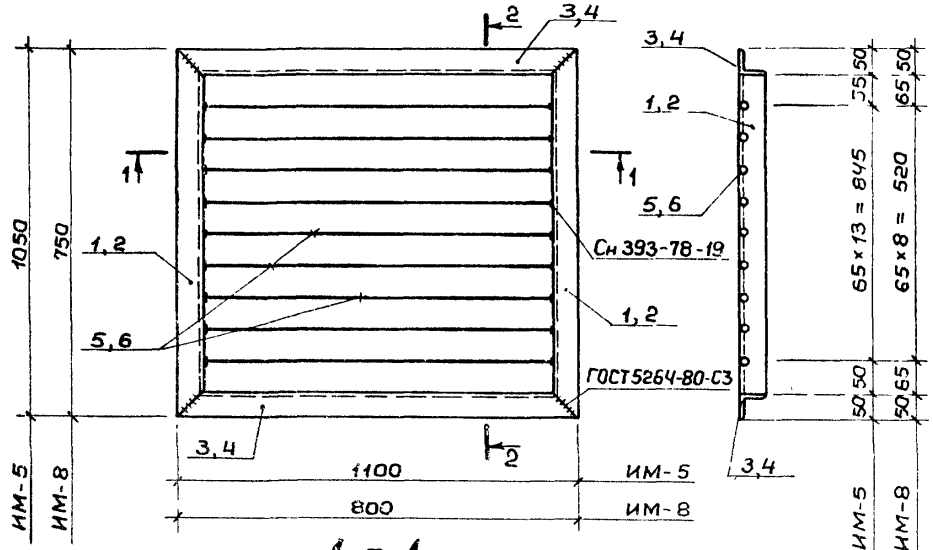

1 - 1

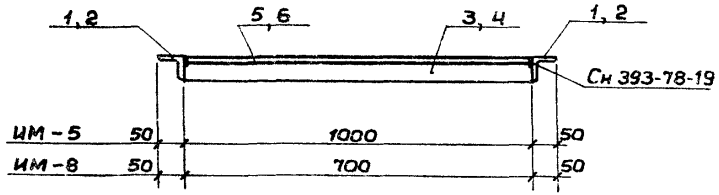

3 - 3

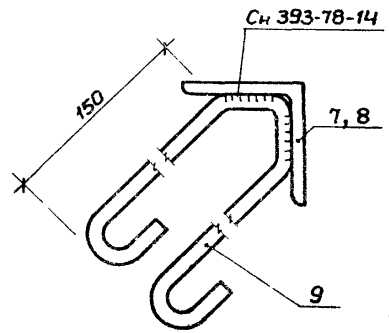

ИМ-6 , ИМ-7

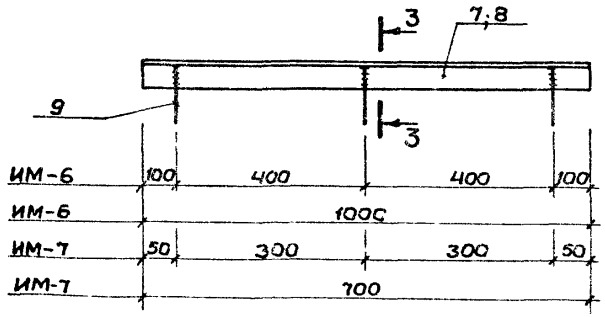

Примечания см. на листе КМ-4

Формат	Зона	Поз	Обозначение	Наименование	Кол.	Примечание
				ИМ-5 Сборочные единицы		
		1	ГОСТ 8509-72	L 50×5 ℓ= 1050	2	7,92 кг
		3	"	L 50×5 ℓ= 1100	2	8,3 кг
		5	ГОСТ 5781-81	Ф 16 А I ℓ= 1000	14	22,12 кг
				Показатели Масса стали	38,34	кг
			ГОСТ 380-71	Прокат класса С38/23 L 50×5	16,22	кг
			ГОСТ 5781-81	Класса А-I Ф 16 А I	22,12	кг
				ИМ-8 Сборочные единицы		
		2	ГОСТ 8509-72	L 50×5 ℓ= 750	2	5,66 кг
		4	"	L 50×5 ℓ= 800	2	6,04 кг
		6	ГОСТ 5781-81	Ф 16 А I ℓ= 700	9	10,00 кг
				Показатели Масса стали	21,7	кг
			ГОСТ 380-71	Прокат класса С38/23 L 50×5	11,7	кг
			ГОСТ 5781-81	Класса А-I Ф 16 А I	10,0	кг
				ИМ-6 Сборочные единицы		
		7	ГОСТ 8509-72	L 50×5 ℓ= 1000	1	3,77 кг
		9	ГОСТ 5781-81	Ф 6 А I ℓ= 500	3	0,34 кг
				Показатели Масса стали	4,11	кг
			ГОСТ 380-71	Прокат класса С38/23 L 50×5	3,77	кг
			ГОСТ 5781-81	Класса А-I Ф 6 А I	0,34	кг
				ИМ-7 Сборочные единицы		
		8	ГОСТ 8509-72	L 50×5 ℓ= 700	1	2,64 кг
		9	ГОСТ 5781-81	Ф 6 А I ℓ= 500	3	0,34 кг
				Показатели Масса стали	2,98	кг
			ГОСТ 380-71	Прокат класса С38/23 L 50×5	2,64	кг
				Класса А-I Ф 6 А I	0,34	кг

Нач. м.	Исакович	
Гл. инж. м.	Волов	
ГАП	Лях	
ГИП	Буй	
Рукгрупп	Павликов	
Провер.	Буй	
Исполн.	Павликов	

КМИ-9

Изделия металлические ИМ-5, ИМ-6, ИМ-7, ИМ-8

Стадия	Масса	Масшт.
Р	67,13	
Лист	Листов	

ЦНИИЭП им. Б.С. Мезенцева

1845-02

Формат 12г

ИМ-9

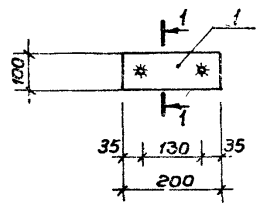

1 – 1

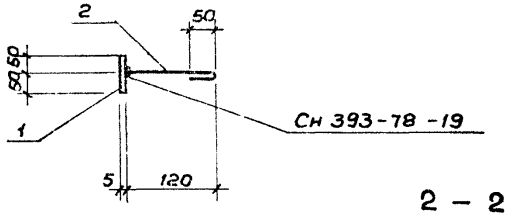

2 – 2

ИМ-11

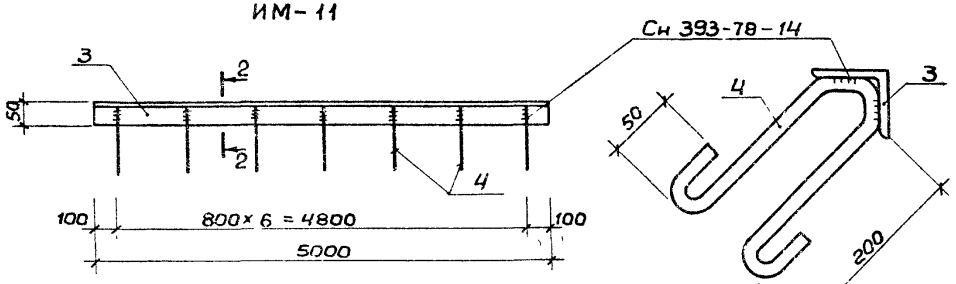

ИМ-10

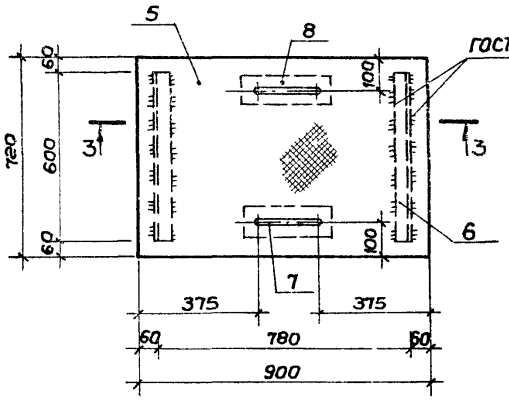

3 – 3

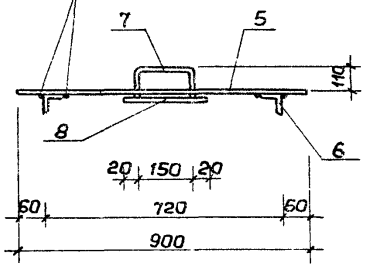

Примечания см на листе КМ-4

Формат	Зона	Поз	Обозначение	Наименование	Кол.	Примечание
				ИМ-9 Сборочные единицы		
		1	ГОСТ 103-76	−100×5 ℓ=200	1	0,8 кг
		2	ГОСТ 5781-81	Ø 8 A I ℓ=170	2	0,14 кг
				Показатели: Масса стали	0,94	кг
			ГОСТ 5781-81	Класса A-I Ø A I	0,14	кг
			ГОСТ 380-71*	Прокат класса С38/23-5	0,80	кг
				ИМ-11. Сборочные единицы		
		3	ГОСТ 8509-72	L 50×5 ℓ=5000	1	18,85 кг
		4	ГОСТ 5781-81	Ø 8 A I ℓ=525	7	1,4 кг
				Показатели Масса стали	20,25	кг
			ГОСТ 380-71*	Прокат класса С38/23 L50×5	18,85	кг
			ГОСТ 5781-81	Класса A-I Ø 8 A I	1,40	кг
				ИМ-10 Сборочные единицы		
		5	ГОСТ 8568-77	−900×6 (рифленая) ℓ=720	1	32,47 кг
		6	ГОСТ 8509-72	L 50×5 ℓ=600	2	4,53 кг
		7	ГОСТ 5781-81	Ø 10 A I ℓ=290	2	0,38 кг
		8	ГОСТ 103-76	−60×4 ℓ=190	2	0,72 кг
				Показатели Масса стали	38,10	кг
			ГОСТ 380-71*	Прокат класса С38/23	37,72	кг
				L 50×5	4,53	кг
				−δ=6	32,47	кг
				−δ=4	0,72	кг
			ГОСТ 5781-81	Класс A-I Ø 10 A I	0,38	кг

Нач. м.	Исакович	
Гл.инж.м.	Волов	
ГАП	Лях	
ГИП	Буй	
Рук.группы	Павликов	
Провер.	Буй	
Исполн.	Павликов	

КМИ 10

Изделия металлические ИМ-9; ИМ-10; ИМ-11

Стадия	Масса	Масштаб
Р	59,29	
Лист	Листов	

ЦНИИЭП им Б.С. Мезенцева

18457-02

Формат 12г

Типовой проект

Нормоконтроль

Рук. гр. инж. Корнев

Инв. № подл. | Подпись и дата | Взам. инв. №

Альбом II

Типовой проект

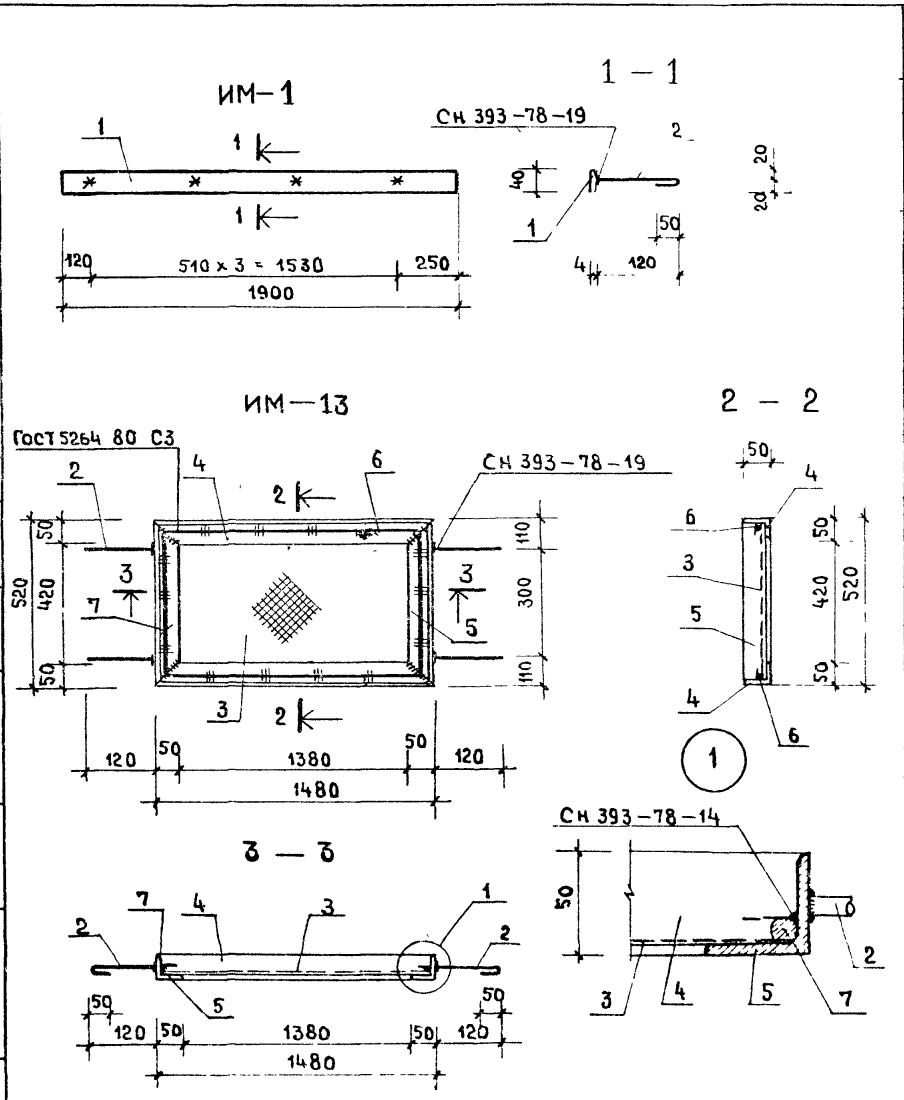

Примечание см. лист КМ-4

Формат	Зона	Поз	Обозначение	Наименование	Кол.	Примечание
				ИМ 12 Сборочные един.		
		1	Гост 103-76	– 40x4 ℓ = 1900	1	2,40 кг
		2	Гост 5781-81	⌀ 8 А I ℓ = 170	4	0,27 кг
				Показатели Масса стали	2,67	кг
			Гост 5781-81	Класса А I ⌀ 8 А I	0,27	кг
			Гост 380-71*	Прокат класса С38/23 δ=4	2,40	кг
				ИМ 13 Сборочные единицы		
		4	Гост 8509 72	L 50x5 ℓ = 1480	2	11,16 кг
		5	"	L 50x5 ℓ = 520	2	3,92 кг
		6	Гост 5781 81	⌀ 10 А I ℓ = 1460	2	1,81 кг
		7	"	⌀ 10 А I ℓ = 500	2	0,62 кг
		2	"	⌀ 8 А I ℓ = 170	4	0,27 кг
		3	Гост. 5336 80	Сетка N 20 1.6	0,95 м²	1,63 кг
				Показатели: Масса стали	19,41	кг
			Гост 380 71*	Прокат класса С 38/23 L 50x5	15,08	кг
				Класс А I	2,70	кг
				⌀ 10 А I	2,43	кг
				⌀ 8 А I	0,27	кг
			Гост 3282-74*	Сталь 08кп ⌀ 1,6	1,63	кг

Нач. м.	Исакович	
Гл. инж. м	Волов	
ГАП	Лях	
ГИП	Буй	
Рук. гр. ин.	Павликов	
Проверил	Буй	
Исполн.	Павликов	

КМИ11

Изделия металлические ИМ-12, ИМ-13

Стадия	Масса	Масштаб
Р	22,08	

Лист | Листов

ЦНИИЭП им. Б.С. Мезенцева

Нормоконтроль: Рук. гр. инж. Корнев

Инв. № подл. | Подпись и дата

Формат 12г

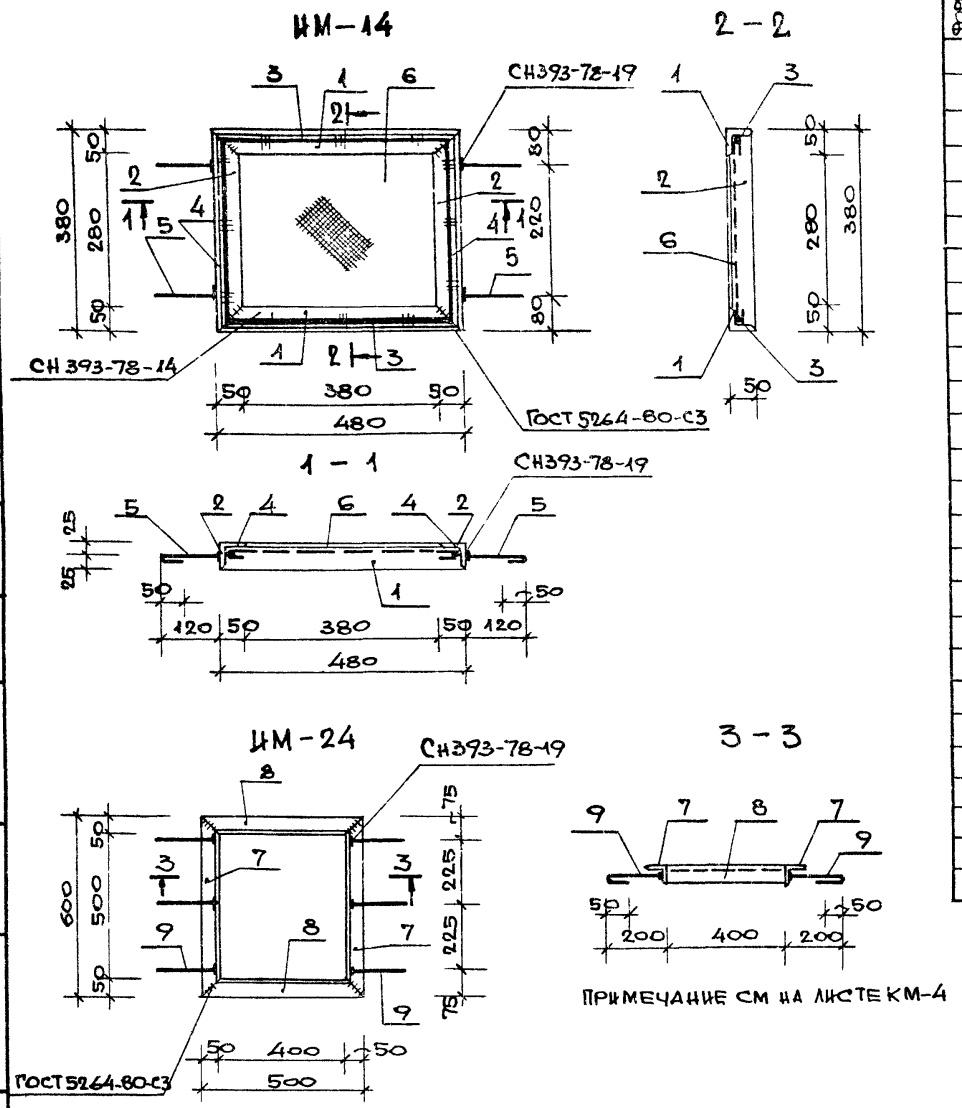

Формат	Зона	Поз	Обозначение	Наименование	Кол	Примечание
				ИМ-14		
				СБОРОЧНЫЕ ЕДИНИЦЫ		
		1	ГОСТ 8509-72	L50×5 ℓ=480	2	3,62кг
		2	»	L50×5 ℓ=380	2	2,87
		3	ГОСТ 5781-81	Ф10АI ℓ=460	2	0,57кг
		4	»	Ф10АI ℓ=360	2	0,45кг
		5	»	Ф8АI ℓ=170	4	0,27кг
		6	ГОСТ 5336-80	СЕТКА N20-1,6	0,22м²	0,38кг
				ПОКАЗАТЕЛИ:		
				МАССА СТАЛИ	7,78	кг
			ГОСТ 380-71*	ПРОКАТ КЛАССА С38/23	6,49	кг
				L50×5	6,49	кг
			ГОСТ 5781-81	КЛАССА А-I	1,29	кг
				Ф10АI	1,02	кг
				Ф8АI	0,27	кг
			ГОСТ 3282-74*	СТАЛЬ 08 КП Ф1,6	0,38	кг
				ИМ-24		
				СБОРОЧНЫЕ ЕДИНИЦЫ		
		7	ГОСТ 8509-72	L50×5 ℓ=600	2	4,53кг
		8	»	L50×5 ℓ=500	2	3,77кг
		9	ГОСТ 5781-81	Ф8АI ℓ=250	6	0,60кг
				ПОКАЗАТЕЛИ:		
				МАССА СТАЛИ	8,90	кг
			ГОСТ 380-71*	ПРОКАТ КЛАССА С38/23	8,30	кг
				L50×5	8,30	кг
			ГОСТ 5781-81	КЛАССА А-I Ф8АI	0,60	кг

НАЧ.М.	ИСАКОВИЧ	
ГЛ.ИНШ.М	ВОЛОВ	
ГАП	ЛЯХ	
ГИП	БУЙ	
РУК.ГР.ИНШ	ПАВЛИКОВ	
ПРОВЕРИЛ	БУЙ	
ИСПОЛНИЛ	ПАВЛИКОВ	

КМИ 12

ИЗДЕЛИЯ МЕТАЛЛИЧЕСКИЕ ИМ-14; ИМ-24

СТАДИЯ	МАССА	МАСШТАБ
Р	16,68	
ЛИСТ	ЛИСТОВ	

ЦНИИЭП им. Б.С МЕЗЕНЦЕВА

18451-02

ФОРМАТ 12Г

ТИПОВОЙ ПРОЕКТ

НОРМОКОНТРОЛЬ

РУК.ГР.ИНШ. КОРНЕВ

ИНВ.№ ПОДЛ. | ПОДПИСЬ И ДАТА | ВЗАМ.ИНВ.№

Альбом III

Типовой проект

Нормоконтроль
Рук.гр. инж. Корнев

Инв.№ подл. | Подпись и дата | Взам.инв.№

ИМ-17

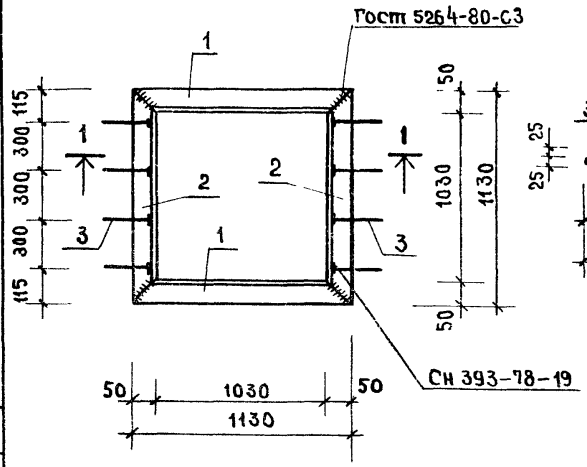

1 – 1

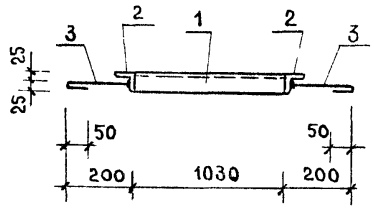

ИМ-15

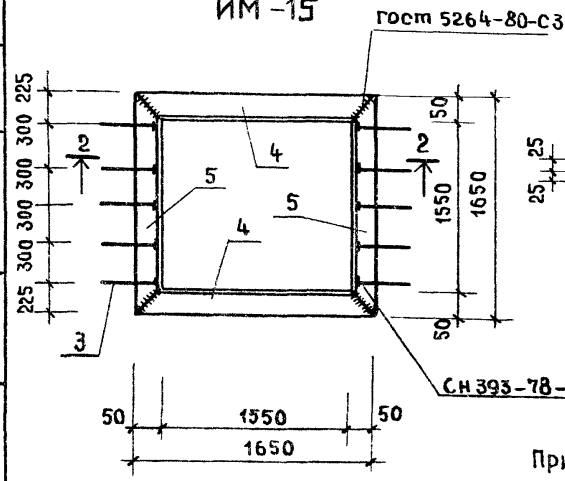

2 – 2

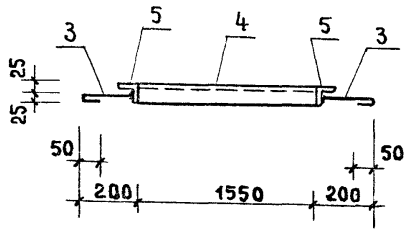

Примечание см. на листе КМ-4

Формат	Зона	Поз.	Обозначение	Наименование	Кол	Примечание
				ИМ – 17		
				Сборочные единицы		
		1	Гост 8509 – 72	∟ 50×5 ℓ = 1130	2	8.52 кг
		2	Гост 8509 – 72	∟ 50×5 ℓ = 1130	2	8.52 кг
		3	Гост 5781 – 81	⌀ 8 AI ℓ = 250	8	0.80 кг
				Показатели:		
				Масса стали	17.84	кг
			Гост 380 – 72*	Прокат класса С 38/23	17.04	кг
				∟ 50×5	17.04	кг
			Гост 5781 – 81	Класса AI ⌀ 8AI	0.80	кг
				ИМ – 15		
				Сборочные единицы		
		4	Гост 8509 – 72	∟ 50×5 ℓ = 1650	2	12.45 кг
		5	"	∟ 50×5 ℓ = 1650	2	12.45 кг
		3	Гост 5781 – 81	⌀ 8 AI ℓ = 250	10	1.00 кг
				Показатели:		
				Масса стали	25.90	кг
			Гост 380 – 71*	Прокат класса С 38/23	24.90	кг
				∟ 50×5	24.90	кг
			Гост 5781 – 81	Класса А-I ⌀ 8AI	1.00	кг

Нач.м.	Исакович		КМ113
Гл.инж.м.	Волов		Изделия металлические ИМ-15, ИМ-17
ГАП	Лях		Стадия Р; Масса 43,74; Масштаб
ГИП	Буй		Лист; Листов
Рук.гр.	Павликов		ЦНИИЭП им. Б.С. Мезенцева
Проверил	Буй		
Исполнил	Павликов		

18451-02

Формат 12Г

Типовой проект

Нормоконтроль

Карнев

Рук. гр. инж.

Взам. инв. №

Подпись и дата

Инв. № подл.

ИМ-16

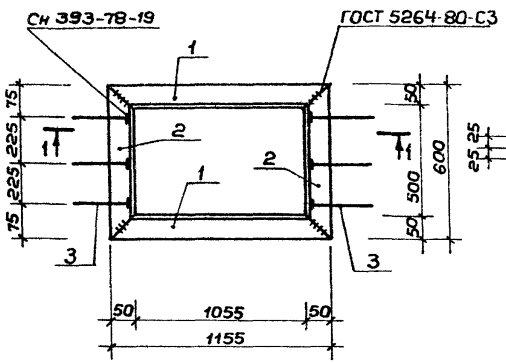

1 - 1

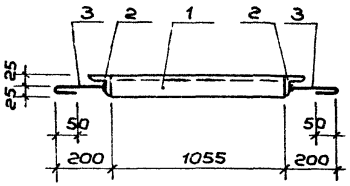

ИМ-23

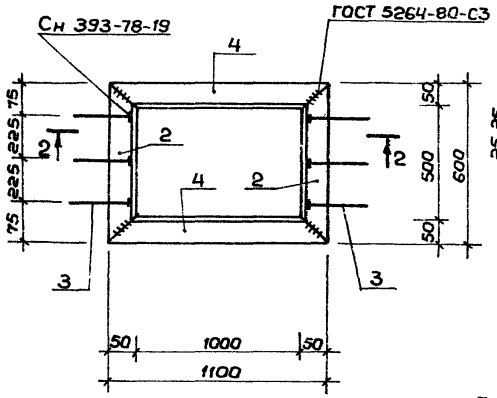

2 - 2

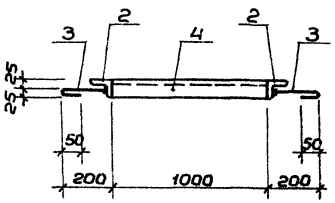

Примечания см на листе КМ-4

Формат	Зона	Поз	Обозначение	Наименование	Кол.	Примечание
				ИМ - 16		
				Сборочные единицы		
		1	ГОСТ 8509-72	L 50×5 ℓ= 1155	2	9,47 кг
		2	"	L 50×5 ℓ= 600	2	4,53 кг
		3	ГОСТ 5781-81	Ф 8 AI ℓ= 250	6	0,60 кг
				Показатели:		
				Масса стали	14,60	кг
			ГОСТ 380-71*	Прокат класса с 38/23	14,00	кг
				L 50×5	14,00	кг
			ГОСТ 5781-81	Класса A-I Ф 8 AI	0,60	кг
				ИМ - 23		
				Сборочные единицы		
		4	ГОСТ 8509-72	L 50×5 ℓ= 1100	2	8,30 кг
		2	"	L 50×5 ℓ= 600	2	4,53 кг
		3	ГОСТ 5781-81	Ф 8 AI ℓ= 250	6	0,60 кг
				Показатели:		
				Масса стали	13,43	кг
			ГОСТ 380-71*	Прокат класса С38/23	12,83	кг
				L 50×5	12,83	кг
			ГОСТ 5781-81	Класса A-I Ф 8 AI	0,60	кг

Нач. м.	Исакович	
Гл. инж. м	Волов	
ГАП	Лях	
ГИП	Буй	
Рук. гр. инж.	Павликов	
Провер	Буй	
Исполн	Павликов	

КМИ 14

Изделия металлические
им-16 ; им-23

Стадия	Масса	Масшт.
Р	28,03	
Лист	Листов	

ЦНИИЭП им. Б.С. МЕЗЕНЦЕВА

18957-02

Формат 12г

Альбом II

Типовой проект

ИМ-19

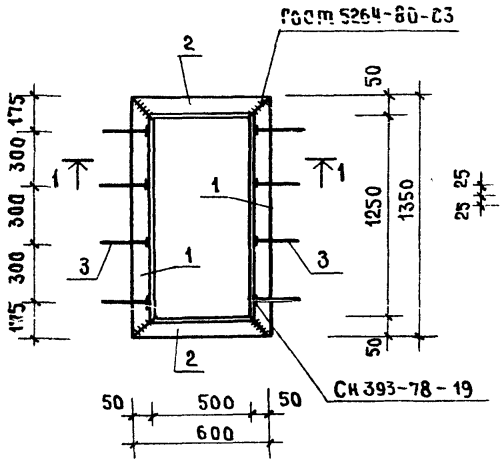

1 – 1

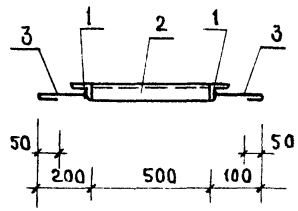

ИМ-18

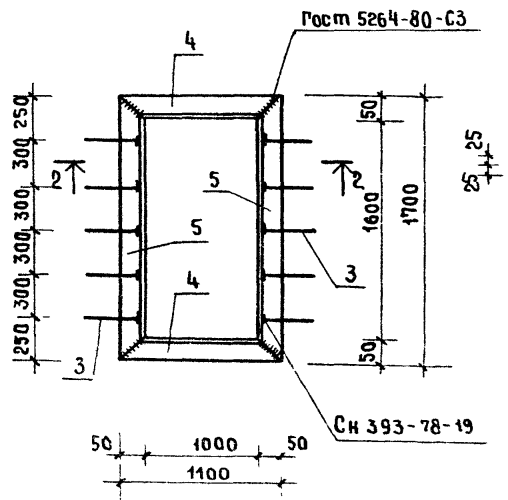

2 – 2

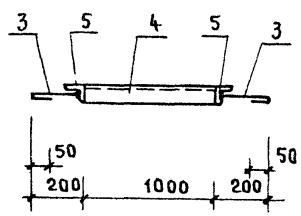

Примечания см на листе КМ-4

Формат	Зона	Поз.	Обозначение	Наименование	Кол.	Примечание
				ИМ 19		
				Сборочные единицы		
		1	Гост 8509-72	L 50×5 ℓ = 1350	2	10,18 кг
		2	"	L 50×5 ℓ = 600	2	4,53 кг
		3	Гост 5781-81	⌀ 8 AI ℓ = 250	8	0,80 кг
				Показатели		
				Масса стали	15,51	кг
			Гост 380-71*	Прокат класса С 38/23	14,71	кг
				L 50×5	14,71	кг
			Гост 5781-81	Класса A I ⌀8AI	0,80	кг
				ИМ-18		
				Сборочные единицы		
		5	Гост 8509-72	L 50×5 ℓ = 1700	2	12,82 кг
		4	"	L 50×5 ℓ = 1100	2	8,30 кг
		3	Гост 5781-81	⌀ 8 AI ℓ = 250	10	1,00 кг
				Показатели		
				Масса стали	22,12	кг
			Гост 380-71*	Прокат класса С 38/23	21,12	кг
				L 50×5	21,12	кг
			Гост 5781-81	Класса A-I ⌀ 8AI	1,00	кг

Нач.маст.	Исакович	
Гл.инж.пр.	Волов	
ГАП	Лях	
ГИП	Буй	
Рук.гр.	Павликов	
Проверил	Буй	
Исполн.	Павликов	

КМИ15

Изделия металлические
ИМ-18, ИМ-19

Стадия	Масса	Масштаб
Р	37,63	
Лист	Листов	

ЦНИИЭП им. Б.С. Мезенцева

Нормоконтроль
Рук.гр. инж. Корнев
Инв. № подл. | Подпись и дата | Взам. инв. №

18451-02
Формат 12 г

Типовой проект

Нормоконтроль | Рук. гр. инж. | Корнев | Взам. инв. № | Подпись и дата | Инв. № подл.

ИМ-20

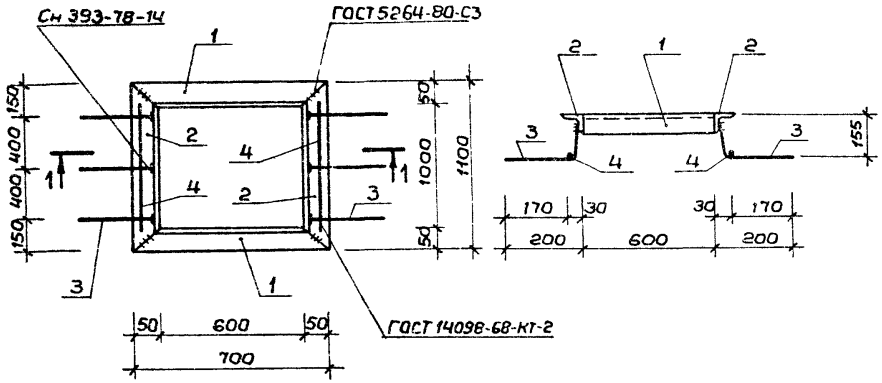

1 – 1

ИМ-25

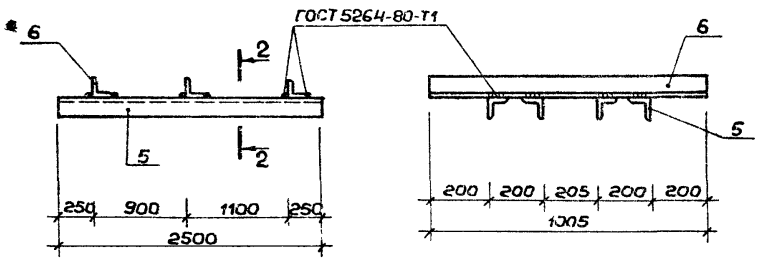

2 – 2

Формат	Зона	Поз	Обозначение	Наименование	Кол.	Примечание
				ИМ-20		
				Сборочные единицы		
		1	ГОСТ 8509-72	∟ 50×5 ℓ=1100	2	6,79 кг
		2	"	∟ 50×5 ℓ=700	2	4,53 кг
		3	ГОСТ 5781-81	⌀ 8 А I ℓ=350	6	0,845 кг
		4	"	⌀ 8 А I ℓ=500	2	0,395 кг
				Показатели:		
				Масса стали	12,57	кг
			ГОСТ 380-71*	Прокат класса С38/23	11,32	кг
				∟ 50×5	11,32	кг
			ГОСТ 5781-81	Класса А-I ⌀ 8 А I	1,25	кг
				ИМ-25		
				Сборочные единицы		
		5	ГОСТ 8509-72	∟ 50×5 ℓ=2500	4	37,7 кг
		6	"	∟ 50×5 ℓ=1005	3	11,37 кг
				Показатели:		
				Масса стали	49,07	кг
			ГОСТ 380-71*	Прокат класса С38/23	49,07	кг
				∟ 50×5	49,07	кг

Примечание см. на листе КМ-4

Нач. м.	Исакович	
Гл. инж. м.	Волов	
ГАП	Лях	
ГИП	Буй	
Рук. гр.	Павликов	
Провер.	Буй	
Исполн.	Павликов	

КМИ 16

Изделия металлические ИМ-20, ИМ-25

Стадия	Масса	Масшт
Р	61,64	
Лист	Листов	

ЦНИИЭП им. Б.С. Мезенцева

18437-02

Формат 12г

Альбом III

Типовой проект

Нормоконтроль

Инв. № подл. | Подпись и дата | Взам. инв. № | Рук. гр. инж. Карнев

ИМ-22

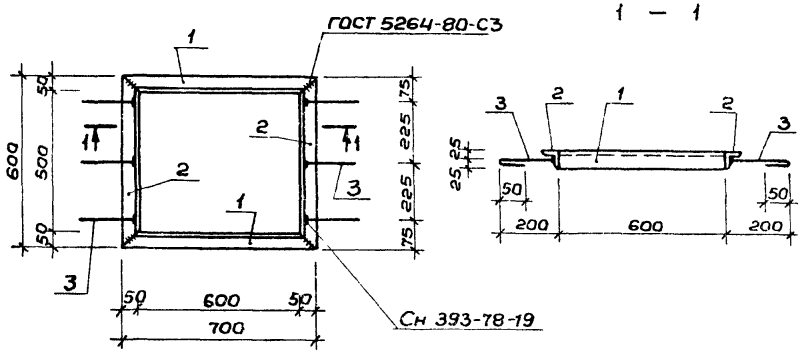

ИМ-21

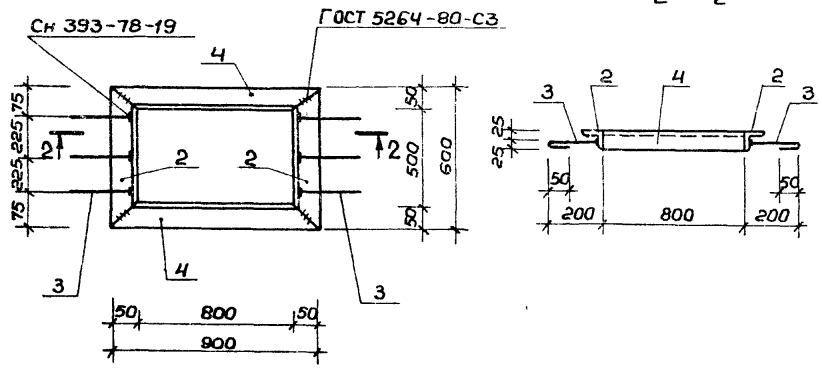

Примечание см на листе КМ-4

Формат	Зона	Поз	Обозначение	Наименование	Кол	Примечание
				ИМ-22		
				Сборочные единицы		
		1	ГОСТ 8509-72	∟ 50×5 ℓ=700	2	5,28 кг
		2	"	∟ 50×5 ℓ=600	2	4,53 кг
		3	ГОСТ 5781-81	ф 8 А I ℓ=250	6	0,60 кг
				Показатели:		
				Масса стали	10,41	кг
			ГОСТ 380-71*	Прокат класса С 38/23	9,81	кг
				∟ 50×5	9,81	кг
			ГОСТ 5781-81	Класса А-I ф 8 А I	0,60	кг
				ИМ-21		
				Сварочные единицы		
		4	ГОСТ 8509-72	∟ 50×5 ℓ=900	2	6,79 кг
		2	"	∟ 50×5 ℓ=600	2	4,53 кг
		3	ГОСТ 5781-81	ф 8 А I ℓ=250	6	0,60 кг
				Показатели		
				Масса стали	11,92	кг
			ГОСТ 380-71*	Прокат класса С 38/23	11,32	кг
				∟ 50×5	11,32	кг
			ГОСТ 5781-81	Класса А-I ф 8 А I	0,60	кг

Нач. м.	Исакович	
Гл. инж.	Волов	
ГАП	Лях	
ГИП	Буй	
Рук. группы	Павликов	
Провер.	Буй	
Исполн.	Павликов	

КМИ 17

Изделия металлические
ИМ-21; ИМ-22

Стадия	Масса	Масшт.
Р	22,33	
Лист	Листов	

ЦНИИЭП им. Б.С. Мезенцева

15977-02

Формат А2

ИМ-26

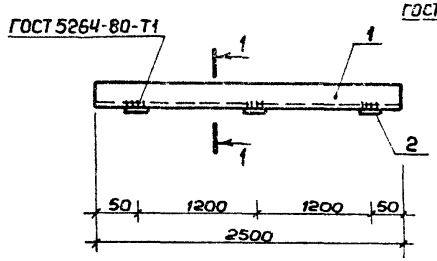

1 – 1

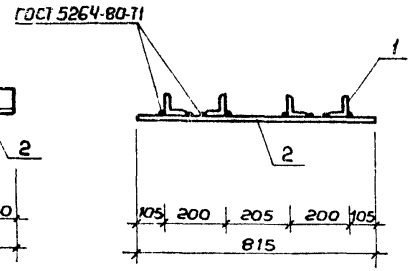

ИМ-27

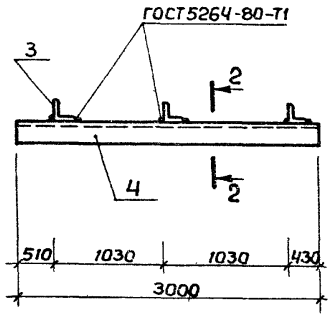

2 – 2

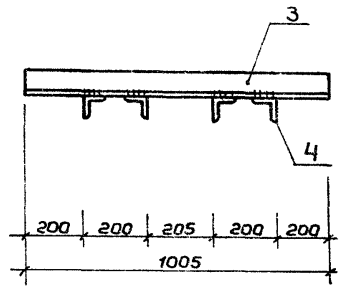

Примечания см на листе КМ-4

Формат	Зона	Поз	Обозначение	Наименование	Кол	Примечание
				ИМ-26		
				Сборочные единицы		
		1	ГОСТ 8509-72	L 50×5 ℓ=2500	4	37,7 кг
		2	ГОСТ 103-76	L 40×4 ℓ=815	3	3,10 кг
				Показатели		
				Масса стали	40,80	кг
			ГОСТ 380-71*	Прокат класса С38/23	40,80	кг
				L 50×5	37,70	кг
				L δ=4	3,10	кг
				ИМ-27		
				Сборочные единицы		
		3	ГОСТ 8509-72	L 50×5 ℓ=1005	3	11,37 кг
		4	——"——	L 50×5 ℓ=3000	4	45,24 кг
				Показатели		
				Масса стали	56,61	кг
			ГОСТ 380-71*	Прокат класса С38/23	56,61	кг
				L 50×5	56,61	кг

Нач м	Исакович	
Гл.инж.м	Волов	
ГАП	Лях	
ГИП	Буй	
Рук.гр.инж	Павликов	
Провер	Буй	
Исполн	Павликов	

КМИ-18

Изделия металлические ИМ-26, ИМ-27

Стадия	Масса	Масшт.
Р	97,41	

Лист | Листов

ЦНИИЭП им. В.С. Мезенцева

Формат 12г

Типовой проект

Нормоконтроль

Рук. гр. инж. | Корнев

Инв. № подл. | Подпись и дата | Взам. инв. №

Альбом III

Типовой проект

Нормоконтроль

Рук. гр. инж. Корнев

Взам. инв. №

Подпись и дата

Инв. № подл.

ИМ – 29

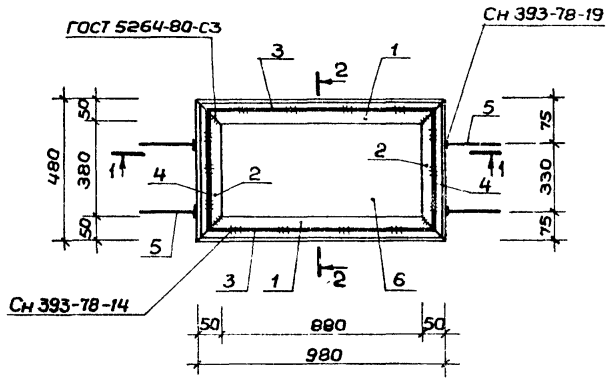

2 – 2

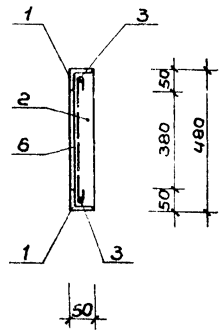

1 – 1

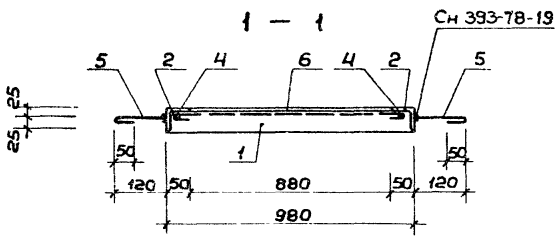

ИМ – 28

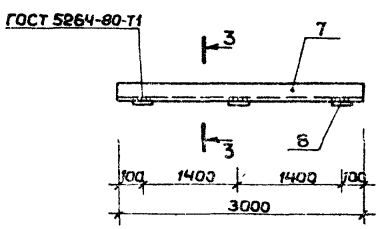

3 – 3

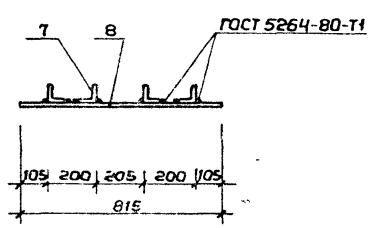

Примечание см на листе КМ-4

Формат	Зона	Поз	Обозначение	Наименование	Кол	Примечание
				ИМ – 29		
				Сборочные единицы		
		1	ГОСТ 8509-72	L 50×5 ℓ=980	2	7,39 кг
		2	»	L 50×5 ℓ=480	2	3,62 кг
		3	ГОСТ 5781-81	Φ10AI ℓ=960	2	1,20 кг
		4	»	Φ10AI ℓ=460	2	0,57 кг
		5	»	Φ8AI ℓ=170	4	0,27 кг
		6	ГОСТ 5336-80	Сетка N20-1,6	0,57 м²	0,98 кг
				Показатели:		
				Масса стали	14,03	кг
			ГОСТ 380-71*	Прокат класса С38/23	11,01	кг
				L 50×5	11,01	кг
			ГОСТ 5781-81	Класса А-I	2,04	кг
				Φ 10AI	1,77	кг
				Φ 8AI	0,27	кг
			ГОСТ 3282-74*	Сталь 08кп Φ1,6	0,98	кг
				ИМ – 28		
				Сборочные единицы		
		7	ГОСТ 8509-72	L 50×5 ℓ=3000	4	45,24 кг
		8	ГОСТ 103-76	– 40×4 ℓ=815	3	3,10 кг
				Показатели		
				Масса стали	48,34	кг
			ГОСТ 380-71*	Прокат класса С38/23	48,34	кг
				L 50×5	45,24	кг
				– δ=4	3,10	кг

Нач. м.	Исакович	
Гл. инж. м.	Волов	
ГАП	Лях	
ГИП	Буй	
Руководитель	Павликов	
Провер.	Буй	
Исполн.	Павликов	

КМИ 19

Изделия металлические ИМ-28; ИМ-29

Стадия	Масса	Масштаб
Р	62,37	
Лист	Листов	

ЦНИИЭП им. Б.С. Мезенцева

18451/02

Формат А2

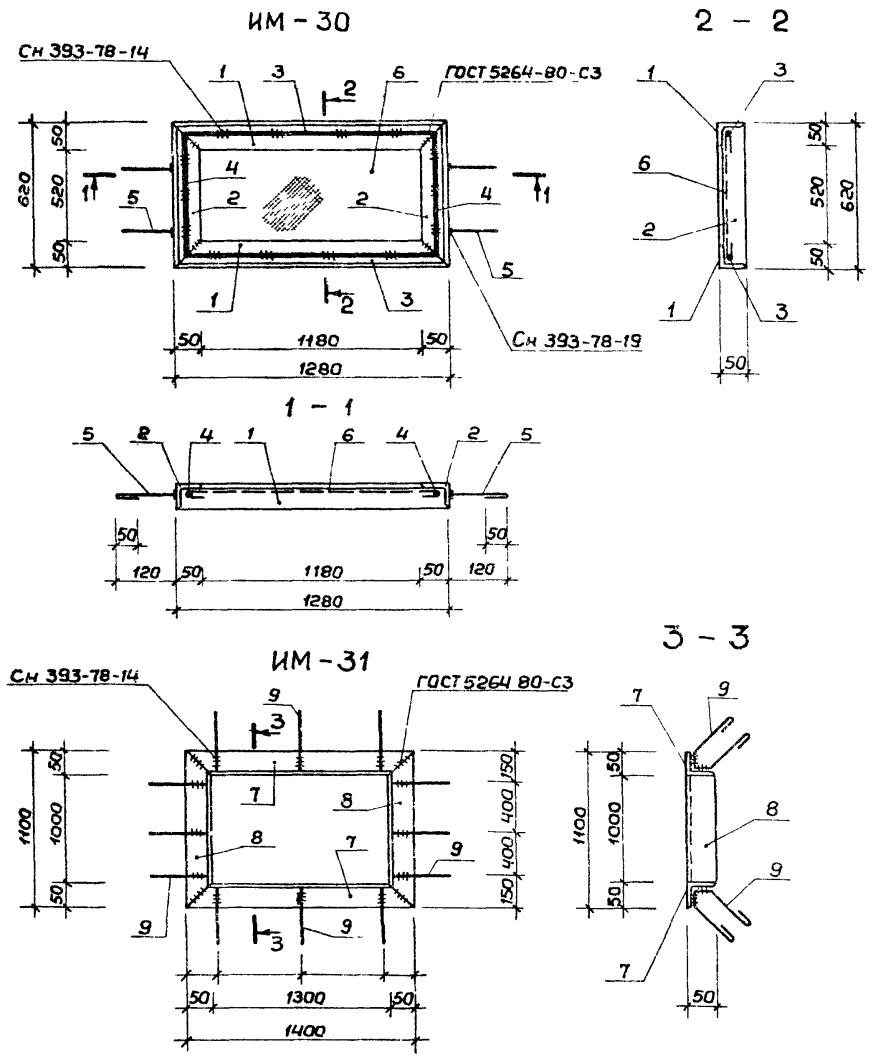

Примечания см. на листе КМ-4

Формат	Зона	Поз	Обозначение	Наименование	Кол.	Примечание
				ИМ-30		
				Сборочные единицы		
		1	ГОСТ 8509 – 72	L 50×5 ℓ=1280	2	9,66 кг
		2	"	L 50×5 ℓ=620	2	4,68 кг
		3	ГОСТ 5781 – 81	Ø 10AI ℓ=1260	2	1,56 кг
		4	"	Ø 10AI ℓ=600	2	0,74 кг
		5	"	Ø 8AI ℓ=170	4	0,27 кг
		6	ГОСТ 5336 – 80	Сетка N20 – 1,6	0,87м²	1,48 кг
				Показатели		
				Масса стали	18,39	кг
			ГОСТ 380-71*	Прокат класса С38/23	14,34	кг
				L 50×5	14,34	кг
			ГОСТ 5781-81	Класса А-I	2,57	кг
				Ø 10 AI	2,30	кг
				Ø 8 AI	0,27	кг
			ГОСТ 3282-74*	Сталь 0,8 кп Ф 1,6	1,48	кг
				ИМ-30		
				Сборочные единицы		
		7	ГОСТ 8509-72	L 50×5 ℓ=1400	2	10,56 кг
		8	"	L 50×5 ℓ=1100	2	8,3 кг
		9	ГОСТ 5781-81	Ø 6 AI ℓ=500	12	1,35 кг
				Показатели		
				Масса стали	20,21	кг
			ГОСТ 380-71*	Прокат класса С38/23	18,86	кг
				L 50×5	18,86	кг
			ГОСТ 5781-81	Класса А-I Ф 6 AI	1,35	кг

Нач м	Исакович	
Гл инж.м	Волов	
ГАП	Лях	
ГИП	Буй	
Рук.гр.инж.	Павликов	
Провер.	Буй	
Исполн.	Павликов	

КМИ 20

Изделия металлические ИМ-30, ИМ-31

Стадия	Масса	Масшт
Р	38,60	

Лист | Листов

ЦНИИЭП им. Б.С. Мезенцева

18457-02
Формат 12г

Типовой проект

Нормаконтроль

Рук.гр.инж. | Корнев

Инв.№подл. | Подпись и дата | Взам.инв.№

Альбом III

Типовой проект

ИМ-32

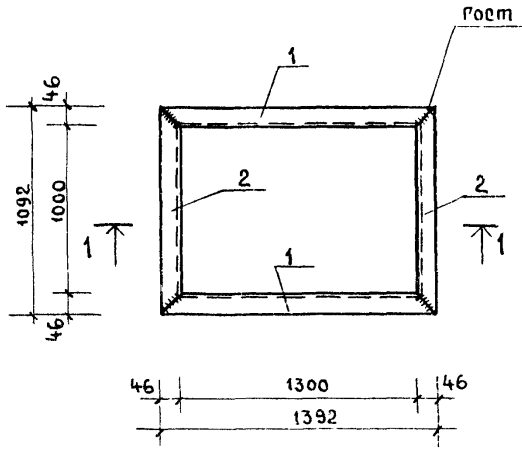

1 – 1

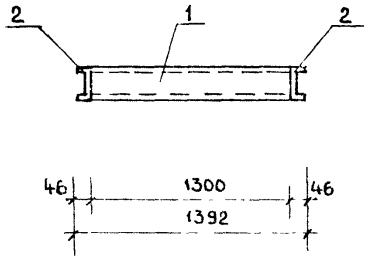

ИМ-34

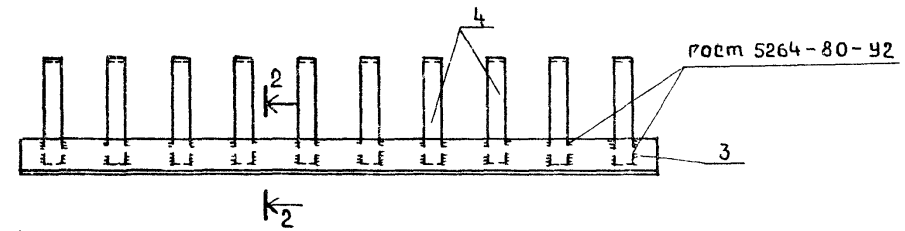

2 – 2



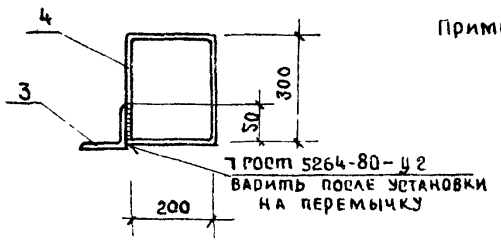

Примечания. См. на листе КМ-4

Формат	Зона	Поз	Обозначение	Наименование	Кол	Примечание
				ИМ-32		
				Сборочные единицы		
		1	ГОСТ 8240-72	С10 ℓ = 1400	2	24,1 кг
		2	—"— —"—	С10 ℓ = 1100	2	18,9 кг
				Показатели:		
				Масса стали	43,0	кг
			ГОСТ 380-71*	Прокат класса с 38/23	43,0	кг
				С10	43,0	кг
				ИМ-34		
				Сборочные единицы		
		3	ГОСТ 8509-72	L 90×8 ℓ = 4700	1	51,23 кг
		4	ГОСТ 103-76	– 40×4 ℓ = 1000	10	12,6 кг
				Показатели:		
				Масса стали	63,83	кг
			ГОСТ 380-71*	Прокат класса с38/23	63,83	кг
				L 90×8	51,23	кг
				– δ = 4	12,60	кг

Нач. маст.	Исакович	КМИ21	
Гл. инж. м.	Волов	Изделия металлические ИМ-32, ИМ-34	Стадия: Р; Масса: 106,83; Масштаб:
ГАП	Лях		Лист; Листов
ГИП	Буй		ЦНИИЭП им. Б.С. Мезенцева
Рук. грим.	Павликов		
Проверил	Буй		
Исполнил	Павликов		

Нормоконтроль

Рук. гр. инж. Кориев

Инв. N подл. | Подпись и дата | Взам. инв. N

13957-02

Формат А4

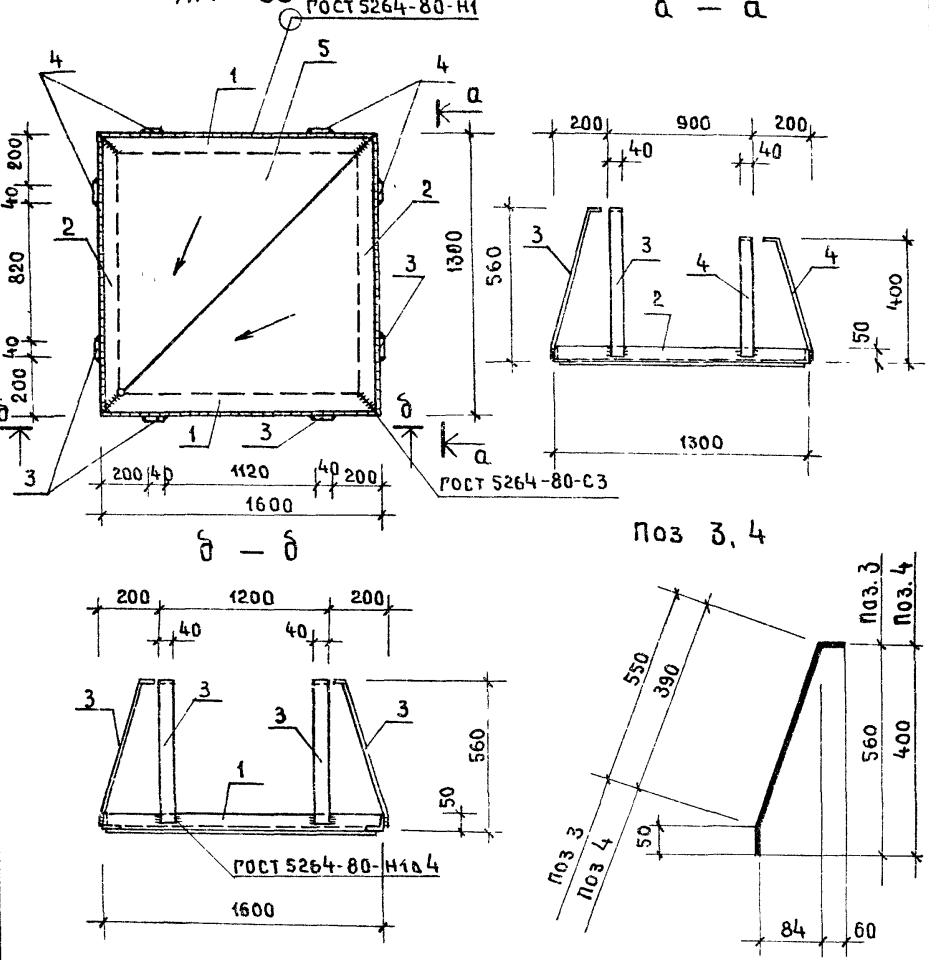

Формат	Зона	Поз	Обозначение	Наименование	Кол.	Примечание
				ИМ 33		
				Сборочные единицы:		
		1	Гост 8509-72	L 50×5 ℓ = 1600	2	12,1 кг
		2	"	L 50×5 ℓ = 1300	2	9,80 кг
		3	Гост 103-76	– 40×4 ℓ = 660	4	3,33 кг
		4	"	– 40×4 ℓ = 500	4	2,52 кг
		5	Гост 17715-72	Сталь листовая кровельная δ=1мм	–	2,08 кг
				Показатели:		
				Масса стали	59,25	кг
			Гост 380-71*	Прокат класса С38/23	27,75	кг
				L 50×5	21,9	кг
				– δ = 4	5,85	кг
				Сталь листовая кровельная δ=1мм	31,5	кг

Примечания см. на листе КМ-4

Нач. мас	Исакович	
Гл. инж.	Волов	
ГАП	Лях	
ГИП	Буй	
Рук. гр. ин	Павликов	
Проверил	Буй	
Исполнил	Павликов	

КМИ22

Изделие металлическое ИМ 33

Стадия	Масса	Масштаб
Р	59,25	
Лист	Листов	

ЦНИИЭП им. Б.С. Мезенцева

Типовой проект. Нормоконтроль. Рук. гр. инж. Корнев. Инв. № подл. | Подпись и дата | Взам. инв. №

18457-02

Формат 12Г

Альбом II

Типовой проект

Нормоконтроль

Рук. гр. инж. Корнев

Инв. № подл. | Подпись и дата | Взам. инв. №

ИМ-36

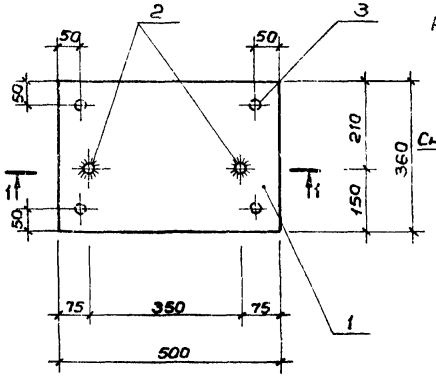

1 – 1

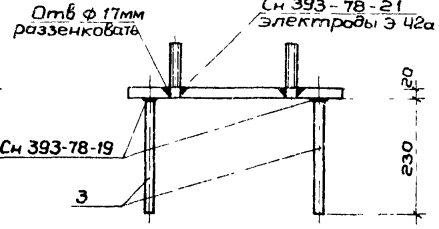

ИМ-37

2 – 2

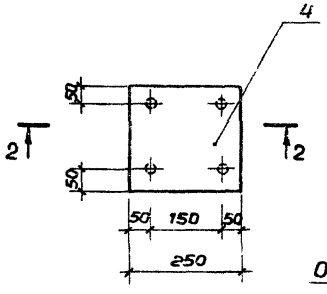

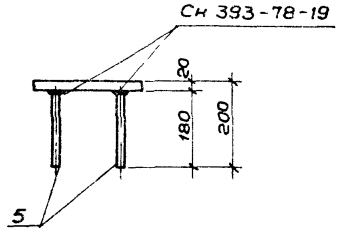

Отв ф22мм

ИМ-35

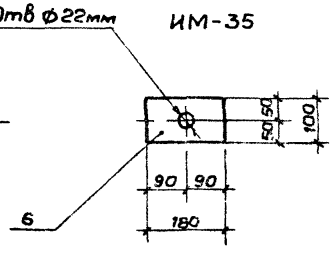

Поз 2

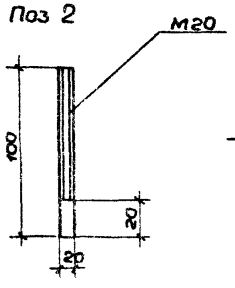

Формат	Зона	Поз	Обозначение	Наименование	Кол.	Примечание
				ИМ-36		
				Сборочные единицы		
		1	ГОСТ 103-76	−20×360 ℓ=500	1	28,26 кг
		2	ГОСТ 5781-81	Ø 16 А I ℓ=100	2	0,32 кг
		3	ГОСТ 5781-81	Ø 16 А III ℓ=250	4	1,58 кг
				Показатели: Масса стали	30,34	кг
			ГОСТ 380-71*	Прокат класса С38/23	28,26	кг
				−20	28,26	кг
			ГОСТ 5781-81	Класса А-III Ф16	1,58	кг
			ГОСТ 5781-81	Класса А-I ф20	0,50	кг
				ИМ-37		
				Сборочные единицы		
		4	ГОСТ 103-76	−20×250 ℓ=250	1	9,81 кг
		5	ГОСТ 5781-81	Ø 16 А III ℓ=200	4	1,58 кг
				Показатели: Масса стали	11,39	кг
			ГОСТ 380-71*	Прокат класса С38/23	9,81	кг
				−20	9,81	кг
			ГОСТ 5781-81	Класса А-III ф16	1,58	кг
				ИМ-35		
				Сборочные единицы		
		6	ГОСТ 103-76	−10×100 ℓ=180	1	1,4 кг
				Показатели: Масса стали	1,40	кг
			ГОСТ 380-71*	Прокат класса С38/23	1,40	кг
				−Ø = 10	1,40	кг

Нач. м.	Исаковин	
Гл. инж. м	Волов	
ГАП	Лях	
ГИП	Буй	
Рук. группы	Павликов	
Провер	Павликов	
Исполн	Мезенцев	

КМИ 23

Изделия металлические ИМ-35, ИМ-36; ИМ-37

Стадия	Масса	Масштаб
Р	43,13	
Лист	Листов	

ЦНИИЭП им. Б.С. Мезенцева

18457-02

Формат А2

Альбом II

Типовой проект

ИМ-38

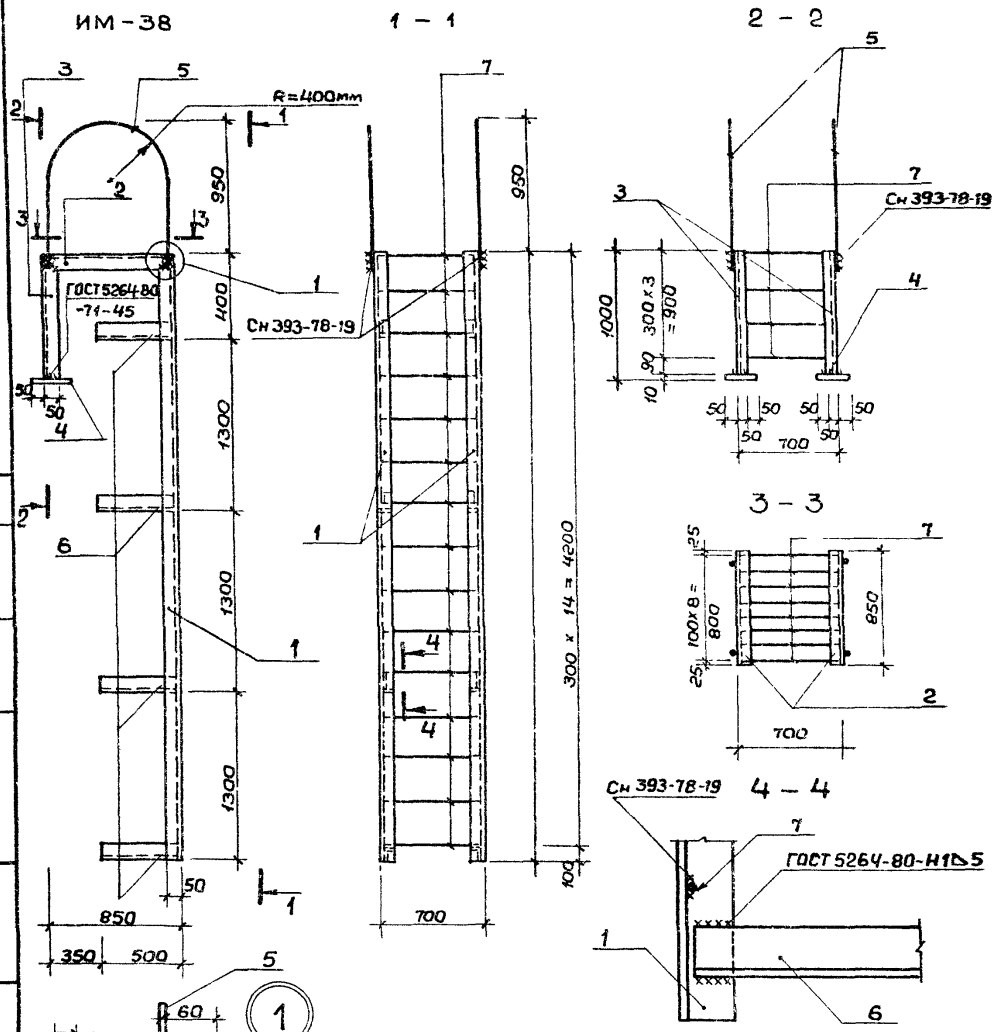

Примечания см на листе КМ-4

Формат	Зона	Поз	Обозначение	Наименование	Кол.	Примечание
				ИМ-38 Сборочные элементы		
		1	ГОСТ 8509-72	L 50×5 ℓ=4300	2	32,48 кг
		2	——— " ———	L 50×5 ℓ=850	2	6,4 кг
		3	——— " ———	L 50×5 ℓ=1000	2	7,54 кг
		4	ГОСТ 103-76	—150×10 ℓ=150	2	8,53 кг
		5	ГОСТ 5781-81	Ф 16 AI ℓ=2500	2	7,9 кг
		6	ГОСТ 8509-72	L 63×5 ℓ=500	8	15,64 кг
		7	ГОСТ 5781-81	Ф 16 AI ℓ=680	25	26,9 кг
				Показатели:		
				Масса стали	100,33	кг
			ГОСТ 380-71	Прокат с 38/23	65,53	кг
				L 63×5	15,64	кг
				L 50×5	46,36	кг
				— 10	3,53	кг
			ГОСТ 5781-81	Класс AI Ф16	34,8	кг

Нач.м.	Исакович		
Гл.инж.	Волов		
ГАП	Лях		
ГИП	Буй		
Рук.гр.инж.	Павликов		
Провер.	Павликов		
Испол.	Мезенцев		

КМИ 24

Изделие металлическое ИМ-38

Стадия	Масса	Масштаб
Р	100,33	
Лист	Листов	

ЦНИИЭП им. Б.С. Мезенцева

18457-02

Формат 12г

Нормоконтроль Корнев

Рук. гр. инж.

Инв.№ подл. | Подпись и дата | Взам.инв.№

Альбом II

Типовой проект

ИМ-42

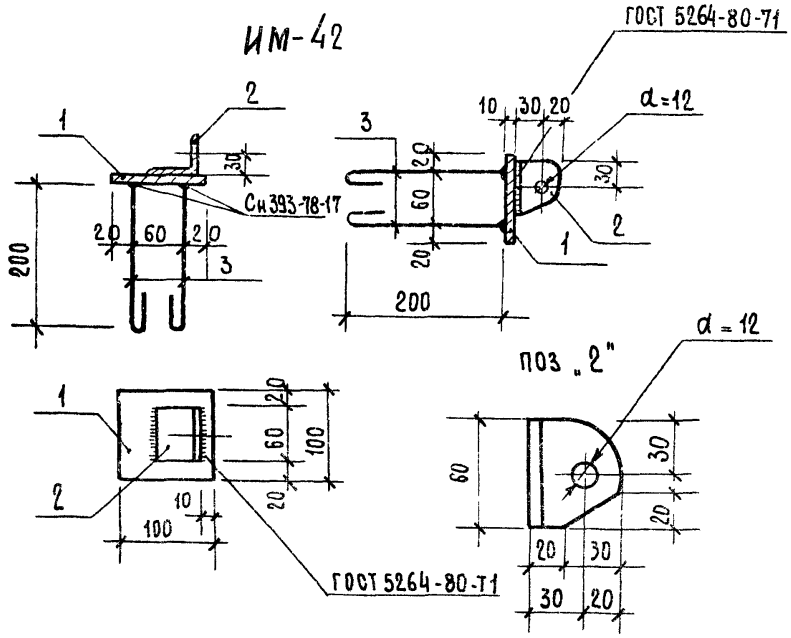

ИМ-43

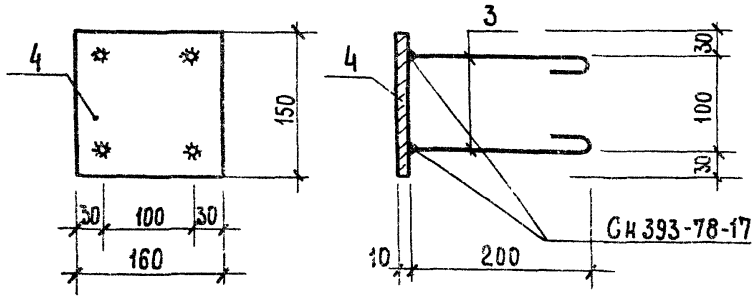

Примечание: Изготовить в соответствии с требованиями СН 393-78

Формат	Зона	Поз.	Обозначение	Наименование	Кол.	Примечание
				ИМ-42		
				Сборочные единицы		
		1	ГОСТ 103-76	-10×100 ℓ=100	1	
		2	ГОСТ 8509-72	L 50×5 ℓ=60	1	
		3	ГОСТ 5781-81	ф8АI ℓ=250	4	
				Показатели:		
				Масса стали	1.407	кг.
			ГОСТ 380-71	Прокат марки стали в ст.3 кп 2		
				Сталь полосовая δ=10	0,785	кг.
			ГОСТ 380-71	Прокат класса С 38/23		
				Сталь угловая равнополочная L 50×5	0.226	кг
			ГОСТ 5781-81	Прокат стали класса А-I ф8 АI	0.396	кг
				ИМ-43		
				Сборочные единицы		
		4	ГОСТ 103-76	-10×160 ℓ=160	1	
		3	ГОСТ 5781-81	ф8А-I ℓ=250	1	
				Показатели		
				Масса стали	1.652	кг
			ГОСТ 380-71	Прокат марки стали в ст 3 кп2		
				Сталь полосовая δ=10	1.256	кг.
			ГОСТ 5781-81	Прокат стали класса А-I ф8АI	0,396	кг.

Нач.мас	Исакович		
Гл.инж.т	Волов		
ГАП	Лях		
ГИП	Буй		
Провер	Павликов		
Разраб.	Бурмистрова		

КМИ 25

Изделия металлические ИМ-42, ИМ-43

Стадия	Масса	Масштаб
Р	1.233 кг 1.478 кг	
Лист	Листов	

ЦНИИЭП им. Б.С. Мезенцева

Формат 12 г

18451-02

Нормоконтроль

Рук.гр.инж. Корнев

Инв. N подл. | Подпись и дата | Взам. инв. N

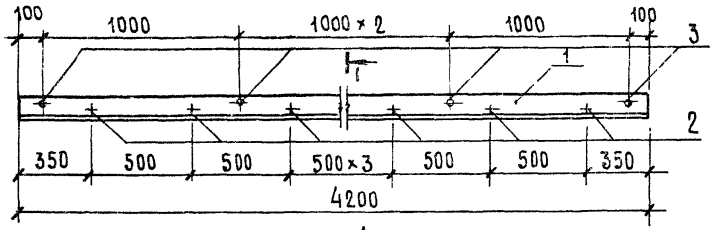

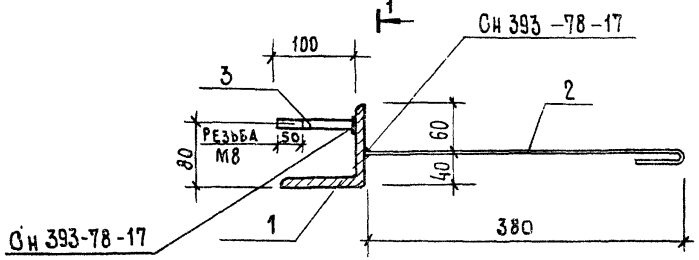

ПОЗИЦИЯ 3

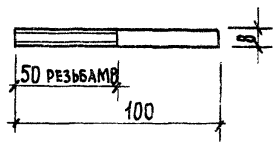

Формат	Зона	Поз.	Обозначение	Наименование	Кол.	Примечание
				ИМ-44		
				Сборочные единицы		
		1	ГОСТ 8509-72	L100×8 ℓ=4200	1	
		2	ГОСТ 5781-81	⌀8 AI ℓ=430	8	
		3	ГОСТ 5781-81	⌀8 AI ℓ=100	5	
				Показатели		
				Масса стали	52.80	кг
			ГОСТ 380-71	Прокат класса С38/23		
				Сталь уголковая равнополочн. L100×8	51.24	кг
			ГОСТ 5781-81	Прокат стали класса А-I		
				⌀8 AI	1.56	кг

Нач.маст.	Исакович		
Гл.инж.м	Волов		
ГАП	Лях		
ГИП	Буй		
Провер.	Павликов		
Разраб.	Бурмистрова		

КМИ 26

Изделия металлические ИМ-44

Стадия	Масса	Масштаб
Р	52.80	
Лист	Листов	

ЦНИИЭП им. Б.С. Мезенцева

Формат 12 г

18457-02

Типовой проект

Нормоконтроль

Рук.гр.инж. Корнев

Взам.инв.N

Подп. и дата

Инв.N подл.

Альбом III

Типовой проект

ИМ-40

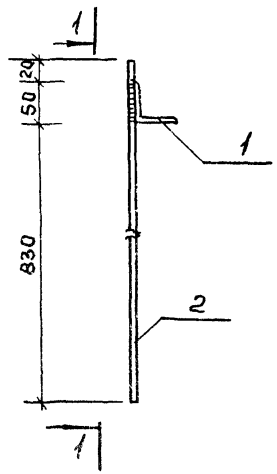

1-1

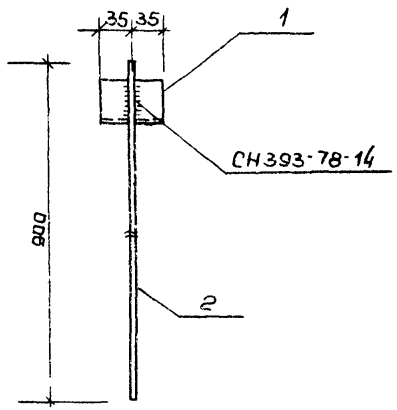

ИМ-41

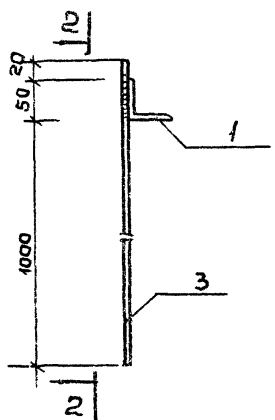

2-2

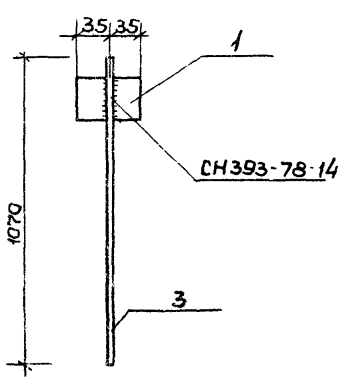

Формат	Зона	Поз.	Обозначение	Наименование	Кол.	Примечание
				ИМ-40		
				Сборочные единицы		
		1	ГОСТ 5781-81	ф 10 AI ℓ = 900	1	
		2	ГОСТ 8509-72	L 50×5 ℓ = 70	1	
				Показатели:		
				Масса стали	0,824	кг
			ГОСТ 380-71*	Прокат класса С38/23		
				L 50×5	0,264	кг
			ГОСТ 5781-81	Класса A-I		
				ф 10	0,56	кг
				ИМ-41		
				Сборочные единицы		
				ф 10 AI ℓ = 1070	1	
				L 50×5 ℓ = 70	1	
				Показатели:		
				Масса стали	0,927	кг
			ГОСТ 380-71*	Прокат класса С38/23		
				L 50×5	0,264	кг
			ГОСТ 5781-81	Класса A-I		
				ф 10	0,663	кг

Примечание: Сварку деталей выполнять электродом типа Э-42а по ГОСТ 9467-75

Привязан

Инв. № подл. | Подп. и дата | Взам. инв. №

Инв. №

Нач. м.	Исакович	
Гл. инж. пр.	Волов	
ГАП	Лях	
ГИП	Буй	
Провер.	Буй	
Разраб.	Бурмистрова	

КМИ 27

Изделия металлические ИМ-40, ИМ-41

Стадия	Масса	Масштаб
Р	1,75	
Лист	Листов	

ЦНИИЭП им. Б.С. Мезенцева

1845/10.7

Формат А2

Типовой проект

Коробка двери Д-2*

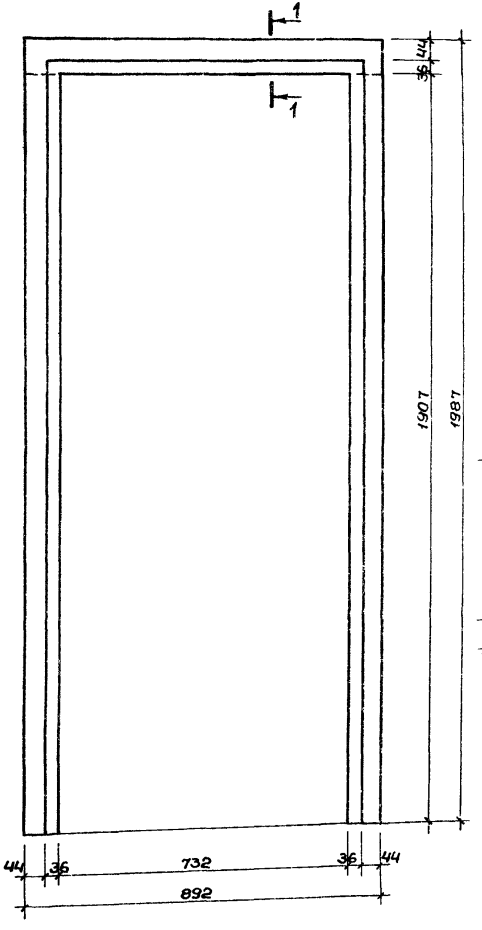

Наличник М 1:2 (лиственная порода)

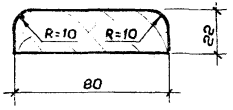

Обрамление проема

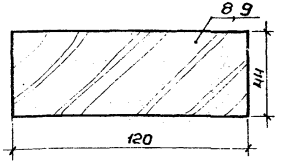

Профиль облицовочной доски М 1:1

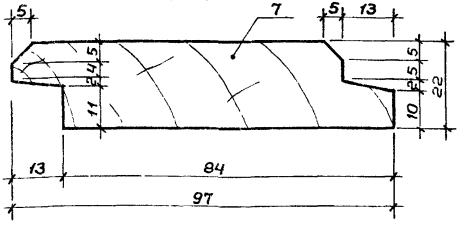

Профиль дверной коробки Д-2* (лиственная порода)

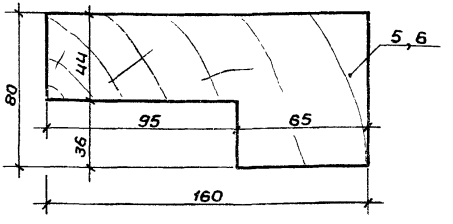

Спецификация элементов

Формат	Зона	Поз	Обозначение	Наименование	Кол. шт.	Примечание
		1	ГОСТ 8486-66	Брус 50×94 ℓ=1850	2	
		2	ГОСТ 8486-66	Брус 50×94 ℓ=800	2	
		3	ГОСТ 8486-66	Брус 50×100 ℓ=1750	2	
		4	ГОСТ 8486-66	Брус 50×100 ℓ=700	4	
		5	ГОСТ 2695-71	Брус профилированный 160×80 ℓ=1987	2	
		6	ГОСТ 2695-71	Брус профилированный 160×80 ℓ=892	1	
		7	ГОСТ 2695-71	Доска профилированная 97×22 ℓ=1750	16	
		8	ГОСТ 8486-66	Доска строганная 120×44 ℓ=1990	2	
		9	ГОСТ 8486-66	Доска строганная 120×44 ℓ=972	1	
		10	ГОСТ 2695-71	Брус 100×40 ℓ=300	2	
		11	ГОСТ 2695-71	Брус 40×50 ℓ=200	4	
		12	ГОСТ 2695-71	Наличник 80×22	10 м п	

Нач. м.	Исакович		
Гл.инж.м.	Волов		
ГАП	Лях		
ГИП	Буй		
Рук.гр.ин.	Павликов		
Провер.	Павликов		
Исполн.	Мезенцев		

КДИ-1

Коробка двери бани сухого жара Д-2*

Стадия	Масса	Масшт
Р		

Лист | Листов

ЦНИИЭП им. Б.С. Мезенцева

18451-02

Формат 12 г

Инв. № подл. | Подпись и дата | Взам. инв. №

Альбом II

Типовой проект

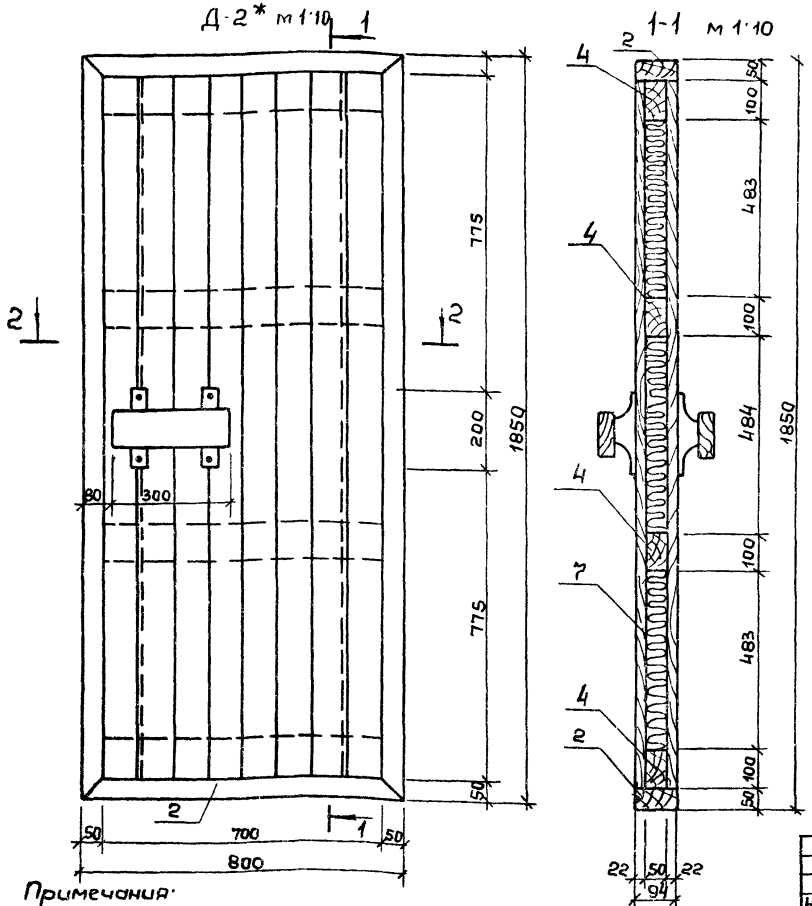

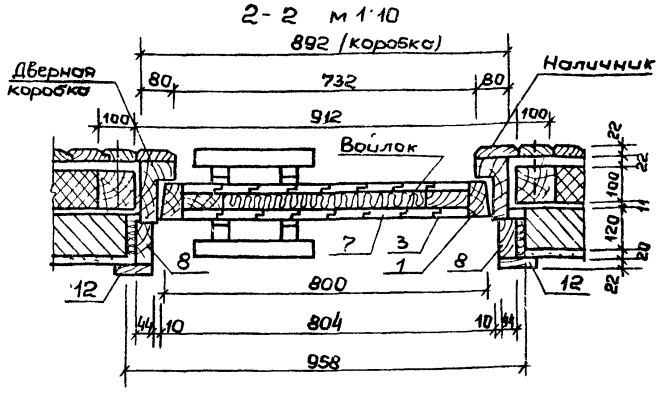

Дверная ручка м 1:5

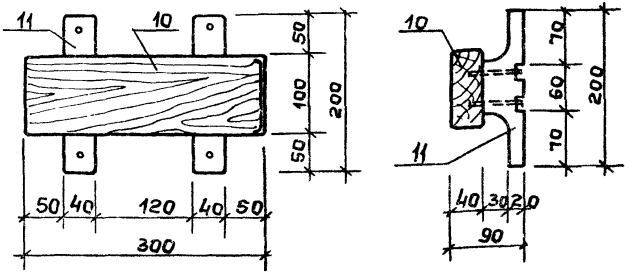

7. Коробку двери бани сухого жара Д-2* см. КДН-1

Примечания:

1. Раму двери соединить на шипах в поз.
2. Облицовочные и профилированные элементы см. КДН-1
3. Поверхность ручки шлифовать.
4. ...цовочной рейкой предусмотреть 1 слой алюминиевой фольги
5. Спецификацию материалов см. АС-21
6. Планировку сауны см. АС-20

Нач. м.	Исакович			КДН-2	
Гл.инж.м	Волов			Дверь бани сухого жара Д-2*	Стадия: Р; Масса; Масшт.
ГАП	Лях				
ГИП	Буи				Лист; Листов
Рук.гр.инж	Павликов				ЦНИИЗП им Б С Мезенцева
Провер	Павликов				
Исполн.	Мезенцев				

18457-02

Формат 12Г

Инв. № | Подп. и дата | Взам. инв. №

gost.e-ecolog.ru