ТИПОВОЙ ПРОЕКТ

284-4-107.85

БАННО-ОЗДОРОВИТЕЛЬНЫЙ КОМПЛЕКС НА 100 МЕСТ / СО СТЕНАМИ ИЗ КИРПИЧА /

АЛЬБОМ III

ИЗДЕЛИЯ ЖЕЛЕЗОБЕТОННЫЕ ЗАВОДСКОГО ИЗГОТОВЛЕНИЯ
ИЗДЕЛИЯ МОНОЛИТНЫХ ЖЕЛЕЗОБЕТОННЫХ КОНСТРУКЦИЙ
ИЗДЕЛИЯ МЕТАЛЛИЧЕСКИЕ
ИЗДЕЛИЯ ДЕРЕВЯННЫЕ

20296-03

gost.e-ecolog.ru

Госстрой СССР
ЦЕНТРАЛЬНЫЙ ИНСТИТУТ ТИПОВОГО ПРОЕКТИРОВАНИЯ
Свердловский филиал
620062, г.Свердловск-62, ул.Чебышева, 4
Заказ № 2034 Инв.№ 20396 03 тираж 150
Сдано в печать _____ 1983г цена 1-21

ТИПОВОЙ ПРОЕКТ

284-4-107.85

БАННО-ОЗДОРОВИТЕЛЬНЫЙ КОМПЛЕКС НА 100 МЕСТ /СО СТЕНАМИ ИЗ КИРПИЧА/

Альбом III

СОСТАВ ПРОЕКТА

Альбом I	АС1	Архитектурно-строительные решения
	ТХМ	Технология и механизация
	АС 2	Витражи
Альбом II	ОВ	Отопление и вентиляция
	ВК	Водопровод и канализация
	ЭОМ	Электроснабжение и силовое электрооборудование
	АУ	Автоматизация устройств инженерного оборудования
	СС	Связь и сигнализация
Альбом III	АС1.И1	Изделия железобетонные заводского изготовления
	АС1.И2	Изделия монолитных железобетонных конструкций
	АС1.И3	Изделия металлические
	АС1.И4	Изделия деревянные
Альбом IV	СО	Спецификация оборудования
Альбом V	ВМ	Ведомости потребности в материалах
Альбом VI		Сметы

РАЗРАБОТАН
ЦНИИЭП ТОРГОВО-БЫТОВЫХ ЗДАНИЙ И ТУРИСТСКИХ КОМПЛЕКСОВ

ГЛ. ИНЖЕНЕР ИНСТИТУТА Носков
ГЛ. АРХИТЕКТОР ПРОЕКТА Мордвинцева

ПРОЕКТ УТВЕРЖДЕН
ГОСГРАЖДАНСТРОЕМ ПРИКАЗ № 24 ОТ 14 ЯНВАРЯ 1983 Г.
РАБОЧИЕ ЧЕРТЕЖИ ВВЕДЕНЫ В ДЕЙСТВИЕ
ЦНИИЭП ТОРГОВО-БЫТОВЫХ ЗДАНИЙ И ТУРИСТСКИХ КОМПЛЕКСОВ ПРИКАЗ № 14 ОТ 13 ФЕВРАЛЯ 1985г.

20296-07

СОДЕРЖАНИЕ АЛЬБОМА

ОБОЗНАЧЕНИЕ	НАИМЕНОВАНИЕ	СТР	ПРИМЕЧАН.
	ОБЛОЖКА		
	ТИТУЛЬНЫЙ ЛИСТ		
	СОДЕРЖАНИЕ АЛЬБОМА		
	СОДЕРЖАНИЕ АЛЬБОМА		
И1-01.00	ПАНЕЛЬ ПЕРЕКРЫТИЯ		
	ПБ6-39.12.И ПБ6-39.10И		
	ПБ6-39.15И		
И1-02.00	ПЛИТА ПЕРЕКРЫТИЯ		
	ПК8-60.15а-1; ПБ6-60.10-1;		
	ПБ6-60.10-2; ПБ6-60.12-1;		
	ПБ6-60.15-1; ПК10-60.18а-1;		
	ПБ10-60.10.-1.		
И1-03.00	ОПОРНАЯ ПОДУШКА ОП5-4АIII-1И		
И1-04.00	ПЕРЕМЫЧКА 1ПР3-19.12.14-1		
И2-01.00	СЕТКА С-10		
И2-02.00СБ	СЕТКА СБ1÷СБ8		
-02.00	СЕТКА СБ1÷СБ8		
-03.00	СЕТКА СБ9		
-04.00	СЕТКА СБ10		
-05.00	СЕТКА (СМ-1÷СМ-3; СМ8÷СМ10)		
-05.00СБ	СЕТКА (СМ1÷СМ-3; СМ8-СМ10)		
-06.00	СЕТКА (СМ-4; СМ-5; СМ-11; СМ-12)		
-06.00СБ	СЕТКА СМ-4; СМ-5; СМ11; СМ-12		
-07.00	СЕТКА СМ-6		
-08.00	СЕТКА СМ-7		
-09.00	СЕТКА СМ-13		

ОБОЗНАЧЕНИЕ	НАИМЕНОВАНИЕ	СТР.	ПРИМЕЧАН.
И2-10.00	СЕТКА СМ-14		
-11.00	КАРКАС ПЛОСКИЙ КР-2; КР-3		
-12.00	КАРКАС ПЛОСКИЙ КР-1		
-13.00	КАРКАС ПЛОСКИЙ К-3		
-14.00	СЕТКА (С1...С-9)		
-15.00	КАРКАС ПЛОСКИЙ		
	(К-1, К-2, К-5, К-6)		
-16.00	КАРКАС ПЛОСКИЙ К-3		
-17.00	КАРКАС ПЛОСКИЙ К-4		
И3-01.00	РАМА МЕТАЛЛ (МР-1; МР-2; МР-3)		
И3-01.00СБ	МР-1; МР-2; МР-3		
-02.00	РАМА МЕТАЛЛ (МР-5; МР-6; МР-8		
-02.00СБ	МР-5; МР6; МР-8		
-03.00	РАМА МЕТАЛЛ (МР-9; МР-10)		
-03.00СБ	МР-9; МР-10		
-04.00	РАМА МЕТАЛЛ (МР-4; МР-7; МР-11		
-04.00СБ	МР-4; МР-7; МР-11		
-05.00	РАМА МЕТАЛЛ Р02		
-06.00	КРЫШКА ЛЮКА (КЛ1; КЛ2)		
-06.00СБ	КЛ1; КЛ2		
-07.00	ЛЕСТНИЦА МЛ1		
-08.00СБ	ИЗДЕЛИЕ ЗАКЛАДНОЕ М2-И		
-08.00	ИЗДЕЛИЕ ЗАКЛАДНОЕ М2-И		
-09.00	РАМКА ЛЮКА МАШ. ОТД. РЛ-1		

СОГЛАСОВАНО:

Гл. 204-4-107.85 Ал.1

ИНВ. № ПОДЛ. | ПОДПИСЬ И ДАТА | ВЗАМ. ИНВ. №

ОБОЗНАЧЕНИЕ	НАИМЕНОВАНИЕ	СТР.	ПРИМЕЧАН.
АСТ. ИЗ - 10.00	ИЗДЕЛИЕ ЗАКЛАДНОЕ М1-И		
- 11.00	ИЗДЕЛИЕ ЗАКЛАДНОЕ М4-И		
- 12.00	ДЕТАЛЬ ЗАКЛАДНАЯ (ЗДА1÷ЗДА5		
- 12.00 СБ	ЗДА1÷ЗДА5)		
- 13.00 СБ	ДЕТАЛЬ ЗАКЛАДНАЯ (ЗДВ1; ЗДВ2)		
- 13.00 СБ	ДЕТАЛЬ ЗАКЛАДНАЯ (ЗДВ1; ЗДВ2)		
- 14.00	М-3		
- 15.00	М-4		
- 16.00	ДЕТАЛЬ ЗАКЛ. М-1		
- 17.00	ДЕТАЛЬ ЗАКЛ. М-2		
- 18.00	АНКЕР А-1		

ОБОЗНАЧЕНИЕ	НАИМЕНОВАНИЕ	СТР	ПРИМЕЧАН.
АСТ. ИЗ- 19.00	ИЗДЕЛ. СОЕДИН. ИМС-1		
- 20.00	АНКЕР А2		
- 21.00	ДЕТАЛЬ ЗАКЛ. ЗДВ-3		
- 22.00	АНКЕР (ММ11; ММ11-1)		
- 23.00	АНКЕР (ММ9; ММ9-1)		
- 24.00	ДЕТАЛЬ ЗАКЛ. ЗДА6		
- 25.00	ДЕТАЛЬ ЗАКЛ. ЗДА7		
- 26.00	ДЕТАЛЬ ЗАКЛ. ММ2-И		
- 27.00	ДЕТАЛЬ ЗАКЛ. ЗДА9		
- 28.00	ЛЕСТНИЦА МЛ2		
АСТ. Ч4 - 01.00	РЕШЕТКА ОГРАЖДЕНИЯ		
	ЭЛЕКТРОКАМЕНКИ Р-1		

СОГЛАСОВАНО

ВЗАМ. ИНВ.№

ПОДПИСЬ И ДАТА

ИНВ. № ПОДЛ.

284-4-107.85 Ал. III

Формат	Зона	Поз	Обозначение	Наименование	Кол. на исп.	01	02	Примечание
				Документация				
			СБ	Сборочный чертеж				
			1.243.1-5 ТО	Техническое описание				
			1.243.1-5 Д1	Узлы				
				Сборочные единицы				Масса ед кг
		1	1.243.1-5.1.0140	Каркас К-2	5	6	8	0,34
11		2	284-4-107.АС1.И1-01.01	Арматурная сетка С-15			1	4,64
11			284-4-107.85АС1.И1-01.01-01	С-16	1			3,64
11			284-4-107.85АС1.И1-01.01-02	С-17		1		2,98
		3	1.243.1-5.1.0120	С-7			2	1,44
			0220	С-8	2			1,27
			0320	С-9		2		1,11
		4	1.243.1-5.1.0130	С-10			1	0,41
			1.243.1-5.1.0230	С-11	1			0,35
			0330	С-12		1		0,29
				Детали				
		5	1.243.1-5.1.0101-01	Петля П2	4	4	4	0,89
Б.Ч.		6	284-4-107.85АС1.И1-01.03	Ф14АтV, ГОСТ10882-71, ℓ=3880	2		5	4,59
Б.Ч.		7	-01.04	Ф12АтV ГОСТ10882-71. ℓ=3880	2	4		3,45
				Материалы				
		8		Бетон М 250. м³	1,01	0,84	1,26	

Согласовано

Инв. № подл. | Подпись и дата | Взам. инв. №

Привязан

Инв. №

Н. контр.	Бежан	
Гл. инж. м.	Станулевич	
ГАП	Мордвинцева	
ГИП	Чапский	
Рук. гр. ин.	Рогачева	
Инженер	Чернякова	

284-4-107.85 АС1.И1-01.00

Панель перекрытия (ПБ 6 - 39.12 И, ПБ 6 - 39.10 И, ПБ 8 - 39.15 И)

Стадия	Лист	Листов
Р	1	1

ЦНИИЭП торгово-бытовых зданий и туристских комплексов

20296-03

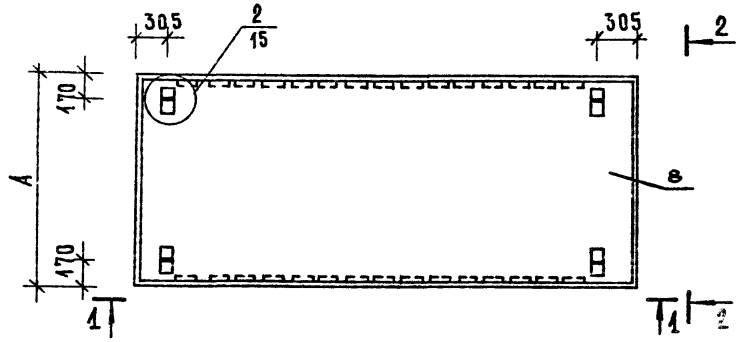

2 - 2

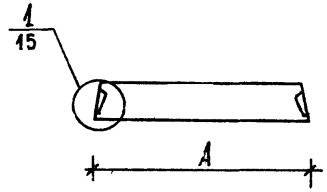

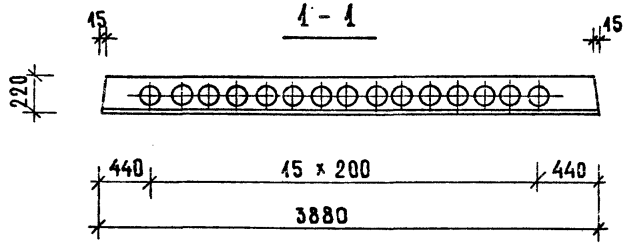

Ведомость расхода стали на элемент

Марка элемента	Изделия арматурные							Всего
	Напрягаемая арматура класса			Арматура класса				
	Ат V			А I	Вр I			
	ГОСТ 10882-74			ГОСТ 5781-82	ТУ 14-4-659-75			
	Ф14	Ф12	Итого	Ф12	Ф4	Ф3	Итого	
ПБ 6-39.12 И	9,38	6,90	16,28	3,56	22,08	22,0	44,08	53,92
ПБ 6-39.10 И	—	13,80	13,80	3,56	18,52	21,51	40,09	57,45
ПБ 8-39.15 И	23,45	—	23,45	3,56	26,28	29,22	55,50	82,51

Обозначение	Марка	Рис.	А	Масса, кг.
АС1. И1-02.00.00	ПБ 6-39.12 И	2	1190	2525
-01	ПБ 6-39.10 И	3	990	2100
-02	ПБ 8-39.15 И	1	1490	3150

Согласовано

Инв. № подл. | Подпись и дата | Взам. инв. №

Привязан

Инв. №

Н. контр.	Бежан	
Гл. инж. м.	Станулевич	
ГАП	Мордвинцева	
ГИП	Чапский	
Рук. группы	Рогачева	
Инженер	Черняковa	

284-4-107.85 АС1. И1-01.00 СБ

Панель перекрытия (ПБ6-39.12 И, ПБ6-39.10 И, ПБ8-39.15 И)

Стадия	Масса	Масштаб
Р	см. табл.	25

Лист 1 | Листов 2

ЦНИИЭП торгово-бытовых зданий и туристских комплексов

40296-03

284-4-107.85 Ал. III

Рис. 1

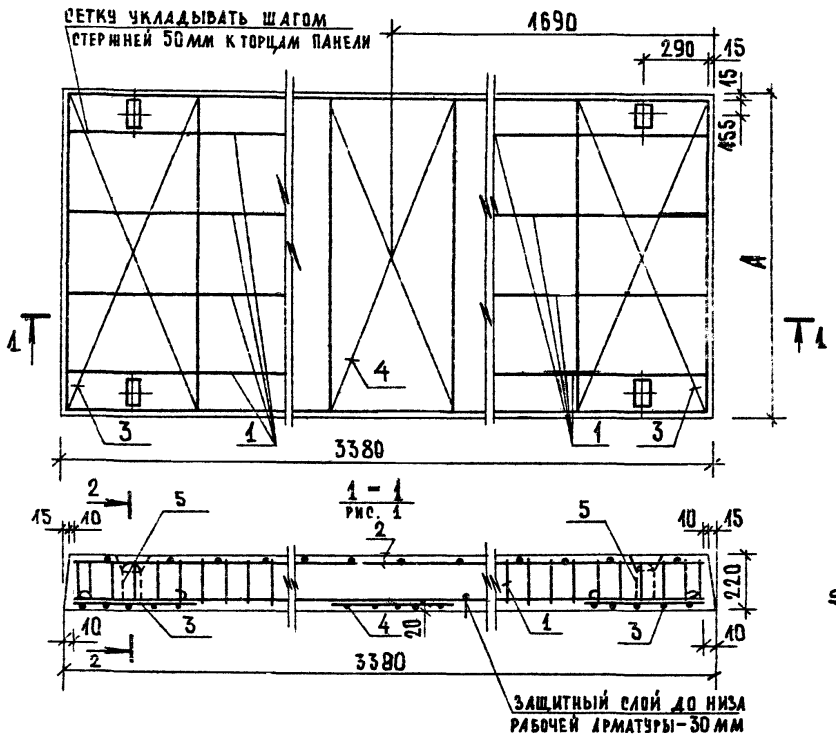

2 - 2
Рис. 1.

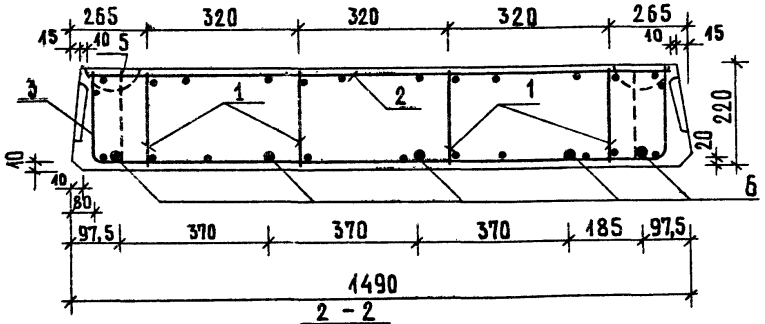

2 - 2
Рис. 2

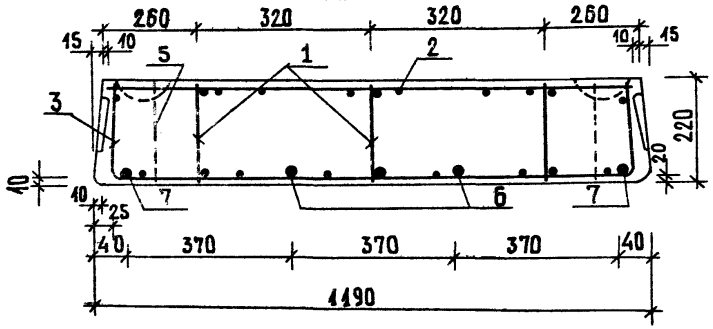

2-2
Рис. 3

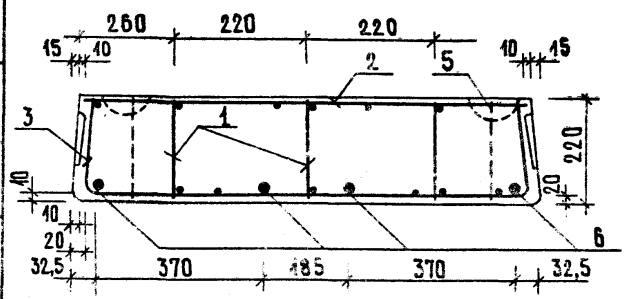

ПРИВЯЗАН

Инв. №

284-4-107.85 АС1.Ц1-01.00 СБ

Лист 2

20296-03

Инв. № подл. | Подпись и дата | Взам. инв. №

Согласовано:

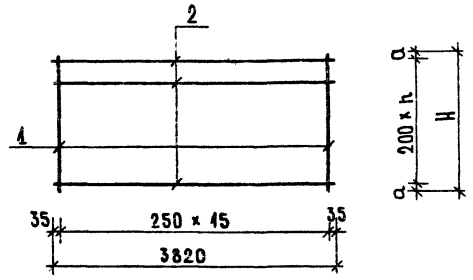

Обозначение	Марка	H	n	a	
АС1. И1 - 01. 01	С - 15	1440	7	20	4,64
- 01	С - 16	1440	5	70	3,64
- 02	С - 17	940	4	70	2,98

Привязан

Инв. №

284-4-107.85 АС1. И1 - 01. 01 СБ

Сетка (С-15, С-16, С-17)

Стадия	Масса	Масштаб
Р	см. табл.	—

Лист | Листов

ЦНИИЭП торгово-бытовых зданий и туристских комплексов

Н. контр.	Бежан	
Гл. инж. м.	Станулевич	
ГАП	Мордвинцева	
ГИП	Чапский	
Рук. гр. инж.	Рогачева	
Инженер	Чернякова	

20296-03

Согласовано:

Инв. № подл. | Подпись и дата | Взам. инв. №

284-4-107.85 АС1. И1-01.01

Формат	Зона	Поз.	Обозначение	Наименование	Кол. на исполн. 284-4-107.85 АС1. И1-01.01			Примечание
						01	02	
			284-4-107.85 АС1. И2-01.01СБ	Документация				
				Сборочный чертеж				
				Детали				Масса ед., кг
		1	И1 - 01. 01. 01	Ф4 Вр I ТУ14-4-659-75, ℓ=1440	16			0,12
			- 01	Ф4 Вр I ТУ14-4-659-75, ℓ=1140		16		0,10
			- 02	Ф4 Вр I ТУ14-4-659-75, ℓ=940			16	0,08
		2	И1 01 01 02	Ф4 Вр I ТУ14-4-659-75, ℓ=3820	8	6	5	0,34

284-4-107.85 АС1. И1 - 01. 01

Сетка (С-15, С-16, С-17)

Стадия	Лист	Листов
Р		

ЦНИИЭП торгово-бытовых зданий и туристских комплексов

Привязан

Инв. №

Согласовано:

Инв. № подл. | Подпись и дата | Взам. инв. №

284-4-107.85 Ал. III

СОГЛАСОВАНО:

Инв. № подл. | Подпись и дата | Взам. инв. №

ПК 8 - 60. 15а - 1

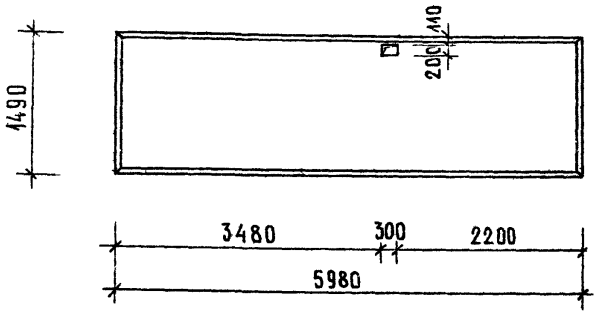

ПБ 6 - 60. 15 - 1

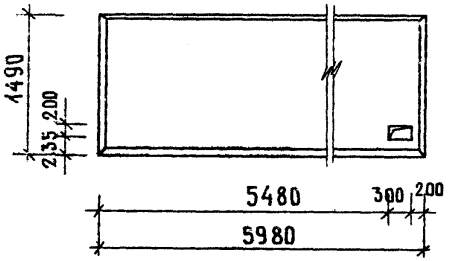

ПБ 6 - 60. 10 - 2

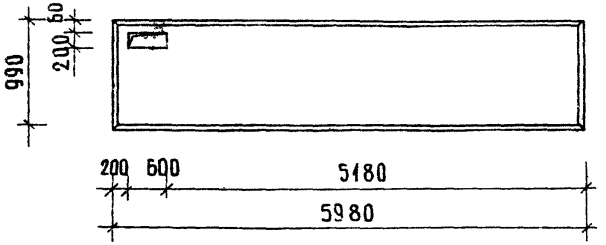

ПБ 6 - 60. 12 - 1

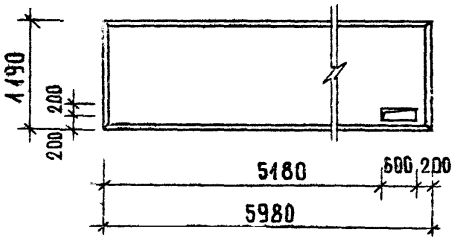

ПК 10 - 60. 18а - 1

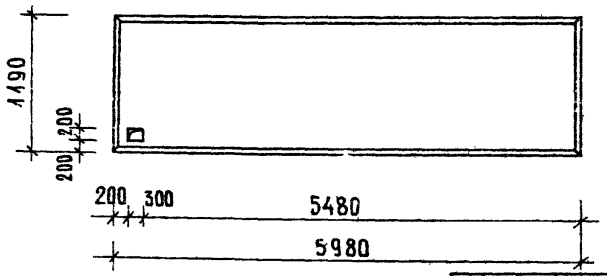

ПБ 6 - 60. 10 - 1

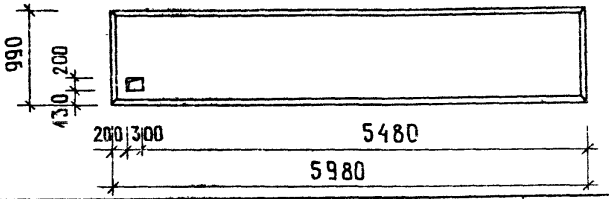

ПБ 10 - 60. 10 - 1

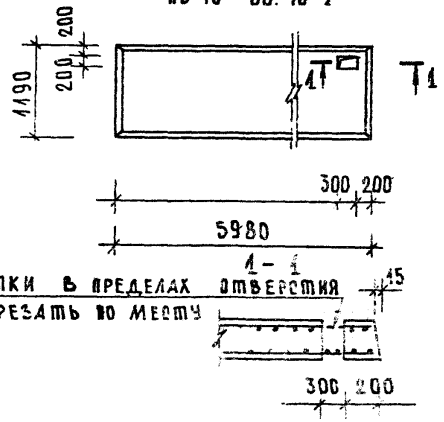

Формат	Зона	Поз.	Обозначение		Наименование	Кол. на исп. 01	02	03	04	05	06	Примечание
					Документация							
			1.243.1-5	СБ	Сборочный чертеж							
			1.243.1-5	ТО	Техническое описание							
			1.243.1-5	Д1	Узлы							

Рук. маст.	Губаревич	
Н. контр.	Бежан	
Гл. инж. м.	Станулевич	
ГАП	Мордвинцева	
ГИП	Чапский	
Рук. гр. ин.	Рогачева	
Инженер	Казакова	

Привязан

Инв. №

284-4-107.85 - АС1. И1 - 02. 00

Плита перекрытия (ПК 8-60.15а-1; ПБ 6-60.10-1; ПБ 6-60.10-2; ПБ 6-60.12-1; ПБ 6-60.15-1; ПК 10-60.18а-1; ПБ 10-60.10-1)

Стадия	Лист	Листов
Р	1	1

ЦНИИЭП торгово-бытовых зданий и туристских комплексов

20296-03

Т.п. 284-4-107.85 АЛ. III

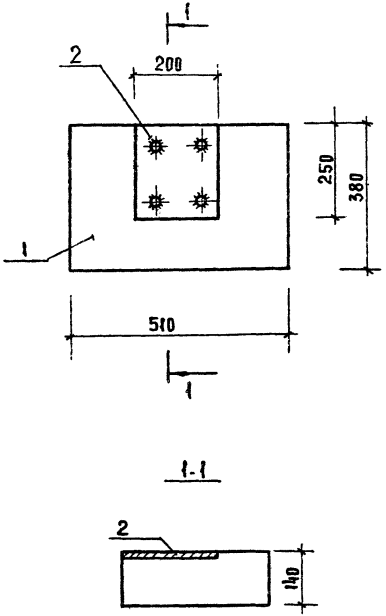

ФОРМАТ	ЗОНА	ПОЗ.	ОБОЗНАЧЕНИЕ	НАИМЕНОВАНИЕ	КОЛ. НА ИСПОЛН.	ПРИМЕЧАНИЕ
				ДОКУМЕНТАЦИЯ		
			1.225-2-5/00000 ТО	Техническое описание	X	
			1.225-2-5/00000 Д	Выборка стали	X	
				СБОРОЧНЫЕ ЕДИНИЦЫ		
		1	1.225.2-5/50 000 СБ	ОП5-4 АIII	1	
		2	284-4-107.85 АС1. ИЗ-24.00	Деталь закладная ЗД46	1	

Выборка стали на дополнительные закладные детали

Марка элемента	Армат. сталь кг ГОСТ 5781-82 ф10 AIII	Проф. сталь кг ГОСТ 103-76 -200×8	Всего
ОП5-4.AIII-1И	0,24	3,14	3,38

Привязан	Н. контр.		
	Гл. инж. м	Станулевич	
	ГАП	Мордвинцева	
	ГИП	Чапский	
	Рук. гр.	Рогачева	
Инв. №	Инженер	Чернякова	

284-4-107.85 - АС1. ИЛ.03.00

Опорная подушка ОП5-4 AIII-1И

Стадия	Масса	Масштаб
Р	70	—
Лист 1	Листов 1	

ЦНИИЭП торговых зданий и туристских комплексов

20296-03

Согласовано:

Инв. № подл. | Подпись и дата | Взам. инв. №

284-4-107.85 Ал. III

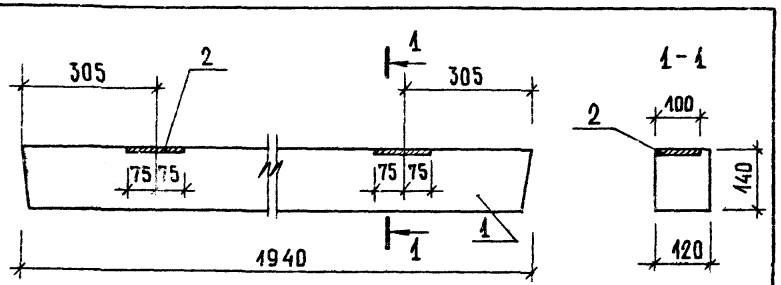

Формат	Зона	Поз	Обозначение	Наименование	Кол.	Примечание
				Сборочные единицы		
		1	1.138-10 в.1	1ПР3-19.12.14		
				Детали		
		2	284-4-107.85 – АС1. И3-21.00	ЗДВ3	2	

Расход стали на дополнительные закладные детали.

Марка элемента	Армат. ст. кг ГОСТ 5781-75			Проф. ст. кг ГОСТ 103-76			Всего
		Ф10 AIII	Итого		100×3	Итого	
1ПР3-19.12.14-1	—	0,170	0,170	—	1,884	1,884	2,054

Привязан

Инв. №

Рук. маст.	Чубаревич		
Н. контр.	Бежан		
Гл. инж. м.	Станчулевич		
ГАП	Мордвинцева		
ГИП	Чапский		
Рук. гр. инж.	Рогачева		
Инженер	Казакова		
Ст. инж.	Кочучкова		

284-4-107.85 АС1. И1-04.00

Перемычка 1ПР3-19.12.14-1

Стадия	Масса	Масштаб
Р	75	10

Лист | Листов 1

ЦНИИЭП торгово-бытовых зданий и туристских комплексов

0296-03

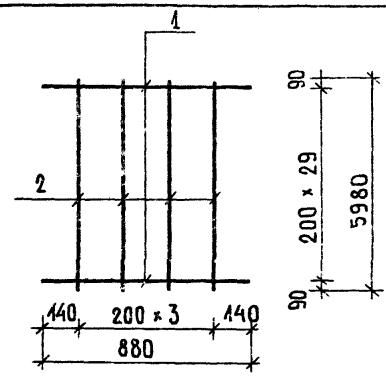

Формат	Зона	Поз	Обозначение	Наименование	Кол.	Примечание
				Детали		Масса ед. кг.
Б.Ч.		1	284-4-107.85 АС1. И2-01.01	ФВАIII ГОСТ 5781-82, ℓ=880	30	0,35
Б.Ч.		2	-01.02	ФБАI ГОСТ 5781-82, ℓ=5980	4	1,33

Привязан

Инв. №

Н. контр.	Бежан		
Гл. инж. м.	Станчулевич		
ГАП	Мордвинцева		
ГИП	Чапский		
Рук. гр. инж.	Рогачева		
Инженер	Черничкова		

284-4-107.85 – АС1. И2-01.00

Сетка С-10

Стадия	Масса	Масштаб
Р	17,45	100

Лист | Листов 1

ЦНИИЭП торгово-бытовых зданий и туристских комплексов

20295-03

Согласовано:

Инв. № подл. | Подпись и дата | Взам. инв. №

284-4-107.85 АС.М

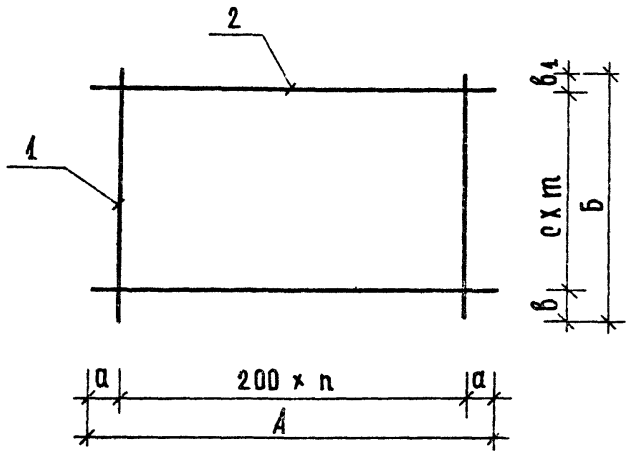

Обозначение	Марка	А мм	б мм	с мм	а мм	в мм	в1 мм	n	m	Масса ед., кг
284-4-107.85-И2-02.00-00	СБ1	5430	4430	300	115	110	120	26	14	124,3
-01	СБ2	5350	2600	300	75	80	120	26	8	73,03
-02	СБ3	5350	1200	300	75	180	120	26	3	33,52
-03	СБ4	4250	1700	200	125	80	20	20	8	40,19
-04	СБ5	5430	1600	200	115	120	20	26	7	48,01
-05	СБ6	5430	1540	200	115	120	20	26	7	45,13
-06	СБ7	3900	2250	200	50	230	20	19	10	45,93
-07	СБ8	3900	2030	200	50	200	30	19	9	42,94

Сварка по ГОСТ 14098-68 - КТ2.

СОГЛАСОВАНО:

ИНВ. № ПОДЛ. | ПОДПИСЬ И ДАТА | ВЗАМ. ИНВ. №

Привязан			
	Рук. маст.	Губаревич	
	Гл. инж. м.	Станчулевич	
	Н. контр.	Бежан	
	ГИП	Чапский	
	Рук. гр. ИКИ	Рогачева	
Инв. №	Инженер	Казакова	

284-4-107.85-АС1-И2-02.00

Сетка /СБ1 ÷ СБ8/

Стадия	Масса	Масштаб
Р	См. табл.	—
Лист	Листов 1	

ЦНИИЭП торгово-бытовых зданий и туристских комплексов

Инв. № подл. | Подпись и дата | Взам. инв. №

Согласовано

Формат	Зона	Поз.	Обозначение	Наименование	Кол. на испол. 284-4-107.85 АС1. И2-02.00СБ –	01	02	03	04	05	06	07			Примечание
				Документация											
			284-4-107.85 АС1. И2-02.00 СБ	Сборочный чертеж											
				Детали											
БЧ		1	02.00	Ф12 AIII ГОСТ 5781-82											
			-01	ℓ = 4430	27										3,94
			-02	ℓ = 2600		27									2,34
			-03	ℓ = 1200			27								1,07
			-04	ℓ = 1700				21							1,51
			-05	ℓ = 1600					27						1,42
			-06	ℓ = 1540						27					1,32
			-07	ℓ = 2250							20				1,82
			-08	ℓ = 2030								20			1,72

Привязан

Инв. №

Рук. маст.	Губаревич	
Гл. инж. м.	Станулевич	
Н. контр.	Бешан	
ГИП	Чапский	
Рук. гр. инж.	Рогачева	
Инженер	Казакова	

284-4-107.85-АС1 И2 - 02. 00

Сетка (СБ1 ÷ СБ8)

Стадия	Лист	Листов
Р	1	

ЦНИИЭП торгово-бытовых зданий и туристских комплексов

20296-03

Согласовано:

Инв. № подл. | Подпись и дата | Взам. инв. №

Формат	Зона	Поз.	Обозначение	Наименование	Кол. на испол. 284-4-107.85-АС1.И2-02.00СБ –	01	02	03	04	05	06	07			Примечание
БЧ		2	284-4-107.85 АС1. И2-02. 01	Ф6 AI, ГОСТ 5781-82											
			-01	ℓ = 5430	15										1,21кг
			-02	ℓ = 5350		9	4								4,19кг
			-03	ℓ = 4250				9							0,943
			-04	ℓ = 5430					8	8					4,24кг
			-05	ℓ = 3980							11	10			0.87кг

Привязан

Инв. №

284-4-107.85-АС1. И2 - 02. 00

Лист 2

20296-03

284-4-107.85 Д.п. III

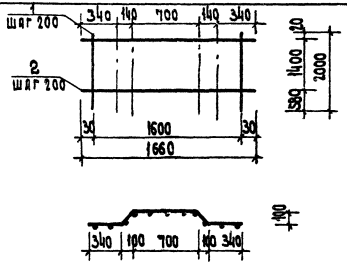

Формат	Зона	Поз.	Обозначение	Наименование	Кол.	Примечание
				Детали:		
				ГОСТ 5781-82		
Б.4		1	284-4-107.85-АС1.И2-03.01	ф12 А II ℓ=2000	9	1.78 кг
Б.4		2	-03.02	ф6 А I ℓ=1660	8	0.37 кг

Согласовано:

Сварка по ГОСТ 14098-68-КТ2

Привязан

Инв. N

284-4-107.85 АС1.И2-03.00

Сетка СБ 9

Стадия	Масса	Масшт.
Р	18.98	25

Лист | Листов

ЦНИИЭП торгово-бытовых зданий и туристских комплексов

Рук. маст.	Губаревич	
Гл. ин. м.	Станулевич	
Н. контр.	Бежан	
ГИП	Чапский	
Ст. инж.	Крючкова	
Инжен.	Казакова	

Взам. инв. N

Инв. N подл. | Подп. и дата

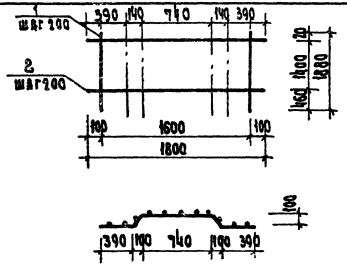

Формат	Зона	Поз.	Обозначение	Наименование	Кол.	Примечание
				Детали		
				ГОСТ 5781-82		
Б.4		1	284-4-107.85-АС1-И2-04.01	ф12 А II ℓ=1880	9	1.67 кг
Б.4		2	-04.02	ф6 А I ℓ=1800	8	0.40 кг

Согласовано:

Сварка по ГОСТ 14098-68-КТ2

Привязан

Инв. N

284-4-107.85 АС1.И2-04.00

Сетка СБ 10

Стадия	Масса	Масшт.
Р	18.23	25

Лист | Листов

ЦНИИЭП торгово-бытовых зданий и туристских комплексов

Рук. маст.	Губаревич	
Гл. ин. м.	Станулевич	
Н. контр.	Бежан	
ГИП	Чапский	
Ст. инж.	Крючкова	
Инжен.	Казакова	

Взам. инв. N

Инв. N подл. | Подп. и дата

20296-03

Обозначение	Наименование	Кол. на изделие 284-4-107.85 АС1.И2-05.00					Примечание
		01	02	03	04	05	
284-4-107.85 АС1.И2-05.00 СБ	Сборочный чертеж						
	Детали:						
-107-05.01	ФВ1Ш ГОСТ 5781-82, Ø 1380	16		33	35	34	0.55
-01	ФВ1Ш ГОСТ 5781-82, Ø 2600		17				1.03
-05.02	ФВ1Ш ГОСТ 5781-82, Ø 2600	10					1.03
-01	ФВ1Ш ГОСТ 5781-82, Ø 2470	10	18				0.97
-02	ФВ1Ш ГОСТ 5781-82, Ø 2650			10			1.99
-03	ФВ1Ш ГОСТ 5781-82, Ø 2850				10	10	2.05

Привязан

Инв. № подл. | Подп. и дата | Взам. инв. №

Согласовано:

Рук. мас.	Губаревич	284-4-107.85 АС1.И2-05.00		
Н. контр.	Бейлин			
Гл. инж. мастерской	Сидельковский	Сетка (СМ-1, СМ-2, СМ-3, СМ-8, СМ-9, СМ-10)	Стадия: Р	Масса: —
Гл. инж.	Моравицкая		Лист 1	Листов 1
Гл. инж.	Чистяк			
Рук. группы	Сечкина		ЦНИИЭП торгово-бытовых зданий и туристских комплексов	
Инженер	Бурковская			

ГОСТ 14098-68-КТ-2

Обозначение	Марка изделия	А	Б	В	Г	Масса ед., кг
284-4-107.85 АС1.И2-05.00	СМ-1	2600	1380	25	15	20.10
-01	СМ-2	2470	1380	110	15	18.50
-02	СМ-3	2470	2600	35	25	34.97
-03	СМ-8	5050	1380	112.5	15	38.05
-04	СМ-9	5180	1380	40	15	39.75
-05	СМ-10	5180	1380	115	15	39.20

Привязан

Инв. №

20296-03

284-4-107.85 Ал. III

Спецификация:

Поз.	Обозначение	Наименование	Кол. на испол. 01	02	03	АС1.ИЛ-06.00СБ	Примечание
	284-4-107.85-АС1-И2-06.00 СБ	Документация Сборочный чертеж					
		Детали					Масса ед., кг
1	-И2-06.01	ФВАШ ГОСТ 5781-82 С-500	18	16	34		0.20
2	-01	ФВАШ ГОСТ 5781-82 С-1600	2				1.03
	-06.02	ФВАШ ГОСТ 5781-82 С-2470		2			0.97
	-01	ФВАШ ГОСТ 5781-82 С-5180		2			2.05
	-02	ФВАШ ГОСТ 5781-82 С-5050			2		1.99

Привязан

Инв. №

Разработал: Габаревич, Бежан, Станкевич, Марьяшкина, Чалецкий, Гриняк, Черникова

Проверил: Бежан

Н. контр.: Бежан

Гл. инж. м.: Станкевич

Гл. инж.: Марьяшкина

Гл. инж.: Чалецкий

Рук. гр. инж.: Гриняк

Инженер: Черникова

284-4-107.85 - АС1.И2-06.00

Сетка (См-4, См-5 См-11, См-12)

Стадия: Р | Лист | Листов

ЦНИИЭП торгово-выставочных комплексов

Копировал:

Инв. № подл. | Подп. и дата | Взам. инв. №

Привязан

Инв. №

284-4-107.85 - АС1 И2-06.00 СБ

Сетка (См-4, См-5 См-11, См-12)

Стадия: Р | Масса: — | Масштаб: —

Лист | Листов 1

ЦНИИЭП торгово-выставочных комплексов

20296-03

Обозначение	Марка изделия	А	Б	В	Масса ед., кг
284-4-107.85-АС1-И2-06.00	См-4	2600	2550	25	5.70
-01	См-5	2470	2250	110	5.14
-02	См-11	5180	4950	115	10.90
-03	См-12	5050	4950	50	10.78

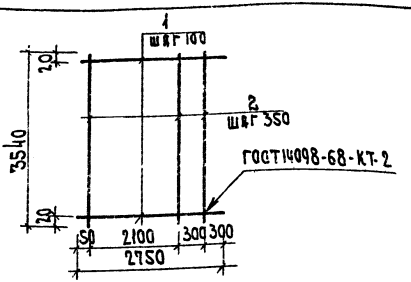

Формат	Зона	Поз.	Обозначение	Наименование	Кол.	Примечание
				Детали		Масса ед. кг
БЧ		1	284-4-107.85 АС1.И2-07.01	ф8 AIII; ГОСТ 5781-82; ℓ=2750	36	1.09
БЧ		2	-07.02	ф5 BI; ГОСТ 6727-80; ℓ=3540	7	0.55

Привязан

Инв. N

Рук. мас.	Губаревич		
Н. контр.	Бежан		
Гл. инж. пр.	Станкевич		
Гл. инж.	Мордвинцева		
Гл. инж.	Чапский		
Рук. гр. инж.	Рогачева		
Инженер	Чернякова		

284-4-107.85 АС1.И2-07.00

Сетка СМ-6

Стадия	Масса	Масшт.
Р	42,92	50
Лист	Листов 1	

ЦНИИЭП торгово-бытовых зданий и туристских комплексов

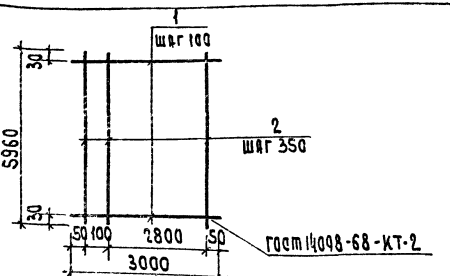

Формат	Зона	Поз.	Обозначение	Наименование	Кол.	Примечание
				Детали		Масса ед. кг
БЧ		1	284-4-107.85 АС1.И2-08.01	ф8 AIII; ГОСТ 5781-82; ℓ=3000	60	1.19
БЧ		2	-08.02	ф5 BI; ГОСТ 6727-80; ℓ=5960	10	0.92

Привязан

Инв. N

Рук. мас.	Губаревич		
Н. контр.	Бежан		
Гл. инж. пр.	Станкевич		
Гл. инж.	Мордвинцева		
Гл. инж.	Чапский		
Рук. гр. инж.	Рогачева		
Инженер	Чернякова		

284-4-107.85 АС1.И2-08.00

Сетка СМ-7

Стадия	Масса	Масшт.
Р	80.3	100
Лист	Листов 1	

ЦНИИЭП торгово-бытовых зданий и туристских комплексов

Согласовано

Инв. N подл. | Подп. и дата | Взам. инв. N

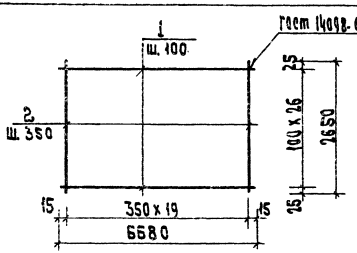

Формат	Зона	Поз.	Обозначение	Наименование	Кол.	Примечание
				Детали		Масса ед., кг
БЧ		1	284-4-107.85 ДСП. ИЛ-09.01	Ф 3 АШ, ГОСТ 5781-82 С-6580	27	2.63
БЧ		2	-09.02	Ф 5 ВI, ГОСТ 6727-80 С-2650	20	0.41

Привязан

Инв. N

Согласовано:

Инв. N подл. | Подп. и дата | Взам. инв. N

284-4-107.85 ДСП. ИЛ-09.00

Н. контр.	Беман				
Гл. инж. проекта	Мирзабекян				
Нач. отд.	Полежаев				
Гл. спец.	Ситнова				
Инжен.	Черкасова				

Сетка СМ-13

Стадия	Масса	Масштаб
Р	79.40	100
Лист	Листов 1	

ЦНИИЭП торгово-бытовых зданий и туристских комплексов

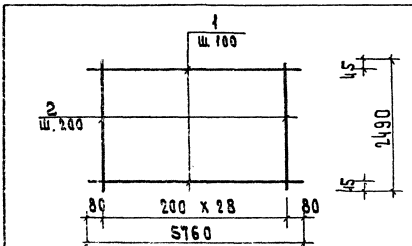

Формат	Зона	Поз.	Обозначение	Наименование	Кол.	Примечание
				Детали		Масса ед., кг
БЧ		1	284-4-107.85 ДСП. ИЛ-10.01	Ф 8 АШ, ГОСТ 5781-82 С-5760	25	2.28
БЧ		2	-10.02	Ф 8 АШ, ГОСТ 5781-82 С-2490	29	0.98

Привязан

Инв. N

Согласовано:

Инв. N подл. | Подп. и дата | Взам. инв. N

284-4-107.85 ДСП. ИЛ-10.00

Н. контр.	Беман				
Гл. инж. проекта	Мирзабекян				
Нач. отд.	Полежаев				
Гл. спец.	Ситнова				
Инжен.	Черкасова				

Сетка СМ-14

Стадия	Масса	Масштаб
Р	85.39	50
Лист	Листов 1	

ЦНИИЭП торгово-бытовых зданий и туристских комплексов

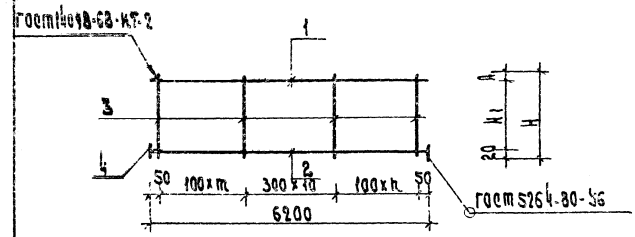

Обозначение	Марка	m	n	A	H1	H	Масса, кг
284-4-107.85- АС1.И2-11.00СБ	КР-2	16	15	10	400	430	45.75
-01	КР-3	16	15	20	150	200	15.71

Привязан

Инв. N

284-4-107.85 - АС1.И2-11.00 СБ

Каркас плоский (КР-2, КР-3)

Стадия	Масса	Масшт.
Р	См. табл.	—

Лист | Листов 1

ЦНИИЭП торгово-бытовых зданий и туристских комплексов

Рук маст. Губаревич
Н.контр. Бежан
Гл.инж.м. Станкевич
ГАП Мордвинцева
ГИП Чапский
Рук.гр.инж. Рогачева
Инжен. Черняковa

20296-03

Согласовано:

Инв. N подл. | Подп. и дата | Взам. инв. N

284-4-107.85 Ал. III

Формат	Зона	Поз.	Обозначение	Наименование	Кол. на исполн. 284-4-107.85	Кол. на исполн. 284-4-107.85	Примечание
					01		
			284-4-107.85-АС1.И2-11.00СБ	Документация			
				Сборочный чертеж			
				Детали			Масса ед., кг
Б4		1	-11.01	Ф8АIII; ГОСТ 5781-82, ℓ=6200	1		2.45
			-01	Ф10АI; ГОСТ 5781-82, ℓ=6200		1	3.83
Б4		2	-11.02	Ф32АIII; ГОСТ 5781-82, ℓ=6200	1		39.12
			-01	Ф16АIII; ГОСТ 5781-82, ℓ=6200		1	9.80
Б4		3	-11.03	Ф6АI; ГОСТ 5781-82, ℓ=430	42		0.09
			-01	ℓ=200		42	0.04
				Полоса б-10-50 ГОСТ 103-76 Ст.3 ГОСТ 535-79			
Б4		4	-11.04	ℓ=50	2	2	0.20

Привязан

Инв. N

284-4-107.85 - АС1.И2-11.00

Каркас плоский (КР-2, КР-3)

Стадия	Лист	Листов
Р	1	1

ЦНИИЭП торгово-бытовых зданий и туристских комплексов

Согласовано:

Инв. N подл. | Подп. и дата | Взам. инв. N

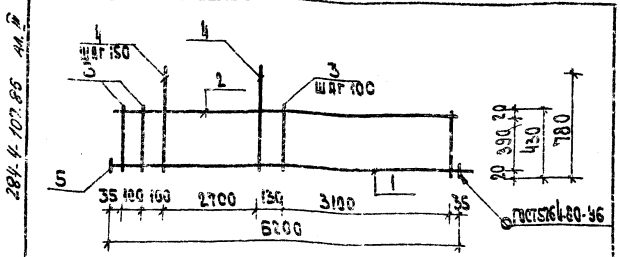

Формат	Зона	Поз.	Обозначение	Наименование	Кол.	Примечание
				Детали		Масса ед. кг
БЧ		1	284-4-107.85 АО1.И2-12.01	ф52 А III ГОСТ 5781-82, ℓ=6200	1	38.12
БЧ		2	-12.02	ф8 А III ГОСТ 5781-82, ℓ=6200	1	2.45
БЧ		3	-12.03	ф6 А I ГОСТ 5781-82, ℓ=430	34	0.1
БЧ		4	-12.04	ф8 А III ГОСТ 5781-82, ℓ=780	19	0.32
				Полоса 5-10×50 ГОСТ 103-76 Ст.3 ГОСТ 535-79		
БЧ		5	-12.05	ℓ=50	2	0.2

Привязан

Инв. N

Взам. инв. N | Подп. и дата | Инв. N подл.

Рук. мас.	Гебревич		
Н. контр.	Бунин		
Гл. инж. пр.	Стоцкий		
ГИП	Кононов		
Рук. гр.	Ратнер		
Инж.	Чернякова		

284-4-107.85 АО1.И2-12.00

Каркас плоский КР-1

Стадия	Масса	Масшт.
Р	51.47	50

Лист | Листов 1

ЦНИИЭП торгово-бытовых зданий и туристских комплексов

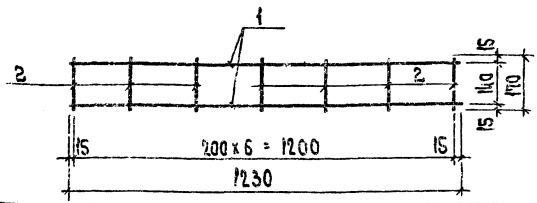

Формат	Зона	Поз.	Обозначение	Наименование	Кол.	Примечание
				Детали		Масса ед. кг
БЧ		1	284-4-107.85 АО1.И2-13.01	ф6 А I ГОСТ 5781-82, ℓ=1230	2	0.037
БЧ		2	-13.02	ф6 А I ГОСТ 5781-82, ℓ=110	9	0.273

Привязан

Инв. N

Взам. инв. N | Подп. и дата | Инв. N подл.

Рук. мас.	Гебревич		
Н. контр.	Бунин		
Гл. инж. пр.	Стоцкий		
ГИП	Кононов		
Рук. гр.	Ратнер		
Инж.	Чернякова		

284-4-107.85 АО1.И2-13.00

Каркас плоский К-3

Стадия	Масса	Масшт.
Р	0.81	100

ЦНИИЭП торгово-бытовых зданий и туристских комплексов

20296-03

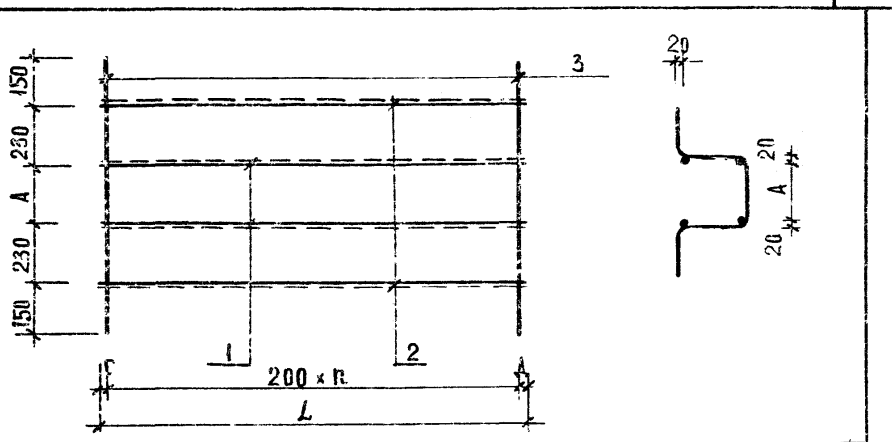

ОБОЗНАЧЕНИЕ	МАРКА	A	L	n	C	Д	МАССА ЕД. КГ
284-4-107.85 АС1-И2-14.00	С-1	560	3880	19	40	40	19.42
-01	С-2	460	5980	29	90	90	29.26
-02	С-3	260	5980	29	90	90	28.06
-03	С-4	200	5980	29	90	90	27.46
-04	С-5	160	3880	19	40	40	17.32
-05	С-6	380	3880	19	40	40	18.62
-06	С-7	340	2680	13	40	40	12.88
-07	С-8	460	2680	13	40	40	13.16
-08	С-9	160	5980	29	90	90	27.46

ПРИВЯЗАН

ИНВ. №

284-4-107.85 АС1. И2.14.00 СБ

СЕТКА (С-1... С-9)

СТАДИЯ	МАССА	МАСШТАБ
Р	СМ ТАБЛ.	—
ЛИСТ	ЛИСТОВ 1	

ЦНИИЭП торгово-бытовых зданий и туристских комплексов

Н.КОНТР. БЕЖАН
ГЛ.ИНЖ.М СТАНУЛЕВИЧ
ГАП МОРДВИНЦЕВА
ГИП ЧАПСКИЙ
РУК.ГР.ИН. РОГАЧЕВА
ИНЖЕНЕР ЧЕРНЯКОВА

СОГЛАСОВАНО:

ИНВ. № ПОДЛ. | ПОДПИСЬ И ДАТА | ВЗАМ. ИНВ. №

СОГЛАСОВАНО:

284-4-107.85 АС1. И2-14.00 СБ

ОБОЗНАЧЕНИЕ	НАИМЕНОВАНИЕ	КОЛ. НА ИСП. 01	02	03	04	05	06	07	08	ПРИМЕЧАНИЕ / МАССА ЕД. КГ
	ДОКУМЕНТАЦИЯ									
284-4-107.85 АС1.И2-14.00 СБ	СБОРОЧНЫЙ ЧЕРТЕЖ									
	ДЕТАЛИ									
БЧ 1 -14.01	ф16 А III, ГОСТ 5781-82, l=3880	2			2	2				6.12
-01	ф16 А III, ГОСТ 5781-82, l=5980		2	2					2	9.44
-02	ф16 А III, ГОСТ 5781-82, l=2680						2	2		4.23
БЧ 2 -14.02	ф10 А III, ГОСТ 5781-82, l=3880	2			2	2				2.39
-01	ф10 А III, ГОСТ 5781-82, l=5980		2	2					2	3.69
-02	ф10 А III, ГОСТ 5781-82, l=2680						2	2		1.65
БЧ 3 -14.03	ф6 А I, ГОСТ 5781-82, l=560	20								0.12
-01	l=460		30					14		0.10
-02	l=260			30						0.06
-03	l=200				30					0.04
-04	l=160				20				30	0.04
-05	l=380					20				0.08
-06	l=340						14			0.08

284-4-107.85 АС1. И2.14.00

СЕТКА (С-1... С-9)

СТАДИЯ Р | ЛИСТ | ЛИСТОВ 1

ЦНИИЭП торгово-бытовых зданий и туристских комплексов

ПРИВЯЗАН:

ИНВ. №

Н. КОНТР. БЕЖАН
ГЛ.ИНЖ.М СТАНУЛЕВИЧ
ГАП МОРДВИНЦЕВА
ГИП ЧАПСКИЙ
РУК.ГР.ИН. РОГАЧЕВА
ИНЖЕНЕР ЧЕРНЯКОВА

ИНВ. № ПОДЛ. | ПОДПИСЬ И ДАТА | ВЗАМ. ИНВ. №

ФОРМАТ | ЗОНА | ПОЗ.

284-4-107.85 АС.III

ФОРМАТ	ЗОНА	ПОЗ.	ОБОЗНАЧЕНИЕ	НАИМЕНОВАНИЕ	КОЛ. НА ИСПОЛН. 01	02	03	АС1. И2-15.00СБ	ПРИМЕЧАНИЕ	МАССА ЕД. кг
			284-4-107.85 АС1.И2-15.00СБ	СБОРОЧНЫЙ ЧЕРТЕЖ						
				ДЕТАЛИ						
БЧ		1	-15.01	ф8 AIII ГОСТ 5781-82, Р-5980	1					2.36
			-01	ф8 AIII ГОСТ 5781-82, Р-3880	1					1.53
			-02	ф10 AIII ГОСТ 5781-82 Р-5980		1				3.69
			-03	ф8 AIII ГОСТ 5781-82, Р-2680			1			1.06
БЧ		2	-15.02	ф14 AIII ГОСТ 5781-82, Р-5980	1					7.22
			-01	ф14 AIII ГОСТ 5781-82, Р-3880		1				4.69
			-02	ф25 AIII ГОСТ 5781-82, Р-5980		1				23.00
			-03	ф14 AIII ГОСТ 5781-82, Р-2680			1			3.24
БЧ		3	-15.03	ф6 AI ГОСТ 5781-82, Р-200	53	35	53	34		0.04
				Полоса 6-10х50 ГОСТ 103-76 ст.3 ГОСТ 535-79						
БЧ		4	-15.04	С-50	2	2	2	2		0.20

Н.контр.	Бежан		
Гл.инж.м.	Станулевич		
ГАП	Мордвинцев		
ГИП	Чапский		
Рук.гр.	Рогачева		
Инженер	Чернякова		

284-4-107.85 АС1.И2-15.00

Каркас плоский (КР-1...КР-3, КР-5, КР-6)

Стадия Р | Лист | Листов 1

ЦНИИЭП торгово-бытовых зданий и туристских комплексов

Привязан

Инв. №

Согласовано

Инв. № подл. | Подпись и дата | Взам. инв. №

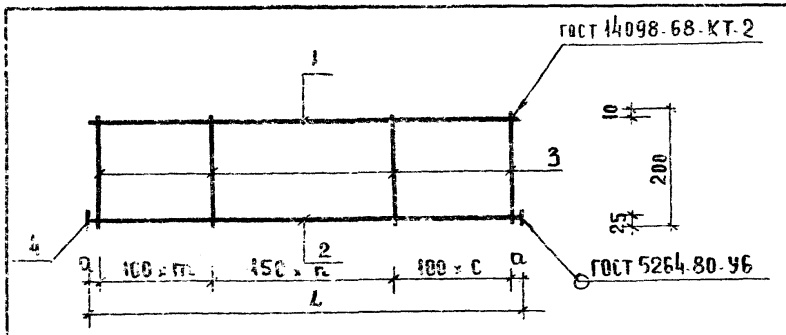

Обозначение	Марка	a	m	n	c	L	Масса кг
284-4-107.85 АС1.И2-15.00	К-1	40	19	14	19	5980	12.10
-01	К-2	40	13	8	13	3880	8.02
-02	К-5	40	19	14	19	5980	26.90
-03	К-6	40	14	6	13	2680	6.06

Привязан:

Инв. №

Согласовано

Инв. № подл. | Подпись и дата | Взам. инв. №

Н.контр.	Бежан		
Гл.инж.м.	Станулевич		
ГАП	Мордвинцева		
ГИП	Чапский		
Рук.гр.	Рогачева		
Инженер	Чернякова		

284-4-107.85 АС1 И2-15.00 СБ

Каркас плоский (К-1, К-2, К-5, К-6)

Стадия	Масса	Масштаб
Р	См. табл.	—
Лист	Листов 1	

ЦНИИЭП торгово-бытовых зданий и туристских комплексов

20295-03

284-4-107.85 Ал. III

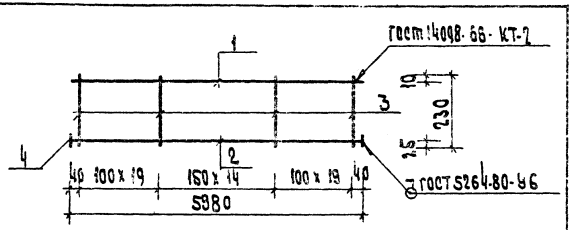

Формат	Зона	Поз.	Обозначение	Наименование	Кол.	Примечание
				Детали		Масса ед., кг
Б.Ч		1	284-4-107.85 АС1. И2-16.01	ф12 А III гост 5781-82, ℓ=5980	1	5.31
Б.Ч		2	-16.02	ф25 А III, гост 5781-82, ℓ=5980	1	23.02
Б.Ч		3	-16.03	ф8 А I, гост 5781-82, ℓ=230	53	0.09
Б.Ч		4	-16.04	Полоса Б-10х50 гост 103-76 Ст.3 гост 535-79 ℓ=50	2	0.04

Согласовано:

Привязан

Инв. N

Взам. инв. N

Подп. и дата

Инв. N подл.

284-4-107.85 АС1. И2-16.00

Каркас плоский К-3

Н. контр.	Бежан	
Гл. инж. м.	Станулевич	
ГАП	Моравинцева	
ГИП	Чапский	
Рук. гр. ин.	Рогачева	
Инжен.	Черняхова	

Стадия	Масса	Масшт.
Р	33,18	50

Лист | Листов 1

ЦНИИЭП торгово-бытовых зданий и туристских комплексов

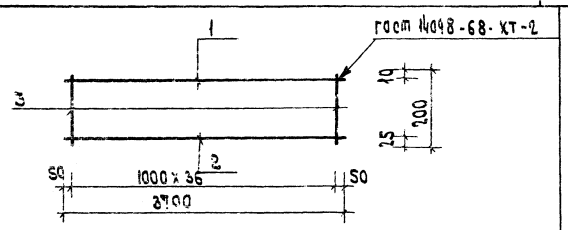

Формат	Зона	Поз.	Обозначение	Наименование	Кол.	Примечание
				Детали		Масса ед., кг
Б.Ч		1	284-4-107.85 АС1. И2-17.01	ф10 А III, гост 5781-82, ℓ=3700	1	2.28
Б.Ч		2	-17.02	ф6 А III, гост 5781-82, ℓ=3700	1	0.82
Б.Ч		3	-17.03	ф6 А I, гост 5781-82, ℓ=200	37	0.04

Согласовано:

Привязан

Инв. N

Взам. инв. N

Подп. и дата

Инв. N подл.

284-4-107.85 АС1. И2-17.00

Каркас плоский К-4

Н. контр.	Бежан	
Гл. инж. м.	Станулевич	
ГАП	Моравинцева	
ГИП	Чапский	
Рук. гр. ин.	Рогачева	
Инжен.	Черняхова	

Стадия	Масса	Масшт.
Р	4.73	50

Лист | Листов 1

ЦНИИЭП торгово-бытовых зданий и туристских комплексов

20296-03

Согласовано

Инв. № подл. | Подпись и дата | Взам. инв. №

284-4-107.85 АА III

Формат А3	Поз.	Обозначение	Наименование	Кол. на испол. АС1.И3-01.00 СБ 01	02							Примечание
			Документация									
		284-4-107.85 АС1.И3-01.00 СБ	Сборочный чертеж									
			Детали									Масса ед., кг
			Уголок 6-50×50×5 ГОСТ 8509-72 СТ3 ГОСТ 535-79									
БЧ	1	—01.01	L = 1350	2								5,05
БЧ	2	—01.02	L = 1660		2							6,26
БЧ	2	—01.02-01	L = 605	2								2,26
БЧ	1	—01.01-01	L = 1660		2							6,26
БЧ	2	—01.02-02	L = 1400			2						4,15
БЧ	1	—01.01-02	L = 1700			2						6,41
			Стержень отдельный									
	3	—01.03	ФВАТ ГОСТ 5781-75, L = 440	8	8	8						0,174

Привязан

Инв. №

Гл. констр.	Бежин		
Гл. инж. пр.	Станулевич		
ГИП	Чапский		
Рук. грп.	Рогачева		
Разраб.	Казакова		
Провер.	Рогачева		

284-4-107.85 — АС1.И3-01.00

Рамы металлические (МР-1; МР-2; МР-3)

Стадия	Лист	Листов
Р		1

ЦНИИЭП торгово-бытовых зданий и туристских комплексов

Согласовано

Инв. № подл. | Подпись и дата | Взам. инв. №

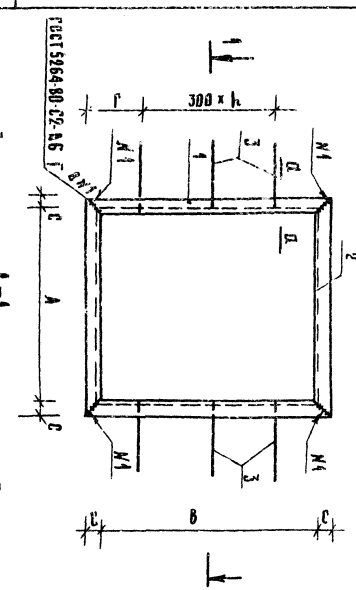

Обозначение	Марка	А	В	С	h	Г	Масса, кг
284-4-107.85 АС1.И3-01.00СБ	МР-1	505	1350	50	3	175	16,18
—01	МР-2	1550	1560	50	3	330	26,37
—02	МР-3	1000	1600	50	3	350	22,55

Привязан

Инв. №

Гл. констр.	Бежин		
Гл. инж. пр.	Станулевич		
ГИП	Чапский		
Рук. грп.	Рогачева		
Разраб.	Казакова		
Провер.	Рогачева		

284-4-107.85 — АС1.И3-01.00 СБ

Рамы металлические (МР-1; МР-2; МР-3)

Стадия	Масса	Масштаб
Р		—

Лист 1	Листов 1

ЦНИИЭП торгово-бытовых зданий и туристских комплексов

2028-03

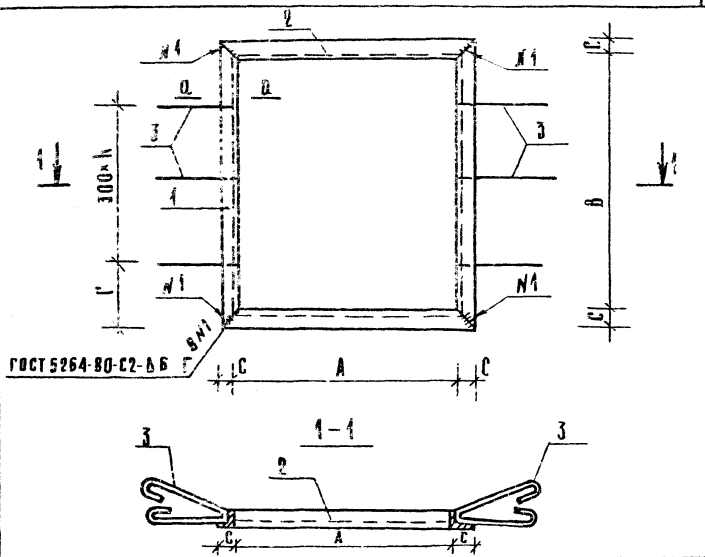

Обозначение	Марка	А	В	С	h	Г	Масса, кг
284-4-107.85 АС1. ИЗ-0200.00 СБ	МР-5	780	1042	50	2	271	16,33
– 01	МР-6	955	1050	50	2	275	17,35
– 02	МР-8	1040	1560	50	3	380	22,55

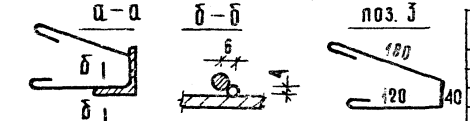

Привязан:

Инв. №

Н. контр.	Бежан		
Гл. инж. пр.	Станулевич		
ГИП	Чапский		
Рук. гр.	Рогачева		
Инж.	Казакова		
Рук. гр.	Рогачева		

284-4-107.85 АС1. ИЗ-02.00.00 СБ

Рамы металлические (МР-5; МР-6; МР-8)

Стадия	Масса	Масштаб
Р	сж. табл.	–
Лист 1	Листов 1	

ЦНИИЭП торгово-бытовых зданий и туристских комплексов

Инв. № подл. | Подпись и дата | Взам. инв. №

Согласовано

Инв. № подл. | Подпись и дата | Взам. инв. №

Формат	Зона	Поз	Обозначение	Наименование	Кол. на испол. 01	02	Примечание
				Документация			
			284-4-107.85 АС1. ИЗ-02.00 СБ	Сборочный чертеж			
				Детали			Масса ед., кг
				Уголок 6-60×50×5 ГОСТ 8509-72 Ст 3 ГОСТ 535-79			
А4		1	284-4-107.85 АС1. ИЗ-02.01	L = 1142	2		4,31
А4		1	.01-01	L = 1150		2	4,34
А4		2	-02	L = 880	2		3,32
А4		2	.03-01	L = 1055		2	3,98
А4		2	-02	L = 1140	2		4,30
А4		4	.01-02	L = 1660		2	6,26
				Стержень отдельный			
		3	03.	⌀8 А1 ГОСТ 5781-75, L = 440	6	8	0,174

Привязан:

Инв. №

Н. контр.	Бежан		
Гл. инж. пр.	Станулевич		
ГИП	Чапский		
Рук. гр.	Рогачева		
Инж.	Казакова		
Рук. гр.	Рогачева		

284-4-107.85 АС1. ИЗ-02.00.00

Рамы металлические (МР-5; МР-6; МР-8)

Стадия	Лист	Листов
Р	1	1

ЦНИИЭП торгово-бытовых зданий и туристских комплексов

20296-03

284-4-107.85 Ал.III

Формат	Зона	Поз.	Обозначение	Наименование	Кол. на исполн. 01	Кол. на исполн. АС1.И3-03.00 СБ	Примечание
				Документация			
			284-4-107.85-И3.03.00 СБ	Сборочный чертеж			
				Детали			
				Уголок Б-50х50х5 ГОСТ 8509-72 / Ст.3 ГОСТ 535-79			Масса ед., кг
6Б		1	284-4-107.85-И3-03.01	L = 1350	2		5,09
6Б		1	-01	L = 1600	2		6,03
6Б		2	03.02	L = 900	2		3,39
6Б		2	-01	L = 630	2		2,30
				Стержень отдельный			
		3	-03.03	Ø8 А I ГОСТ 5781-75, С=440	6	8	0,174

Согласовано

Инв. № подл. | Подпись и дата | Взам. инв. №

284-4-107.85 АС1.И3-03.00

Н. контр.	Бежан	
Гл. инж. пр.	Станулевич	
ГИП	Чапский	
Рук. гр.	Рогачева	
Инженер	Казакова	
Рук. гр.	Рогачева	

Рамы металлические (МР-9; МР-10)

Стадия	Лист	Листов
Р	1	1

ЦНИИЭП торгово-бытовых зданий и туристских комплексов

Привязан:

Инв. №

Согласовано

Инв. № подл. | Подпись и дата | Взам. инв. №

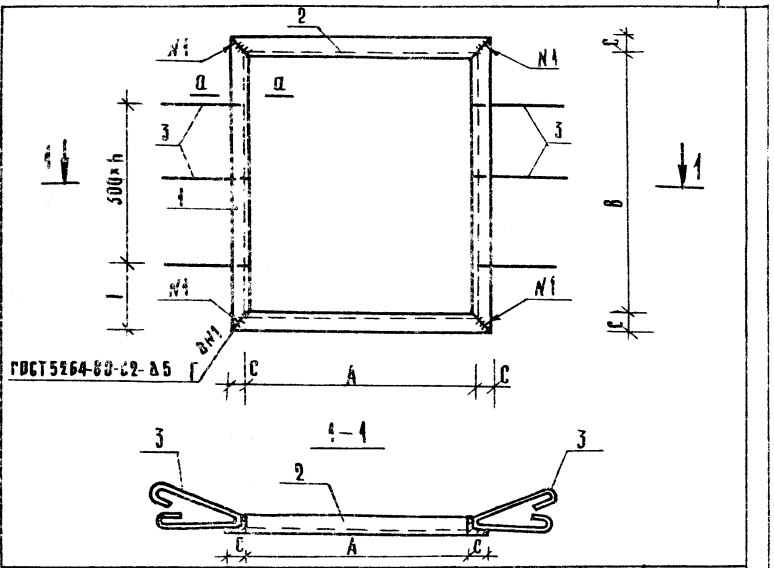

Обозначение	Марка	A	B	C	h	r	Масса, кг
284-4-107.85 АС1.И3-03.00 СБ	МР-9	800	1250	50	2	325	18,05
— 01	МР-10	530	1500	50	3	300	18,26

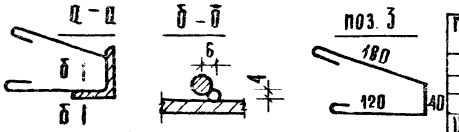

Привязан.

Инв. №

284-4-107.85 АС1.И3-03.00 СБ

Н. контр.	Бежан	
Гл. инж. пр.	Станулевич	
ГИП	Чапский	
Рук. гр.	Рогачева	
Инженер	Казакова	
Рук. гр.	Рогачева	

Рамы металлические (МР-9; МР-10)

Стадия	Масса	Масштаб
Р	см табл.	—

Лист 1 | Листов 1

ЦНИИЭП торгово-бытовых зданий и туристских комплексов

20296-03

Копировал:

Формат А4

284-4-107.85

Ал.Ш

Формат	Зона	Поз.	Обозначение	Наименование	Кол. на исп. 01	02	03	АС1.И3-04.00.00	Масса ед., кг
			284-4-107.85 АС1.И3-04.00 СБ	Документация					
				Сборочный чертеж					
				Детали					
				Уголок 6-50×5 ГОСТ 8509-72 Ст3 ГОСТ 535-79					
Б.4	1		284-4-107.85 АС1.И3-04.01-	L = 603	9	2			2,27
Б.4	1		-01	L = 750			2		2,83
Б.4	1		-02	L = 280				2	1,05
Б.4	2		-04.02	L = 880	2				3,32
Б.4	2		-01	L = 1055		2			3,98
Б.4	2		-02	L = 1650			2		6,22
Б.4	2		-03	L = 510				2	1,92
				Стержень отдельный					
Б.4	3		-04.03	⌀ВАI ГОСТ 5781-75, С=440	4	4	4		0,174
Б.4	4		-04.04	ГОСТ 3826-66, сетка №5×14 С=0,14 м				1	3,36

Привязан:

Согласовано

Гл. инж.	Станулевич	
ГАП	Мордвинцева	
ГИП	Чапский	
Рук. гр. ин.	Рогачева	
Инженер	Казакова	

Инв. №

АС1.И3-04.00.00

Рамы металлические (МР-4; МР-7; МР-11; МР-12)

Стадия	Лист	Листов
Р	1	1

ЦНИИЭП торгово-бытовых зданий и туристских комплексов

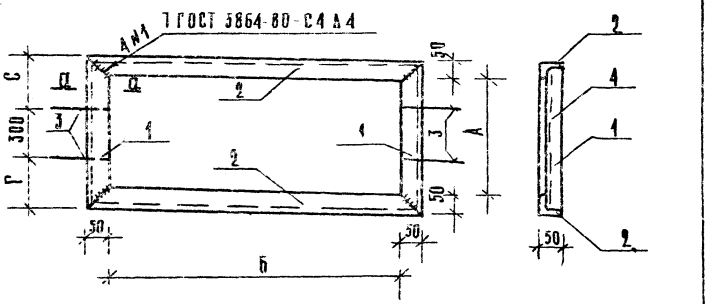

Обозначение	Марка	А	Б	Г	С		Масса, кг
284.4-107.85 АС1.И3-04.00.00-	МР-4	503	780	101	102		11,90
— 01	МР-7	503	955	101	102		13,58
— 02	МР-11	650	1550	175	175		18,82
— 03	МР-12	180	410	—	—		3,36

Привязан

Инв. №

Н. контр.	Бежан	
Гл. инж. м.	Станулевич	
ГАП	Мордвинцева	
ГИП	Чапский	
Рук. гр. ин.	Рогачева	
Инженер	Казакова	
Рук. гр. ин.	Рогачева	

284-4-107.85 АС1.И3-04.00.00 СБ

Рамы металлические (МР-4, МР-7, МР-11, МР-12)

Стадия	Масса	Масштаб
Р	см табл.	—

Лист | Листов 1

ЦНИИЭП торгово-бытовых зданий и туристских комплексов

20296-03

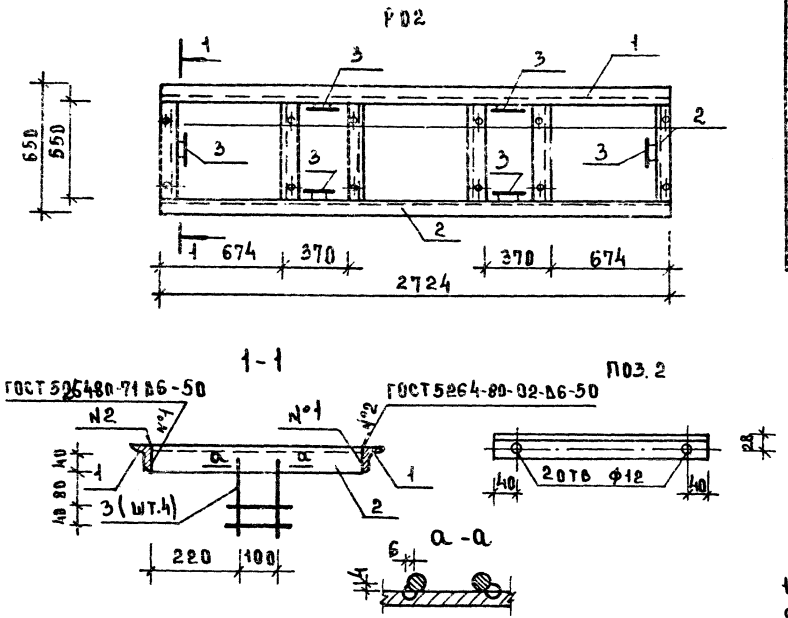

Формат	Зона	Поз.	Обозначение	Наименование	Кол	Примечание
12			284-4-107.85 АС1.ИЗ-05.00	РАМА РО2		53.60кг
				Детали		
				Уголок Б50×50×5 ГОСТ 8509-72		
				Ст.3 ГОСТ 535-79		
5.4		1	284-4-107.-АС1.ИЗ-05.000.00	ℓ = 2724	2	10.27кг
5.4		2	-01.	ℓ = 550	6	2.07кг
				Стержень		
5.4		3	-02	Ф10АII; ГОСТ 5781-75; ℓ=180	24	0.11кг

1. Сварку вести электродами типа Э42
2. Изделия огрунтовать грунтовкой ПФ-020 ГОСТ 18186-79

Н.контр	Бежан		
Гл.инж.м	Станулевич		
Гип	Чапский		
Рук.гр.ин	Рогачева		
Разраб	Казакова		
Провер	Рогачева		

284-4-107.85 АС1.ИЗ-05.00

Рама металлическая РО2

Стадия	Масса	Масштаб
Р	см табл.	-

Лист 1 Листов 1

ЦНИИЭП торгово-бытовых зданий и туристских комплексов

Привязан

Инв.№

20296-03

284-4-107.85 Ал III

Инв.№ подл. | Подп. и дата | Взам. инв.

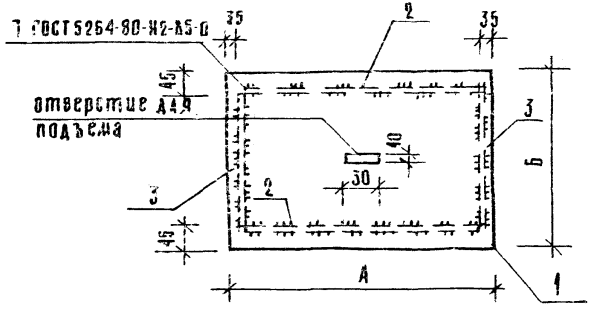

обозначение	марка	А	Б	масса, кг
284-4-107.85 ИЗ-06.00 СБ	КЛ 1	865	665	24,72
-01	КЛ 2	470	470	12,37

Привязан

Инв. №

284-4-107.85 -АС1. ИЗ-06.00 СБ

Крышка люка (КЛ 1, КЛ 2)

Стадия	Масса	Масштаб
Р		-

Лист 1 | Листов 1

ЦНИИЭП торгово-бытовых зданий и туристских комплексов

Н.контр.	Бежан	
Гл.инж.м.	Станулевич	
ГИП	Чапский	
Рук.гр.ин.	Рогачева	
Инженер	Казакова	
Ст.и.ш.	Крючкова	

20296-03

Согласовано

Инв. № подл. | Подпись и дата | Взам. инв. №

284-4-107.85 Ал.III

Формат	Зона	Поз.	Обозначение	Наименование	Кол. на исполн. 01									Примечание
				Документация										
			284-4-107.85 АС1. ИЗ-06.00 СБ	Сборочный чертеж										
				Детали										
Б4	1		-06.01	Рифл. сталь δ=5, м²	1									19,331 кг
				ГОСТ 8568-77										
Б4	2		-06.02	полоса 62-5×50 ГОСТ 103-76 ℓ=795 В СТ3 ПС3 ГОСТ 535-79	2									1,558 кг
Б4	3		-06.03	полоса 62-5×50 ГОСТ 103-76 ℓ=575 В СТ3 ПС3 ГОСТ 535-79	2									1,127 кг
Б4	1		-06.01-01	Рифл. сталь δ=5, м²	1									9,306 кг
				ГОСТ 8568-77										
Б4	2		-06.02-01	полоса 62-5×50 ГОСТ 103-76 ℓ=400 В СТ3 ПС3 ГОСТ 535-79	2									0,784 кг
Б4	3		-06.03-01	полоса 62-5×50 ГОСТ 103-76 ℓ=380 В СТ3 ПС3 ГОСТ 535-79	2									0,744 кг

284-4-107.85 -АС1. ИЗ-06.00

Крышка люка (КЛ 1; КЛ 2)

Н.контр.	Бежан	
Гл.инж.м.	Станулевич	
ГИП	Чапский	
Рук.гр.ин.	Рогачева	
Инженер	Казакова	

Привязан

Инв. №

Согласовано

Инв. № подл. | Подпись и дата | Взам. инв. №

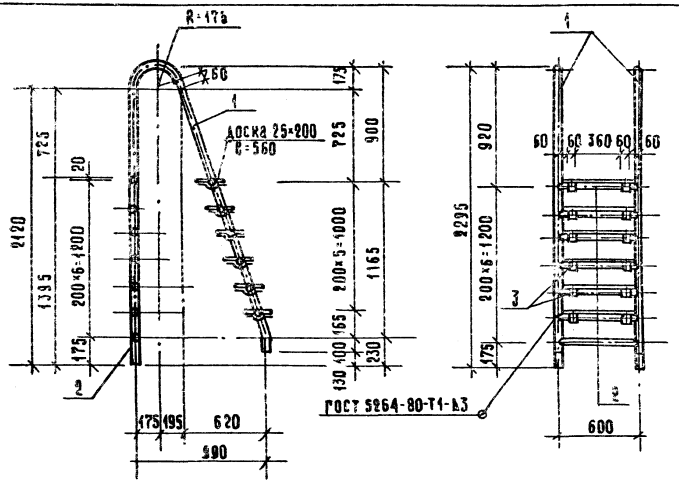

формат	зона	поз.	обозначение	наименование	кол.	примечание
				Детали		
				Труба 40×3 ГОСТ 9941-72		
				СТХ18Н10Г ГОСТ 5692-61		
Б.Ч		1	284-4-107.85 АС1.И3-07.00	ℓ = 4822	2	13.22 кг
Б.Ч		2	— 01	ℓ = 600	13	1.65
				Полоса 5-6×60 ГОСТ 103-76		
Б.Ч		3	— 02	В Ст3 кп 2 ГОСТ 535-79		
				ℓ = 255	12	0.72
				Стандартные изделия		
		4		Винт М8×30 кл2-011 ГОСТ 10334-80	24	
				Материал		
		5		Пиломатериал хвойных		
				пород ГОСТ 8464-66		
				доска 25×200 м³	0.02	

1. Сварку вести электродом С834Х19Н9 ГОСТ 9466-60, ТУ14-4-440-73
2. Деревянные ступени проолифить и окрасить масляной краской за 2 раза.

поз. 3
М 1:10

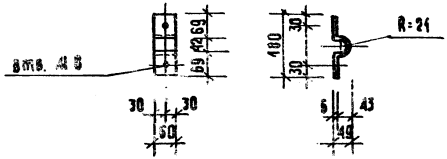

284-4-107.85 АС1.И3-07.00

Лестница МЛ1

Стадия	Масса	Масштаб
Р	56,54	1:25

Лист | Листов 1

ЦНИИЭП торгово-бытовых зданий и туристских комплексов

Н.контр	Бежан	
Гл.инж.п	Станулевич	
ГАП	Мордвинцев	
ГИП	Чапский	
Рук.гр.ин	Рогачева	
Инженер	Казакова	

Привязан

Инв. №

Согласовано

Взам. инв. №

Подпись и дата

Инв. № подл.

284-4-107.85 Ал.1

20296-03

284-4-107.85 Ал III

Согласовано

Инв. № подл. | Подпись и дата | Взам. инв. №

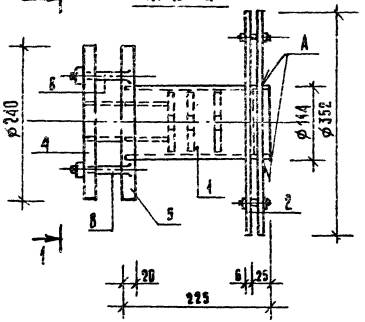

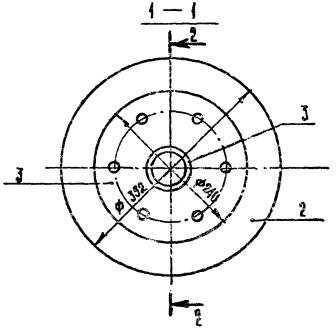

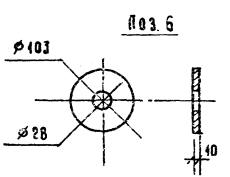

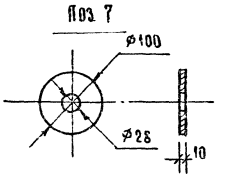

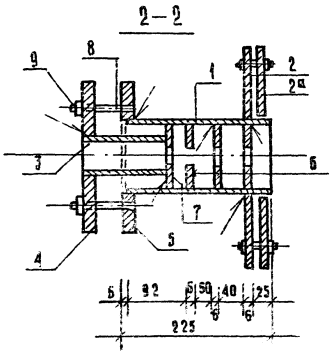

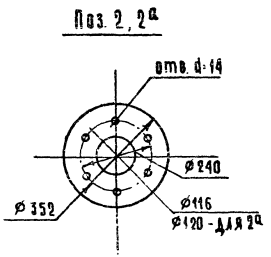

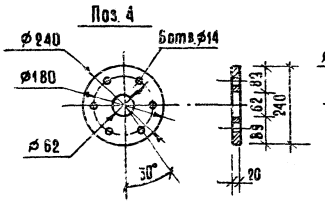

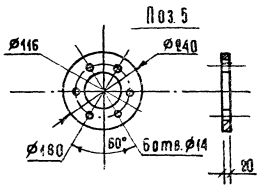

4. Сварные швы по ГОСТ 5264-80 - Т1-Б4, кроме оговоренных.
2. Сварку вести электродами типа Э42.
3. Покрытые поверхности А Гор. Ц60 по ГОСТ 9.047-75.

Привязан:

Инв. №

Н. контр.	Ершан	
Гл. инж. пр.	Станцевич	
ГАП	Мордвинцев	
ГИП	Чапский	
Рук. гр.	Рогачева	
Инженер	Качурова	
Рук. гр.	Рогачева	

284-4-107.85 -АС1.ИЗ-08.00СБ

Изделие закладное М2-II

Сборочный чертеж

Стадия	Масса	Масштаб
Р	25,40	1:5
Лист	Листов 1	

ЦНИИЭП торгово-бытовых зданий и туристских комплексов

25296-03

Копировал: Форма А3

Альб.

Формат	Зона	Поз.	Обозначение	Наименование	Кол.	Примечание
				Детали		
Б.Ч.		1	284-4-107.85 ИЗ-08.01	Труба 108 ГОСТ 3262-75 ℓ=224	1	3,10 кг
А3		2	.02	Фланец		
				Лист Б-ПН-6 ГОСТ 19903-74		
				Вст3пс ГОСТ 535-79	1/1	4,17 кг
Б.Ч.		3	.03	Труба 50 ГОСТ 3262-75 ℓ=110	1	0,54 кг
А3		4	.04	Фланец		
				Лист Б-ПН-20 ГОСТ 19903-74		
				Вст3пс ГОСТ 535-79	1	5,51 кг
А3		5	.05	Фланец		
				Лист Б-ПН-20 ГОСТ 19903-74		
				Вст3пс ГОСТ 535-79	1	5,57 кг
А3		6	.06	Фланец		
				Лист Б-ПН-10 ГОСТ 19903-74		
				Вст3пс ГОСТ 535-79	2	0,48 кг
А3		7	.07	Фланец		
				Лист Б-ПН-10 ГОСТ 19903-74		
				Вст3пс ГОСТ 535-79	1	0,38 кг
				Стандартные изделия		
Б.Ч.		8	.08	Винт М12-8g ГОСТ 17475-72	8	
Б.Ч.		9	.09	Гайка М12	6	

Согласовано

Инв. № подл. | Подпись и дата | Взам. инв. №

Привязан:

Инв. №

Н. контр.	Бежан		
Гл. инж. пр.	Станулевич		
ГИП	Чапский		
Рук. гр.	Рогачева		
Инженер	Казакова		

284-4-107.85 - АС1.ИЗ-09.00.00

Извещение закладных М2-и

Стадия	Лист	Листов
Р		1

ЦНИИЭП торгово-бытовых зданий и туристских комплексов

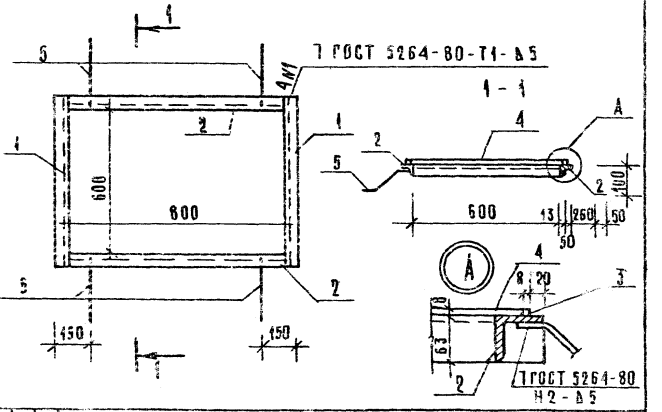

Формат	Зона	Поз.	Обозначение	Наименование	Кол.	Примечание
			284-4-107 АС1.ИЗ-06.00	**Детали**		Масса ед., кг
Б.Ч.		1	01	Уголок Б-63×63×5 ГОСТ 8509-72 / Ст3 ГОСТ 535-79	2	3,50
Б.Ч.		2	02	Уголок Б-63×63×5 ГОСТ 8509-72 / Ст3 ГОСТ 535-79	2	4,45
Б.Ч.		4	03	ГОСТ 2591-71 ⌀8×8 ℓ=686	2	0,35
Б.Ч.		3	04	⌀8×8 ℓ=865	2	0,45
Б.Ч.		5	05	ГОСТ 5781-75 ⌀8; ℓ=310	4	0,12

Согласовано

Инв. № подл. | Подпись и дата | Взам. инв. №

Привязан:

Инв. №

Н. контр.	Бежан		
Гл. инж. пр.	Станулевич		
ГИП	Чапский		
Рук. гр.	Рогачева		
Разраб.	Казакова		
Провер.	Рогачева		

284-4-107.85 - АС1.ИЗ-09.00.00

Рамка люка машинного отделения лифтов РД-1

Стадия	Масса	Масштаб
Р	18,04	-
Лист 1	Листов 1	

ЦНИИЭП торгово-бытовых зданий и туристских комплексов

284-4-03

284-4-107.85 Ал III

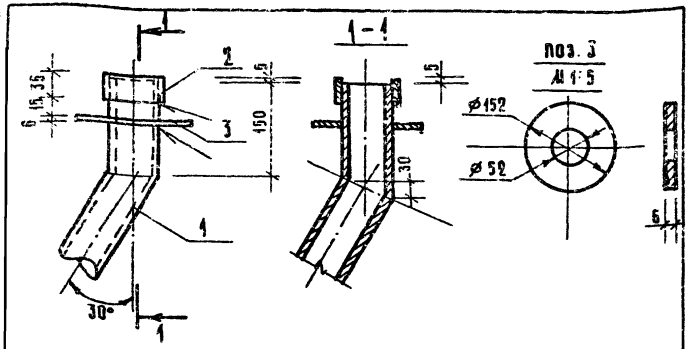

Формат	Зона	Поз.	Обозначение	Наименование	Кол.	Примечание
				Детали		
Б4		1	284-4-107.85 ИЗ-10.01	труба 50×3 ГОСТ 10704-76 / А-В Ст3сп ГОСТ 10705-63	1	5,04 кг
Б4		2	.02	труба 57×3 ГОСТ 10704-76 / А-В Ст3сп ГОСТ 10705-63	1	0,44 кг
Б4		3	.03	фланец. Лист 6-ПН-6 ГОСТ 19903-74 / В Ст3 пс ГОСТ 535-79	1	0,71 кг

1. Сварные швы по ГОСТ 5264-80-Т1-А3.
2. Сварку вести электродами типа Э-42.
3. Покрытие поз. 3 гор. Ц 6.9 по ГОСТ 9047-75

Привязан:

Инв. №

Согласовано

Инв. № подл. | Подпись и дата | Взам. инв. №

284-4-107.85 -АС4.ИЗ-10.00

Изделие закладное М4-II

Стадия	Масса	Масштаб
Р	5,89	1:2,5
Лист	Листов 1	

ЦНИИЭП торгово-бытовых зданий туристских комплексов

Н. контр.	Бежан	
Гл. инж.	Минчуков	
ГИП	Чапский	
Рук. гр.	Тетерина	
Инженер	Казакова	

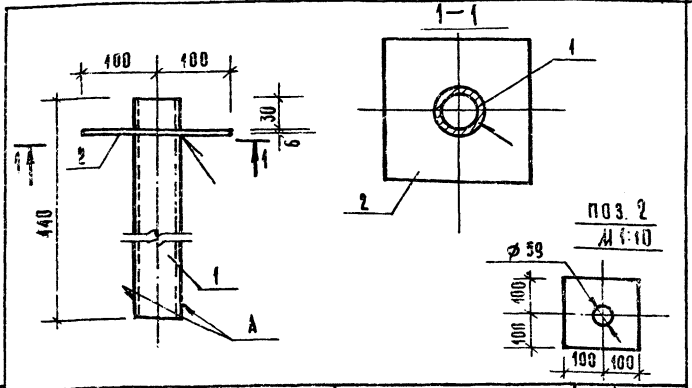

Формат	Зона	Поз.	Обозначение	Наименование	Кол.	Примечание
				Детали		
Б4		1	284-4-107.85 ИЗ-11.01	труба 50×3 ГОСТ 3262-75 / ℓ = 440	1	2,20 кг
А4		2	.02	полоса 5 б×200 ГОСТ 103-76 / ВСт3пс ГОСТ 535-79 / ℓ = 200	1	1,90 кг

1. Сварные швы по ГОСТ 5264-80-Т1-А4.
2. Сварку вести электродами типа Э42.
3. Покрытие поверхностей А гор. Ц 6.9 по ГОСТ 9.047-75.

Привязан:

Инв. №

Согласовано

Инв. № подл. | Подпись и дата | Взам. инв. №

284-4-107.85 -АС1.ИЗ-11.00

Изделие закладное М4-II

Стадия	Масса	Масштаб
Р	4,10	1:5
Лист	Листов 1	

ЦНИИЭП торгово-бытовых зданий туристских комплексов

Н. контр.	Бежан	
Гл. инж.	Минчуков	
ГИП	Чапский	
Рук. гр.	Тетерина	
Инженер	Казакова	

284-4-107.85 АА III

Формат	Зона	Поз.	Обозначение	Наименование	Кол. на исполн. 01	02	03	04	АС1.И3-12.00СБ	Примечание
				Документация						
			284-4-107.85-АС1.И3-12.00СБ	Сборочный чертеж						
				Детали						
				ГОСТ 103-76						
64	1		-12.01	-150×8 ℓ=160	2					1,51
64	1		-01	-100×8 ℓ=180		2				1,13
64	1		-02	-100×8 ℓ=230			2			1,44
64	1		-03	-100×8 ℓ=300				2		1,88
64	1		-04	-100×8 ℓ=350					2	2,2
				ГОСТ 5781-75						
64	2		12.02	⌀10АIII, ℓ=238	2	2	2	2	2	0,16

Согласовано

Инв. № подл. | Подпись и дата | Взам. инв. №

284-4-107.85 -АС1.И3-12.00

Детали закладная (ЗДА1 ÷ ЗДА5)

Стадия	Лист	Листов
Р		

ЦНИИЭП торгово-бытовых зданий и туристских комплексов

Н. контр.	Бежан	
Гл. инж.	Станулевич	
ГИП	Чапский	
Рук. гр.	Рогачева	
Инжен.	Казакова	

Привязан

Инв. №

Согласовано

Инв. № подл. | Подпись и дата | Взам. инв. №

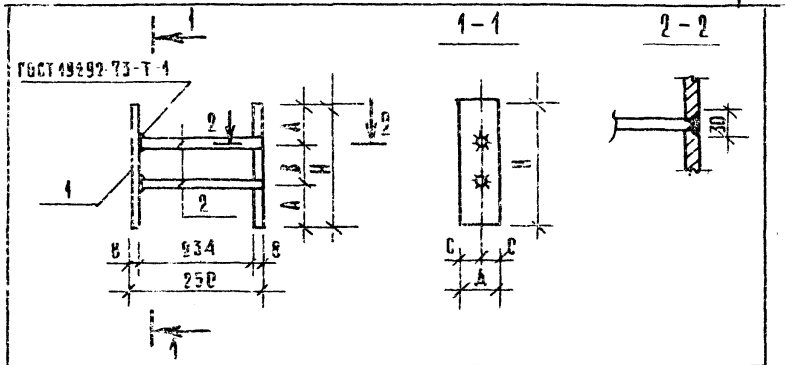

Обозначение	Марка	Н	А	В	С	Д	Масса ед, кг
284-4-107.85 АС1.И3-12.00	ЗДА 1	150	40	90	75	150	3,34
-01	ЗДА 2	180	50	80	50	100	2,58
-02	ЗДА 3	230	55	100	50	100	3,20
-03	ЗДА 4	300	100	100	50	100	4,08
-04	ЗДА 5	350	100	150	50	100	4,72

Привязан

Инв. №

284-4-107.85 АС1.И3-12.00 СБ

Деталь закладная (ЗДА1 ÷ ЗДА5)

Стадия	Масса	Масштаб
Р	см. табл.	—

Лист 1 | Листов 1

Н. контр.	Бежан	
Гл. инж.	Станулевич	
ГИП	Чапский	
Рук. гр.	Рогачева	
Инженер	Казакова	

ЦНИИЭП торгово-бытовых зданий и туристских комплексов

20296-03 Копировал Формат А1

Согласовано

Инв. № подл. | Подпись и дата | Взам. инв. №

Формат	Поз.	Обозначение	Наименование	Кол. на испол. 01	Примечание
			Документация		
		284-4-107.85 АС1.ИЗ-13.00СБ	Сборочный чертеж		
			Детали		масса ед., кг
А4	1	284-4-107.85 ИЗ-13.01	полоса $\frac{62-8\times100\ ГОСТ\ 103-76}{В\ Ст.3пс3\ ГОСТ\ 535-79}$	1	0,942
			ℓ = 150		
А4	1	-13.02	⌀10 АIII ГОСТ 5781-82, ℓ=210	2	0,130
			ℓ=138	2	0,085

Привязан.

Инв. №

Рук.маст.	Гуларевич	
Н.контр.	Бежан	
Гл.инж.пр.	Станцевич	
ГАП	Жердевинцева	
ГИП	Чапский	
Рук.гр.	Рогачева	
Инженер	Чернякова	

284-4-107.85 - АС1.ИЗ-13.00

Детали закладные (ЗД8-1, ЗД8-2)

Стадия	Лист	Листов
Р		1

ЦНИИЭП торгово-бытовых зданий туристских комплексов

Согласовано

Инв. № подл. | Подпись и дата | Взам. инв. №

Обозначение	Марка	А	Масса, кг
284-4-107.85 АС1.ИЗ-13.00СБ			
-01	ЗД8.1	910	1,20
	ЗД8.2	938	1,11

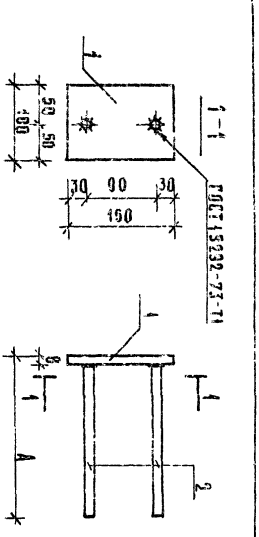

Привязан.

Инв. №

Рук.маст. Гуларевич
Н.контр. Бежан
Гл.инж.пр. Станцевич
ГАП Жердевинцева
ГИП Чапский
Рук.гр. Рогачева
Инженер Чернякова

284-4-107.85 - АС1.ИЗ-13.00СБ

Детали закладные (ЗД8-1, ЗД8-2)

Стадия	Масса	Масштаб
Р		
Гл. инж.	Листов 1	

ЦНИИЭП торгово-бытовых зданий туристских комплексов

Копировал

Формат А4

284-4-107.85 ал. ⅢⅠ

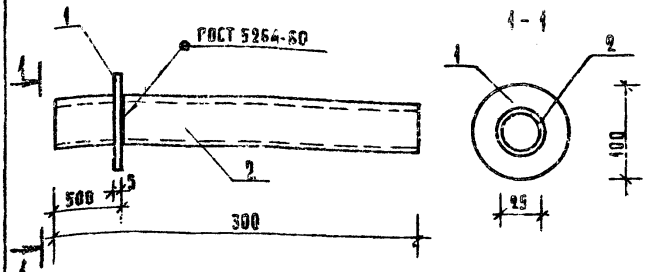

Формат	Зона	Поз.	Обозначение	Наименование	Кол.	Примечание
				Детали		масса ед. кг
6.4		1	284-4-107.85-АС1. ИЗ-14.04	полоса $\frac{6\text{-}4\times100\ ГОСТ\ 103\text{-}76}{ВСт.3пс3\ ГОСТ\ 535\text{-}79}$		
				ℓ = 100	1	0.31
6.4		2	.02	труба $\frac{32\times25\ ГОСТ\ 8732\text{-}78}{АСт4сп\ 8731\text{-}74}$		
				ℓ = 300	1	0,55

Согласовано

Привязан

Инв. №

Взам. инв. №

Подпись и дата

Инв. № подл.

284-4-107.85 - АС1. ИЗ-15.00

Деталь закладная М-3

Рук. маст.	Губаревич	
Н. контр.	Бежан	
Гл. инж.	Станулевич	
ГАП	Мордвинцева	
ГИП	Чапский	
Рук. гр.	Рогачева	
Инженер	Чернякова	

Стадия	Масса	Масштаб
Р	0,86	

Лист | Листов 1

ЦНИИЭП торгово-бытовых зданий и туристских комплексов

копировал [signature] формат А4

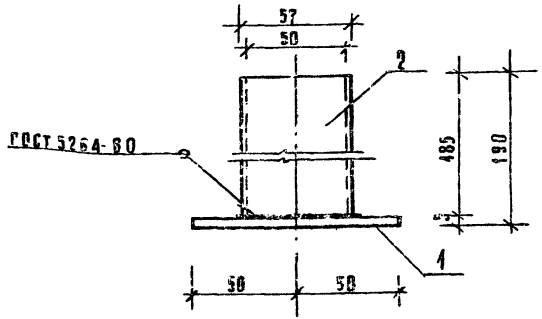

Формат	Зона	Поз.	Обозначение	Наименование	Кол.	Примечание
				Детали		масса ед. кг
6.4		1	284-4-107.85 АС1. ИЗ-15.04	полоса $\frac{6\text{-}5\times100\ ГОСТ\ 103\text{-}76}{ВСт.3пс3\ ГОСТ\ 535\text{-}79}$		
				ℓ = 100	1	0,31
6.4		2	.02	труба $\frac{57\times3\ ГОСТ\ 8732\text{-}78}{АСт4сп\ 8731\text{-}74}$		
				ℓ = 185	1	0,73

Согласовано

Привязан:

Инв. №

Взам. инв. №

Подпись и дата

Инв. № подл.

284-4-107.85 - АС1. ИЗ-15.00

Деталь закладная М-4

Рук. маст.	Губаревич	
Н. контр.	Бежан	
Гл. инж.	Станулевич	
ГАП	Мордвинцева	
ГИП	Чапский	
Рук. гр.	Рогачева	
Инженер	Чернякова	

Стадия	Масса	Масштаб
Р	1,04	

Лист | Листов 1

ЦНИИЭП торгово-бытовых зданий и туристских комплексов

20296-03 копировал [signature] формат А4

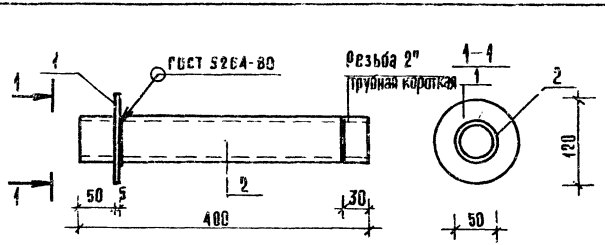

Формат	Зона	Поз.	Обозначение	Наименование	Кол.	Примечание
				Детали		Масса, кг
БЧ		1	284-4-107.85 АС1. ИЗ-16.01	полоса $\frac{Б2-5\times120\ ГОСТ\ 103-76}{Вст3пс3\ ГОСТ\ 535-79}$		
				ℓ=120	1	0,57
БЧ		2	.02	труба $\frac{57\times3\ ГОСТ\ 8732-78}{Ст4сп\ 8431-74}$		
				ℓ=400	1	1,60

Привязан:

Инв. №

Согласовано

Взам. инв. № | Подпись и дата | Инв. № подл.

Рук. маст.	Губаревич	
Н. контр.	Бешан	
Гл. инж. пр.	Станулевич	
ГАП	Мордвинцева	
ГИП	Чапский	
Рук. гр. инженер	Рогачева	
	Чернякова	

284-4-107.85 - АС1. ИЗ-16.00

Деталь закладная М-1

Стадия	Масса	Масштаб
Р	0,17	
Лист	Листов 1	

ЦНИИЭП торгово-бытовых зданий и туристских комплексов

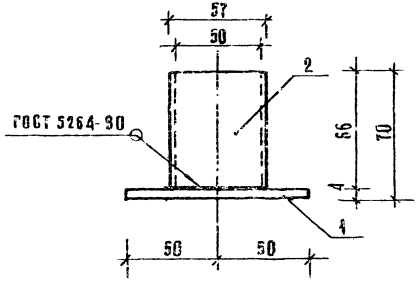

Формат	Зона	Поз.	Обозначение	Наименование	Кол.	Примечание
				Детали		Масса, кг
БЧ		1	284-4-107.85 АС1. ИЗ-17.01	полоса $\frac{Б2-4\times100\ ГОСТ\ 103-76}{Вст3пс3\ ГОСТ\ 535-79}$		
				ℓ=100	1	0,31
БЧ		2	.02	труба $\frac{57\times3\ ГОСТ\ 8732-78}{Ст4сп\ 8731-74}$		
				ℓ=66	1	0,26

Привязан

Инв. №

Согласовано

Взам. инв. № | Подпись и дата | Инв. № подл.

Рук. маст.	Губаревич	
Н. контр.	Бешан	
Гл. инж. пр.	Станулевич	
ГАП	Мордвинцева	
ГИП	Чапский	
Рук. гр.	Рогачева	
Инженер	Чернякова	

284-4-107.85 - АС1. ИЗ - 17.00

Деталь закладная М-2

Стадия	Масса	Масштаб
Р	0,57	
Лист	Листов 1	

ЦНИИЭП торгово-бытовых зданий и туристских комплексов

284-4-107.85 АС.ИЗ

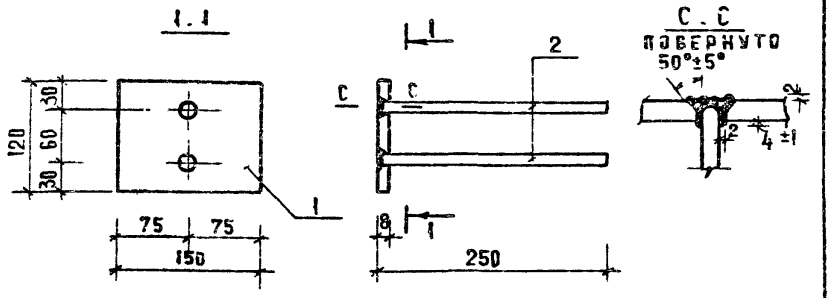

ФОРМАТ	ЗОНА	ПОЗ.	ОБОЗНАЧЕНИЕ	НАИМЕНОВАНИЕ	КОЛ.	ПРИМЕЧАНИЕ
				ДЕТАЛИ		МАССА ЕД. КГ
		1	284-4-107.85 АСИ. ИЗ. 18.01	ИМС-1	1	1,13
Б4		2	02	ф10 ГОСТ 5781-82, l=250	2	0,15

СОГЛАСОВАНО

ВЗАМ. ИНВ. №

ПОДПИСЬ И ДАТА

ИНВ. № ПОДЛ.

ПРИВЯЗАН:

ИНВ. №

Рук. маст	Губаревич		
Н. контр	Бежан		
Гл. инж.	Станулевич		
ГАП	Мордвинцева		
ГИП	Чапский		
Рук. гр. инж.	Рогачева		
Инженер	Чернякова		

284-4-107.85 АСИ. ИЗ. 18.00

АНКЕР А-1

СТАДИЯ	МАССА	МАСШТАБ
Р	1,44	

ЛИСТ	ЛИСТОВ
	1

ЦНИИЭП торгово-бытовых зданий и туристских комплексов

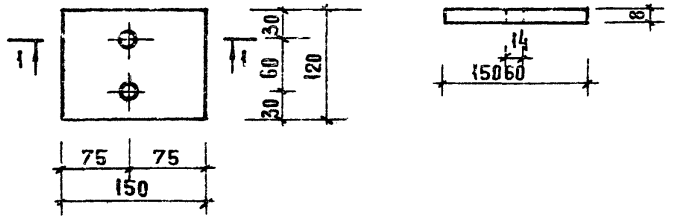

СОГЛАСОВАНО

ВЗАМ. ИНВ. №

ПОДПИСЬ И ДАТА

ИНВ. № ПОДЛ.

ПРИВЯЗАН:

ИНВ. №

Рук. маст	Губаревич		
Н. контр	Бежан		
Гл. инж.	Станулевич		
ГАП	Мордвинцева		
ГИП	Чапский		
Рук. гр. инж.	Рогачева		
Инженер	Чернякова		

284-4-107.85 АСИ. ИЗ. 19.01

ИЗДЕЛИЕ СОЕДИНИТЕЛЬНОЕ ИМС-1

СТАДИЯ	МАССА	МАСШТАБ
Р	1,13	

ЛИСТ	ЛИСТОВ
	1

ЛЕКАЛО 6-8×120 ГОСТ 103-76 / 6 ст 3 пс 3 ГОСТ 535-79

ЦНИИЭП торгово-бытовых зданий и туристских комплексов

20296-03

284-4-107.85 Ал.III

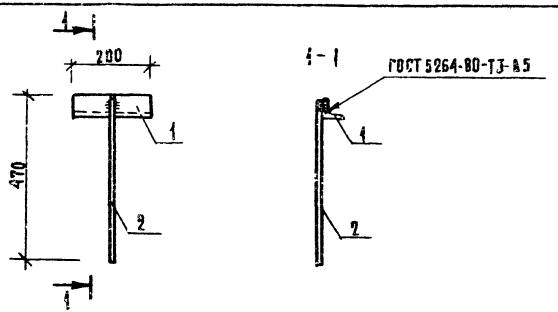

Формат	Зона	Поз.	Обозначение	Наименование	Кол.	Примечание
				Детали		Масса ед., кг
6.4		1	284-4-107.85 АС1. ИЗ-20.01	Уголок Б2-50×50×6 ГОСТ 8509-72 / Ст3 ГОСТ 535-79		
				ℓ = 200	1	0,75
6.4		2	.92	⌀10 АI ГОСТ 5781-82, ℓ=470	1	0,29

Согласовано:

Взам. инв. №

Подпись и дата

Инв. № подл.

Привязан

Инв. №

284-4-107.85 -АС1. ИЗ-20.00

Анкер А-2

Н. контр.	Бежан	
Гл. инж. м.	Станулевич	
Г. А. П.	Мордвинцева	
Г. Н. П.	Чапский	
Рук. гр. инж.	Рогачева	
Инженер	Чернякова	

Стадия	Масса	Масштаб
Р	1,04	
Лист	Листов 1	

ЦНИИЭП торгово-бытовых зданий и туристских комплексов

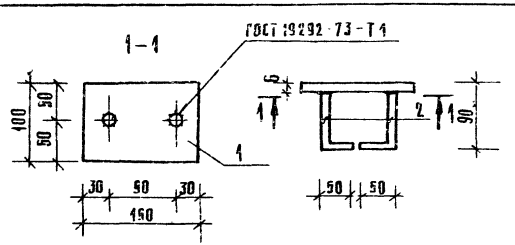

Формат	Зона	Поз.	Обозначение	Наименование	Кол.	Примечание
				Детали		Масса ед., кг
6.4		1	284-4-107.85 АС1. ИЗ-21.01	Полоса Б2-8×100 ГОСТ 103-76 / В СТ3 ПС3 ГОСТ 535-79	1	0,942
				ℓ = 150		
6.4		2	.02	⌀10 АIII, ГОСТ 5781-82, ℓ = 140	2	0,086

Согласовано

Взам. инв. №

Подпись и дата

Инв. № подл.

Привязан:

Инв. №

284-4-107.85 -АС1. ИЗ-21.00

Деталь закладная ЗДВ-3

Н. контр.	Бежан	
Гл. инж. м.	Станулевич	
Г. А. П.	Мордвинцева	
Г. Н. П.	Чапский	
Рук. гр. инж.	Рогачева	
Инженер	Чернякова	

Стадия	Масса	Масштаб
Р	1,11	
Лист	Листов 1	

ЦНИИЭП торгово-бытовых зданий и туристских комплексов

20296-03

Копировал [signature] Формат А4

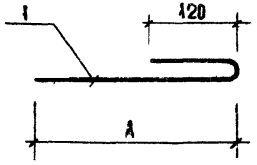

ОБОЗНАЧЕНИЕ	МАРКА		А	МАССА ЕД. КГ
284-4-107.85 АС1. ИЗ. 22.00	ММ II		290	0.25
-01	ММ II-1		350	0.29

ПРИВЯЗАН

ИНВ. №

284-4-107.85 АС1. ИЗ. 22.00 СБ

Н.контр.	БЕЖАН		
ГА нижж	СТАНУЛЕВИЧ		
ГАП	МОРДВИНЦЕВА		
ГИП	ЧАПСКИЙ		
Рук.прак	РОГАЧЕВА		
Инженер	ЧЕРНЯКОВА		

АНКЕР (ММ II, ММ II-1)

СТАДИЯ	МАССА	МАСШТАБ
Р	СМ. ТАБЛ.	—
ЛИСТ	ЛИСТОВ 1	

ф10 AIII ГОСТ 5781-82

ЦНИИЭП ТОРГОВО-БЫТОВЫХ ЗДАНИЙ И ТУРИСТСКИХ КОМПЛЕКСОВ

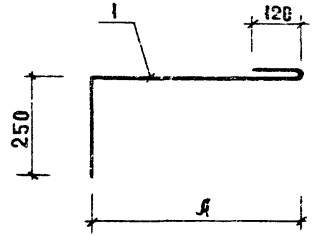

ОБОЗНАЧЕНИЕ	МАРКА		А	МАССА ЕД КГ
284-4-107.85 АС1.ИЗ.23.00	ММ9		480	0.52
-01	ММ9-1		360	0.45

ПРИВЯЗАН

ИНВ. №

284-4-107.85 АС1. ИЗ. 23.00 СБ

Рук.маст.	ГУБАРЕВИЧ		
Н.контр.	БЕЖАН		
ГА нижж	СТАНУЛЕВИЧ		
ГАП	МОРДВИНЦЕВА		
ГИП	ЧАПСКИЙ		
Рук.прак	МИХАЛИНА		
Инженер	ЧЕРНЯКОВА		

АНКЕР (ММ9, ММ9-1)

СТАДИЯ	МАССА	МАСШТАБ
Р	СМ. ТАБЛ.	—
ЛИСТ	ЛИСТОВ 1	

ф10 AIII ГОСТ 5781-82

ЦНИИЭП ТОРГОВО-БЫТОВЫХ ЗДАНИЙ И ТУРИСТСКИХ КОМПЛЕКСОВ

СОГЛАСОВАНО:

ИНВ. № ПОДЛ. | ПОДПИСЬ И ДАТА | ВЗАМ. ИНВ. №

20296-03

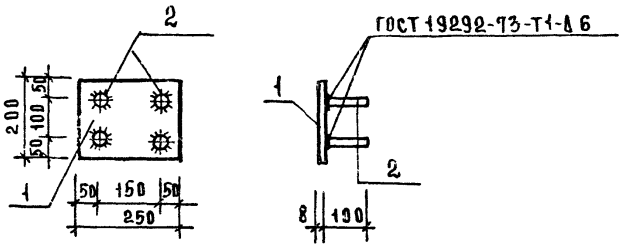

Формат	Зона	Поз.	Обозначение	Наименование	Кол.	Примечание
				Детали		Масса ед. кг
				ГОСТ 103-76 Ст3кп ГОСТ 535-79		
Б.Ч		1	284-4-107.85 АС1.И3-24.01	-200×8 ℓ=250	1	3.14
				ГОСТ 5781-82		
Б.Ч		2	-02	ф10А III, ℓ=100	4	0.062

Привязан

Инв. №

Н. контр	Бежан		
Гл. инж. м.	Станулевич		
ГИП	Чапский		
Р. Г. ин.	Рогачева		
Инж.	Казакова		

284-4-107.85 И3-24.00

Деталь закладная ЗДЛ6

Стадия	Масса	Масштаб
Р	3.40	10
Лист 1	Листов 1	

ЦНИИЭП торгово-бытовых зданий и туристских комплексов

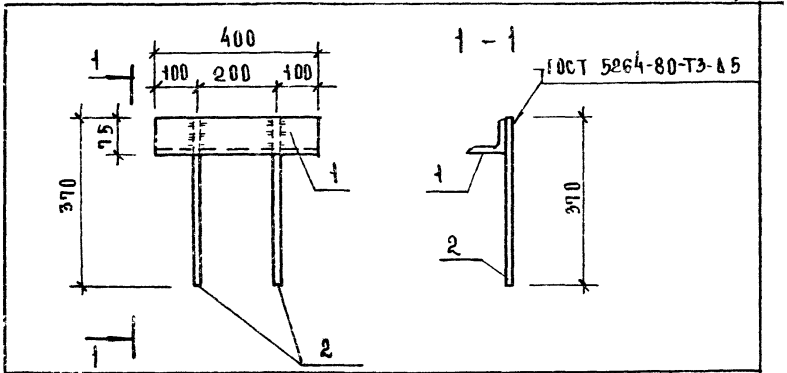

Формат	Зона	Поз.	Обозначение	Наименование	Кол.	Примечание
				Детали		Масса ед. кг
Б.Ч		1		Уголок 68×75 ГОСТ 8509-72 Ст3 ГОСТ 535-79		
			284-4-107.85 И3-25.01	L=400	1	3.61
				ГОСТ 5781-82		
Б.Ч		2	02	ф10АI, L=370	2	0.23

Привязан

Инв. N

Н. контр	Бежан		
Гл. инж. м.	Станулевич		
ГИП	Чапский		
Р. Г. ин.	Рогачева		
Инж.	Казакова		

284-4-107.85 И3-25.00

Деталь закладная ЗДЛ7,

Стадия	Масса	Масштаб
Р	4.07	10
Лист 1	Листов 1	

ЦНИИЭП торгово-бытовых зданий и туристских комплексов

Согласовано

Инв. № подл. | Подпись и дата | Взам. инв. №

284-4-107.85 Ал.III

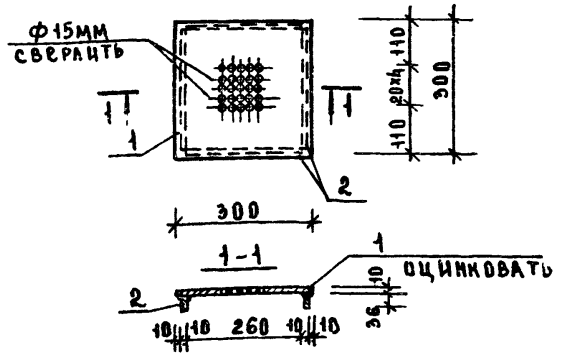

Формат	Зона	Поз.	Обозначение	Наименование	Кол.	Примечание
				Детали		
				ГОСТ 103-76		
Б.Ч		1	284-4-107.85 ИЗ-26.01	-300×10, ℓ=300	1	7.06
Б.Ч		2	02	-36×10, ℓ=260	4	0.74

Согласовано:

Привязан

Инв.№

Взам.инв.№ | Подпись и дата | Инв.№ подл.

Рук.маст	Губаревич	
Н.контр.	Бежан	
Гл.инж.	Станулевич	
ГИП	Чапский	
Р.гр.ин.	Рогачева	
Инжен.	Казакова	

284-4-107.85 АС1 ИЗ-26.00

Деталь закладная ММ2-Ц

Стадия	Масса	Масштаб
Р	10.03	10
Лист	Листов 1	

ЦНИИЭП торгово-бытовых зданий и туристских комплексов

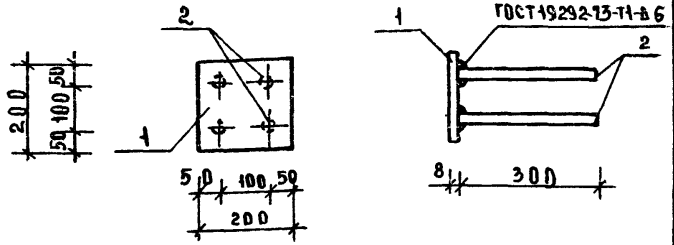

Формат	Зона	Поз.	Обозначение	Наименование	Кол.	Примечание
				Детали		
				ГОСТ 103-76		Масса, кг
Б.Ч		1	284-4-107.85 ИЗ-27.00	-200×8, L=200	1	2.51
				ГОСТ 5781-82		
Б.Ч		2		ф10 AIII, L=300	4	0.74

Согласовано:

Привязан

Инв.№

Взам.инв.№ | Подпись и дата | Инв.№ подл.

Рук.маст	Губаревич	
Н.контр.	Бежан	
Гл.инж.	Станулевич	
ГИП	Чапский	
Рук.гр.ин.	Рогачева	
Инжен.	Казакова	
Ст.инж.	Кочнова	

284-4-107.85 АС1 ИЗ-27.00

Закладная деталь ЗД9

Стадия	Масса	Масштаб
Р	5.47	10
Лист	Листов 1	

ЦНИИЭП торгово-бытовых зданий и туристских комплексов

20295-03

Формат А4

284-4-107.85 АС.III

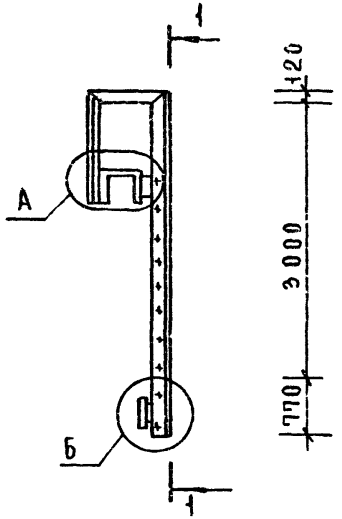

1-1

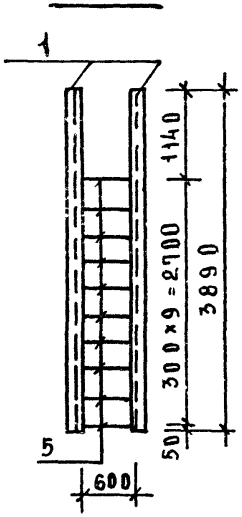

2-2 повернуто

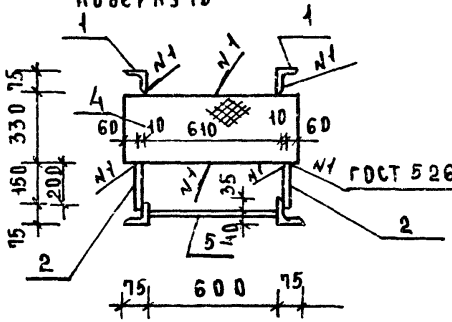

3-3 повернуто

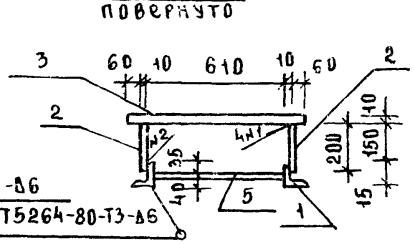

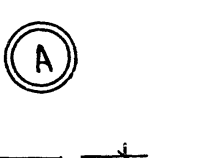

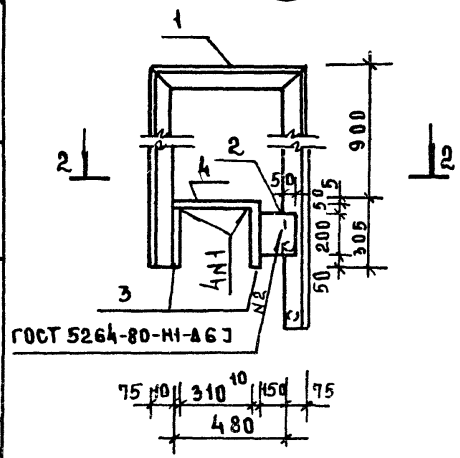

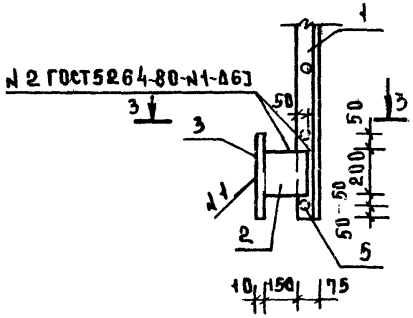

ФОРМАТ	ЗОНА	ПОЗ.	Обозначение	Наименование	Кол	Примечание
				Детали		масса ед., кг
				Уголок $\frac{\text{Б 75×5 ГОСТ 8510-72}}{\text{ст.3 ГОСТ 535-79}}$		
Б.Ч		1	284-4-107.85 АС1.И3-28.01	ℓ = 5725	2	33.21
				Полоса $\frac{\text{Б 2 -10×200 ГОСТ 103-76}}{\text{Вст3пс3 ГОСТ 535-79}}$		
Б.Ч		2	28.02	ℓ = 200	4	3.14
				Полоса $\frac{\text{Б2-10×300 ГОСТ 82-70}}{\text{ст.3сп ГОСТ 500-58}}$		
Б.Ч		3	28.03	ℓ = 750	3	17.66
				Полоса $\frac{\text{Б2-6×300 ГОСТ 82-70}}{\text{ст.3сп ГОСТ 500-58}}$		
Б.Ч		4	28.04	ℓ = 750	1	10.598
Б.Ч		5	28.05	ф18 А I ГОСТ 5781-82, ℓ=600	10	1.2

Привязан

Инв.№

Рук.маст.	Губаревич	
Н.контр.	Бежан	
Гл.инж.м.	Станчалевич	
ГИП	Чапский	
Рук.грин.	Рогачева	
Разраб.	Казакова	
Ст.инж.	Крючкова	

284-4-107.85 -АС1.И3-28.00

Лестница металлическая мл2

Стадия	Масса	Масштаб
Р	154.56	20
Лист 1	Листов 1	

ЦНИИЭП торгово-бытовых зданий и туристских комплексов

Согласовано:

Инв.№ подл. | Подпись и дата | Взам.инв.№

20296-03

284-4-107.85 Ал III

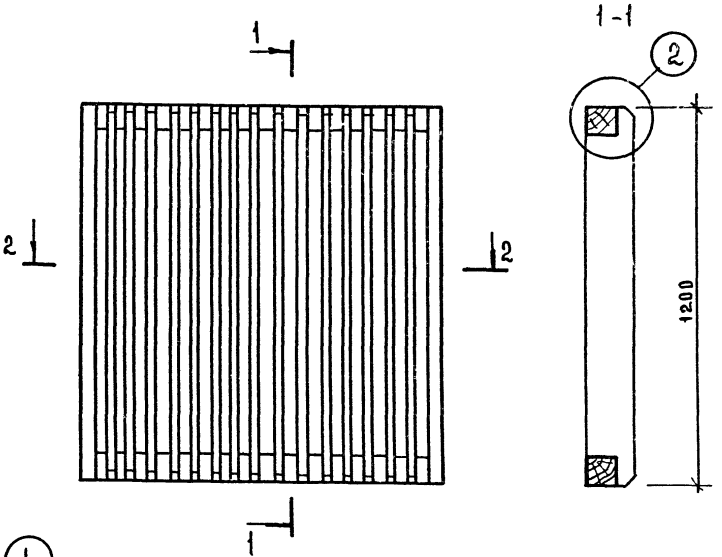

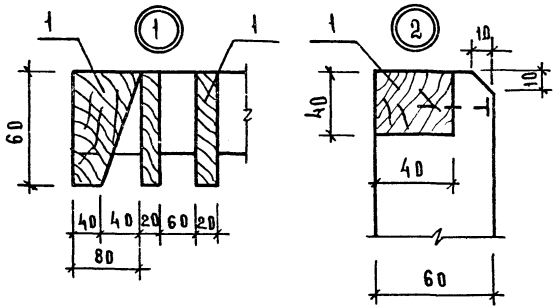

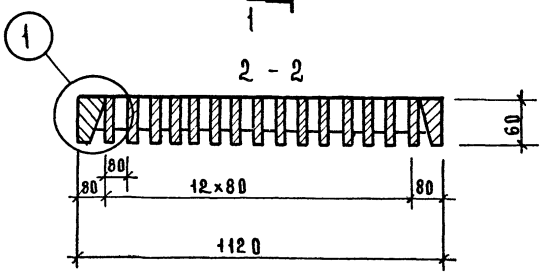

ФОРМА	ЗОНА	ПОЗ.	ОБОЗНАЧЕНИЕ	НАИМЕНОВАНИЕ	КОЛ	ПРИМЕЧ.
		1		Пиломатериалы лист-	0.026	м³
				венных пород		
				ГОСТ 2695-91		

ПРИВЯЗАН

ИНВ. №

РУК МАСТ	ГУБАРЕВИЧ	
Н.КОНТР	БЕЖАН	
ГА.ИНЖ.ПР	СТАНЧАЕВИЧ	
ГАП	МОРАВИЦКАЯ	
РИП	ЧАПСКИЙ	
РУК.ГРУППЫ	КАРЕВА	
СТ. АРХ	СОКОЛОВСКАЯ	

284-4-107.85 АС1.И4-01.00

Решетка ограждения электрокамини Р-1

СТАДИЯ	МАССА	МАСШТАБ
Р		
ЛИСТ 1	ЛИСТОВ 1	

ЦНИИЭП торгово-бытовых зданий и туристских комплексов

20296-03

ИНВ.№ ПОДЛ. | ПОДПИСЬ И ДАТА | ВЗАМ. ИНВ.№

gost.e-ecolog.ru