ТИПОВОЙ ПРОЕКТ
284-4-107.85

БАННО-ОЗДОРОВИТЕЛЬНЫЙ КОМПЛЕКС НА 100 МЕСТ / СО СТЕНАМИ ИЗ КИРПИЧА /

АЛЬБОМ III

Отопление и вентиляция
Водопровод и канализация
Электроснабжение и силовое электрооборудование
Автоматизация устройств
инженерного оборудования
Связь и сигнализация

20298-02

gost.e-ecolog.ru

Привязан

Инв. №

Госагропром СССР
ЦЕНТРАЛЬНЫЙ ИНСТИТУТ ТИПОВОГО ПРОЕКТИРОВАНИЯ
Свердловский филиал
620062, г.Свердловск-62, ул.Чебышева,4
Заказ № 2543 Инв.№ 20296-02 тираж 300
Сдано в печать 2.09 1985г цена 6-00

ТИПОВОЙ ПРОЕКТ

284-4-107.85

БАННО-ОЗДОРОВИТЕЛЬНЫЙ КОМПЛЕКС НА 100 МЕСТ / СО СТЕНАМИ ИЗ КИРПИЧА /

АЛЬБОМ II

Состав проекта

Альбом I	АС 1	Архитектурно-строительные решения
	ТХМ	Технология
	АС 2	Витражи
Альбом II	ОВ	Отопление и вентиляция
	ВК	Водопровод и канализация
	ЭОМ	Электроснабжение и силовое электрооборудование
	АУ	Автоматизация устроиств инженерного оборудования
	СС	Связь и сигнализация
Альбом III	АС1И1	Изделия железобетонные заводского изготовления
	АС1И2	Изделия монолитных железобетонных конструкций
	АС1И3	Изделия металлические
	АС1И4	Изделия деревянные
Альбом IV	СО	Спецификация оборудования
Альбом V	ВМ	Ведомости потребности в материалах
Альбом VI		Сметы

Разработан
ЦНИИЭП торгово-бытовых
зданий и туристских комплексов
Гл инженер института Носков
Гл архитектор проекта Мордвинцева

20296-02

Проект утвержден
Госграждданстроем приказ № 24 от 14 января 1983г
Рабочие чертежи введены в действие
ЦНИИЭП торгово-бытовых зданий и туристских
комплексов приказ № 14 от 15 февраля 1985г

					Привязан
					Инв. №

ТИПОВОЙ ПРОЕКТ
284-4-107.85
ОВ. Отопление и вентиляция

Технический проект утвержден Госгражданстроем Приказ N24 от 14 января 1983г.

Рабочая документация введена в действие ЦНИИЭП торгово-бытовых зданий и туристских комплексов Приказ N 14 от 13 февраля 1985г.

План - схема

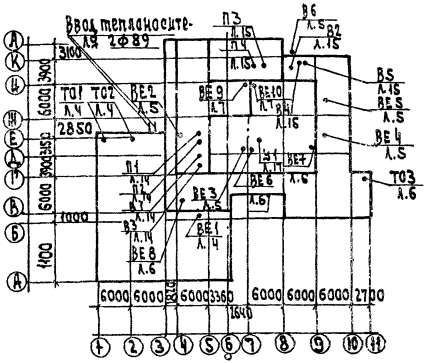

Ведомость рабочих чертежей основного комплекта

Лист	Наименование	Примечан.
1	Общие данные (начало)	
2	Общие данные (окончание)	
3	Планы на отм.-2.900 и +6.600	
4	План 1 этажа в осях А-Д	
5	План 1 этажа в осях Д-Л	
6	План 2 этажа в осях	
7	План 2 этажа в осях Ж-Л	
8	Фрагменты планов 1 этажа с обогревом полов	
	Экспликация помещений	
9	Схема системы отопления	
10	Схема системы обогрева полов	
11	Схема системы теплоснабжения. Узел управления	
12	Схемы систем П1÷П4	
13	Схемы систем В1÷В6; ВЕ1÷ВЕ10	
14	Установки систем П1, П2, В1, В3	
15	Установки систем П3, П4, В2, В4, В5, В6	
16	Спецификация установок систем П1÷П4, У1	
17	Спецификация установок систем В1÷В6	
	Установка системы У1	
18	Установка водоподогревателей для бассейна и обогрева полов	

Ведомость ссылочных и прилагаемых документов

Обозначение	Наименование	Примечан.
	Ссылочные документы	
5.904-5	Гибкие вставки для центробежных вентиляторов	
5.904-4	Двери и люки для венткамер	
1.494-25	Подставки под калориферы	
1.494-10	Решетки щелевые регулирующие типа Р	
5.904-17	Шумоглушители вентустановок	
1.494-32	Зонты и дефлекторы вентсистем	
1.494-8	Решетки воздухоприточные типа РР	
1.494-30	Установка и крепление вентиляторов к строительным конструкциям	
ОВ-02-155	Огнезадерживающие клапаны прямоугольного сечения	
	Прилагаемые документы	
	Спецификация оборудования	
	Ведомость потребности в материалах	
ОВН1	Соединительные патрубки к теплоутилизатору ТКТ-10 м	
ОВН2	Соединительные патрубки к теплоутилизатору ТКТ-10 м	
ОВН3	Тепловая изоляция трубопроводов	
ОВН4	Лючок с заглушкой	

Основные показатели по чертежам отопления и вентиляции

Наименование здания (сооружения) помещения	Объем м³	Периоды года при t °C	Расход тепла Вт ккал. час: на отопление	на вентиляцию	на воздушно теплов. завесы	на горячее водоснабжение	Общий	Установленная мощн. электр. в кВт
Банно-оздоровител. комплекс на 100 мест	10285,7	-20	101000 / 85870	165000 / 142400	24200 / 20800	2020 / 1.741860	2310201 / 1995000	25.6
		-30	121700 / 104765	207000 / 178500			2372900 / 2.060000	
		-40	128000 / 110385	250000 / 215600			2422200 / 2090000	

Удельные показатели

Наименование	Показатель при расчетной температуре -20	-30	-40
Площадь здания полезная, м²			
Удельный расход тепла на отопление на 1 м² полезной площади	36.8	2324 / 45	64 / 47.5
Удельная поверхность нагрева отопительных приборов на 1 м² полезной площади экм/м²	0.067	0.08	0.085

Коэффициент теплопередачи ккал/м² ч.град

Наименование ограждения	К при расчетной tн °C -20	-30	-40
Кирпичной кладки γ=1600 δ=640мм	0.8	0.8	0.8
Из кирпичной кладки γ=1600 δ=770мм, 900мм	0.69	0.69	0.6
Покрытие из тяжелого бетона γ=2500 с утеплителем γ=400	0.68	0.57	0.42
Окно	2.3	2.3	1.67
Витраж	3.0	3.0	1.67

Показатели расхода черных металлов

Вид систем	Расход черных металлов: Всего, т: Стали	Чугуна	На 1 м² общей площади, кг: Стали	Чугуна
Отопление	4.23	3.93	1.47	1.36
В том числе отопительные приборы	0.09	3.93	0.03	1.36
Вентиляция	3.28	-	1.13	-

Настоящий проект выполнен в соответствии с действующими нормами и правилами в В том числе по взрыво-пожарной безопасности

Гл. инженер проекта Дубкина

Гл. инженер проекта привязки

Инв. N подл. | Подп. и дата | Взам. инв. N

Согласовано:

Инв. N

Привязан

284-4-107.85

Нач. отд.	Репринский	
Н. контр.	Соколова	
Гл. спец.	Кириллова	
Гл. П	Дубкина	
Рук. гр.	Раскина	

Банно-оздоровительный комплекс на 100 мест

Стадия	Лист	Листов
Р	1	18

Общие данные (начало)

ЦНИИЭП торгово-бытовых зданий и туристских комплексов

10 296-02

Характеристика отопит.-вентиляционных систем

Обозначение системы	Кол. систем	Наименование обслуживаемого помещения (технологического оборудования)	Тип установки	Вентилятор: Тип, исполн. по взрывозащ.	Вентилятор: №	Вентилятор: Схема исп.	Вентилятор: Положение	Вентилятор: L м³/час	Вентилятор: P па/кгс/м²	Вентилятор: n об/мин	Электродвигатель: Тип, исполнение по взрывозащите	Электродвигатель: N квт	Электродвигатель: n об/мин.	Воздухонагреватель: Тип	Воздухонагреватель: №	Воздухонагреватель: Кол	Воздухонагреватель: t-ра нагрева °С от	Воздухонагреватель: t-ра нагрева °С до	Воздухонагреватель: Расход тепла вт ккал/час	Воздухонагреватель: ΔP	Фильтр: Тип	Фильтр: N	Фильтр: Кол-во	Фильтр: ΔP па кгс/м²	Фильтр: Концентрация мг/м³ начальная	Фильтр: Концентрация мг/м³ конечная	Примеч.
П1	1	Прачечная	А5100-28	Ц4-70	5	1	Л0°	3100	— / 88		4А90В4	1,5	1400	КВСА КВСА КВСА	6п 6п 6п	1 1 1	+3,1 -2,1 -7,4	+15	13400 11600 10100 13000 21000 24400		фяП		6				
П2	1	Бассейн и помещения в осях 1-6, А-Г	А5105-20	Ц4-70	5	1	Пр0°	7220	— / 76		4А100 А4	3,0	1425	КВСА КВСА КВСА	7п 7п 8п	2 2 2	+3,1 -2,1 -7,4	+27	38000 50600 62500 54200 81000 91000								
П3	1	Мыльные, душевые, раздевальные, индивидуальные в осях 4-10, Г-И	А6,3095-20	Ц4-70	6,3	1	Л0°	8330	— / 80		4А112 МА4	5,5	1450	КВСА КВСА КВСА	7п 8п 9п	2 2 2	+4,9 -3,3 -9,3	+25	68500 83800 95000 74500 10 12000 124000		фяП		9				
П4	1	Административные и конторские помещения насосная, тепловой пункт	А5100-20	Ц4-70	5	1	Л0°	4730	— / 80		4А90L А4	2,2	1420	КВСА КВСА КВСА	9п 8п 9п	1 1 1	+4,9 -3,3 -9,3	+18	52100 67800 74000 59600 73000 332200		—	—	—	—	—	—	—
У1	1	Вестибюль	А4105-2	Ц4-70	4	1	Пр0°	2120	60		4А80А4	1,1	1400	КВСА	7п	1	16	50	242,00 20800		—	—	—	—	—	—	—
В1	1	Прачечная, бассейн и помещения в осях 1-6, А-г	А6,3095-20	Ц4-70	6,3	1	Л0°	9465	75		4А112 МА4	5,5	1450	—	—	—	—	—	—	—	—	—	—	—	—	—	—
В2	1	Мыльные душевые, раздевальные в осях 4-10, Г-И	А6,3095-20	Ц4-70	6,3	1	Л0°	10745	78		4А112 МА4	5,5	1450	—	—	—	—	—	—	—	—	—	—	—	—	—	—
В3	1	Насосная, тепловой пункт	А4095-2	Ц4-70	4	1	Л0°	1350	45		4А71А4	0,55	1370	—	—	—	—	—	—	—	—	—	—	—	—	—	—
В4	1	Парикмахерская, администр. помещения	А3,2095-1	Ц4-70	3,2	1	Л0°	1150	26		4АА63А4	0,25	1400	—	—	—	—	—	—	—	—	—	—	—	—	—	—
В5	1	Буфет, моечная, подсобная	А3,2095-1	Ц4-70	3,2	1	Пр0°	495	27		4АА63А4	0,25	1400	—	—	—	—	—	—	—	—	—	—	—	—	—	—
В6	1	Хлораторная	—	Ц4-70	2,5	1	Л0°	430	25		4А63А4	0,25	1400	—	—	—	—	—	—	—	—	—	—	—	—	—	—

Общие данные

1. Проект разработан для климатических районов с расчетной температурой для проектирования отопления -20°; -30°; -40°.
2. Теплоснабжение здания осуществляется от наружных тепловых сетей с параметрами теплоносителя 150-70° С. Присоединение системы отопления непосредственное. Горячее водоснабжение - централизованное.
3. В качестве нагревательных приборов приняты радиаторы М-140 АО, конвекторы „Комфорт" и гладкие трубы ф 50.
4. В здании запроектирована двухтрубная система отопления с нижним разливом с тупиковым движением теплоносителя.

Внутренние температуры и кратности объема помещений приняты по СНиП II 80-75.

В здании запроектирована приточно-вытяжная вентиляция с механическим побуждением. Из парильных - вытяжка естественная.

Воздуховоды в пределах вентокамер, воздуховоды системы В6 и фасонные части - металлические, остальные воздуховоды выполняются из асбоцементных плит.

Для горячего водоснабжения бассейна предусматривается установка двух водоподогревателей, один из которых работает в режиме наполнения, второй - в режиме циркуляции.

Для обогрева обходных дорожек бассейна и полов раздевальных 1 этажа предусматривается установка водоподогревателя.

Подающие трубоводы системы отопления и теплоснабжения калориферов и все трубопроводы, прокладываемые в подпольных каналах, изолировать изделиями из минеральной ваты с последующей обертки стеклотканью (см. лист ОВ13)

Монтаж систем отопления и вентиляции производить в соответствии со СНиП III-28-75.

Приточные установки запроектированы с утилизаторами типа ТКТ-10м.

Для замены вентоборудования используется грузовая тележка ТГ-125 (см. ТХМ. СО л.7)

Привязан					284-4-107.85		ОВ

284-4-107.85 АЛ.II

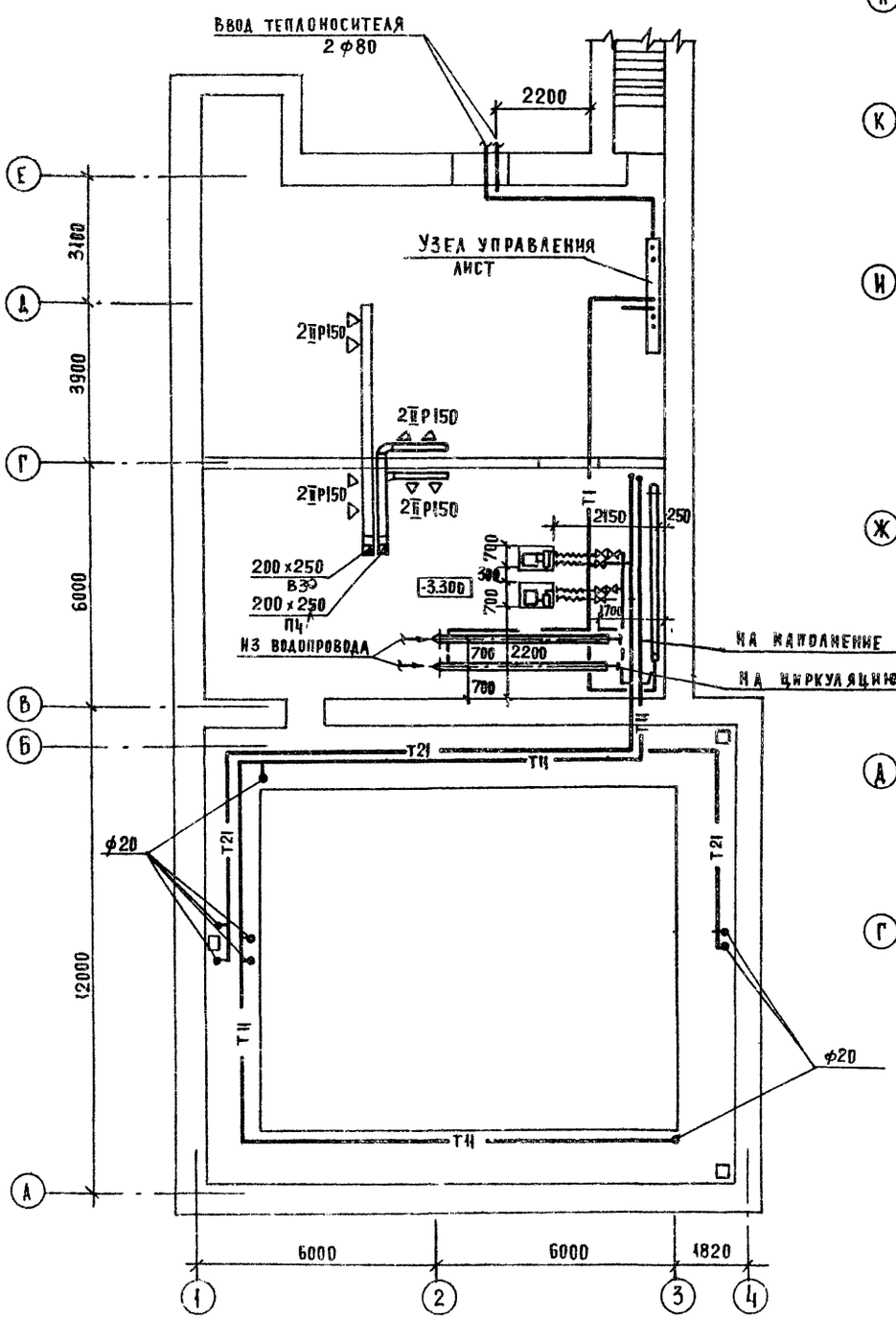

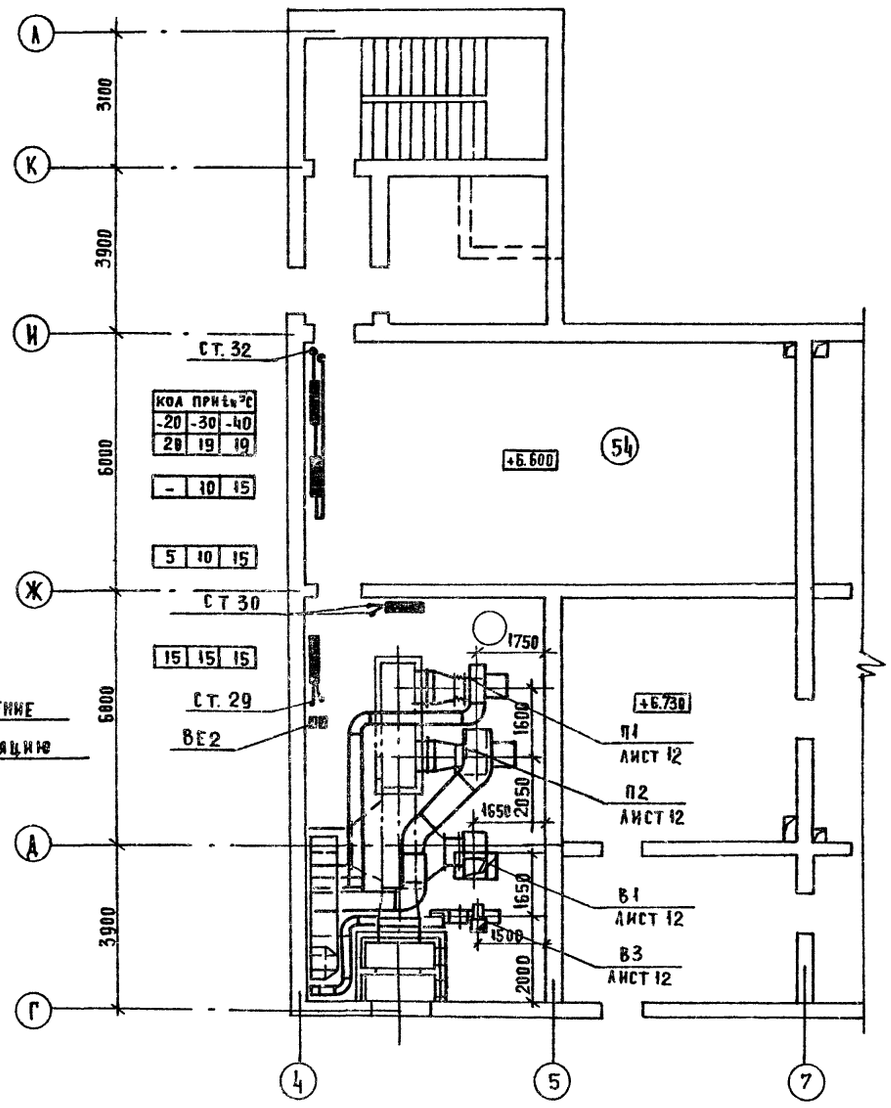

ПРИВЯЗАН				284-4-107.85		ОВ
						ОВ
	НАЧ.ОТД	ВЕПРИНСКИЙ		БАННО-ОЗДОРОВИТЕЛЬНЫЙ КОМПЛЕКС НА 100 МЕСТ	СТАДИЯ	ЛИСТ	ЛИСТОВ
	Н.КОНТР.	СОКОЛОВА			Р	3	
	ГЛ.СПЕЦ.	КИРИЛЛОВА		ПЛАНЫ НА ОТМ. -2900 И +6.600	ЦНИИЭП	ТОРГОВО-БЫТОВЫХ ЗДАНИЙ И ТУРИСТСКИХ КОМПЛЕКСОВ	
	ГИП	ДУБКИНА					
ИНВ. №	РУК.ГР.	РАСКИНА					

СОГЛАСОВАНО: ГАП. МАРАВИНЦЕВА; ГИП ЧАЙСКИЙ; ГИП ВК ЧАПЛЫГИНА; ГИП СС ШИШОВА

ИНВ. № ПОДЛ | ПОДПИСЬ И ДАТА | ВЗАМ. ИНВ. №

20296-02

284-4-102.85 Ал. II

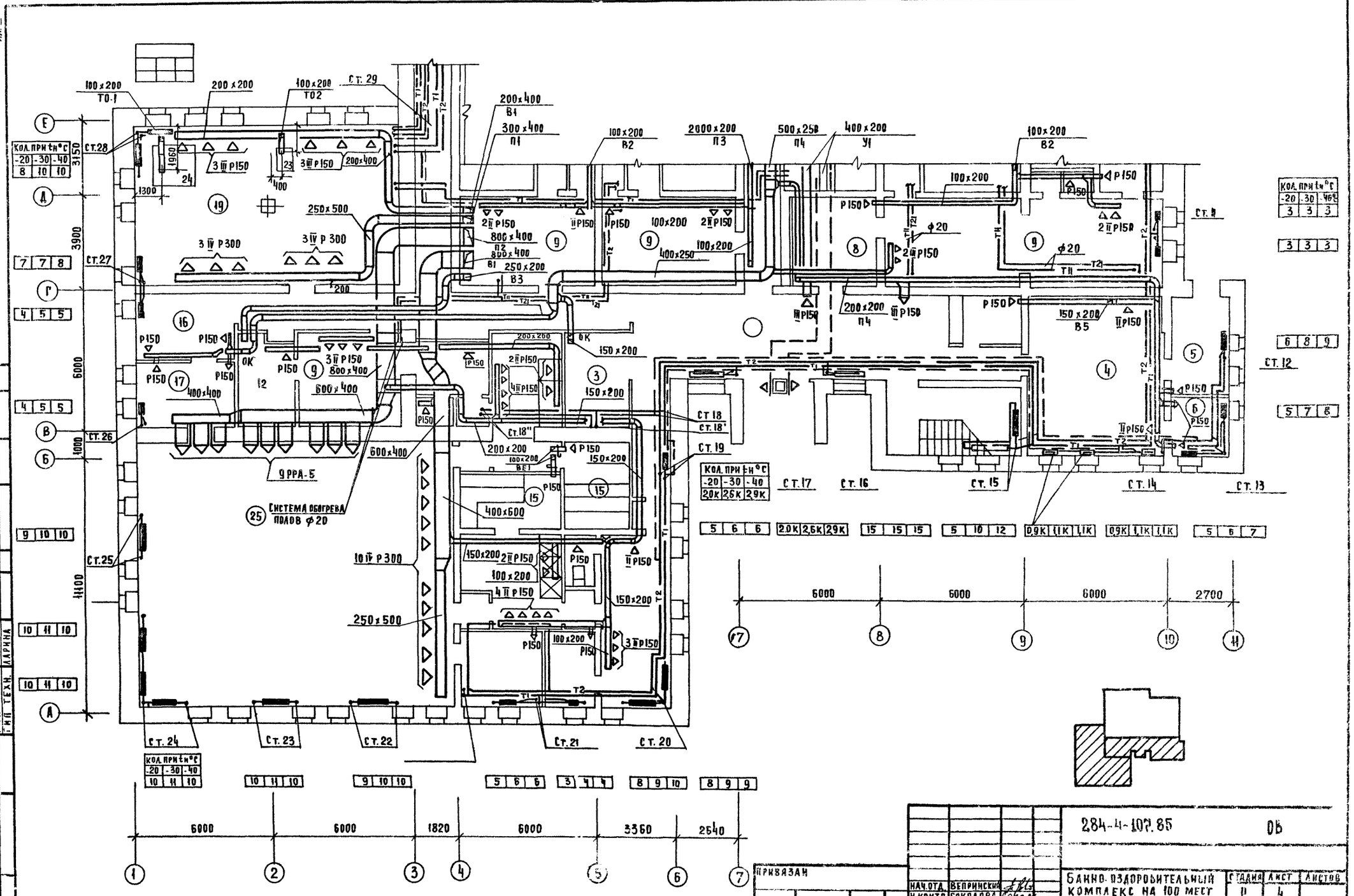

Кол. при t°С		
-20	-30	-40
8	10	10

| | | |

284-4-107.85 Ал.II

Кол. при tн °С		
-20	-30	-40
16	15	15

-5	5	8	3	4	5	3	5	5	8	10	13	5	5	8	6	9	9

Кол. при tн °С		
-20	-30	-40
9	11	12

9	11	13

Кол. при tн °С		
-20	-30	-40
5	5	5

3	3	3

5	6	6

3	3	3

2100 3900 6000 6000

1820 6000 6000 6000 6000 6000

3 4 5 7 8 9 10

А Е Ж И К Л

ст.1 ст.2 ст.3 ст.4 ст.5 ст.6 ст.7 ст.8 ст.9 ст.10 ст.29 ст.30 ст.31 ст.32

Т1 Т2 Т21

Р150 Р200 Р300

100х200 200х200 250х500 400х200 400х250 500х250 500х300 200х250

ВБ 200х200

ВБ1 100х200

ВБ2 100х200

ВБ3 100х200

ВБ4 100х200

ВБ5 100х200

П3 400х250

П4 480х400

П4 500х250

П4 200х200

У1 400х200

Ф50

Канал 500х300

1000

12 13 14 15 20 22 23 24 26 27 28 29 30

Привязан:			
Инв. №			

Нач. отд	Вепринский		
Н. контр	Соколова		
Гл. спец	Кириллова		
ГИП	Дубкина		
Рук. гр	Раскина		

284-4-107.85 ОВ

Банно-оздоровительный комплекс на 100 мест

Стадия	Лист	Листов
Р	5	

План 1 этажа в осях Д-А

ЦНИИЭП торгово-бытовых зданий и туристских комплексов

Рук. гр. ЭО	Кондратьев		
ГИП ВК	Чапыгина		
ГИП СС	Шишова		
Г.А.П.	Мордвинцева		
ГИП	Чапский		
ГИП техн.	Карина		

Согласовано

Инв. № подл. | Подпись и дата | Взам. инв. №

20296-02

284-4-107.85 Альб. I

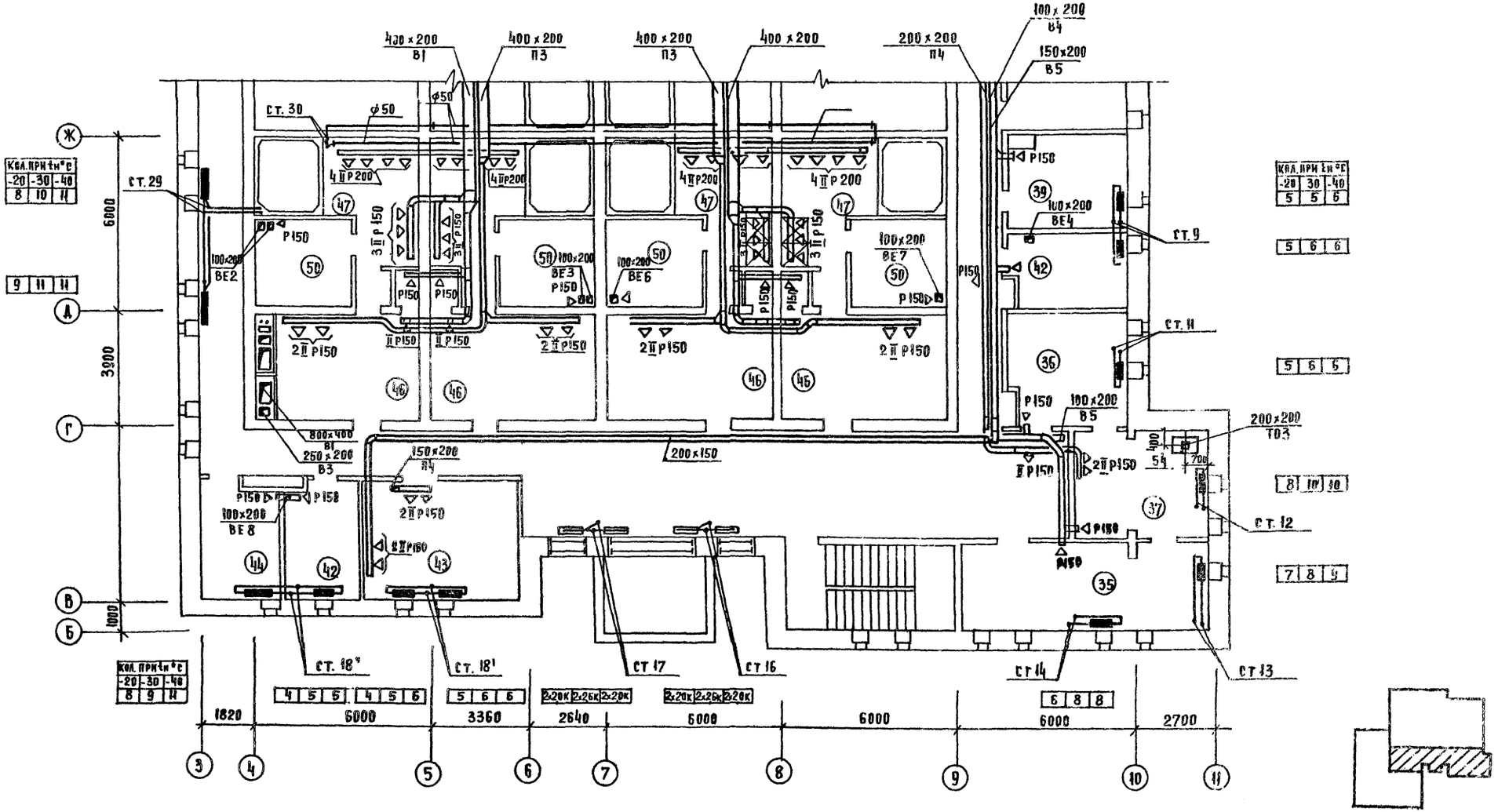

Кол. при t н °С		
-20	-30	-40
8	10	11

9	11	14

Кол. при t н °С		
-20	-30	-40
8	9	11

Кол. при t н °С		
-20	30	-40
5	5	6

5	6	6

5	6	5

8	10	10

7	8	9

4	5	6	4	5	6

5	6	6

2x20к	2x25к	2x20к	2x20к	2x25к	2x20к

6	8	8

Согласовано

Рук. гр. ЭО	Кондратьев	
ГИП ВК	Капальгина	
ГИП СУ	Шишова	
ГАП	Мордвинцев	
ГИП	Чайский	
ГИП Техн.	Карина	

Инв. № подл. | Подпись и дата | Взам. инв. №

Привязан:

Инв. №

Нач. отд.	Вепринский	
Н. контр.	Соколова	
Гл. спец.	Кириллова	
ГИП	Дубкина	
Рук. гр.	Раскина	

284-4-107.85 ОВ

Банно-оздоровительный комплекс на 100 мест

План 2 этажа в осях 5-Ж

Стадия	Лист	Листов
Р	5	

ЦНИИЭП торговых зданий и туристских комплексов

20296-02

Инв. № подл. | Подпись и дата | Взам. инв. №
284-4-107.85 Кн. II
Разраб. Гип Рук. гр. Нач. отд. Гип Гип Техн. контр.

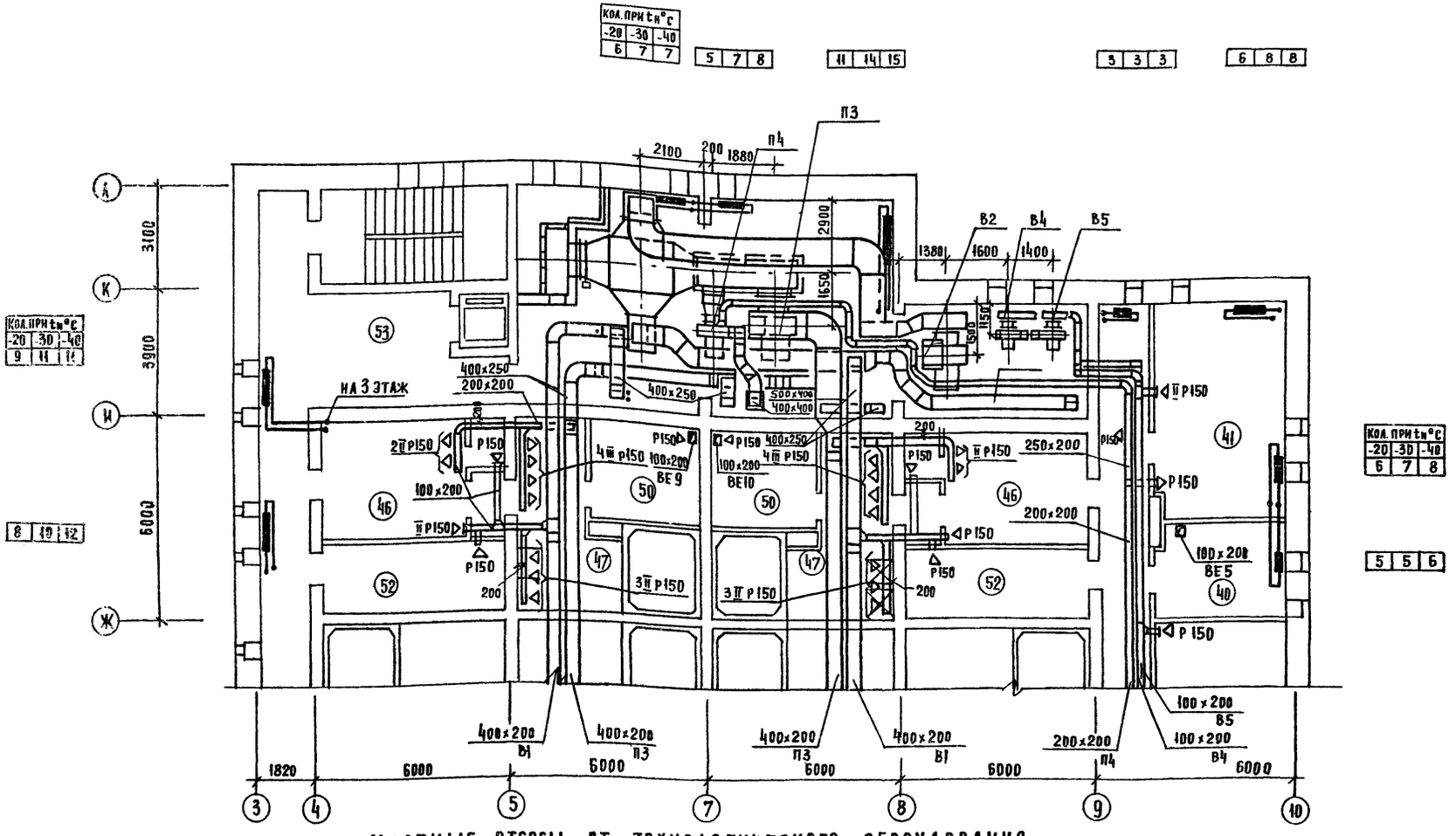

МЕСТНЫЕ ОТСОСЫ ОТ ТЕХНОЛОГИЧЕСКОГО ОБОРУДОВАНИЯ

Технологическое оборудование			Характеристика выделяющихся вредностей	Объем вытяжки м³/час		Характеристика местного отсоса		Обозначение системы	Примечание
поз.	Наименование	Кол		на ед. оборуд.	Всего	Обозначение	Применяемые документы		
23	Барабан сушильный КП-307	1	Тепло, влага	760	760		По заданию технологов	ТО-1	
24	Пресс гладильный КП-513	1	то же	340	340		то же	ТО-2	
54	Шкаф сушильный ШСП-3	1	"	720	720		"	ТО 3	

Привязан:

Инв. №

Нач. отд.	Вепринский		
Н. контр.	Соколова		
Гл. спец.	Кириллова		
ГИП	Дубкина		
Рук. гр.	Раскина		

284-4-107.85 ОВ

Банно-оздоровительный комплекс на 100 мест

Стадия	Лист	Листов
Р	7	

План 2 этажа в осях Ж-А

ЦНИИЭП торгово-бытовых зданий и туристских комплексов

20796-02

284-4-107.85 АА.II

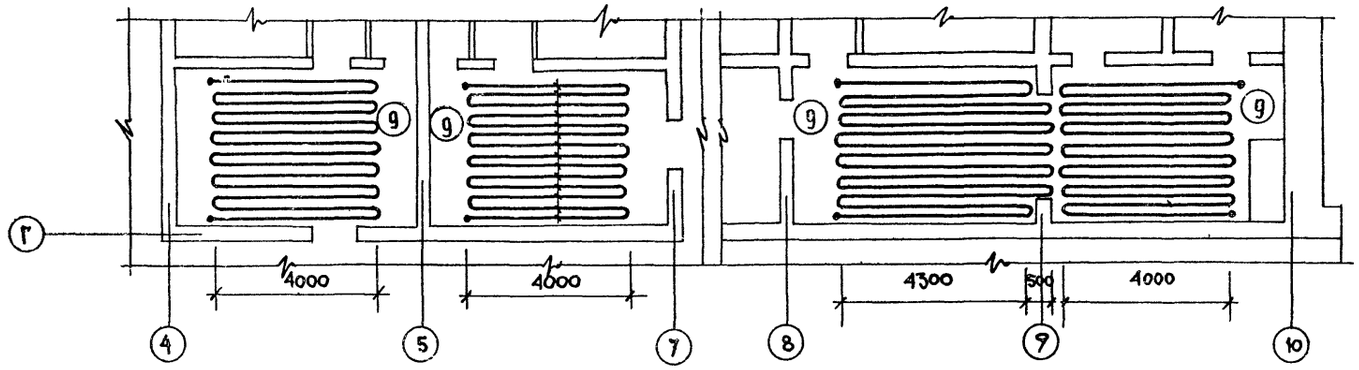

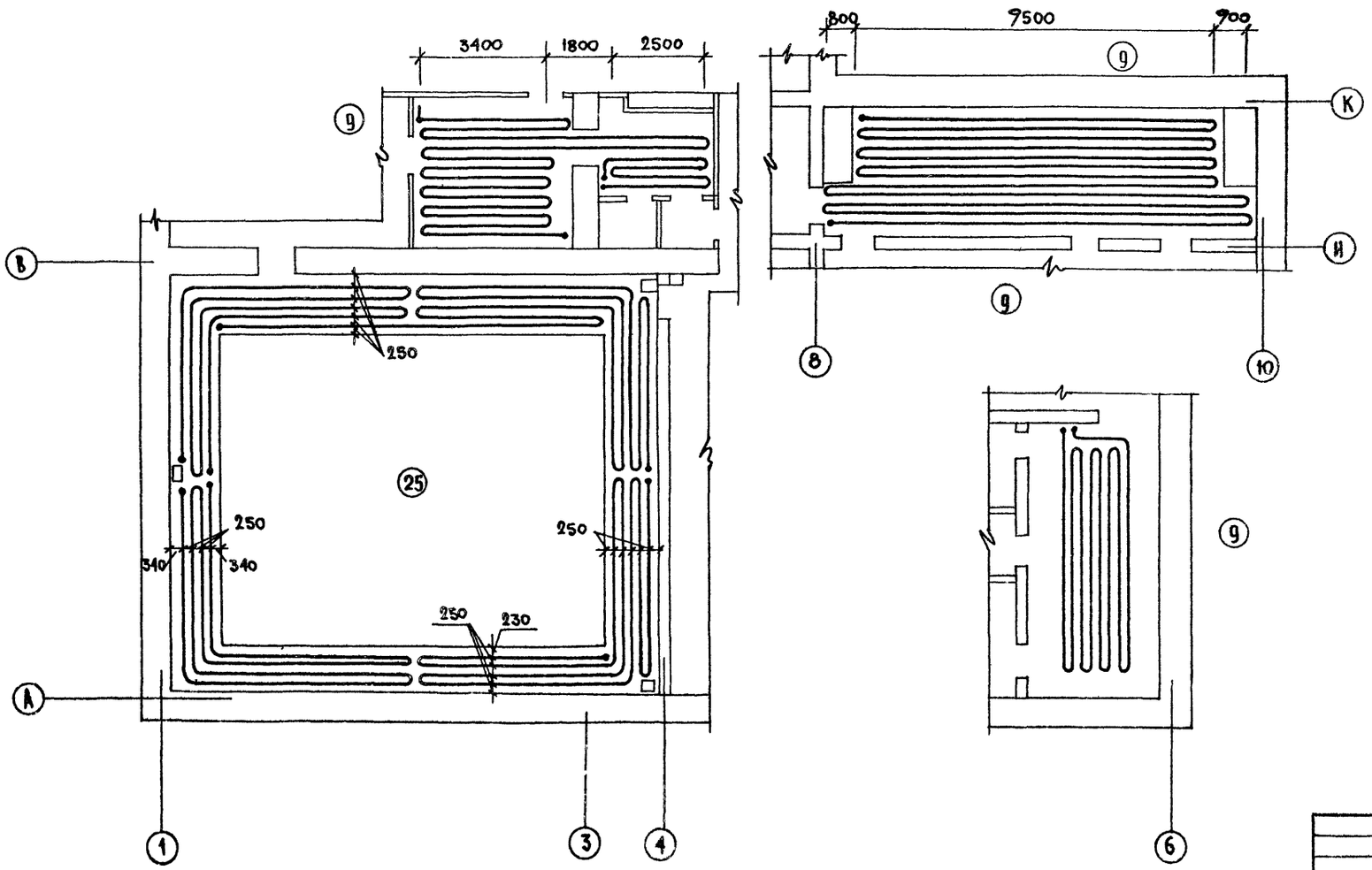

Расстояние между трубами 250мм

	1 этаж		2 этаж
1	Тамбур главного входа	35	Женский зал парикмахерской
2	Вестибюль	36	Мужской зал парикмахерской
3	Гардероб для посетителей	37	Подсобное помещение парикмахерской
4	Буфет	38	Кабинет косметики
5	Подсобное помещение буфета	39	Кабинет педикюра
6	Моечная	40	Кладовая парикмахерской
7	Помещение проката купальных принадлежностей и кассы	41	Комната приема пищи
8	Санузлы	42	Комната персонала
9	Раздевальные	43	Мастерская ремонта и утюжки одежды
10	Тамбуры	44	Конторское помещение
11	Уборные	45	Санузлы
12	Комната персонала	46	Раздевальные
13	Мыльные	47	Помещения душевых и погружных бассейнов
14	Помещения душевых и погружных бассейнов	48	Тамбуры
15	Парильные	49	Уборные
16	Массажная	50	Парильные
17	Комната отдыха	51	Венткамера
18	Лаборатория	52	Кладовая бани
19	Прачечная срочной стирки белья	53	Коридоры
20	Гардероб персонала		План на отм.+6,600
21	Душевые	54	Техническое помещение
22	Кладовая прачечной	55	Машинное отделение лифтов
23	Гардероб персонала	56	Тамбур
24	Кладовая уборочного инвентаря	57	Чердак
25	Помещение купального бассейна		План на отм.-3,30
26	Помещение хлораторной	58	Техническое помещение
27	Помещение воздушно-тепловой завесы		
28	Электрощитовая		
29	Ремонтно-механическая мастерская		
30	Топочная		
31	Тамбуры санузлов		
32	Коридоры		
33	Лестница 1		
34	Лестница 2		

Инв.№ подл. | Подпись и дата | Взам. инв.№

Привязан			
Инв.№			
Нач.отдел	Вепринский		
Н.контр.	Соколова		
Гл.спец.	Кириллова		
ГИП	Дубкина		
Рук.гр.	Раскина		

284-4-102.85 ОВ

Банно-оздоровительный комплекс на 100 мест

Фрагменты плана 1 этажа с обогревом полов. Экспликация помещений

Стадия	Лист	Листов
Р	8	

ЦНИИЭП торгово-бытовых зданий и туристских комплексов

20296-02

284-4-107.85 Ал.II

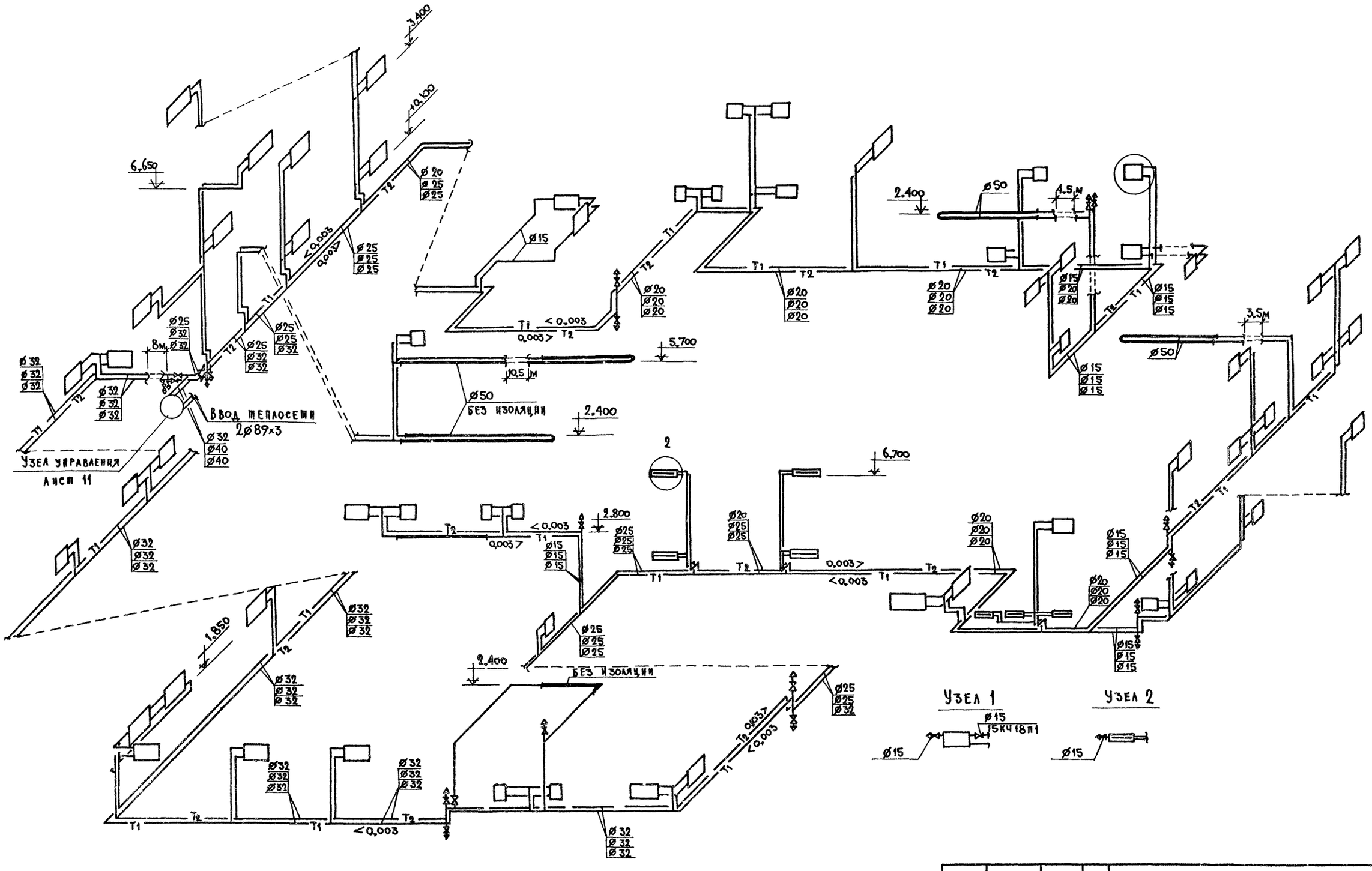

Согласовано:

Инв. № подл. | Подпись и дата | Взам. инв. №

				284-4-107.85	ОВ
Привязан				Банно-оздоровительный комплекс на 100 мест	Стадия: Р; Лист: 9; Листов:
Инв. №	Нач. отд.	Вепринский		Схема системы отопления	ЦНИИЭП торгово-бытовых зданий и туристских комплексов
	Н. контр.	Соколова			
	Гл. спец.	Кириллова			
	ГИП	Дубкина			
	Рук. гр.	Раскина			

20296-02

284-4-102.85 Ал.II

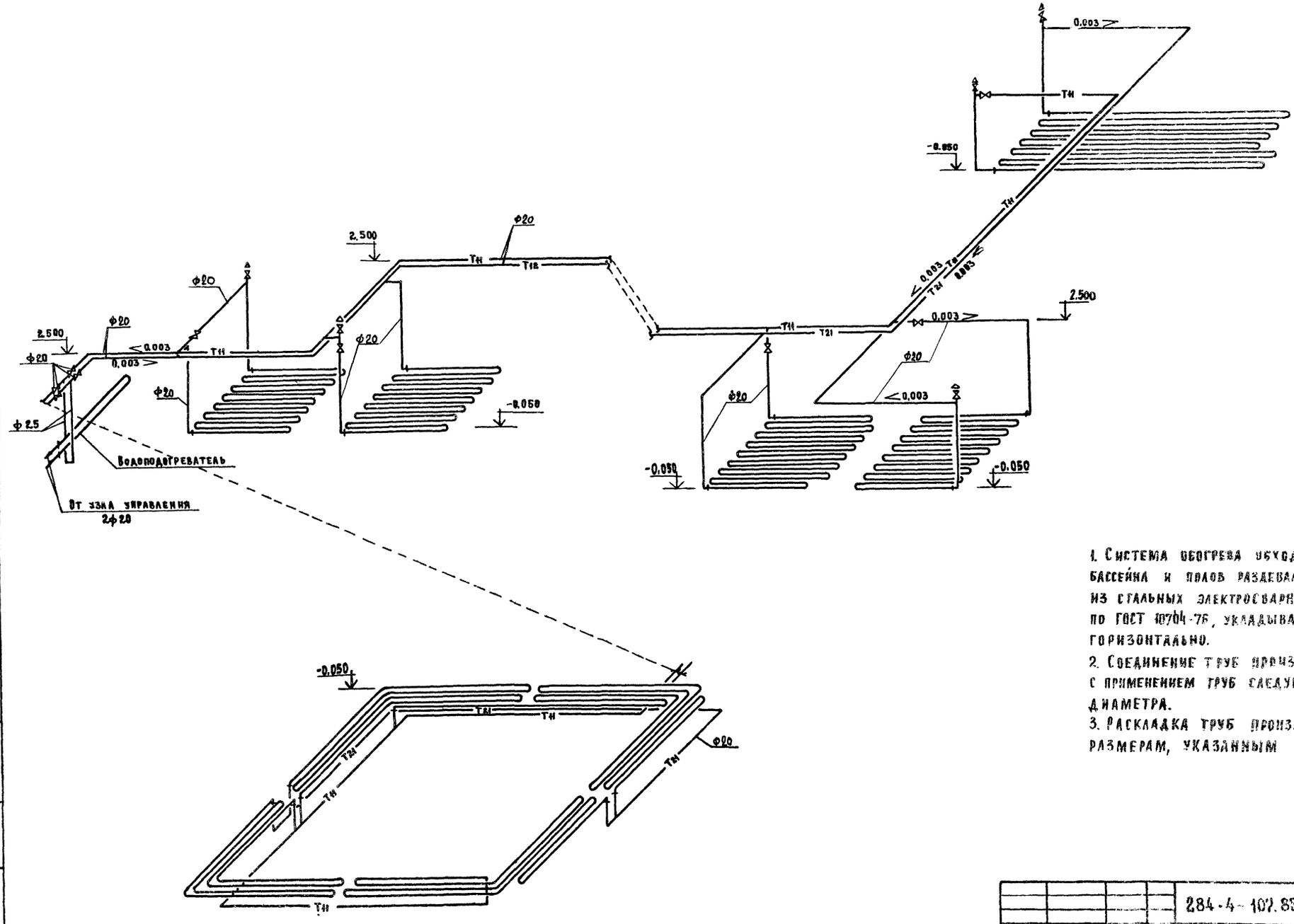

1. Система обогрева обходных дорожек бассейна и полов раздевальных монтируется из стальных электросварных труб ф25х2,2 по ГОСТ 10704-76, укладываемых строго горизонтально.
2. Соединение труб производится на сварке с применением труб следующего большего диаметра.
3. Раскладка труб производится по размерам, указанным на листе 6.

Привязан				284-4-102.85		08
Инв. №	Нач.отд.	Вепринский		Банно-оздоровительный комплекс на 100 мест	Стадия	Лист	Листов
	Н.контр.	Соколова			Р	10	
	Гл.спец.	Кириллова		Схема системы обогрева полов	ЦНИИЭП торгово-бытовых зданий и туристских комплексов		
	ГИП	Азбукина					
	Рук.гр.	Раскина					

Инв. № подл. | Подпись и дата | Взам. инв. №

20296-02

284-4-107.85 Ал.II

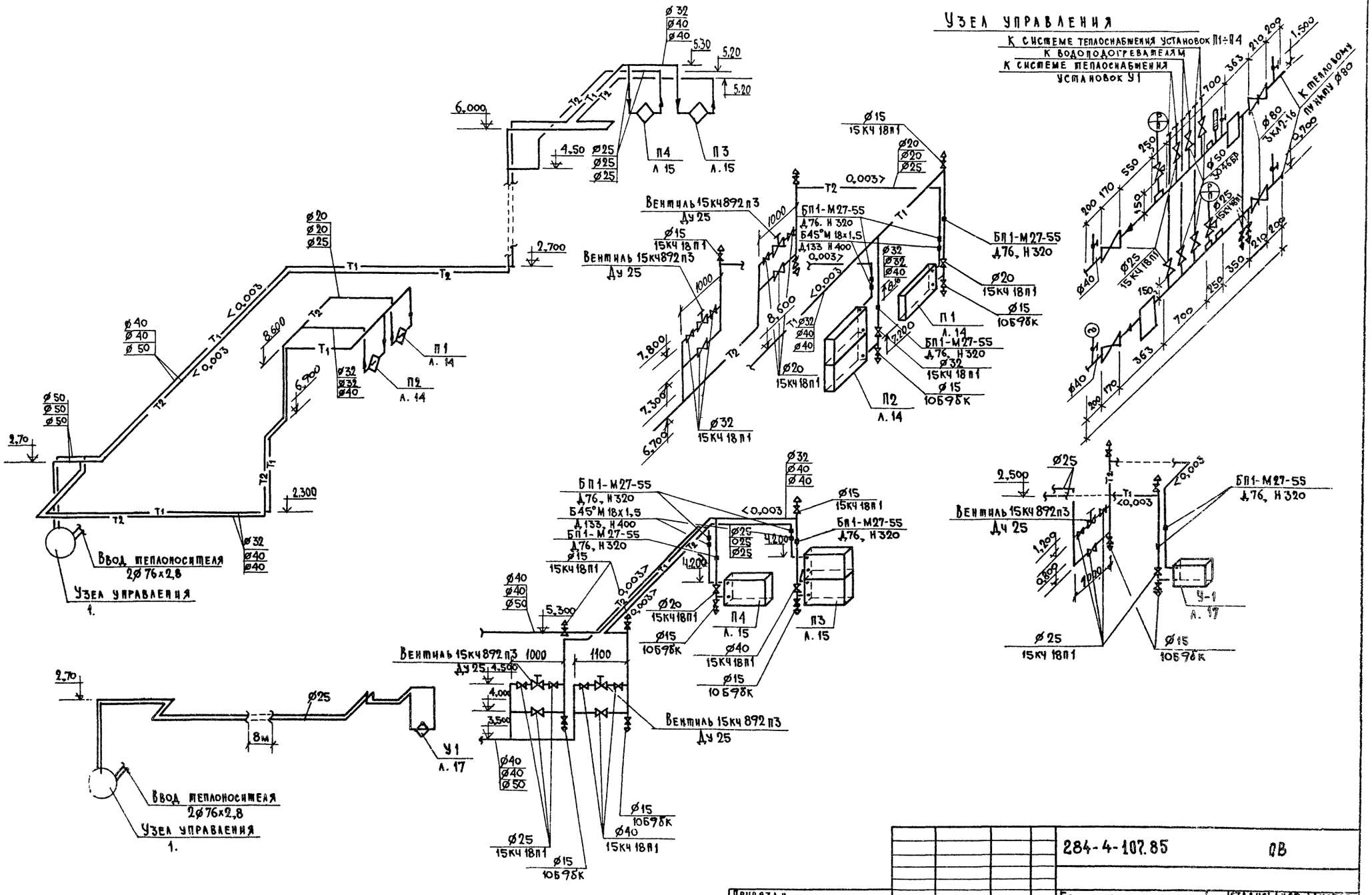

Привязан				284-4-107.85	ОВ
Инв. №		Нач. отдела	Вепринский	Банно-оздоровительный комплекс на 100 мест	Стадия: Р; Листов: 11
		Н. контр.	Соколова		
		Гл. спец.	Кириллова	Схема системы теплоснабжения. Узел управления	ЦНИИЭП торгово-бытовых зданий и туристских комплексов
		ГИП	Дубкина		
		Рук. гр.	Раскина		

Инв. № подл. | Подпись и дата | Взам. инв. №

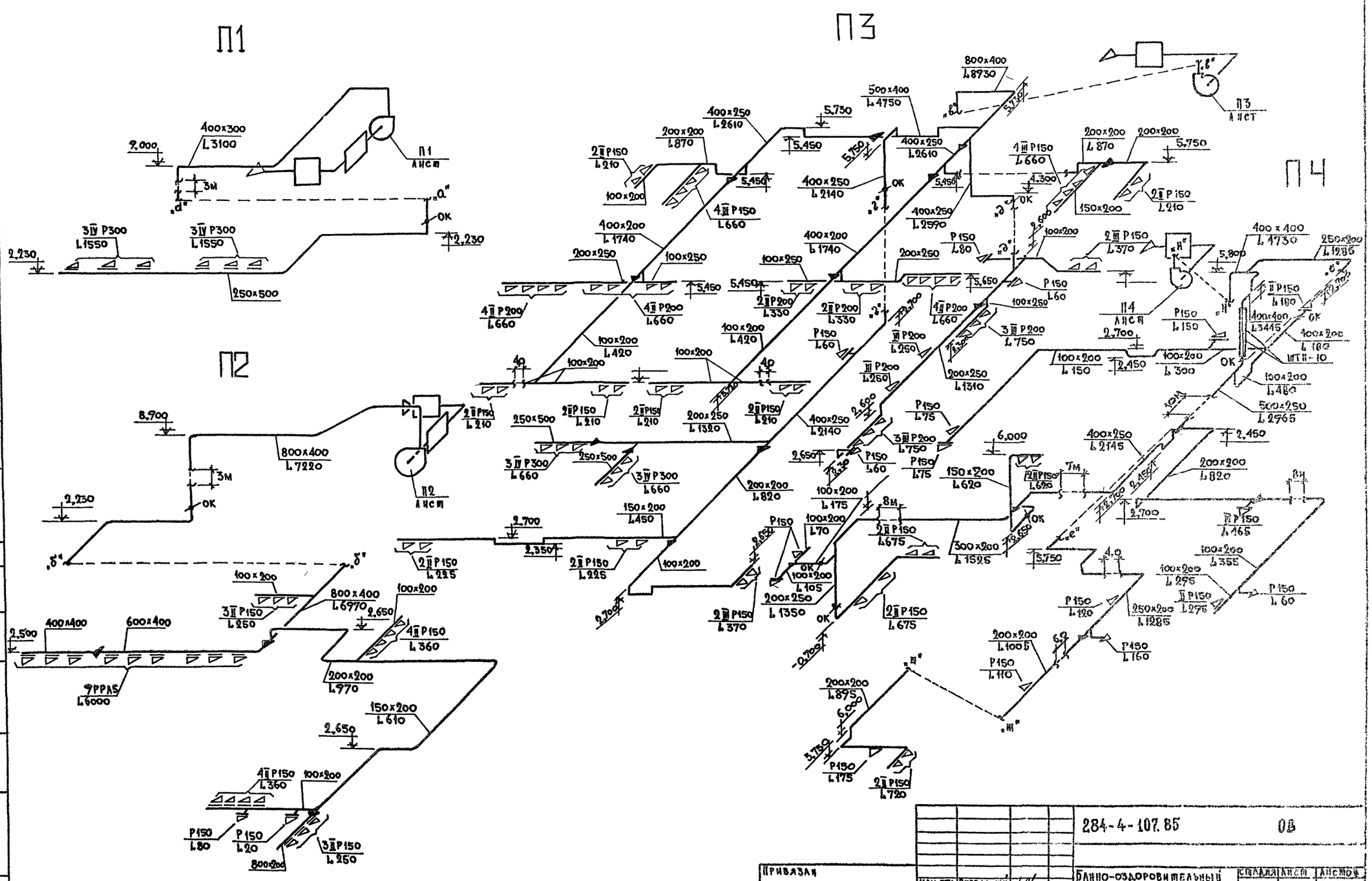
П1
П2
П3
П4
400х300 L3100
2,000
П1 Ансм
3М
ОК
2,230
3 IV Р300 L1550
3 IV Р300 L1550
2,730
250х500
800х400 L7220
8,700
П2 Ансм
2 II Р150 L210
2,230
800х400 L8730
500х400 L4750
400х250 L2610
200х200 L870
5,730
5,450
4 III Р150 L660
400х250 L2140
400х200 L1740
200х250
100х250
4 II Р200 L660
2 II Р200 L330
100х200 L420
Р150 L60
4р
250х500
3 III Р300 L660
200х250 L1320
200х200 L820
150х200 L450
2,700
2,350
2 II Р150 L225
100х200
800х400 L6970
400х400
600х400
2,500
2,650
4 II Р150 L360
3 II Р150 L250
9РРА5 L6000
200х200 L970
150х200 L610
Р150 L80
Р150 L20
800х200
П3 Ансм
П4 Ансм
400х250 L2590
Р150 L80
2,500
2 III Р150 L370
400х400 L4730
250х200 L1285
5,800
2 II Р150 L180
400х400 L3445
100х200 L180
ЦТП-10
100х200 L480
500х250 L2765
2,700
2,450
100х200 L150
100х200 L300
3 III Р200 L750
200х250 L1310
Р150 L75
6,000
400х250 L2145
2,450
150х200 L620
2 II Р150 L690
200х200 L820
8М
ТМ
2 II Р150 L165
300х200 L1525
100х200 L355
Р150 L60
Р150 L120
250х200 L1285
200х200 L1005
Р150 L110
Р150 L150
200х200 L895
6,000
Р150 L175
2 II Р150 L720
2 II Р150 L675
2 II Р150 L370
Р150 L70
100х200 L105
200х250 L1350
-0,700
2,650
2,700
Р150 L75
Р150 L60
3 III Р200 L750
2,650
2,700
2,450
2,700
2,700
2,700

284-4-107.85 Ал.II

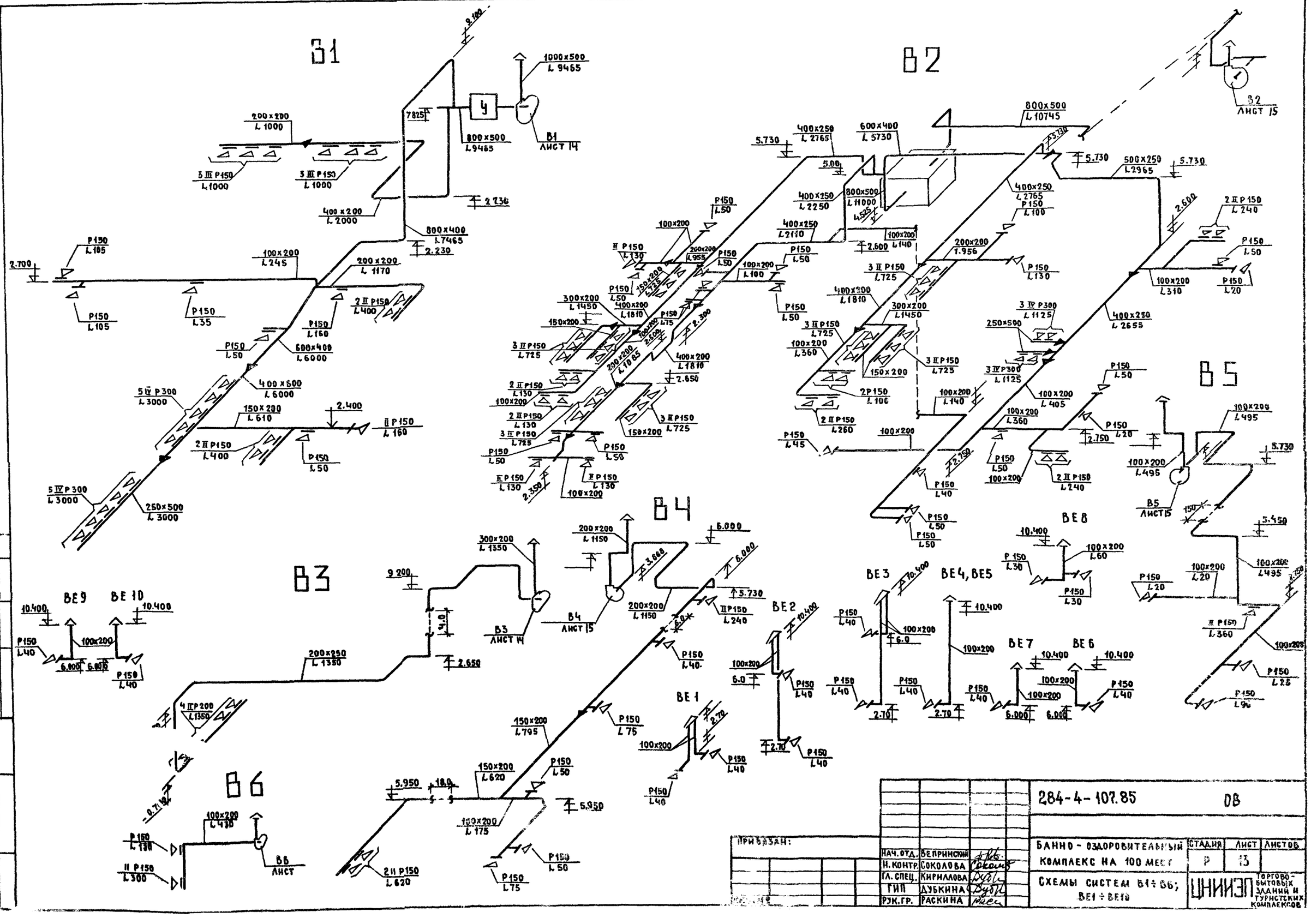

СОГЛАСОВАНО:

Инв. № подл. | Подпись и дата | Взам. инв. №

				284-4-107.85	ОВ
ПРИВЯЗАН:				БАННО-ОЗДОРОВИТЕЛЬНЫЙ КОМПЛЕКС НА 100 МЕСТ	СТАДИЯ: Р; ЛИСТ: 13; ЛИСТОВ:
				СХЕМЫ СИСТЕМ В1÷В6; ВЕ1÷ВЕ10	ЦНИИЭП торгово-бытовых зданий и туристских комплексов

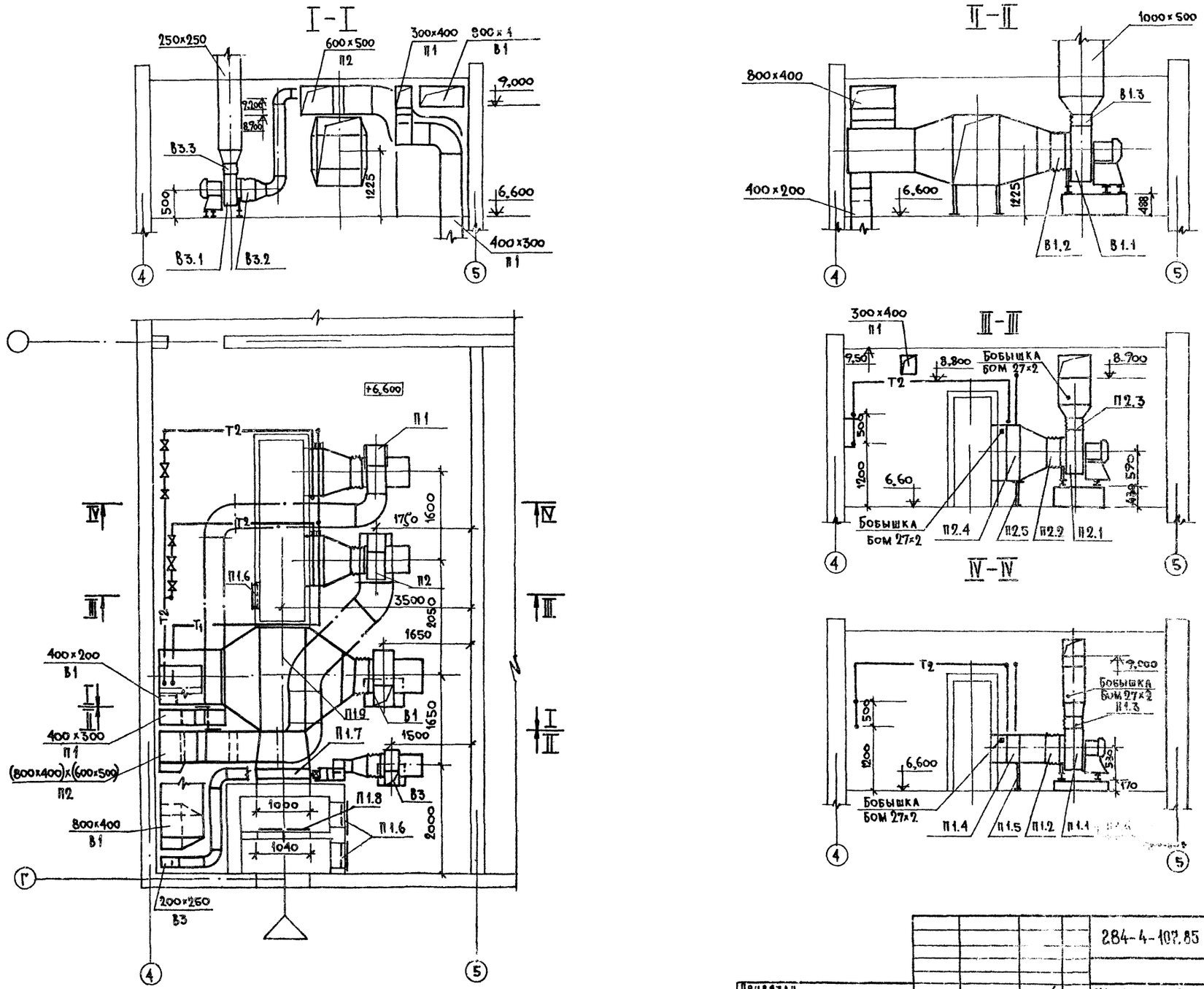

				284-4-107.85		ОВ	
Привязан				Банно-оздоровительный комплекс на 100 мест	Стадия	Лист	Листов
					Р	14	
				Установки систем П1, П2, В1, В3.	ЦНИИЭП торгово-бытовых зданий и туристских комплексов		

Нач.отд.	Вепринский	
Н.контр.	Соколова	
Гл.спец.	Кириллова	
ГИП	Дубкина	
Рук.гр.	Раскина	

284-4-107.85 Ал II

Согласовано

ГИП	Мардвинцев	
ГИП	Чапский	
Рук.гр.ЭО	Кондратьев	

Инв.№ подл. | Подпись и дата | Взам.инв.№

ГИП АУ — Гринграуз

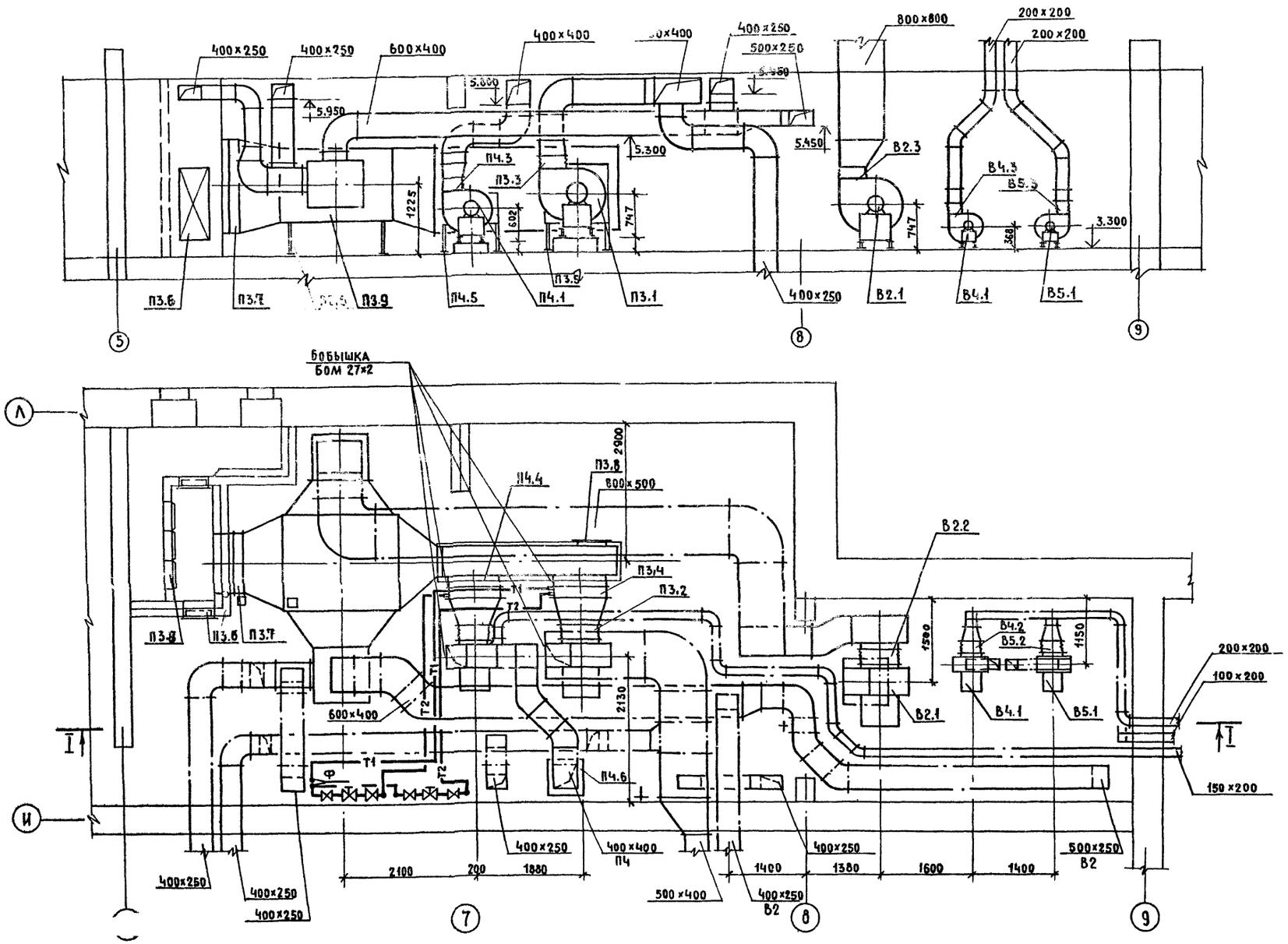

284-4-107.85 Ал.II

СОГЛАСОВАНО:			
ГАП	МАРАВИНЦЕВА		
ГИП	ЧАПСКИЙ		
ГИП АУ	ГРИНГАУЗ		
РУК. ГР. ЭО	КОНДРАТЬЕВ		
ИНВ. № ПОДЛ.	ПОДПИСЬ И ДАТА	ВЗАМ. ИНВ. №	

ПРИВЯЗАН:			
ИНВ. №			

НАЧ. ОТД.	ВЕПРИНСКИЙ	
Н. КОНТР.	СОКОЛОВА	
ГЛ. СПЕЦ.	КИРИЛЛОВА	
ГИП	ДУБКИНА	
РУК. ГР.	РАСКИНА	

284-4-107.85 ОВ

БАННО-ОЗДОРОВИТЕЛЬНЫЙ КОМПЛЕКС НА 100 МЕСТ

УСТАНОВКА СИСТЕМ П3, П4 В2, В4, В5.

СТАДИЯ	ЛИСТ	ЛИСТОВ
Р	15	

ЦНИИЭП ТОРГОВО-БЫТОВЫХ ЗДАНИЙ И ТУРИСТСКИХ КОМПЛЕКСОВ

Марка поз.	Обозначение	Наименование	Кол.	Масса ед.т	Примечание
		П1			
П1.1		Агрегат вентиляторный			
		А5100-2б комплектно	1		
		а) Вентилятор радиальный			
		ВЦ4-70-5 исп.1 пол. 0°	1		
		б) Электродвигатель 4А80В4			
		1,5 квт 1400 об/мин.	1		
П1.2	5.904-5	Вставка ВВ-5	1		
П1.3	то же	Вставка ВНА-5	1		
П1.4	ГОСТ 7201-80	Калорифер пластинчатый многоходовой			
		$t_н$=-20° КВСА-6П	1		
		$t_н$=-30° КВСА-6П	1		
		$t_н$=-40° КВСА-6П	1		
П1.5	1.494.25	Подставка под калорифер	4		
П1.6	5.904-4	Дверь герметическая Ду 0,5×1,25	3		
П1.7		Заслонка воздушная КВУ 600×1000 А с электроприводом ЕСПА-0,2 ПВ и электроподогревом	1		
П1.8		Фильтр ФЯП	6		
П1.9		Теплообменник-утилизатор ТКТ-10м	1		
П1.10		Бобышка БОМ 27×2	2		
П1.11		Бетонный дриплив	1		
		П2			
П2.1		Агрегат вентиляторный А5105-2а, комплектно	1		
		а) Вентилятор радиальный ВЦ-4-70-5 исп.1 под Пр°	1		
		б) Электродвигатель 4А100S4У3 квт; 1425 об/мин	1		
П2.2	5.904-5	Вставка ВВ-5	1		
П2.3	то же	Вставка ВНА-5	1		
П2.4	ГОСТ 7201-80	Калорифер пластинчатый многоходовой			
		$t_н$=-20° КВСА-7П	2		
		$t_н$=-30° КВСА-7П	2		
		$t_н$=-40° КВСА-8П	2		
П2.5	4.904-25	Подставка под калорифер	4		
П2.6		Бобышка БОМ 27 к2	2		
		П3			
П3.1		Агрегат вентиляторный А63095-2а, комплектно	1		
		а) Вентилятор радиальный ВЦ4-70-6,3 исп.1 пол. 0°	1		
		б) Электродвигатель 4А112МА4 5,5 квт 1450 об/мин	1		
П3.2	5.904-5	Вставка ВВ-6,3	1		
П3.3	то же	Вставка ВНА-6,3	1		
П3.4	ГОСТ 7201-80	Калорифер пластинчатый многоходовой			
		$t_н$=-20° КВСА-7П	2		
		$t_н$=-30° КВСА-8П	2		
		$t_н$=-40° КВСА-9П	2		
П3.5	1.494-25	Подставка под калорифер	4		
П3.6	5.904-4	Дверь герметическая утепленная Ду 0,5×1,25	3		
П3.7		Заслонка воздушная КВУ 600×1000 А с электроприводом ЕСПА-0,2 ПВ и электроподогревом	1		
П3.8		Фильтр ФЯП	9		
П3.9		Теплообменник-утилизатор ТКТ-10м	1		
П3.10		Бобышка БОМ 27×2	2		
		П4			
П4.1		Агрегат вентиляторный А5100-2а, комплектно:	1		
		а) Вентилятор радиальный			
		ВЦ4-70-5 исп.1 пол. 0°	1		
		б) Электродвигатель			
		4А90L4 2,2 квт 1420 об/мин	1		
П4.2	5.904-5	Вставка ВВ-5	1		
П4.3	то же	Вставка ВНА-5	1		
П4.4	ГОСТ 7201-80	Калорифер пластинчатый многоходовой			
		$t_н$=-20° КВС-7П	1		
		$t_н$=-30° КВС-8Ч	1		
		$t_н$=-40 КВС-9П	1		
П4.5	4.904-25	Подставка под калорифер	4		
П4.6		Бобышка БОМ 27×2	2		
		У1			
У1.1		Агрегат вентиляторный А4105-2, комплектно:	1		
		а) Вентилятор радиальный ВЦ4-70-4 исп.1 пол. Пр°	1		
		б) Электродвигатель 4А80В4 21 квт 1400 об/мин	1		
У1.2	5.904-5	Вставка ВВ-4	1		
У1.3	то же	Вставка ВНА-4	1		
У1.4	ГОСТ 7201-80	Калорифер пластинчатый многоходовой КВСА-7П	1		
У1.5	4.904-25	Подставка под калорифер	4		
У1.6		Бобышка БОМ 27×2	1		

Взам. инв. № | Подпись и дата | Инв. № подл.

Привязан

Инв. №

Нач. отд.	Вепринский	
Н. контр.	Соколова	
Гл. спец.	Кириллова	
ГИП	Дубкина	
Рук. гр.	Раскина	

284-4-107.85 ОВ

Банно-оздоровительный комплекс на 100 мест

Спецификация установок системы П1-П4; У1

Стадия	Лист	Листов
Р	16	

ЦНИИЭП торгово-бытовых зданий и туристских комплексов

284-4-107.85 Ал.II

20296-02

284-4-107.85 Ал. II

Марка поз.	Обозначение	Наименование	Кол.	Масса ед.т	Примечание
		В1, В2			
В1.1		Агрегат вентиляторный			
В2.1		А6.3 095-2а, комплектно	2		
		а) Вентилятор радиальный			
		ВЦ4-70-6,3 исп.1 пол. Л0°	2		
		б) Электродвигатель			
		4АП2МА4 5,5квт 1450 об/мин	2		
В1.2; В2.2	5.904-5	Вставка ВВ-6,3	2		
В1.3; В2.3	то же	Вставка ВНА-6,3	2		
		В3			
В3.1		Агрегат вентиляторный А4095-2, комплектно	1		
		а) Вентилятор радиальный ВЦ4-70-4 исп.1 пол. Л0°	1		
		б) Электродвигатель			
		4А71А4 0,55квт 1370 об/мин	1		
В3.2	5.904-5	Вставка ВВ-4	1		
В3.3	то же	Вставка ВНА-4	1		
		В4			
В4.1		Агрегат вентиляторный			
		А3.2095-1 комплектно			
		а) Вентилятор радиальный ВЦ4-70-3,2 исп.1 пол. Л0°	1		
		б) Электродвигатель			
		4АА63А4 0,25квт 1400 об/мин	1		
В4.2	5.904-5	Вставка ВВ-3.2	1		
В4.3	то же	Вставка ВНА-3,2	1		

Марка поз.	Обозначение	Наименование	Кол.	Масса ед.т	Примечание
		В5			
В5.1		Агрегат вентиляторный			
		А3.2-095-1. комплектно:	1		
		а) Вентилятор радиальный			
		ВЦ4-70-3,2 исп.1 пол Пр0°	1		
		б) Электродвигатель			
		4АА63А4 0,25квт 1400 об/мин	1		
В5.2	5.904-5	Вставка ВВ-3,2	1		
В5.3	то же	Вставка ВНА-3,2	1		
		В6			
В6.1		Вентилятор радиальный			
		из алюминиевых сплавов			
		ВЦ4-70-2,5 исп.1 пол. Л0°	1		
		с электродвигателем			
		В63А4 0,25 квт 1400 об/мин	1		
В6.2	5.904-5	Вставка ВВ-2,5	1		
В6.3	то же	Вставка ВНА-2,5	1		
В6.4	1.494.30	Кронштейн для уста			
	Б7А002.000	новки вентилятора			
		на стене	1		

I - I

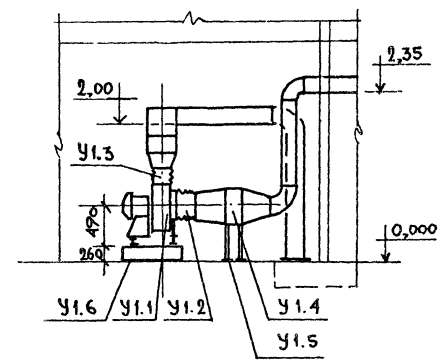

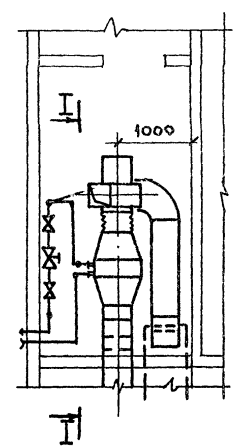

Привязан:

Инв.№ подл. | Подпись и дата | Взам. инв.№

Нач.отд.	Вепринский		
Н.контр.	Соколова		
Гл.спец.	Кириллова		
ГИП	Дубкина		
Рук.гр.	Раскина		

284-4-107.85 ОВ

Банно-оздоровительный комплекс на 100 мест

Спецификация В1÷В6 Установка У1

Стадия	Лист	Листов
Р	17	

ЦНИИЭП торгово-бытовых зданий и туристских комплексов

284-4-107.85 Ал.II

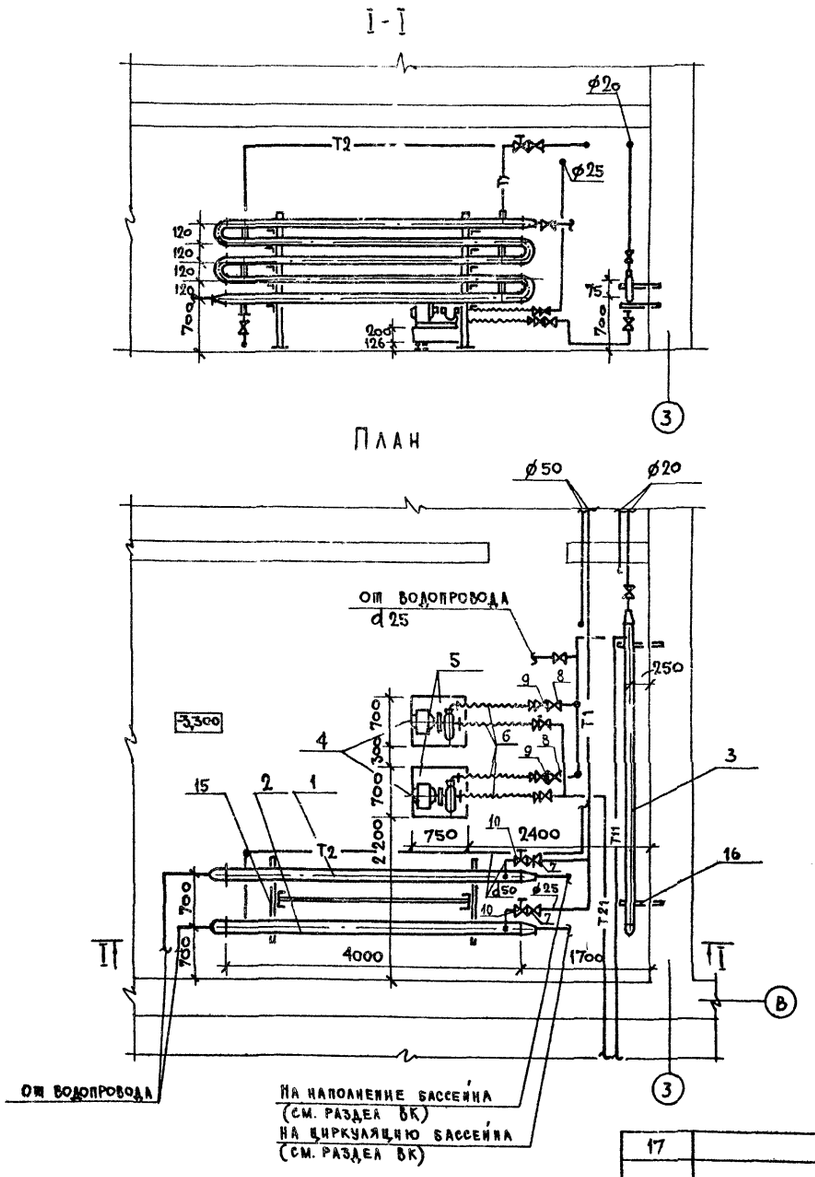

СПЕЦИФИКАЦИЯ

Марка, поз.	Обозначение	Наименование	Кол.	Масса ед. кг	Примеч.
1	5-06-34-... 588-68	Водоподогреватель водоводяной 5-и секционный Ду 89	1		
2	5-02-34-588-68	Водоподогреватель водоводяной 5-и секционный Ду 57	1		
3	2-02-34-588-68	Водоподогреватель водоводяной 2-х секционный Ду 57	1		
4	К 8/18 У2 ТУ 260-06-976-77 4АХВО А2	Насос центробежный с электродвигателем 1,5 квт 2800 об/мин.	2	2	
5	3.904-16 А76027.000-01	Вибронзолирующее основание под насос	2	2	
6	3.904-16 А76025.000 СБ	Гибкая вставка d50	4		
7	30Ч 6бр Каталог ЦКБА	Задвижка параллельная с выдвижным шпинделем фланцевая ø50	2		
8	15кч 18 п 1 Каталог ЦКБА	Вентиль запорный муфтовый ø25	18		
9	16кч 9бр Каталог ЦКБА	Клапан обратный фланцевый ø25	2		
10	РТ-20	Регулятор температуры прямого действия с НО клапаном от 40° до 80°С Ду 20, длина капилляра 6м	2		
11	СТД 7073 В	Кран для выпуска воздуха ø15	4		
12	10Б 9бк	Спускной кран ø15	4		
13	ОБМ-100; ГОСТ 8625-77	Манометр общего назначения	4		
14	П5М6068 П6-1°-240-103	Термометр технический 0-200° прямой с оправой	8		
15	ГОСТ 8240-72	Швеллер № 10 кг	43		
16	ГОСТ 8510-72	Уголок Б 5х50 кг	100		
17		Трубопровод из водогазопроводных легких труб по ГОСТ 3262-75 ø50	25/15		
18		то же ø25	25/15		
19		" ø20	10/5		

284-4-107.85 ОВ

Привязан:

Нач. отд.	Вепринский	
Н. контр.	Соколова	
Гл. спец.	Кириллова	
Гип	Дубкина	
Рук. гр.	Раскина	

Банно-оздоровительный комплекс на 100 мест

Установка водоподогревателей для бассейна и обогрева полов

Стадия	Лист	Листов
Р	18	

ЦНИИЭП торгово-бытовых зданий и туристских комплексов

20256-03

Инв. № подл. | Подпись и дата | Взам. инв. №

ТИПОВОЙ ПРОЕКТ
284-4-107.85 ОВН

Бани - оздоровительный комплекс на 100 мест

ЭСКИЗНЫЕ ЧЕРТЕЖИ ОБЩИХ ВИДОВ НЕТИПОВЫХ КОНСТРУКЦИЙ СИСТЕМ ОТОПЛЕНИЯ И ВЕНТИЛЯЦИИ

Инв. № подл. | Подпись и дата | Взам. инв. №

Привязан:

Обозначение	Наименование	Примечание
ОВН1.	Соединительные патрубки к теплоутилизатору ТКТ-10 м	
ОВН2.	Соединительные патрубки к теплоутилизатору ТКТ-10 м	
ОВН3	Тепловая изоляция трубопроводов	

Привязан:

Нач. отд.	Вепринский		
Н. контр.	Соколова		
Гл. спец.	Кириллова		
ГИП	Дубкина		
Рук. гр.	Раскина		

284-4-107.85 ОВН

Ведомость чертежей

Стадия	Лист
Р	

ЦНИИЭП торгово-бытовых зданий и туристских комплексов

20296-02

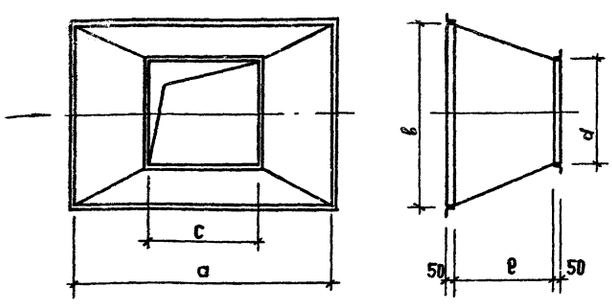

N№ систем	a	b	c	d	e
П1, П3	600	1000	828	1253	600
В1, В2	1600	800	1650	1253	600
В2	800	500	1650	1253	600

Изготовить из тонколистовой стали по ГОСТ 19903-74 δ=0,9 мм

Привязан

Нач. отд.	Вепринский		
Н. контр.	Соколова		
Гл. спец.	Кириллова		
ГИП	Дубкина		
Рук. гр.	Раскина		

284-4-107.85 ОВН1

Соединительный патрубок к теплоутилизатору ТКТ-10 м

Стадия	Масса	Масштаб
Р		

Листов 1 | Листов

ЦНИИЭП торгово-бытовых зданий и туристских комплексов

20296-02

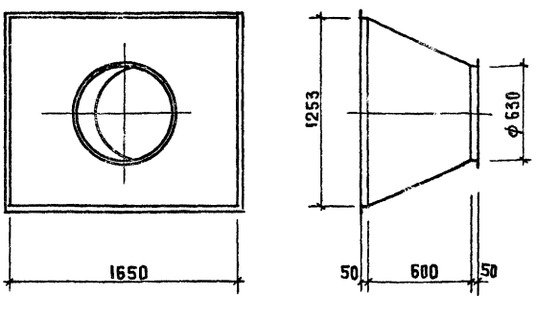

Изготовить из тонколистовой стали по ГОСТ 19903-74 δ=0,9 мм

Привязан:

Нач. отд.	Вепринский		
Н. контр.	Соколова		
Гл. спец.	Кириллова		
ГИП	Дубкина		
Рук. гр.	Раскина		

284-4-107.85 ОВН2

Стадия	Масса	Масштаб
Р		

Лист 082Н | Листов

ЦНИИЭП торгово-бытовых зданий и туристских комплексов

20296-02

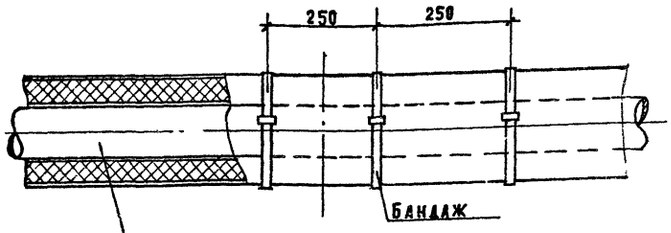

Трубопровод
Грунт ГФ-021 (ГОСТ 25129-82)
Краска БТ-177 (ГОСТ 5631-79)
Шнур теплоизоляционный (ТУ36-1695-73)
Пергамин (ГОСТ 2697-75)
Рулонная стеклоткань ВВ-Г (ТУ21-23-44-79)
Краска масляная (ГОСТ 695-77*)

На поверхности покровного слоя теплоизоляционной конструкции трубопроводов должна предусматриваться опознавательная окраска в зависимости от вида транспортируемой среды в соответствии с требованиями правил устройства и безопасной эксплуатации трубопроводов пара и горячей воды.

Трубопроводы с параметрами теплоносителя 150-70° окрашиваются:
подающий - в красный цвет
обратный - в синий цвет

Диаметр трубопровода Ду мм	Толщина изоляции S мм
15	30
20	30
25	30
32	30
40	30
50	30
70	40
80	40

Инв. № подл. | Подпись и дата | Взам. инв. №

Привязан

284-4-107.85			ОВЧ3
Тепловая изоляция трубопроводов		Стадия	Масса	Масштаб
		Р		
		Листов 3	
Нач. отд. Вепринский		ЦНИИЭП торгово-бытовых зданий туристских комплексов	
Н. контр. Соколова			
Гл. спец. Кириллова			
ГИП Дубкина			
Рук. гр. Раскина			

20296-02

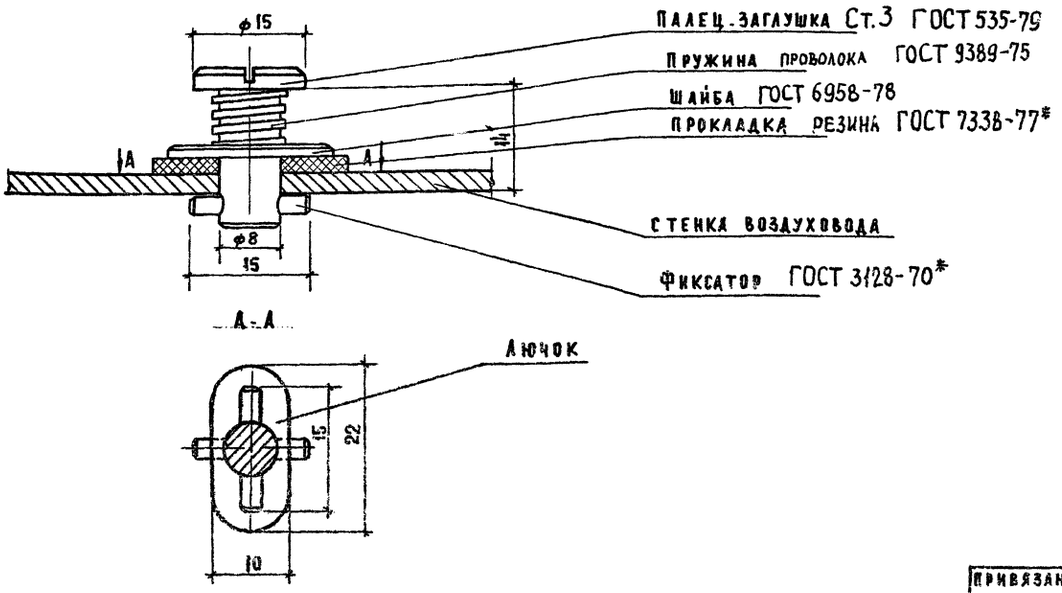

А-А

Привязан:

284-4-107.85			ОВН4
Лючок с заглушкой		Стадия	Масса	Масштаб
		Р		
		Лист ОВН4	Листов
Нач. отд. Вепринский		ЦНИИЭП торгово-бытовых зданий туристских комплексов	
Н. контр. Доброва			
Гл. спец. Кириллова			
ГИП Дубкина			
Рук. гр. Раскина			

20296-02

284-4-107.85 Ал.II

Типовой проект

284-4-107.85

ВК Водопровод и канализация

Технический проект утвержден Госгражданстроем

Приказ №24 от 14 января 1983г.

Рабочие чертежи введены в действие ЦНИИЭП торгово-бытовых зданий и туристских комплексов

Приказ №14 от 13 февраля 1985г.

Основные показатели по чертежам водопровода и канализации

Наименование системы	Потребный напор на вводе м. вод. ст.		Расчетный расход м3/сут	м3/ч	л/сек	при пожаре л/с	Установленная мощность эл. двигателей кВт		Примечание
Холодный водопровод	11,6	15,7	152.50	18.04	8.75	11.25			
Горячее водоснабжение	13.0	17.0	270.0	19,65	10.1	—			
Канализация			422.50	36.0	18,0	—			

Схема генплана

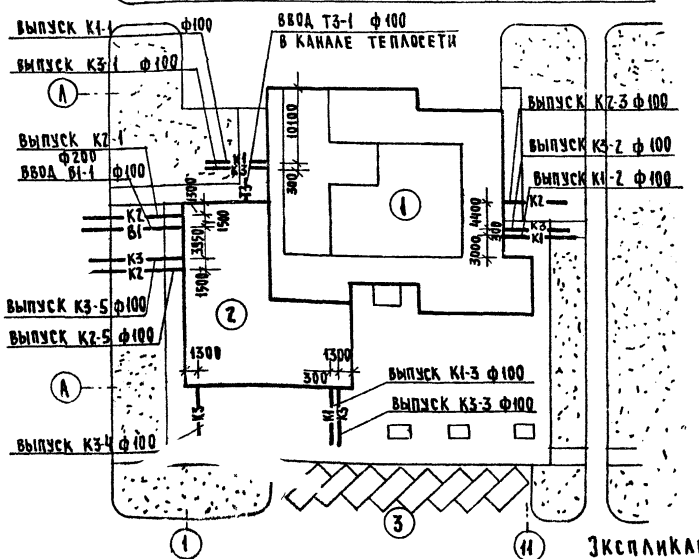

Ведомость рабочих чертежей основного комплекта

Лист	Наименование	Примечание
1	Общие данные	
2	Водопровод. План 1 этажа в осях А-Е	
3	Водопровод. План 1 этажа в осях Д-Л	
4	Водопровод. План 2 этажа	
5	Водопровод. Схема В1, Т3	
6	Водопровод. Схема В4, Т3	
7	Насосно-фильтровальная станция План в осях 1Ч, 8-Е	
8	Схема технологического водоснабжения	
9	Схема обвязки бассейна Детали	
10	Хлораторная. План. Разрезы.	
11	Схема обвязки хлораторов. Детали.	
12	Канализация. План 1 этажа в осях А-Е	
13	Канализация. План 1 этажа в осях Д-Л	
14	Канализация. План 2 этажа	
15	Канализация. Схемы систем К3	
16	Канализация. Схемы систем К1, К2	

Ведомость ссылочных и прилагаемых документов

Обозначение	Наименование	Примечание
	Ссылочные документы	
Б9-8	Водомерные узлы	
Б8-7	Баки водонапорные	
	Прилагаемые документы	
-ВК ВМ	Ведомость потребности в материалах	
-ВК.СО	Спецификация оборудования	

Показатели расхода черных металлов

Вид системы	Всего, т		На 1 кв.м полезной площади, кг	
	стали	чугуна	стали	чугуна
Холодное и горячее водоснабжение	6,28	—	2,70	—
Канализация	0,91	4,26	0.39	1.83

Экспликация

1. Банно-оздоровительный комплекс на 100.
2. Хоздвор
3. Стоянка автомобилей

Общие указания

Монтаж и приемку санитарно-технических устройств производить в соответствии со СНиП III 28-75 „Санитарно-техническое оборудование зданий и сооружений. Правила производства и приемки работ."

Трубопроводы холодного и горячего водоснабжения монтируются из стальных водогазопроводных оцинкованных труб на резьбе.

Магистральные трубопроводы хол ного водопровода изолируются минераловатными матами толщиной 30мм обертываются лакостеклотканью по рубероиду или пергамину.

Магистральные трубопроводы горячего водоснабжения изолируются минераловатными матами толщиной 30мм обертываются лакостеклотканью.

Привязки внутренних трубопроводов даны от чистой отделки стен или перегородок.

Крепление трубопроводов холодного и горячего водоснабжения канализации производить в точном соответствии со СНиП III-28-75

Деталь пропуска вентиляционного стояка канализации через покрытие смотри архитектурно-строительные чертежи.

Трубопроводы холодного и горячего водоснабжения, прокладываемые по полу, закрываются плинтусом.

Трубопроводы прокладываемые открыто, окрашиваются масляной краской в цвет отделки помещений.

Трубопроводы холодной и горячей воды к раковинам прокладываются открыто.

Трубы горячего водоснабжения в местах пересечения с внутренними стенами и перегородками должны заключаться в гильзы из кровельной стали, заделанные заподлицо с поверхностью стен или выше уровня чистого пола.

Настоящий проект выполнен в соответствии с действующими нормами и правилами

Гл. инженер проекта /Чаплыгина/

Гл. инженер проекта привязки /

Привязан

Инв.№

284-4-107.85 ВК

Нач. отд.	Белринский	
Норм. к.	Либерчук	
Гл. спец.	Кириллова	
Гип ВК	Зайцева	
Гип ВК	Чаплыгина	

Банно-оздоровительный комплекс на 100 мест

Стадия	Лист	Листов
Р	1	

Общие данные

ЦНИИЭП торгово-бытовых зданий и туристских комплексов г. Москва

20296-02

Инв.№ подл. | Подпись и дата | Взам. инв.№

Согласовано

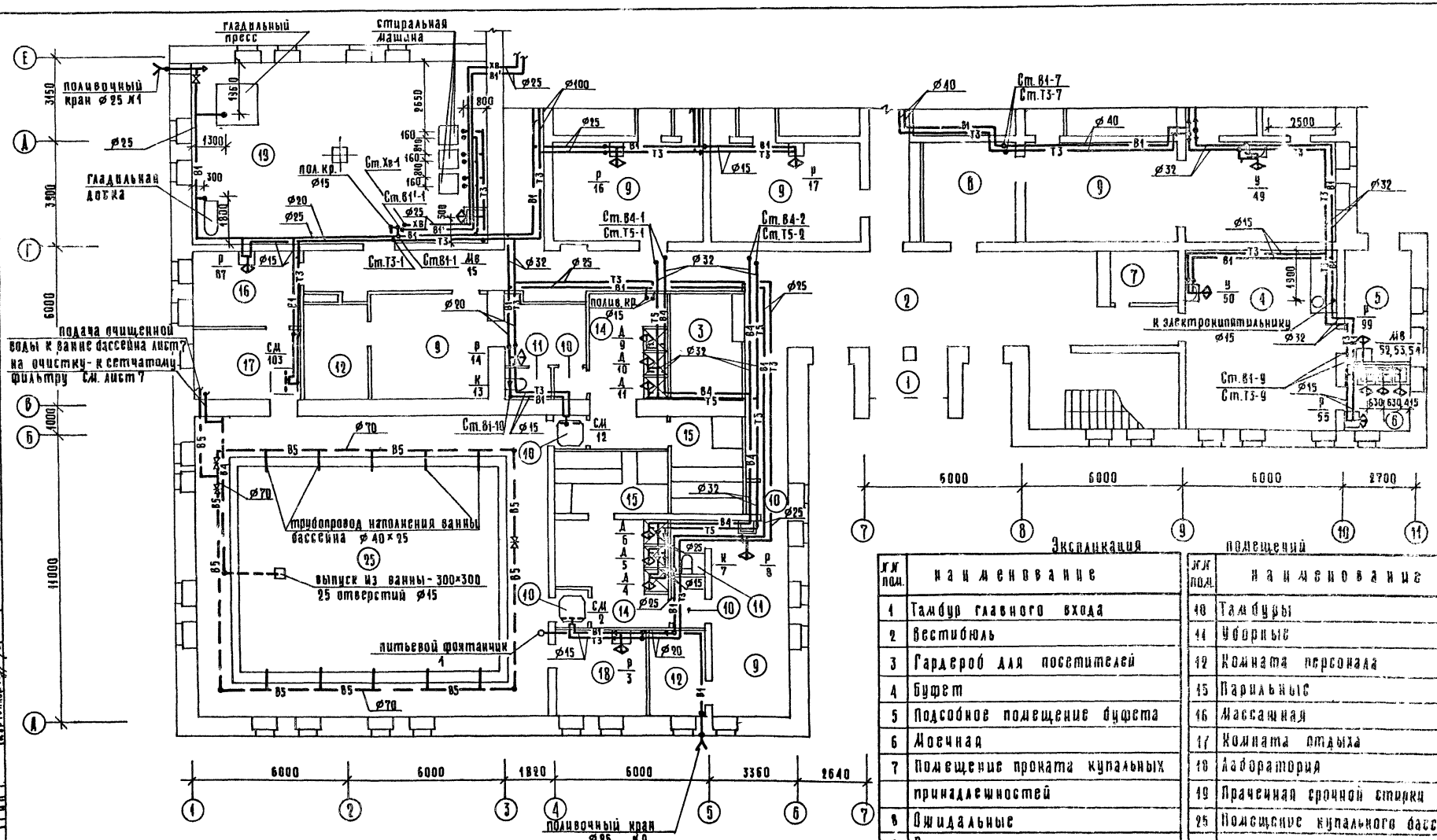

Экспликация помещений

№№ пом.	наименование	№№ пом.	наименование
1	Тамбур главного входа	10	Тамбуры
2	Вестибюль	11	Уборные
3	Гардероб для посетителей	12	Комната персонала
4	Буфет	15	Парильные
5	Подсобное помещение буфета	16	Массажная
6	Моечная	17	Комната отдыха
7	Помещение проката купальных принадлежностей	18	Лаборатория
		19	Прачечная срочной стирки белья
8	Ожидальные	25	Помещение купального бассейна
9	Раздевальные		

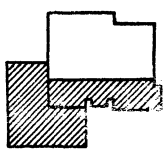

284-4-107.85 ВК

Нач. отд.	Вепринский		Банно-оздоровительный комплекс на 100 мест	Стадия	Лист	Листов
Н.контр.	Либерчук			Р	2	
Гл.спец.	Кириллова		Водопровод План 1 этажа в осях А-Е	ЦНИИЭП торгово-бытовых зданий и туристских комплексов		
ГИП ВК	Зайцева					
ГИП ВК	Чаплыгина					

Привязан

Инв. №

Согласовано

Инв. № подл. | Подпись и дата | Взам. инв. №

20296-02 Копировал Формат А4

284-4-107.85 Ал. II

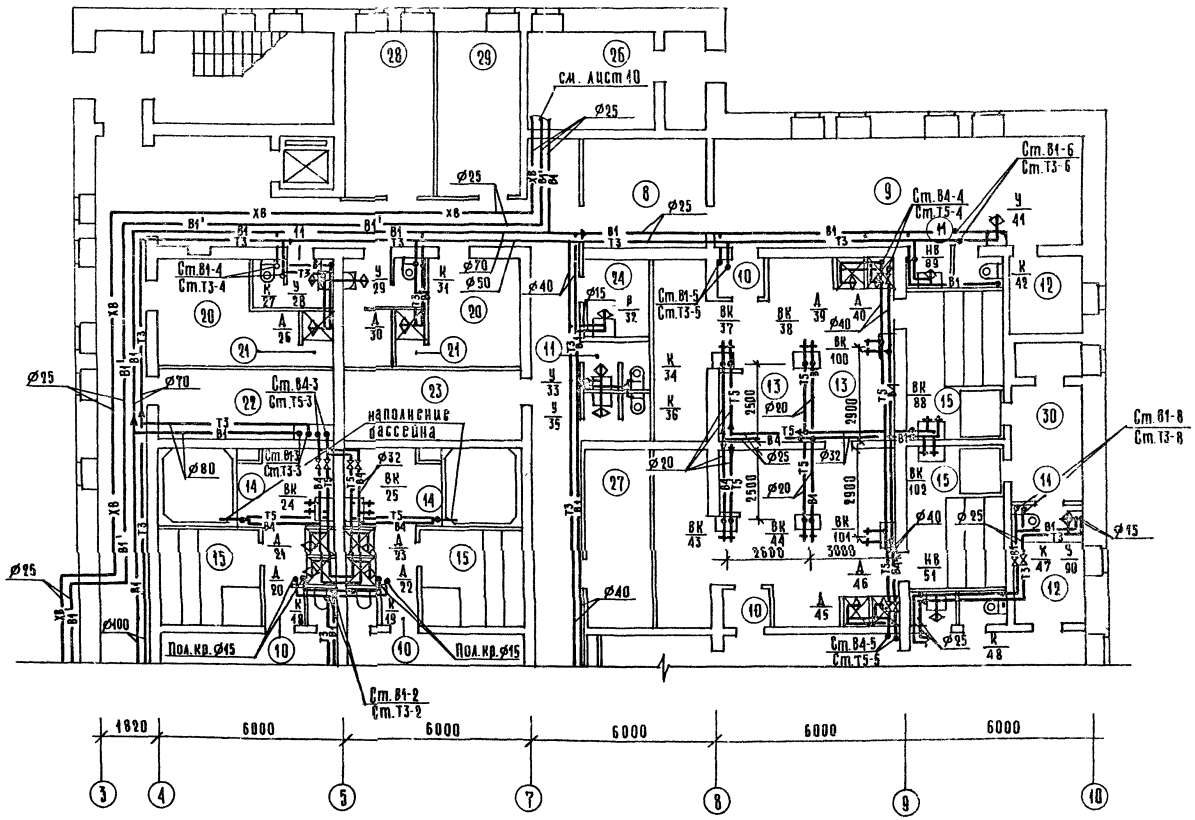

Экспликация помещений

№ пом.	наименование
8	Фильтральная
9	Раздевальные
10	Тамбуры
11	Уборные
12	Комната персонала
13	Мыльные
14	Помещение душевых и погружных бассейнов
15	Парильные
20	Гардероб персонала
21	Душевые
22	Кладовая прачечной
23	Кладовая моющих принадлежностей
24	Кладовая уборочного инвентаря
26	Помещение кондиционеров
27	Помещение воздушно-тепловой завесы
28	Электрощитовая
29	Ремонтно-механическая мастерская
30	Топочная
32	Коридоры

Согласовано

ГИП ОВ	Чупкина	
Конструктивная часть	Мищенкова	
ГИП ОС	Мищенкова	
Н.К.О.	Мищенкова	
ГИП ЭС	Мищенкова	
Н.К.О.	Мищенкова	
ГИП ВК	Мищенкова	
Н.К.О.	Мищенкова	
ГИП ТМ	Мищенкова	
Н.К.О.	Мищенкова	
Н.К.О.	Мищенкова	
Н.К.О.

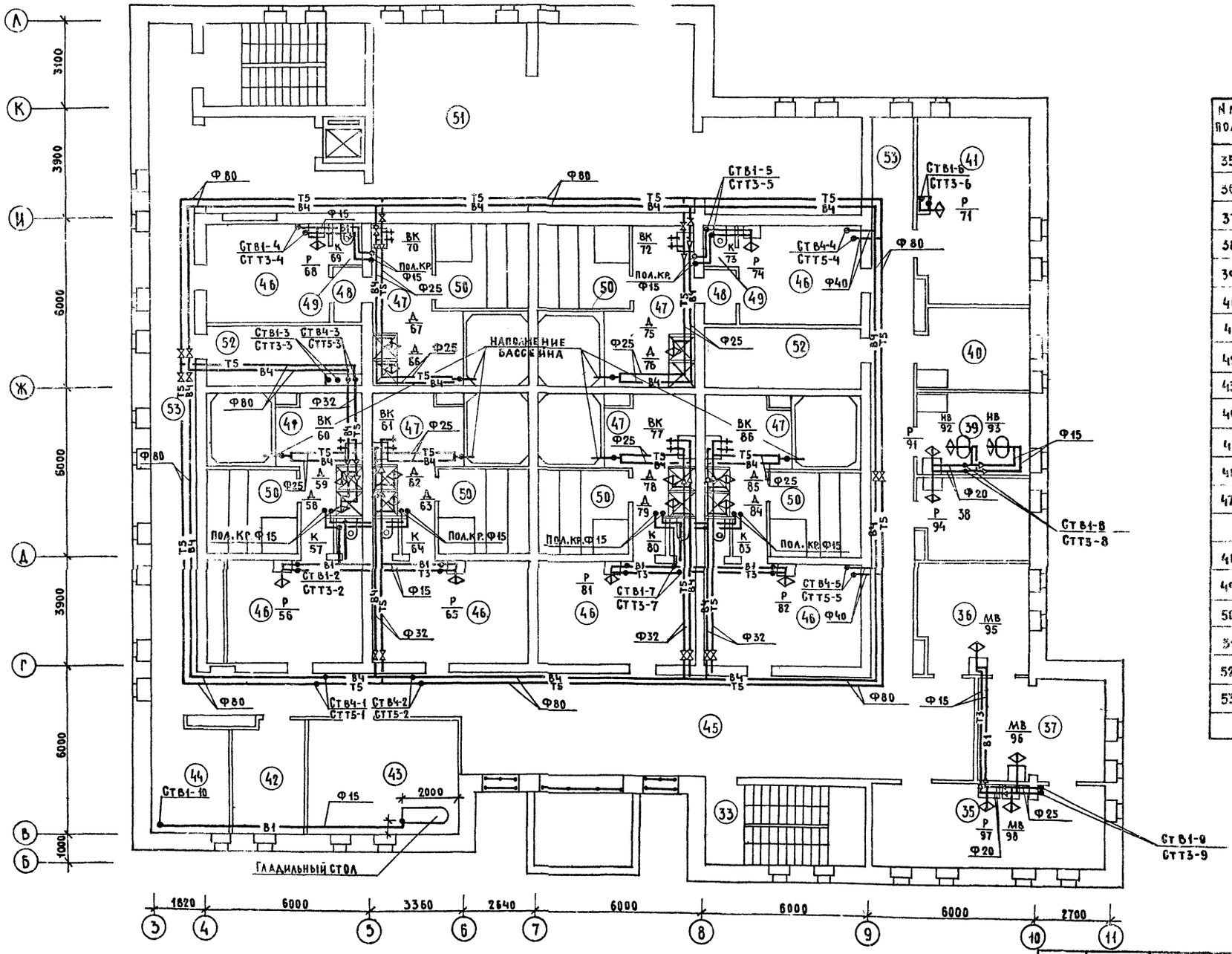

Экспликация помещений

NN пом.	Наименование
35	Женский зал парикмахерской
36	Мужской зал парикмахерской
37	Подсобное помещение парикмахерской
38	Кабинет косметики
39	Кабинет педикюра
40	Кладовая парикмахерской
41	Комната приема пищи
42	Комната персонала
43	Мастерская ремонта одежды
44	Конторское помещение
45	Ожидальная
46	Раздевальные
47	Помещение душевых и погружных бассейнов
48	Тамбуры
49	Уборные
50	Парильные
51	Помещение ВВ
52	Кладовая бани
53	Коридоры

Согласовано: ГАП Мордзинцева; ГИП Чалский; ГИП Дурченко

ГИП ОВ Дубкина; Рук. группы ОВ Кондратьев; ГИП СС Шишова

Подпись и дата | Взам. инв. №

284-4-107.85 Ал. II

Привязан

Инв. №

Нач. отд.	Вепринский	
Н. контр.	Либерчук	
Гл. спец.	Кириллова	
ГИП ВК	Зайцева	
ГИП ВК	Чаплыгина	

284-4-107.85 ВК

Банно-оздоровительный комплекс на 100 мест

Водопровод. План 2 этажа

Стадия	Лист	Листов
Р	4	

ЦНИИЭП торгово-бытовых зданий и туристских комплексов

20296-02

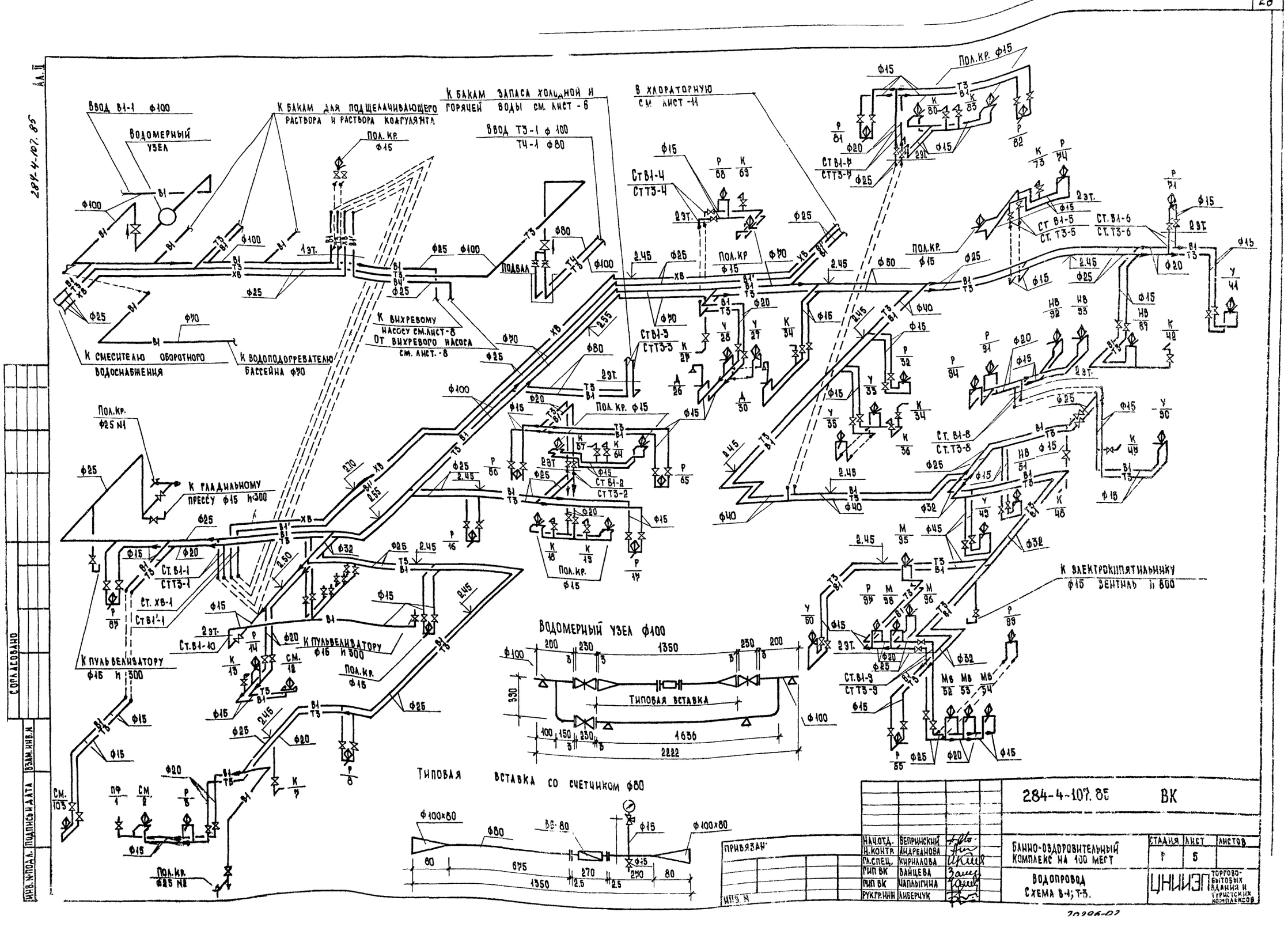

284-4-107.85
Ввод В1-1 ф100
Водомерный узел
К бакам для подщелачивающего раствора и раствора коагулянта
К бакам запаса холодной и горячей воды см. лист-6
Ввод Т3-1 ф100
Т4-1 ф80
В хлораторную см. лист-11
К смесителю оборотного водоснабжения
К водоподогревателю бассейна ф70
К вихревому насосу см. лист-8
От вихревого насоса см. лист-8
К гладильному прессу ф15 и 300
К пульвелизатору ф15 и 300
К электрокипятильнику ф15 вентиль и 800
Подвал
Пол. кр. ф15
Пол. кр. ф25 N1
Пол. кр. ф25 N2
Ст В1-1
Ст Т3-1
Ст. ХВ-1
Ст В1'-1
Ст. В1-10
Ст В1-2
Ст Т3-2
Ст В1-3
Ст Т3-3
Ст В1-4
Ст Т3-4
Ст В1-5
Ст. Т3-5
Ст. В1-6
Ст. Т3-6
Ст. В1-8
Ст. Т3-8
Ст. В1-9
Ст Т3-9
Ст В1-7
Ст Т3-7
Водомерный узел ф100
Типовая вставка
Типовая вставка со счетчиком ф80
Согласовано
Инв. № подл.
Подпись и дата
Взам. инв. №
Привязан
Инв. №
Нач. отд. Вепринский
Н. контр. Андреянова
Гл. спец. Кириллова
Гип ВК Зайцева
Гип ВК Чаплыгина
Рук. гр. инж. Либерчук
284-4-107.85 ВК
Банно-оздоровительный комплекс на 100 мест
Стадия Р
Лист 5
Листов
Водопровод
Схема В-1; Т-3.
ЦНИИЭП торгово-бытовых зданий и туристских комплексов

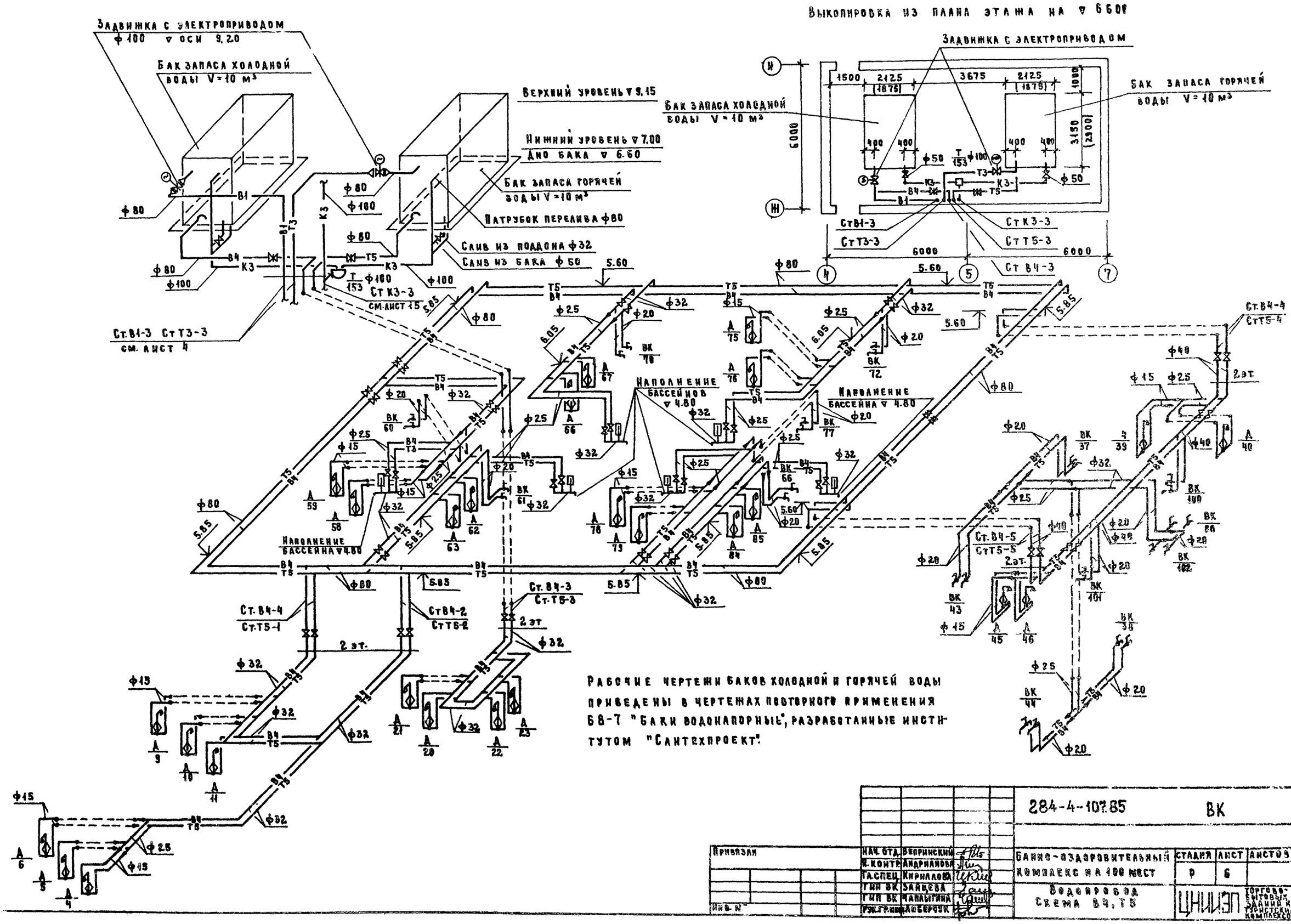

Рабочие чертежи баков холодной и горячей воды приведены в чертежах повторного применения 68-7 "Баки водонапорные", разработанные институтом "Сантехпроект".

				284-4-107.85	ВК	
Привязан						
Инв. №						

Нач. отд.	Вепринский		Банно-оздоровительный комплекс на 100 мест	Стадия	Лист	Листов
Н. контр.	Андрианова			Р	6	
Гл. спец.	Кириллова					
Гип ВК	Зайцева		Водопровод Схема В4, Т5	ЦНИИЭП	Торгово-бытовых зданий и туристских комплексов	
Гип ВК	Чаплыгина					
Рук. гр. инж.	Либерчук					

20296-02

284-4-107.85

Ал II

№ подл. | Подпись и дата | Взам. инв. №

ПЛАН НА ОТМЕТКЕ 90, -3.600

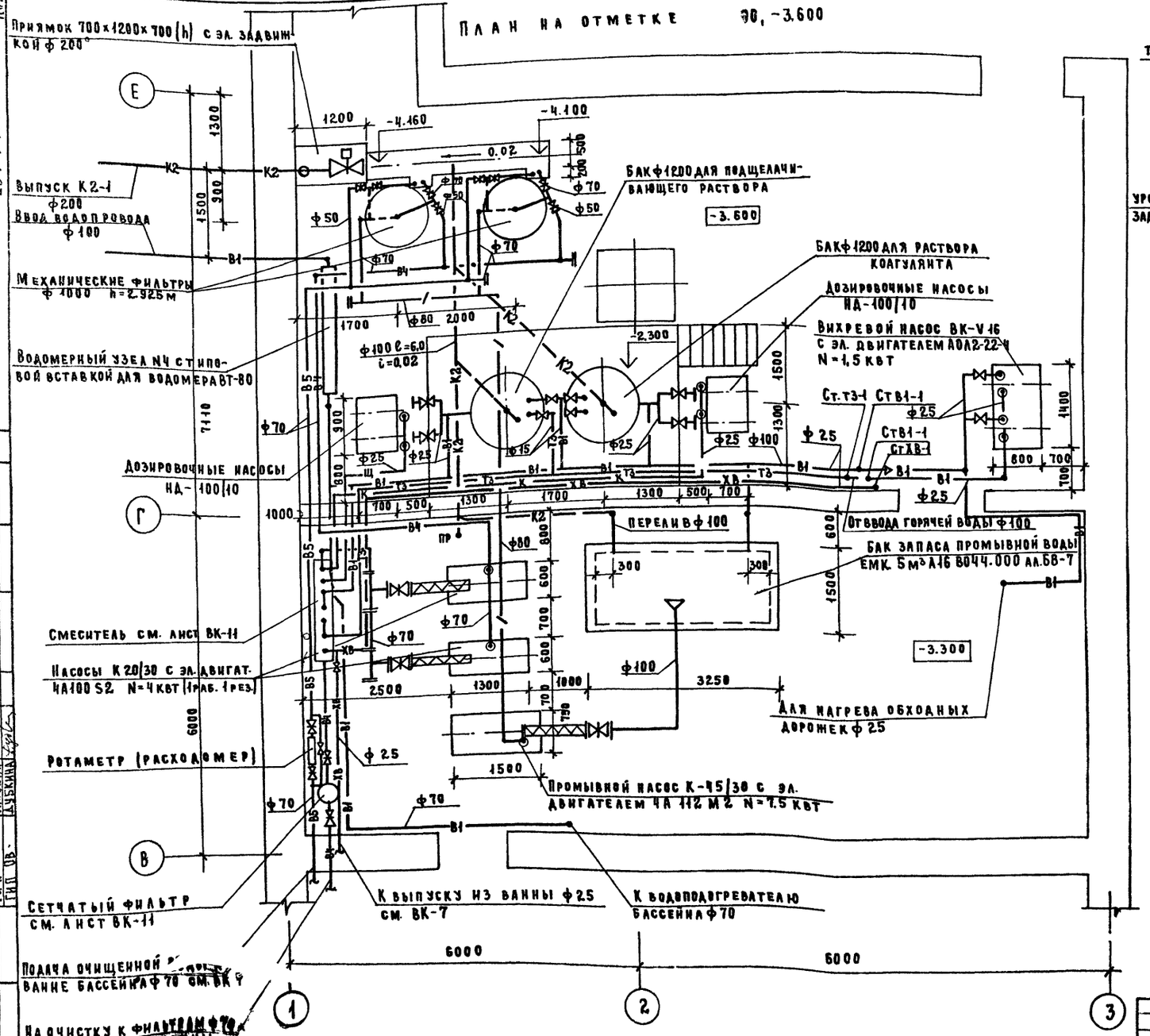

1-1

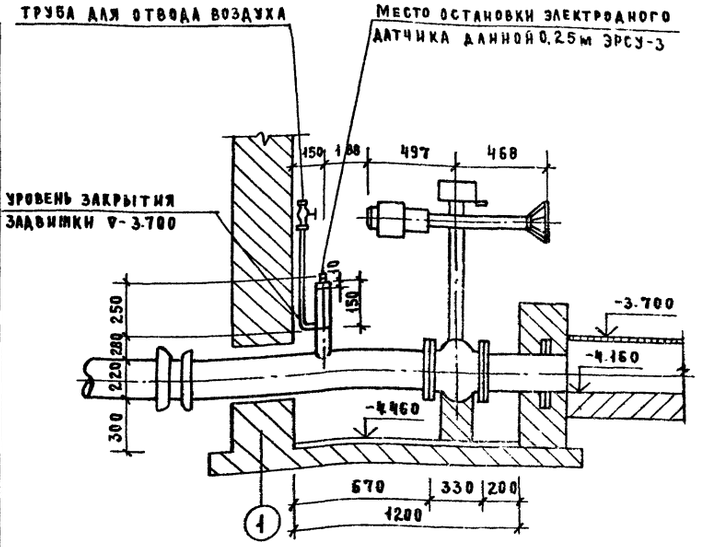

ПЛАН ПРИЯМКА

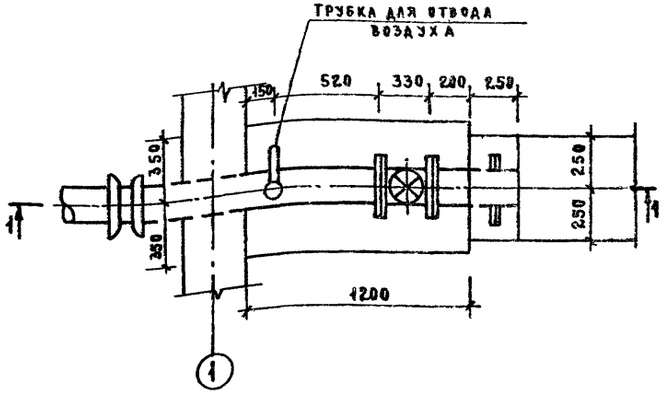

Привязан:				284-4-107.85	ВК	
Инв. №				Банно-оздоровительный комплекс на 100 мест	стадия	лист	листов
					Р	7	
	Нач.отд.	Вепринский		Насосно-фильтровальная станция. План в осях 1-4, В-Е.	ЦНИИЭП торгово-бытовых зданий и туристских комплексов	
	Н. контр.	Либерчук				
	Гл.спец.	Кирилова				
	ГИП ВК	Зайцева				
	ГИП ВК	Чапыгина				

Согласовано: ГИП СС Шишова; ГИП ОВ Гринкауз; Рук.гр.инж.эл.конд.атвет. Новодворцева; ГИП АО Калский; ГИП ОВ Сабкина

Инв.№ подл. | Подпись и дата | Взам. инв.№ | ГИП Ковалевский | ГИП Ковалевский

284-4-107.85 Ал.II

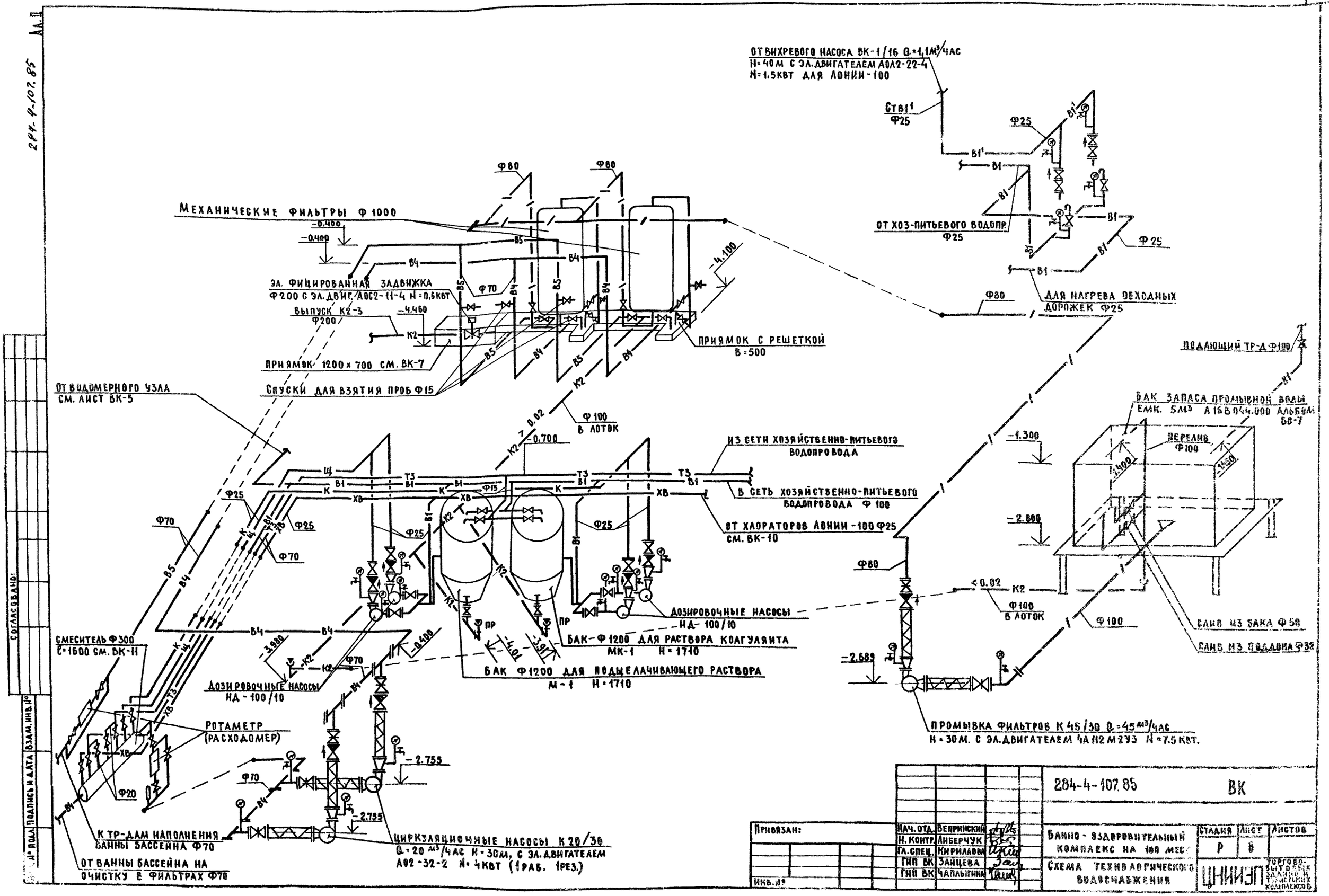

ОТ ВИХРЕВОГО НАСОСА ВК-1/16 Q=1,1м³/час
H=40м С ЭЛ.ДВИГАТЕЛЕМ АОЛ2-22-4
N=1,5кВт ДЛЯ ЛОНИИ-100
Ст В1¹
Ф25
ОТ ХОЗ-ПИТЬЕВОГО ВОДОПР.
Ф25
ДЛЯ НАГРЕВА ОБХОДНЫХ ДОРОЖЕК Ф25
МЕХАНИЧЕСКИЕ ФИЛЬТРЫ Ф 1000
ЭЛ. ФИЦИРОВАННАЯ ЗАДВИЖКА
Ф200 С ЭЛ.ДВИГ. АОС2-11-4 N=0,6кВт
ВЫПУСК К2-3
Ф200
ПРИЯМОК 1200×700 СМ. ВК-7
СПУСКИ ДЛЯ ВЗЯТИЯ ПРОБ Ф15
ПРИЯМОК С РЕШЕТКОЙ
В=500
ОТ ВОДОМЕРНОГО УЗЛА
СМ. ЛИСТ ВК-5
Ф100
В ЛОТОК
ИЗ СЕТИ ХОЗЯЙСТВЕННО-ПИТЬЕВОГО ВОДОПРОВОДА
В СЕТЬ ХОЗЯЙСТВЕННО-ПИТЬЕВОГО ВОДОПРОВОДА Ф 100
ОТ ХЛОРАТОРОВ ЛОНИИ-100 Ф25
СМ. ВК-10
ДОЗИРОВОЧНЫЕ НАСОСЫ
НД-100/10
БАК-Ф1200 ДЛЯ РАСТВОРА КОАГУЛЯНТА
МК-1 Н=1710
БАК Ф1200 ДЛЯ ПОДЩЕЛАЧИВАЮЩЕГО РАСТВОРА
М-1 Н=1710
СМЕСИТЕЛЬ Ф300
ℓ=1600 СМ. ВК-11
ДОЗИРОВОЧНЫЕ НАСОСЫ
НД-100/10
РОТАМЕТР
(РАСХОДОМЕР)
К ТР-ДАМ НАПОЛНЕНИЯ ВАННЫ БАССЕЙНА Ф70
ОТ ВАННЫ БАССЕЙНА НА ОЧИСТКУ В ФИЛЬТРАХ Ф70
ЦИРКУЛЯЦИОННЫЕ НАСОСЫ К20/30
Q=20 м³/час H=30м, С ЭЛ.ДВИГАТЕЛЕМ
АО2-32-2 N=4кВт (1раб. 1рез.)
ПОДАЮЩИЙ ТР-Д Ф100
БАК ЗАПАСА ПРОМЫВНОЙ ВОДЫ
ЕМК. 5м³ А16В044.000 АЛЬБОМ БВ-7
ПЕРЕЛИВ
Ф100
СЛИВ ИЗ БАКА Ф50
СЛИВ ИЗ ПОДДОНА Ф32
ПРОМЫВКА ФИЛЬТРОВ К45/30 Q=45 м³/час
H=30м. С ЭЛ.ДВИГАТЕЛЕМ 4А112М2У3 N=7,5кВт.
284-4-107.85
ВК
Привязан:
Инв. №
Нач. отд. Вепринский
Н. контр. Либерчук
Гл. спец. Кириллова
ГИП ВК Зайцева
ГИП ВК Чаплыгина
Банно-оздоровительный комплекс на 100 мест
Схема технологического водоснабжения
Стадия Р
Лист 6
Листов
ЦНИИЭП
Торгово-бытовых зданий и туристских комплексов
20296-02

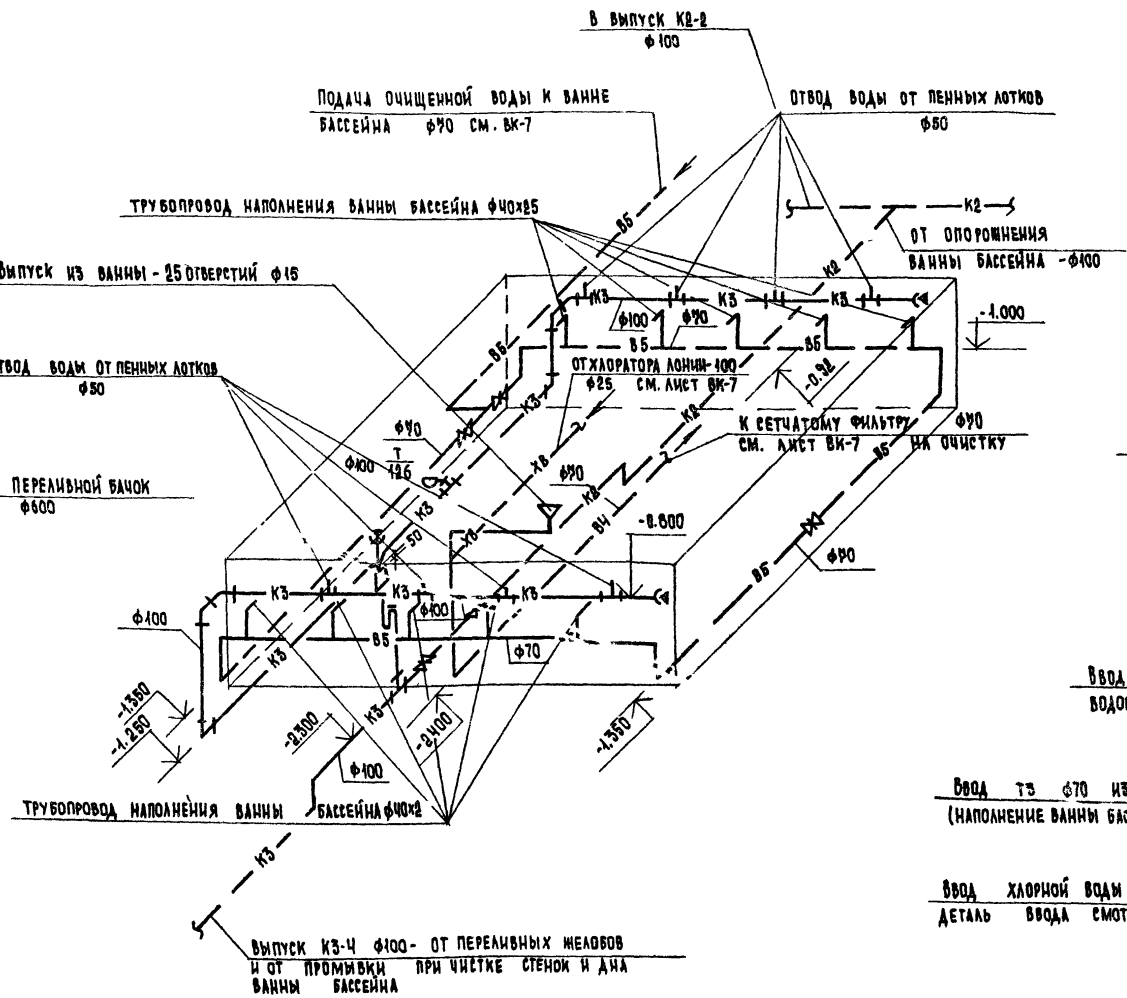

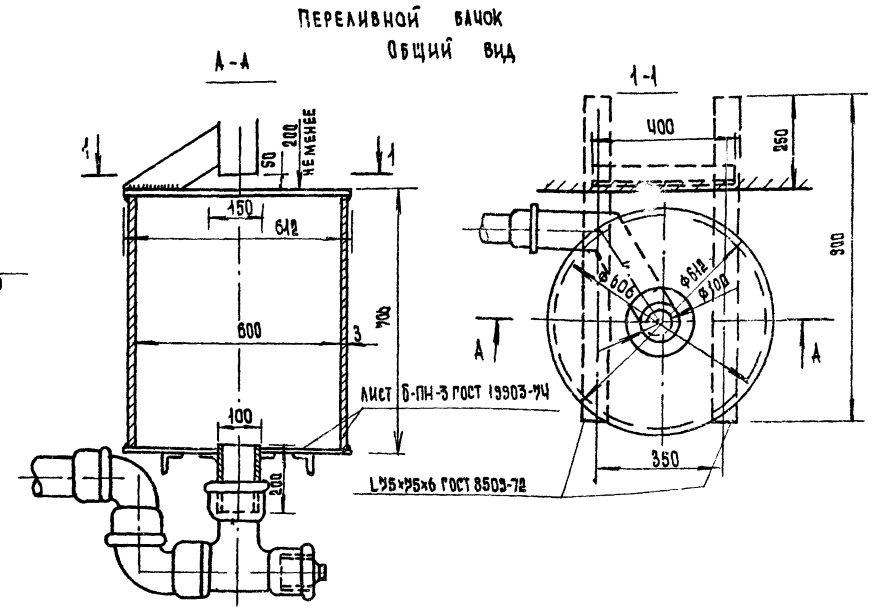

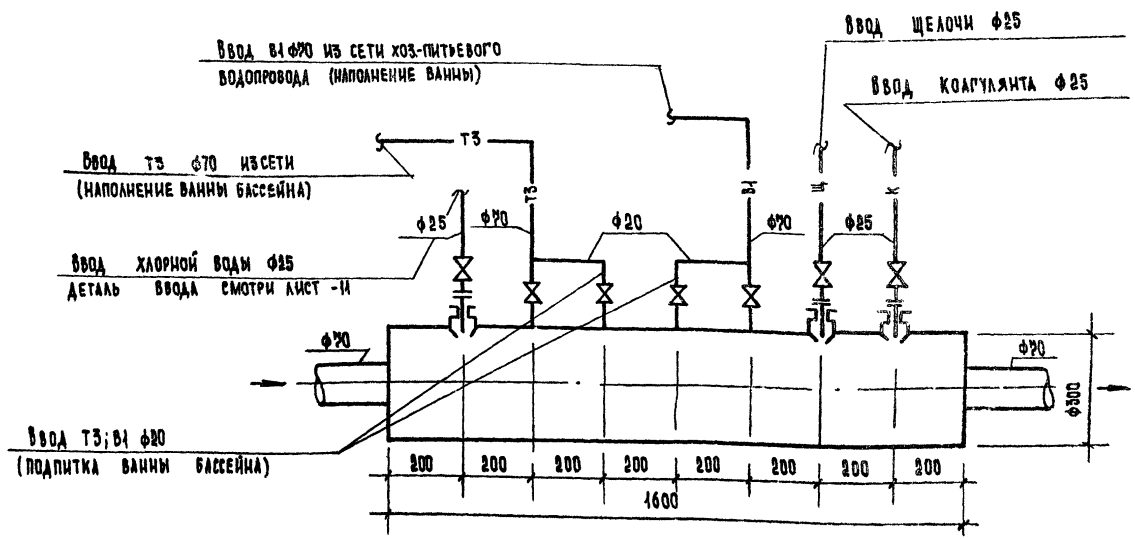

284-4-107.85 ВК

Привязан:	Нач.отд.	Вепринский		Банно-оздоровительный комплекс на 100 мест	Стадия	Лист	Листов
	Н.контр.	Либерчук			Р	9	
	Гл.спец.	Кириллова		Схема обвязки бассейна. Детали.	ЦНИИЭП торгово-бытовых зданий и туристских комплексов		
	Гип ВК.	Зайцева					
Инв. №	Гип ВК.	Чаплыгина					

284-4-107.85 Ал.II

Инв.№ подл. | Подпись и дата | Взам.инв.№

Согласовано

План 1 этажа в осях К-А

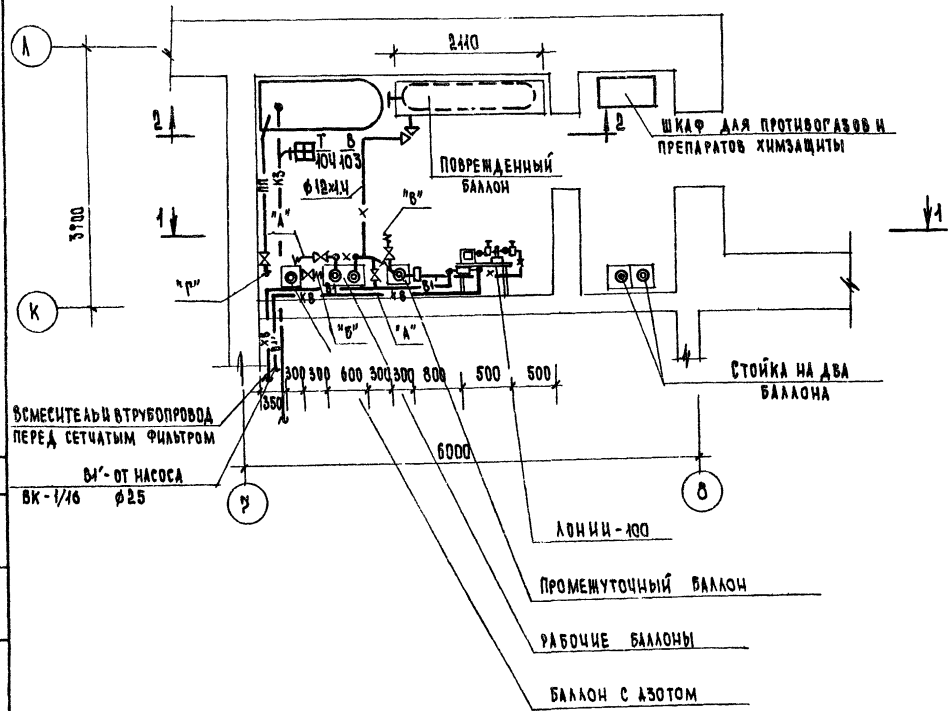

1-1

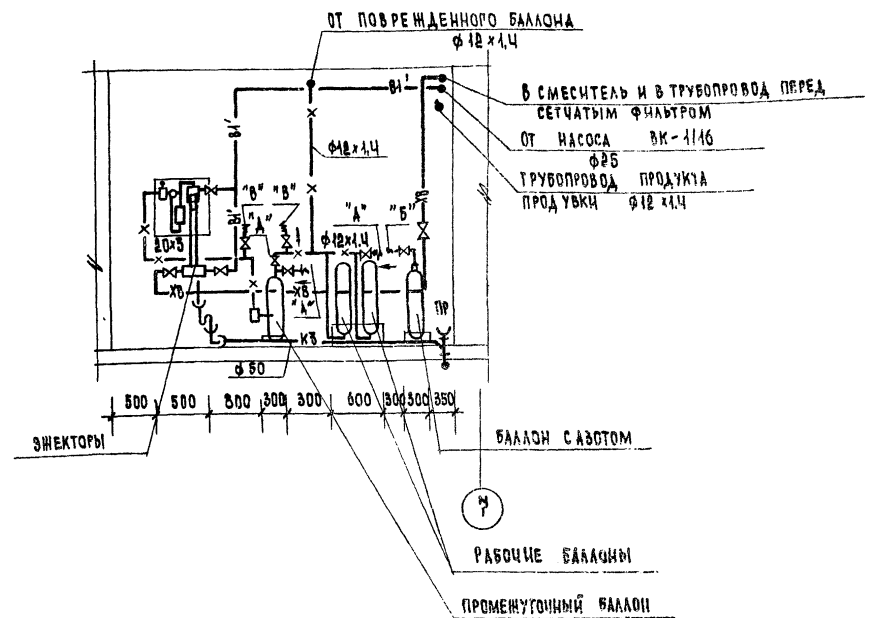

2-2

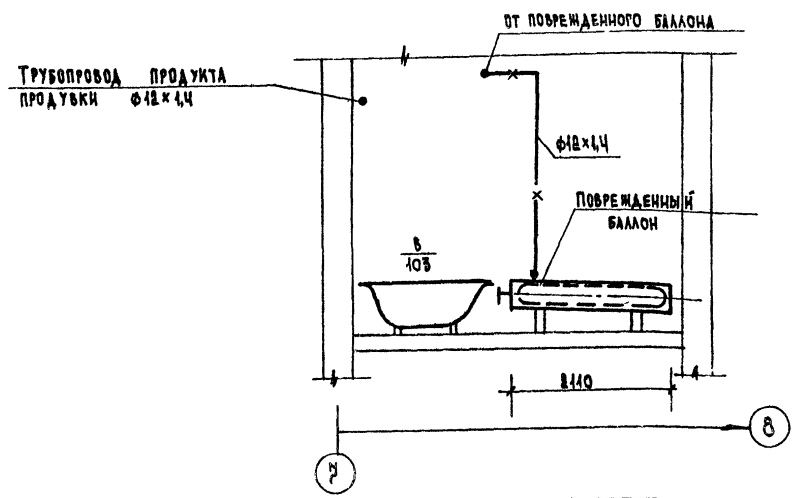

Перед продувкой штуцеры „А" соединяются резино-тканевым рукавом со штуцерами „Б" подачи азота, а штуцеры „В" со штуцером „Г". Затем открываются соответствующие вентили и производится продувка.

Продукты продувки направляются в ванну, заполненную реагентом для обезвреживания (10% раствор гипосульфита натрия и кальцинированной соды).

Перед сменой баллонов, установленных на весах, необходимо произвести отсос хлора из трубопроводов. Для этого требуется:

а) закрыть вентили баллонов, подлежащих замене;

б). открыть вентиль „Д" на коллекторе баллонов, подлежащих замене;

в). проработать 2-3 минуты;

г). закрыть вентиль „Д".

После этого снять накидные гайки на вентилях баллонов и произвести смену опорожненных баллонов на баллоны с хлором.

Привязан:			284-4-107.85 ВК			
	Нач.отд.	Вепринский		Банно-оздоровительный комплекс на 100 мест	Стадия	Лист	Листов
	Н.контр.	Либерчук			Р	10	
	Гл.спец.	Кириллова		Хлораторная. План. Разрезы.	ЦНИИЭП торгово-бытовых зданий и туристских комплексов		
	Гип вк	Зайцева					
Инв.№	Гип вк	Чапыргина					

Согласовано

Инв.№ подл. | Подпись и дата | Взам.инв.№

20236-01

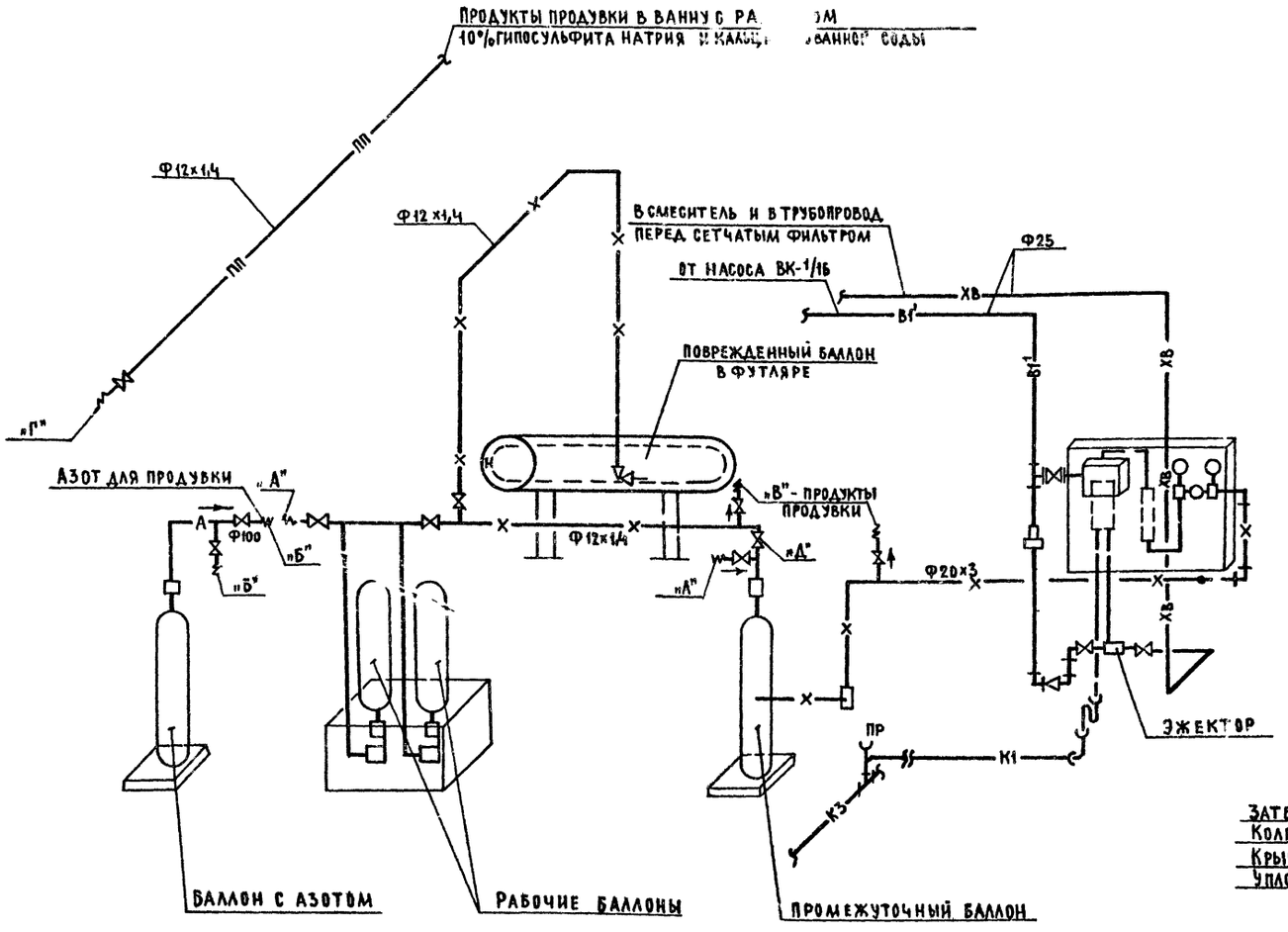

ДЕТАЛЬ ВВОДА ХЛОР. ОЙ ВОДЫ

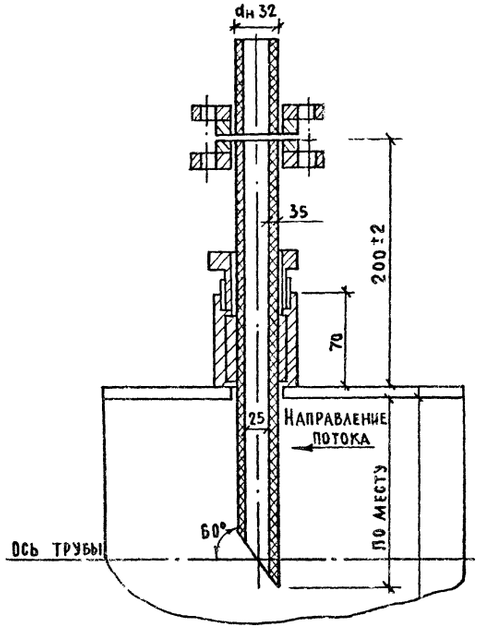

СЕТЧАТЫЙ ФИЛЬТР

РАЗРЕЗ 1-1

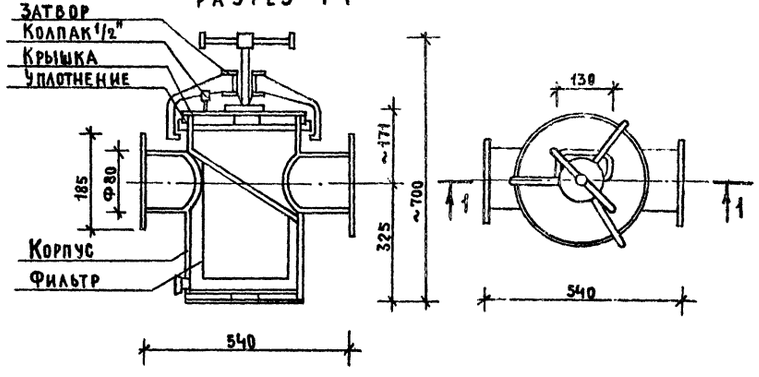

				284-4-107.85	ВК	
НАЧ. ОТД.	ВЕПРИНСКИЙ			БАННО-ОЗДОРОВИТЕЛЬНЫЙ КОМПЛЕКС НА 100 МЕСТ	СТАДИЯ	ЛИСТ	ЛИСТОВ
Н. КОНТР.	ЛИБЕРЧУК				Р	11	
ГЛ. СПЕЦ.	КИРИЛЛОВА			СХЕМА ОБВЯЗКИ ХЛОРАТОРА ДЕТАЛИ	ЦНИИЭП	ТОРГОВО-БЫТОВЫХ ЗДАНИЙ И ТУРИСТСКИХ КОМПЛЕКСОВ	
ГИП ВК	ЗАЙЦЕВА						
ГИП ВК	ЧАПЛЫГИНА						

ПРИВЯЗАН:

ИНВ. №

СОГЛАСОВАНО:

ИНВ. № ПОДЛ. | ПОДПИСЬ И ДАТА | ВЗАМ. ИНВ. №

284-4-107.85 Ал. II

20296-02

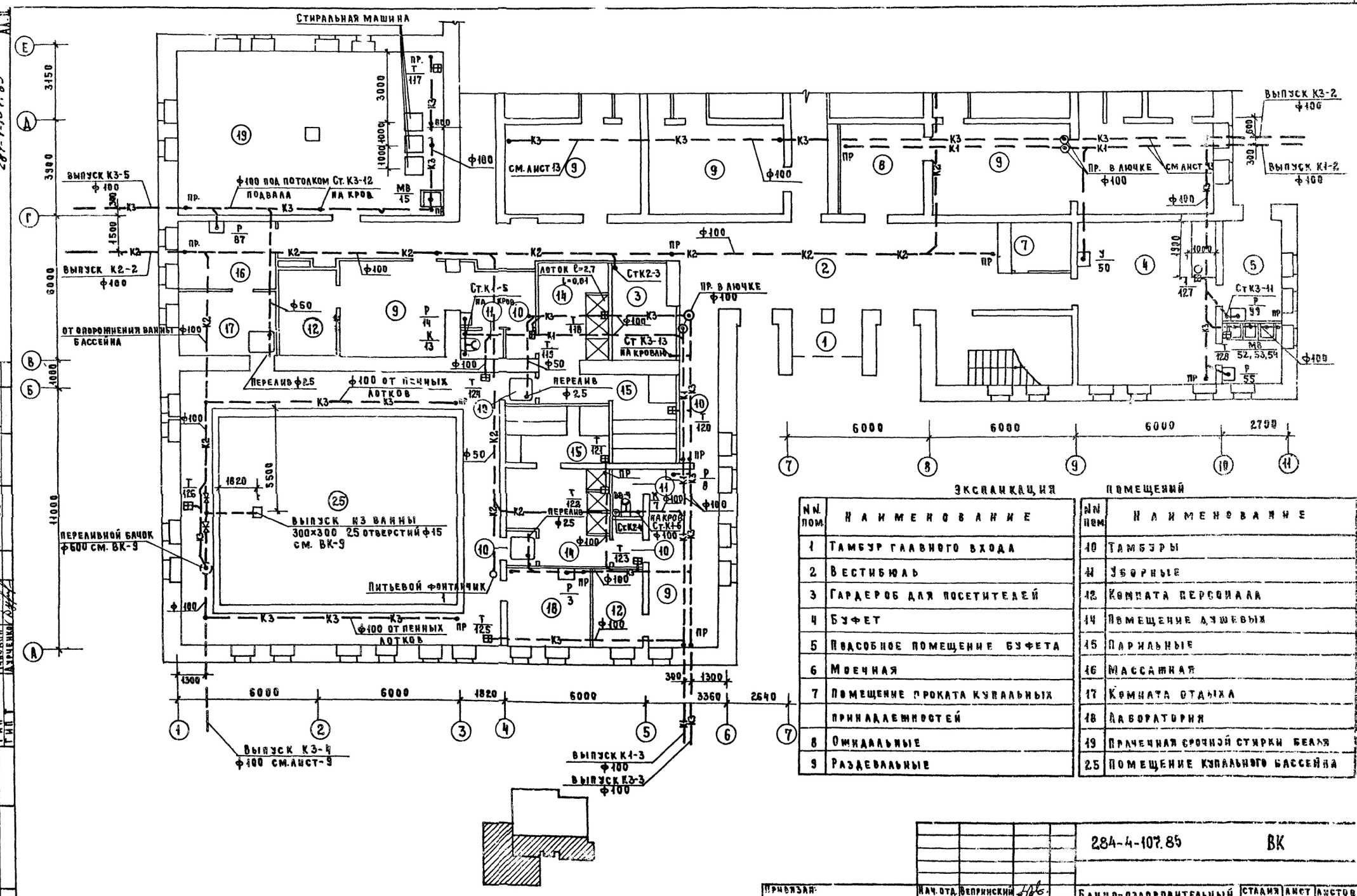

Экспликация помещений

№№ пом.	Наименование	№№ пом.	Наименование
1	Тамбур главного входа	10	Тамбуры
2	Вестибюль	11	Уборные
3	Гардероб для посетителей	12	Комната персонала
4	Буфет	14	Помещение душевых
5	Подсобное помещение буфета	15	Парильные
6	Моечная	16	Массажная
7	Помещение проката купальных принадлежностей	17	Комната отдыха
8	Омывальные	18	Лаборатория
9	Раздевальные	19	Прачечная срочной стирки белья
		25	Помещение купального бассейна

ГИП ОВ	Дубкина		
Рук.гр.инж.эк.	Кондратьева		
ГИП СС	Шнюкова		
Согласовано:	Мирончук		
	Чайский		
	Кучеренко		
ГАП			
ГИП			
ГИП			
Инв.№ подл.	Подпись и дата	Взам.инв.№	

Привязан:			
Инв.№			
Нач.отд.	Вепринский		
Н.контр.	Либерчук		
Гл.спец.	Кириллова		
ГИП ВК	Зайцева		
ГИП ВК	Чаплыгина		

284-4-107.85 ВК

Банно-оздоровительный комплекс на 100 мест

Канализация

План 1 этажа в осях А-Е

Стадия	Лист	Листов
Р	12	

ЦНИИЭП торгово-бытовых зданий и туристских комплексов

20296-02

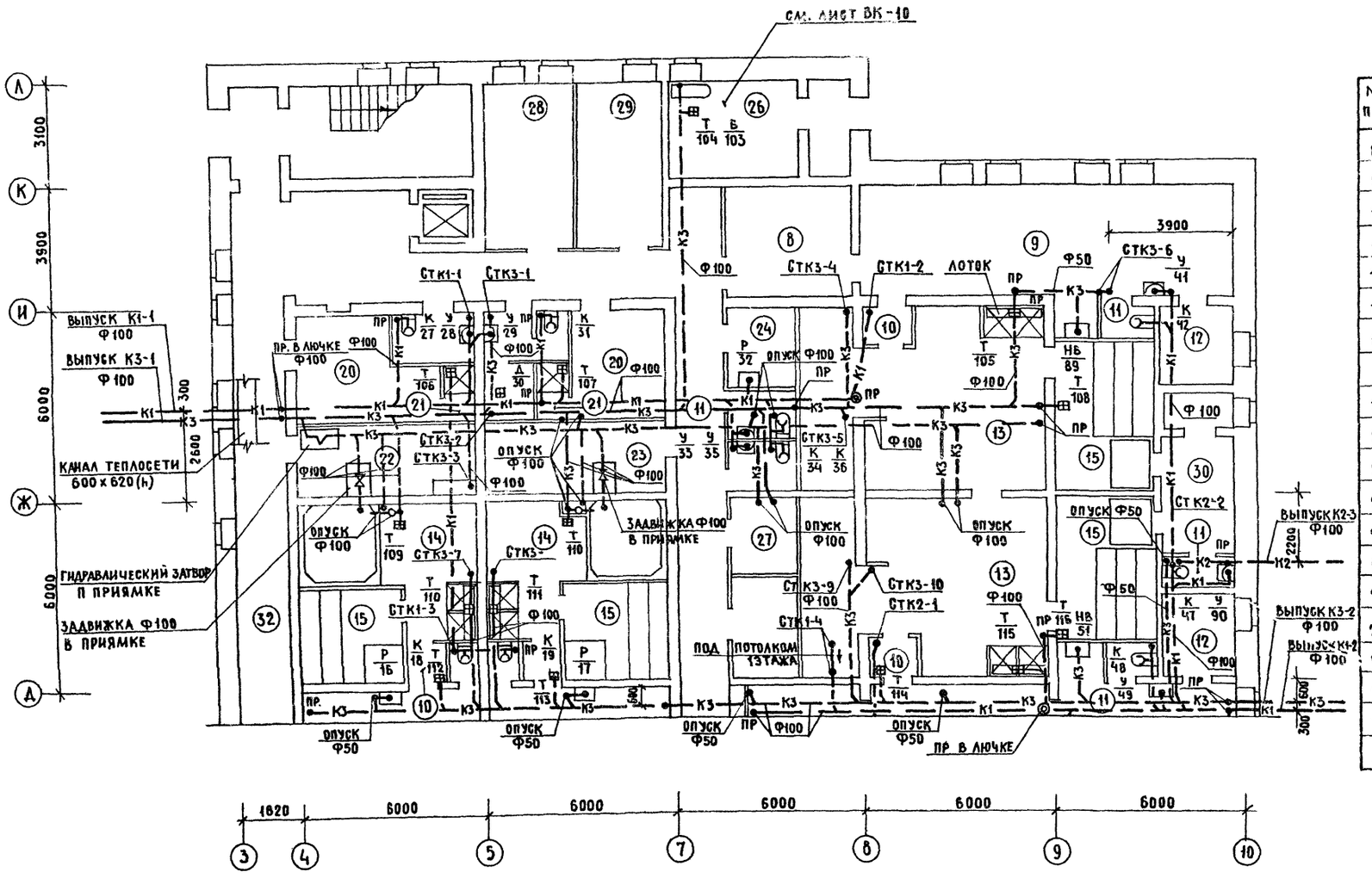

Экспликация помещений

NN пом.	Наименование
8	Ожидальные
9	Раздевальные
10	Тамбуры
11	Уборные
12	Комната персонала
13	Мыльные
14	Помещение душевых и погружных бассейнов
15	Парильные
20	Гардероб персонала
21	Душевые
22	Кладовая прачечной
23	Кладовая моечных принадлежностей
24	Кладовая уборочного инвентаря
26	Помещение хлораторной
27	Помещение воздушно-тепловой завесы
28	Электрощитовая
29	Ремонтно-механическая мастерская
30	Топочная
32	Коридоры

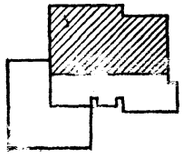

Привязан				284-4-107.85	ВК
		Нач. отд.	Вепринский	Банно-оздоровительный комплекс на 100 мест	Стадия: Р; Лист: 13; Листов:
		Н. контр.	Либерчук		
		Гл. спец.	Кириллова		
		ГИП ВК	Зайцева	Канализация	
Инв. №		ГИП ВК	Чаплыгина	План 1 этажа в осях Д-Л	ЦНИИЭП торгово-бытовых зданий и туристских комплексов

Согласовано: ГИП ОВ Дубкина; Рук. гр. инж. ЭО Кондратьев; ГИП СС Шишова; Мордвинцева; Чапский; Дурченко; ГАП; ГИП; ГИП Т

Инв. № подл. | Подпись и дата | Взам. инв. №

284-4-107.85 Ал. II

20996-02

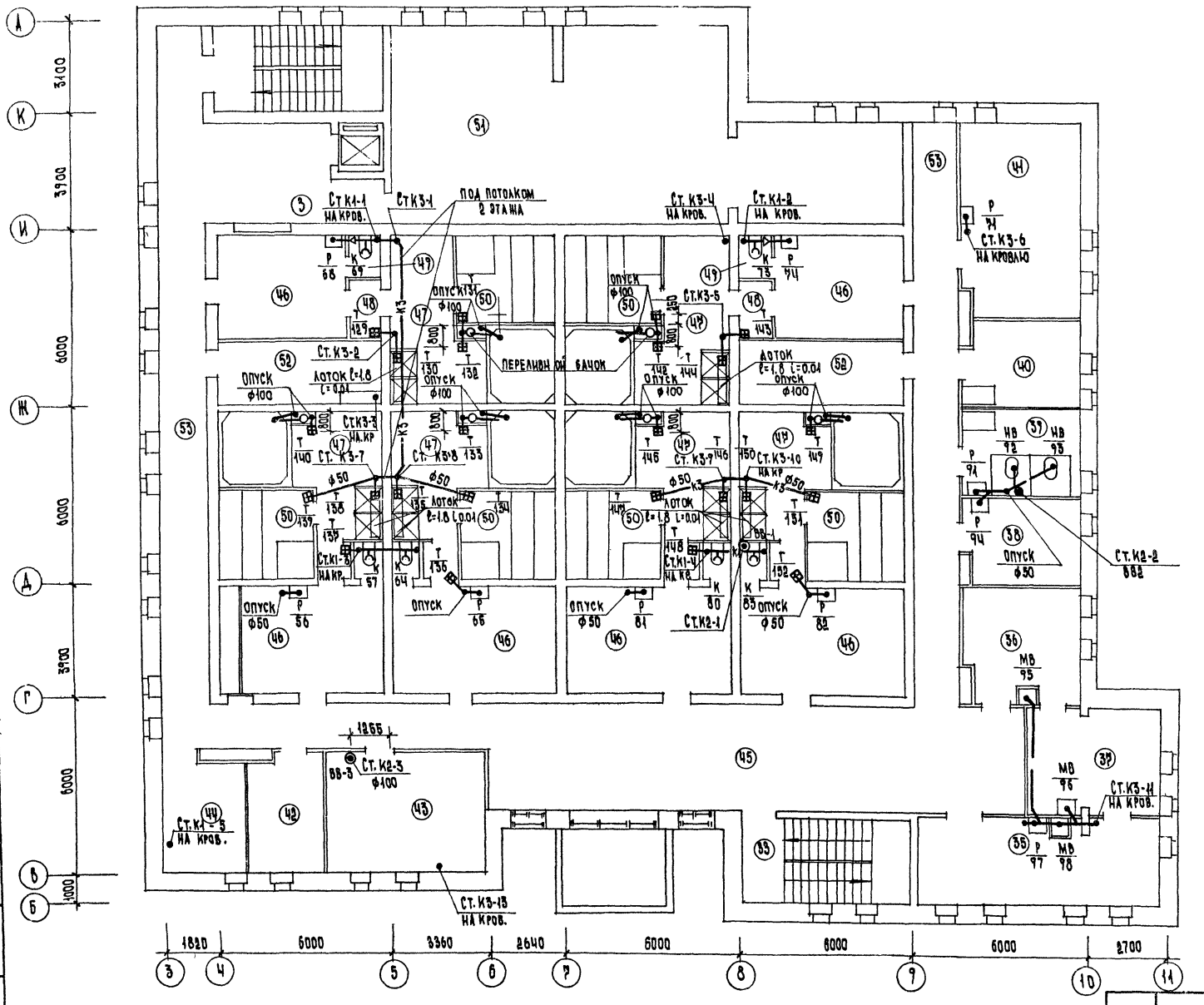

Экспликация помещений

NN пом.	Наименование
35	Женский зал парикмахерской
36	Мужской зал парикмахерской
37	Подсобное помещение парикмахерской
38	Кабинет косметики
39	Кабинет педикюра
40	Кладовая парикмахерской
41	Комната приема пищи
42	Комната персонала
43	Мастерская ремонта одежды
44	Конторское помещение
45	Онидальная
46	Раздевальные
47	Помещение душевых и поружных
	бассейнов
48	Тамбуры
49	Уборные
50	Парильные
51	Помещение ОВ
52	Кладовая бани
53	Коридоры

284-4-102.85 ВК

Банно-оздоровительный комплекс на 100мест

Канализация План 2 этажа

Стадия Р | Лист 14 | Листов

ЦНИИЭП торгово-бытовых зданий и туристских комплексов

Привязан:

Инв.№

Нач.отд. Зеприński
Н.контр. Либерчук
Гл.спец. Кириллова
Гип ВК Зайцева
Гип ВК Чаплыгина

Гип 86 Кучинин
Рук.гр.линии 30 Кондратьева
Рук.гр. Шишова
Гип Моравинцева
Гип Липский
Гип Гип Гип

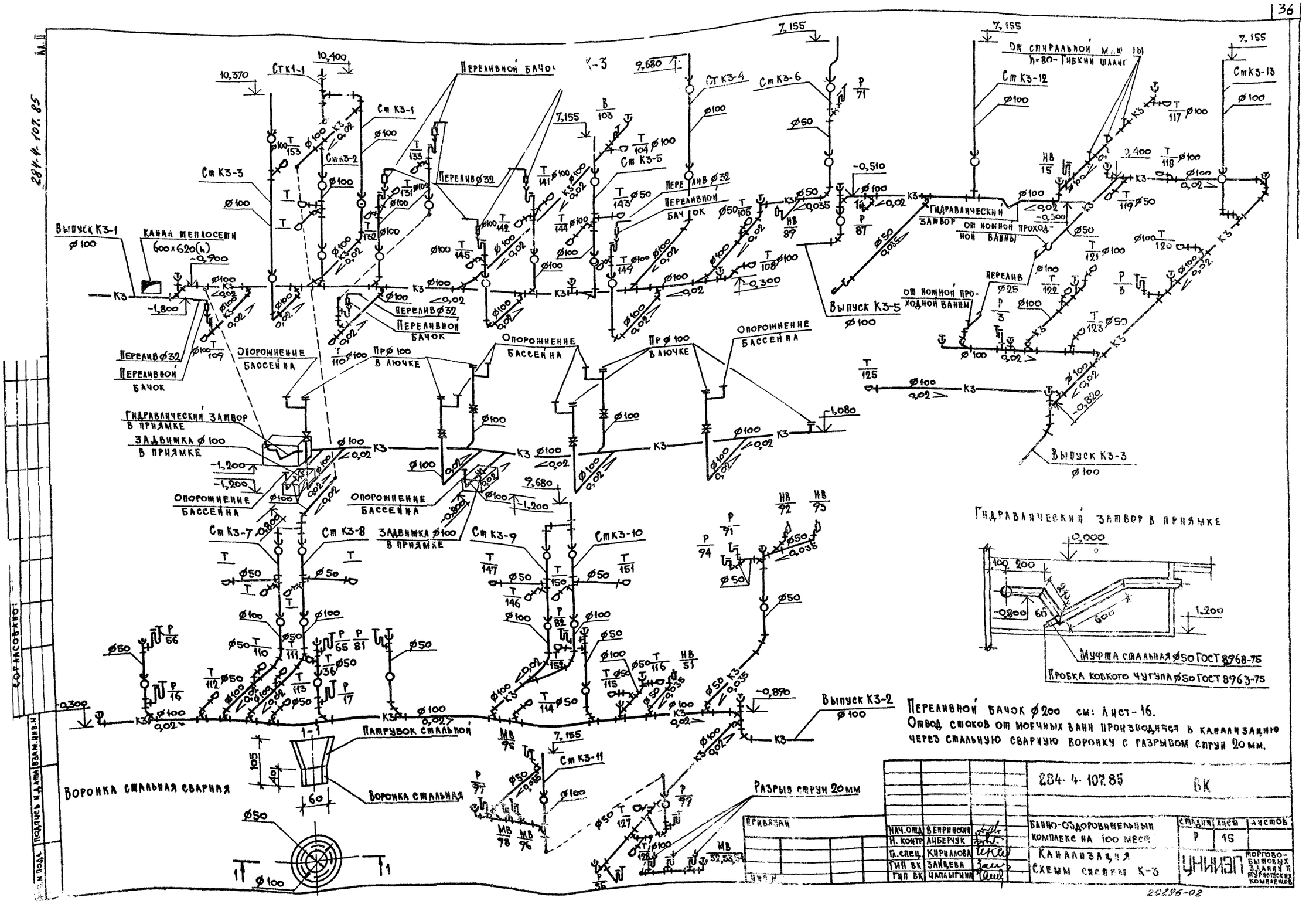
Переливной бачок К-3
Выпуск К3-1 ⌀100
Канал теплосети 600×620(h)
Переливной бачок
Переливной бачок
Переливной бачок
Переливной бачок
Переливной бачок
Гидравлический затвор в приямке
Задвижка ⌀100 в приямке
Опорожнение бассейна
Пр ⌀100 в лючке
Выпуск К3-5 ⌀100
Выпуск К3-3 ⌀100
Гидравлический затвор от ножной проходной ванны
Выпуск К3-2 ⌀100
Патрубок стальной
Воронка стальная
Воронка стальная сварная
Разрыв струи 20мм
Гидравлический затвор в приямке
Муфта стальная ⌀50 ГОСТ 8968-75
Пробка ковкого чугуна ⌀50 ГОСТ 8963-75
Переливной бачок ⌀200 см: Лист-16.
Отвод стоков от моечных ванн производится в канализацию через стальную сварную воронку с разрывом струи 20мм.
284-4-107.85
ВК
Банно-оздоровительный комплекс на 100 мест
Канализация
Схемы систем К-3
Стадия Р
Лист 15
Листов
УНИИЭП торгово-бытовых зданий и туристских комплексов
Нач. отд. Вепринский
Н. контр. Либерчук
Гл. спец. Кириллова
ГИП ВК Зайцева
ГИП ВК Чаплыгина
Привязан
Согласовано
Подпись и дата
Взам. инв. №
Инв. № подл.
284-4-107.85
20296-02

284-4-107.85 АА.II

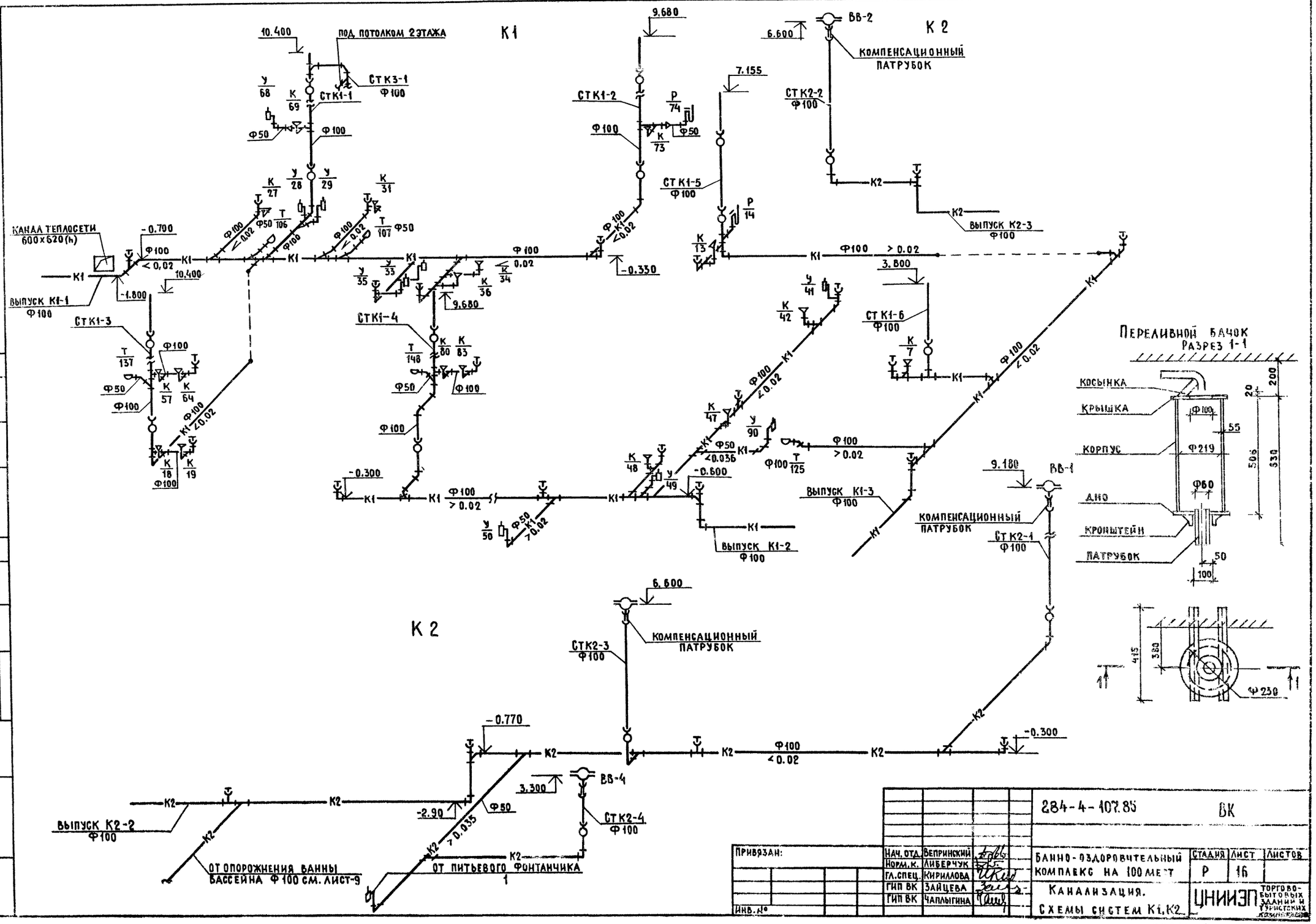

СОГЛАСОВАНО:

Инв. № подл. | Подпись и дата | Взам. инв. №

Привязан:		Нач. отд.	Вепринский		284-4-107.85 ВК
		Норм. к.	Либерчук		
		Гл. спец.	Кириллова		Банно-оздоровительный комплекс на 100 мест
		ГИП ВК	Зайцева		Стадия Р; Лист 16; Листов
Инв. №		ГИП ВК	Чаплыгина		Канализация. Схемы систем К1, К2
					ЦНИИЭП торгово-бытовых зданий и туристских комплексов

20296-02

Альбом II

284-4-107.85

ТИПОВОЙ ПРОЕКТ

284-4-107.85

ЭОМ - электрическое освещение и силовое электрооборудование

Проект утвержден Гостражданстроем Приказ № 24 от 14 января 1983 г.

Рабочие чертежи введены в действие ЦНИИЭП торгово бытовых зданий и туристских комплексов Приказ № 14 от 17 февраля 1985 г.

Таблица 1

Основные показатели

Наименование	
Категория токоприемников по условию надежности электроснабжения	II
Напряжение, в	380/220
Расчетная активная мощность I ввода, квт	215,5
Расчетная активная мощность II ввода, квт	194,9
Суммарная активная мощность, квт	410,4
Расчетная реактивная мощность I ввода, квар	45,6
Расчетная реактивная мощность II ввода, квар	75,3
Суммарная реактивная мощность, квар	100,0
Коэффициент мощности I ввода	0,97
Коэффициент мощности II ввода	0,93
Максимальная потеря напряжения %	2,5

Таблица N2

Ведомость рабочих чертежей основного комплекта ЭОМ

Лист	Наименование	Примечания
1	Общие данные (начало)	
2	Общие данные (окончание)	
	Схема питающих сетей. Схема автоматического отключения вентиляции при пожаре.	
4	План осветительных сетей. План силовых и питающих сетей на ОТМ-3.300	
5	План осветительных сетей 1 этажа в осях А÷Е; 1÷11	
6	План осветительных сетей 1 этажа в осях Г÷Л; 3÷10	
7	План осветительных сетей 2 этажа	
8	План осветительных сетей. План силовых и питающих сетей на ОТМ	
9	План силовых и питающих сетей 1 этажа в осях А÷Е; 1÷11	
10	План силовых и питающих сетей 1 этажа в осях Г÷Л; 3÷10	
11	План силовых и питающих сетей 2 этажа	
12	Расчетная схема ЩС1; ЩС2	
13	Расчетная схема ЩС3; ЩС4;	
14	Расчетная схема ЩС5; ЩС6;	
15	Расчетная схема ЩС7; ЩС8.	

Таблица 3

Ведомость ссылочных и прилагаемых документов

Обозначение чертежей	Наименование	Примечания
	ссылочные документы	
4.407-235	Прокладка винипластовых труб в непожарноопасных и невзрывоопасных помещениях	
	Прилагаемые документы	
	Опросный лист	ЭК-1
	Спецификация оборудования	

Схема генплана

380/220в

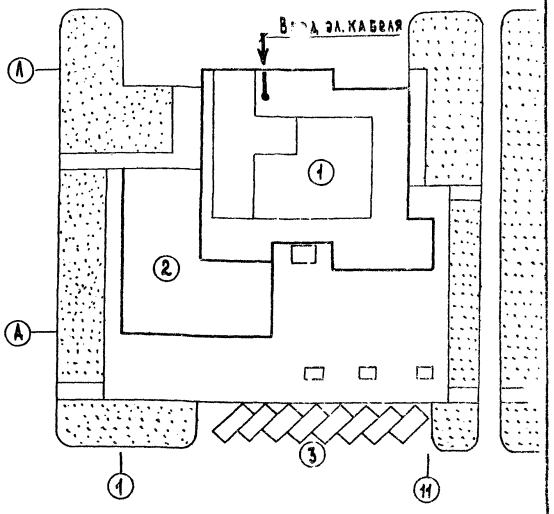

Экспликация

1. Банно-оздоровительный комплекс на 50 мест.
2. Хоздвор
3. Стоянка автомобилей

Привязка настоящего типового проекта выполнена в соответствии с де[illegible] нормами и правилами.

Гл. инженер проекта / /

Настоящий проект выполнен в соответствии с действующими нормами и правилами

Гл. инженер проекта / Ширшаков /

Инв. №				284-4-107.85	ЭОМ
Нач. отд.	Вепринский			Банно-оздоровительный комплекс на 100 мест	Стадия: Р; Лист: 1; Листов: 15
Н. контр.	Арабаджи				
ГИП	Ширшаков			Общие данные (начало)	ЦНИИЭП торгово-бытовых зданий и туристских комплексов
Рук. гр.	Кондратьев				
Вед. инж.	Данилова				
Ст. техн.	Шевченко				

Согласовано:

Инв. № подл. | Подпись и дата | Взам. инв. №

284-4-107.85 Альбом II

Общие указания

Электроснабжение здания банно-оздоровительного комплекса осуществляется по двум взаиморезервируемым кабельным линиям. Переключение на исправную линию, в случае аварии, осуществляется посредством переключателей с ручным приводом, устанавливаемых на вводной панели вводно-распределительного устройства (ВРУ).

Источник питания определяется при привязке проекта.

Вводно-распределительное устройство комплектуется из панелей серии ВРУ1 и размещается в электрощитовой на 1 этаже. Система распределения электроэнергии в здании представлена схемой питающих сетей на листе 3.

Учет потребляемой электроэнергии токоприемниками здания принят единым для силовых и осветительных потребителей и осуществляется трехфазными для четырехпроводной сети счетчиками активной энергии устанавливаемыми на вводной панели ВРУ.

В соответствии с письмом Госэнергонадзора Минэнерго СССР за N 17-58 от 28 марта 1980г компенсация реактивной мощности не предусматривается. Расчетные мощности определены в соответствии с СН-543-82г.

Проектом приняты следующие виды освещения: рабочее, аварийное (эвакуационное), рекламное. Управление рекламным освещением осуществляется автоматически посредством автомата освещения АО-77.

Управление освещением в помещениях осуществляется местно выключателями. Выключатели для управления освещением кладовых устанавливать в не кладовых в коробках с приспособлением для пломбирования. Высота установки от пола: выключателей и аппаратов управления - 1,5 м; штепсельных розеток - 0,8 м; групповых осветительных и силовых распределительных щитов - 1,7 м до верха щита. В качестве групповых осветительных щитов приняты щитки серии ЯОУ, а силовых распределительных щитов - щиты серии ПР 11.

Силовыми токоприемниками здания являются электродвигатели вентиляторов, насосов - технологического оборудования, а так же электронагреватели технологического оборудования и электрокаменки.

Пусковая аппаратура для технологического оборудования поставляется комплектно с оборудованием.

Управление электрокаменками осуществляется со шкафа управления, поставляемого комплектно с электрокаменкой. Включение и отключение электрокаменки осуществляется автоматами в цепи питания и управления. Контроль за температурой в процессе работы электрокаменки, осуществляется автоматически с помощью терморегуляторов, так же поставляемых комплектно с электрокаменками. Более подробно с работой электрокаменки следует познакомиться в инструкции завода-изготовителя. Монтаж электрокаменок осуществляется по проекту технологии. Монтаж шкафов управления, терморегуляторов с датчиками и все сети между ними осуществляются по данному проекту.

Силовые распределительные сети и сети управления выполняются:

от шкафов управления к электрокаменкам - проводом марки РКГМ, с жаростойкой изоляцией в стальных тонкостенных трубах, прокладываемых в подготовке пола. От шкафов управления к терморегуляторам - проводом марки ПВ, прокладываемым в пластмассовых трубах в подготовке пола и бороздах стен. Во взрывоопасных помещениях электропроводку выполнить проводом марки ПВ-660 в стальных водогазопроводных трубах.

Присоединение к электросетям электродвигателей вентиляторов, устанавливаемых на виброосновании, выполнить проводом марки ПВ-660 в гибких вводах производства заводов ГЭМ.

В помещениях, над которыми располагаются полы с подогревом, а также в складских помещениях, сети выполняются кабелем марки АВВГ, в остальных помещениях групповые осветительные, а силовые и питающие сети выполняются проводом марки АПВ-660, прокладываемым в пластмассовых трубах. В парильных отделениях - проводом марки РКГМ, прокладываемым в стальных тонкостенных трубах - силовая сеть - в полу скрыто; осветительная сеть - открыто.

Проводку питания к устанавливаемым на стенах аппаратам и штепсельным розеткам, для присоединения технологического оборудования, выполнить скрыто.

Заземление электроустановок выполнить в соответствии с ПУЭ-1-7 и СН 102-76.
Заземление электрокаменок выполнить в соответствии с инструкцией завода изготовителя.

Согласовано:

Инв. № подл. | Подпись и дата | Взам. инв. №

Привязан		Нач. от д.	Вепринский		284-4-107.85 ЭОМ
		Н. контр.	Арабаджи		
		ГИП	Ширшаков		Банно-оздоровительный комплекс на 100 мест
		Рук. гр.	Кондратьев		Стадия Р, Лист 2, Листов
		Вед. инж.	Данилова		Общие данные (окончание)
Инв. №		Ст. техн.	Шевченко		ЦНИИЭП торгово-бытовых зданий и комплексов

20296-02

380/220 в

Схема питающих сетей

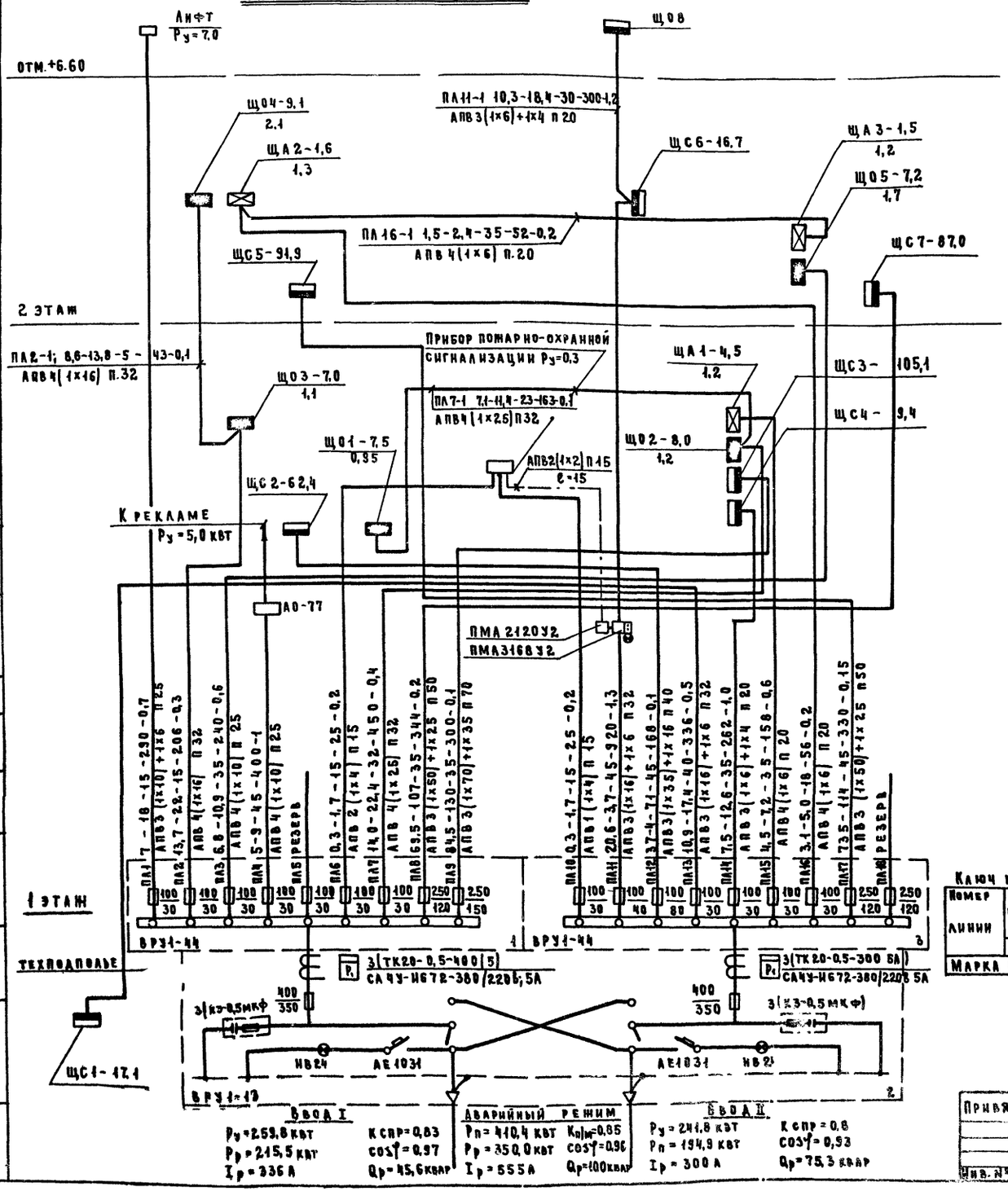

Схема автоматического отключения вентиляции при пожаре.

Схема электрическая принципиальная

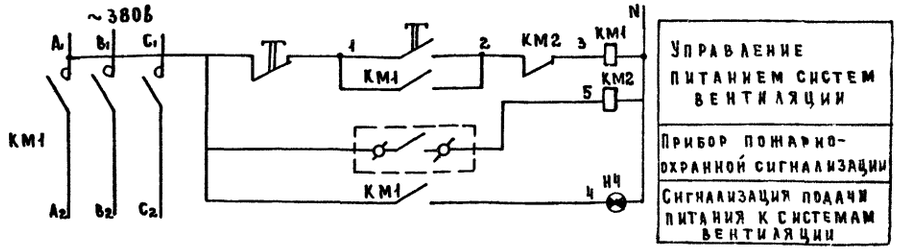

Схема внешних соединений

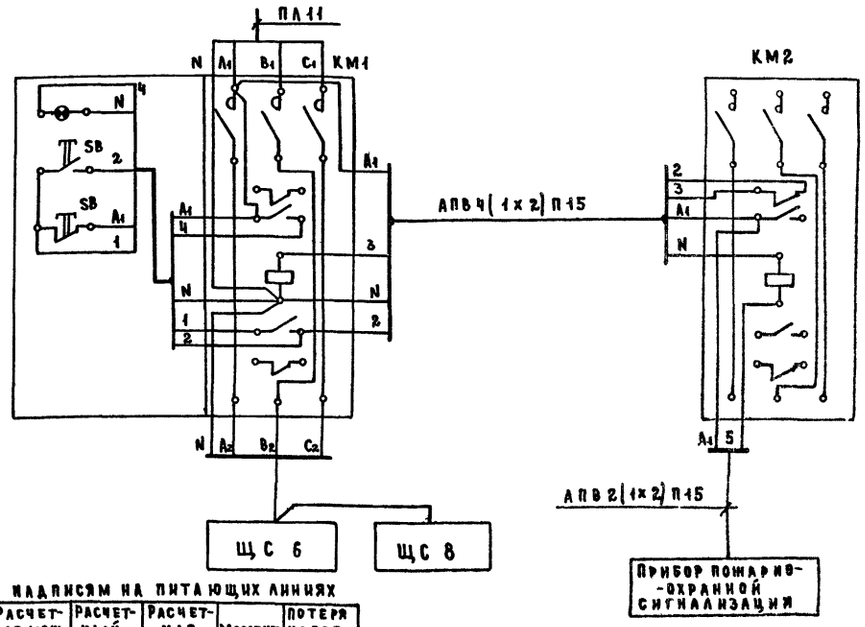

Ключ к надписям на питающих линиях

Номер линии	Расчетная мощность	Расчетный ток	Расчетная длина	Момент	Потеря напряжения
	квт	А	м	квт·м	%
Марка провода и способ прокладки					

284-4-107.85 ЭОМ

Привязан:

Инв. №

Нач. отд.	Вепринский	
Н. контр.	Арабаджи	
Гип	Ширшаков	
Рук. гр.	Кондратьев	
Вед. инж.	Данилова	

Банно-оздоровительный комплекс на 100 мест

Стадия	Лист	Листов
Р	3	

Схема питающих сетей. Схема автоматического отключения вентиляции при пожаре.

ЦНИИЭП торгово-бытовых зданий и туристских комплексов

20296-02

Согласовано

Инв. № подл. | Подпись и дата | Взам. инв. №

284-4-107.85 Ал. II

284-4-107.85

План осветительных сетей

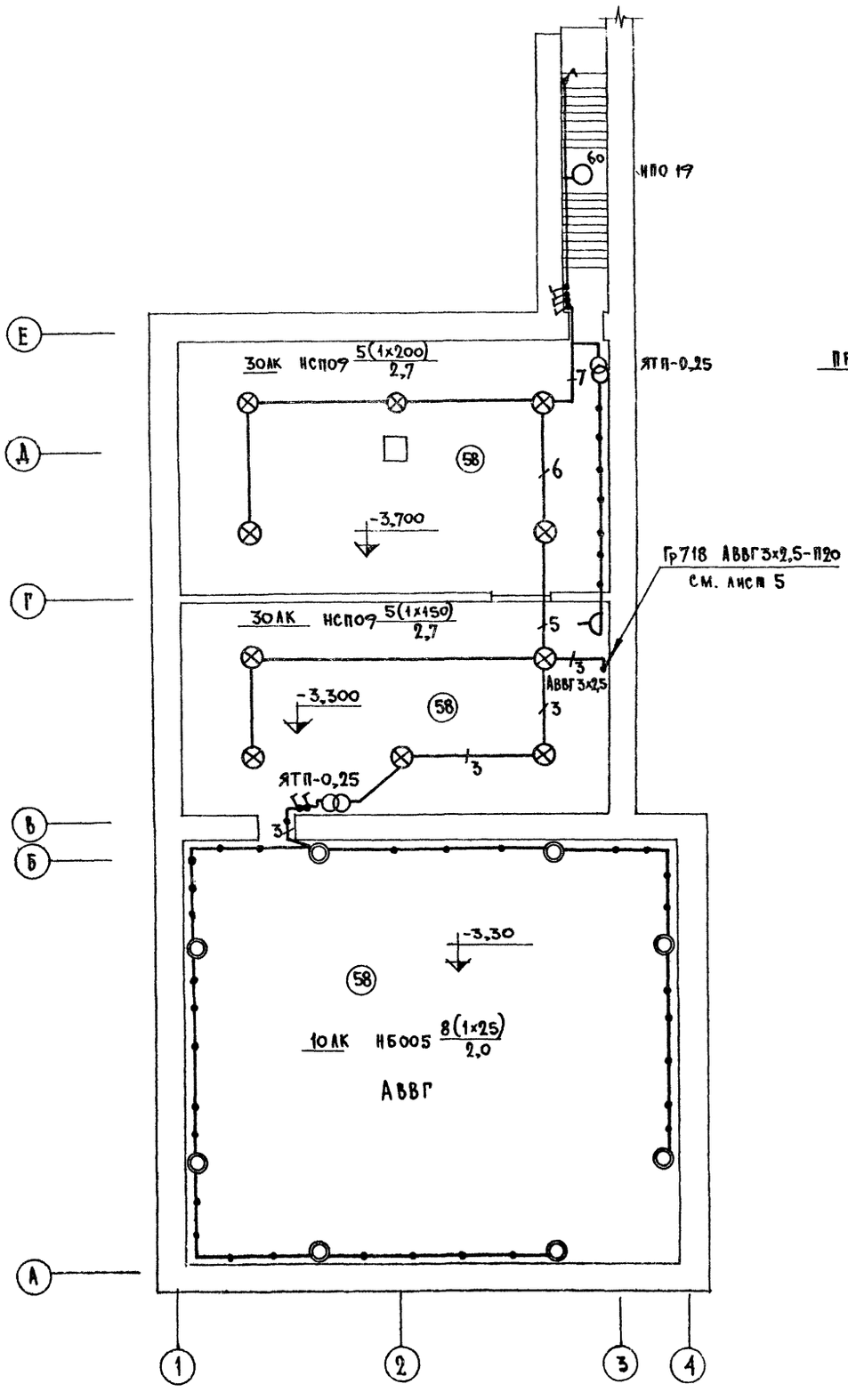

План силовых и питающих сетей

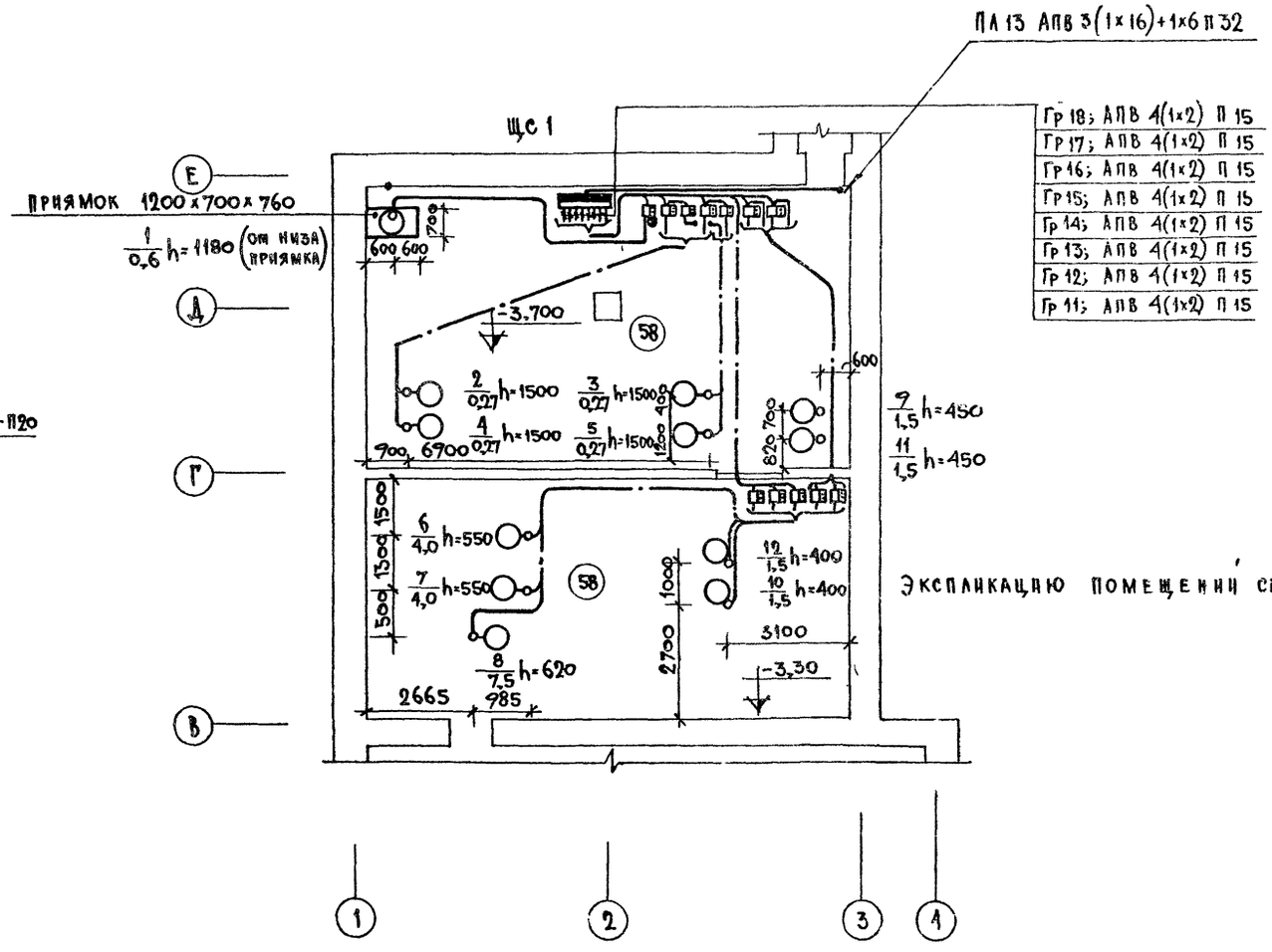

Экспликацию помещений см. лист 6

ГИП	Дубкина		ОВ
ГИП	Гринтауз		АУ
ГИП	Чапыгина		БК
ГИП	Шишова		СС
ГАП	Мордвинова		
ГИП	Чапский		
ГИП	Турченко		ТХ

Согласовано:

Нач. отд.	Вепринский		
Н. контр.	Арабаджи		
ГИП	Ширшаков		
Рук. гр.	Кондратьев		
Вед. инж.	Данилова		
Ст. инж.	Загрядская		
Ст. техн.	Шевченко		

Привязан

Инв. № подл. | Подпись и дата | Взам. инв. №

284-4-107.85 ЭОМ

Банно-оздоровительный комплекс на 100 мест

Стадия	Лист	Листов
Р	4	

План осветительных сетей. План силовых и питающих сетей на отм. -3,30.

ЦНИИЭП портово-бытовых зданий и туристских комплексов

20296-02

380/220 В

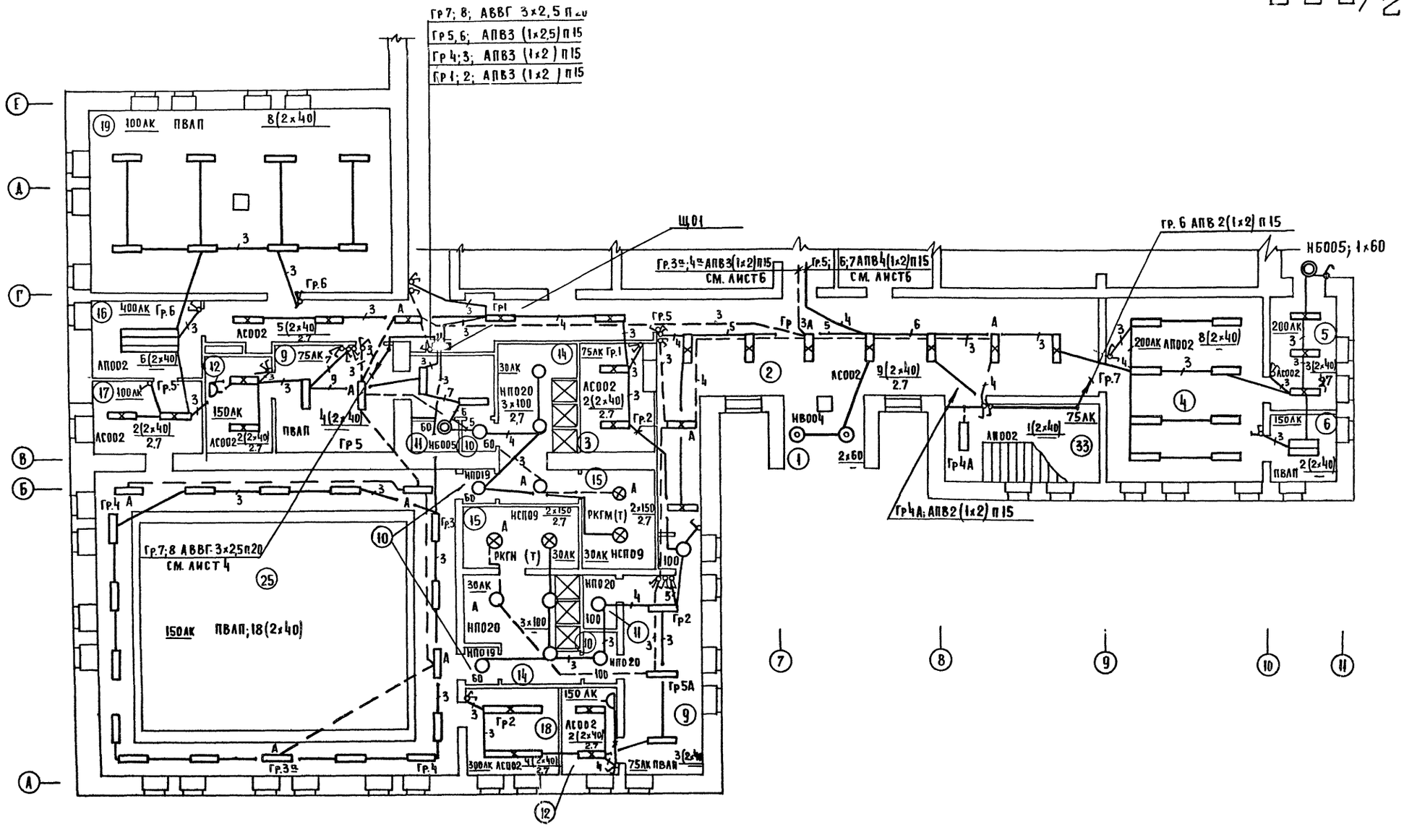

ЭКСПЛИКАЦИЯ ПОМЕЩЕНИЙ СМ. ЛИСТ 6

ГИП ОВ	ДУБКИНА		
ГИП АУ	ГРИНГАУЗ		
ГИП ВК	ЧАЛЫГИНА		
ГИП СС	ШИШОВА		
ГАП	МОРАВИЦЕВА		
ГИП	ЧАПСКИЙ		
ГИП ТХ	АУРЧЕНКО		

НАЧ.ОТД.	БЕПРИНСКИЙ	
Н.КОНТР.	АРАБАДЖИ	
ГИП	ШИРШАКОВ	
РУК.ГР.	КОНДРАТЬЕВ	
СТ.ИНЖ.	ЗАГРЯДСКАЯ	
СТ.ТЕХН.	ШЕВЧЕНКО	

ПРИВЯЗАН:

Инв. №:

284-4-107.85 ЭОМ

БАННО - ОЗДОРОВИТЕЛЬНЫЙ КОМПЛЕКС НА 100 МЕСТ

СТАДИЯ	ЛИСТ	ЛИСТОВ
Р	5	

ПЛАН ОСВЕТИТЕЛЬНЫХ СЕТЕЙ 1 ЭТАЖА В ОСЯХ А-Е; 1-11

ЦНИИЭП торгово-бытовых зданий и туристских комплексов

Инв.№ подл. | Подпись и дата | Взам. инв.№

284-4-107.85 АЛ. II

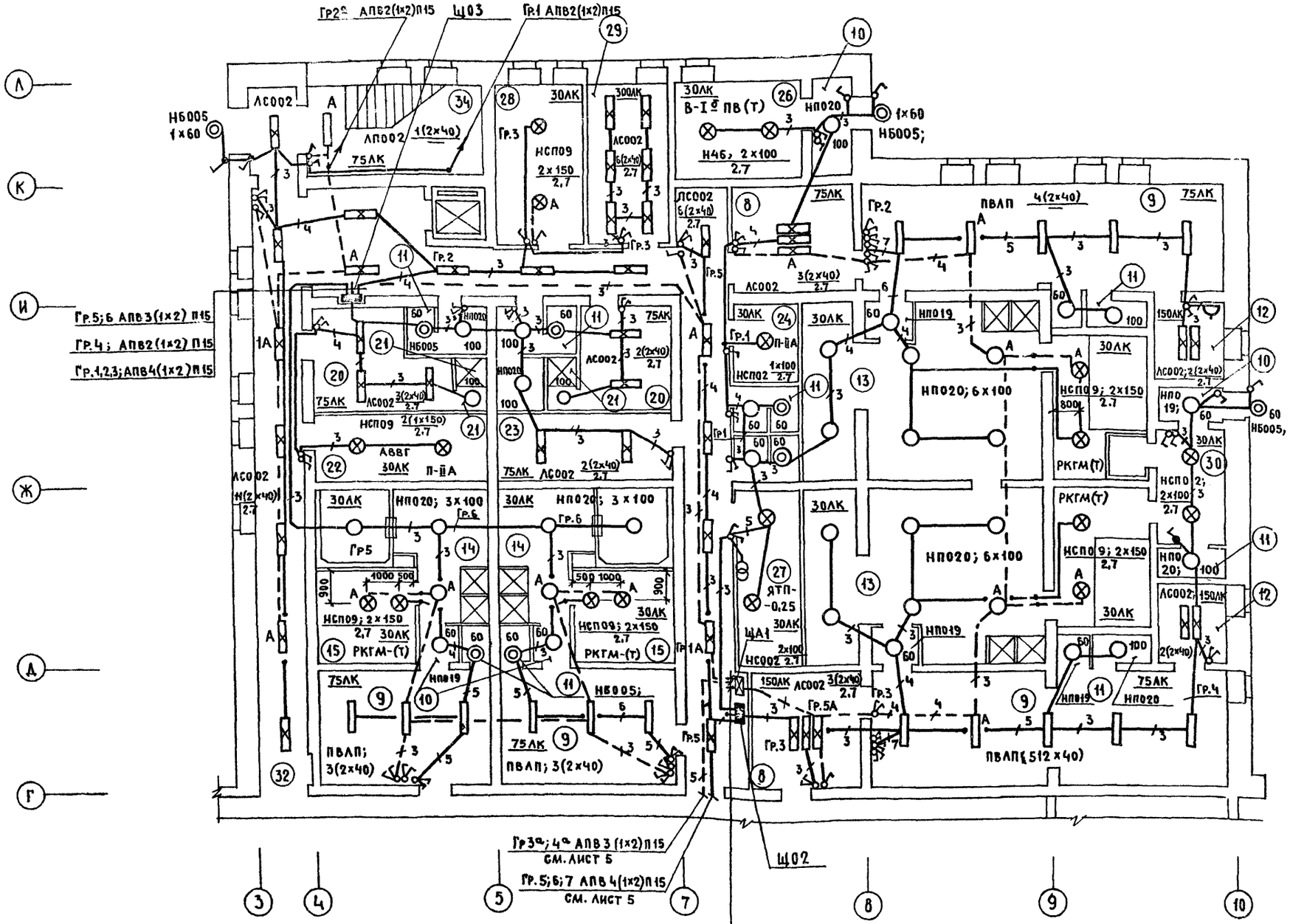

Экспликация помещен

NN	Наименование
1	Тамбур главного входа
2	Вестибюль
3	Гардероб для посетителей
4	Буфет
5	Подсобное помещение буфета
6	Моечная
7	Помещение проката купальных принадлежностей и кассы
8	Ожидальные
9	Раздевальные
10	Тамбуры
11	Уборные
12	Комната персонала
13	Мыльные
14	Помещение душевых и погружных бассейнов
15	Парильные
16	Массажная
17	Комната отдыха
18	Лаборатория
19	Прачечная срочной стирки белья
20	Гардероб персонала
21	Душевые
22	Кладовая прачечной
23	Гардероб персонала
24	Кладовая уборочного инвентаря
25	Помещение купального бассейна
26	Помещение хлораторной
27	Помещение воздушнотепловой завесы
28	Электрощитовая
29	Ремонтно-механическая мастерская
30	Топочная
31	Тамбуры служебные
32	Коридоры
33	Лестница 1
34	Лестница 2
58	Техническое помещение

Согласовано:
ГИП ОВ Дубкина
ГИП АУ Гинтауз
ГИП ВК Чапыгин
ГИП СС Шишова
ГАП Ивашнева
ГИП Чапецкий
ГИП ТХ Дурченко

Инв.№ подл. | Подпись и дата | Взам. инв.№

Нач. отд.	Вепринский		
Н. контр.	Арабаджи		
ГИП	Ширшаков		
Рук. гр.	Кондратьев		
Ст. инж.	Загрядская		
Ст. техн.	Шевченко		

Привязан:

Инв. №

284-4-107.85 ЭОМ

Банно-оздоровительный комплекс на 100 мест

План осветительных сетей 1 этажа в осях Г÷А; 1÷11.

Стадия	Лист	Листов
Р	6	

ЦНИИЭП торгово-бытовых зданий и туристских комплексов

20296-02

380/220в

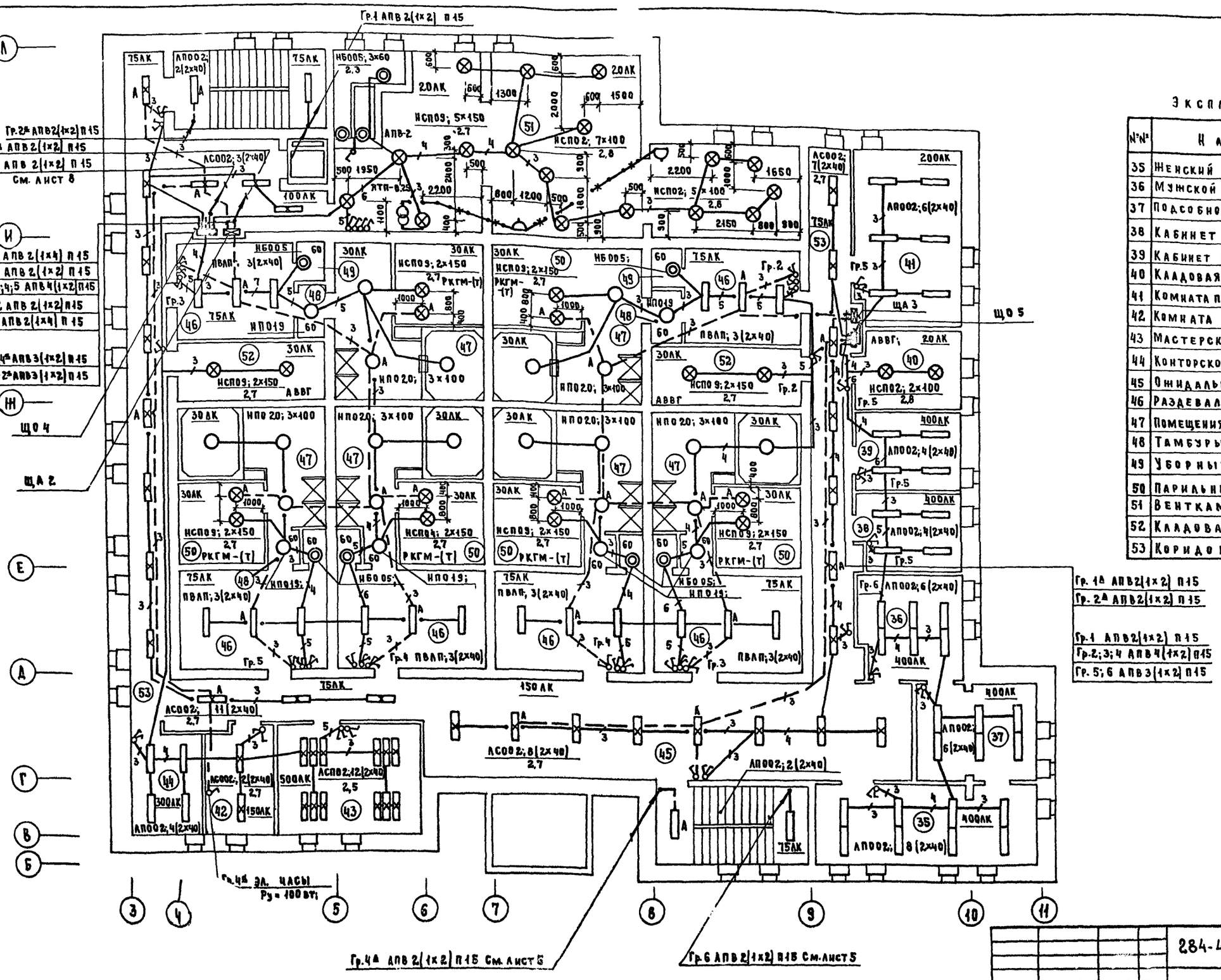

Экспликация помещений

№№	Наименование
35	Женский зал парикмахерской
36	Мужской зал парикмахерской
37	Подсобное помещение парикмахерской
38	Кабинет косметики
39	Кабинет педикюра
40	Кладовая парикмахерской
41	Комната приема пищи
42	Комната персонала
43	Мастерская ремонта и утюжки одежды
44	Конторское помещение
45	Ожидальная
46	Раздевальные
47	Помещения душевых и погружных бассейнов
48	Тамбуры
49	Уборные
50	Парильные
51	Венткамера
52	Кладовая бани
53	Коридоры

284-4-107.85 ЭОМ

Нач.отд.	Вепринский		
Н.контр.	Арабаджи		
ГИП	Ширшаков		
Рук.гр.	Кондратьев		
Ст.техн.	Шевченко		

Привязан

Инв. №

Банно-оздоровительный комплекс на 100 мест

План осветительных сетей 2 этажа.

Стадия	Лист	Листов
Р	7	

ЦНИИЭП торгово-бытовых зданий и туристских комплексов

Согласовано: ГИП ОВ Дубкина; ГИП АУ Грингауз; ГИП ВК Чаплыгина; ГИП СС Шишова; ГАП Моравинцева; ГИП Чапский; ГИП ТХ Дурченко

Инв. № подл. | Подпись и дата | Взам. инв. №

284-4-107.85 Ал.II

280/220 В

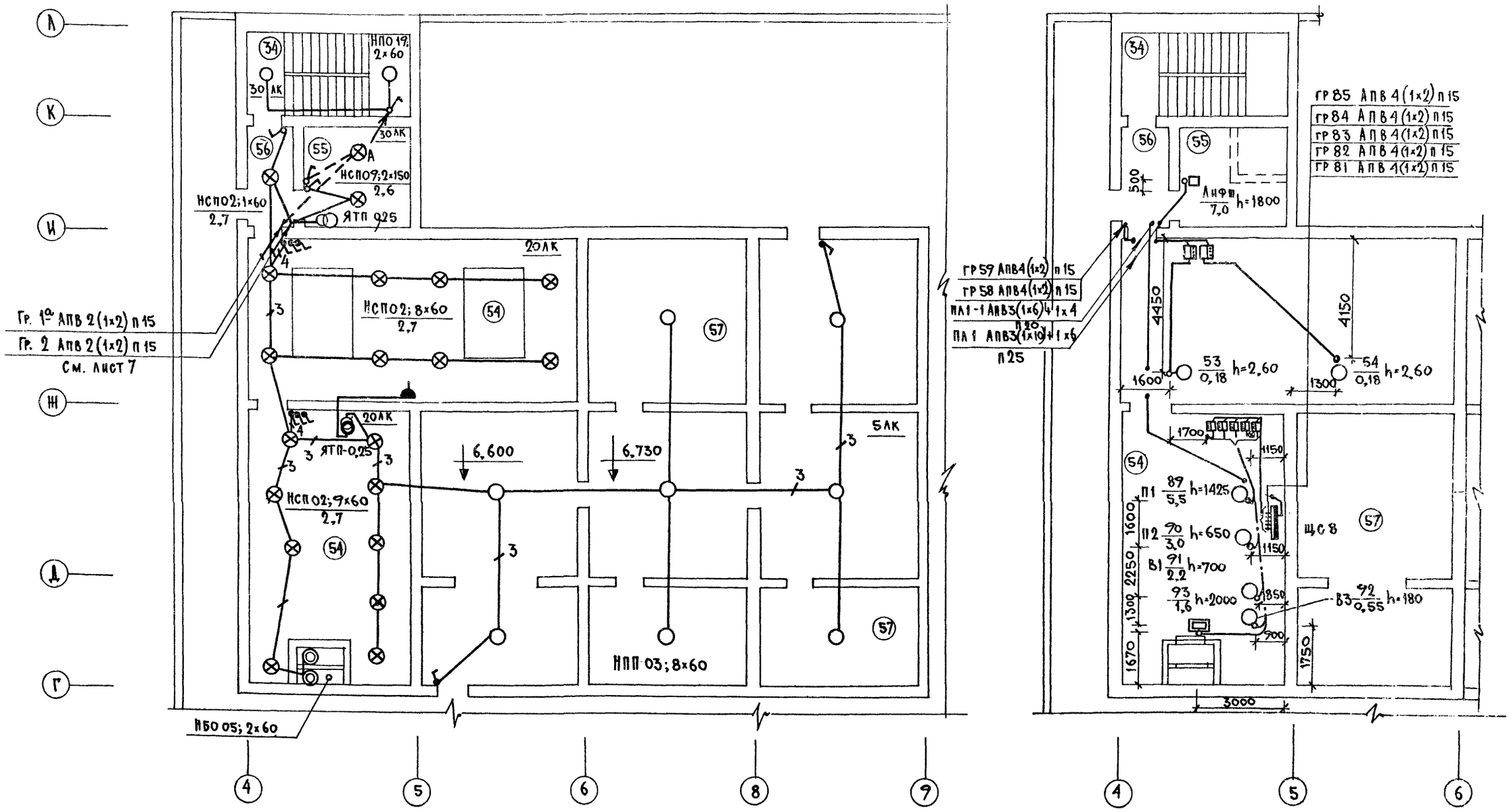

ЭКСПЛИКАЦИЯ ПОМЕЩЕНИЙ

NN	НАИМЕНОВАНИЕ
54	ТЕХНИЧЕСКОЕ ПОМЕЩЕНИЕ
55	МАШИННОЕ ОТДЕЛЕНИЕ ЛИФТОВ
56	ТАМБУР
57	ЧЕРДАК

НАЧ. ОТД.	ВЕПРИНСКИЙ		
Н. КОНТР.	АРАБАДЖИ		
ГИП	ШИРШАКОВ		
РУК. ГР.	КОНДРАТЬЕВ		
ВЕД. ИНЖ.	ДАНИЛОВА		
СТ. ИНЖ.	ЗАГРЯДСКАЯ		
СТ. ТЕХН.	ШЕВЧЕНКО		

284-4-10785 ЭОМ

БАННО-ОЗДОРОВИТЕЛЬНЫЙ КОМПЛЕКС НА 100 МЕСТ

ПЛАН ОСВЕТИТЕЛЬНЫХ СЕТЕЙ ПЛАН СИЛОВЫХ И ПИТАЮЩИХ СЕТЕЙ НА ОТМ. +6.600

СТАДИЯ	ЛИСТ	ЛИСТОВ
Р	8	

ЦНИИЭП ТОРГОВО-БЫТОВЫХ ЗДАНИЙ И ТУРИСТСКИХ КОМПЛЕКСОВ

ПРИВЯЗАН

ИНВ. №

СОГЛАСОВАНО: ГИП ОВ ДУБКИНА; ГИП АУ ГРИНГАУЗ; ГИП ВК ЧАПЛЫГИН; ГИП СС ШИШОВА; ГАП ЧАПСКИЙ; ГИП ТХ ДУРЧЕНКО

284-4-10 7.85

20296-02

180/220в

Ал.II

234-4-107.85

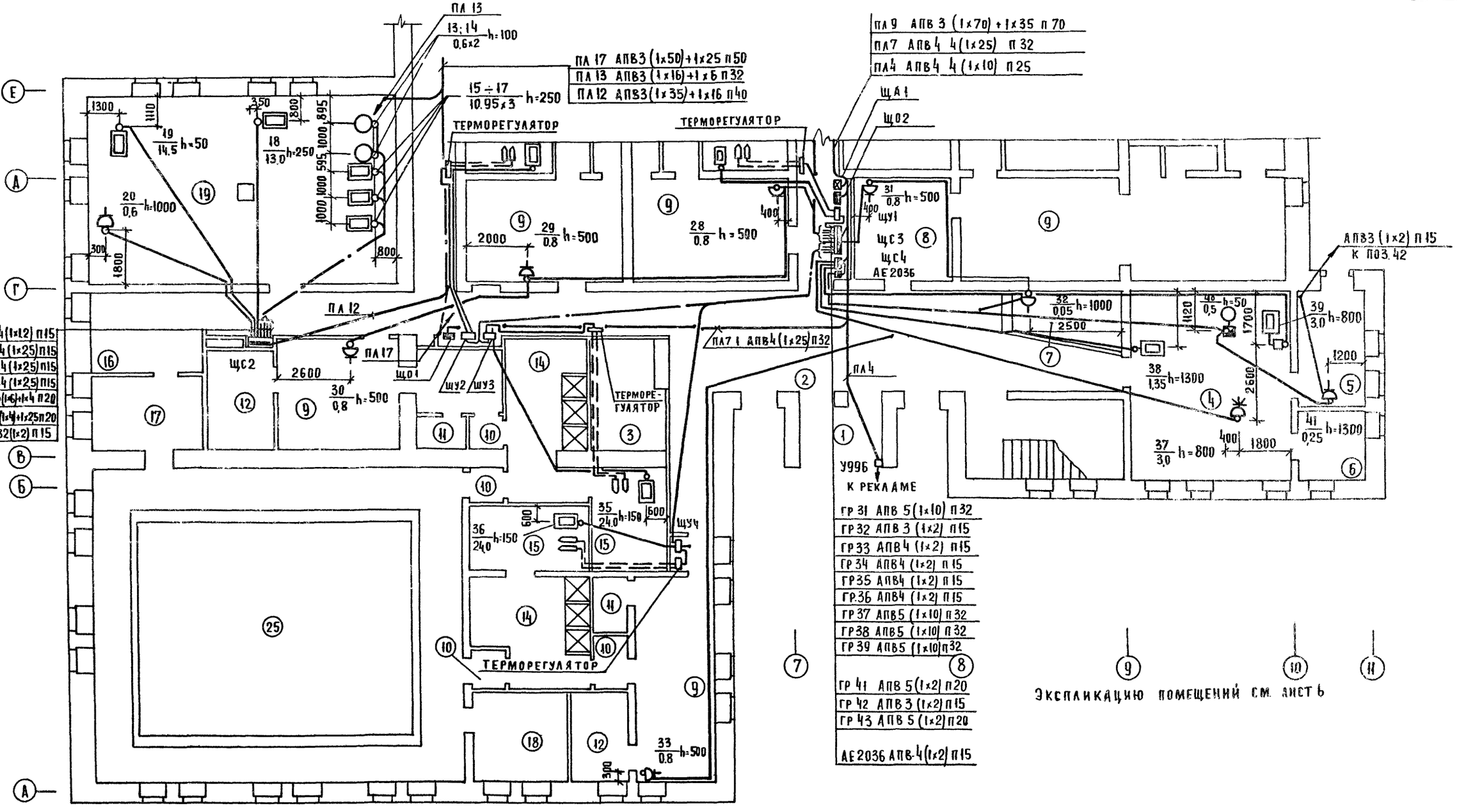

Экспликацию помещений см. лист 6

ГИП ОВ	Дубкина		
ГИП АУ	Гринглуз		
ГИП ВК	Чалыгина		
ГИП СС	Шишова		
ГАП	Мордвинцева		
ГИП	Чапский		
ГИП ТХ	Дурченко		

СОГЛАСОВАНО:

ИНВ. № ПОДЛ. | ПОДПИСЬ И ДАТА | ВЗАМ. ИНВ. №

ПРИВЯЗАН:	НАЧ.ОТД.	Вепринский	
	Н.КОНТР.	Арабаджи	
	ГИП	Ширшаков	
	РУК.ГР.	Кондратьев	
	ВЕД.ИНЖ.	Данилова	
ИНВ. №	СТ.ТЕХН.	Шевченко	

284-4-107.85 ЭОМ

БАННО-ОЗДОРОВИТЕЛЬНЫЙ КОМПЛЕКС НА 100 МЕСТ

СТАДИЯ	ЛИСТ	ЛИСТОВ
Р	9	

ПЛАН СИЛОВЫХ И ПИТАЮЩИХ СЕТЕЙ 1 ЭТАЖА В ОСЯХ А-Е; 1-11

ЦНИИЭП ТОРГОВО-БЫТОВЫХ ЗДАНИЙ И ТУРИСТСКИХ КОМПЛЕКСОВ

380/220в

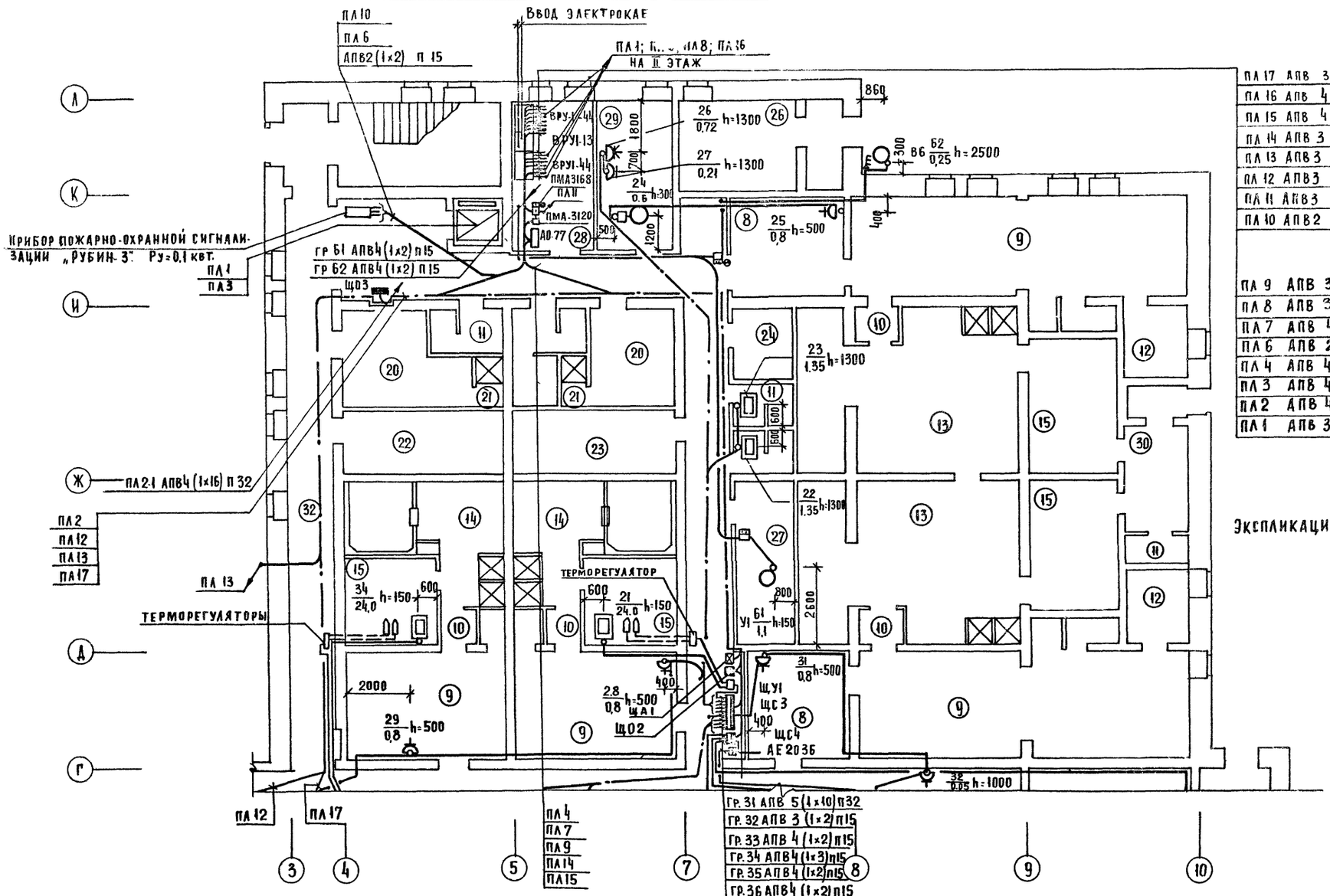

ПЛ 17 АПВ 3 (1×50) + 1×25 П50
ПЛ 16 АПВ 4 (1×6) П20
ПЛ 15 АПВ 4 (1×6) П20
ПЛ 14 АПВ 3 (1×6) + 1×4 П20
ПЛ 13 АПВ 3 (1×16) ×6 П32
ПЛ 12 АПВ 3 (1×35) + 1×16 П40
ПЛ 11 АПВ 3 (1×16) + 1×6 П32
ПЛ 10 АПВ 2 2 (1×4) П15

ПЛ 9 АПВ 3 (1×70) + 1×35 П70
ПЛ 8 АПВ 3 (1×50) + 1×25 П50
ПЛ 7 АПВ 4 (1×25) П32
ПЛ 6 АПВ 2 (1×4) П15
ПЛ 4 АПВ 4 (1×10) П25
ПЛ 3 АПВ 4 (1×10) П25
ПЛ 2 АПВ 4 (1×16) П32
ПЛ 1 АПВ 3 (1×10) + 1×6 П25

ЭКСПЛИКАЦИЮ ПОМЕЩЕНИЙ СМ. ЛИСТ 6

284-4-107.85 ЭОМ

НАЧ.ОТД	ВЕПРИНСКИЙ		
Н.КОНТР	АРАБАДЖИ		
ГИП	ШИРШАКОВ		
РУК.ГР.	КОНДРАТЬЕВ		
ВЕД.ИНЖ	ДАНИЛОВА		
СТ.ТЕХН.	ШЕВЧЕНКО		

ПРИВЯЗАН:

ИНВ. №

БАННО-ОЗДОРОВИТЕЛЬНЫЙ КОМПЛЕКС НА 100 МЕСТ

ПЛАН СИЛОВЫХ И ПИТАЮЩИХ СЕТЕЙ 1 ЭТАЖА В ОСЯХ Г-А, 3-10

СТАДИЯ	ЛИСТ	ЛИСТОВ
Р	10	

ЦНИИЭП ТОРГОВО-БЫТОВЫХ ЗДАНИЙ И ТУРИСТСКИХ КОМПЛЕКСОВ

20296-02

284-4-107.85 Ал. II

СОГЛАСОВАНО

ГИП ОВ	ДУБКИНА		
ГИП АУ	ГРИНГАУЗ		
ГИП ВК	ЧАПЛЫГИНА		
ГИП СС	ШИШОВА		
ГАП	МОРДВИНЦЕВА		
ГИП	ЧАПСКИЙ		
ГИП ТХ	ДУРЧЕНКО		

№ ПОДЛ. | ПОДПИСЬ И ДАТА | ВЗАМ. ИНВ. №

280/220в

Альб. III

2ВМ 4-107.85

ПА1
ПА 11-1
Гр.58
Гр.59

ПА2-1

ПА 2
ПА 3
ПА 8
ПА 11-1
ПА 16

ТЕРМОРЕГУЛЯТОРЫ

ПА 17 - АПВ 3(1х50)+1х25 П50

Гр 59 АПВ 4 (1х2) П15
Гр 58 АПВ 4 (1х2) П15
Гр 57 АПВ 5 (1х10) П32
Гр 56 АПВ 4 (1х2) П15
Гр 55 АПВ 5 (1х10) П32
Гр 54 АПВ 5 (1х10) П32
Гр 53 АПВ 3 (1х10)+1х6 П25
Гр 52 АПВ 4 (1х2) П15
Гр 51 АПВ 4 (1х2) П15

Гр 71 АПВ 5 (1х10) П32
Гр 72 АПВ 3 (1х2) П15
Гр 73 АПВ 5 (1х2) П20
Гр 74 АПВ 4 (1х2) П15
Гр 75 АПВ 5 (1х10) П32
Гр 76 АПВ 5 (1х10) П32
Гр 77 АПВ 4 (1х2) П20
Гр 78 АПВ 5 (1х2) П20

Гр 68 АПВ 4 (1х2) П15
Гр 67 АПВ 4 (1х2) П15
Гр 66 АПВ 4 (1х2) П15
Гр 65 АПВ 4 (1х2) П15
Гр 64 АПВ 4 (1х2) П15
Гр 63 АПВ 4 (1х2) П15
Гр 62 АПВ 4 (1х2) П15
Гр 61 АПВ 4 (1х2) П15

Экспликацию помещений см. лист 7

СОГЛАСОВАНО:
ГИП ОВ Дубкина
ГИП АУ Мордвинцева
ГИП ВК Чапыгина
ГИП СС Шишова
ГАП
ГИК Чапский
ГИП ТХ Дурченко

Инв. № подл. | Подпись и дата | Взам. инв. №

Привязан:
Инв. №

Нач. отд.	Вепринский		
Н. контр.	Арабаджи		
ГИП	Ширшаков		
Рук. гр.	Кондратьев		
Вед. инж.	Данилова		
Ст. техн.	Шевченко		

2.84-4-107.85 ЭОМ

Банно оздоровительный комплекс на 100 мест

Стадия	Лист	Листов
Р	11	

План силовых и питающих сетей 2 этажа

ЦНИИЭП торгово-бытовых зданий, туристских комплексов

20296-02

320/220в

Данные распределительного щита	Предохранитель или автомат: тип		№ распределительной линии	Распределительная линия до пускателя: Pр кВт	Iр, А	Марка провода	Число и сечение проводов	Способ прокладки	Длина м	Пусковой аппарат: тип	I ном. / I уст.	Линия к электроприемнику: Марка провода	Число и сечение проводов	Способ прокладки	Длина м	Электроприемник: № по плану	тип	Pу, кВт	Iр, А	Условное обозначение на плане	Наименование электроприемника
ЩС-1 ПР11-3035-21У3	АЕ 2036	2,5	11	0.6	1.7	АПВ	4(1×2)	П15	5	ПМЛ 123002	РТЛ 2,6	АПВ	4(1×2)	П15	10	1	АОС 2-11-4	0.6	1.7		Задвижка
	АЕ 2036	2.5	12	0.54	2.1	АПВ	4(1×2)	П15	5	ПМЛ 122002	РТЛ 1.6	ПВ	3(1×1,2)	Т20	12	2	ВАО-071-4	0.27	1,05		Дозировочный насос (рабочий)
						АПВ	4(1×2)	П15	1	ПМЛ 122002	РТЛ 1.6	ПВ	3(1×1,2)	Т20	8	3	ВАО-071-4	0.27	1,05		то же
	АЕ 2036	2.5	13	0.54	2.1	АПВ	4(1×2)	П15	5	ПМЛ 122002	РТЛ 1.6	ПВ	3(1×1,2)	Т20	13	4	ВАО-071-4	0.27	1.05		— — (резервный)
						АПВ	4(1×2)	П15	1	ПМЛ 122002	РТЛ 1.6	ПВ	3(1×1,2)	Т20	9	5	ВАО-071-4	0.27	1,05		— — (резервный)
	АЕ 2036	10	14	4.0	7.8	АПВ	4(1×2)	П15	16	ПМЛ 122002	РТЛ 10	АПВ	4(1×2)	П15	10	6	4А 100 S2	4.0	7.8		Насос к 20/30 (рабочий)
	АЕ 2036	10	15	4.0	7.8	АПВ	4(1×2)	П15	16	ПМЛ 122002	РТЛ 10	АПВ	4(1×2)	П15	11	7	4А 100 S2	4.0	7.8		— — (резервный)
	АЕ 2036	20	16	7.5	14.9	АПВ	4(1×2)	П15	16	ПМЛ 22002	РТЛ 19	АПВ	4(1×2)	П15	13	8	4А 112М2	7.5	14.9		Промывной насос
	АЕ 2036	8.0	17	3.0	6.6	АПВ	4(1×2)	П15	6	ПМЛ 122002	РТЛ 4	АПВ	4(1×2)	П15	9	9	АОЛ 2-22-4	1.5	3.3		Вихревой насос (рабочий)
						АПВ	4(1×2)	П15	12	ПМЛ 122002	РТЛ 4	АПВ	4(1×2)	П15	5	10	4АВОА2	1.5	3.3		Насос для обогрева обходных дорожек бассейна (рабочий)
	АЕ 2036	8.0	18	3.0	6.6	АПВ	4(1×2)	П15	6	ПМЛ 122002	РТЛ 4	АПВ	4(1×2)	П15	10	11	АОЛ 2-22-4	1.5	3.3		Вихревой насос (резервный)
						АПВ	4(1×2)	П15	12	ПМЛ 122002	РТЛ 4	АПВ	4(1×2)	П15	4	12	4АВОА2	1.5	3.3		Насос для обогрева обходных дорожек бассейна (рабочий)
	АЕ 2036	8.0					Резерв														
	АЕ 2036	10					Резерв														
Pу = 17,1 кВт																					
ЩС 2 ПР11-3097-21У3	АЕ 2046	16	21	1,2	3.4	ПВ	4(1×1,2)	Т20	11*	—	—	—	—	—	—	13	КП-211	0.6	1.7		Центрифуга
												ПВ	3(1×1,2)	Т20	2*)	14	КП-211	0.6	1.7		То же
	АЕ 2046	25	22	10.9	18.3	ПВ	4(1×2.5)	Т20	11*	—	—	—	—	—	—	15	КП-122	10.95	18.3		Машина стиральная
	АЕ 2046	25	23	10.9	18.3	ПВ	4(1×2.5)	Т20	10	—	—	—	—	—	—	16	КП-122	10.95	18.3		То же
	АЕ 2046	25	24	10.9	18.3	ПВ	4(1×2,5)	Т20	9	—	—	—	—	—	—	17	КП-122	10.95	18.3		— —
	АЕ 2046	40	25	13.0	34.6	ПВ	3(1×6) + 1×4	Т25	11*	—	—	—	—	—	—	18	КП-307	13.00	34.6		Барабан сушильный
	АЕ 2046	32	26	14.5	25.2	ПВ	3(1×4) + 1×2.5	Т20		—	—	—	—	—	—	19	КП-513	14.5	25.2		Пресс гладильный
	АЕ 2046	10	27	0.6	3.0	АПВ	2(1×2)	П15	10	—	—	—	—	—	—	20	ТО 02174	0.6	3.0	У210	Стол доска для утюжных работ
	АЕ 2046	32					Резерв														
Pу = 62,4 кВт																					

284-4-107.85 ЭОМ

Привязан

Нач. отд.	Веприненко	
Н. контр.	Арабадян	
ГИП	Ширшаков	
Рук. группы	Кондратьев	
Вед. инж.	Д. Анилов	
Ст. техн.	Шевченко	

Банно-оздоровительный комплекс на 100 мест

Расчетная схема. ЩС1; ЩС2.

Стадия	Лист	Листов
	12	

ЦНИИЭП торгово бытовых зданий и туристских комплексов

20296-02

Альбом II

284-4-107.85

Согласовано:

Инв. № подл. | Подпись и дата | Взам. инв. №

380/220в

Данные распределительного щита	Предохранитель или автомат: тип	Предохранитель или автомат: Установка А	№ распределительной линии	Распределительная линия до пускателя: $P_р$, квт	$I_р$, А	Марка провода	Число и сечение проводов	Способ прокладки	Длина, м	Пусковой аппарат: тип	$I_{ном.}$ / $I_{уст.}$	Линия к электроприемнику: марка провода	Число и сечение проводов	Способ прокладки	Длина, м	Электроприемник: № по плану	тип	$P_у$, квт	$I_р$, А	Условное обозначение на плане	Наименование электроприемника
																					капилляры ℓ=2×4м
	АЕ 2046	40	31	24.0	37.4	АПВ	5(1×10)	П32	3	ШУ-1 комплектно	—	ПВ	5(1×12)	П20	5	—	—	—	—		Терморегулятор
ЩС3	АЕ 2046	10	32	2.7	6.3	АПВ	3(1×2)	П15	12	—	—	РКГМ	9(1×4)	Т32	8	21	ИЭТ-44-И1	24.0	37.4		Электрокаменка
											—	—	—	—	—	22	ЕК-4	1.35	6.3	встроено	Электрополотенце
ПРИ1-3107-2193	АЕ 2046	10	33	1.4	3.0	АПВ	4(1×2)	П15	22	комплектно	—	АПВ	3(1×2)	П15	3	23	ЕК-4	1.35	6.3	встроено	Электрополотенце
											—	АПВ	4(1×2)	П15	1	24	СУМ-1	0.6	1.7		Станок универсальный металлорежущий
	АЕ 2046	10	34	0.93	2.5	АПВ	4(1×2)	П15	24	—	—	АПВ	3(1×2)	П15	10	25	1272-1	0.8	2.8	комплектно	Аппарат для сушки волос
											—	—	—	—	—	26	2М-112	0.72	2.11	А700-ком	Настольно-сверлильный станок
	АЕ 2046	10	35	2.4	3.9	АПВ	4(1×2)	П15	6	—	—	АПВ	3(1×2)	П15	1	27	НЭ-9701	0.21	3.0	УВ10	Электроточило
											—	—	—	—	—	28	1.272-1	0.8	2.8	комплектно	Аппарат для сушки волос
	АЕ 2046	10	36	1.65	2.7	АПВ	4(1×2)	П15	5	—	—	АПВ	4(1×2)	П15	11	29	1.272-1	0.8	2.8		То же
											—	АПВ	3(1×2)	П15	8	30	1.272-1	0.8	2.8		
											—	—	—	—	—	31	1.272-1	0.8	2.8		
	АЕ 2046	40	37	24.0	37.4	АПВ	5(1×10)	П32	19	ЩУ2 комплектно	—	АПВ	4(1×2)	П15	9	32	„ОКА"	0.05	0.2	УВ10	Массовый аппарат
											—	АПВ	3(1×2)	П15	30	33	1.272-1	0.8	2.8		Аппарат для сушки волос
											—	РКГМ	9(1×4)	Т35	9	34	ИЭТ-44-И1	24.0	37.4		Электрокамин
											—	ПВ	5(1×1.2)	П20	9	—	—	—	—	капилляры ℓ=2×4м	
	АЕ 2046	40	38	24.0	37.4	АПВ	5(1×10)	П32	19	ЩУ3 комплектно	—	РКГМ	9(1×4)	Т32	11	35	ИЭТ-44-И1	24.0	37.4		Терморегулятор
											—	ПВ	5(1×1.2)	П20	7	—	—	—	—		Электрокаменка
$P_у$=105,1 квт	АЕ 2046	40	39	24.0	37.4	АПВ	5(1×10)	П32	19	ЩУ4 комплектно	—	ПВ	5(1×1.2)	П20	1	—	—	—	—	капилляры ℓ=2×4м	Терморегулятор
											—	РКГМ	9(1×4)	Т32	6	36	ИЭТ-44-И1	24.0	37.4	капилляры ℓ=2×6м	Терморегулятор
	АЕ 2046	40					РЕЗЕРВ														Электрокаменка
ЩС4	АЕ 2036	5	41	3.0	4.7	АПВ	5(1×2)	П20	20	—	—	—	—	—	—	37	25 ЛИТРОВ	3.0	4.7	встроено	Самовар
ПРИ-3012-2193 АЕ 2059	АЕ 2036	8	42	1.35	6.3	АПВ	3(1×2)	П15	18	—	—	—	—	—	—	38	ЕК-4	1.35	6.3	встроено	Электрополотенце
	АЕ 2036	5	43	3.0	4.7	АПВ	5(1×2)	П20	26	—	—	—	—	—	—	39	КНЭ-25	3.0	4.7	встроено	Электрокипятильник
$P_у$=9,4 квт	АЕ 2036	8																			
см. лист 14																					

Согласовано

Инв. № подл. | Подпись и дата | Взам. инв. №

284-4-107.85 ЭОМ

Привязан

Нач. отд.	Вепринский		Банно-оздоровительный комплекс на 100 мест. Расчетная схема щс 3; щс 4
Н. контр.	Арабаджи		Стадия Р; Лист 13; Листов
ГИП	Ширшаков		ЦНИИЭП торгово-бытовых зданий и туристских комплексов
Рук. гр.	Кондратьев		
Вед. инж.	Данилова		
Ст. техн.	Шевченко		

380/220В

Данные распределительного щита	Предохранитель или автомат: тип	Предохранитель или автомат: уставка А	№ распределительной линии	Распределительная линия до пускателя: Рр, кВт	Iр, А	Марка провода	Число и сечение проводов	Способ прокладки	Длина, м	Пусковой аппарат: тип	Iном. / Iуст.	Линия к электроприемнику: марка провода	Число и сечение проводов	Способ прокладки	Длина, м	Электроприемник: № по плану	тип	Ру, кВт	Iр, А	Условное обозначение на плане	Наименование электроприемника
см. лист 13	АЕ 2036	8		2.0	6	АПВ	4(1×2)	П15	18	—	—	—	—	—	—	40	ТАИР-106	0.5	1.5	встроено	Прилавок-витрина охлаждаемая
												АПВ	4(1×2)	П15	8	41		0.5	3.8	встроено	Шкаф холодильный
												АПВ	3(1×2)	П15	35	42		1.0	7.6		Холодильник
ЩС 5	АЕ 2046	10	51	1.15	5.1	АПВ	4(1×2)	П15	10	А-700КОМ/А-701КМБ	—	АПВ	4(1×2)	К1081	3	43	1022КА	0.25	0.8	к компл.	Швейная машина
ПРН-3107-2143												АПВ	3(1×2)	П15	5	44	ТО 021.74	0.9	43	У210 к компл.	Стол доска утюжных работ
	АЕ 2046	10	52	0.75	1.9	АПВ	4(1×2)	П15	12	—	—	—	—	—	—	45	МПВЦ	0.75	1.9		Манекен для обработки одежды
	АЕ 2046	32	53	15.27	24.13	АПВ	3(1×10)+1×6	П25	11	—	—	—	—	—	—	46	ПГ-15/6	15.27	24.13		Электропарогенератор
	АЕ 2046	40	54	24.0	37.4	АПВ	5(1×10)	П32	2	ШУ5 комплектно	—	ПВ	5(1×1.2)	П20	13	—	—	—	—		Капилляры ℓ = 2×9м
											—	РКГМ	9(1×4)	Т32	13	47	ИЭТ-44-И1	24.0	37.4		Терморегуляторы
	АЕ 2046	40	55	24.0	37.4	АПВ	5(1×10)	П32	2	ШУ6 комплектно	—	РКГМ	9(1×4)	Т32	9	48	ИЭТ-44-И1	24.0	37.4		Электрокамелька Д=810
											—	ПВ	5(1×1.2)	П20	11	—	—	—	—		То же
												АПВ	3(1×2)	П15	21	49	СЕРИЯ 1.272-1	0.8	2.8		Капилляры ℓ = 2×5м
	АЕ 2046	10	56	2.4	3.9	АПВ	4(1×2)	П15	7	—	—	—	—	—	—	50	СЕРИЯ 1.272-1	0.8	2.8		Терморегуляторы
												АПВ	3(1×2)	П15	9	51	СЕРИЯ 1.272-1	0.8	2.8		Аппарат для сушки волос
	АЕ 2046	40	57	24.0	37.4	АПВ	5(1×10)	П32	26	ЩУ7 комплектно	—	ПВ	5(1×1.2)	П20	4	—	—	—	—		То же
											—	РКГМ	9(1×4)	Т32	10	52	ИЭТ-44-И1	24.0	37.4		Капилляры ℓ = 2×10м
Ру=91.9 кВт	АЕ 2046	10	58	0.18	0.7	АПВ	4(1×2)	П15	30	ПМА 224 0У2	ТРН 25 / 6.3	АПВ	4(1×2)	П15	9	53	АОЛ-11-2ф2	0.18	0.7		Терморегуляторы
	АЕ 2046	10	59	0.18	0.7	АПВ	4(1×2)	П15	30	ПМА 224 0У2	ТРН 25 / 6.3	АПВ	4(1×2)	П15	11	54	АОЛ-11-2ф2	0.18	0.7		Электрокамелька Д-810
	АЕ 2046	10		—	—	—	резерв														Электрофицир. задвижка
																					То же
Щ С6	АЕ 2036	16	61	5.5	11.5	АПВ	4(1×2)	П15	5	ПМА 222002	РТА 25 / 14	АПВ	4(1×2)	П15	15	55	4А112М А4	5.5	11.5		Вентилятор В2
ПРП-3036-2143	АЕ 2036	125	62	0.25	0.85	АПВ	4(1×2)	П15	5	ПМА 122002	РТА 10 / 1.6	АПВ	4(1×2)	П15	18	56	4А63А4	0.25	0.85		То же, В5
	АЕ 2036	125	63	0.25	0.85	АПВ	4(1×2)	П15	5	ПМА 122002	ТРА / 1.6	АПВ	4(1×2)	П15	17	57	4А63А4	0.25	0.85		То же, В4
А3728Ф	АЕ 2036	16	64	5.5	11.5	АПВ	4(1×2)	П15	4	ПМА 224 0У2	ТРН 25 / 12.5	АПВ	4(1×2)	П15	10	58	4А112МА4	5.5	11.5		То же, В3
	АЕ 2036	8	65	2.2	5.02	АПВ	4(1×2)	П15	4	ПМА 224 0У2	ТРН 25 / 8	АПВ	4(1×2)	П15	8	59	4А90LА4	2.2	5.02		То же, В4
	АЕ 2036	3.2	66	1.6	2.6	АПВ	4(1×2)	П15	4	ПМА 226 0У2	ТРН 25 / 6.3	АПВ	4(1×2)	П15	7	60	ТЭН	1.6	2.6		Электрофицированная заслонка
	АЕ 2036	3.2	67	1.1	2.76	АПВ	4(1×2)	П15	30	ПМА 224 0У2	ТРН 25 / 6.3	АПВ	4(1×2)	П15	4	61	4А80А4	1.1	2.76		Воздушно-тепловая завесаИ
	АЕ 2036	125	68	0.25	0.85	АПВ	4(1×2)	П15	18	ПМА 123002	РТА / 1.6	АПВ	4(1×2)	П15	13						
Ру=16.7 кВт	АЕ 2036	4		—	—	—	резерв														
	АЕ 2036	12.5		—	—	—	резерв			ПБ 43-18-3093	—	ПВ	4(1×1.2)	Т20	3	62	В63А4	0.25	0.85		Вентилятор В6

Согласовано:

Инв. № подл. | Подпись и дата | Взам. инв. №

284-4-107.85 Ал. II

Привязан				284-4-107 85	ЭОМ
		Нач. отд.	Вепринский	Банно-оздоровительный комплекс на 100 мест	Стадия: Р; Лист: 14; Листов:
		Н. контр.	Арабаджи		
		ГИП	Ширшаков		
		Рук. гр.	Кондратьев	Расчетная схема щС5; щС6	ЦНИИЭП торгово-бытовых зданий и туристских комплексов
Инв. №		Вед. инж.	Данилова		
		Ст. техн.	Шевченко		

202-06.02

380/220 в

Данные распределительного щита	Предохранитель или автомат: тип	Предохранитель или автомат: уставка, А	№ распределительной линии	Распределительная линия до пускателя: Рр, кВт	Iр, А	Марка провода	Число и сечение проводов	Способ прокладки	Длина, м	Пусковой аппарат: тип	Iном. / Iуст.	Линия к электроприемнику: марка провода	Число и сечение проводов	Способ прокладки	Длина, м	Электроприемник: № по плану	тип	Ру, кВт	Iр, А	Условное обозначение на плане	Наименование электроприемника
																					капилляры ℓ=2×14м
ЩС7										ШУ8 комплектно	—	ПВ	5(1×1.2)	П20	6	—	—	—	—		Терморегулятор
ПР11-3077-2193	АЕ2046	40	71	24.0	37.4	АПВ	5(1×10)	П32	13		—	РКГМ	9(1×4)	Т32	15	63	ИЭТ-44-Ш1	24.0	37.4		Электрокаменка
	АЕ2046	10	72	1.7	2.7	АПВ	3(1×2)	П15	7	—	—	—	—	—	—	64;65	ОКИ-1/—	0.4 +0.1	2.3	У210 О3210	Туалет косметический
												АПВ	2(1×2)	П15	4	66;67	—	2×0.125	1.2	О3210	Косметический светильник
	АЕ2046	10	73	1.71	2.7	АПВ	5(1×2)	П20	4	—	—	—	—	—	—	68	—	0.36	1.7	О3210 У210	Освещение То же Ванна паровая
												АПВ	5(1×2)	П20	1	69	ТО.087.80	0.4	2.3	У210	Туалет парикмахерский
												АПВ	5(1×2)	П20	3	70	ТО.087.80	0.4	2.3	У210	То же
												АПВ	3(1×2)	П15	4	71	EL-5	0.55	2.9	У210	Аппарат для завивки волос
												АПВ	3(1×2)	П15	20	72	1-272-1	0.8	2.8		Аппарат для сушки волос
	АЕ2046	10	74	2.4	2.8	АПВ	4(1×2)	П15	10	—	—	—	—	—	—	73	1-272-1	0.8	2.8		То же
												АПВ	3(1×2)	П15	8	74	1-272-1	0.8	2.8	комплектно	
																					капилляры ℓ=2×9м
	АЕ2046	40	75	24.0	37.4	АПВ	5(1×10)	П32	7	ШУ9 комплектно	—	ПВ	5(1×1.2)	П20	8	—	—	—	—		Терморегулятор
											—	РКГМ	9(1×4)	Т32	13	75	ИЭТ-44-Ш1	24.0	37.4		Электрокаменка
	АЕ2046	40	76	24.0	37.4	АПВ	5(1×10)	П32	8	ШУ10 комплектно	—	РКГМ	9(1×4)	Т32	18	76	ИЭТ-44-Ш1	24.0	37.4		То же капилляры ℓ=2×5м
											—	ПВ	5(1×1.2)	П20	10	—	—	—	—		Терморегулятор
	АЕ2046	10	77	4.1	6.5	АПВ	4(1×2)	П15	12	—	—	—	—	—	—	77;78	ОКА/—	0.05+1.5	24+0.1	У220	Электропаяльник двухконфорочная
												АПВ	4(1×2)	П15	3	79;80	СА-1 / EL-5	0.8+0.55	2.8 +2.9		Кассовый аппарат Аппарат для сушки волос
																				У-210	Аппарат для электрозавивки волос
												АПВ	3(1×2)	П15	5	81	СА-1	0.8	2.8	У-210	Аппарат для сушки волос
												АПВ	3(1×2)	П15	3	82	ТО.087.80	0.4	2.3		Туалет парикмахерский
	АЕ2046	10	78	5.2	8.3	АПВ	5(1×2)	П20	5	—	—	—	—	—	—	83	СА-1	0.8	2.8	комплектно	Аппарат для сушки волос
												АПВ	5(1×2)	П20	8	84;85	ОВ-1/ШСП-3	0.37+2.2	2.3+4.2		Машина для чистки белья
												АПВ	4(1×2)	П15	6	86	СА-1	0.8	2.8		Шкаф сушильный Аппарат для сушки волос
	АЕ2046	10	79	—	—	—	резерв					АПВ	3(1×2)	П15	3	87	ТО.087.80	0.4	2.3	комплектно У-210	Туалет парикмахерский
$P_у$ = 87.0	АЕ2046	40	710	—	—	—	резерв					АПВ	3(1×2)	П15	6	88	ТО.091.80	0.125	0.5		Стол маникюрный
ЩС8	АЕ2036	16	81	5.5	11.5	АПВ	4(1×2)	П15	10	ПМА 224092	ТРН25 12.5	АПВ	4(1×2)	П15	7	89	4А112МА4	5.5	11.5		Вентилятор ВР П1
ПР11-3018-2193	АЕ2036	10	82	3.0	6.7	АПВ	4(1×2)	П15	10	ПМА 224092	ТРН25 8.0	АПВ	4(1×2)	П15	8	90	4А100SА4	3.0	6.7		То же, П2
АЕ2059	АЕ2036	8	83	2.2	5.65	АПВ	4(1×2)	П15	10	ПМА 122002	РТА 6.0	АПВ	4(1×2)	П15	9	91	4А100L86	2.2	5.65		То же, В1
	АЕ2036	25	84	0.55	1.7	АПВ	4(1×2)	П15	10	ПМА 122002	РТА 2.6	АПВ	4(1×2)	П15	10	92	4А71А4	0.55	1.7		То же В3
	АЕ2036	32	85	1.6	2.6	АПВ	4(1×2)	П15	10	ПМА 226092	ТРН25 6.3	АПВ	4(1×2)	П15	16	93	ТЭН	1.6	2.6		Заслонка с электрообогревом
$P_у$ = 12.9	АЕ2036	25	86	—	—	—	резерв														

СОГЛАСОВАНО:

Инв. № подл. | Подпись и дата | Взам. инв. №

284-4-107.85 ЭОМ

Привязан

Инв. №

Нач.отд	Вепринский	
Н.контр	Арабаджи	
Гип	Шершаков	
Рук.гр	Комаратьев	
Вед.ин	Данилова	
Ст.техн	Шевченко	

Банно-оздоровительный комплекс на 100 мест

Расчетная схема щс7; щс8

Стадия	Лист	Листов
Р	15	

ЦНИИЭП торгово-бытовых зданий и туристских комплексов

20296-02

380/220 В

Ал. II

284-4-107.85

А-А

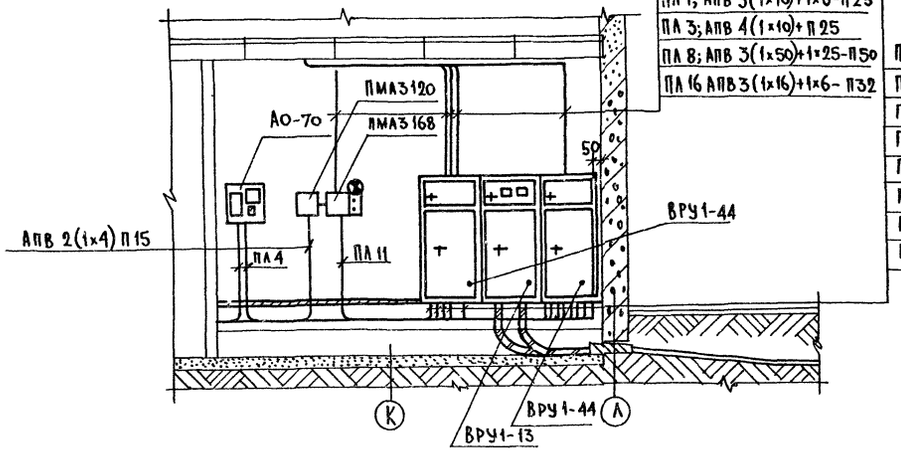

ПЛ2 АПВ 4 (1×16) П32
ПЛ4 АПВ 4(1×10) П25
ПЛ6 АПВ 2(1×4) П15
ПЛ7 АПВ 4(1×25) П32
ПЛ9 АПВ 3(1×70)+1×35 П70

ПЛ 11; АПВ 3(1×16)+1×6-П32
ПЛ 1; АПВ 3(1×10)+1×6-П25
ПЛ 3; АПВ 4(1×10)+П25
ПЛ 8; АПВ 3(1×50)+1×25-П50
ПЛ 16 АПВ 3(1×16)+1×6-П32

ПЛ 10 АПВ 2(1×4) П15
ПЛ 11 АПВ 3(1×16)+1×6 П32
ПЛ 12 АПВ 3(1×35)+1×16 П40
ПЛ 13 АПВ 3(1×16)+1×6 П32
ПЛ 14 АПВ 3(1×6)+1×4 П20
ПЛ 15 АПВ 4(1×6)+П20
ПЛ 16 АПВ 4(1×6) П20
ПЛ 17 АПВ 3(1×50)+1×25 П50

План электрощитовой

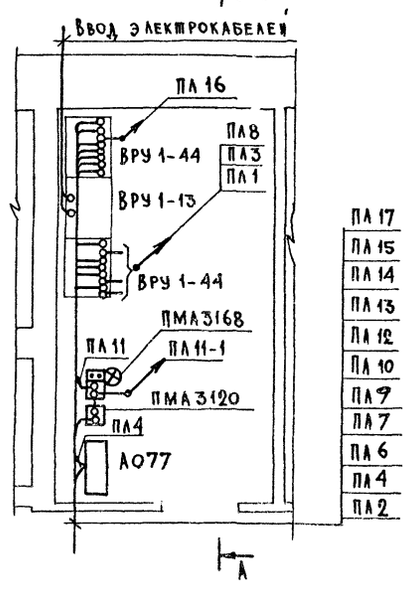

ПЛ 17
ПЛ 15
ПЛ 14
ПЛ 13
ПЛ 12
ПЛ 10
ПЛ 9
ПЛ 7
ПЛ 6
ПЛ 4
ПЛ 2

Опросный лист

Схема межпанельных соединений	ВРЩ																			
Схема ВРУ	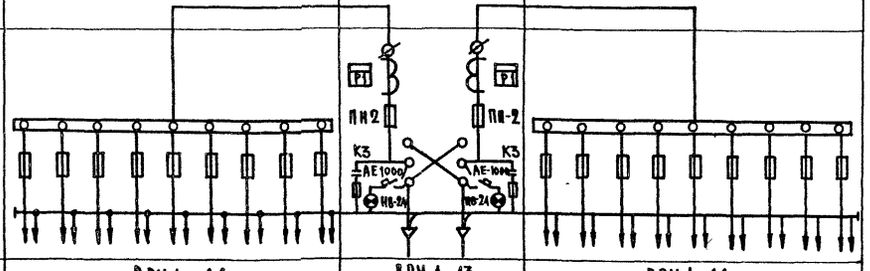																			
Тип панели	ВРУ 1-44									ВРУ 1-13		ВРУ 1-44								
Номера отходящих линий и вводов	ПЛ 1	ПЛ 2	ПЛ 3	ПЛ 4	ПЛ 5 РЕЗ.	ПЛ 6	ПЛ 7	ПЛ 8	ПЛ 9	Ввод I	Ввод II	ПЛ 10	ПЛ 11	ПЛ 12	ПЛ 13	ПЛ 14	ПЛ 15	ПЛ 16	ПЛ 17	ПЛ 18 РЕЗ.
Номинальный ток плавкой вставки А	30	30	30	30	30	30	30	120	150	400/350	400/350	30	40	80	30	30	30	30	120	120
Тип и технические данные счетчика	—									САЧУ-И672И-380/220В-5А		—								
Тип и технические данные трансформаторов тока	—									3(ТК-20-0,5-400/5)	3(ТК-20-0,5-300/5)	—								

Проходы труб через стены и перекрытия заделать негорючим легко пробиваемым раствором, состав цемента с песком 1:10 по об'ему.

Приямок в полу электрощитовой перекрыть рифленой сталью.

Привязан	Нач.отд.	Вепринский		284-4-107.85			ЭК
	Н.контр.	Арабаджи		Банно-оздоровительный комплекс на 100 мест	Стадия	Лист	Листов
	Гип	Ширшаков			Р	1	
	Рук.гр.	Кондратьев		Опросный лист	ЦНИИЭП торгово-бытовых зданий и туристских комплексов		
	Вед.инж.	Данилова					
Инв. №	Ст.техн.	Шевченко					

Согласовано:

Инв. № подл. | Подпись и дата | Взам. инв. №

20296-02

Типовой проект
284-4-107.85
Ал. II

АУ. Автоматизация устройств инженерного оборудования

Проект утвержден Госграждданстроем Приказ № 24 от 14 января 1983 г.

Рабочая документация введена в действие ЦНИИЭП торгово-бытовых зданий и туристских комплексов Приказ № 14 от 13 февраля 1985 г.

Таблица 1

Ведомость рабочих чертежей

Лист	Наименование	Примечание
1	Общие данные	
2	Приточные системы П1-П4	
	Схема функциональная	
3	Приточные системы П1-П4	
	Схема электрическая принципиальная	
4	Приточные системы П1-П4	
	Схема соединений внешних проводок (начало)	
5	Приточные системы П1-П4	
	Схема соединений внешних проводок (окончание)	
6	Завеса У1. Схемы функциональная, электрическая принципиальная, соединений внешних проводок	
7	Баки холодной и горячей воды	
	Схемы функциональная, электрическая принципиальная	
8	Баки холодной и горячей воды	
	Схема соединений внешних проводок	
9	Приточные системы П1, П2. Завеса У1	
	План расположения	
10	Приточные системы П3, П4. Баки горячей и холодной	
	воды. План расположения.	
11	Задвижка на водостоке	
	Схемы функциональная и электрическая принципиальная	
12	Задвижка на водостоке. Схема соединений	
	внешних проводок. План расположения	

Таблица 2

Ведомость ссылочных и прилагаемых документов

Обозначение	Наименование	Примечание
	Ссылочные документы	
ТМ4-122-74	Датчик сигнализатора уровня	
ТМ4-132-74	Блок сигнализатора уровня	
	Установка на стене	
ТМ4-142-75	Термометр технический ртутный	
	в оправе.	
	Установка на трубопроводе	
ТМ4-143-75	Термометр технический	
	ртутный в оправе.	
	Установка на трубопроводе	
	Д 45, 57.	
ТМ4-149-75	Термометр сопротивления, термометр	
	термоэлектрический. Установка на трубо-	
	проводе Ду5...76 мм.	
ТМ4-219-76	Крепление трубопроводов кабелей.	
	Установка на стене	
ТМ4-226-76	Отборное устройство для измере-	
	ния давления. Установка	
	на трубопроводе	
ТМ4-1229-76	Выключатель ГАВ или перек-	
	лючатель ГПП герметического	
	исполнения (I величины)	
	Установка на панели	
	Прилагаемые документы	
-АУ.СО	Спецификация оборудования	
-АУ.ВМ	Ведомость потребности в материалах	

Общие указания

Проектом предусмотрена автоматизация следующих систем:

приточных систем П1-П4 производительностью менее 10 тыс. м³/ч;

воздушной завесы У1;

баков холодной и горячей воды;

задвижки на водостоке;

Схема автоматизации приточных систем предусматривает:

автоматическую защиту калориферов от замораживания;

управление электродвигателем воздушного клапана наружного воздуха и приточными вентиляторами;

блокировку воздушного клапана наружного воздуха с приточными вентиляторами;

блокировку электромагнитного вентиля на трубопроводе теплоносителя калорифера с вентилятором;

защиту трубок теплоутилизатора от замораживания;

ручное опробование исполнительных механизмов;

местный контроль температуры воздуха и воды.

Схема автоматизации завесы предусматривает:

местное управление вентилятором;

блокировку электромагнитного вентиля на трубопроводе теплоносителя калорифера с вентилятором.

Схема автоматизации баков холодной и горячей воды предусматривает поддержание уровня воды в баках при помощи реле уровня ЭРСУ-3 воздействием на электрозадвижки.

Схема автоматизации задвижки на водостоке предусматривает аварийное закрытие задвижки при аварийном уровне воды в сигнальной трубе.

Трассы внешних проводок выполнены кабелями КВВГ для измерительных проводок и АКВВГ для силовых проводок.

Монтаж приборов и средств автоматизации выполнить согласно СНиП III-34-74.

Закладные конструкции для установки приборов и средств автоматизации на оборудовании и технологических трубопроводах, указанных на схемах соединений внешних проводок, предусмотрены на чертежах основных комплектов ОВ и ВК.

Электромагнитные вентили, устанавливаемые на технологических трубопроводах, заказываются в автоматизации. Места их установки с привязкой показаны в основном комплекте ОВ.

Электрозадвижки заказываются по проекту ВК.

Места установки магнитных пускателей даны на чертежах основного комплекта ЭОМ.

Согласовано:

Инв. № подл. | Подпись и дата | Взам. инв. №

Привязка настоящего типового проекта выполнена в соответствии с действующими нормами и правилами

Гл. инженер проекта

Настоящий проект выполнен в соответствии с действующими нормами и правилами

Гл. инженер проекта /К. Грингауз/

Инв. №

Нач. отд.	Беприкский		
Н. контр.	Охлобыстина		
ГИП	Грингауз		
Инж.	Беляева		

284-4-107.85 -АУ

Банно-оздоровительный комплекс на 100 мест

Общие данные

Стадия	Лист	Листов
Р	1	12

ЦНИИЭП торгово-бытовых зданий и туристских комплексов

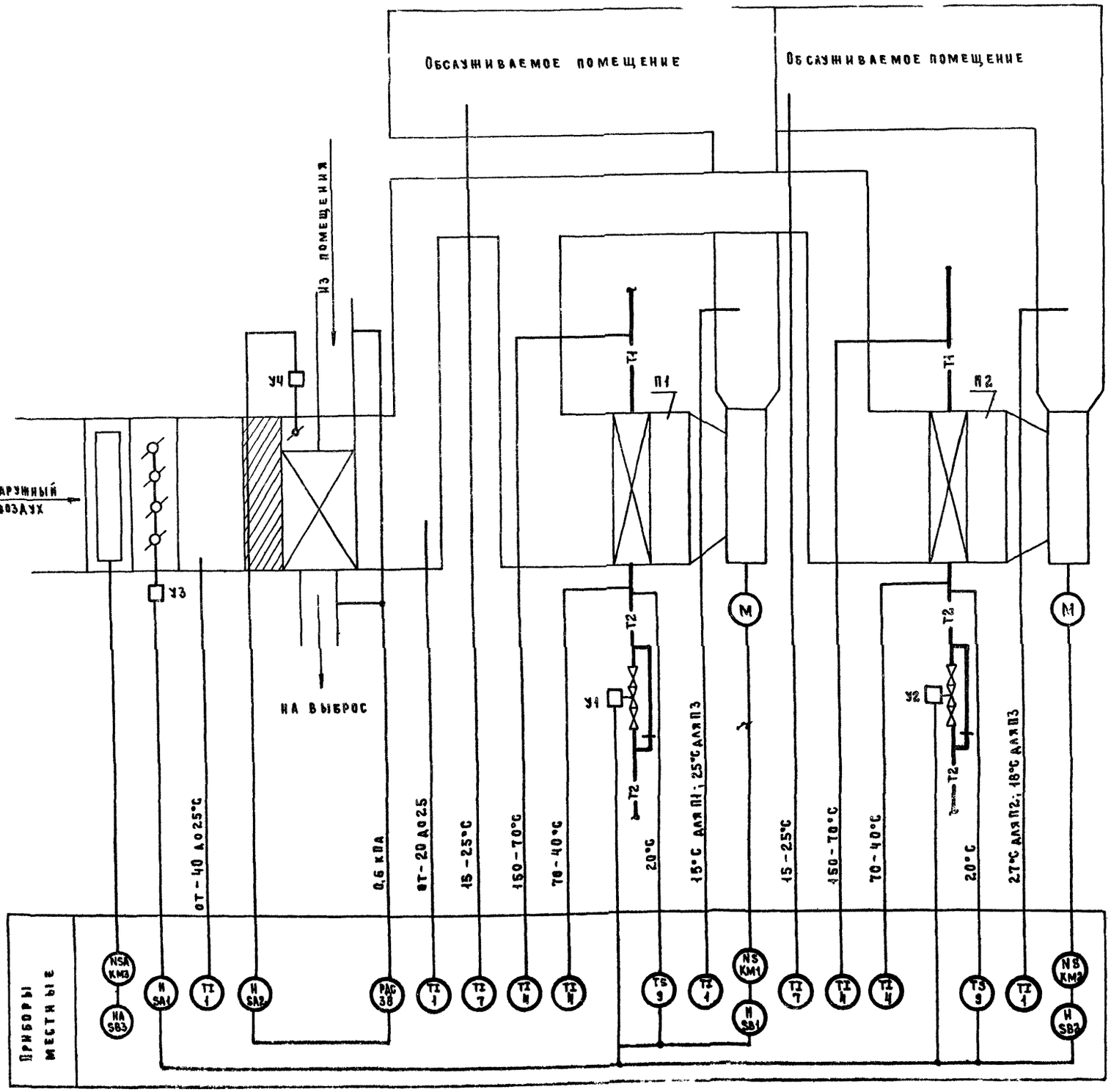

Спецификация элементов систем П1-П4

Марка поз.	Обозначение	Наименование	Кол. Насистемы П1,П2	Кол. Всего	Масса ед. кг	Примечание
1	по „Термоприбор,"	Термометр технический				Сопровод
	г. Клин	У-2-0,5°-240-4[illegible]	4	8	0,5	№5
4	То же	Термометр технический				Сопровод
		У-6-1°-240-104	4	8	0,5	№2
7	То же	Термометр бытовой				
		ТБ-2М №1	2	4	0,1	
9	Приборостроительный за-	Устройство терморегули-				
	вод, г. Каменец-Подольский	рующее с н.о. контактом				
		ТУДЭ-4	2	4	2	
38	Завод „Термоприбор,"	Датчик-реле перепа-				
	г. Улан-Удэ	да напора ДПН-100-I				
		от -0,1 до 1,0 кПа				
		(-10 ÷ 100 кгс/см²)				
		исп. 1	1	2		

Схема функциональная составлена для приточных систем П1 и П2 и применима для систем П3, П4.

284-4-107.85 -ЛУ

Привязан				Банно-оздоровительный комплекс на 100 мест	Стадия Р	Лист 2	Листов
	Нач. отд.	Вепринский				
	Н. контр.	Охлобыстина		Приточные системы П1-П4. Схема функциональная	ЦНИИЭП торгово-бытовых зданий и туристских комплексов	
	ГИП	Грингауз				
Инв. №	Инж.	Беляева				

20296-02

284-4-107.85 Ал. II

Согласовано: ГИП ОВ Дубкина

Инв. № подл. | Подпись и дата | Взам. инв. №

Ал. II

284-4-107.85

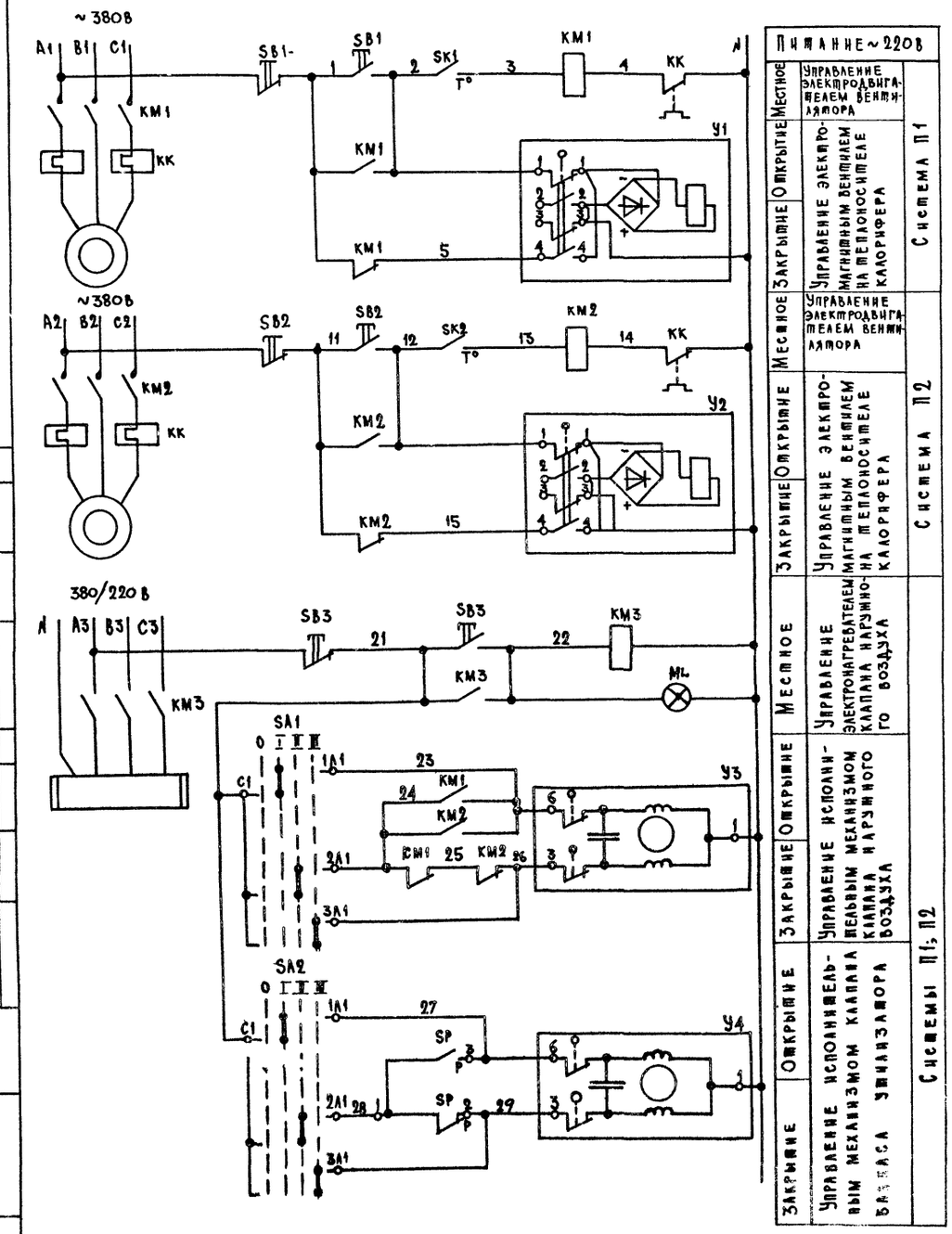

Переключатель пакетный SA1, SA2.
Диаграмма работы контактов

Контакты	Положение рукоятки: 0 Откл.	I Ручное откр.	II Автоматич.	III Ручное закр.	
C1-1A1		X			
C1-2A1			X		
C1-3A1				X	
C2-1A2		X			*
C2-2A2			X		*
C2-3A2				X	*

* не используется

Вентиль Y1, Y2
Диаграмма работы контактов

Контакты	Ход выходного вала: Открыт	Закрыт	
1-1			
2-2			*
3-3			*
4-4			

* не используется

Диаграмма работы конечных выключателей.
Механизмы электрические Y3, Y4 (ЕСПА-0,2 ПВ)

Контакты	Ход выходного вала: Открыт	Рабочий ход	Закрыт
1-6			
1-3			

Диаграмма работы контактов
Устройство терморегулирующее SK1, SK2

Температура обратного теплоносителя
0° 20° 250°С

Диаграмма работы контактов регулятора давления SP

Контакты	Перепад давления воздуха: 0,1	Заданное	1,0 кПа
1-2			
1-3			

Спецификация элементов систем П1÷П4

Марка, поз	Обозначение	Наименование	Кол. на системы П1, П2	Кол. всего	Масса ед., кг	Примечание
		Аппаратура по месту:				
KM1,		Пускатель магнитный				По комп-
KM2		с тепловым реле КК	2	4		лектуЭом
KM3		Пускатель магнитный	1	2		то же
SA1,	Электротехнический	Переключатель пакет-				
SA2	завод, г. Ташкент	ный ГПП 2-10\н3	2	4		
SB1,		Пост управления				По комп-
SB2		кнопочный	2	4		лектуЭом
SB3		Пост управления				
		кнопочный с сигналь-				
		ной лампой HL	1	2		то же
SK1,	Приборостроительный	Устройство терморе-				
SK2	завод, г. Ташкент	гулирующее ТУДЭ-4	2	4		поз. 9
SP	Завод „Теплоприбор",	Датчик-реле перепа-				
		да напора ДПН-100-I	1	2		поз. 38
Y1, Y2	Арматурный завод,	Вентиль с электромаг-				
		нитным приводом,				
		Ду 25 мм, 15кг 892 п3	2	4		
Y3, Y4		Механизм электричес-				По комп-
		кий ЕСПА-02 ПВ	2	4		лектуОВ

Схема составлена для приточных систем П1, П2 и применима для систем П3, П4

Привязан

Инв. №

284-4-107.85 - АУ

Нач. отд.	Вепринский		Банно-оздоровительный комплекс на 100 мест	Стадия: Р	Лист: 3	Листов:
Н. контр.	Охлобыстин				
Гип	Грингауз		Приточные системы П1÷П4. Схема электрическая принципиальная	ЦНИИЭП торгово-бытовых зданий и туристских комплексов	
Инж	Беляева				

20296-02

Согласовано

Инв. № подл. | Подпись и дата | Взам. инв. №

Наименование параметра			Температура			Температура
Место отбора импульса	Приточный вентилятор П1	Трубопровод обратного теплоносителя калорифера П1		Приточный вентилятор П2	Трубопровод обратного теплоносителя калорифера П2	
Закладная конструкция	—	А25 А160	Расширитель Д133Н400 бобышка Б45°М18-15	—	А25 А160	Расширитель Д133Н400 бобышка 45°М18-15
Установочная нормаль	—	—	ТМ4-149-75	—	—	ТМ4-149-75

284-4-107.85 Ал.II

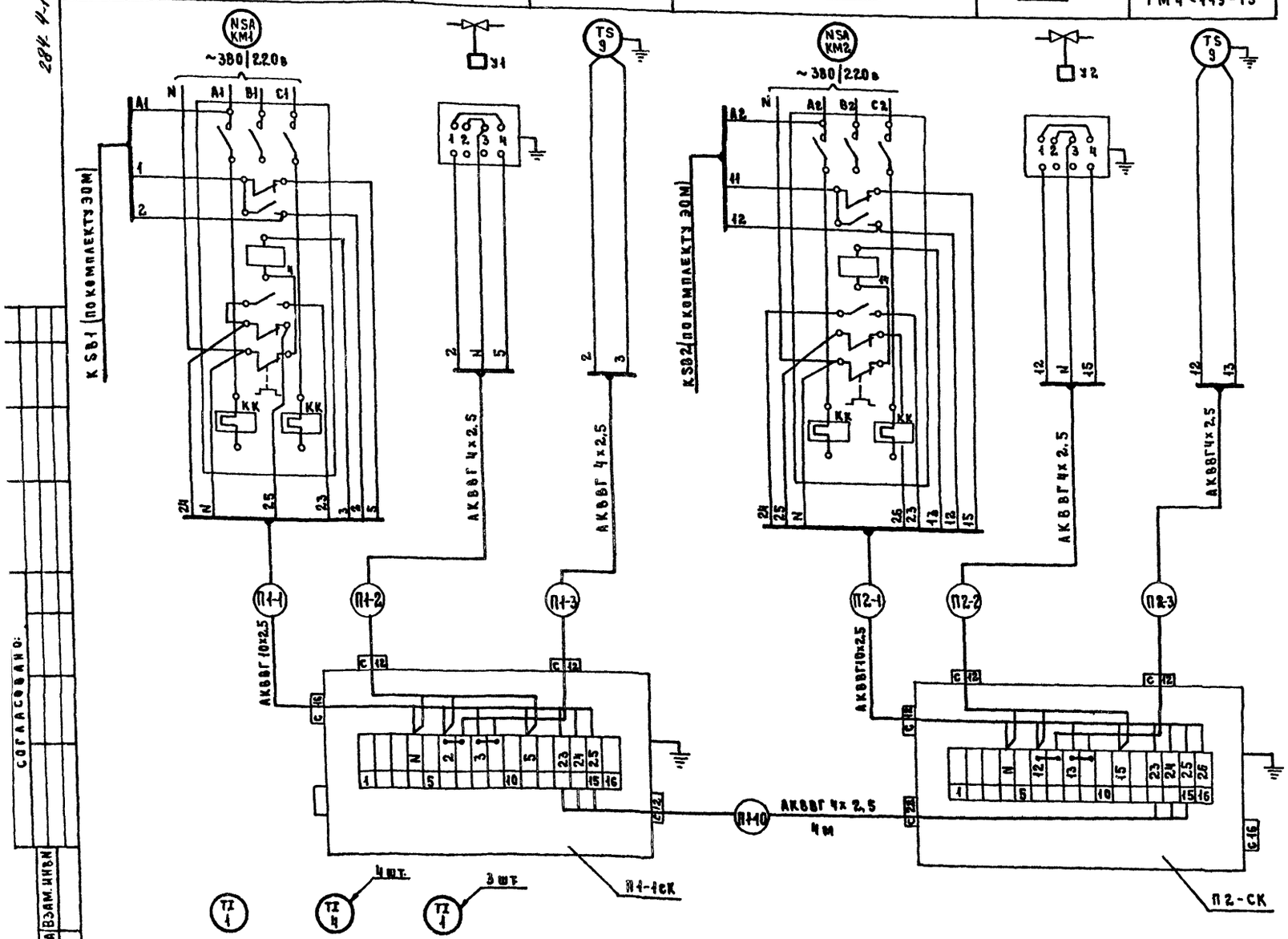

Установочная нормаль	ТМ4-142-75	ТМ4-143-75	ТМ4-142-75
Закладная конструкция	Бобышка 60м27х2	Расширитель А76 Н320 бобышка Б П1-М27-65	Бобышка 60м27х2
Место отбора импульса	Камера перед калорифером	Трубопровода прямого и обратного теплоносителя	приточный воздуховод
Наименование параметра	Температура		

Спецификация элементов систем П1-П4

Марка, поз.	Обозначение	Наименование	Кол.	Масса ед, кг	Примечание
1		Кабель контрольный			
		с алюминиевыми жилами			
		сеч. 4х2,5мм² АКВВГ	284		м
2		То же, 10х2,5 мм²	8		м
3	Главмонтажавтоматика	Отборное устройство			
		разряжения 20	4		
4	Предприятие	Вентиль Ду 15 мм			
	п/я об-2.1/2, г. Брянск	15с 54 вкз тип III	4		
5		Труба водогазопроводная			
		легкая ГОСТ 3262-75,			
		ЛЦ М 2.0	20		м
6	Главмонтажавтоматика	Коробка соединитель-			
		ная КСК-16	6	2,4	

Таблица 1

Длины кабелей

Система	Длина кабелей, м								
П1	П1-1	П1-2	П1-3	П1-4	П1-5	П1-6	П1-7	П1-8	П1-9
	4	9	14	5	17	19	4	4	13
П2	П2-1	П2-2	П2-3	—	—	—	—	—	—
	4	11	16	—	—	—	—	—	—
П3	П3-1	П3-2	П3-3	П3-4	П3-5	П3-6	П3-7	П3-8	П3-9
	17	23	10	17	13	16	5	5	9
П4	П4-1	П4-2	П4-3	—	—	—	—	—	—
	17	22	10	—	—	—	—	—	—

1. Схема соединений внешних проводок выполнена для приточных систем П1, П2 и применима для систем П3, П4 с заменой в маркировке кабелей индекса „П1" на „П3" и индекса „П2" на „П4" согласно табл. 1.

Согласовано:

Инв. № подл. | Подпись и дата | Взам. инв. №

Привязан:

Нач. отд.	Быринский		
Н. контр.	Обыстина		
ГИП	Игаэз		
Инж.	Яева		

284-4-107.85 -АУ

Банно-оздоровительный комплекс на 100 мест

Стадия	Лист	Листов
Р	4	

Приточные системы П1-П4 Схема соединений внешних проводок начало

ЦНИИЭП торгово-бытовых зданий и туристских комплексов

3196-07

Согласовано:

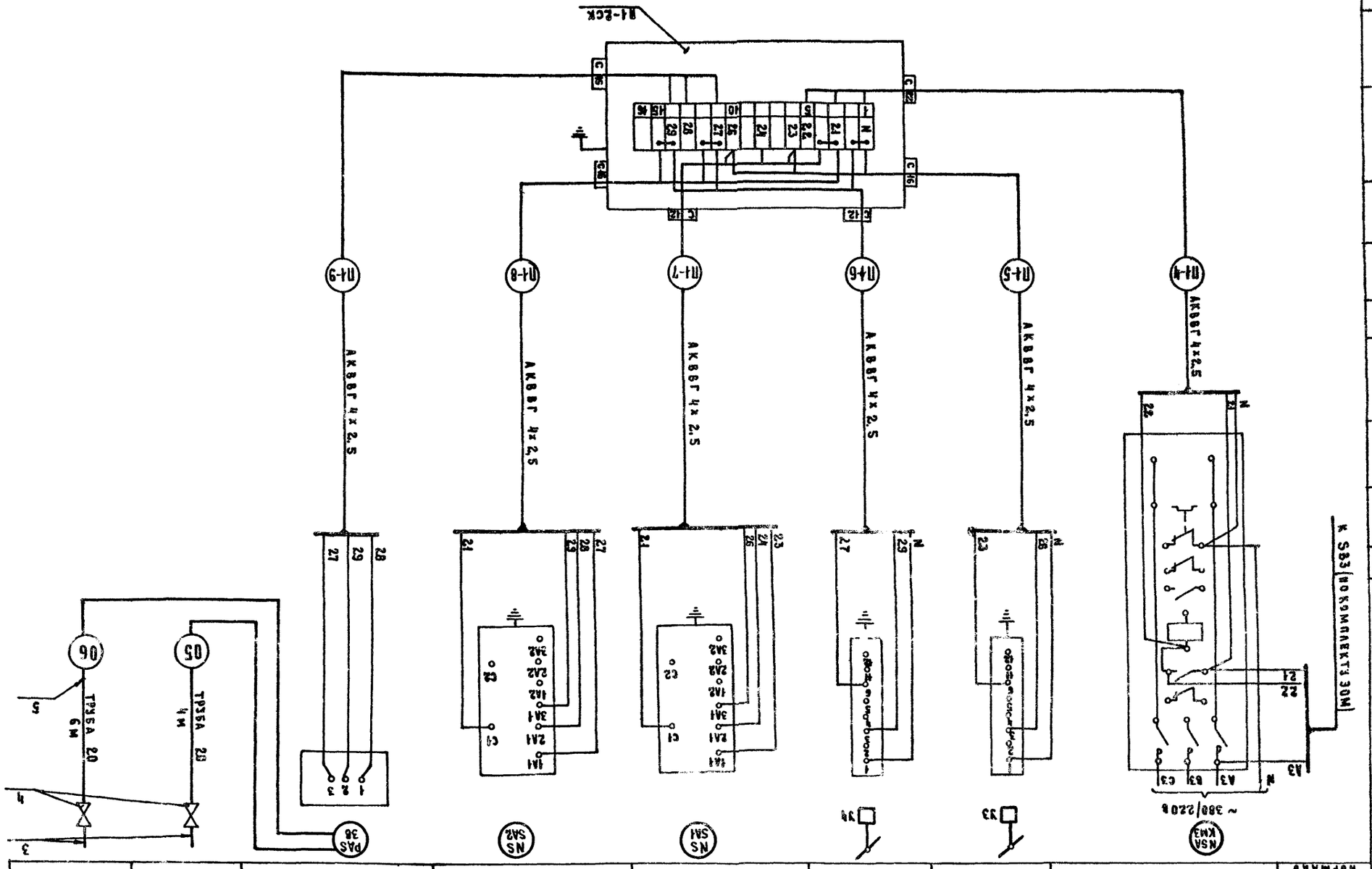

Наименование параметра		Электрнапряжение аккумулятора	Воздушный конденсатор	По месту	По месту	По месту	На воздухе
Место отбора измерения		Аккумуляторная батарея	Воздушного конденсатора	Аккумулятор	Аккумулятор	Воздушного конденсатора	Воздушного конденсатора
Заказная контрукция		—	—	—	—	Штуцер М20х1,5-10В	Штуцер М20х1,5-10В
Установочная норма		—	—	ТМ4-1229-76	ТМ4-1229-76	ТМ4-226-76	ТМ4-226-76

Перечень элементов

Поз. обозначение	Наименование	Кол.	Примечание
	Комплекс А1-2СК		
	Шкаф	1	
	Автоматический выключатель ВА47-29 2Р 16А	1	
	Автоматический выключатель ВА47-29 2Р 25А	1	
	Автоматический выключатель ВА47-29 2Р 32А	1	
	Автоматический выключатель ВА47-29 2Р 40А	1	
	Автоматический выключатель ВА47-29 2Р 50А	1	
	Автоматический выключатель ВА47-29 2Р 63А	1	
	Автоматический выключатель ВА47-29 2Р 10

284-4-107.85 Ал. II

Схема функциональная

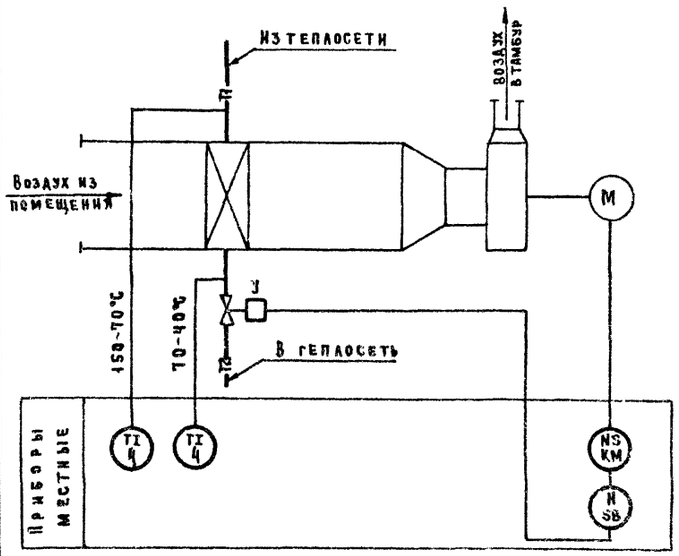

Схема электрическая принципиальная

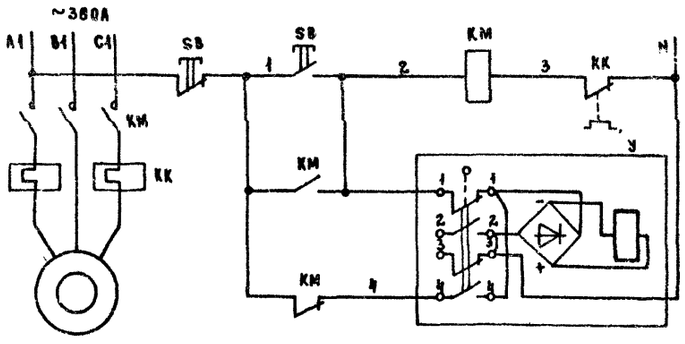

Питание ~220в	
Местное управление электродвигателем вентилятора	
Открытие	Управление соленоидным вентилем
Закрытие	

Схема соединений внешних проводок

Наименование параметра	—	—	Температура
Место отбора импульса	Вентилятор	Трубопровод обратного теплоносителя	Трубопровод прямого и обратного теплоносителя
Закладная конструкция	—	Д 25 L 160	Расширитель Д 76 Н 320 Бобышка БП1-М27-55
Установочная нормаль	—	—	ТМ4-143-75
Наименование системы	Воздушная завеса		

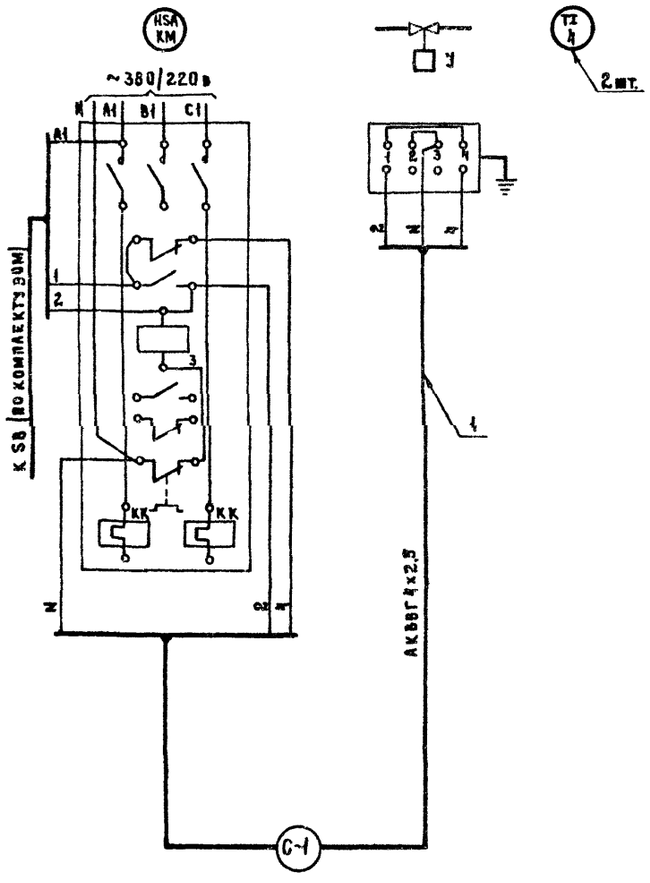

Вентиль У

Диаграмма работы контактов

Контакты	Ход выходного вала: Открыт	Ход выходного вала: Закрыт	
1-1			
2-2			*
3-3			*
4-4			

* не используется

Таблица 1

Спецификация элементов системы У1

Марка, поз.	Обозначение	Наименование	Кол. на систему	Кол. всего	Масса, ед, кг	Примечание
		Схема функциональная				
4	по „Термоприбор"	Термометр технический				Соправой
	г. Клин	У-6-1°-240-104	2		0,5	N 2
		Схема электрическая				
		принципиальная				
		Аппаратура по месту:				
КМ		Пускатель магнитный				По комплек
		с тепловым реле КК	1			ту ЭОМ
SB		Пост управления				
		кнопочный	1			То же
У	Арматурный завод	Вентиль с электромаг-				
	г. Семенов	нитным приводом Ду 25мм				
		15кч 892пз	1		27,2	
		Схема соединений				
		внешних проводок				
1		Кабель контрольный с				
		алюминиевыми жилами,				
		сеч. 4х2,5мм² АКВВГ		4		м

Таблица 2

Длины кабелей

Система	Длина кабеля, м
	С-1
У1	У1-1
	4

1. Схемы составлены для одной воздушной завесы и применимы для системы У1.
2. В маркировке кабелей вместо индекса „С" проставить номер системы согласно табл. 2.

Привязан:				284-4-107.85 -АУ			
				Банно-оздоровительный комплекс на 100 мест	Стадия	Лист	Листов
					Р	6	
Инв. №	Нач. отд.	Вепринский		Завеса У1. Схемы функциональная, электрическая принципиальная, соединений внешних проводок	ЦНИИЭП		Торгово-бытовых зданий и туристских комплексов
	Н. контр.	Охлобыстина					
	ГИП	Грингауз					
	Инж.	Беляева					

Согласовано: Гип ОВ Дубкича

№ подл. | Подпись и дата | Взам. инв. №

20296-02

284-4-107.85 Ал. II

Схема функциональная

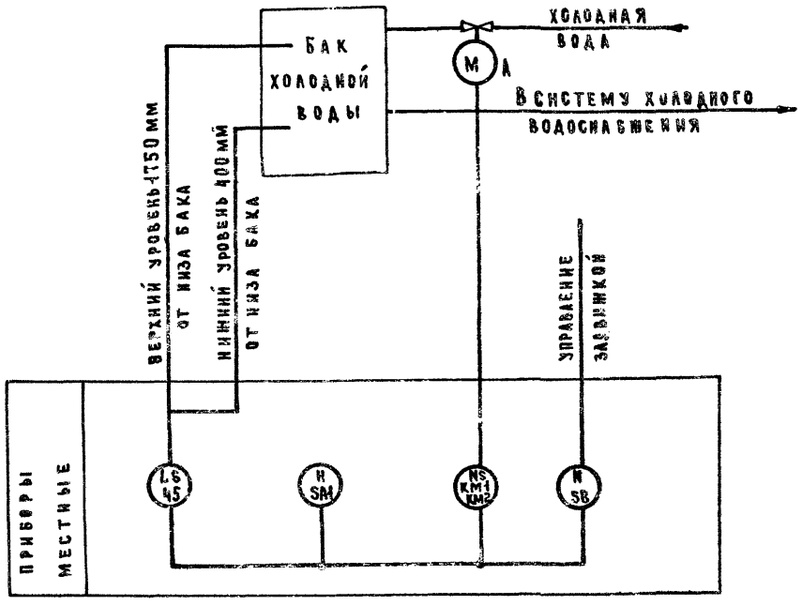

Схема электрическая принципиальная

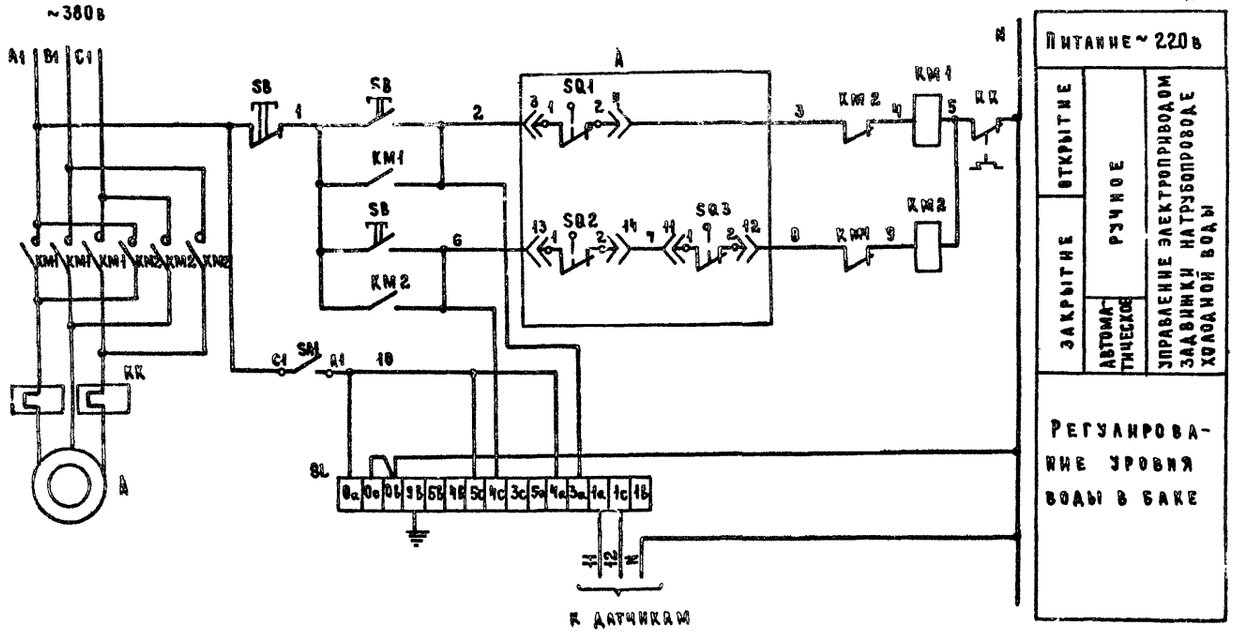

Конечные выключатели задвижки А

Диаграмма работы контактов

Конечный выключатель	NN штепсельного разъема	Контакты микропереключателя	Положение задвижки: открыт	Промежуточн. пол.	Закрыт
SQ1	1-2	3-4			*
	3-4	1-2			
SQ2	15-16	3-4			*
	13-14	1-2			
SQ3	11-12	1-2			
	9-10	3-4			*
SQ4	7-8	3-4			
	5-6	1-2			

* не используется

Регулятор уровня ЭРСУ-3

Диаграмма работы контактов

Контакты	Уровень воды в баке, м: нижний	нормальный	верхний	аварийный
5в-4в				*
5с-4с				
4с-3с				*
5а-4а				*
4а-3а				

* не используется

Переключатель пакетный SA1

Диаграмма работы контактов

Контакты	Положение рукоятки 0: откл.	I: питание
С1-А1		X
С2-А2		X *

* не используется

Спецификация элементов бака холодной и горячей воды

Марка, поз.	Обозначение	Наименование	Кол.	Масса ед. кг	Примечание
		Схема функциональная			
45	Завод „Теплоприбор", г. Рязань	Регулятор-сигнализатор уровня с двумя датчиками длиной 0,1 м. температура измеряемой среды до 160°С, давление среды до 10 кгс/см² ЭРСУ-3	2	4,0	
		Схема электрическая принципиальная			
		Аппаратура по месту:			
KM1, KM2		Пускатель магнитный реверсивный с тепловым реле КК	2		По комплекту ЭОМ
SA1	Электротехнический завод, г. Ташкент	Выключатель пакетный ВПК 2-10	2		
SB		Пост управления кнопочный	2		По комплекту ЭОМ
SL	Завод „Теплоприбор" г. Рязань	Регулятор-сигнализатор уровня с двумя датчиками длиной 0,1 м ЭРСУ-3	2	4,0	поз. 45

Схемы составлены для бака холодной воды и применимы для бака горячей воды.

Нач. отд.	Вепринский			
Н. контр.	Охлобыстина			
ГИП	Гринглуз			
Инж.	Беляева			

284-4-107.85 -АУ

Банно-оздоровительный комплекс на 100 мест

Бак холодной и горячей воды. Схемы функциональная, электрическая, принципиальная.

Стадия	Лист	Листов
Р	7	

ЦНИИЭП торгово-бытовых зданий и туристских комплексов

Привязан:

Инв. №

Согласовано: Чаплыгина; ГИП ВК; Взам. инв. №; Подпись и дата; Инв. № подл.

НАИМЕНОВАНИЕ ПАРАМЕТРА	—	—	—	УРОВЕНЬ		
МЕСТО ОТБОРА ИМПУЛЬСА	ЗАДВИЖКА		РЯДОМ С БАКОМ НА СТЕНЕ		БАК ХОЛОДНОЙ ВОДЫ	
					НИЖНИЙ УРОВЕНЬ	ВЕРХНИЙ УРОВЕНЬ
ЗАКЛАДНАЯ КОНСТРУКЦИЯ	—	—	—		БОБЫШКА БМ 27х1,5	БОБЫШКА БМ27х1,5
УСТАНОВОЧНАЯ НОРМАЛЬ	—	—		ТМ4-132-74	ТМ4-122-74	ТМ4-122-74
НАИМЕНОВАНИЕ СИСТЕМЫ	БАК ХОЛОДНОЙ ВОДЫ					

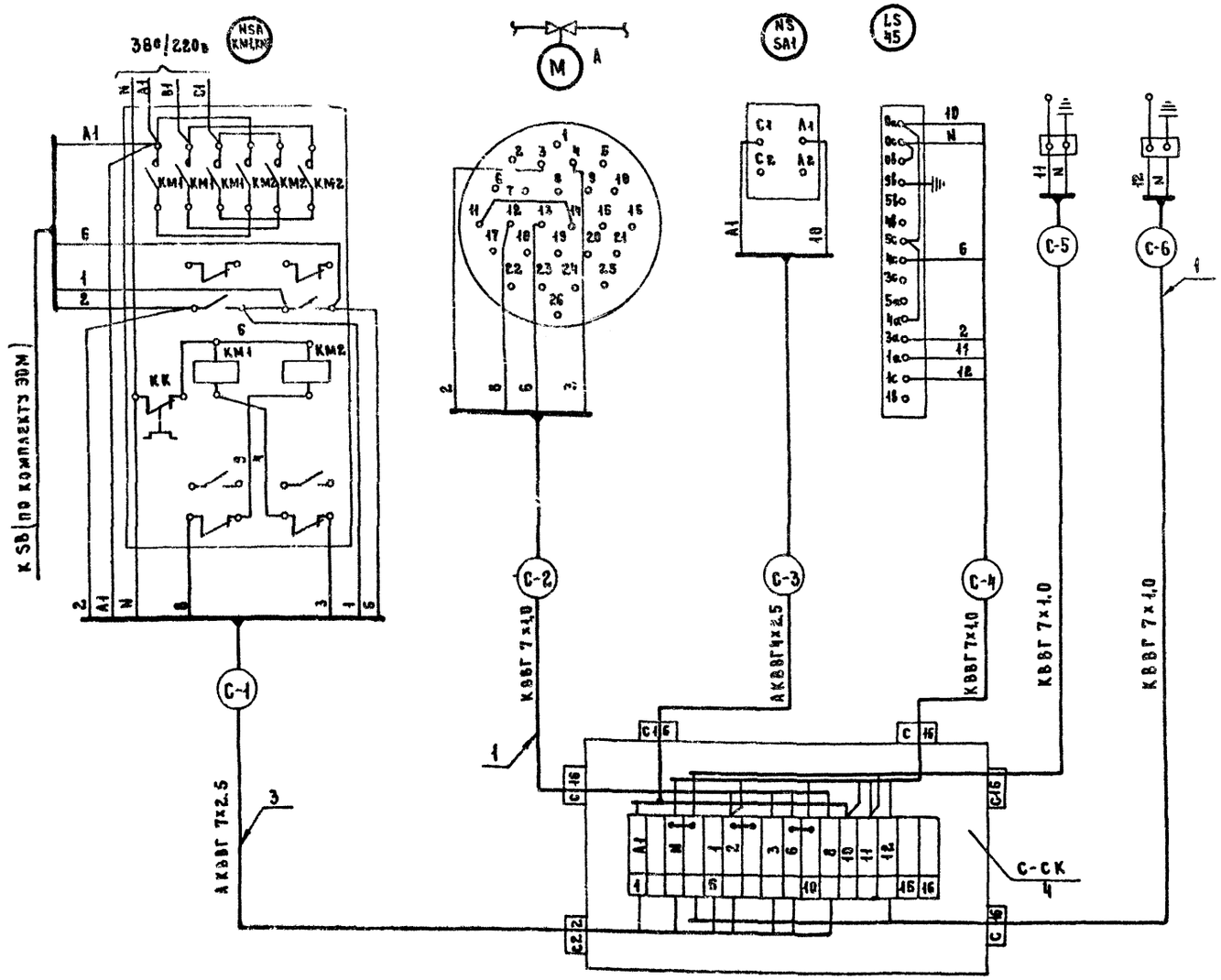

ТАБЛИЦА 1

Спецификация элементов баков холодной и горячей воды

Марка поз.	Обозначение	Наименование	Кол.	Масса ед, кг	Примечание
1		Кабель контрольный с			
		медными жилами			
		сеч. 7х1,0 мм² КВВГ	56		М
2		Кабель контрольный с			
		алюминиевыми жилами			
		сеч. 4х2,5 мм² АКВВГ	10		М
3		То же, сеч. 7х2,5 мм² АКВВГ	10		М
4	Главмонтажавтома-	Коробка соединительная КСК-16	2	2,4	
	тика				

ТАБЛИЦА 2

Бак	Длина кабелей, м					
	С-1	С-2	С-3	С-4	С-5	С-6
Холодной воды	БХ-1	БХ-2	БХ-3	БХ-4	БХ-5	БХ-6
	5	9	5	5	4	5
Горячей воды	БГ-1	БГ-2	БГ-3	БГ-4	БГ-5	БГ-6
	5	11	5	5	8	9

1. Схема соединений внешних проводок составлена для бака холодной воды и применима для бака горячей воды.
2. В маркировке кабелей и соединительной коробки вместо индекса „С" проставить индекс БХ для бака холодной воды и БГ для бака горячей воды согласно табл. 2.

Согласовано:

Инв. № подл. | Подпись и дата | Взам. инв. №

284-4-107.85 АУ

Привязан:			
Нач. отд.	Вепринский		
Н. контр.	Охлобыстина		
ГИП	Грингауз		
Инж.	Беляева		

Банно-оздоровительный комплекс на 100 мест

Стадия	Лист	Листов
Р	8	

Баки холодной и горячей воды. Схема соединений внешних проводок

ЦНИИЭП торговых, бытовых зданий и туристских комплексов

20296-02

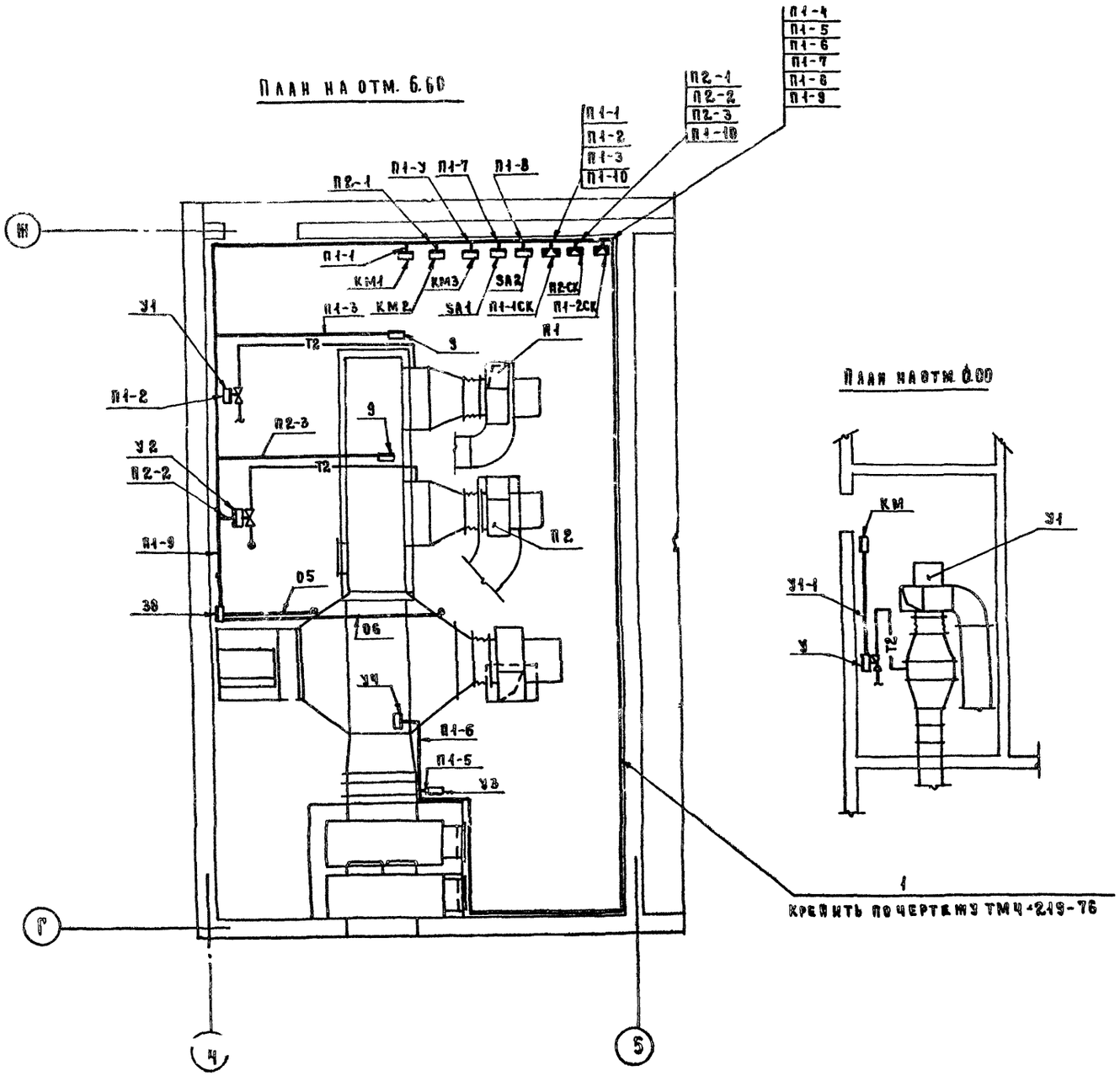

Спецификация элементов систем П1, П2, У1

Марка, поз.	Обозначение	Наименование	Кол.	Масса ед. кг	Примечание
1	Главмонтажавтоматика	Профиль ZП 160	37	0,55	

Условные графические обозначения

Обозначение	Наименование
▭	Прибор, регулятор, исполнительный механизм, электроаппаратура и другое оборудование, устанавливаемое вне щита.
●	Отборное устройство, первичный измерительный прибор или датчик встраиваемый в технологическое оборудование или трубопровод.

1. Трассы вести по стене на высоте 2,5 м от пола.
2. Соединительные коробки П1-СК, установить на стене на высоте 2,20 м от пола.
3. Переключатель SA установить на стене на высоте 1,5 м от пола.
4. Схемы соединений внешних проводок даны на листах 4–6.

284-4-107.85 -АУ

Нач. отд.	Вепринский		Банно-оздоровительный комплекс на 100 мест	Стадия	Лист	Листов
Н. контр.	Охлобыстина			Р	9	
ГИП	Грингауз		Приточные системы П1, П2. Завеса У1. План расположения.	ЦНИИЭП торгово-бытовых зданий и туристских комплексов		
Инж.	Беляева					

Привязан:

Инв. №

Согласовано: Гип 08 Дубкина; Рук. гр. 30 м Конарабов

Подп. | Подпись и дата | Взам. инв. №

План на отм. 3.30

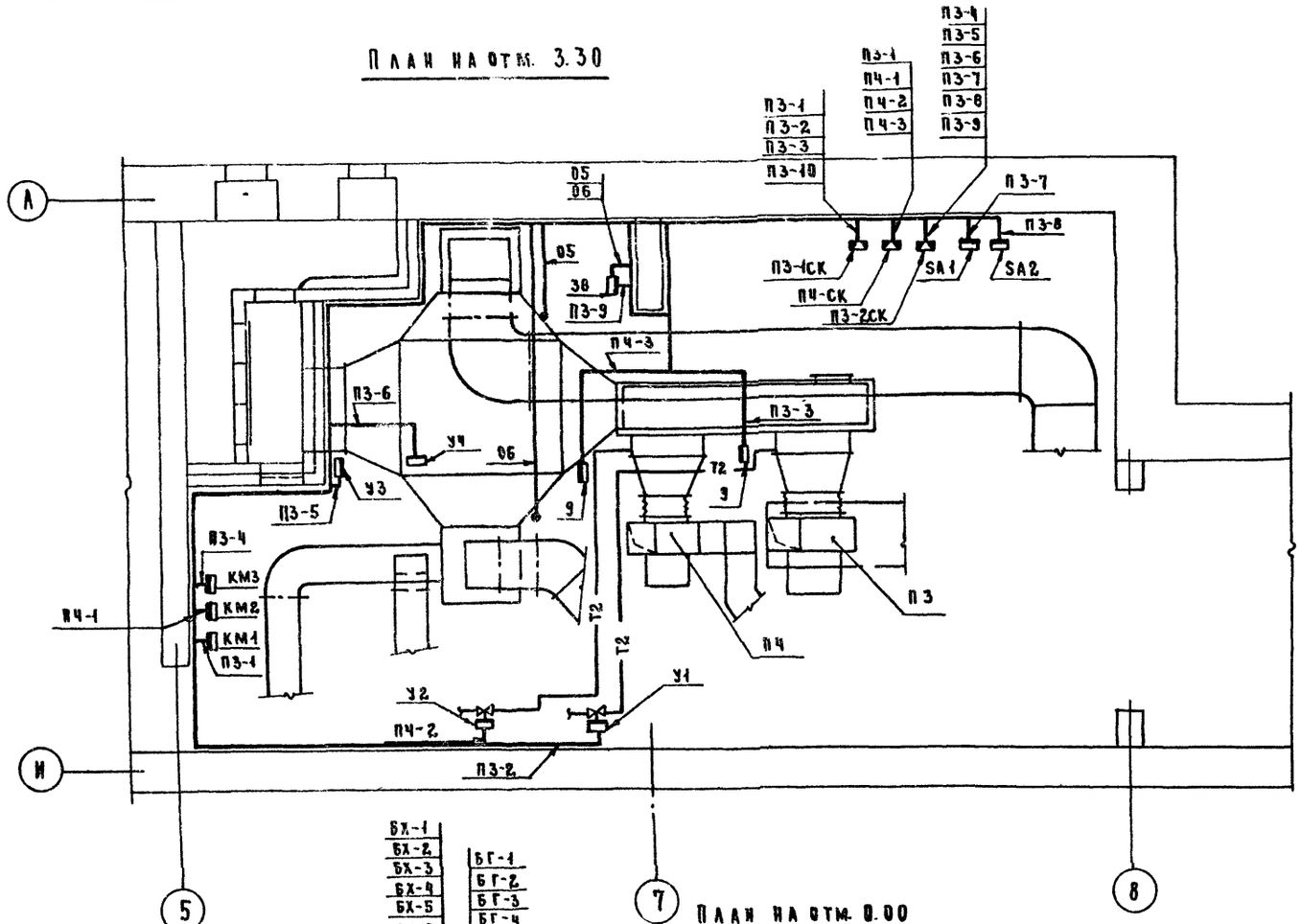

План на отм. 0.00

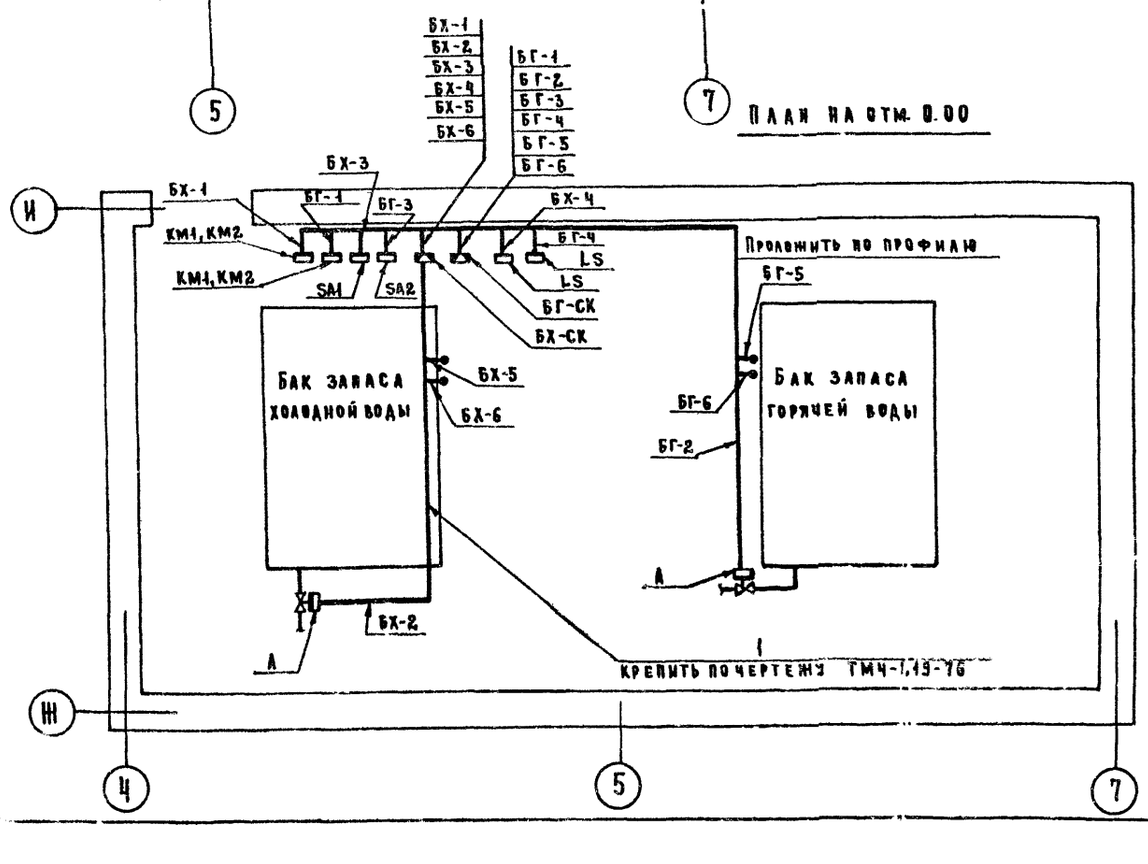

Спецификация элементов систем П3, ПЧ.

Марка поз.	Обозначение	Наименование	Кол.	Масса ед, кг	Примечание
1	Главмонтажавтоматика	Профиль ⅄ П160	38	0,55	

Условные графические обозначения

Обозначение	Наименование
▭	Прибор, регулятор, исполнительный механизм, электроаппаратура и другое оборудование, устанавливаемое вне щита.
•	Отборное устройство, первичный измерительный прибор или датчик встраиваемый в технологическое оборудование или трубопровод.

1. Трассы вести по стене на высоте 2,5м от пола.
2. Соединительные коробки П3-СК, П4-СК установить на стене на высоте 2,20м от пола.
3. Переключатель SA установить на стене на высоте 1,5 м от пола.
4. Схемы соединений внешних проводок даны на листах 4, 5, 8.

Согласовано

Инв.№ подл. | Подпись и дата | Взам. инв.№ | ГИП УВ Дубкина | Рук. гр. Кондратьев

Привязан:

Инв.№

Нач. отд.	Вепринский	
Н. контр.	Охлобыстина	
ГИП	Гринглаз	
Инж.	Беляева	

284-4-107.85 -АУ

Банно-оздоровительный комплекс на 100 мест

Стадия	Лист	Листов
Р	10	

Приточные системы П3, ПЧ. БХ-1 горячей и холодной воды. План расположения.

ЦНИИЭП торгово-бытовых зданий и туристских комплексов

20296-02

284-4-107.85 Ал. II

Схема функциональная

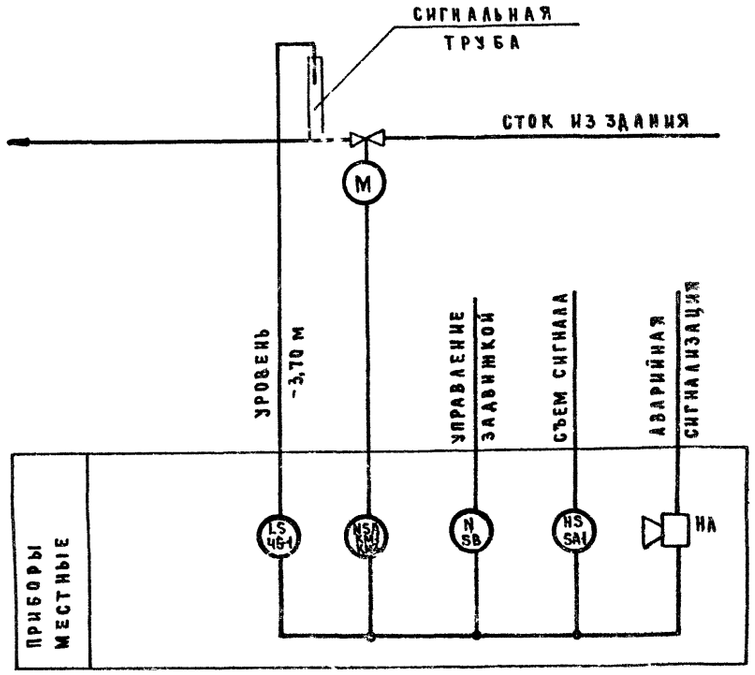

Схема электрическая принципиальная

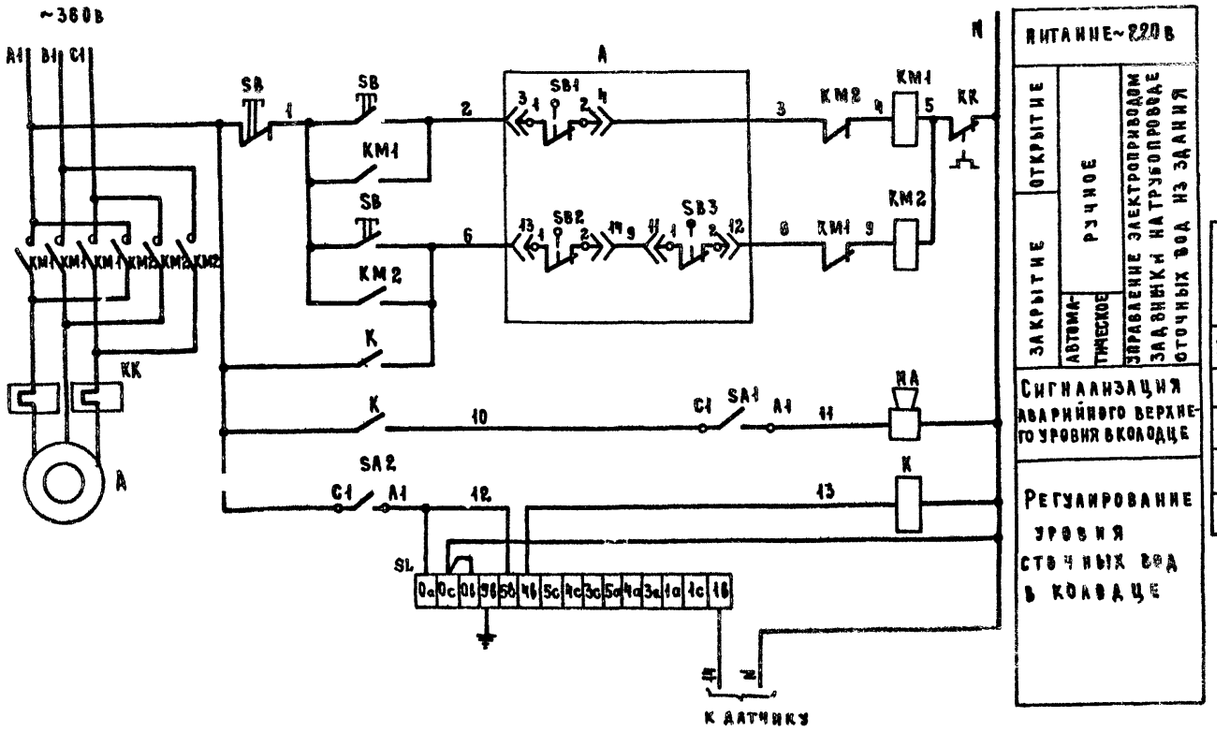

Конечные выключатели задвижки А

Диаграмма работы контактов

Конечный выключатель	NN штепсельного разъема	Контакты микропереключателя	Положение задвижки: открыто	промежуточно-полож.	закрыто
SQ1	1-2	3-4			*
	3-4	1-2			
SQ2	15-16	3-4			*
	13-14	1-2			
SQ3	11-12	1-2			
	9-10	3-4			*
SQ4	7-8	3-4			*
	5-6	1-2			*

* не используется

Переключатели пакетные SA1, SA2

Диаграмма работы контактов

Контакты	Положение рукоятки: 0 откл.	I питание	0 откл.	I питание
C1-A1		X		X
C2-A2		X		X *

* не используется

Регулятор уровня ЭРСУ-3

Диаграмма работы контактов

Контакты	Уровень воды в приямке, м: нижний	нормальный	верхний	аварийный
5в-4в				
5с-4с				*
4с-3с				*
5а-4а				*
4а-3а				*

* не используется

Спецификация элементов задвижки на водостоке

Марка, поз.	Обозначение	Наименование	Кол.	Масса ед, кг	Примечание
		Схема электрическая			
		принципиальная			
		Аппарат. д по месту:			
HA	Завод „Электродви-	Ревун РВП220	1	1,9	
	гатель" г. Могилев				
K	Завод им. Ленина	Пускатель магнитный			
	г. Фрунзе	ПМЕ-121~220в	1		
KM1		Пускатель магнитный			
KM2		реверсивный с тепловым			по комп-
		реле КК	1		лекту ЭОМ
SA1	Электротехнический	Выключатель пакет-			
SA2	завод, г. Ташкент	ный ВПК2-10	2		
SB		Пост управления			по комп-
		кнопочный	1		лекту ЭОМ
SL	Завод „Теплоприбор"	Регулятор-сигнализатор			
	г. Рязань	уровня ЭРСУ-3 с одним			
		датчиком длиной 0,25м	1	4,0	поз. 45-1

Согласовано: Гип ВК Чаплыгина

Инв. № подл. | Подпись и дата | Взам. инв. №

Нач. отд.	Вепринский		
Н. контр.	Охлобыстин		
Гип	Грингауз		
Инж.	Беляева		

284-4-107.85 ОАУ

Банно-оздоровительный комплекс на 100 мест

Задвижка на водостоке. Схемы функциональная и электрическая принципиальная

Стадия	Лист	Листов
Р	11	

ЦНИИЭП торгово-бытовых зданий и туристских комплексов

20296-02

Наименование параметра	—	—	—	—	Уровень		—	—
Место отбора импульса	Задвижка		Рядом с задвижкой на стене			В сигнальной трубе / Аварийный верхний	Рядом с задвижкой на стене	
Закладная конструкция	—	—	—	—	—	Бобышка БМ 27х1.5	—	—
Установочная нормаль	—	—	—	—	ТМ4-132-74	ТМ4-122-74	—	—
Наименование системы	Канализационный колодец							

Спецификация элементов задвижки на водостоке

Марка, поз	Обозначение	Наименование	Кол	Масса ед., кг	Примечание
1		Кабель контрольный с медными жилами сеч. 7х1 мм², КВВГ	38		м
2		Кабель контрольный с алюминиевыми жилами сеч. 4х2.5мм², АКВВГ	15		м
3		То же, сеч 7х2.5мм² АКВВГ	9		м
4	Главмонтажавтоматика	Коробка соединительная КСК-16	1	2,4	
5	Главмонтажавтоматика	Профиль ZП 160	10		

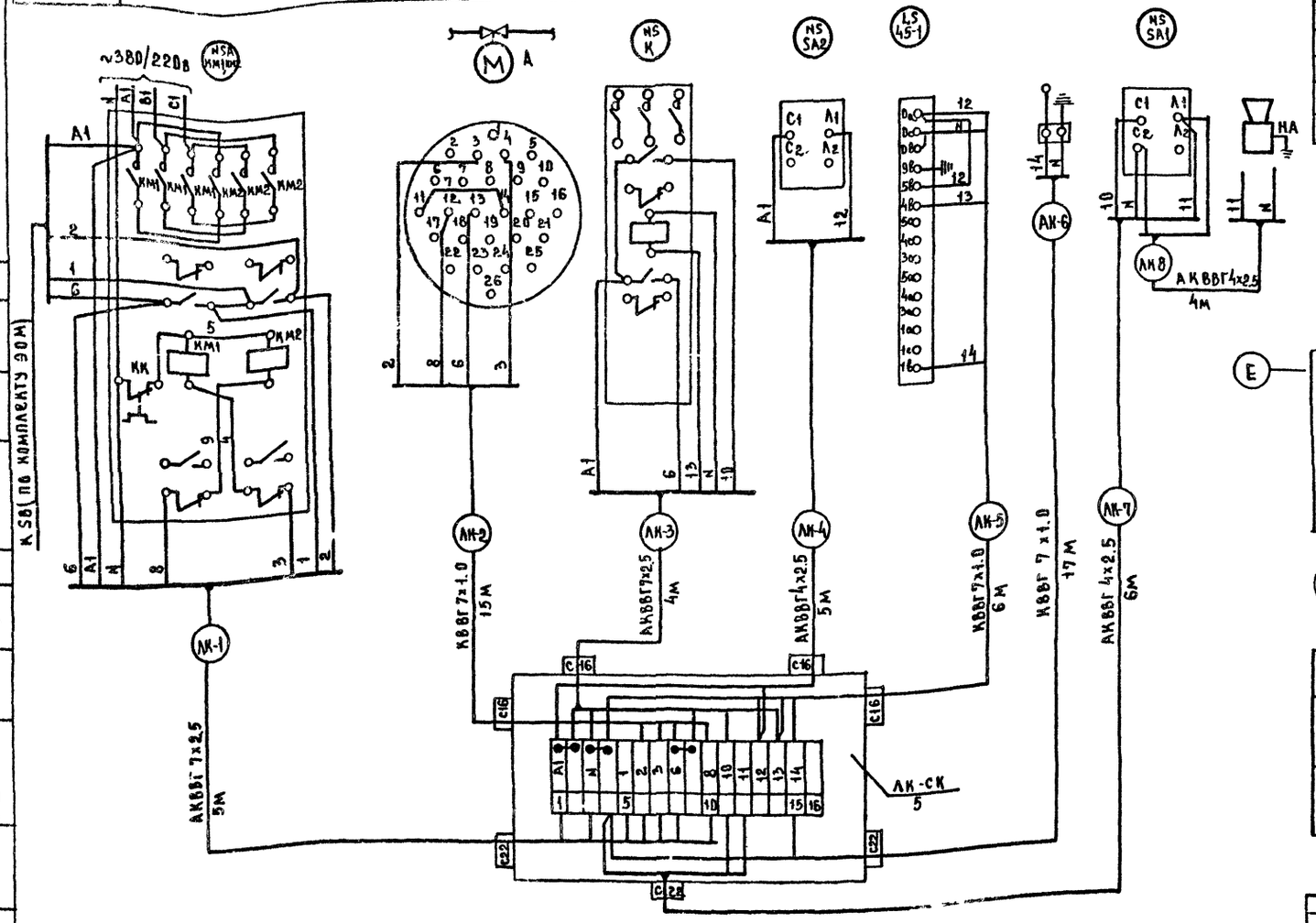

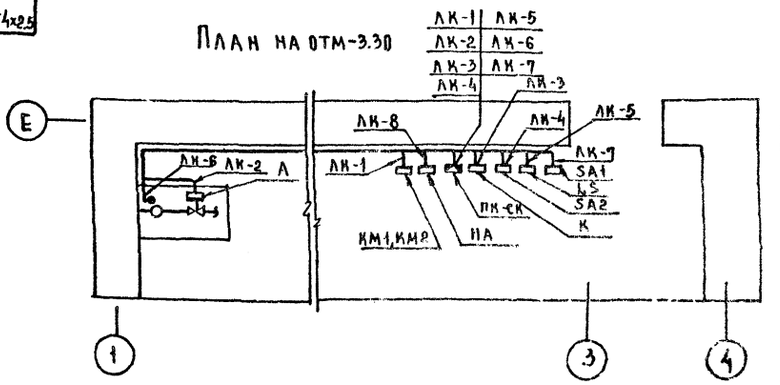

Условные графические обозначения

Обозначение	Наименование
▭	Прибор, регулятор, исполнительный механизм, электроаппаратура и другое оборудование, устанавливаемое вне щита
•	Отборное устройство, первичный измерительный прибор или датчик встраиваемый в технологическое оборудование или трубопровод

1. Трассы вести по стене на высоте 2.5м от пола
2. Соединительная коробка АК-СК установить на стене на высоте 1.5м от пола.
3. Переключатели SA1, SA2 установить на стене на высоте 1.5м от пола.

284-4-107.85 — АУ

Привязан				Банно-оздоровительный комплекс на 100 мест	Стадия Р	Лист 12	Листов
		Нач. отд.	Вепринский				
		Н. контр.	Охлобыстин	Задвижка на водостоке. Схема соединений внешних проводок. План расположения	ЦНИИЭП торгово-бытовых зданий и туристских комплексов		
		ГИП	Гринтауз				
Инв. №		ИНЖ	Беляева				

20295-02

Согласовано: ГИП ВК, Рук. гр. ЭОМ, Чаплыгина, Колодезь, Взам. инв. №, Подпись и дата, Инв. № подл.

284-4-107.85 Ал. II

284-4-107.85 Ал.II

Типовой проект

284-4-107.85

СС Связь и сигнализация

Проект утвержден Госгражданстроем
Приказ № 24 от 14 января 1983 г.

Рабочая документация введена в действие ЦНИИЭП торгово-бытовых зданий и туристских комплексов
Приказ № 14 от 13 февраля 1985 г.

Ведомость рабочих чертежей

Таблица 1

Лист	Наименование	Примечание
1	Общие данные	
2	Связь и сигнализация. Схемы.	
3	Связь и сигнализация. План 1 этажа в осях „А-Е"	
4	Связь и сигнализация. План 1 этажа в осях „Д-А"	
5	Связь и сигнализация. План 2 этажа в осях „Б-И"	
6	Охранно-пожарная сигнализация. Схема Схемы блокировки окон и дверей.	
7	Охранно-пожарная сигнализация. План 2 этажа в осях А-Е.	
8	Охранно-пожарная сигнализация. План 1 этажа в осях Д-А	
9	Охранно-пожарная сигнализация. План 2 этажа в осях „Б-Ж"	
10	Охранно-пожарная сигнализация. План 2 этажа в осях Ж-А	
11	Охранно-пожарная сигнализация. План на отм. +6.600. Экспликация помещений.	
12	Узлы скрытой проводки.	

Таблица 2

Ведомость ссылочных и прилагаемых документов

Обозначение	Наименование	Примечание
	Ссылочные документы	
1.279.9-2	Строительные штучные изделия для зданий торговли, общественного питания и бытового обслуживания	
	Прилагаемые документы	
	Ведомость потребности в материалах	
	Спецификация оборудования	

Настоящий проект выполнен в соответствии с действующими нормами и правилами

ГА. инженер проекта /Шишова/

ГА. инженер проекта привязки

Согласовано: ГАП Могдинский

Инв. № подл. | Подпись и дата | Взам. инв. №

Основные показатели

Таблица 3

Наименование	Кол.
Городская телефонизация:	
емкость телефонного ввода, пар	10
в том числе используемых в здании	
количество абонентов	3
Радиотрансляция:	
Количество абонентских точек	19
Электрочасофикация:	
Количество устанавливаемых	
вторичных часов	9

Условные обозначения

- Г — Телефонный аппарат ГТС
- А — Аппарат телефонный монетный
- КГ-00 (3) — Коробка телефонная распределительная ГТС с указанием номера коробки и загрузки
- КП-10 (9) — То же для охранно-пожарной сигнализации
- Трансформатор абонентский
- Коробка ответвительная УК-2П
- Коробка ограничительная УК-2С
- Коробка подпольная
- №2 — Радиорозетка с указанием номера
- Электропервичные часы
- Выпрямитель
- №3 — Электровторичные часы с указанием номера
- Прибор охранно-пожарной сигнализации
- 18/1 — Пожарный извещатель с указанием номера луча /в числителе/ и номера извещателя /в знаменателе/.
- 2 — Датчик СМК-1 с указанием количества
- 2 — Датчик ДИМК с указанием количества
- Блокировка деревянных дверей проводом ПМВ-0,2
- Провода, прокладываемые открыто
- П-20 ТРП 5 /ГТ, ЭЧ, РС, А.18/ — Трубы винипластовые, прокладываемые в подготовке пола с указанием количества труб и марки провода
- Сеть: городская телефонная, электрочасофикации, радиофикации и лучи охранно-пожарной сигнализации.

Схема генплана

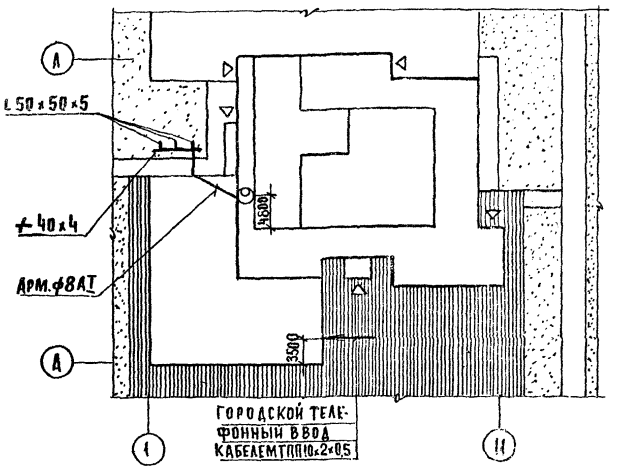

Общие указания

1. Монтаж труб для сетей связи и сигнализации вести совместно с монтажом труб для сетей охранно-пожарной сигнализации.
2. Установку ответвительных коробок УК-2П для охранной сигнализации см. схемы блокировки окон и дверей лист 6, для пожарной сигнализации см. узлы скрытой проводки лист 12.
3. Заземление устройств радиотрансляционной сети выполнить в соответствии с правилами строительства и ремонта воздушных линий связи и радиотрансляционных сетей часть IV, выпущенными Министерством связи СССР.
4. При привязке проекта к конкретным условиям решаются следующие вопросы:
   А/ телефонный и радиотрансляционный вводы
   Б/ диаметр жилы кабеля городской телефонной сети в соответствии с нормами на затухание
   В/ подача сигнала тревоги на ПЦН
   Г/ уточнение раздела охранной сигнализации в соответствии с техническими условиями местных отделов вневедомственной охраны

Привязан:

Инв. №

284-4-107.85 ОС

Нач. отд.	Вепринский		
Н. контр.	Шейна		
ГИП	Прочуитейн		
ГИП	Шишова		
Ст. инж.	Моисеева		
Инженер	Михалева		

Банно-оздоровительный комплекс на 100 мест

Стадия Р | Лист 1 | Листов 12

Общие данные

ЦНИИЭП торгово-бытовых зданий и туристских

284-4-107.85 Ал.II

Схема радиофикации

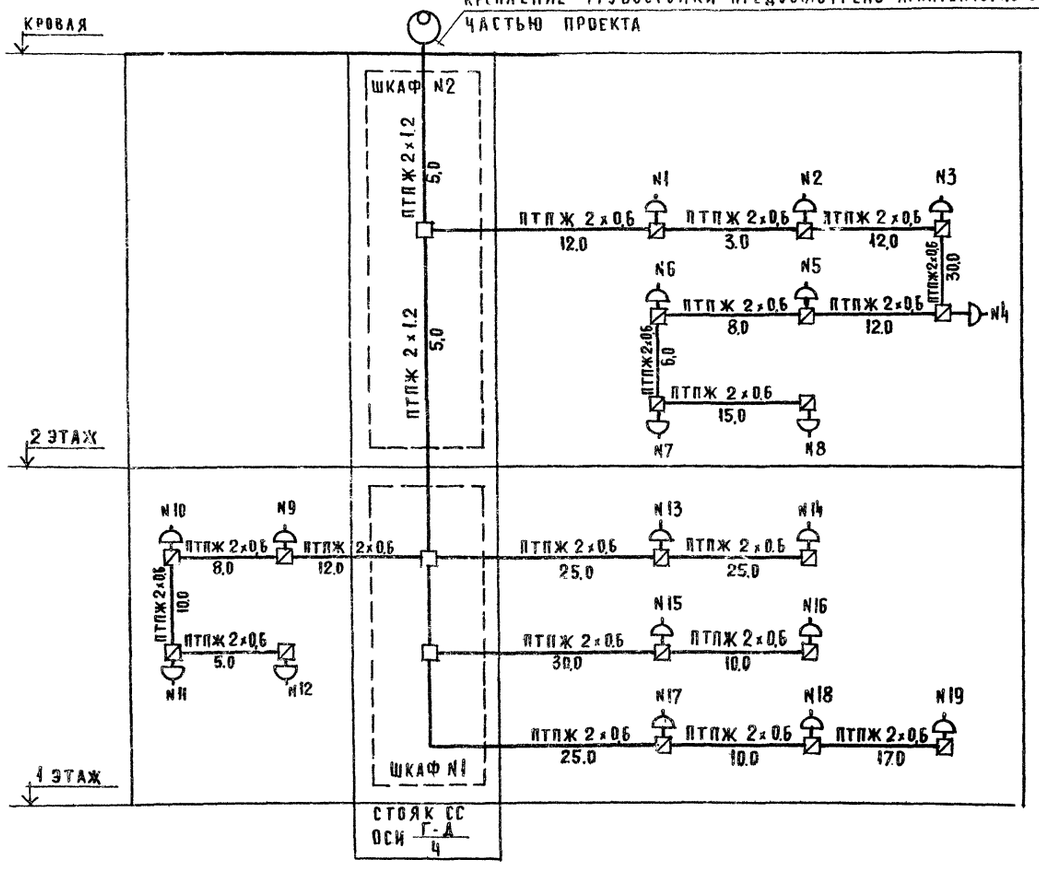

Схема электрочасофикации

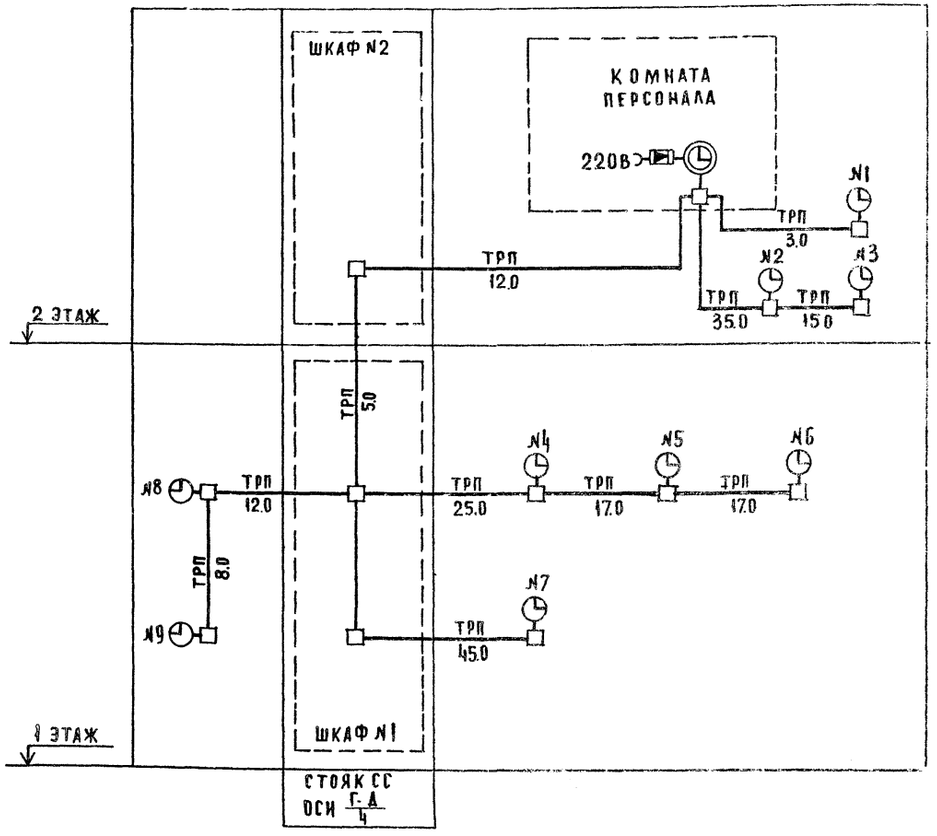

Схема городской телефонной сети

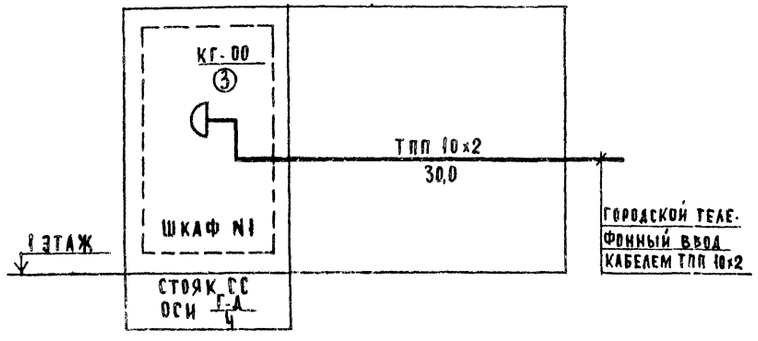

1. Условные обозначения см. лист 1.
2. Номера радиорозеток и электрочасов на схемах соответствуют номерам на планах.

				284-4-107.85	СС	
Привязан.						
Инв. №	Нач. отд.	Вепринский		Банно-оздоровительный комплекс на 100 мест	Стадия: Р	Лист: 2	Листов:
	Н. контр.	Шейна				
	ГИП	Пронштейн		Связь и сигнализация. Схемы.	ЦНИИЭП торгово-бытовых зданий и туристских комплексов	
	ГИП	Шишова				
	Ст. инж.	Моисеева				
	Инженер	Анхачева				

Согласовано

Инв. № подл. | Подпись и дата | Взам. инв. №

284-4-107.85 Ал.II

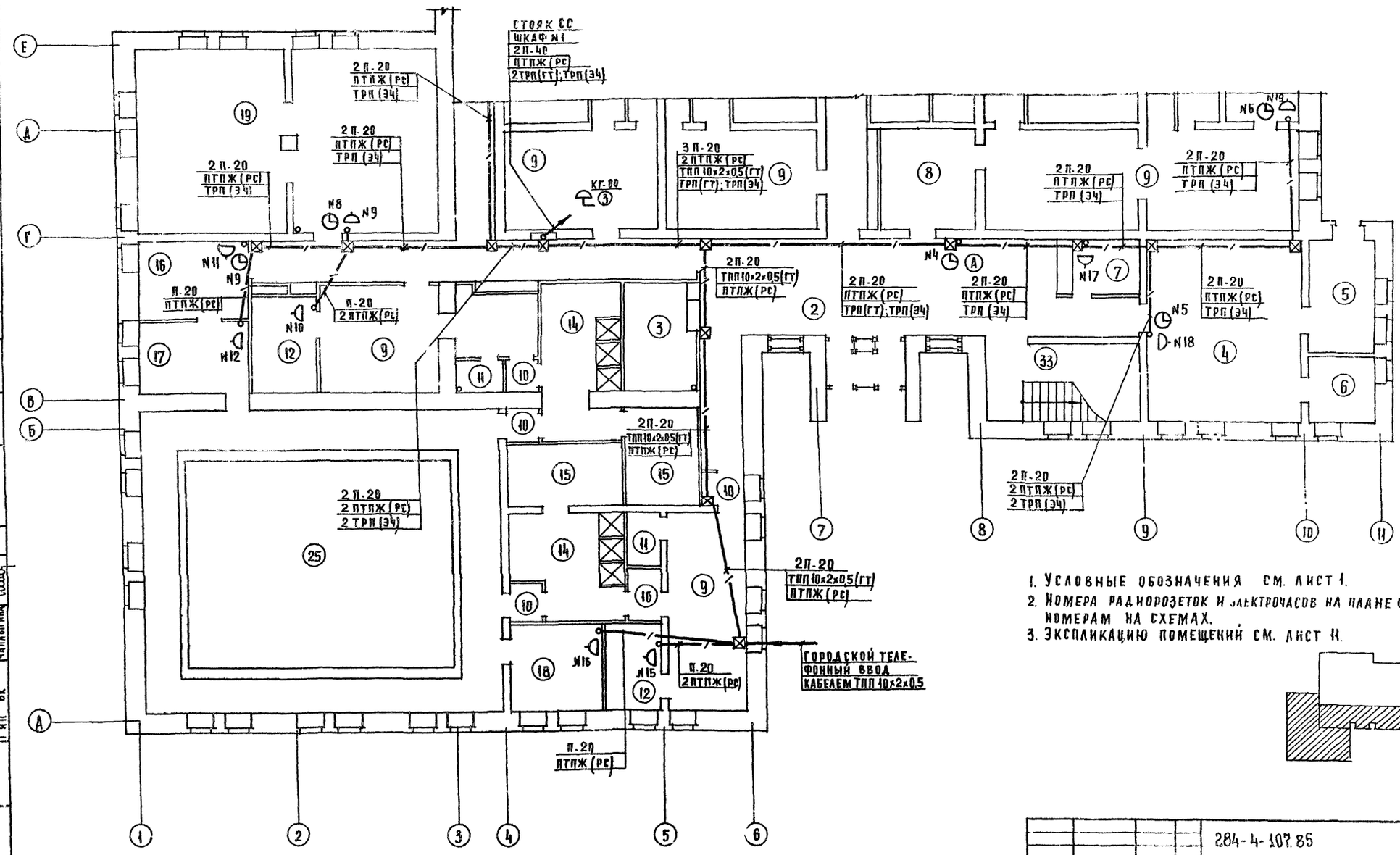

1. Условные обозначения см. лист 1.
2. Номера радиорозеток и электрочасов на плане соответствуют номерам на схемах.
3. Экспликацию помещений см. лист 11.

						284-4-107.85	СС

284-4-107.85 АЛ.II

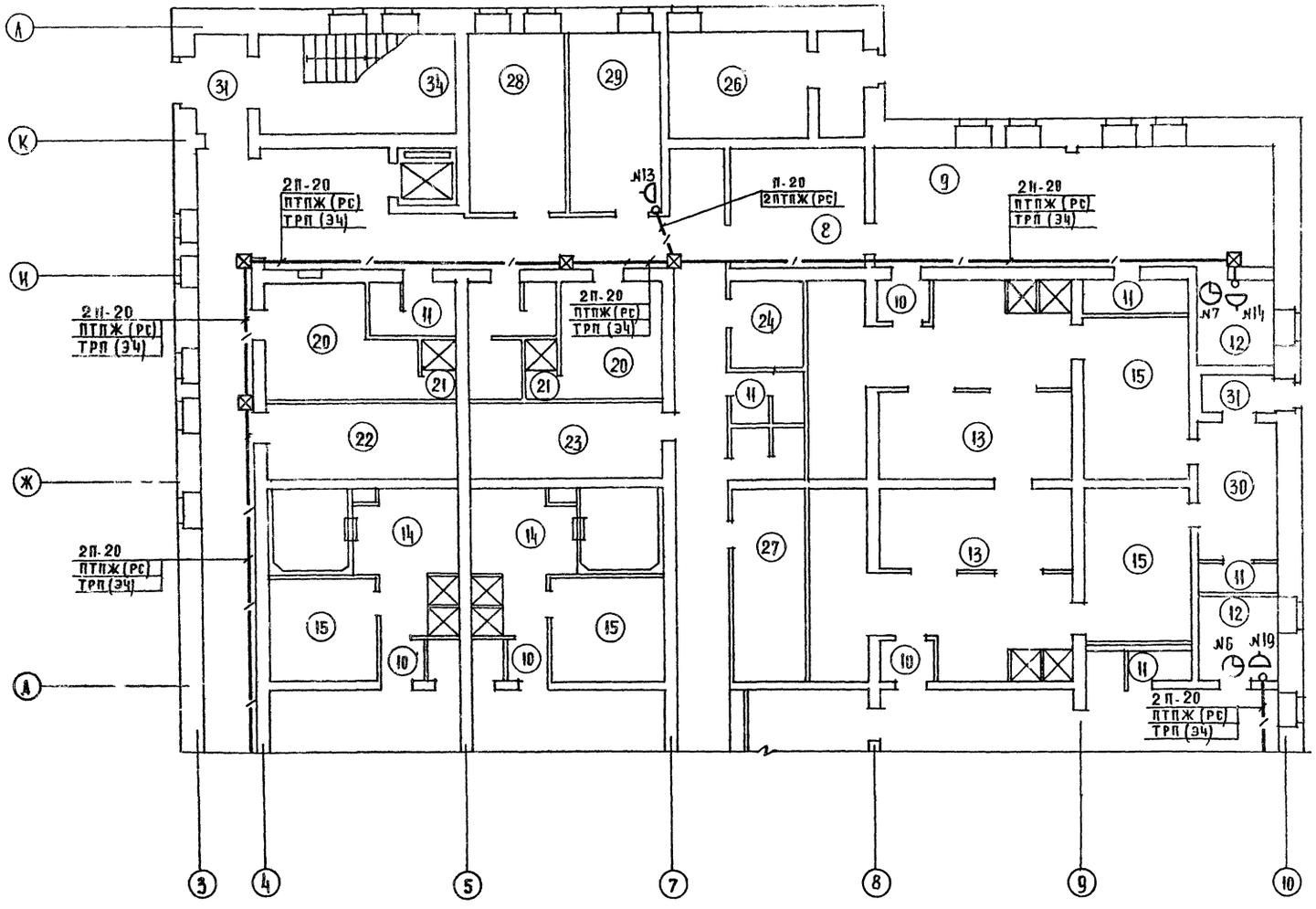

1. Условные обозначения см. лист 1.
2. Номера радиорозеток и электрочасов на плане соответствуют номерам на схемах.
3. Экспликацию помещений см. лист 11.

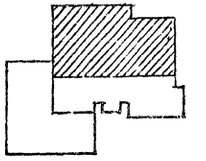

				284-4-107.85		СС	
ПРИВЯЗАН	НАЧ. ОТД.	ВЕПРИНСКИЙ		БАННО-ОЗДОРОВИТЕЛЬНЫЙ КОМПЛЕКС НА 100 МЕСТ	СТАДИЯ	ЛИСТ	ЛИСТОВ
	Н. КОНТР.	ШЕИНА			Р	4	
	ГИП	ПРОНШТЕЙН					
	ГИП	ШИШОВА		СВЯЗЬ И СИГНАЛИЗАЦИЯ ПЛАН 1 ЭТАЖА В ОСЯХ Д-Л.	ЦНИИЭП	ТОРГОВО-БЫТОВЫХ ЗДАНИЙ И ТУРИСТСКИХ КОМПЛЕКСОВ	
	СТ. ИНЖ	МОИСЕЕВА					
ИНВ. №	ИНЖЕНЕР	ЛИХАЧЕВА					

СОГЛАСОВАНО

ГАП	МОРДВИНЦЕВА	РУК. ГР. ЭЛ.М	КОНДРАТЬЕВ
ГИП ОВ	ДУБКИНА		
ГИП ВК	ЧАПЛЫГИНА		

ИНВ. № ПОДЛ.	ПОДПИСЬ И ДАТА	ВЗАМ. ИНВ. №

КОПИРОВАЛ 20206-02 ФОРМАТ

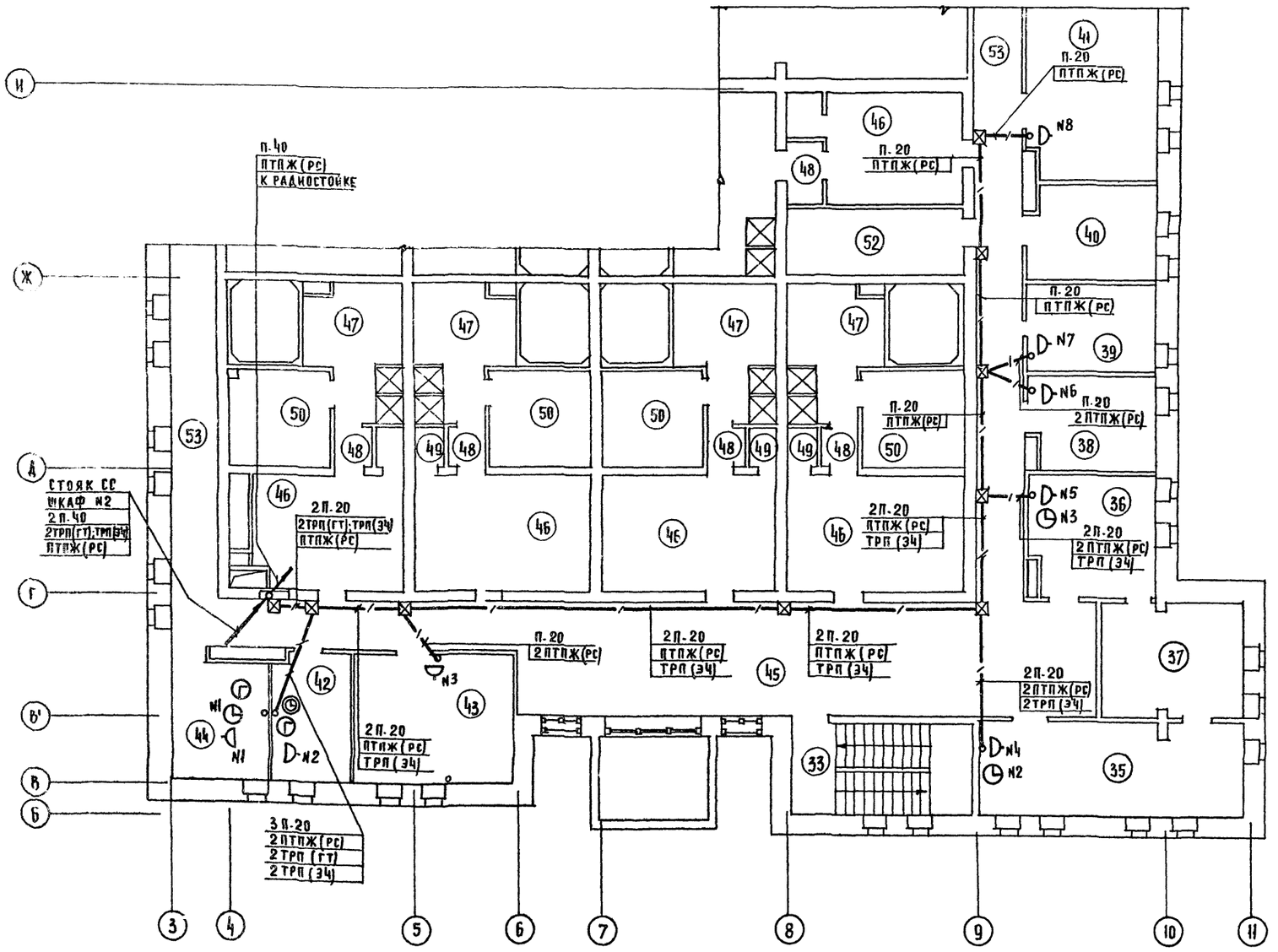

1. Условные обозначения см. лист 1.
2. Номера радиорозеток и электрочасов на плане соответствуют номерам на схемах.
3. Экспликацию помещений см. лист 11.

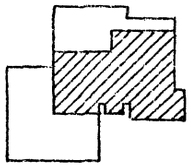

				284-4-107.85		СС	
Привязан		Нач. отд.	Веприинский	Банно-оздоровительный комплекс на 100 мест	Стадия	Лист	Листов
		Н. контр.	Шеина		Р	5	
		ГИП	Пронштейн				
		ГИП	Шишова	Связь и сигнализация План 2 этажа в осях Б-И	ЦНИИЭП торгово-бытовых зданий и туристских комплексов		
		Ст. инж.	Моисеева				
Инв. №		Инженер	Лихачева				

Согласовано: Гап Мозавинцева; Гип ОВ Дубкина; Гип ЭК Чаплыгина; Рук. гр. Кондратьев

Инв. № подл. | Подпись и дата | Взам. инв. №

284-4-107.85 АА. II

Схема охранно-пожарной сигнализации

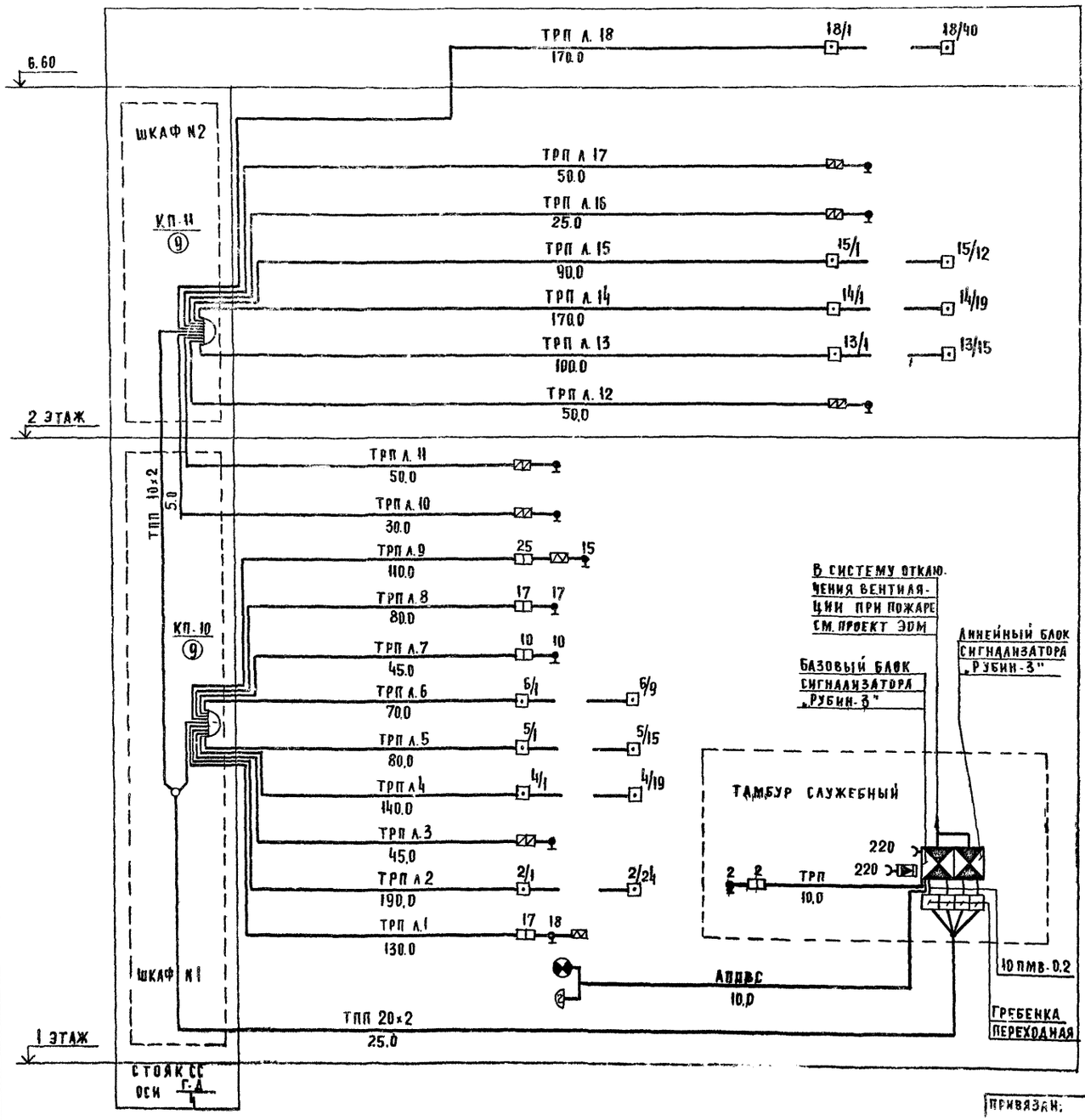

Окно

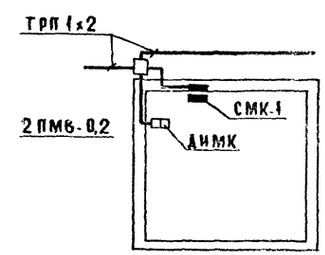

Дверь деревянная

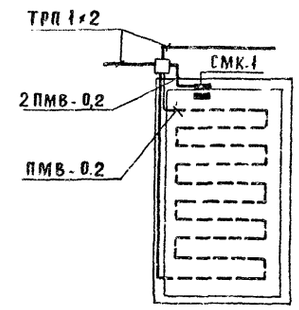

Дверь виражная

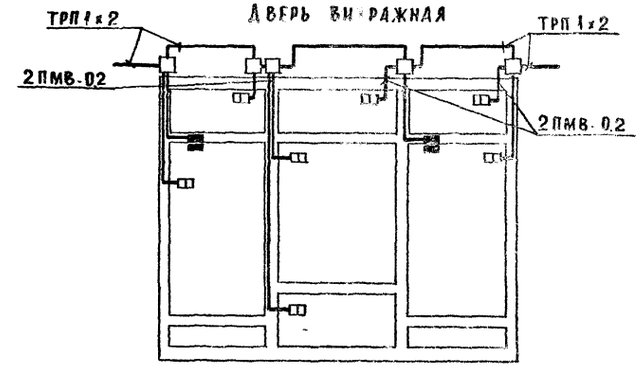

1. Условные обозначения см. лист 1.

СОГЛАСОВАНО:
Инв. № подл. | Подпись и дата | Взам. инв. №

				284-4-107.85		СС
Привязан:		Нач. отд.	Вепринский	Банно-оздоровительный комплекс на 100 мест	Стадия	Лист	Листов
		Н. контр.	Шеина		Р	6	
		ГИП	Пронштейн	Охранно-пожарная сигнализация. Схема. Схемы блокировки окон и дверей	ЦНИИЭП торгово-бытовых зданий и туристских комплексов		
Инв. №		ГИП	Шишова				
		Ст. инж.	Моисеева				
		Инженер	Анхачева				

202.96-02

284-4-107.85 Ал. II

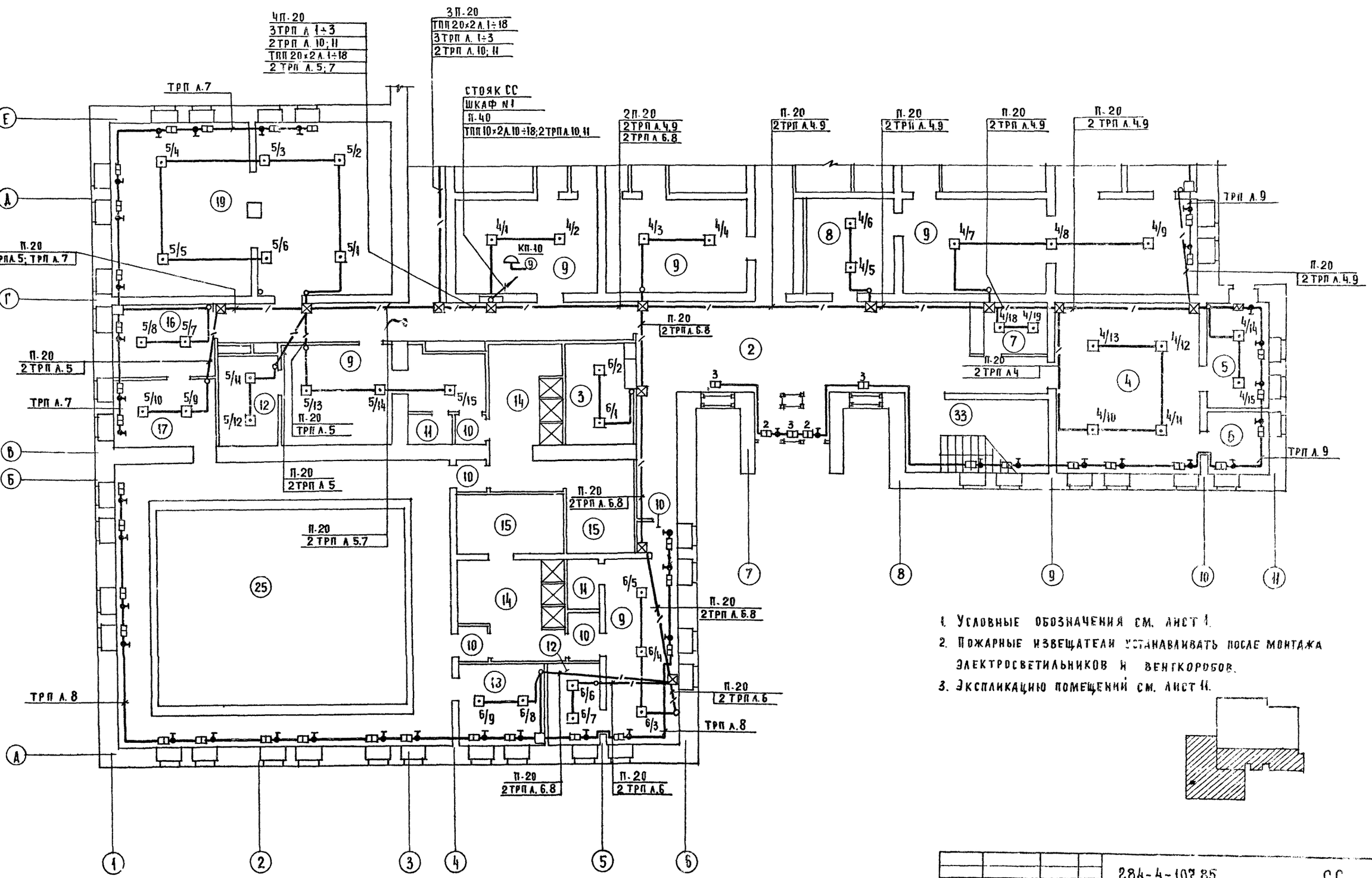

1. Условные обозначения см. лист 1.
2. Пожарные извещатели устанавливать после монтажа электросветильников и венткоробов.
3. Экспликацию помещений см. лист 11.

				284-4-107.85		СС	
Привязан:		Нач. отд.	Вепринский	Банно-оздоровительный комплекс на 100 мест	Стадия	Лист	Листов
		Н. контр.	Шеина		Р	7	
		ГИП	Пронштейн				
		ГИП	Шишова	Охранно-пожарная сигнализация план 1 этажа в осях „А-Е"	ЦНИИЭП	Торгово-бытовых зданий и туристских комплексов	
Инв. №		Ст. инж.	Моисеева				
		Инженер	Лихачева				

20286-02

Согласовано: Рук. гр. ЭОМ Кондратьев; ГАП Мордвинцева; ГИП ОВ Дубкина; ГИП ВК Чаплыгина

Инв. № подл. | Подпись и дата | Взам. инв. №

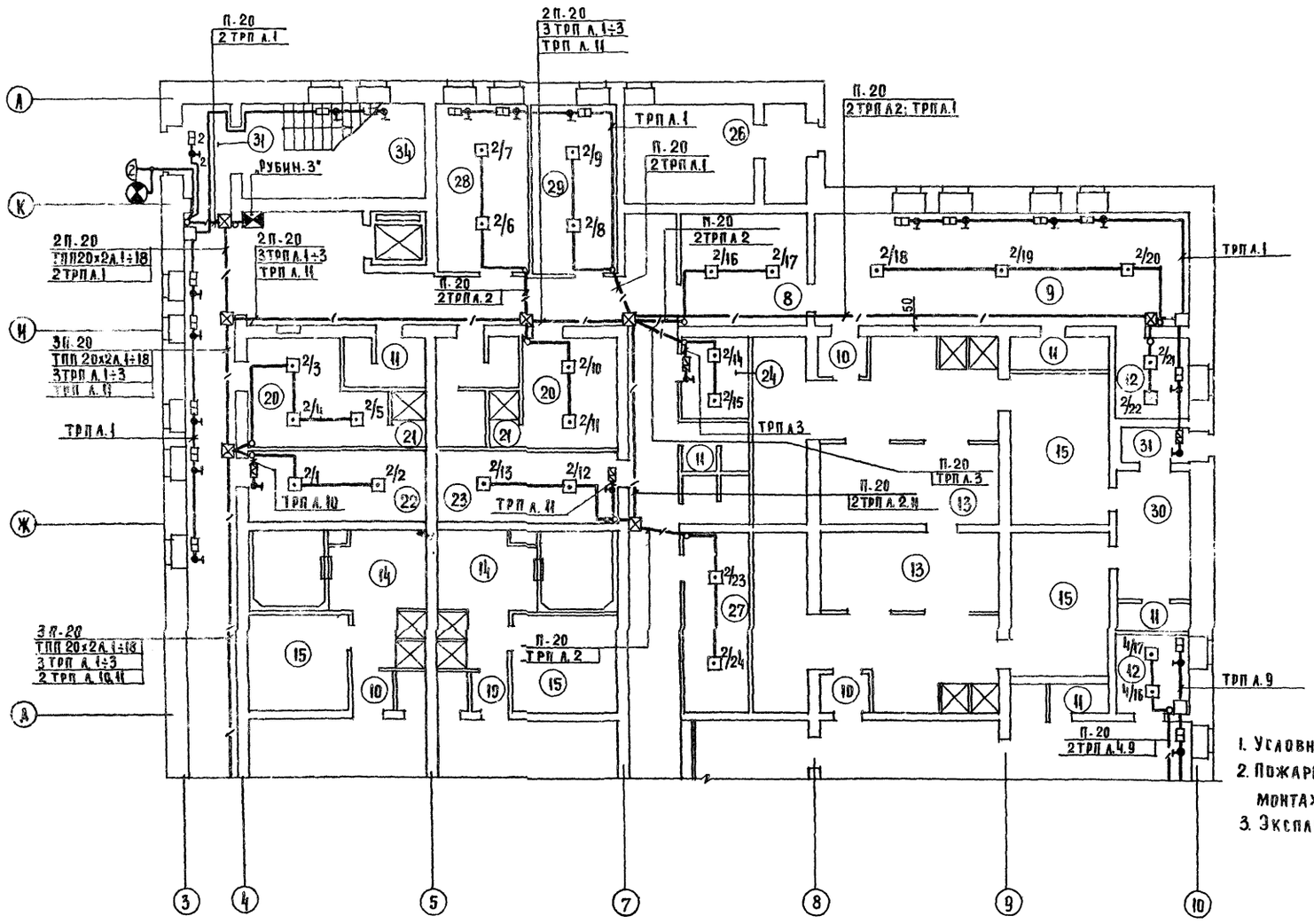

1. Условные обозначения см. лист 1.
2. Пожарные извещатели устанавливать после монтажа электросветильников и венткоробов.
3. Экспликацию помещений см. лист 11.

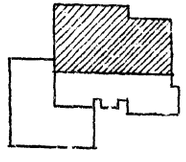

284-4-107.85 СС

Нач. отд.	Вепринский		Банно-оздоровительный комплекс на 100 мест	Стадия	Лист	Листов
Н. контр.	Шеина			Р	8	
ГИП	Прянштейн		Охранно-пожарная сигнализация			
ГИП	Шишова		План 1 этажа в осях А-А	ЦНИИЭП	Торгово-бытовых зданий и туристских комплексов	
Ст. инж.	Моисеева					
Инженер	Лихачева					

Привязан:

Согласовано: Гдп Мордвинцева; Гип ОВ Дубкина; Гип ВК Чаплыгин

Рук. гр. 30 Кондратьев

Инв. № подл. | Подпись и дата | Взам. инв. №

284-4-107.85 Ал.II

20296-02

284-4-107.85 АЛ. II

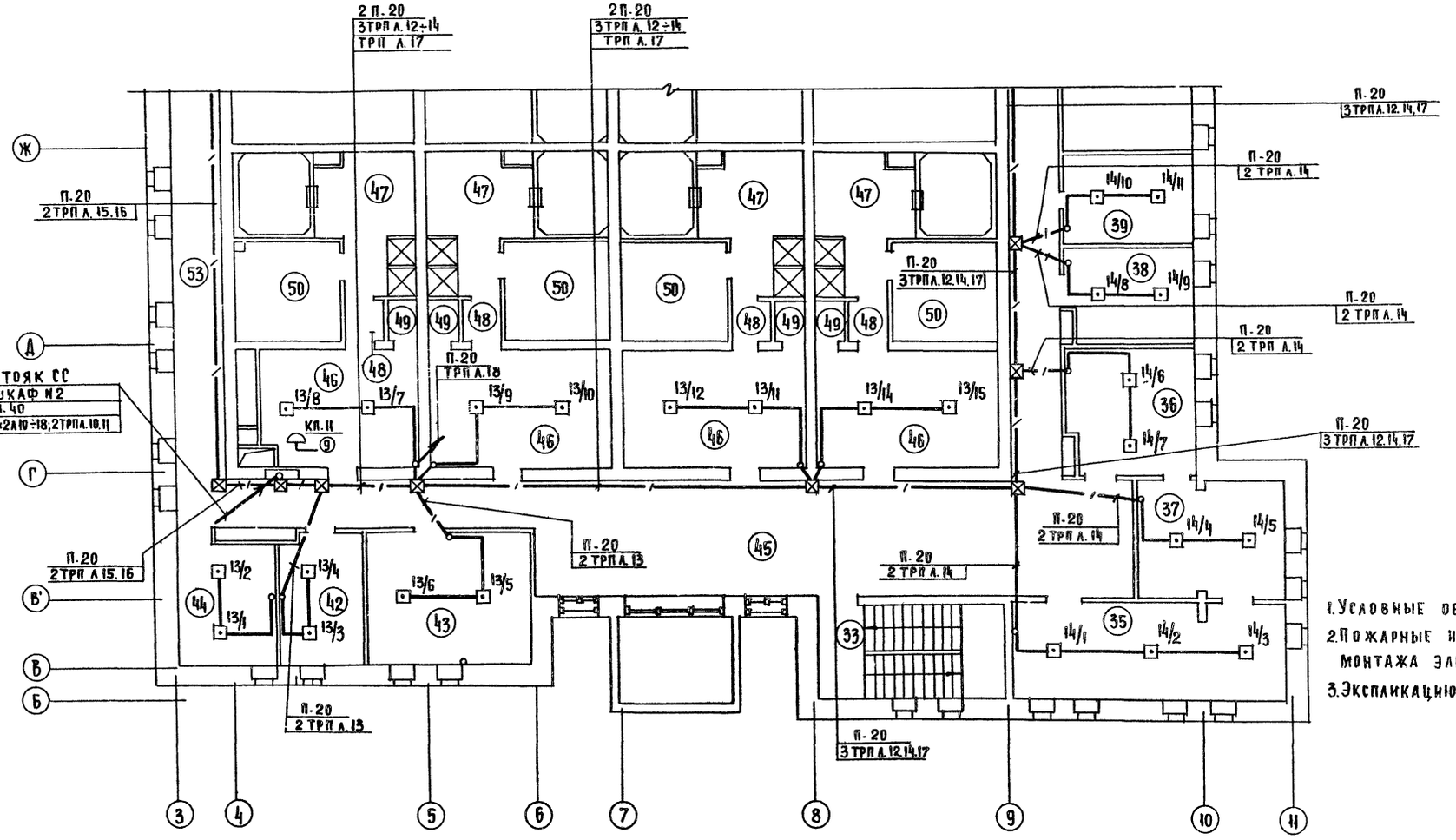

1. Условные обозначения см. лист 1.
2. Пожарные извещатели устанавливать после монтажа электросветильников и венткоробов.
3. Экспликацию помещений см. лист II.

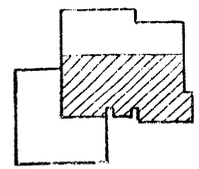

284-4-107.85 Ал.II

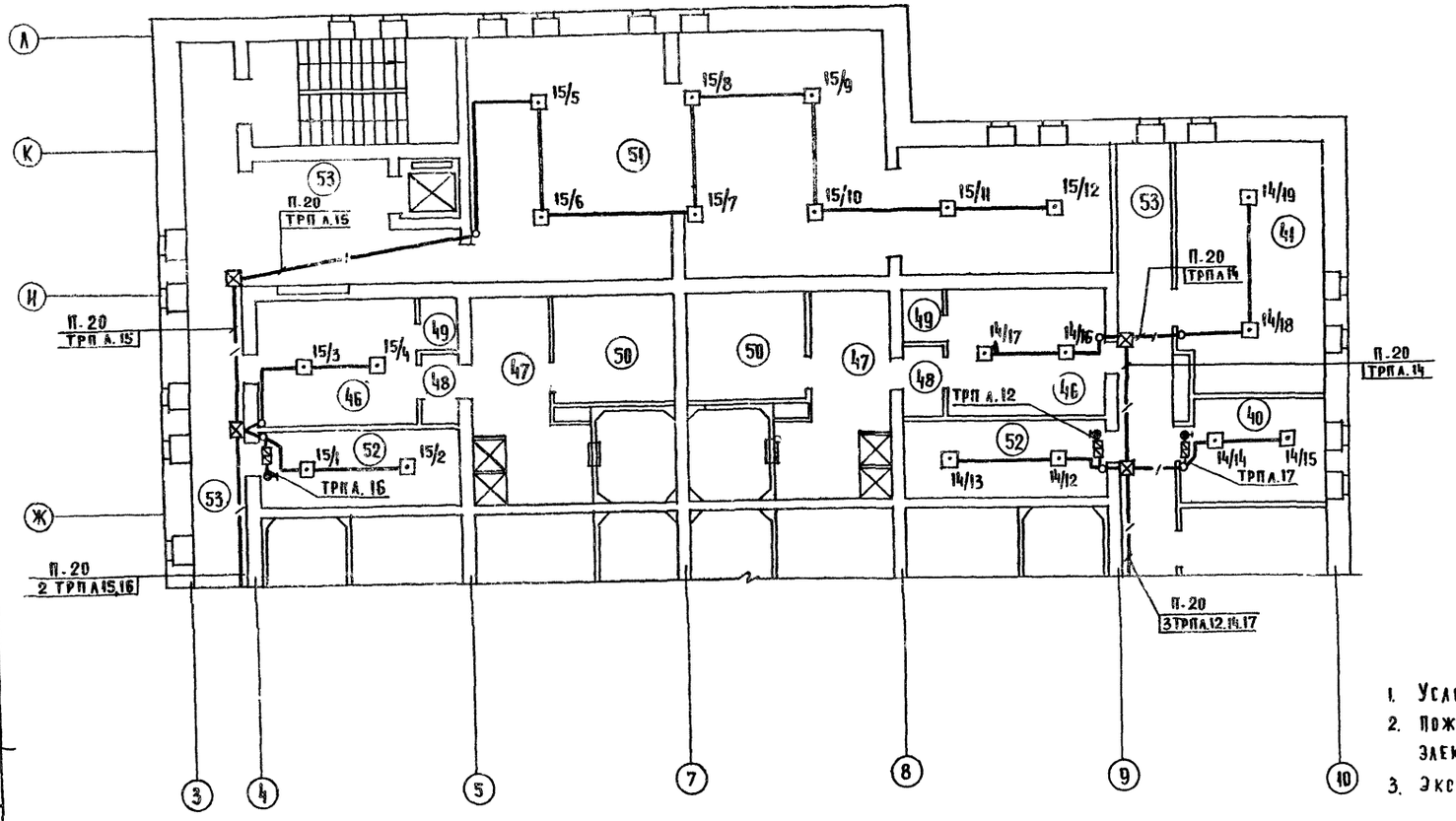

1. Условные обозначения см. лист I.
2. Пожарные извещатели устанавливать после монтажа электросветильников и венткоробов.
3. Экспликацию помещений см. лист II.

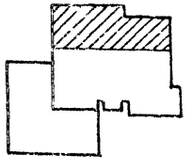

				284-4-107.85		СС	
Привязан		Нач. отд.	Вепринский	Банно-оздоровительный комплекс на 100 мест	Стадия	Лист	Листов
		Н. контр.	Шеина		Р	10	
		ГИП	Пронштейн				
		ГИП	Шишова	Охранно-пожарная сигнализация План 2 этажа в осях Ж-А	ЦНИИЭП	Торгово бытовых зданий и туристских комплексов	
		Ст. инж.	Моисеева				
Инв. №		Инженер	Лихачева				

20296-02

Согласовано: Рук. гр. ЭОМ Кондратьев; ГАП Мордвинцева; ГИП ОВ Дубкина; ГИП ВК Чаплыгина

Взам. инв. № | Подпись и дата | Подп.

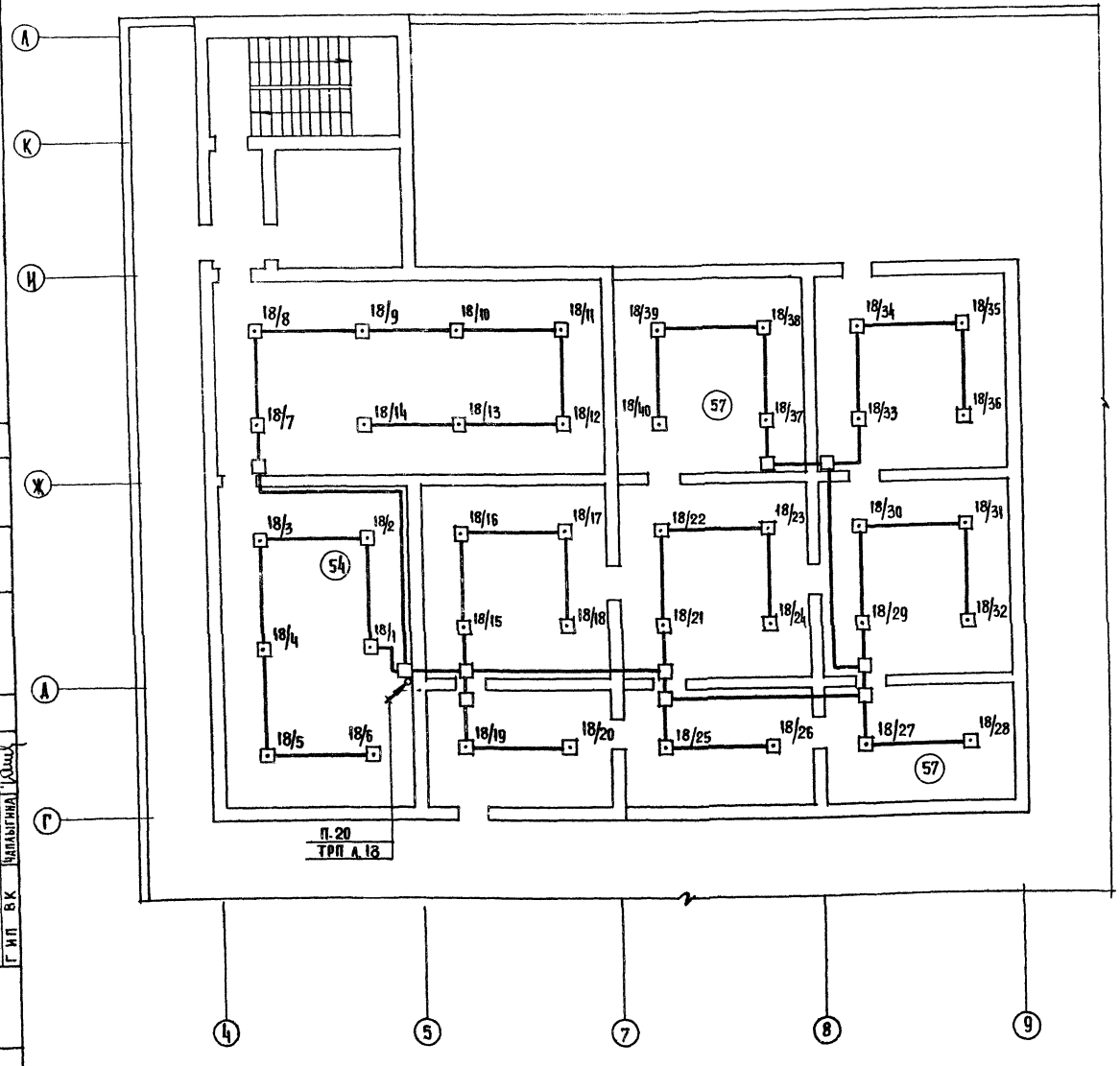

ЭКСПЛИКАЦИЯ ПОМЕЩЕНИЙ

Пом.	Наименование
	1 ЭТАЖ
1	Тамбур главного входа
2	Вестибюль
3	Гардероб для посетителей
4	Буфет
5	Подсобное помещение буфета
6	Моечная
7	Помещение проката купальных принадлежностей и кассы
8	Ожидальные
9.	Раздевальные
10.	Тамбуры
11.	Уборные
12.	Комната персонала
13	Мыльные
14.	Помещения душевых и погружных бассейнов
15.	Парильные
16.	Массажная
17.	Комната отдыха
18.	Лаборатория
19.	Прачечная срочной стирки белья
20.	Гардероб персонала
21.	Душевые
22.	Кладовая прачечной
23.	Кладовая моечных принадлежностей
24	Кладовая уборочного инвентаря
25	Помещение купального бассейна
26	Помещение хлораторной
27	Помещение воздушно-тепловой завесы
28	Электрощитовая
29	Ремонтно механическая мастерская
30	Топочная
31	Тамбуры служебные

ПРОДОЛЖЕНИЕ

Пом.	Наименование
32	Коридоры
33	Лестница 1
34	Лестница 2
	2 Э[illegible]
35	Женский зал парикмахерской
36	Мужской зал парикмахерской
37	Подсобное помещение парикмахерской
38	Кабинет косметики
39.	Кабинет педикюра
40.	Кладовая парикмахерской
41	Комната приема пищи
42	Комната персонала
43	Мастерская ремонта одежды
44	Конторское помещение
45	Ожидальная
46	Раздевальные
47	Помещение душевых и погружных бассейнов
48	Тамбуры
49	Уборные
50	Парильные
51	Помещение ОВ
52	Кладовая бани
53	Коридоры
	План на отм. +6.60
54	Техническое помещение
55	Машинное отделение лифтов
56	Тамбур
57	Чердак

1. Условные обозначения см. лист 1.
2. Пожарные извещатели устанавливать после монтажа электросветильников и венткоробов.

284-4-107.85 СГ

Нач. отд.	Вепринский		Банно-оздоровительный комплекс на 100 мест	Стадия	Лист	Листов
Н. контр.	Шеина			Р	11	
ГИП	Пронштейн		Охранно-пожарная сигнализация			
ГИП	Шишова		План на отм. +6.600			
Ст. инж.	Моисеева		Экспликация помещений			
Инженер	Лихачева					

Привязан:

Инв. №

Торгово-бытовых зданий и туристских комплексов

2024-6-02

284-4-107.85 Ал. II

Рук. гр. ЭОМ Кондратьев

Согласовано:

ГАП	Мордвинцева	
ГИП ОВ	Дубкина	
ГИП ВК	Чаплыгина	

Взам. инв. № | Подпись и дата | Инв. № подл.

284-4-107.85 Ал.II

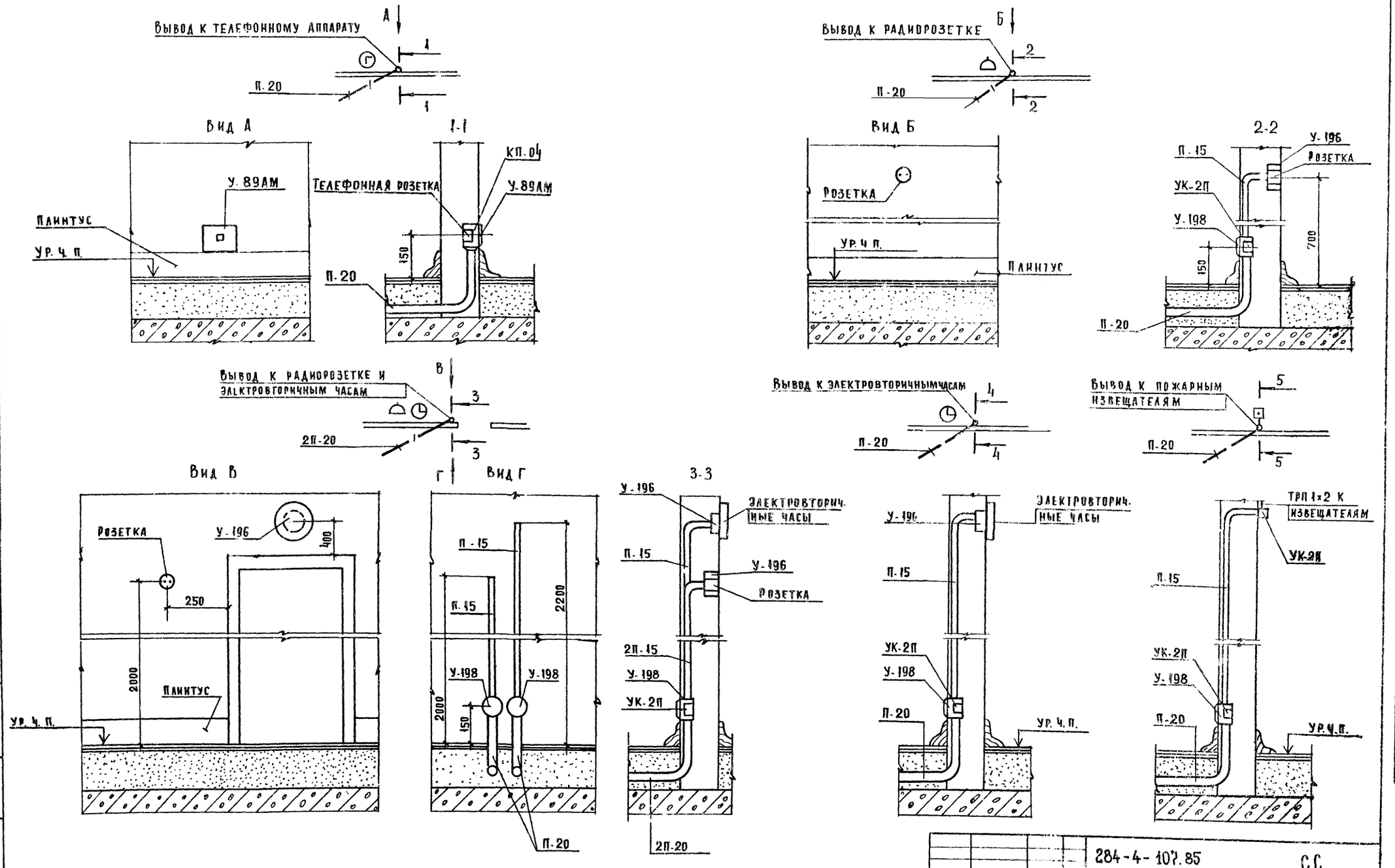

				284-4-107.85		СС
Привязан	Нач. отд.	Вепринский		Банно-оздоровительный комплекс на 100 мест	Стадия	Лист	Листов
	Н. контр	Шеина			Р	12	
	ГИП	Пронштейн					
	ГИП	Шишова		Узлы скрытой проводки	ЦНИИЭП		
	Ст. инж	Моисеева					
Инв. №	Инженер	Лихачева					

20296-02

Копировал

Формат А2

Согласовано: Гап Мордвинцева

Подпись и дата | Взам. инв. №

gost.e-ecolog.ru