ТИПОВОЙ ПРОЕКТ

271-13-120.86

ПРОДОВОЛЬСТВЕННЫЙ МАГАЗИН «РЫБА»

ТОРГОВОЙ ПЛ. 250 КВ М.

В КОНСТРУКЦИЯХ 1.090.1-1

АЛЬБОМ I

АРХИТЕКТУРНО-СТРОИТЕЛЬНЫЕ РЕШЕНИЯ
ТЕХНОЛОГИЯ, МЕХАНИЗАЦИЯ
ВИТРАЖИ

21755-01

gost.e-ecolog.ru

ТИПОВОЙ ПРОЕКТ

271-13-120.86

ПРОДОВОЛЬСТВЕННЫЙ МАГАЗИН «РЫБА» ТОРГОВОЙ ПЛ. 250 КВ.М. В КОНСТРУКЦИЯХ 1.090.1-1

АЛЬБОМ I

СОСТАВ ПРОЕКТА:

АЛЬБОМ I	АС1	АРХИТЕКТУРНО-СТРОИТЕЛЬНЫЕ РЕШЕНИЯ
	ТХМ	ТЕХНОЛОГИЯ МЕХАНИЗАЦИЯ
	АС2	ВИТРАЖИ
АЛЬБОМ II	ОВ	ОТОПЛЕНИЕ И ВЕНТИЛЯЦИЯ
	ВК	ВОДОПРОВОД И КАНАЛИЗАЦИЯ
	ХС	ХОЛОДОСНАБЖЕНИЕ
	ЭОМ	ЭЛЕКТРООСВЕЩЕНИЕ И СИЛОВОЕ ЭЛЕКТРООБОРУДОВАНИЕ
	АУ	АВТОМАТИЗАЦИЯ УСТРОЙСТВ ИНЖЕНЕРНОГО ОБОРУДОВАНИЯ
	СС	СВЯЗЬ И СИГНАЛИЗАЦИЯ
АЛЬБОМ III	АС1.И1	ИЗДЕЛИЯ ЖЕЛЕЗОБЕТОННЫЕ ЗАВОДСКОГО ИЗГОТОВЛЕНИЯ
	АС1.И2	ИЗДЕЛИЯ МОНОЛИТНЫХ ЖЕЛЕЗОБЕТОННЫХ КОНСТРУКЦИЙ
	АС1.И3	ИЗДЕЛИЯ МЕТАЛЛИЧЕСКИЕ
	АС1.И4	РАЗНОЕ
АЛЬБОМ IV	АУИ	ЗАДАНИЕ ЗАВОДУ НА ИЗГОТОВЛЕНИЕ ЩИТОВ АВТОМАТИЗАЦИИ
АЛЬБОМ V	СО	СПЕЦИФИКАЦИЯ ОБОРУДОВАНИЯ
АЛЬБОМ VI	ВМ	ВЕДОМОСТИ ПОТРЕБНОСТИ В МАТЕРИАЛАХ
АЛЬБОМ VII	СМ	СМЕТЫ

РАЗРАБОТАН ЦНИИЭП ТОРГОВО-БЫТОВЫХ ЗДАНИЙ И ТУРИСТСКИХ КОМПЛЕКСОВ
ГА. ИНЖЕНЕР ИНСТИТУТА В. Носков
ГА. АРХИТЕКТОР ПРОЕКТА З. Андрашников

21755-01

ТЕХНИЧЕСКИЙ ПРОЕКТ УТВЕРЖДЕН ГОСГРАЖДАНСТРОЕМ ПРИКАЗ № ОТ

РАБОЧАЯ ДОКУМЕНТАЦИЯ ВВЕДЕНА В ДЕЙСТВИЕ ЦНИИЭП ТОРГОВО-БЫТОВЫХ ЗДАНИЙ И ТУРИСТСКИХ КОМПЛЕКСОВ ПРИКАЗ № 78 ОТ 28.10 1986 Г.

Ал I

271-13-120.86

ТИПОВОЙ ПРОЕКТ

АС-1 архитектурно-строительные решения

Стадия проект утверждена
Госгражданстроем
Приказ №195 от 13 июля 1984года

Рабочая документация
введена в действие
ЦНИИЭП торгово-бытовых
зданий и туристских
комплексов
Приказ № от 1986г.

Проект продовольственного магазина „Рыба"/в конструкциях 1.090.1-1/ торговой площадью 250 кв. метров, разработан для выборочного строительства в городах и поселках, а так же возможно применение этого магазина для формирования торгового центра района.

Авторский коллектив:

архитекторы: Павлов, Головина, Бакинова
инженеры: Парфенова, Орехова, Катеринчук

Таблица 1

ВЕДОМОСТЬ ОСНОВНЫХ КОМПЛЕКТОВ

обозначение	наименование	примечание
АС1	архитектурно-строительные решения	альбом I
ТХМ	технология - механизация	
АС2	витражи	
ОВ	отопление и вентиляция	альбом II
ВК	водопровод и канализация	
ЭОМ	электроосвещение и силовое	
	электрооборудование	
АУ	автоматизация устройств	
	инженерного оборудования	
СС	связь и сигнализация	
ХС	холодоснабжение	

Привязка настоящего типового проекта выполнена в соответствии с действующими нормами и правилами

Гл. арх пр-та

Гл. инж. пр-та

Настоящий проект выполнен в соответствии с действующими нормами и правилами

Гл. арх. пр-та — Андрашников З.Ю.

Гл. инж. пр-та — Покровский А.П.

Согласовано

Инв.№ подл. | Подп. и дата | Взам. инв.№

Схема генплана

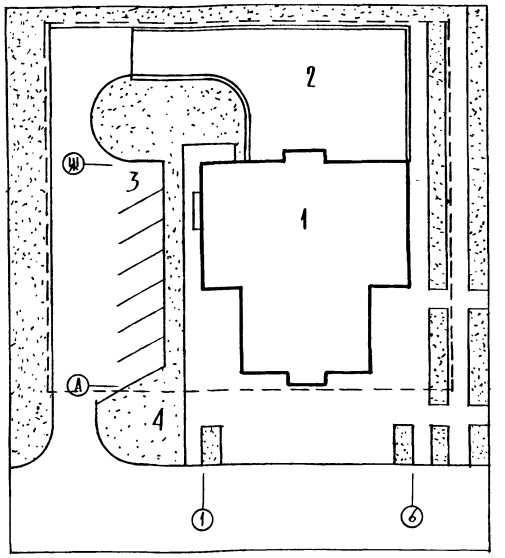

1. Магазин „Рыба"
2. Хоздвор
3. Стоянка автомобилей
4. Газоны

Продолжение Таблица 2

лист	наименование	примечание
12	план крыши	
13	план расположения светильников	
14	схема нагрузок на элементы фундаментов	
15	схема расположения элементов фундаментов	
16	монтажная схема лестницы 1. Сечения 5-5 ÷ 11-11	
17	схема расположения элементов наружных и внутренних стен	
18	спецификация к схемам расположения однослойных	
	стеновых панелей	
19	спецификация к схемам расположения трехслойных	
	стеновых панелей	
20	схема нагрузок на элементы перекрытия	
	схема расположения элементов перекрытия	
	на отм. 0,000	
21	схема расположения элементов покрытия	
22	монтажная схема расположения закладных	
	деталей для крепления витражей. Спецификация перемычек	
23	фундамент монолитный ФХМ-1	
24	фундамент монолитный ФХМ-7	
25	кронштейн КР1, закладная деталь ЗД3	
	анкер /А1, А2/ рамка Р1, Р2	
26	крепление двери охлаждаемой камеры	
27	бассейны-аквариумы для продажи и хранения	
	живой рыбы; развертка стены в осях 2-5	

ВЕДОМОСТЬ РАБОЧИХ ЧЕРТЕЖЕЙ

Таблица 2

лист	наименование	примечание
1	2	3
	обложка	
	титульный лист	
1	общие данные /начало/	
2	общие данные /продолжение/	
3	общие данные /продолжение/	
4	общие данные /окончание/	
5	план техподполья в осях 1÷6, А÷Ш	
6	план 1 этажа	
7	фрагменты плана 1÷7	
8	фрагменты плана 8,9 /охлаждаемые камеры/	
9	фасады 1-6; Ш-А	
10	фасады А-Ш; 6-1	
11	разрез 1-1. узлы гипсокартонных перегородок.	

Привязан

Инв.№

271-13-120.86 АС1

Рук. м.	Биксон	
Н. контр.	Богданова	
Гл. инж. м	Самовер	
ГАП	Андрашников	
ГИП	Покровский	
Вед. арх.	Головина	
Ст. арх.	Бакинова	

Продовольственный магазин „Рыба" торговой площадью 250 квм

Стадия	Лист	Листов
Р	1	27

Общие данные /начало/

ЦНИИЭП торгово-бытовых зданий и туристских комплексов

Копировал

Формат А2

21755-01

ОБЩИЕ УКАЗАНИЯ

Проект разработан для строительства в районах с обычными геологическими условиями 1В подрайона, II и III климатических районов с расчетной температурой наружного воздуха 20° С; -30° С / основное решение / - 40° С

Зона влажности нормальная.

ОСНОВНЫЕ ИСХОДНЫЕ ДАННЫЕ.

Класс здания - II, степень огнестойкости - II

Рельеф участка ровный, площадка строительства горизонтальная.

Грунты нескальные; однородные, непучинистые, грунтовые воды отсутствуют.

Расчетные параметры механических свойств грунтов: V - плотность грунта ниже подошвы фундаментов $\gamma = 1,8$ кг/м³ плотность грунта выше подошвы фундаментов $\gamma = 1,7$ кг/м³

Угол внутреннего трения $\varphi = 20°$. Удельное сцепление грунта $C = 0,11$ кгс/м².

При определении расчетного давления на грунт основания условно принимается $m_1 = 1,1$; $K_H = 1$.

Скоростной напор ветра 45 кгс/м² /III район/.

Вес снегового покрова 100 кгс/м² /III район/.

Чертежи разработаны для расчетной температуры наружного воздуха -30°С.

УКАЗАНИЯ ПО ПРОИЗВОДСТВУ СТРОИТЕЛЬНО-МОНТАЖНЫХ РАБОТ.

1. Строительство здания должно осуществляться в соответствии с проектом производства работ, учитывающим конкретные условия строительства, как в летний так и в зимний периоды года. При производстве работ следует руководствоваться требованиями соответствующих разделов строительных норм и правил.
2. Способы и методы возведения кирпичной кладки в зимнее время и временного усиления конструкций для сохранения их прочности и устойчивости определяются проектами привязки и производства работ в зависимости от наружной температуры и применяемых материалов.

   Настоящим проектом предлагается вести кирпичную кладку с введением добавок поташа на растворе марки 50.
3. Монтаж конструкций выполнять в соответствии со СНиП-III-16.80, указаниями серии 1.090.1-1 и настоящего проекта. Особое внимание обратить на разбивку осей, на качество выполнения сварных соединений и их антикоррозионную защиту, на замоноличивание и герметизацию стыков.
4. Все сварные соединения покрыть цементным раствором М100, толщиной не менее 20 мм. Длина сварных швов должна быть не менее 60мм, высота 5мм. Сварку вести электродами типа Э42-а. Все сварные соединения должны приниматься с составлением акта.
5. Швы между плитами перекрытий и зазоры у стен тщательно заделать цементным раствором М100. Открытые торцы плит перекрытий с круглыми пустотами должны быть заделаны в заводских условиях бетонными вкладышами.
6. Монтаж стеновых панелей парапета производить только после выполнения всех сварных соединений, их антикоррозионной защиты, заполнения всех горизонтальных и вертикальных швов раствором и прокладками. Замоноличивания всех стыков бетоном и приемки всех работ по акту.

УКАЗАНИЯ ПО АНТИКОРРОЗИОННОЙ ЗАЩИТЕ.

Мероприятия по антикоррозионной защите конструкций выполняются в соответствии с СНиП II-28.73/85

УКАЗАНИЯ ПО ПРИВЯЗКЕ ПРОЕКТА

1. Типовой проект может быть применен в строительстве после выполнения проектных работ по его привязке к конкретному участку.
2. Рабочие чертежи фундаментов должны быть проверены и, в необходимых случаях, переработаны на основании фактических расчетных данных параметров, механических свойств грунтов, определенных на основании гидрогеологических изысканий, а так же с учетом рельефа, климатических и других условий строительной площадки.
3. Чертежи рекламы и ее крепление разрабатываются специализированной организацией при привязке проекта с учетом существующей застройки, места нахождения объекта и технологических возможностей изготовления.
4. При строительстве здания в зимний период, в зависимости от наружной температуры, сроков возведения и других местных условий, назначить способы выполнения фундаментов, кирпичной кладки и при необходимости других конструкций здания. Дать рекомендации по временному креплению конструкций.
5. При применении проекта для строительства в районах с расчетной температурой наружного воздуха -20°С и 40°С проект должен быть откорректирован в части толщин наружных стен /табл.6/ утеплителя кровли /табл.7/ и смежных с ними конструкций.
6. Для расчетной температуры -40° заполнение световых проемов принимать с тройным остеклением.
7. Проверить и при необходимости скорректировать принятую толщину стеновых панелей, с учетом фактического объемного веса бетона панелей и экономически целесообразного для данного района сопротивления теплопередаче /R_o эк/ руководствуясь СНиП II-3-79.
8. Произвести корректировку рабочих чертежей в соответствии с изменениями норм и правил, конструкций и оборудования и т.п. если таковые имели место после ввода в действие данного проекта.

Привязан:

Инв. №

Рук. М.	Биксон	
Н. контр.	Богданова	
Гл. инж. м.	Самовер	
ГАП	Андрашников	
ГИП	Покровский	
Вед. арх.	Головина	
Ст. арх.	Бакинова	

271-13-120.86 АС1

Продовольственный магазин "Рыба" торговой площадью 250 кв.м

Стадия	Лист	Листов
Р	2	

Общие данные /продолжение/

ЦНИИЭП торгово-бытовых зданий и туристских комплексов

Согласовано

Инв. № подл. | Подп. и дата | Взам. инв. №

Копировал

Формат А2

21755-01

Ал.1

271-13-120.86

ТАБЛИЦА 3

ВЕДОМОСТЬ ССЫЛОЧНЫХ И ПРИЛАГАЕМЫХ ДОКУМЕНТОВ

ОБОЗНАЧЕНИЕ	НАИМЕНОВАНИЕ	ПРИМЕЧАН.
ГОСТ 13580-86	ПЛИТЫ Ж.Б. ДЛЯ ЛЕНТОЧНЫХ ФУНДАМЕНТОВ	
ГОСТ 13579-78	БЛОКИ БЕТОННЫЕ ДЛЯ СТЕН ПОДВАЛОВ	
1.243.1-4	ПЛИТЫ ПЛОСКИЕ ЖЕЛЕЗОБЕТОННЫЕ	
1.055.1-1	СТУПЕНИ БЕТОННЫЕ	
1.090.1-1, ВЫП.1-1	ПАНЕЛИ НАРУЖНЫХ СТЕН НУЛЕВОГО ЦИКЛА ОДНОСЛОЙНЫЕ	
1.090.1-1, ВЫП.2-1	ПАНЕЛИ НАРУЖНЫХ СТЕН ОДНОСЛОЙНЫЕ	
1.090.1-1, ВЫП.3-1	ПАНЕЛИ ВНУТРЕННИХ СТЕН НУЛЕВОГО ЦИКЛА	
1.090.1-1, ВЫП.4-1	ПАНЕЛИ ВНУТРЕННИХ СТЕН	
1.090.1-1, ВЫП.7-1	УЗЛЫ МОНТАЖНЫЕ	
1.090.1-1, ВЫП.8-1	УЗЛЫ СОЕДИНИТЕЛЬНЫЕ СТАЛЬНЫЕ	
1.090.1-1, ВЫП.5-1	ПЛИТЫ ПЕРЕКРЫТИЙ МНОГОПУСТОТНЫЕ И РЕБРИСТЫЕ ДЛИНОЙ 2980ММ, АРМИРОВАННЫЕ СТЕРЖНЯМИ ИЗ СТАЛИ КЛАССА А-III, ДЛИНОЙ 5980ММ И 7480ММ, АРМИРОВАННЫЕ ПРЕДВАРИТЕЛЬНО НАПРЯГАЕМОЙ АРМАТУРОЙ ИЗ СТАЛИ АТ-V	
1.090.1-1, ВЫП.1-2	ПАНЕЛИ НАРУЖНЫХ СТЕН НУЛЕВОГО ЦИКЛА ТРЕХСЛОЙНЫЕ	
1.090.1-1, ВЫП.2-4	ПАНЕЛИ НАРУЖНЫХ СТЕН ТРЕХСЛОЙНЫЕ НА ГИБКИХ СВЯЗЯХ ДЛЯ ЗДАНИЙ С ВЫСОТОЙ ЭТАЖА 3,3М	
1.038.1-1	ПЕРЕМЫЧКИ ЖЕЛЕЗОБЕТОННЫЕ	
1.244-1 ВЫП.4	ДЕТАЛИ ПОЛОВ	
2.260-1 ВЫП.3,4	ДЕТАЛИ ПОКРЫТИЙ	
1.136-10	ДВЕРИ ДЕРЕВЯННЫЕ ВНУТРЕННИЕ	
1.136.5-19	ДВЕРИ ДЕРЕВЯННЫЕ ВХОДНЫЕ НАРУЖНЫЕ	
	ПОДОКОННЫЕ ДЕРЕВЯННЫЕ ДОСКИ	
1.279.9-2	СТРОИТЕЛЬНЫЕ ШТУЧНЫЕ ИЗДЕЛИЯ	
1.236-6, ВЫП.1	ОКНА И БАЛКОННЫЕ ДВЕРИ ОБЩЕСТВЕННЫХ ЗДАНИЙ	
1.136-12, ВЫП.1	ФРАМУГИ ДЛЯ ВХОДНЫХ И БАЛКОННЫХ ДВЕРЕЙ	
2.290-4, ВЫП.1,2,3	ОХЛАЖДАЕМЫЕ КАМЕРЫ	
1.231.9-10	ПЕРЕГОРОДКИ ПОЭЛЕМЕНТНОЙ СБОРКИ ИЗ ГИПСОКАРТОННЫХ ЛИСТОВ	
1.494-36 ВЫП.1,2	ШАХТЫ ДЫМОУДАЛЕНИЯ	
1.279.2-1, ВЫП.1	ОГРАЖДЕНИЯ МЕТАЛЛИЧЕСКИЕ РАЗДВИЖНЫЕ	
1.245-1, ВЫП.1	ПОДВЕСНЫЕ ПОТОЛКИ	
	ПРИЛАГАЕМЫЕ ДОКУМЕНТЫ	
АС1.И1	ИЗДЕЛИЯ ЖЕЛЕЗОБЕТОННЫЕ ЗАВОДСКОГО ИЗГОТОВЛЕНИЯ	
АС1.И2	ИЗДЕЛИЯ МОНОЛИТНЫХ ЖЕЛЕЗОБЕТОННЫХ КОНСТРУКЦИЙ	
АС1.И3	ИЗДЕЛИЯ МЕТАЛЛИЧЕСКИЕ	
АС1.И4	РАЗНОЕ	
ВМ	ВЕДОМОСТИ ПОТРЕБНОСТИ В МАТЕРИАЛАХ	

ТАБЛИЦА 4

ВЕДОМОСТЬ СПЕЦИФИКАЦИЙ

ЛИСТ	НАИМЕНОВАНИЕ	ПРИМЕЧАНИЕ
13	СПЕЦИФИКАЦИЯ ЭЛЕМЕНТОВ ЗАПОЛНЕНИЯ ПРОЕМОВ	
12	СПЕЦИФИКАЦИЯ МЕТАЛЛИЧЕСКИХ ЭЛЕМЕНТОВ	
8	СПЕЦИФИКАЦИЯ ЭЛЕМЕНТОВ ОХЛАЖДАЕМЫХ КАМЕР	
22	СПЕЦИФИКАЦИЯ ПЕРЕМЫЧЕК	
15	СПЕЦИФИКАЦИЯ К СХЕМАМ РАСПОЛОЖЕНИЯ ОДНОСЛОЙНЫХ СТЕНОВЫХ ПАНЕЛЕЙ	
18	СПЕЦИФИКАЦИЯ К СХЕМАМ РАСПОЛОЖЕНИЯ ТРЕХСЛОЙНЫХ СТЕНОВЫХ ПАНЕЛЕЙ	
	СПЕЦИФИКАЦИЯ К СХЕМАМ РАСПОЛОЖЕНИЯ ЭЛЕМЕНТОВ ПЕРЕКРЫТИЯ И ПОКРЫТИЯ	
	СПЕЦИФИКАЦИЯ ЭЛЕМЕНТОВ ЛЕСТНИЦ	
	СПЕЦИФИКАЦИЯ К СХЕМЕ РАСПОЛОЖЕНИЯ ЗАКЛАДНЫХ ДЕТАЛЕЙ ДЛЯ КРЕПЛЕНИЯ ВИТРАЖЕЙ	
	СПЕЦИФИКАЦИЯ Ж.Б. ЭЛЕМЕНТОВ КРОВЛИ	

ТАБЛИЦА 5

ВЕДОМОСТЬ ОБЪЕМОВ СБОРНЫХ И ЖЕЛЕЗОБЕТОННЫХ КОНСТРУКЦИЙ

№ П/П	НАИМЕНОВАНИЕ ГРУППЫ ЭЛЕМЕНТОВ КОНСТРУКЦИЙ	КОД	КОЛ-ВО М³	ПРИМЕЧАНИЕ
1	БЛОКИ ФУНДАМЕНТОВ	581121	89,40	
2	ПЛИТЫ ФУНДАМЕНТОВ	581321	34,89	
3	ПАНЕЛИ СТЕНОВЫЕ ВНУТР ИЗ ТЯЖЕЛОГО БЕТОНА	581321	106,0	
4	ПЕРЕМЫЧКИ	582321	3,39	
5	ПАНЕЛИ СТЕНОВЫЕ НАРУЖН. ИЗ ЛЕГКОГО БЕТОНА	583122	158,3	
6	ПЛИТЫ ПЕРЕКРЫТИЙ	584221	114,4	
7	ЭЛЕМЕНТЫ ЛЕСТНИЦ	589121	2,06	
8	АРХИТЕКТУРНО-СТРОИТЕЛЬНЫЙ ЭЛЕМЕНТ	589421		

Рук.маст	Биксон	
Н.контр.	Богданова	
Гл.инж.м.	Самовер	
ГАП	Андрашников	
ГИП	Покровский	
Вед. арх.	Головина	

271-13-120.86 АС1

ПРОДОВОЛЬСТВЕННЫЙ МАГАЗИН "РЫБА" ТОРГОВОЙ ПЛОЩАДЬЮ 250КВ.М

Общие данные /продолжение/

Стадия	Лист	Листов
Р	3	

ЦНИИЭП торгово-бытовых зданий и туристских комплексов

ПРИВЯЗАН:

ИНВ.№

КОПИРОВАЛ

ФОРМАТ А2

21755-04

СОГЛАСОВАНО

ИНВ.№ ПОДЛ. | ПОДП. И ДАТА | ВЗАМ.ИНВ.№

Ведомость отделки помещений

№ по порядку	Наименование	Площадь, м²	Пол: узла по сериям по проекту	Пол: покрытие	Потолок	Стены или перегородки	Панель h=1,8 м	Примечание
1	Торговый зал	261,9	2.244-1, в.4 243	мозаичное	покраска ВА	факт. штукат. глазур. пл.		глазур. пл. в осях 2-5 между Г-Д
2	Подготовка товаров к продаже	42,6	241	керамич.	"	клеевая	глазур. пл.	
3	Кладовая рыбы	28,0	241	"	"	"	"	
4	Охлаждаемая камера рыбы	28,2	2.290-4 в.1 12	"	штукатурка известк. побел.	штукатурка клеевая	"	
5	Охлаждаемая камера гастрономии	17,8	12	"	"	"	"	
6	Приемочная	20,4	2.244-1 в.4 180	"	покраска ВА	клеевая	"	
7	Камера пищевых отходов	6,0	2.290-4 в1 12	"	штукатурка известк. побел.	"	"	
8	Машинное отделение	35,3	2.244-1 в.4 180	"	покраска ВА	"	—	
	охлаждаемых прилавков						—	
9	Кладовая тары	19,6	180	"	"	"	—	
10	Пункт приема посуды	17,0	180	"	"	"	—	
11	Контора	12,3	230	линолеум	"	"	—	
12	Комната персонала	12,4	230	"	"	"	—	
13	Моечная	7,5	180	керамич	"	"	глазур. пл.	
14	Гардероб персонала	24,5	180	"	"	"	—	
14А	Душевая	2,6	180	"	"	"	глазур. пл.	
15	Бельевая	6,9	141	линолеум	"	"	—	
16	Уборные	6,7	180	керамич.	"	"	глазур. пл.	
17	Кладовая уборочного инвентаря	3,9	180	"	"	"		
18	Место установки холодильного агрегата	4,0	180	"	"	"	—	
19	Венткамера	26,7	130	бетон. пл.	"	"	—	
20	Электрощитовая	13,0	238	"	"	"	—	
21	Коридоры	53,3	180/240	керамич.	"	"	—	
22	Тамбуры /4/	12,0	180/240	"	"	"	—	
23	Рампа	22,2	по 245	асфальт	затирка известков. поб.	—	—	
24	Главные тамбуры /2/	8,7	243	мозаичное	покраска ВА	клеевая		
25	Помещение тепловой завесы	6,8	238	бетон. пл.	"	"		
26	Тамбур камеры пищевых отходов	4,5	238	"	"	"	глазур. пл.	
27	Кладовая упак. материалов	12,3	240	керамич.	"	"	—	
28	Техподполье	233,1			—	—		
29	Насосная	32,9	238	бетон. пл.	—	клеевая		
30	Тепловой пункт	25,8	238	"	—	"		

Таблица 6

Толщина наружных стен

Тип наружных ограждающих конструкций	Объем. масса, кгс/м³	Толщина стен при t°C наружного: −20, −30	−40
Однослойные панели	1000	350	350
Трехслойные панели	1600		

Таблица 7

Утеплитель кровли

Плиты покрытия	Вид утеплителя	Толщина слоя утеплителя при t°C наружного воздуха: −20°	−30	−40
Многопустотные панели (δ=220) из тяжелого бетона γ=2500 кгс/м³	γ=400 кгс/м³	100 мм	140 мм	180 мм

Таблица 8

Сравнительная таблица технико-экономических показателей

Наименование	Контрольный показатель	По утвержден. проекту	По рабочей докумен.
Строительный объем куб.м	—	2843,0	2988,14
Рабочая площадь кв. м	—	508,0	587,8
Общая сметная стоимость тыс. руб	—	152,31	152,30
Стоимость строительно-монтажных работ тыс. руб.	—	116,82	116,80
Расход стали натуральной кгс/м³ полезной площади	25,0	—	22,81
Расход стали, приведенной к АI и С38/23 кгс/м² полезной площади	—	—	—
Расход цемента приведенного к М400 на 1 м² полезной площади	220,0	—	206,73
Трудоемкость строительно-монтажных работ чел/час на 1 м² полезной площади	18,72	—	18,48

Рук. М.	Буксон	
Н. контр.	Богданова	
Гл. инж. м.	Самовер	
ГАП	Андрашников	
ГИП	Покровский	
Вед. арх.	Головина	
Ст. арх.	Бакинова	

271-13-120.86 АС1

Продовольственный магазин "Рыба" торговой площадью 250 кв.м

Стадия Р | Лист 4 | Листов

Общие данные /окончание/

ЦНИИЭП торгово-бытовых зданий и туристских комплексов

Привязан

Инв. №

Копировал

Формат А2

21755-01

271-13-120.86

Ал

Согласовано

Взам. инв. №

Подп. и дата

Инв. № подл.

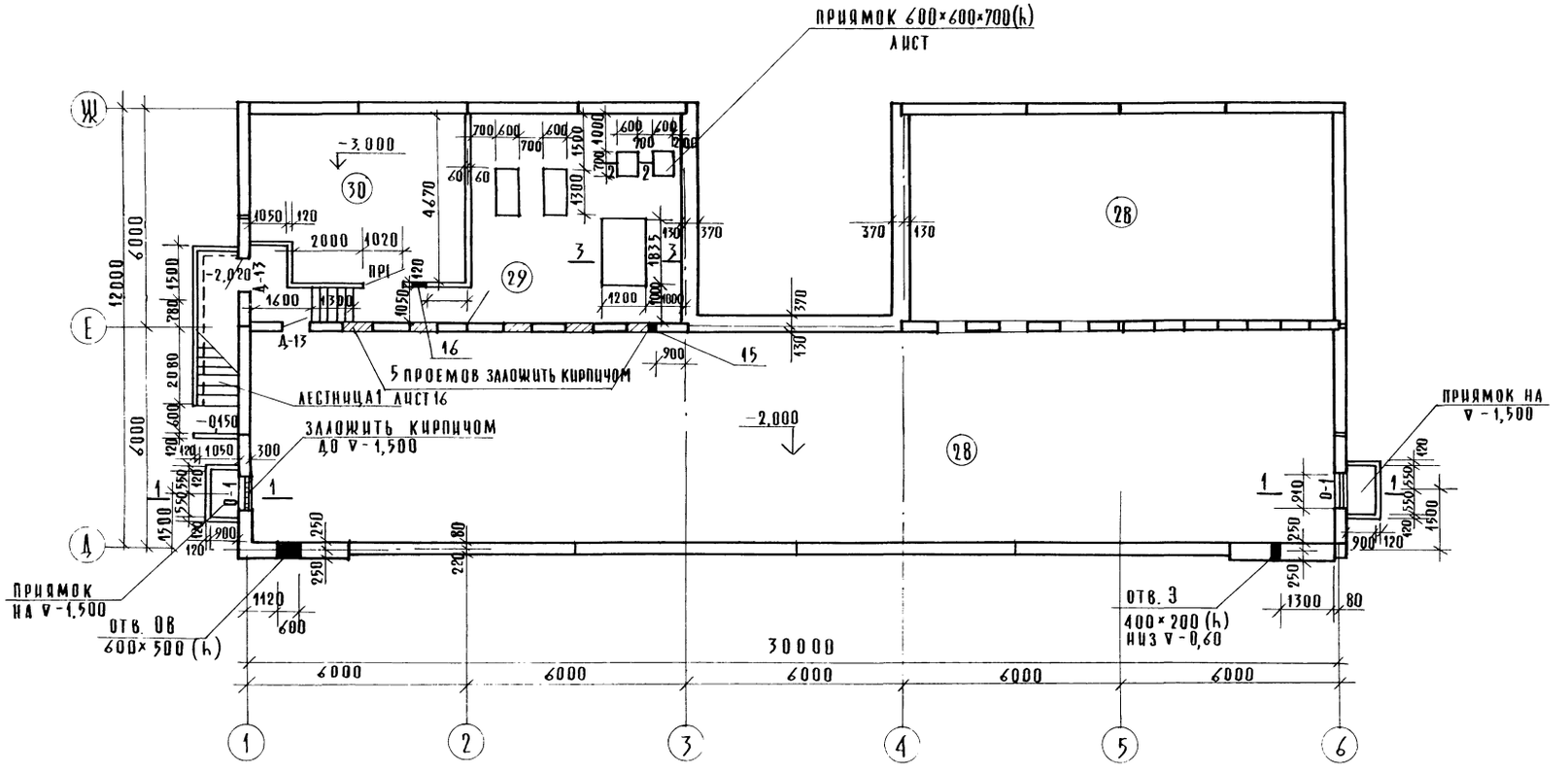

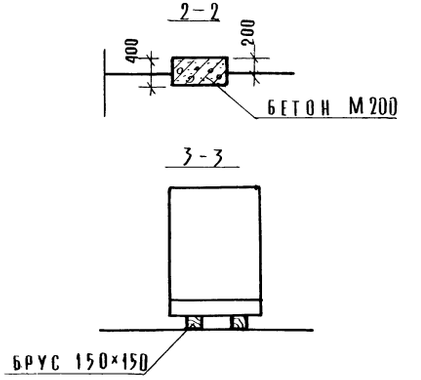

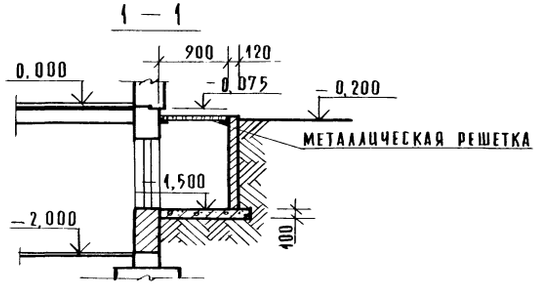

1. Схема расположения стен техподполья лист 17.
2. Все вводы в техподполье и их привязка даны на листах 15, 17.
3. Количество и марки ступеней лестницы 1 на листе 16
4. Отверстия 15, 16 см. таблицу на листе 6.

				271-13-120.86 АС 1		
РУК. МАСТ	БИКСОН					
ГЛ. ИНЖ. М	САМОВЕР					
Н. КОНТР	БАКИНОВА					
ГАП	АНДРАШНИКОВ			ПРОДОВОЛЬСТВЕННЫЙ МАГАЗИН „РЫБА" ТОРГОВОЙ ПЛОЩАДЬЮ 250 КВ.М	СТАДИЯ	ЛИСТ	ЛИСТОВ
ГИП	ПОКРОВСКИЙ				Р	5	
ВЕД. АРХ.	ГОЛОВИНА						
СТ. АРХ.	БАКИНОВА			ПЛАН ТЕХПОДПОЛЬЯ В ОСЯХ 1-6; Д-Ж	ЦНИИЭП ТОРГОВО-БЫТОВЫХ ЗДАНИЙ И ТУРИСТСКИХ КОМПЛЕКСОВ		

ПРИВЯЗАН:

ИНВ. №

КОПИРОВАЛ

ФОРМАТ А 2

21755-01

СОГЛАСОВАНО

ГИП Э.О. КОМНАТНЫЙ

ГИП О.В. ДРОБИНСКАЯ

ИНВ. № ПОДЛ. | ПОДП. И ДАТА | ВЗАМ. ИНВ. №

271-13-120.86

Ал.

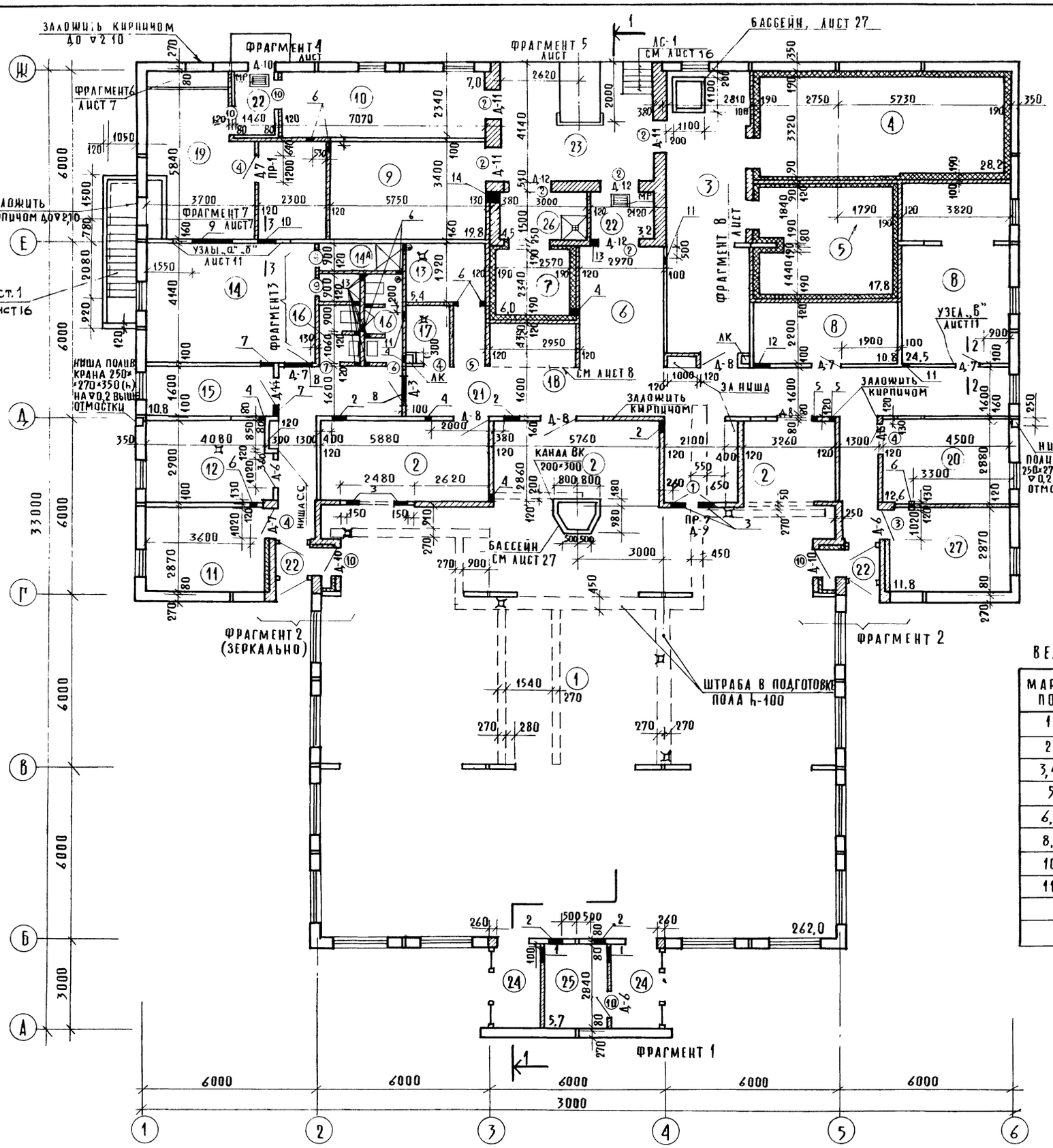

ОБЩИЕ ПРИМЕЧАНИЯ

1. ЗА УСЛОВНУЮ ОТМЕТКУ 0,000 ПРИНЯТА ОТМЕТКА ЧИСТОГО ПОЛА ПЕРВОГО ЭТАЖА.
2. ОТМЕТКА ПОЛА В ТУАЛЕТАХ, ДУШЕВЫХ, ТАМБУРАХ НА 0,02 М НИЖЕ ОТМЕТКИ ЧИСТОГО ПОЛА.
3. КИРПИЧНЫЕ ПЕРЕГОРОДКИ ВЫПОЛНЯТЬ ИЗ КИРПИЧА М75, НА РАСТВОРЕ М25 И НЕ ДОВОДИТЬ ДО ПЛИТ ПЕРЕКРЫТИЯ НА 20 ММ.
4. ЗАКЛАДНЫЕ ДЕТАЛИ В ПОЛУ ДЛЯ КРЕПЛЕНИЯ СТОЕК ТАМБУРА, ПОДВОДКУ ЭЛЕКТРОЭНЕРГИИ И КАНАЛИЗАЦИИ К ОБОРУДОВАНИЮ ВЫПОЛНЯТЬ ДО УСТРОЙСТВА ЧИСТОГО ПОЛА.
5. ПРИВЯЗКА ТРАПОВ ДАНА НА ЛИСТАХ „ВК", УКЛОНЫ ПОЛА ДЕЛАТЬ В СТОРОНУ ТРАПОВ.
6. ТАМБУРЫ С ВНУТРЕННЕЙ СТОРОНЫ УТЕПЛИТЬ ЖЕСТКИМИ ПЛИТАМИ ($\gamma = 400$ кг/м³) $\delta = 50$ мм ПО ДЕРЕВЯННОМУ КАРКАСУ С ОБЛИЦОВКОЙ ПО СЕРИИ 1.231-3, ВЫП. 2.
7. КРЕПЛЕНИЕ УТЕПЛИТЕЛЯ ВЕСТИ В СООТВЕТСТВИИ С УКАЗАНИЯМИ СЕРИИ 2.290-4, ВЫП. 1.
8. ЭКСПЛИКАЦИЯ ПОМЕЩЕНИЙ И ИХ ПЛОЩАДИ ДАНЫ В ВЕДОМОСТЯХ ОТДЕЛКИ ПОМЕЩЕНИЙ НА ЛИСТЕ 4.
9. ПЕРЕЧЕНЬ СТОЛЯРНЫХ ИЗДЕЛИЙ НА ЛИСТЕ 13
10. ЗАДЕЛКУ ПРОЕМОВ ЖЕЛЕЗОБЕТОННЫХ РАМ ВЫПОЛНИТЬ СУХОЙ ГИПСОВОЙ ШТУКАТУРКОЙ НА ДЕРЕВЯННОМ КАРКАСЕ ПО СЕРИИ 1.231-3, ВЫП. 1. ПЕРЕГОРОДКИ ИЗ СУХОЙ ГИПСОВОЙ ШТУКАТУРКИ МЕЖДУ ПОМЕЩЕНИЯМИ НЕ ТРЕБУЮЩИМИ ЗВУКОИЗОЛЯЦИИ ВЫПОЛНЯТЬ БЕЗ МИНЕРАЛОВАТНЫХ ПЛИТ.
11. ВИТРАЖНЫЕ ОКНА И ДВЕРИ СМ. КОМПЛЕКТ ВИТРАЖИ АС-2.
12. СЕЧЕНИЯ 2-2; 3-3 ДАНЫ НА ЛИСТЕ 11.

ЭКСПЛИКАЦИЯ ОТВЕРСТИЙ

ТИП ОТВ.	РАЗМЕРЫ В	РАЗМЕРЫ Н	ОТМ. НИЗА М	ПРИМЕЧАНИЯ
1	300	300	0,3	ОТВ. „ОВ"
2	500	500	2,315	ТО ЖЕ
3	500	500	2,40	"
4	150	150	2,65	"
5	150	150	2,20	"
6	150	150	2,80	"
7	500	600	3,15	"
8	1200	500	2,400	"
9	1300	500	1,885	"
10	600	500	1,885	"
11	200	200	2,700	"
12	500	300	2,600	"
13	200	300	0,00	ОТВ. „ВК"
14	300	300	0,00	ТО ЖЕ
15	400	300	-0,935	ОТВ. „ОВ" ТЕХПОД
16	600	300	-0,935	"

ВЕДОМОСТЬ ПРОЕМОВ ДВЕРЕЙ

МАРКА ПОЗ	РАЗМЕР ПРОЕМА В КЛАДКЕ
1	1520 × 2400 (h)
2	1310 × 2000 (h)
3,4	1020 × 2100 (h)
5	920 × 2100 (h)
6,7	820 × 2100 (h)
8,9	720 × 2100 (h)
10	1050 × 2000 (h)
11	1480 × 2400 (h)

РУК. М.	БИКСОН	
Н. КОНТР.	БАКИНОВА	
ГЛ. ИНЖ. М	САМОВЕР	
ГАП	АНДРАШНИКОВ	
ГИП	ПОКРОВСКИЙ	
ВЕД. АРХ.	ГОЛОВИНА	
СТ. АРХ.	БАКИНОВА	

271-13-120.86 АС 1

ПРОДОВОЛЬСТВЕННЫЙ МАГАЗИН „РЫБА" ТОРГОВОЙ ПЛОЩАДЬЮ 250 КВ.М.

СТАДИЯ	ЛИСТ	ЛИСТОВ
Р	6	

ПЛАН 1 ЭТАЖА

ЦНИИЭП ТОРГОВО-БЫТОВЫХ ЗДАНИЙ И ТУРИСТСКИХ КОМПЛЕКСОВ

КОПИРОВАЛ

ФОРМАТ А2

21755-01

Ал. I

271-13-120.86

СОГЛАСОВАНО: ГИП ХОЛ. МИРСКАЯ; ГИП ТЕХН. ЦАПЛИНОВА; ГИП ОВ ДРОБИНСКАЯ; Рук. гр. 30 ДРАБАДЖИ; ГИП ВК ЗАЙЦЕВА

Инв. № подл. | Подп. и дата | Взам. инв.

Ал I

271-13-120.86

СОГЛАСОВАНО

ИНВ.N ПОДЛ. | ПОДПИСЬ И ДАТА | ВЗАМ.ИНВ.N

Фрагмент 1

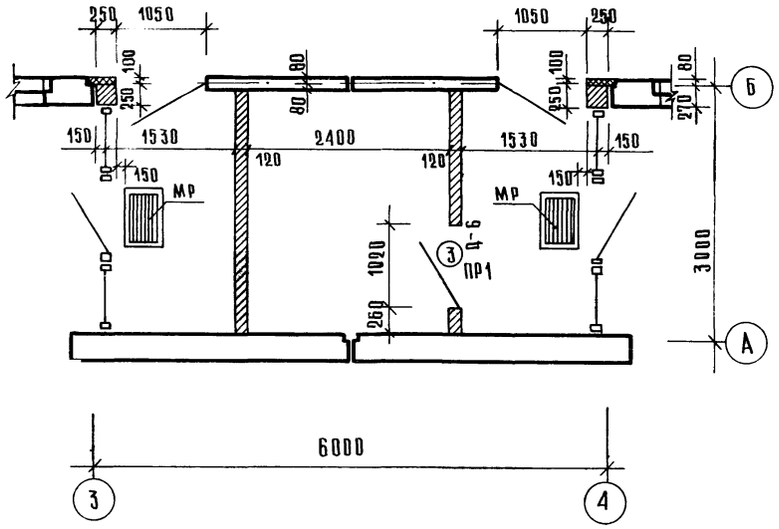

Фрагмент 2

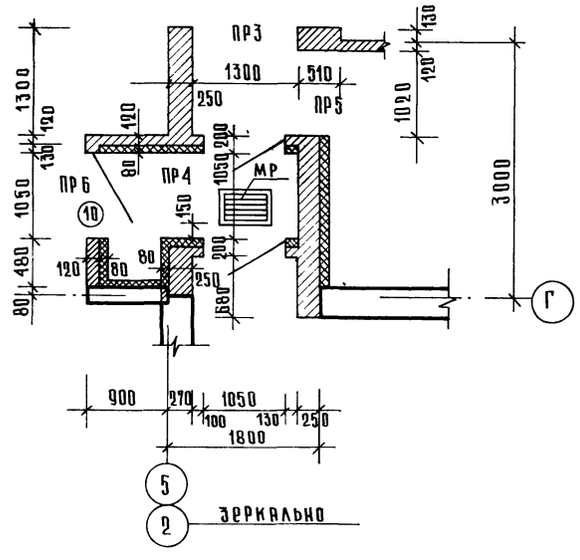

Фрагмент 3

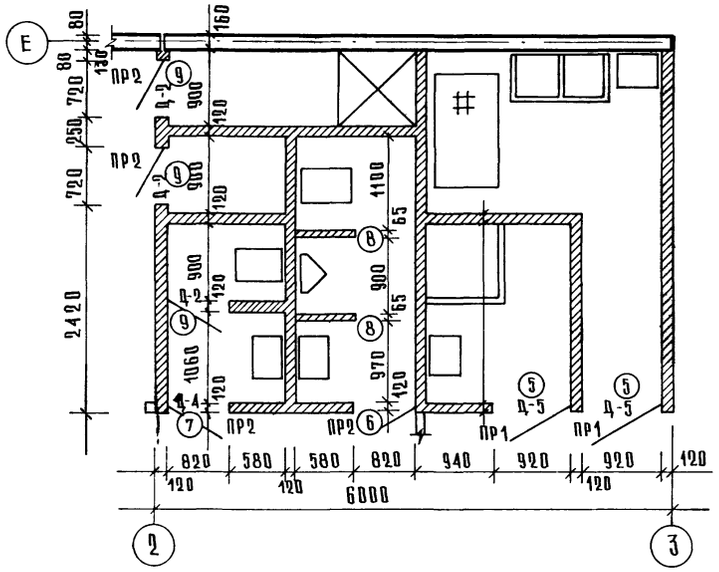

Фрагмент 4

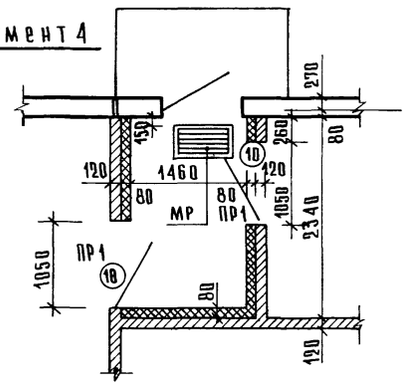

Фрагмент 5

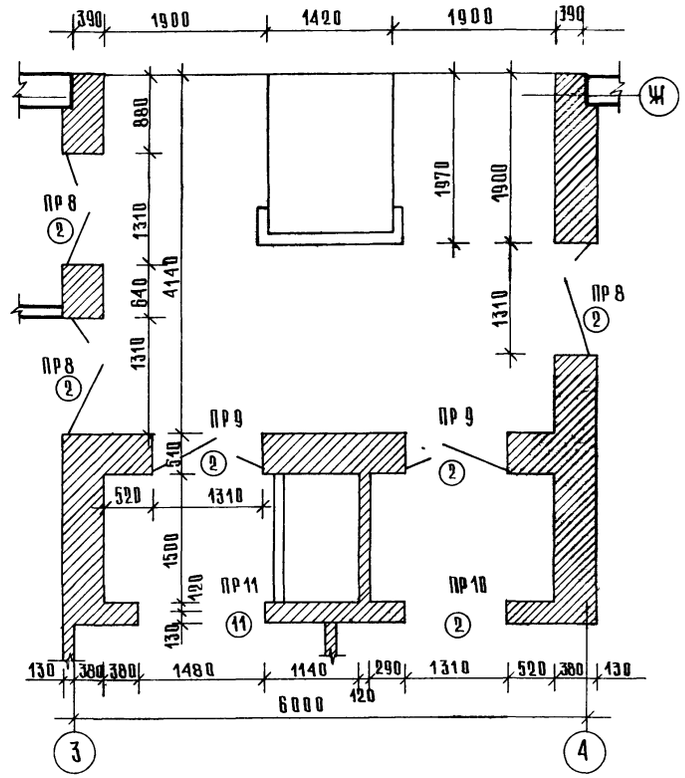

Фрагмент 6

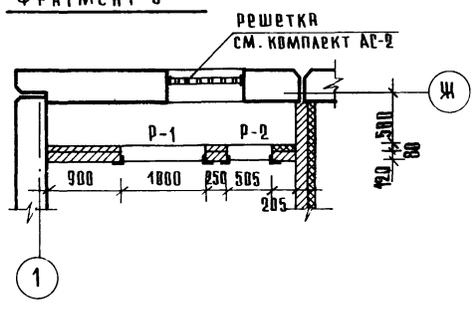

Фрагмент 7

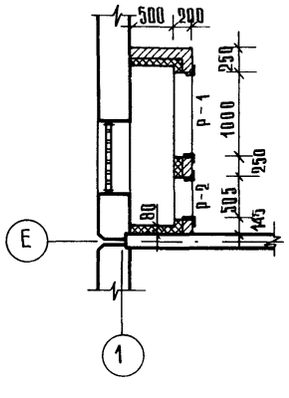

Установка решеток МР в тамбурах

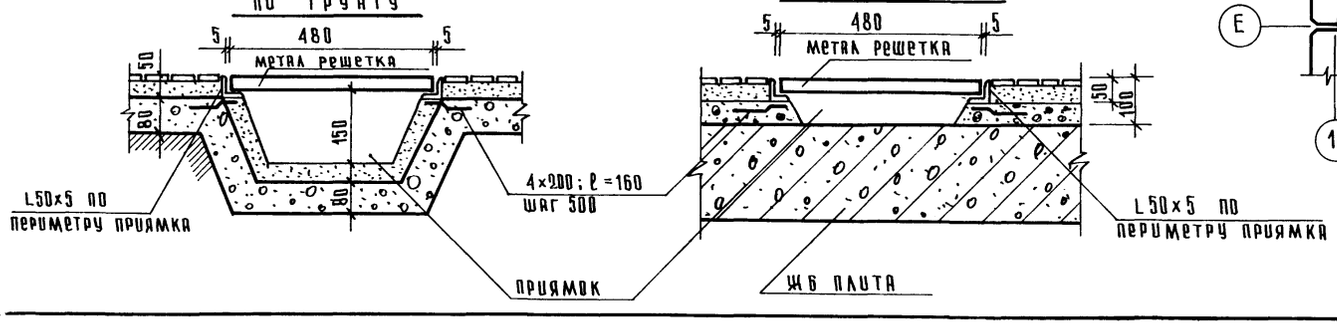

Спецификация металлических изделий

Марка, поз.	Обозначение	Наименование	Кол. на этаж: тех п	1	2	Всего	Масса ед., кг	Примеч
Р-1	271-13-95.85-АС1из-010	Рамка металлическая Р-1		2		2	14.18	
Р-2	"	" Р-2		2		2	12.96	

Рук.маст.	Буксон		
Г.и.м	Самовер		
ГАП	Андрашников		
ГИП	Покровский		
Вед. арх.	Гвалдина		
Ст. арх.	Бакинова		
Н.контр.	Покровский		

271-13-120.86 - АС1

Продовольственный магазин „Рыба" торговой площадью 250 кв.м

Стадия	Лист	Листов
Р	7	

Фрагменты плана 1÷7

ЦНИИЭП торгово-бытовых зданий и туристских комплексов

21755-01

ФРАГМЕНТ 8

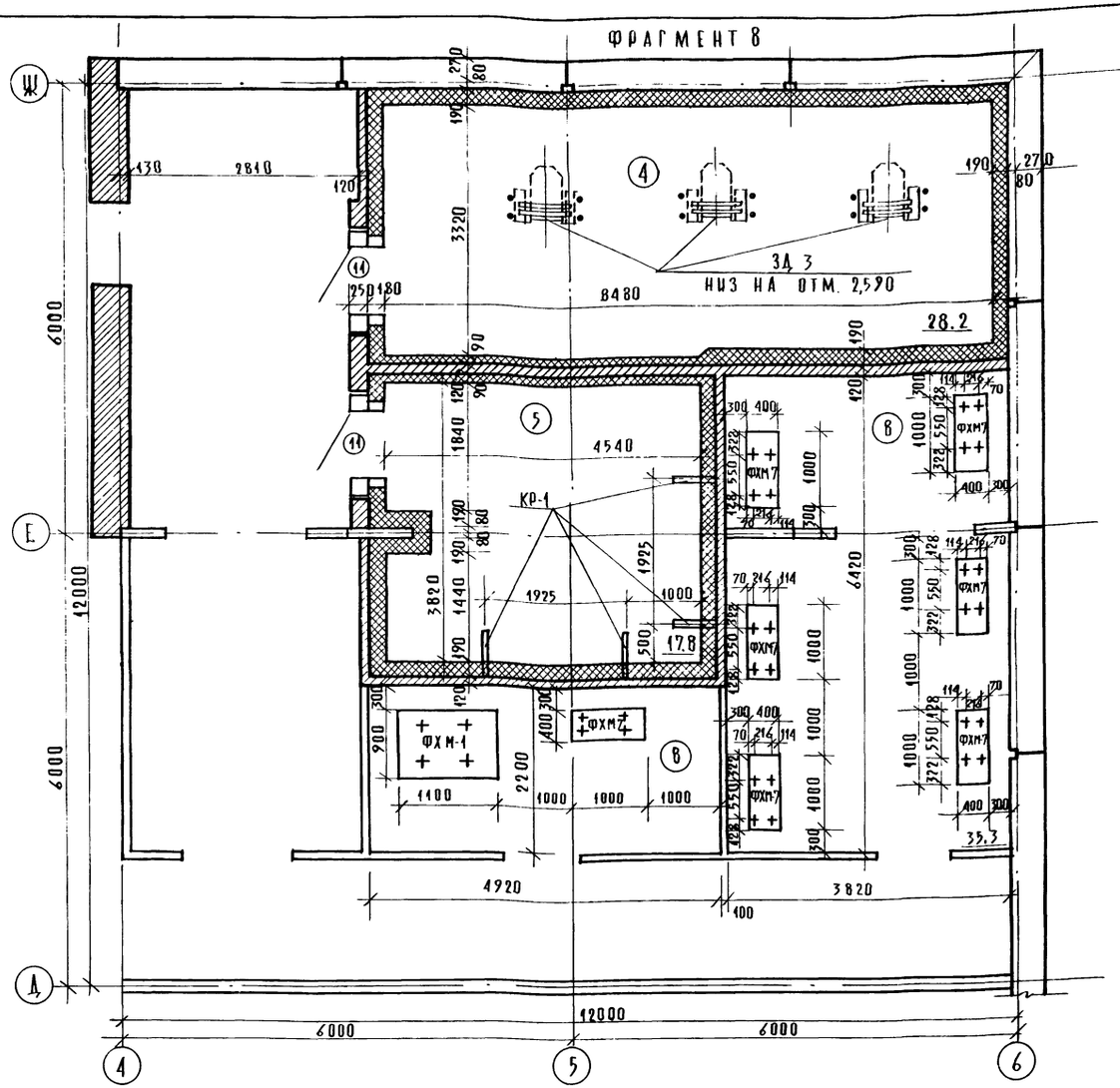

ФРАГМЕНТ 9

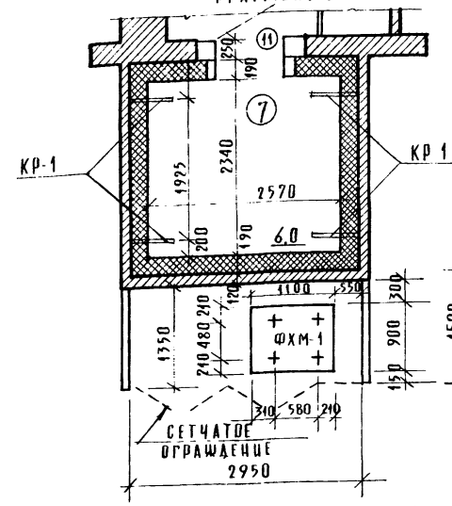

ОГРАЖДЕНИЕ ФРЕОНОВЫХ ХОЛОДИЛЬНЫХ АГРЕГАТОВ

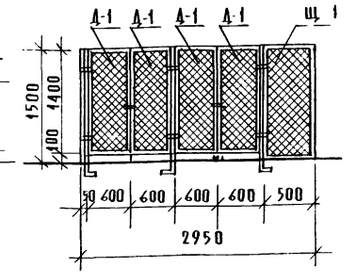

СПЕЦИФИКАЦИЯ ЭЛЕМЕНТОВ ОХЛАЖДАЕМЫХ КАМЕР

МАРКА ПОЗ.	ОБОЗНАЧЕНИЕ	НАИМЕНОВАНИЕ	КОЛ-ВО ШТ.	МАССА ЕД. КГ	ПРИМЕЧАНИЕ
		Кронштейны:			
КР-1	ЛИСТ N	КР-1	8	8,37	
ЗД 3	ЛИСТ N	ЗАКЛАДНАЯ ДЕТАЛЬ	3	15,46	
		Анкеры:			
А-1	2.290-4 ВЫП.1 ЛИСТ 7		79	0,30	
А-3	ЛИСТ 8		184	0,35	
А-8	ЛИСТ 10		92	0,39	
		Материалы:			
	ГОСТ 10140-80	ШЕСТКИЕ МИНЕРАЛОВАТНЫЕ			
		ПЛИТЫ γ=300 КГ/М^3 М^3	30,9		
	ГОСТ 9463-72	РЕЙКИ ИЗ ДРЕВЕСИНЫ			
		ХВОЙНЫХ ПОРОД М^3	0,18		
	ГОСТ 5336-80	СЕТКА N20×1,6 М^2	245,0	418,95	ПОД ШТУКАТ.
		СЕТКА N50×3 М^2	3,30	12,94	ОГРАЖД. ФРЕОНОВ ХОЛОД. АГРЕГАТА ОТ ГРЫЗУНОВ
	ГОСТ 8509-72*	L 32×4 ПОГ. М.	16,4	31,32	
	ГОСТ 103-76	-4×20 ПОГ. М.	16,4	10,30	
	ГОСТ 5336-80	СЕТКА N5×1,4 М^2	50,9	308,5	
		Фундаменты:			
Ф-1	АС1 ЛИСТ 23	ФХМ-1	2		
Ф-7	АС1 ЛИСТ 24	ФХМ-7	7		

1. ДАННЫЙ ЧЕРТЕЖ ЧИТАТЬ СОВМЕСТНО С ЛИСТАМИ 23, 24
2. УЗЛЫ КРЕПЛЕНИЯ ДВЕРЕЙ, КОНСТРУКЦИИ ИЗОЛЯЦИИ ОХЛАЖДАЕМЫХ КАМЕР И ОБОРУДОВАНИЯ КАМЕР ПРИНЯТЫ ПО СЕРИИ 2.290-4 ВЫП 1,2,3.
3. КРОНШТЕЙНЫ КР-1 КРЕПИТЬ НА 200 ММ НИЖЕ ИЗОЛЯЦИИ ПОКРЫТИЯ.
4. КРОНШТЕЙНЫ ЗАЛОЖИТЬ ДО ПРОИЗВОДСТВА ПАРО И ТЕПЛОИЗОЛЯЦИОННЫХ РАБОТ.
5. ДЛЯ ТЕПЛОИЗОЛЯЦИИ ОГРАЖДАЮЩИХ КОНСТРУКЦИЙ ОХЛАЖДАЕМЫХ КАМЕР ПРИМЕНЯЮТСЯ ШЕСТКИЕ МИНЕРАЛОВАТНЫЕ ПЛИТЫ γ=300 КГ/М^3 РАЗМЕРОМ 1000×500×50 ММ ГОСТ 10140-80 С СОДЕРЖАНИЕМ БИТУМНОГО СВЯЗУЮЩЕГО НЕ БОЛЕЕ 15%.
6. В ПРОЕМЕ ДВЕРИ ПС - ПРИСАДОННЫЕ, ИЗОЛИРОВАННЫЕ. ИЗГОТОВИТЕЛЬ: ДЕРЕВООБРАБАТЫВАЮЩИЙ КОМБИНАТ Г. ЗАПАДНАЯ ДВИНА КАЛИНИНСКОЙ ОБЛ. ПО ЧЕРТЕЖАМ ИН-ТА „ГИПРОХОЛОД" N 13205-СД.
7. ЭКСПЛИКАЦИЯ ПОМЕЩЕНИЙ ДАНА НА ЛИСТЕ 4.
8. АНКЕРЫ ДЛЯ КРЕПЛЕНИЯ УТЕПЛИТЕЛЯ К ПОТОЛКУ УЧТЕНЫ В СПЕЦИФИКАЦИИ НА ЛИСТЕ 8.
9. ПЕРЕПАД ПОЛОВ МЕЖДУ ОХЛАЖДАЕМЫМИ КАМЕРАМИ И ТАМБУРОМ ОСУЩЕСТВЛЯЕТСЯ В ПРЕДЕЛАХ ТАМБУРА ПОЛОГИМ ПАНДУСОМ.
10. ОГРАЖДЕНИЕ ФРЕОНОВЫХ ХОЛОДИЛЬНЫХ АГРЕГАТОВ ВЫПОЛНЯТЬ НА ОСНОВАНИЦ СЕРИИ 2.290-4 ВЫП 1 ЛИСТЫ 16, 17, 18, 19.
11. ЗАКЛАДНЫЕ ДЕТАЛИ ДЛЯ КРЕПЛЕНИЯ КРОНШТЕЙНОВ КР-1 К ВНУТРЕННИМ Ж.Б ПАНЕЛЯМ ПРИСТРЕЛИВАЮТСЯ.

РУК.МАСТ	БИКСОН	
Н.КОНТР.	БОГДАНОВА	
ГА.ИНЖ.М	САМОВЕР	
ГАП	АНДРАШНИКОВ	
ГИП	ПОКРОВСКИЙ	
ВЕД.АРХ.	ГОЛОВИНА	
СТ.АРХ.	БАКИНОВА	

271-13-120.86 - АС1

ПРОДОВОЛЬСТВЕННЫЙ МАГАЗИН „РЫБА" ТОРГОВОЙ ПЛОЩАДЬЮ 250 КВ.М

СТАДИЯ	ЛИСТ	ЛИСТОВ
Р	8	

ФРАГМЕНТЫ ПЛАНА 8, 9 /ОХЛАЖДАЕМЫЕ КАМЕРЫ/

ЦНИИЭП ТОРГОВО-БЫТОВЫХ ЗДАНИЙ И ТУРИСТСКИХ КОМПЛЕКСОВ

ПРИВЯЗАН:

ИНВ. N

СОГЛАСОВАНО:

ИНВ. N ПОДЛ. | ПОДП. И ДАТА | ВЗАМ. ИНВ. N

КОПИРОВАЛ

ФОРМАТ А2

21755-01

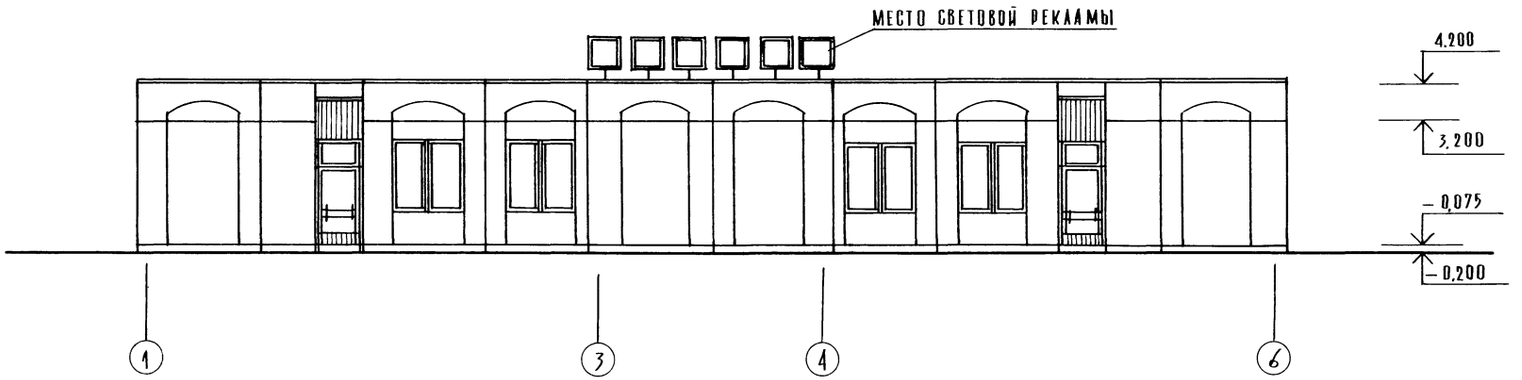

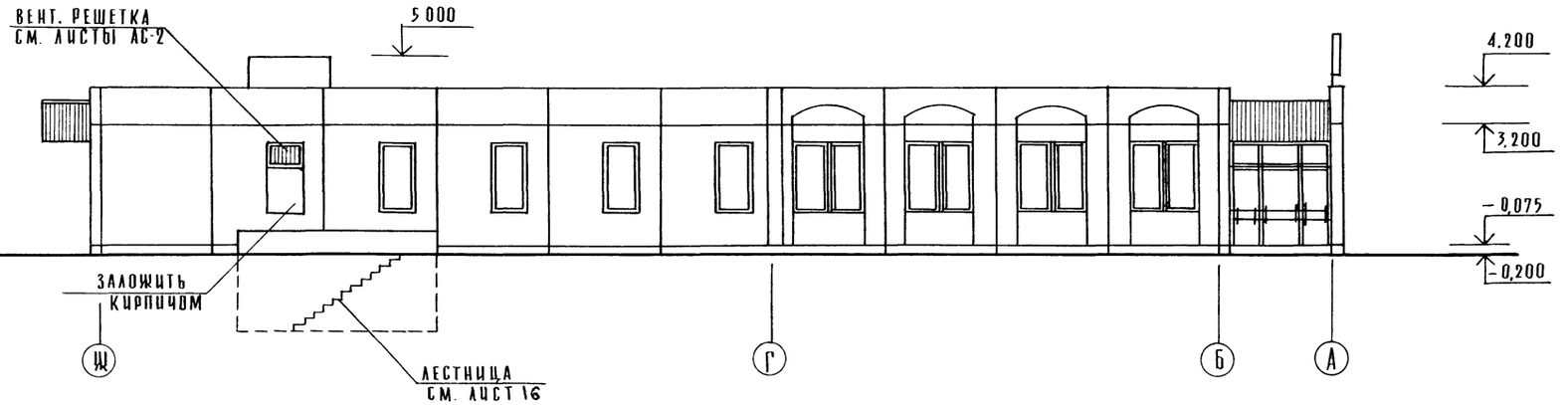

				271-13-120.86	АС 1
Рук. м	Биксон				
Н. контр.	Бакинова				
Гл. инж. м	Самовер				
ГАП	Андрашников				
ГИП	Покровский				
Вед. арх.	Горелова				
Ст. арх.	Бакинова				
Привязан:				Продовольственный магазин „Рыба" торговой площадью 250 кв м	Стадия: Р; Лист: 9; Листов:
Инв. №				Фасады 1-6 ; Ж-А	ЦНИИЭП торгово-бытовых зданий и туристских комплексов

Копировал

Формат А2

21755-01

Инв. № подл. | Подп. и дата | Взам. инв. №

Согласовано

Ал

271-13-120.86

Фасад в осях „А-Ш"

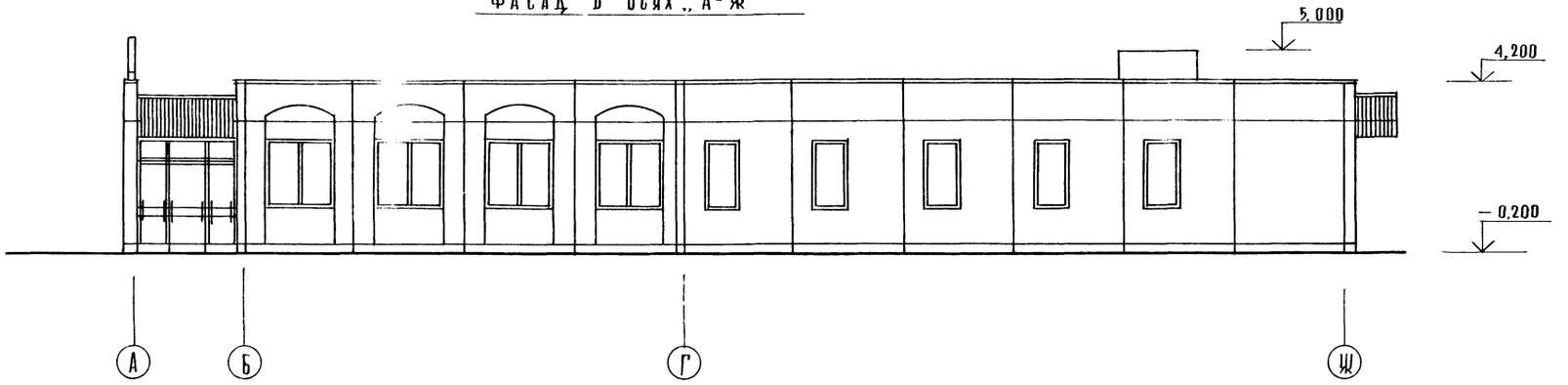

Фасад в осях „6-1"

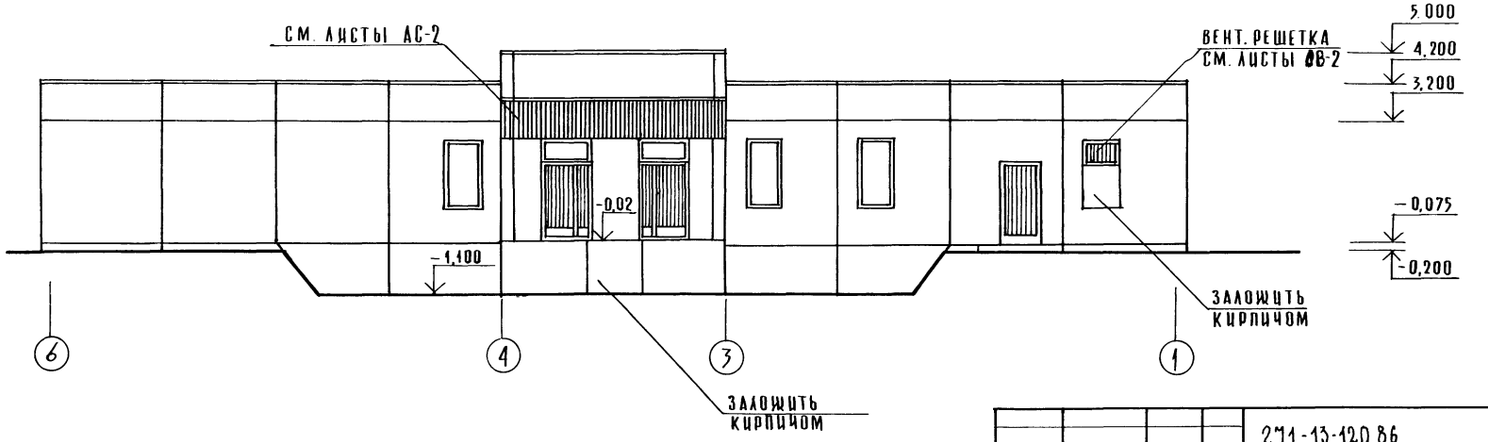

		271-13-120.86	АС 1
Рук. маст	Биксон		
Гл. инж. м.	Самовер		
ГАП	Андрашников	Продовольственный магазин „Рыба" торговой площадью 250 кв.м	Стадия: Р; Лист: 10; Листов:
ГИП	Покровский		
Вед. арх.	Головина	Фасады А-Ш ; 6-1	ЦНИИЭП торгово-бытовых зданий и туристских комплексов
Ст. арх.	Бакинова		
Н. контр.			

Согласовано

Инв. № подл. | Подп. и дата | Взам. инв. №

Копировал

Формат А2

21755-01

Ал. I

271-13-120.86

ВОДОИЗОЛЯЦИОННЫЙ КОВЕР (4 СЛОЯ С ГРАВИЕМ)	-10
ЦЕМ. СТЯЖКА М50, γ=1800 кг/м³	-30
УТЕПЛИТЕЛЬ γ=400 кг/м³	-140
1 СЛ. ПАРОИЗОЛЯЦИИ	
СБОРНЫЕ ЖЕЛ. БЕТ. ПЛИТЫ	-220

РАЗРЕЗ 1-1

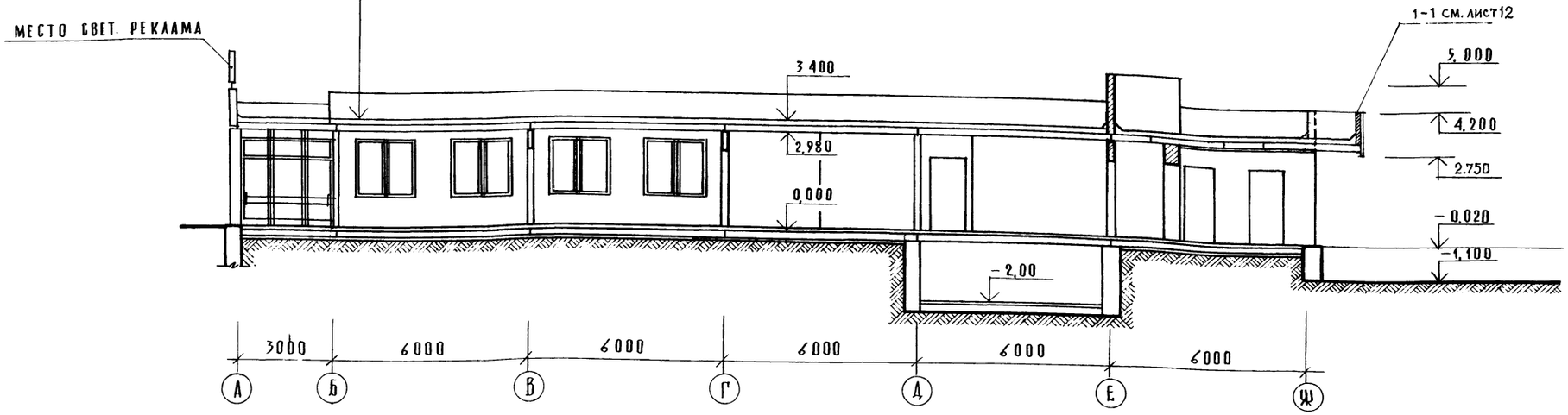

Сечения 2-2; 3-3 указаны на листе 6

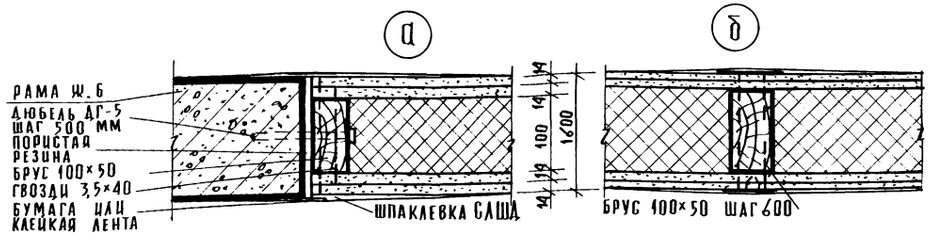

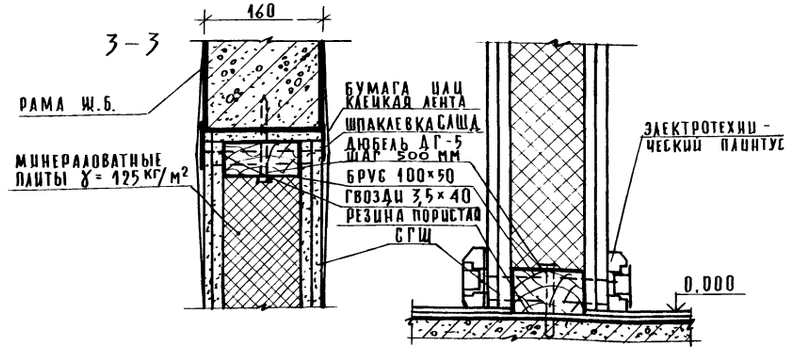

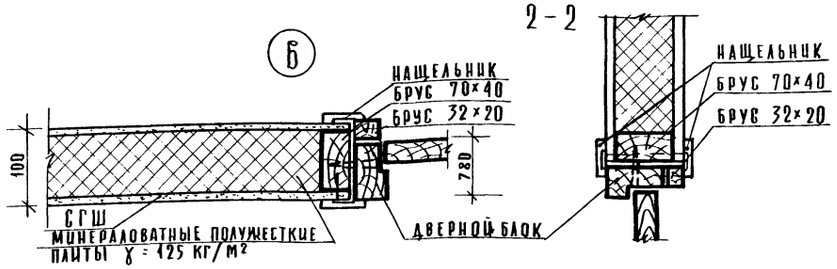

Рук. Маст	Биксон		
Н. контр	Бакинова		
Гл. инж. м.	Самовер		
ГИП	Покровский		
ГАП	Андрашников		
Вед. арх.	Головина		
Ст. арх.	Бакинова		

Привязан:

Инв. №

271-13-120.86 АС1

Продовольственный магазин "Рыба" торговой площадью 250 кв м

Разрез 1-1. Узлы гипсокартонных перегородок

Стадия	Лист	Листов
Р	11	

ЦНИИЭП торгово-бытовых зданий и туристских комплексов

21755-01

Согласовано

Инв. № подл. | Подп. и дата | Взам. инв. №

Ал I

271-13-120.86

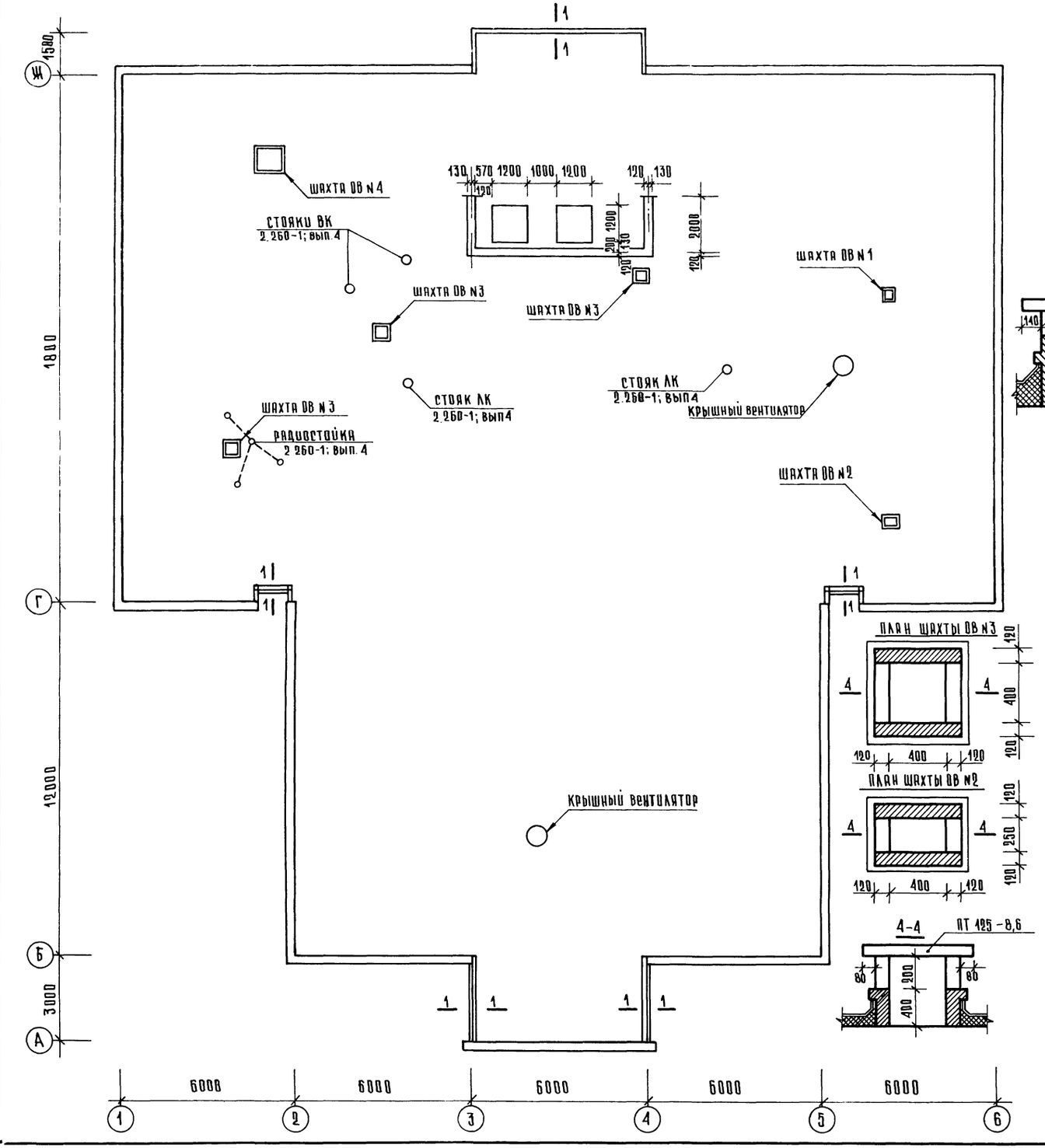

Спецификация ЖБ элементов кровли

Марка поз.	Обозначение	Наименование	Кол-во на эт. тех п	1	2	Всего	Масса ед. кг	Примечание
1	1.494-24 вып.1	Стакан СБ 7А-3				2	310	
2	1.243.1-4	ПТ 8-13.13		1		1	338	
3	то же	ПТ 12.5-8.6		4		4	96	

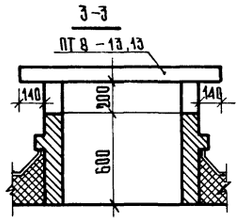

СЕЧ 1-1

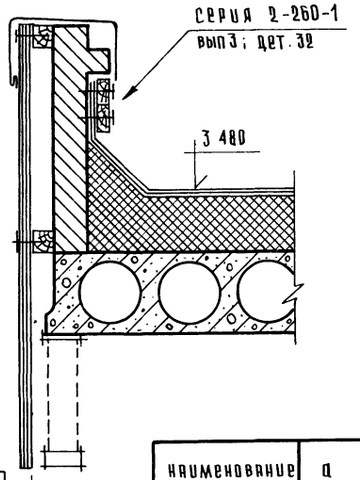

ПЛАН ШАХТЫ ОВ N4

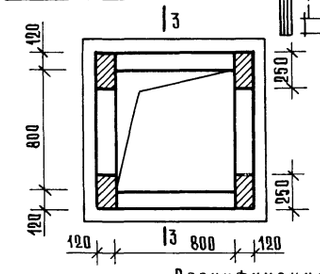

Наименование	а	в	Примеч.
N1 шахта ОВ	250	250	Зонт „ОВ"
N2 шахта ОВ	400	250	
N3 шахта ОВ	400	400	
N4 шахта ОВ	800	800	

Спецификация металлических изделий

Наименование изделий	Марка	Кол-во	Масса (кг) марки	Масса (кг) общая	ГОСТ, серия
Гильза радиостойки	мм-2	1	13.5	13.2	2.260-1 вып 3
Гильза телеантены					
Кольцо для крепления растяжек	мм-1	3	7.12	21.4	то-же
Гильза стояка ВК	мм-4	4	30.3	121.2	"
Решетка для приямка	мр-2	2	35.24		ИИ-03-03; альбом 71-74
Решетка для вытирания ног	мр	6	12.71		то-же

Рук. маст.	Биксон	
Г.Н.М	Самовер	
ГИП	Покровский	
ГАП	Андрашников	
Вед. арх.	Головина	
Ст. арх.	Бакинова	
Н. контр.	Покровская	

271-13-120.86 - АС1

Продовольственный магазин „Рыба" торговой площадью 250 кв.м

План крыши

Стадия	Лист	Листов
Р	12	

ЦНИИЭП торгово-бытовых зданий и туристских комплексов

Согласовано: ГИП ВК Злицева

Инв. N подл. | Подпись и дата | Взам. инв. N

21755-01

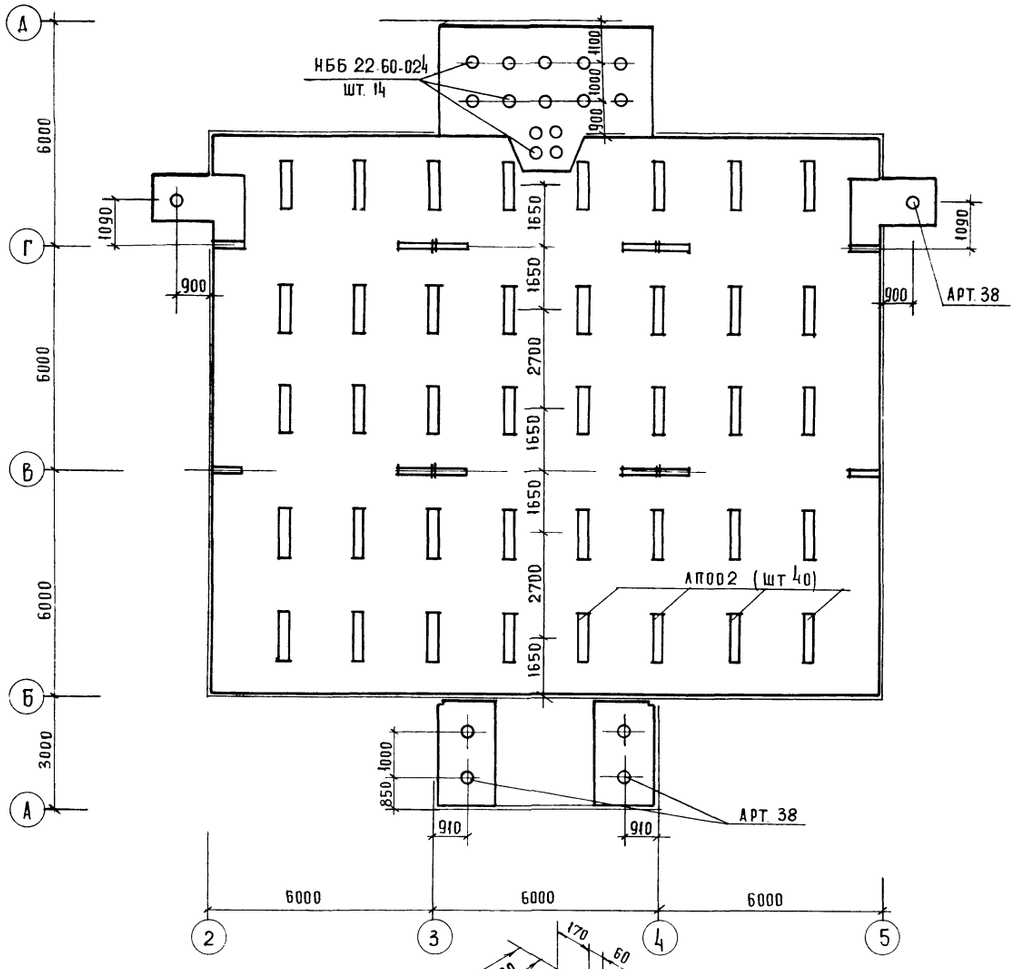

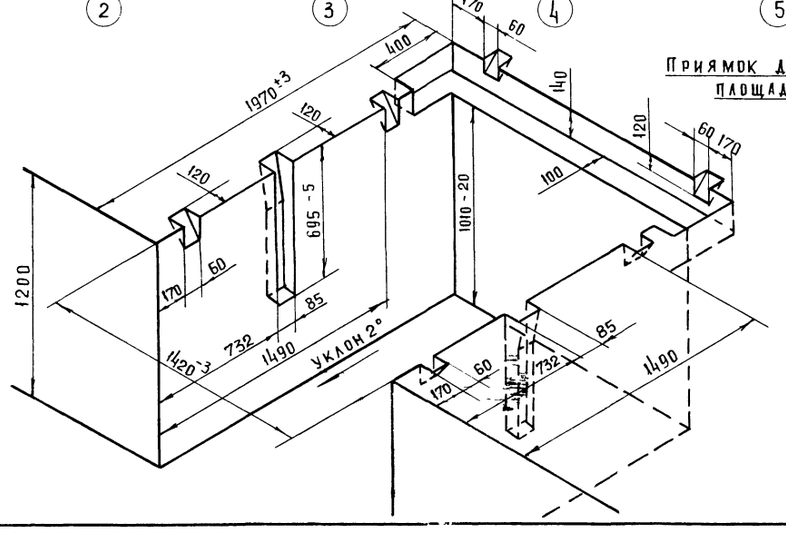

Приямок для установки площадки ПУС-3000

СПЕЦИФИКАЦИЯ ЭЛЕМЕНТОВ ЗАПОЛНЕНИЯ ПРОЕМОВ

МАРКА ПОЗ	ОБОЗНАЧЕНИЕ	НАИМЕНОВАНИЕ	КОЛ ВО НА ЭТАЖ: ТЕХН. ПОДП.	1		ВСЕГО	МАССА ЕД. КГ	ПРИМЕЧ.
Д-1	1.136-10	ДВЕРНОЙ БЛОК ДГ-21.7		1				
Д-2	ТО ЖЕ	ДВЕРНОЙ БЛОК ДГ-21-7Л		3				
Д-3	"	ДВЕРНОЙ БЛОК ДГ-21.8		1				
Д-4	"	ДВЕРНОЙ БЛОК ДГ-21.8Л		1				
Д-5	"	ДВЕРНОЙ БЛОК ДГ-21-9		2				
Д-6	"	ДВЕРНОЙ БЛОК ДГ-21-10		3				
Д-7	"	ДВЕРНОЙ БЛОК ДГ-21-10Л	2	6				
Д-8	"	ДВЕРНОЙ БЛОК ДГ-21-12		5				
Д-9	"	ДВЕРНОЙ БЛОК ДГ-24-15		1				
Д-10	1.136-5-19	ДВЕРНОЙ БЛОК ДН20-9-16						
Д-11	ТО ЖЕ	ДВЕРНОЙ БЛОК ДС20-4.8У		1				
Д-12	"	ДВЕРНОЙ БЛОК ДН 20-4в-1"		2				
Д-13	"	ДВЕРНОЙ БЛОК ДС 15-8У	2					
Ф-1	1.136-12	ФРАМУГА НАРУЖНАЯ ФНОБ-14		4				
О-1	1.136.5-16	ОКНО ОС-9-9	2					
О-2	1.236.6	ОКНА ОС 18 9Г		12				
П-1	1.136.1-13 ВЫП2	ДОСКА ПОДОКОННАЯ ДО10 15		12				
ПС	ДОК Г. ЗАПАДНОДВИНСКИЙ КАЛИНИНГРАДСКОЙ ОБЛ. АЛЬБОМ ГИПРОХОЛОДА N13205-СД	ДВЕРЬ ПРИСЛОННАЯ ПС		3				
ДИ	1.236-5	ДВЕРЬ ПРОТИВОПОЖАРНАЯ ДП2-07		2				
Д15	ТО ЖЕ	ДП2-07		1				

Рук. М.	Биксон		271-13-120.86 АС1
Гл. инж. м	Самовер		
ГИП	Покровский		Продовольственный магазин „Рыба" торговой площадью 250 кв м
ГАП	Андрашников		Стадия Р; Лист 13; Листов
Вед. арх	Головина		Схема расположения светильников.
Ст. арх	Бакинова		ЦНИИЭП торгово бытовых зданий и туристских комплексов
Н. контр.			

Привязан:

Инв. N

Инв. N подл. | Подпись и дата | Взам. инв. N

Согласовано

Ал
271-13-120.86

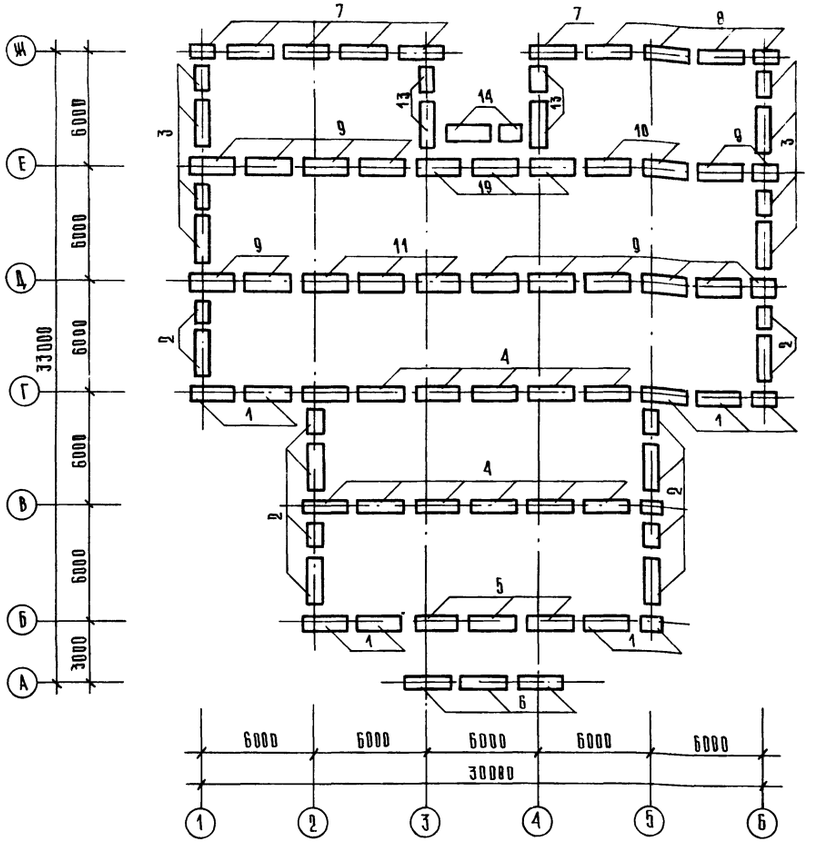

Спецификация к схемам расположения элементов фундаментов

Марка, поз.	Обозначение	Наименование	Кол.	Масса ед., кг	Примечание
		Изделия железобетонные			
		Фундаменты ленточные			
Ф1	ГОСТ 13580-85	ФЛБ 24-4	42	1040	
Ф2		ФЛБ 12-4	16	515	
Ф3		ФЛ8 24-2	23	1395	
Ф4		ФЛ8 12-2	5	685	
		Блоки стен подвала			
Ф5	ГОСТ 13579-78	ФБС 24.5.6-Т	60	1630	
Ф6		ФБС 12.5.3-Т	72	380	
Ф7		ФБС 9.5.6-Т	3	490	
Ф8		ФБС 12.5.6-Т	4	790	
Ф9		ФБС 24.4.6-Т	41	1300	
Ф10		ФБС 12.4.3-Т	78	305	
Ф11		ФБС 9.4.6-Т	14	390	
		Плиты плоские			
П1	1.243.1-4	ПТ8-11.9	26	198	
П2		ПТ12.5-8.6	27	96	
		Материалы			
1	ГОСТ 8509-72	L 50×5	14.6	3.77	м п
2	ГОСТ 8568-77*	Рифленая сталь δ=5мм	8.0	42.3	м²
3	ГОСТ 5781-82	Ф6 AI	20.0	0.22	м п
4		Бетон марки м100	7.1		м³
	ГОСТ 539-80	Асбестоцем. трубы ф100	12.0		м
	ГОСТ 10704-76	Стальная труба ф273×4	3.0		м

Таблица нагрузок на фундаменты

Обозначение	при t=-20°С			при t=-30°С			при t=-40°С		
	N тс	M тсм	q тс/м	N тс	M тсм	q тс/м	N тс	M тсм	q тс/м
1		1.82	4.15		1.82	4.15		1.82	4.45
2		1.82	2.04		1.82	2.04		1.82	2.38
3		1.82	2.69		1.82	2.69		1.82	2.71
4			4.96			4.96			4.96
5			3.91			3.91			3.91
6		1.82	3.09		1.82	3.09		1.82	3.53
7		1.82	8.40		1.82	8.40		1.82	9.38
8		1.82	8.02		1.82	8.02		1.82	8.75
9			10.50			10.50			10.50
10			12.18			12.18			12.18
11			11.32			11.32			11.38
12			9.59			9.59			9.59
13			9.24			9.24			9.24
14			7.04			7.04			7.04

1. Данный лист смотреть совместно с листами 15; 16.
2. Расчетные нагрузки на фундаменты даны по верхнему обрезу фундаментов.
3. Кладку кирпичных стен ниже отм. 0.000 и стены подпольных каналов выполнять из красного полнотелого кирпича марки 100 на растворе марки м50.
4. Все поверхности стен, соприкасающиеся с грунтом, обмазать горячим битумом за 2 раза.
5. Горизонтальную гидроизоляцию выполнять из цементного раствора состава 1:2 толщиной 20 мм.
6. Под сборные фундаменты укладывать песчаную подготовку толщиной 100 мм.
7. Все фундаменты, кроме оговоренных, на отм. -1.325
8. Расстояния между ленточными фундаментами, кроме оговоренных на плане, равны 600 мм

Привязан:

Инв. №

Рук. маст.	Биксон	
Н. контр.	Зайцева	
Гл. инж. м	Самовер	
ГАП	Андрашников	
ГИП	Поморский	
Ст. инж.	Ломова	
Ст. инж.	Орехова	

271-13-120.86 -АС1

Продовольственный магазин „Рыба" торговой площадью 250 кв.м

Схема нагрузок на элементы фундаментов

Стадия	Лист	Листов
Р	14	

ЦНИИЭП торгово-бытовых зданий и туристских комплексов

Альт

271-13-120.86

Согласовано

Инв. № подл. | Подпись и дата | Взам. инв. №

21755-01

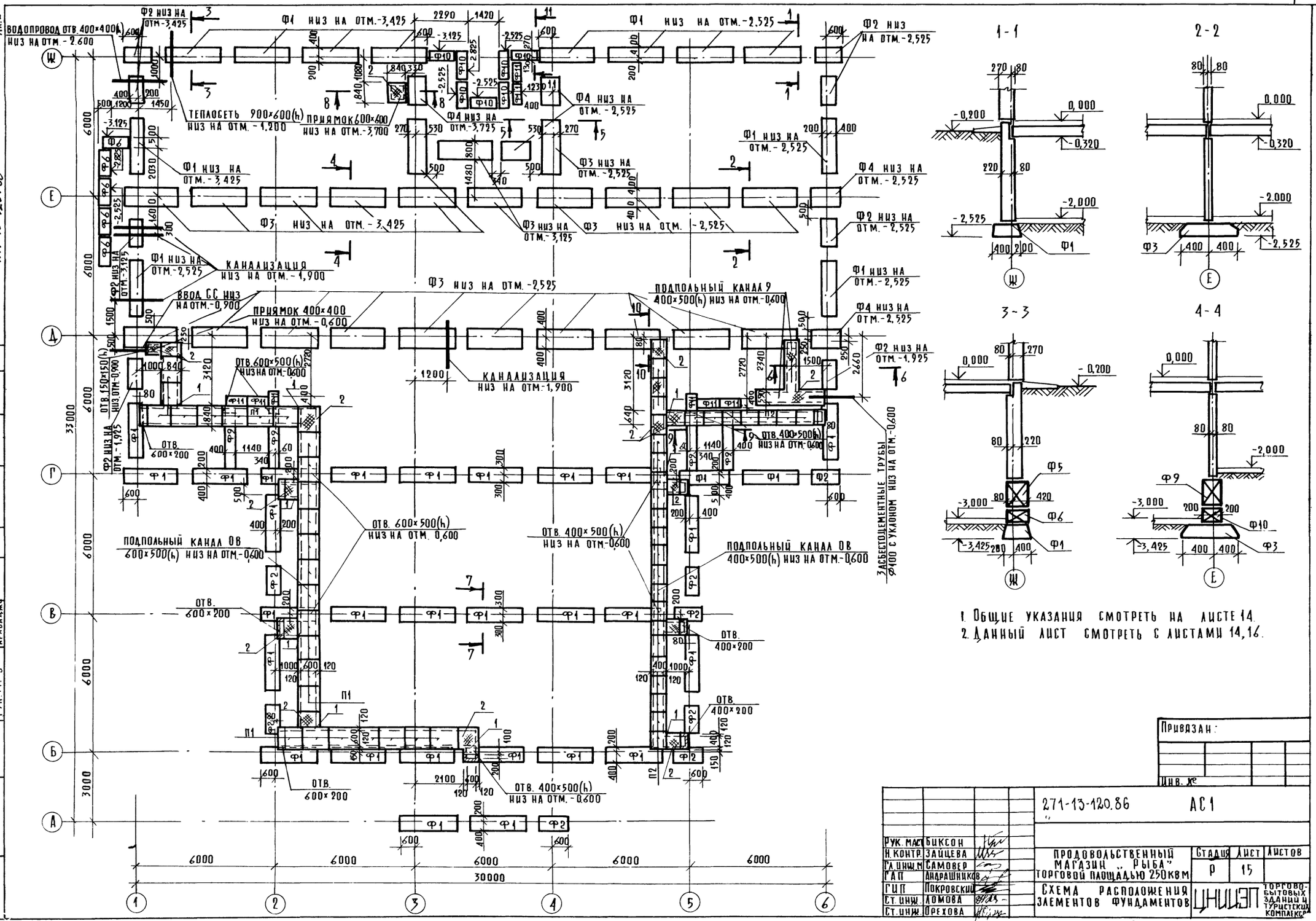

1. Общие указания смотреть на листе 14.
2. Данный лист смотреть с листами 14, 16.

Привязан:

Инв. №

271-13-120.86		АС1	
Рук. маст.	Биксон		
Н. контр.	Зайцева		
Гл. инж. м	Самовер		
ГАП	Андрашников		
ГИП	Покровский		
Ст. инж.	Ломова		
Ст. инж.	Орехова		

Продовольственный магазин „Рыба" торговой площадью 250 кв.м

Схема расположения элементов фундаментов

Стадия	Лист	Листов
Р	15	

ЦНИИЭП торгово-бытовых зданий и туристских комплексов

Копировал

Формат А2

21755-01

Согласовано

ГИП СС Шишова

ГИП ОВ Дробинская

ГИП ВК Зайцева

Рук. гр. 3 Арабаджи

Инв. № подл. | Подп. и дата | Взам. инв. №

271-13-120.86 Ал.I

Лестница 1

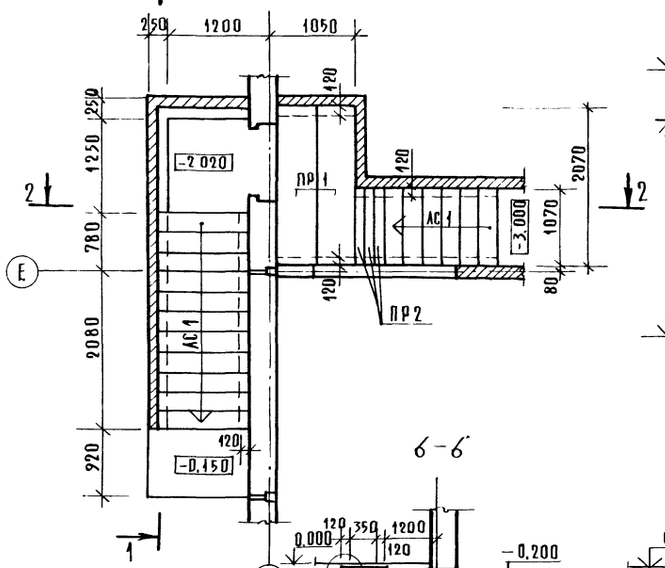

1-1

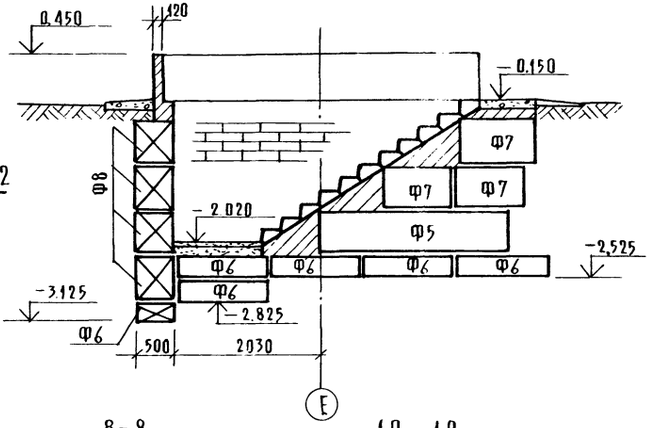

2-2

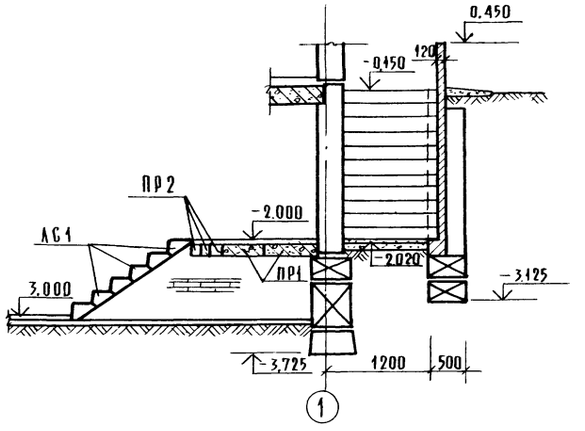

6-6

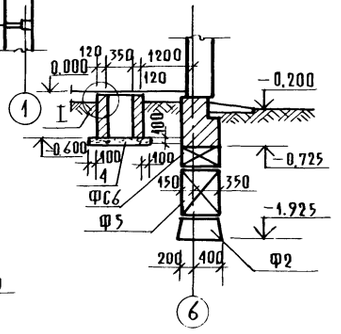

8-8

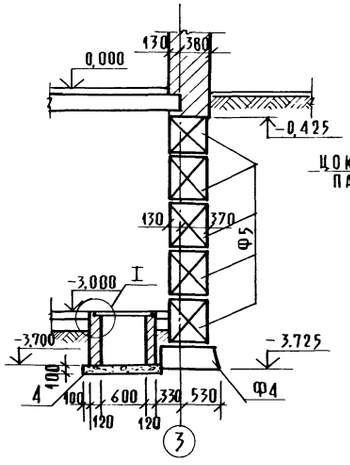

10-10

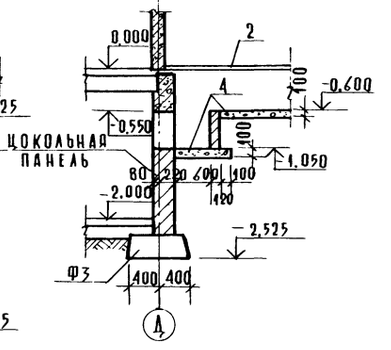

5-5

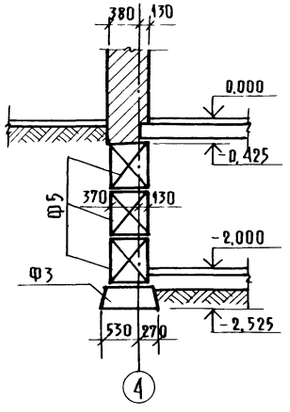

7-7

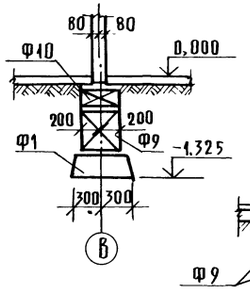

9-9

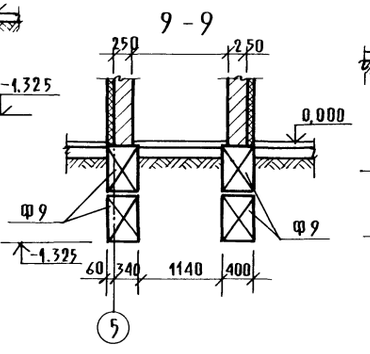

11-11

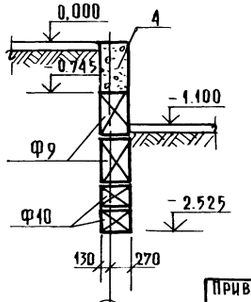

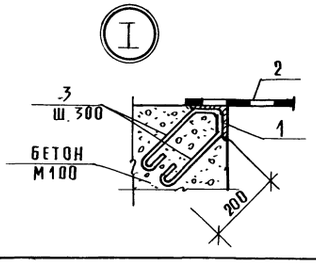

Спецификация элементов лестницы

Марка поз.	Обозначение	Наименование	Кол.	Масса ед., кг	Примечание
		Изделия железобетонные			
		Ступени			
АС1	1.055.1-1 вып.1	АС 11-17	23	110	См. лист 6
		Перемычки			
ПР1	1.038.1-1	2ПР8-20.51.14	2	370	
ПР2		1ПР1-10.12.14	3	50	

1. Общие указания смотреть на листе 14.
2. Данный лист смотреть совместно с листом 15.

Рук. маст.	Биксон		
Н. контр.	Зайцева		
Гл. инж.	Самовер		
ГАП	Андрашников		
ГИП	Покровский		
Ст. инж.	Ломова		
Ст. инж.	Орехова		

Привязан:

Инв. №

271-13-120.86 АС1

Продовольственный магазин „Рыба" торговой площадью 250 кв.м.

Монтажная схема лестницы. Сечения 5-5 ÷ 11-11

Стадия	Лист	Листов
Р	16	

ЦНИИЭП торгово-бытовых зданий и туристских комплексов

Копировал

Формат А2

21755-01

Инв. № подл. | Подп. и дата | Взам. инв. №

Согласовано

Ал I

Схема элементов стен 1 этажа

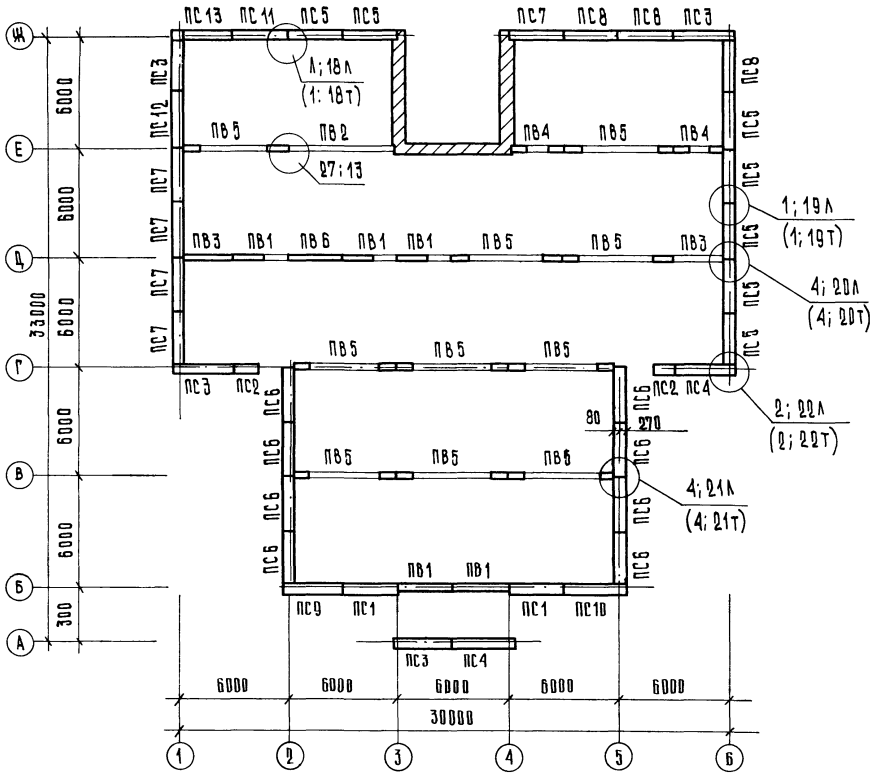

Схема элементов парапета

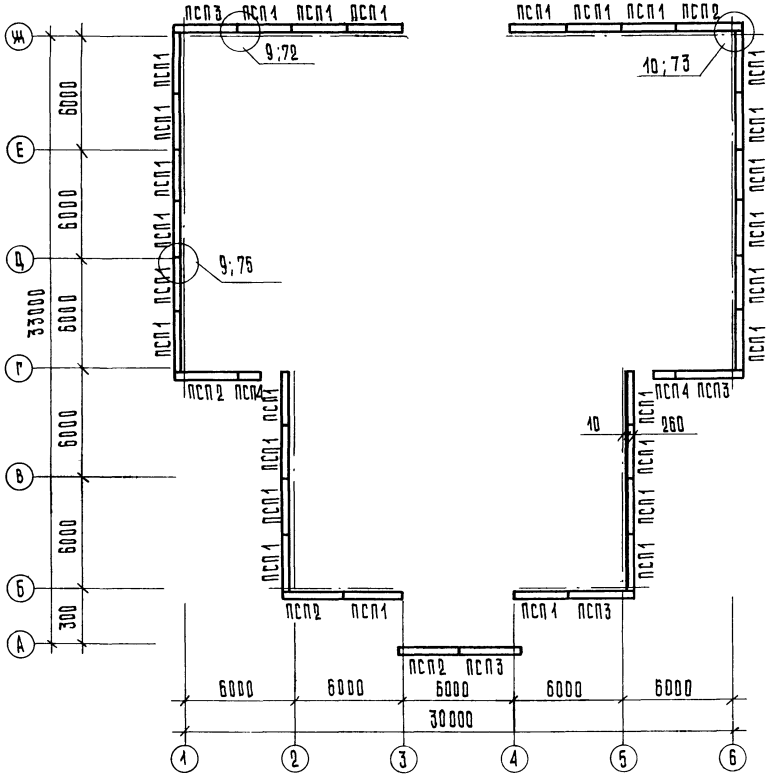

Схема элементов стен техподполья

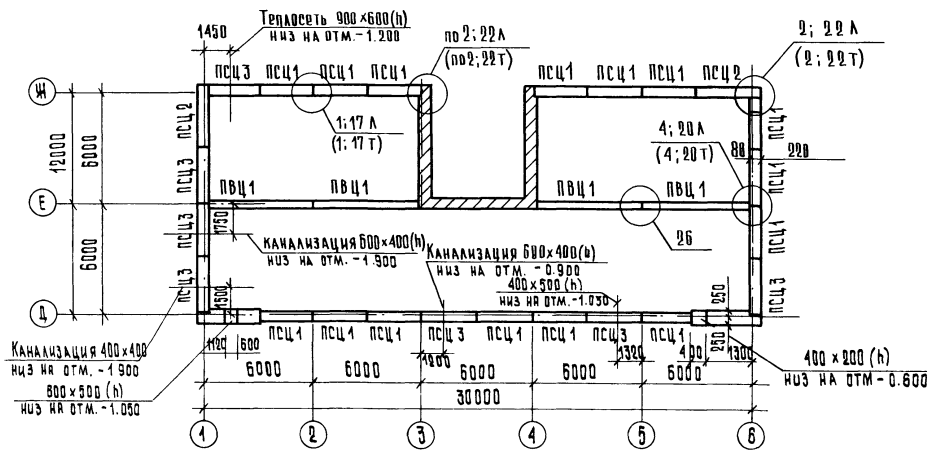

Деталь заделки проема цокольной панели ПСЦ4

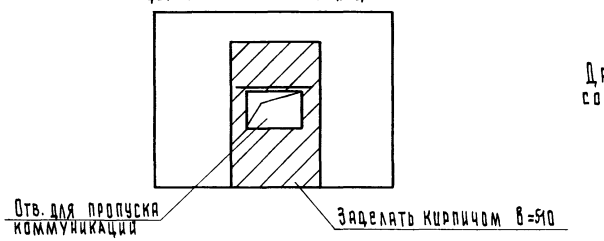

Данный лист смотреть совместно с листами 18;19.

Привязан:		Рук. маст	Биксон	271-13-120.86 АС1			
		Н. контр	Зайцева	Продовольственный магазин „Рыба" торговой площадью 250 кв м	Стадия	Лист	Листов
		Гл. инж. м	Самовер		Р	17	
		ГАП	Андрашников	Схема расположения элементов наружных и внутренних стен	ЦНИИЭП торгово-бытовых зданий и туристских комплексов		
Инв. №		ГИП	Покровский				
		Вед. инж	Парфенова				

Согласовано:

Инв. № подл. | Подпись и дата | Взам. инв. №

271-13-120.86 Ал I

21755-01

Ал I

271-13-120.86

Таблица 1

Спецификация к схемам расположения однослойных стеновых панелей

Марка, поз.	Обозначение	Наименование	Кол. техподп.	Кол. 1 эт.	Кол. всего	Масса ед. кг	Примечание
		Изделия железобетонные					
		Панели наружных стен техподполья					
ПСЦ 1	1.090.1-1 Вып. 1-1	ПСЦ 30.21.3,0 – П	15		16	2150	
ПСЦ 2		2 ПСЦ 33.21.3,0–П	2		2	2160	
ПСЦ 3		2 ПСЦ 30.21.3,0–П	7		7	1550	
		Панели внутренних стен					
		технического подполья					
ПВЦ 1	1.090.1-1 Вып. 3-1	ПВЦ 60.19 – 1т	4		4	3160	
		Панели наружных стен					
ПС 1	-АС1-И-01.00.00	4 ПСО 30.33.3,5 – П – 2 – А		2	2	2127	
ПС 2	1.090.1-1 Вып. 2-1	ПС 12.33.3,5 – П		2	2	1230	
ПС 3		1 ПС 33.33.3,5 – П		4	4	3410	
ПС 4	-АС1.И1-01.00.00	2 ПС 33.33.3,5 – П		3	3	3410	
ПС 5	-АС1.И1-05.00.00	9 ПСО 30.33.3,5 – П – 2 – А		7	7	2680	
ПС 6		4 ПСО 30.33.3,5 – П – 1 – А		8	8	2127	
ПС 7	1.090.1-1 Вып. 2-1	8 ПСО 30.33.3,5 – П – 2 – А		5	5	2680	
ПС 8		ПС 30.33.3,5 – П		3	3	3250	
ПС 9	-АС1.И1-02.00.00	1 ПСО 33.33.3,5 – П – 2 – А		1	1	2287	
ПС 10	-03.00.00	2 ПСО 33.33.3,5 – П – 2 – А		1	1	2287	
ПС 11	1.090.1-1 Вып. 2-1	1 ПСЦ 30.33.3,5 – П – 2		1	1	2490	
ПС 12	-АС1.И1-04.00.00	8 ПСО 30.33.3,5 – П – 2 – Б		1	1	2691	
ПС 13		УПСО 30.33.3,5 – П – 2 – Б		1	1	2691	
ПСП 1		ПСП 30.10.2,6 – П			28	780	
ПСП 2		1 ПСП 33.10.2,6 – П			4	850	
ПСП 3		2 ПСП 33.10.2,6 – П			4	850	
ПСП 4		ПСП 12.10.2,6 – П			2	310	
		Панели внутренних стен					
ПВ 1	1.090.1-1 Вып. 4-1	ПВГ 30.30.13 – 1ТВ		5	5	2430	
ПВ 2		ПВ 60.30 – 1т		1	1	6980	
ПВ 3		1 ПВ 30.30 – 1т		2	2	3480	
ПВ 4		ПВР 30.30.19 – 3т		2	2	1690	

Продолжение таблицы 1

Марка, поз	Обозначение	Наименование	Кол. техподп.	Кол. 1 эт.	Кол. всего	Масса ед. кг	Примечание
ПВ 5	1.090.1-1 Вып. 4-1	ПВР 60.30.42 – 3т		10	10	3030	
ПВ 6		ПВ 30.30 – 1тв		1	1	3480	
		Изделия металлические					
		Соединительные элементы					
МС-1	1.090.1-1 7-1	МС-1	15	29	44	0,36	
МС-2		МС-2	15	25	40	0,30	
МС-3		МС-3		22	22	0,25	
МС-4		МС-4		20	20	0,25	
МС-5		МС-5	4	52	56	0,18	
МС-6	8-1	МС-6	4	8	12	0,19	
МС-8	7-1	МС-8		46	46	0,25	
МС-9		МС-9	20	16	36	0,23	
МС-13	8-1	МС-13	4		4	0,13	
МС-18	7-1	МС-18	8	36	44	0,82	
МС-25	8-1	МС-25		32	32	0,75	
МС-26		МС-26		16	16	1,20	
МС-27	7-1	МС-27		16	16	0,47	
МС-28		МС-28		6	6	1,53	
	ГОСТ 8478-81	Сетка 100/100/5/5				75,4	
		Материалы					
		Бетон М200			4,2		м³

Данный лист смотреть совместно с листом 17.

Согласовано

Инв. N подл. | Подпись и дата | Взам. инв. N

Привязан:			271-13-120.86 -АС1
	Рук. мас.	Биксон	Продовольственный магазин „Рыба" торговой площадью 250 кв м
	Н. контр.	Зайцева	
	Гл. инж. м.	Самовер	
	ГАП	Андрющенко	Спецификация к схемам расположения однослойных стеновых панелей
	ГИП	Покровский	
Инв. N	Вед. инж.	Парфенова	

Стадия	Лист	Листов
Р	18	

ЦНИИЭП торгово-бытовых зданий и туристских комплексов

21755-01

Таблица 2

Спецификация к схемам расположения трехслойных стеновых панелей

Марка, поз.	Обозначение	Наименование	Кол. техподп.	Кол. 1 эт.	Кол. всего	Масса ед. кг	Примечание
		Изделия железобетонные					
		Панели наружных стен техподполья					
ПСЦ 1	1.090.1-1 вып. 1-2	ПСЦ 30.21.3,0 – ПТ	15		15	2418	
ПСЦ 2		2ПСЦ 33.21.3,0 – ПТ	2		2	2654	
ПСЦ 3		2ПСЦ 30.21.3,0 – ПТ	7		7	1920	
		Панели внутренних стен					
		технического подполья					
		ПВЦ 60.10 – 1т	4		4	3160	
ПВЦ 1	1.090.1-1 вып. 3-1						
		Панели наружных стен					
ПС 1	-АС1.И1-01.00.00	4ПСО 30.33.3,5 – ПТ-2-А		2	2	2441	
ПС 2	1.090.1-1 вып. 2-4	ПС 12.33.3,5 – ПТ		2	2	3280	
ПС 3		1ПС 33.33.3,5 – ПТ		4	4	5880	
ПС 4		2ПС 33.33.3,5 – ПТ		3	3	5880	
ПС 5	-АС1.И1-05.00.00	9ПСО 30.33.3,5 – ПТ-2-А		7	7	2940	
ПС 6		4ПСО 30.33.3,5 – ПТ-1-А		8	8	2447	
ПС 7	вып. 2-4	8ПСО 30.33.3,5 – ПТ-2-А		5	5	2940	
ПС 8		ПС 30.33.3,5 – ПТ		3	3	4890	
ПС 9	-АС1.И1-02.00.00	1ПСО 33.33.3,5 – ПТ-2-А		1	1	2507	
ПС 10	-03.00.00	2ПСО 33.33.3,5 – ПТ-2-А		1	1	2507	
ПС 11	1.090.1-1 вып. 2-4	1ПСЦ 30.33.3,5 – ПТ-2		1	1	4210	
ПС 12	-АС1.И1-04.00.00	8ПСО 30.33.3,5 – ПТ-2-Б		1	1	2951	
ПС 13		9ПСО 30.33.3,5 – ПТ-2-Б		1	1	2951	
ПСП 1		ПСП 30.10.2,6 – ПТ			28	780	
ПСП 2		1ПСП 33.10.2,6 – ПТ			4	850	
ПСП 3		2ПСП 33.10.2,6 – ПТ			4	850	
ПСП 4		ПСП 12.10.2,6 – ПТ			2	340	
		Панели внутренних стен					
ПВ 1	1.090 1-1 вып. 4-1	ПВГ 30.30.13 – 1 тв		5	5	2430	
ПВ 2		ПВ 60.30 – 1т		1	1	6980	
ПВ 3		1ПВ 30.30 – 1т		2	2	3480	
ПВ 4		ПВР 30.30.19 – 3т		2	2	1690	

продолжение таблицы 2

Марка, поз.	Обозначение	Наименование	Кол. техподп.	Кол. 1 эт.	Кол. всего	Масса ед. кг	Примечание
ПВ 5	1.090.1-1 вып. 4-1	ПВР 60.30.42 – 3т		10	10	3030	
ПВ 6		ПВ 30.30 – 1 тв		1	1	3480	
		Изделия металлические					
		Соединительные элементы					
МС-1	1.090.1-1 7-1	МС-1	15	29	44	0.36	
МС-2		МС-2	15	25	40	0.30	
МС-3		МС-3		22	22	0.25	
МС-4		МС-4		20	20	0,25	
МС-5		МС-5		36	36	0.18	
МС-6	3-1	МС-6	4	8	12	0,19	
МС-7		МС-7	4	16	20	0,21	
МС-8	7-1	МС-8		46	46	0,25	
МС-9		МС-9	8		8	0,23	
МС-10		МС-10	12	16	28	0,39	
МС-13	8-1	МС-13	4		4	0.13	
МС-18	7-1	МС-18	8	36	44	0,82	
МС-25	8-1	МС-25		32	32	0,75	
МС-26		МС-26		16	16	1.20	
МС-27	7-1	МС-27		16	16	0,47	
МС-28		МС-28		6	6	1,53	
МС-32		МС-32	24	32	56	0,26	
	ГОСТ 8478-81	Сетка 100/100/5/5				75,4	
		Материалы					
		Бетон м 200		42			м³

Данный лист смотреть совместно с листом 17.

Согласовано

Инв. № подл. | Подпись и дата | Взам. инв. №

Привязан:	Рук. маст	Биксон	
	Н. контр.	Зайцева	
	Гл. инж. м	Самовер	
	ГАП	Андрашников	
	ГИП	Покровский	
Инв. №	Вед. инж.	Парфенова	

271-13-120.86 - АС1

Продовольственный магазин „Рыба" торговой площадью 250 кв.м

Спецификация к схемам расположения трехслойных стеновых панелей

Стадия	Лист	Листов
Р	19	

ЦНИИЭП торгово-бытовых зданий и туристских комплексов

Ал. I

271-13-120 86

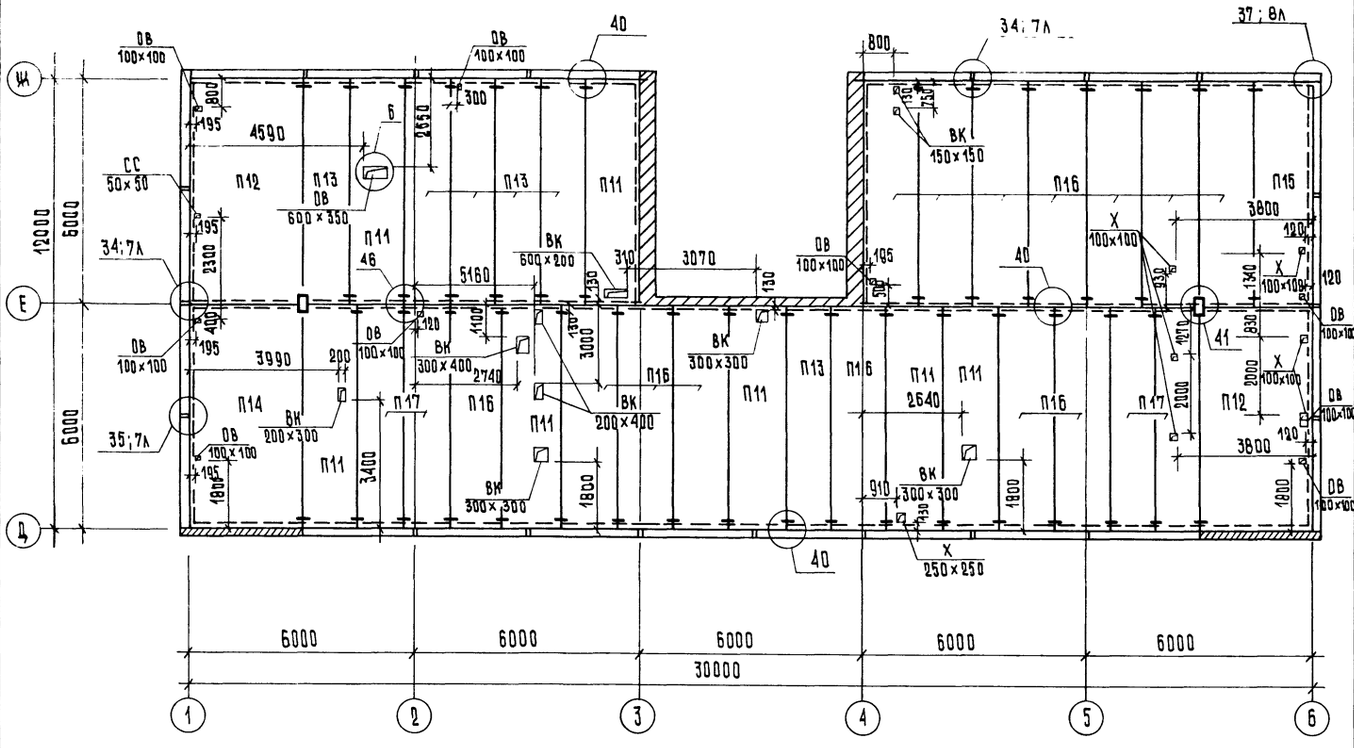

Схема нагрузок на перекрытие на отм. 0.000

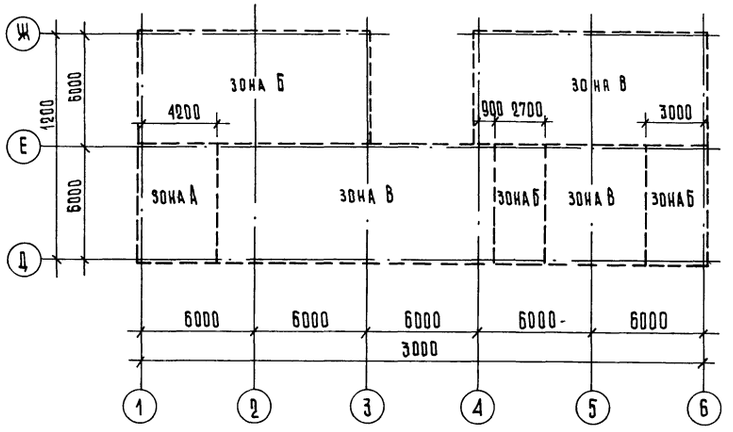

Таблица 2

Таблица нагрузок

Обозначение	q^p кгс/м²
на перекрытие	
зона А	480
зона Б	720
зона В	1140
на покрытие	
	350

1. Данный лист смотреть совместно с листом 21.
2. Расчетные нагрузки на перекрытие и покрытие длины без учета собственного веса плиты.
3. Монтажные узлы выполнять по серии 1.090.1-1 вып. 7-1.
4. Узел Б на листе 21.

Таблица 1

Спецификация к схемам расположения элементов перекрытия и покрытия

Марка поз.	Обозначение	Наименование	Кол отм 0.000	Кол покрытие	Кол всего	Масса ед, кг	Примечания
		Изделия железобетонные					
		Панели перекрытий					
П1	1.090.1-1 вып.5-1	ПК 60.30-4.5 АтVт		17	17	5322	
П2		ПК 60.30-4.5 АтVт-1		9	9	5322	
П3		ПК 60.15-4.5 АтVт		4	4	2767	
П4		ПК 60.12-4.5 АтVт		19	19	2080	
П5		ПР 60.15-6 АтVт		6	6	2595	
П6		ПК 60.6-12.5 АтVт		1	1	1295	
П7		ПК 60.15-4.5 АтVт-1		2	2	2767	
П8		ПК 30.15-4.5 АIIIт		4	4	1380	
П9		ПК 30.12-4.5 АIIIт		2	2	1037	
П10		ПК 30.6-4.5 АIIIт		2	2	645	
П11		ПР 60.15-8 АтVт	7	1	8	2595	
П12		ПК 60.30-8 АтVт-1	2		2	5322	
П13		ПК 60.12-8 АтVт	6		6	2080	
П14		ПК 60.30-8 АтVт-1	1		1	5322	
П15		ПК 60.15-12.5 АтVт-1	1		1	2767	
П16		ПК 60.15-12.5 АтVт	14		14	2767	
П17		ПК 60.12-12.5 АтVт	4		4	2080	
		Перемычки					
ПР1	1.038.1-1	2ПР5-18.38.14		12	12	240	
		Изделия металлические					
		Соединительные элементы					
	1.090.1-1 вып.7-1	МС 5	75	161	236	0.180	
		МС 17	2	18	20	0.130	
	вып.8-1	МС 19	8	32	40	0.130	
А1	-АС1 л.25	Анкера А1		12	12	1.310	
А2	-АС1 л.25	А2		9	9	1.48	
А9	2.290-4 вып.1	А9		46	46	0.42	
		Материалы					
1	ГОСТ 8510-72	L100×63×7 ℓ=960		4	4	8.350	
2		ℓ=1000		4	4	8.700	
3	ГОСТ 5781-82	ф10А III м.п	18.4	41.4	59.8	0.617	
4	ГОСТ 8239-72	I 18 ℓ=4000		2	2	13.6	

Привязан:

Инв. N

Рук. маст	Биксон	
Н. контр.	Зайцева	
Гл. инж. м	Самовер	
ГАП	Андрашников	
ГИП	Покровский	
Ст. инж.	Ломова	
Ст. инж.	Орехова	

271-13-120.86 -АС1

Продовольственный магазин „Рыба" торговой площадью 250 кв.м

Схема нагрузок на элементы перекрытия. Схема расположения на элементы перекрытия на отм. 0.000

Стадия	Лист	Листов
Р	20	

ЦНИИЭП торгово-бытовых зданий и туристских комплексов

Инв. N подл. | Подпись и дата | Взам. инв. N

Согласовано: ГИП ОВ Дробинская; ГИП ВК Зайцева; ГИП Х Мирская

21755-01

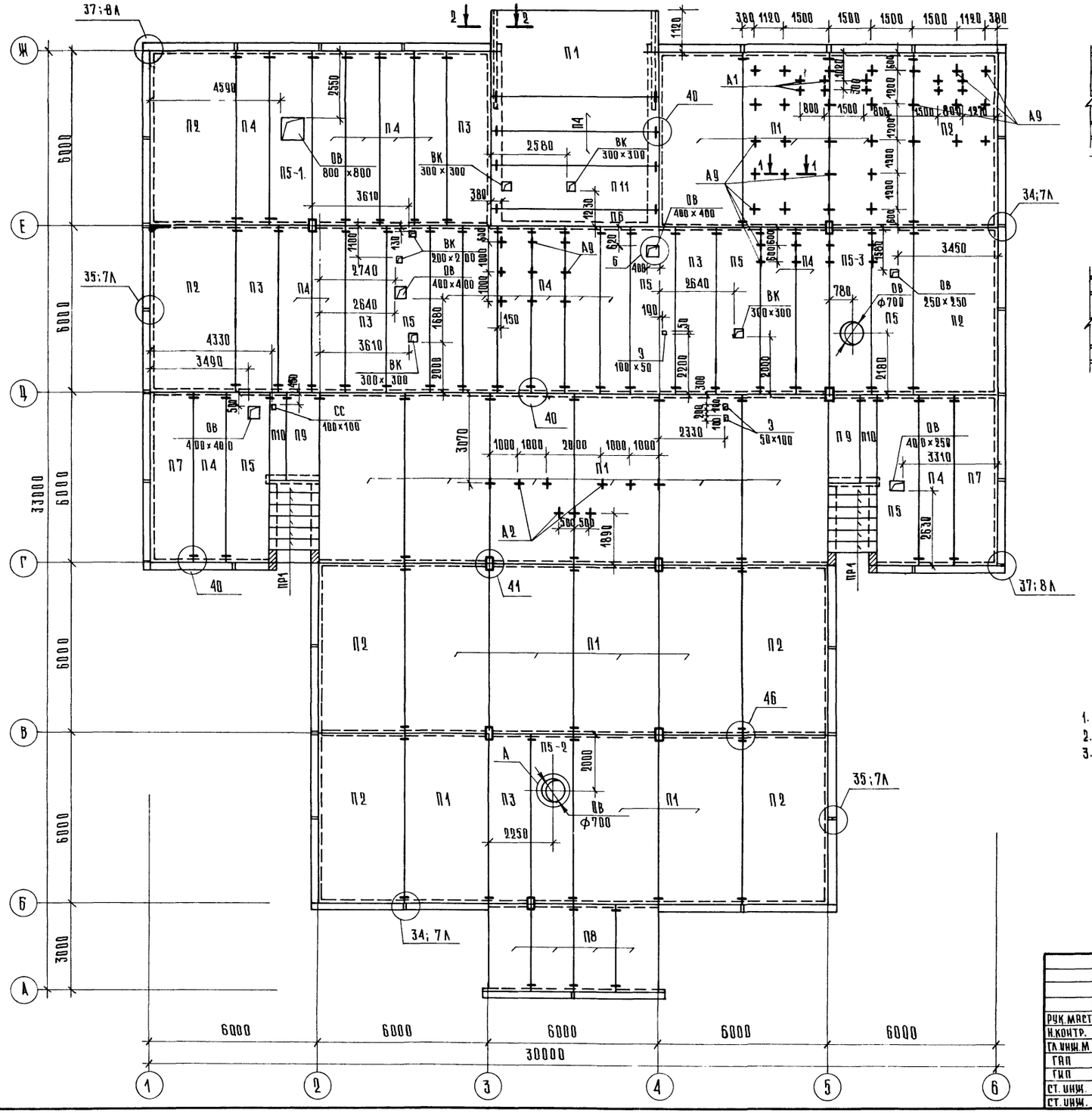

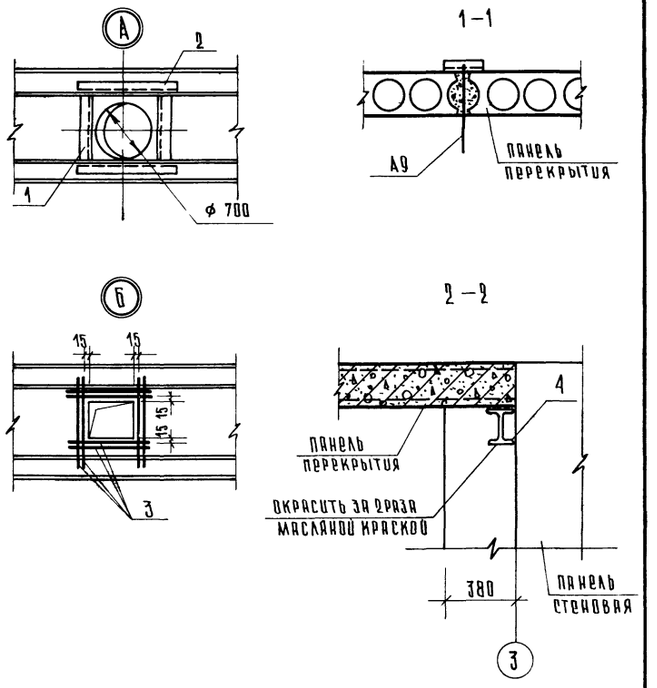

1. Данный лист смотреть совместно с листом 20.
2. Монтажные узлы выполнять по серии 1.090.1-1 вып.7-1
3. Отверстия в панелях перекрытия размером больше 300×300 мм обрамить арматурой (по узлу Б)

ПРИВЯЗАН:			
ИНВ. N			

				271-13-120.86 -АС1			
РУК. МАСТ	БИКСОН						
Н.КОНТР.	ЗАЙЦЕВА			Продовольственный магазин „Рыба" торговой площадью 250 кв м	Стадия	Лист	Листов
ГЛ.ИНЖ.М	САМОВЕР				Р	21	
ГАП	АНДРАШНИКОВ						
ГИП	ПОКРОВСКИЙ			Схема расположения элементов покрытия	ЦНИИЭП торгово-бытовых зданий и туристских комплексов		
СТ. ИНЖ.	ЛОМОВА						
СТ. ИНЖ.	ОРЕХОВА						

СОГЛАСОВАНО		ГИП СС	ШИШОВА
ГИП ОВ	ДРОБИНСКАЯ		
ГИП ВК	ЗАЙЦЕВА		
РУК. ГР. 3	АРАБАДЖИ		
ИНВ N ПОДЛ.	ПОДПИСЬ И ДАТА	ВЗАМ. ИНВ N	

271-13-120.86

АЛ I

Ал I

271-13-120.86

Тамбур в осях 3-4

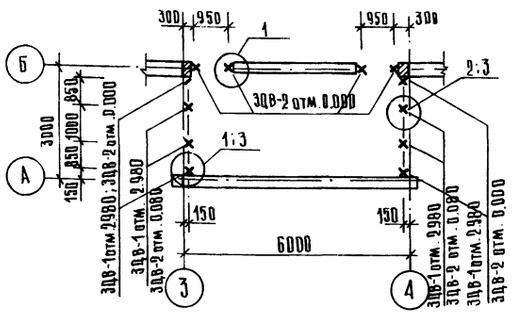

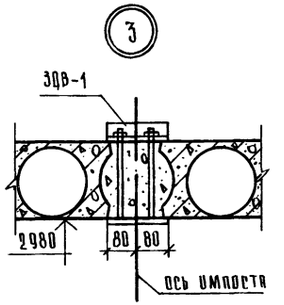

Тамбуры по осям 2 и 5

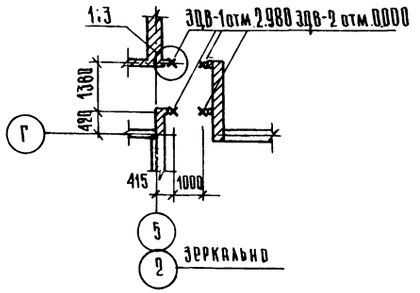

Остекленная перегородка в осях 2-5

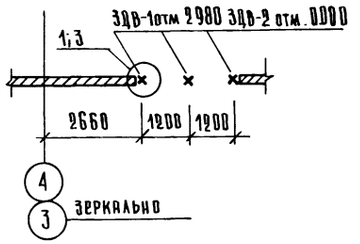

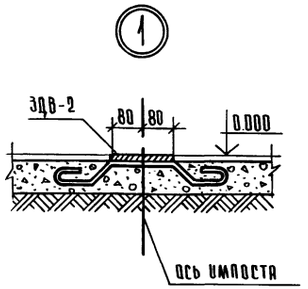

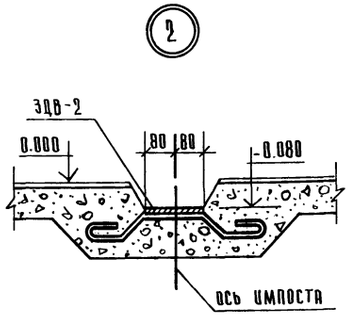

Таблица 1

Ведомость перемычек

Марка, поз	Схема сечения
ПР-1	1ПР1-12.12.14 2.100
ПР-2	1ПР1-10.12.14 2.100
ПР-3	1ПР38-18.12.22у 2.760
ПР-4	1ПР38-15.12.22у 2.760
ПР-5	1ПР38-15.12.22у 2.100
ПР-6	1ПР1-12.12.14 2.100
ПР-7	1ПР3-19.12.14 2.400
ПР-8	1ПР2-15.12.14 1ПР38 18.12.22у 2.700
ПР-9	1ПР2-15.12.14 2.700
ПР-10	1ПР2-15.12.14 2.700
ПР-11	1ПР2-16.12.14 2.290

Таблица 2

Спецификация перемычек

Марка, поз.	Обозначение	Наименование	Кол. на этаж тех.	Кол. на этаж 1	Всего	Масса ед, кг	Примеч
ПР-1	1.038. 1-1	1ПР1 – 12.12.14	1	8	9	50	
ПР-2		1ПР1 – 10.12.14		5	5	50	
ПР-3		1ПР38 – 18.12.22у		2	2	125	
ПР-4		1ПР38 – 15.12.22у		4	4	100	
ПР-5		1ПР38 – 15.12.22у		4	4	100	
ПР-6		1ПР1 – 12.12.14		4	4	50	
ПР-7		1ПР3 – 19.12.14		1	1	75	
ПР-8		1ПР2 – 15.12.14		3	3	75	
		1ПР38 – 18.12.22у		9	9	125	
ПР-9		1ПР2 – 15.12.14		8	8	75	
ПР-10		1ПР2 – 15.12.14		2	2	75	
ПР-11		1ПР2 – 16.12.14		6	6	75	

Таблица 3

Спецификация к схеме расположения закладных деталей для крепления витражей

Марка, поз.	Обозначение	Наименование	Кол.	Масса ед, кг	Примечание
		Изделия металлические			
ЗДВ 1	АС1.ИЗ-01.00	ЗДВ 1	15	1.88	
ЗДВ 2	АС1.ИЗ-02.00	ЗДВ 2	19	0.76	

Данный лист смотреть совместно с разделом АС2 и с листами 5, 6.

Рук. маст	Биксон		
Н. контр.	Зайцева		
Гл. инж	Самовер		
ГАП	Андрашников		
ГИП	Покровский		
Ст. инж.	Ломова		
Ст. инж.	Орехова		

271-13-120.86 -АС1

Продовольственный магазин „Рыба" торговой площадью 250 кв.м

Монтажная схема расположения закладных деталей для крепления витражей. Спецификация перемычек.

Стадия	Лист	Листов
Р	22	

ЦНИИЭП торгово-бытовых зданий и туристских комплексов

Привязан:

Инв. N

Согласовано:

Взам. инв. N | Подпись и дата | Инв. N подл.

21755-01

271-13-120.86

СОГЛАСОВАНО

Инв. № подл. | Подпись и дата | Взам. инв. №

План

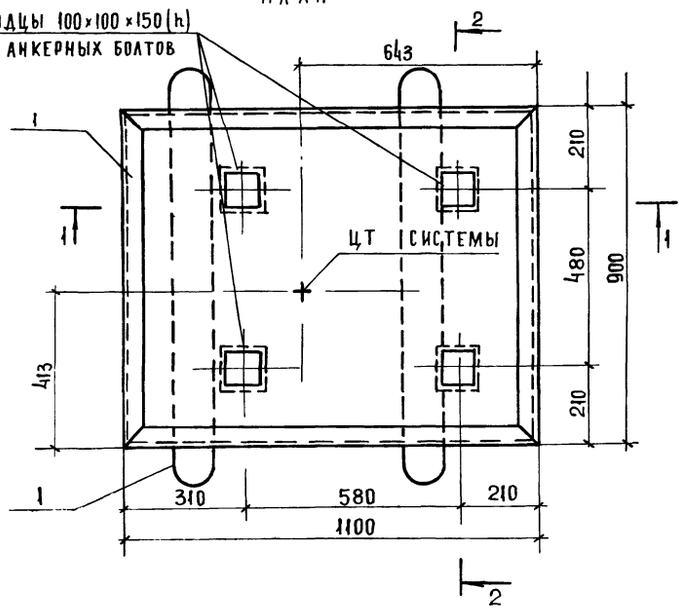

3-3

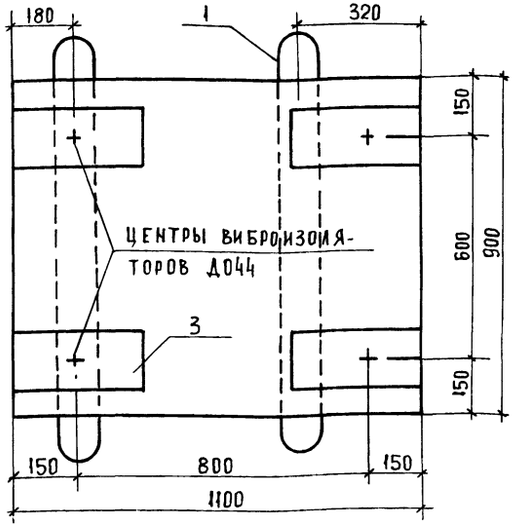

Деталь заделки анкерных болтов

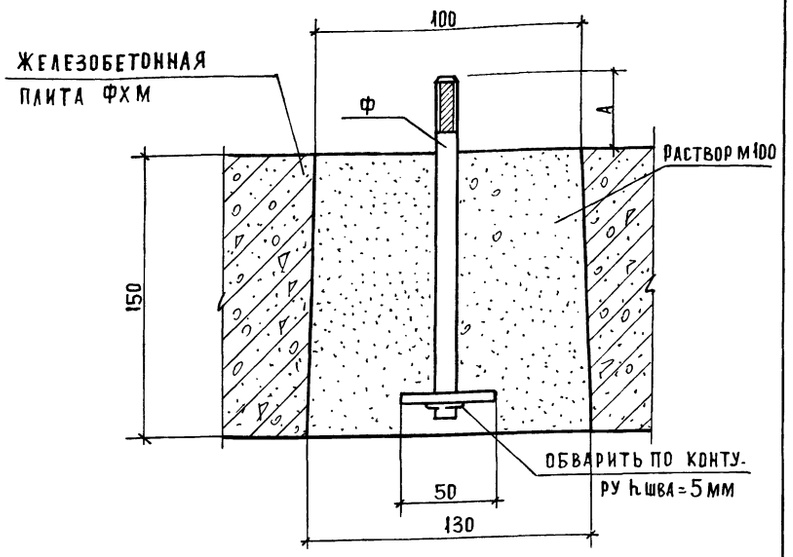

1-1

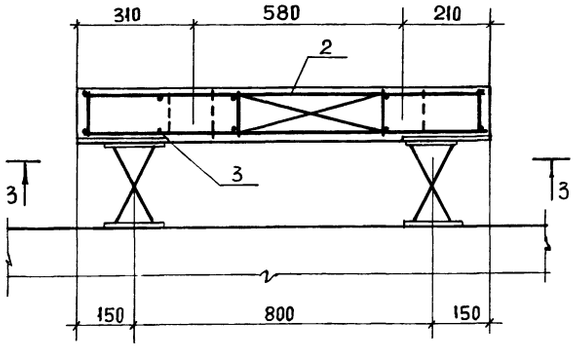

2-2

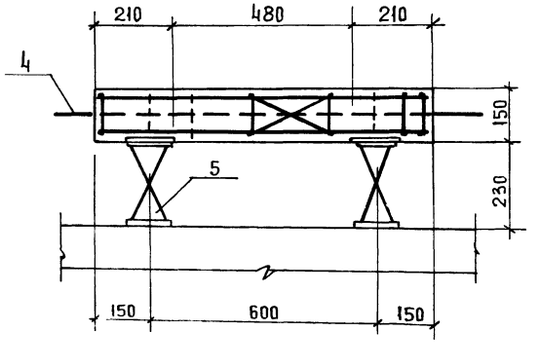

Крепление виброизолятора к железобетонной плите ФХМ

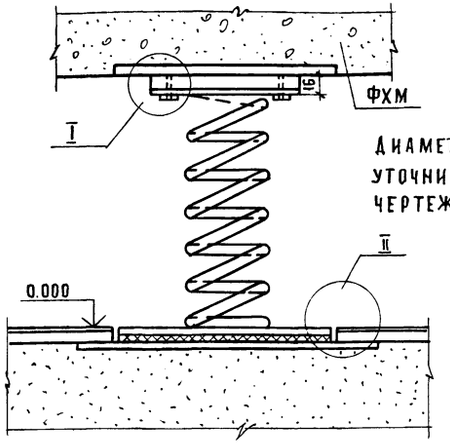

Диаметр анкера и размера А уточнить по заводским чертежам агрегата

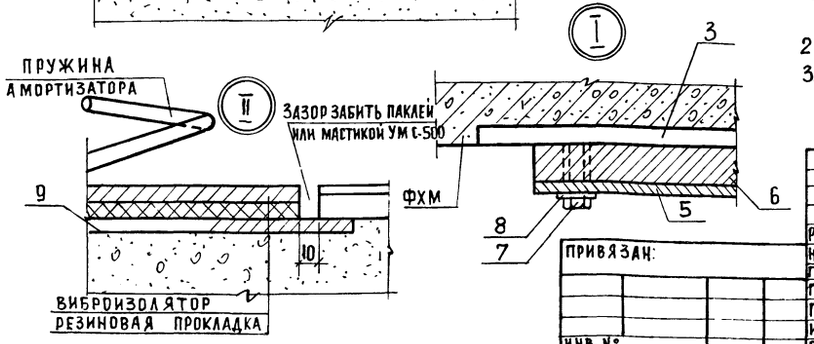

Формат	Зона	Поз.	Обозначение	Наименование	Кол.	
				Сборочные единицы		
А4		1	АС1.И2-03.00.00	Рама Р1	1	
А4		2	-05.00.00	Каркас К-1	1	
А3		3	-01.00.00	Закладная деталь ЗД-2	4	
А3		4	-02.00.00	Монтажная петля МП-1	2	
А4		5	3.001-2 вып. 1	Виброизолятор ДО-44	4	
				Детали		
Б4		6		-16×140 ГОСТ 103-76 ℓ=180	4	3.16
Б4		7		Болт М 10×20	8	0.023
Б4		8		Пружинная шайба М 10	8	0.004
Б4		9		-8×120 ГОСТ 103-76 ℓ=320	4	4.00
				Материалы		
				Бетон марки 200	0,15	м³

1. Железобетонная плита ФХМ-1* разработана под холодильную машину МВВ4-1-2.
2. Устройство чистого пола выполнять до установки ФХМ
3. Виброизолятор ДО-44 поставляется заводом-изготовителем комплектно.

Привязан:

Инв. №

Рук. маст.	Биксон	
Н. контр.	Зайцева	
Гл. инж. м	Самовер	
ГАП	Андрашников	
ГИП	Покровский	
Инжен.	Ломова	
Вед. инж.	Парфенова	

271-13-120.86 АС1

Продовольственный магазин „Рыба" торговой площадью 250 кв.м

Стадия	Лист	Листов
Р	23	

Фундамент монолитный ФХМ-1

ЦНИИЭП торгово-бытовых зданий и туристских комплексов

ПЛАН

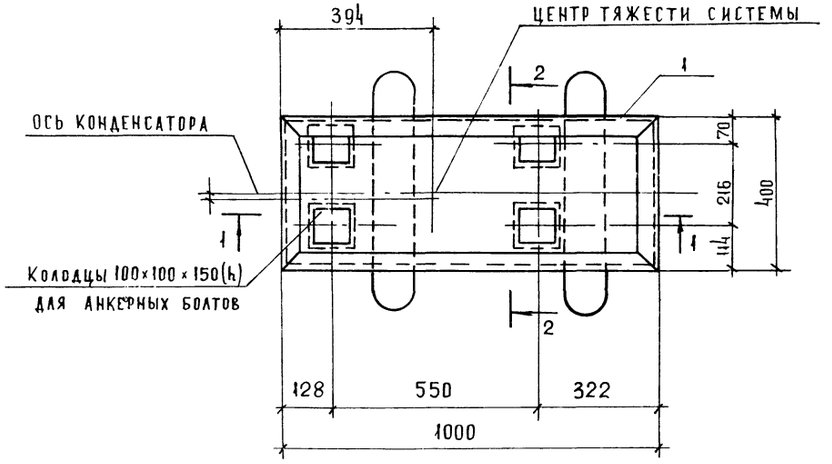

3-3

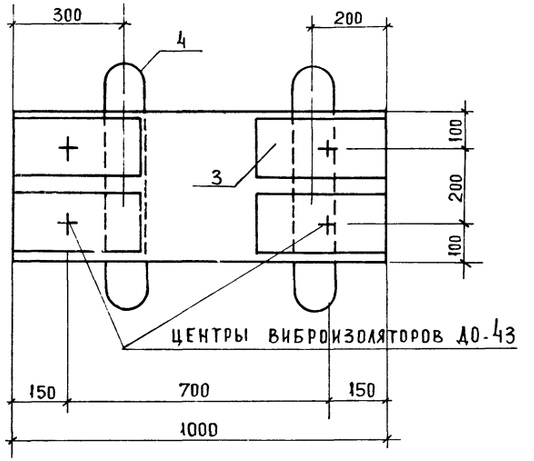

ФОРМАТ	ЗОНА	ПОЗ.	ОБОЗНАЧЕНИЕ	НАИМЕНОВАНИЕ	Кол	ПРИМЕЧАНИЕ
				СБОРОЧНЫЕ ЕДИНИЦЫ		
А4		1	-АС1.ИЗ-04.00.00	РАМА Р-2	1	
А4		2	-06.00.00	КАРКАС К2	1	
А3		3	-01.00.00	ДЕТАЛЬ ЗАКЛАДНАЯ ЗД-2	4	
А3		4	-02.00.00.01	МОНТАЖНАЯ ПЕТЛЯ МП-2	2	
А4		5	3.001-2 ВЫП.1	ВИБРОИЗОЛЯТОР ДО-43	4	
				МАТЕРИАЛЫ		
				БЕТОН МАРКИ 200		0,06 м³

1-1

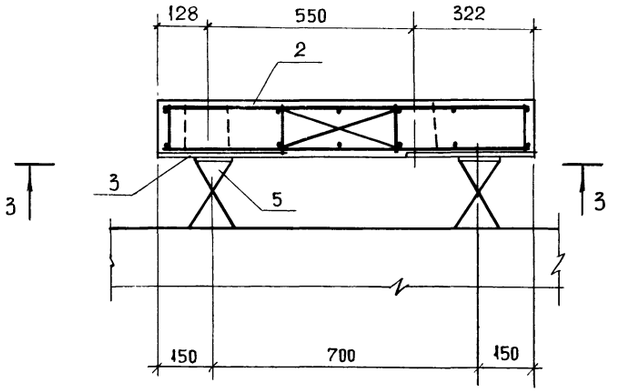

2-2

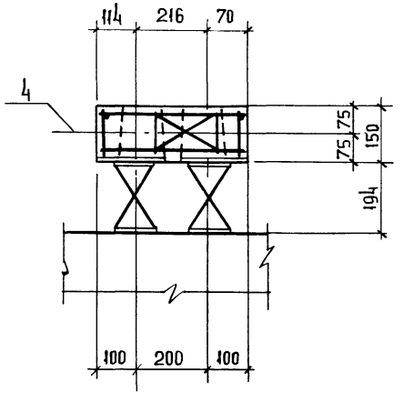

1. Железобетонная плита ФХМ-7 разработана под холодильную машину ХМ1-6 и агрегаты АК4,5-1-2, АК6-1-2.
2. Детали крепления виброизоляторов и деталь заделки анкерных болтов в бетон смотреть Д 0-43.
3. Виброизолятор ДО-43 поставляется заводом-изготовителем комплектно.

СОГЛАСОВАНО

Инв. № подл. | Подпись и дата | Взам. инв. №

Рук. маст	Биксон		
Н. контр.	Зайцева		
Гл. инж. м	Самовер		
ГАП	Андрашников		
ГИП	Покровский		
Инженер	Ломова		
Вед. инж	Парфенова		

Привязан

Инв. №

271-13-120.86 АС1

Продовольственный магазин "Рыба" торговой площадью 250 кв.м

Фундамент монолитный ФХМ-7

Стадия	Лист	Листов
Р	АС-24	

ЦНИИЭП торгово-бытовых зданий и туристских комплексов

КР1

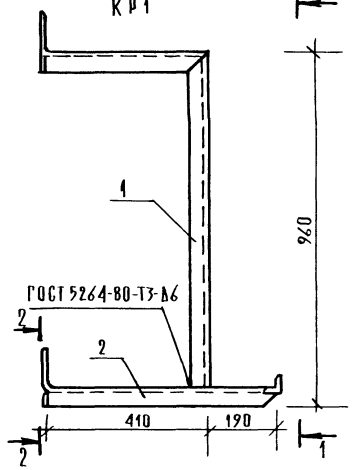

1-1

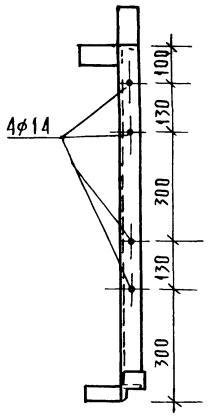

2-2

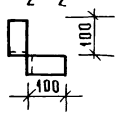

З Д 3

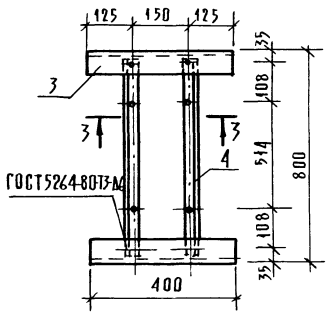

3-3

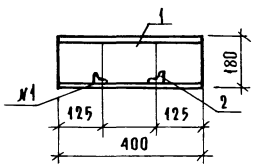

А1; А2

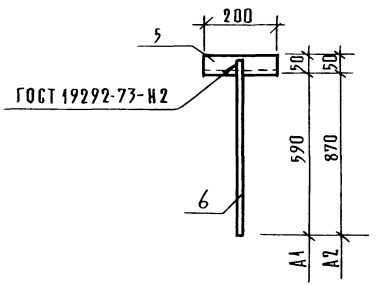

Р1; Р2

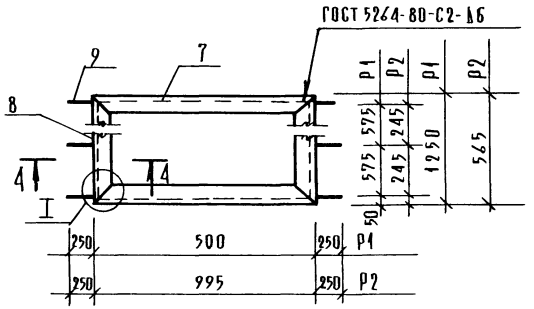

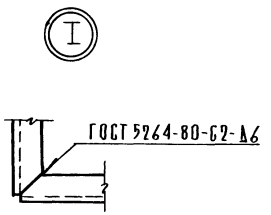

4-4

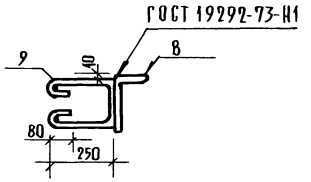

Продолжение таблицы

Формат	Зона	Поз.	Обозначение	Наименование	Кол.	Примечание
				Анкер А2		
				Детали		
				Уголок 50×5 ГОСТ 8509-72 / Ст3 ГОСТ 535-79		
Бч		5		ℓ = 200	1	0,75 кг
Бч		6		ф12 АI ГОСТ 5781-82 ℓ = 920	1	0,73 кг

Формат	Зона	Поз.	Обозначение	Наименование	Кол.	Примеч.
				Кронштейн КР1		
				Детали		
				Уголок 50×50×5 ГОСТ 8509-79 / Ст3 ГОСТ 535-79		
Бч		1		ℓ = 1420	1	5,35 кг
Бч		2		ℓ = 800	1	3,02 кг
				Закладная деталь ЗД3		
				Детали		
				Швеллер №18 ГОСТ 8240-72 / Ст3 ГОСТ 535-79		
Бч		3		ℓ = 400	2	6,52 кг
				Уголок 25×4 ГОСТ 8509-72* / Ст3 ГОСТ 535-79		
Бч		4		ℓ = 760	2	1,21 кг
				Анкер А1		
				Детали		
				Уголок 50×5 ГОСТ 8509-72 / Ст3 ГОСТ 535-79		
Бч		5		ℓ = 200	1	0,75 кг
Бч		6		ф12 АI ГОСТ 5781-82 ℓ = 640	1	0,56 кг
				Рамка Р1		
				Детали		
				Уголок 5×50 ГОСТ 8510-72 / Ст3 ГОСТ 535-79		
Бч		7		ℓ = 500	2	1,9 кг
Бч		8		ℓ = 1250	2	4,7 кг
Бч		9		ф6 АI ГОСТ 5781-82 ℓ = 700	6	0,16 кг
				Рамка Р2		
				Детали		
				Уголок 5×50 ГОСТ 8510-72 / Ст3 ГОСТ 535-79		
Бч		7		ℓ = 995	2	3,8 кг
Бч		8		ℓ = 565	2	2,13 кг
Бч		9		ф6 АI ГОСТ 5781-82 ℓ = 700	6	0,16 кг

1. Сварку производить электродами Э-42.
2. Данный лист смотреть совместно с листами 7, 8, 20, 21.

Согласовано

Инв. № подл. | Подпись и дата | Взам. инв. №

271-13-120.86

Привязан:			
Инв. №			

Рук. маст.	Бикеон	
Н. контр.	Зайцева	
Гл. инж. м.	Самовер	
ГАП	Андрашников	
ГИП	Покровский	
Вед. инж.	Парфенова	

271-13-120.86 АС1

Продовольственный магазин „Рыба" торговой площадью 250 кв.м

Кронштейн КР1; закладная деталь ЗД3; анкер А1, А2 рамка Р1, Р2.

Стадия	Лист	Листов
Р	25	

ЦНИИЭП торгово бытовых зданий и туристских комплексов

Копировал

Формат А2

21755-01

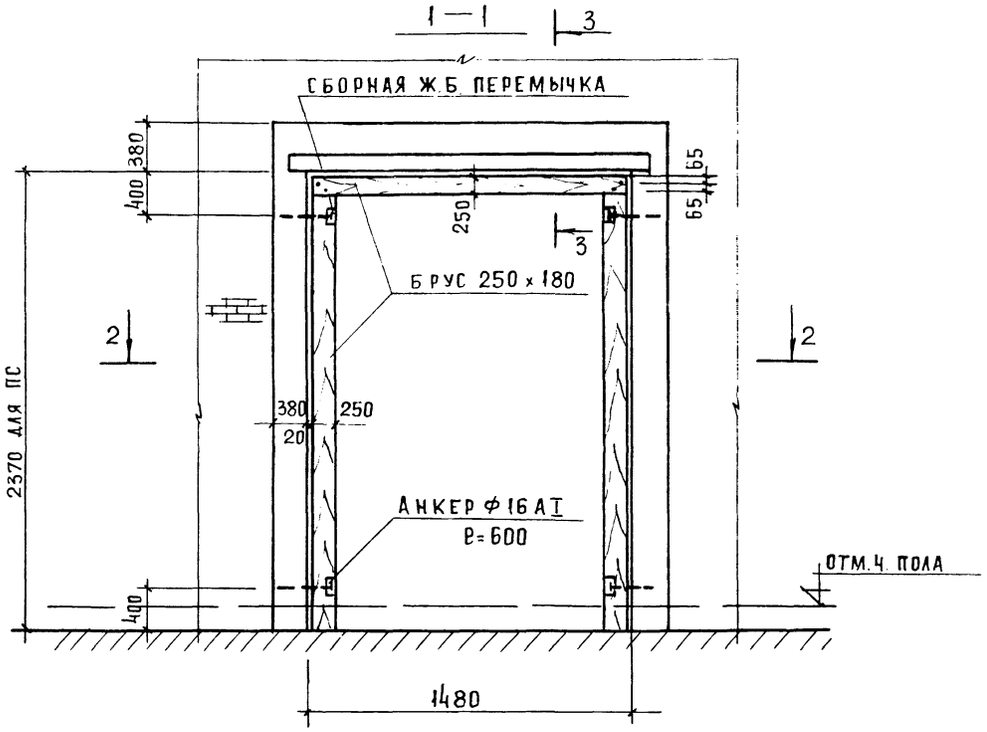

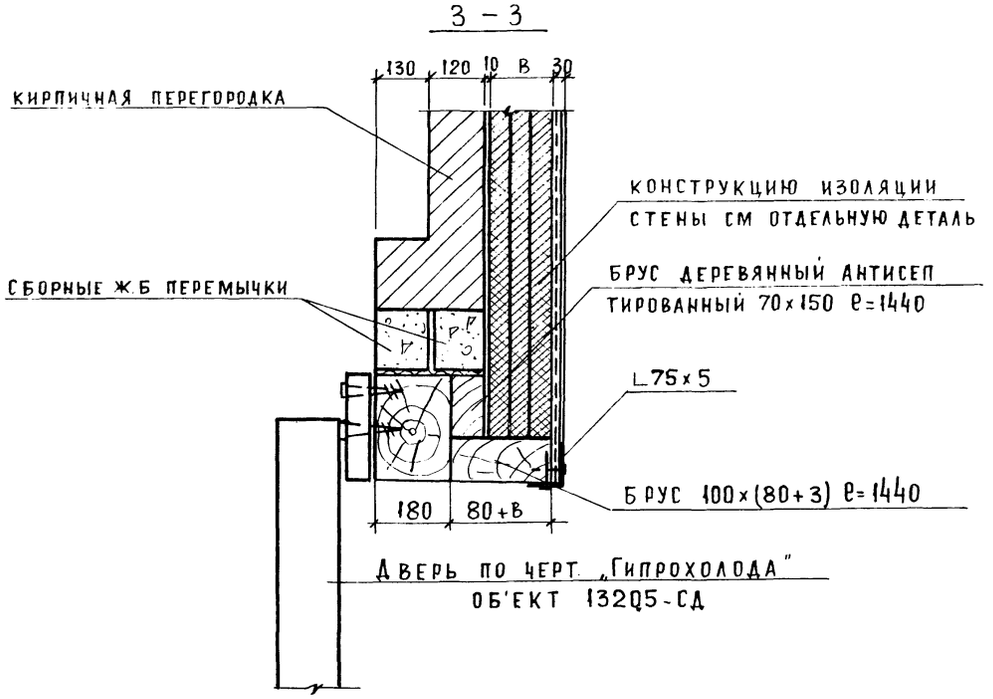

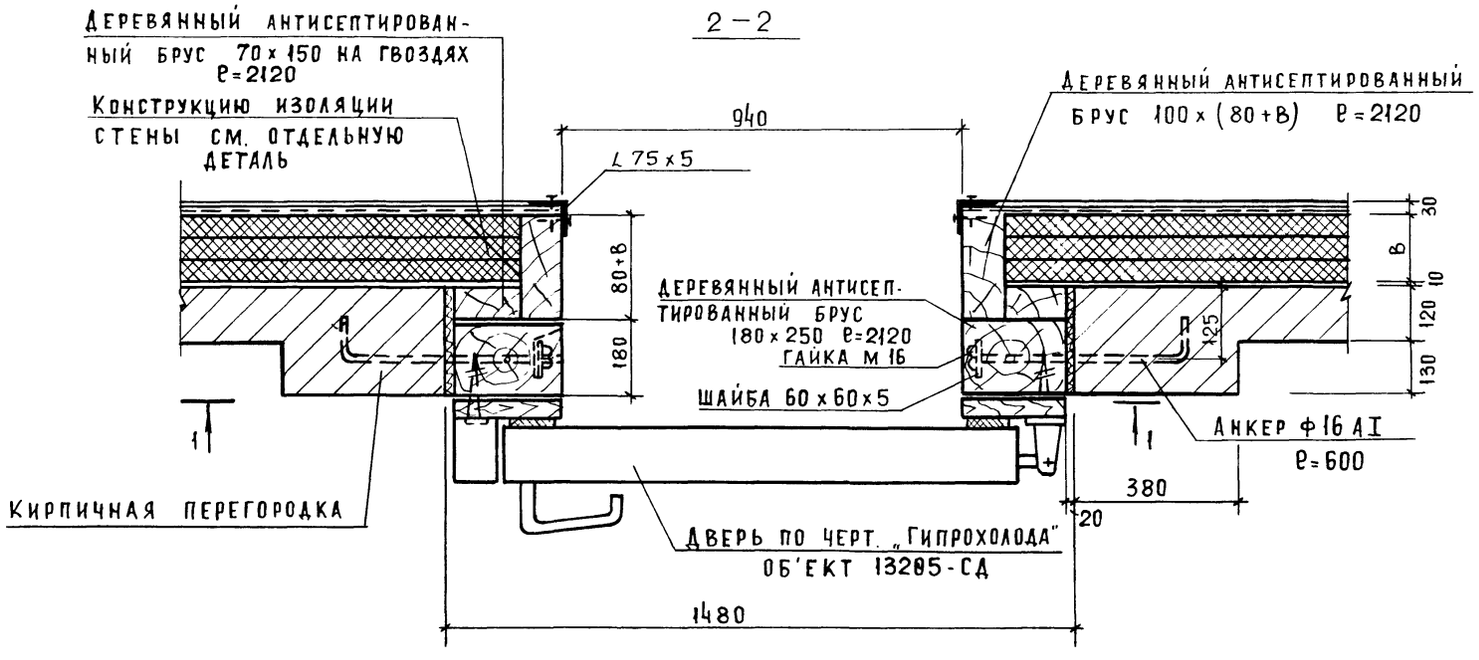

РАСХОД МАТЕРИАЛОВ НА ДВЕРЬ	
НАИМЕНОВАНИЕ	КОЛИЧЕСТВО
Брус 180 х 250 ПМ	5680
Брус 70 х 150 ПМ	5680
Брус (80+В) х 100 ПМ	5680
L 75 х 5 ПМ	5180
Анкер ф16АI ℓ=600 шт	4
Шайба 60 х 60 х 5 шт	4
Гайка М16 шт	4

СОГЛАСОВАНО
ГИП Мирская
Взам. инв. №
Подпись и дата
Инв. № подл.

Рук. маст	Биксон			271-13-120.86	АС 1
Н. контр.	Богданова				
Гл. инж. м	Самовер				
ГАП	Андрашников			Продовольственный магазин „Рыба" торговой площадью 250 кв м	Стадия: Р; Лист: 26; Листов:
ГИП	Покровский				
Вед. арх	Головина			Крепление двери охлаждаемой камеры	ЦНИИЭП торгово бытовых зданий и туристских комплексов
Ст. арх	Бакинова				

Привязан:

Инв. №

Копировал

Формат А1

21755-01

Бассейн-аквариум для продажи живой рыбы

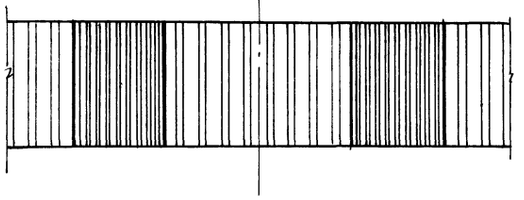

Развертка стены в осях 2-5

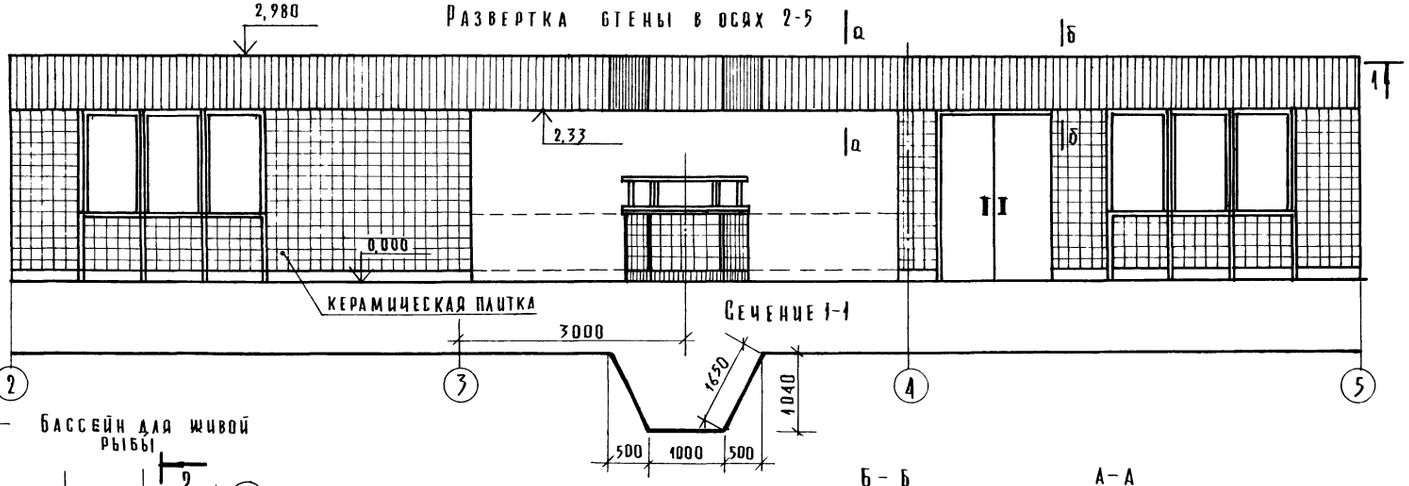

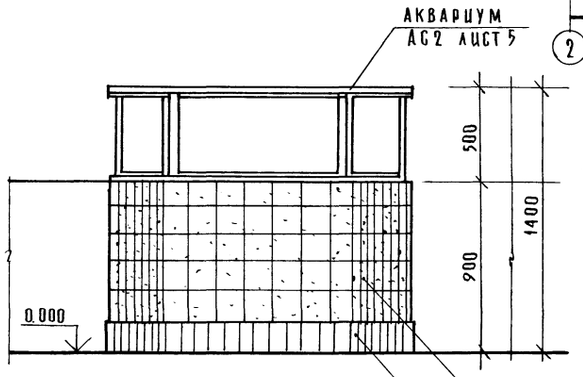

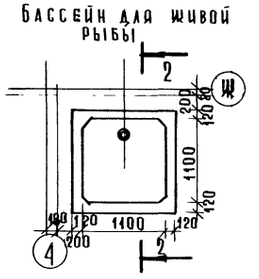

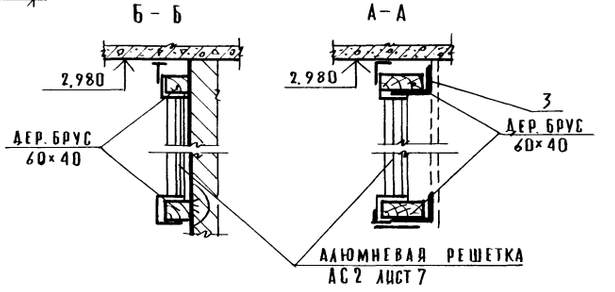

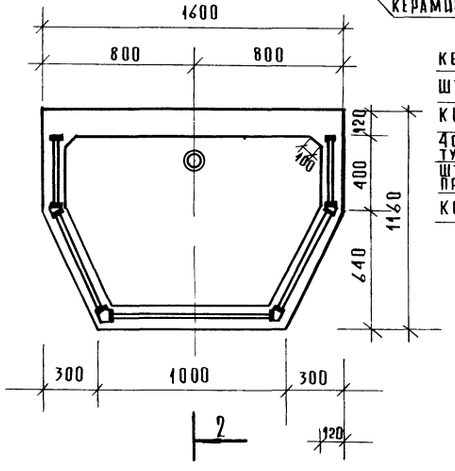

керамическая плитка
штукатурка
кирпичная стенка
4 слоя рубероида на битумной мастике
штукатурку по сетке приварить к L50×5
керамическая плитка

Сечение 2-2

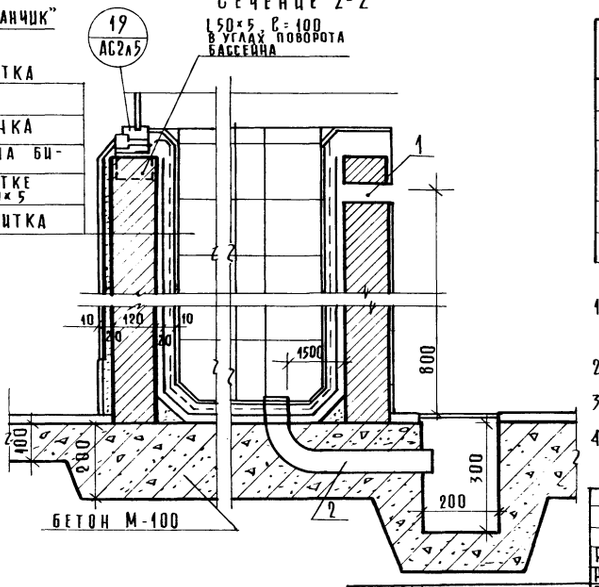

Марка поз.	Обозначение	Наименование	Кол-во шт.	Масса ед кг	Примечание
1	ГОСТ 10704-76 *	труба ⌀33×3 п.м	0,05		
2	ГОСТ 8732-78	труба ⌀60×3,5 п.м	0,6		
3	ГОСТ 8510-72*	L100×63×8 п.м	28,6		

1. Расход материалов:
   а) кирпич 1,24 м³ на бассейны
   б) керамическая плитка 150×150×18 м²; 150×75-1,5 м²
2. Расход материалов на АОБ в торговом зале учтен в разделе АС2 (витрины).
3. Бассейн для живой рыбы у осей „4" и „Ж" по высоте и конструкциям аналогичен бассейну-аквариуму.
4. Выпуска анкеров в осях „3"-„4" для АБА на листе 21.

Привязан:

Инв. №

Рук. м.	Биксон	
Н. контр.	Богданова	
Гл. инж. м	Самовер	
ГАП	Андрашников	
ГИП	Покровский	
Вед. арх.	Головина	
Ст. арх.	Бакинова	

271-13-120.86 АС1

Продовольственный магазин „Рыба" торговой площадью 250 кв м

Стадия	Лист	Листов
Р	27	

Бассейны-аквариумы для продажи и хранения живой рыбы. Развертка стены в осях 2-5

ЦНИИЭП торгово-бытовых зданий и туристских комплексов

Согласовано: Гип технолог Цаплинова

Инв. № подл. | Подп. и дата | Взам. инв. №

Копировал

Формат А2

Типовой проект

ТХМ - технология и механизация

Таблица 1

Ведомость рабочих чертежей

Лист	Наименование	Примечание
1	Общие данные	
2	План 1 этажа	
3	Площадка уравнительная стационарная ПУС-3000 Установочный чертеж	

Таблица 2

Ведомость ссылочных и прилагаемых документов

Обозначение	Наименование	Примечание
	Ссылочные документы	
ГОСТ 9078-74	Поддон деревянный одонастильный	
	Прилагаемые документы	
- ТХМ.СО	Спецификация оборудования	

Привязка настоящего типового проекта выполнена в соответствии с действующими нормами и правилами

Гл инженер проекта

Настоящий проект выполнен в соответствии с действующими нормами и правилами

Гл. инженер проекта Цаплинова

Гл. инженер проекта Проскурина

Общие указания

Технология

Продовольственный магазин „Рыба" торговой площадью 250 кв м предназначен для продажи универсального ассортимента рыбы - живой, свежезамороженной, рыбной гастрономии, сельдей, консервов.

Состав и площади помещении приняты в соответствии с СНиП II-77-80.

Все помещения магазина размещены на 1 этаже.

Продажа широкого ассортимента рыбы организована по методу самообслуживания с использованием тары-оборудования. Товары в торговом зале расположены в контейнерах и в охлаждаемых витринах.

Товары со складов и баз в магазин доставляются в контейнерах и без перетаривания поступают в торговый зал, кладовые или охлаждаемые камеры. Нерасфасованные товары подфасовываются в помещениях смежных с торгоым залом. Для хранения контейнеров со скоропортящимися товарами установлена холодильная витрина ВХС-2-4к.

Покупатель, войдя в зал, со специальной стойки берет корзинку или тележку для отбора товара.

Продажа живой рыбы организована по методу индивидуального обслуживания покупателей. Для кратковременного хранения живой рыбы установлены аквариумы.

Оплата за отобранные товары производится в расчетно-кассовом узле, рассчитанном на работу 3 контроллеров-кассиров.

Оборудование магазина: холодильное и механическое заводского изготовления, немеханическое - по каталогам Союзторгоборудования.

Режим работы магазина - 1.5 смены

Штат магазина - 30 чел.

Штат в максимальную смену - 21 чел.

Механизация

Доставка продуктов в магазин „Рыба" торговой площадью 250 кв м осуществляется автотранспортом универсальным и специализированным преимущественно средней грузоподъемности.

Разгрузка автотранспорта осуществляется со стороны фасада по оси „Е", на крытую разгрузочную платформу высотой от уровня проезжей части 1.1 метра.

В проекте предусмотрена возможность работы с грузами, поставляемыми в таре-оборудовании. С этой целью разгрузочная платформа оборудована выравнивающим устройством „ПУС-3000" посредством которого производится выравнивание погрузочной высоты автомашины и рампы.

Транспортировка доставляемых грузов по камерам и кладовым на временное хранение осуществляется следующим образом: грузы поставляемые в таре оборудовании с помощью выравнивающего устройства „ПУС-3000" свободно выкатываются с автомашин и транспортируются на хранение.

Грузы, поставляемые в таре-оборудовании, к местам хранения транспортируются гидравлическими тележками с подъемными вилами „ТГВ-500м".

Транспортировка грузов к местам хранения, поставляемых не в таре-оборудовании осуществляется как гидравлическими тележками с подъемными вилами на поддонах, так и грузовыми тележками „ТПГ 125", ТПГ-250"

В проекте предусмотрена возможность разгрузки живой рыбы, поставляемой в цистернах, непосредственно в кладовую в установленный „Садок" через люк-окно шлангом

Транспортировка подготовленных продуктов к продаже из кладовых в торговый зал осуществляется как гидравлическими тележками с подъемными вилами, так и тележками грузовыми „ТПГ-125," „ТПГ-250".

Уборка подсобных помещений торгового зала осуществляется электромеханическими агрегатами.

Привязан:

Инв. N

271-13-120.86 ТХМ

Нач.отд	Калугин		
Н. контр.	Суворова		
ГИП	Цаплинова		
ГИП	Проскурина		
Вед.инж.	Тупицына		
Техник	Якуб		

Продовольственный магазин „Рыба" торговой площадью 250 кв м

Стадия	Лист	Листов
Р	1	3

Общие данные

ЦНИИЭП торгово-бытовых зданий и туристских комплексов

Согласовано

Инв. № подл. | Подпись и дата | Взам. инв. №

271-13-120.86 ТХМ

21755-01

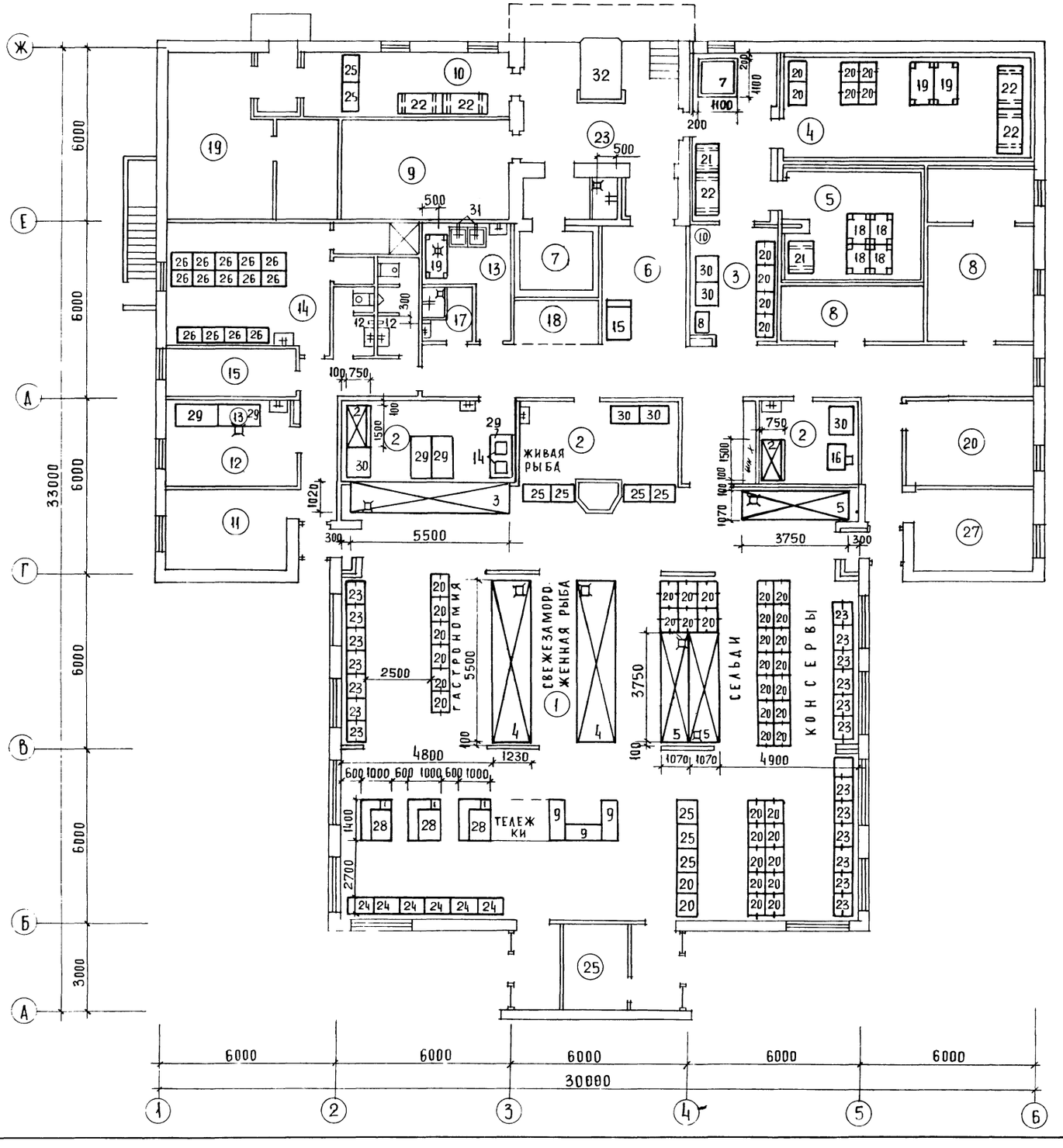

Экспликация помещений

Номер по плану	Наименование
1	Торговый зал
2	Подготовка товаров к продаже
3	Кладовая рыбы
4	Охлаждаемая камера рыбы
5	Охлаждаемая камера гастрономии
6	Приемочная
7	Камера пищевых отходов
8	Машинное отделение охлаждаемых прилавков
9	Кладовая тары
10	Пункт приема посуды
11	Контора
12	Комната персонала
13	Моечная
14	Гардероб персонала
15	Бельевая
17	Кладовая уборочного инвентаря
18	Место установки холодильного агрегата
19	Венткамера
20	Электрощитовая
23	Рампа
25	Помещение тепловой завесы
27	Кладовая упаковочных материалов

Нач. отд	Калугин		271-13-120.86 ТХМ
Н. контр.	Стефанова		
ГИП	Цапаникова		Продовольственный магазин „Рыба" торговой площадью 250 кв.м
Вед. инж	Тупицына		План 1 этажа

Стадия	Лист	Листов
Р	2	

ЦНИИЭП торгово-бытовых зданий и туристских комплексов

Инв. № подл. | Подпись и дата | Взам. инв. № | ГАП | ГИП МЕХ | ГИП В/К | Индрашников | Прокурина | Зайцева | ГИП ЭЛ | ГИП О.В | ГИП ХОЛ | Арабаджи | Дробинская | Мирская

271-13-120.86 Ал

21755-01

Фрагмент плана 1 этажа

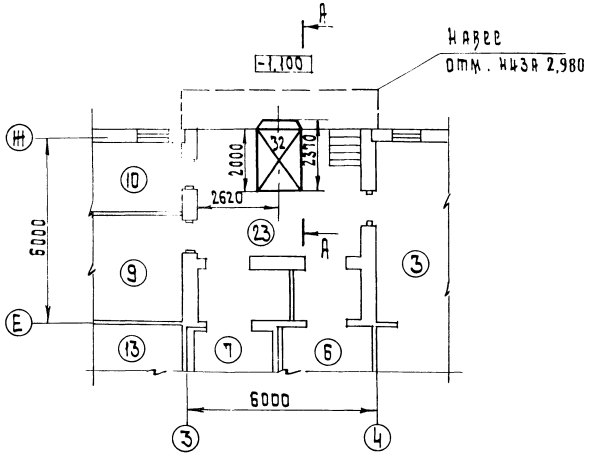

А - А повернуто

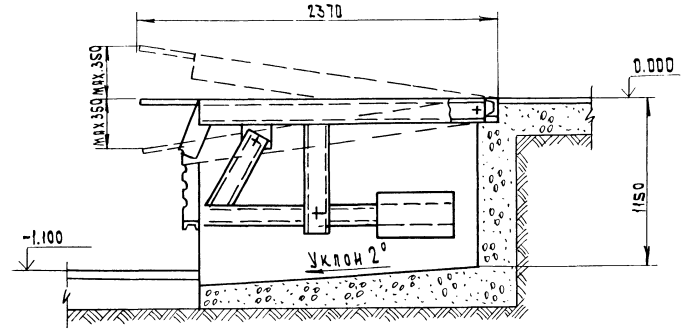

Приямок для установки площадки ПУС-3000

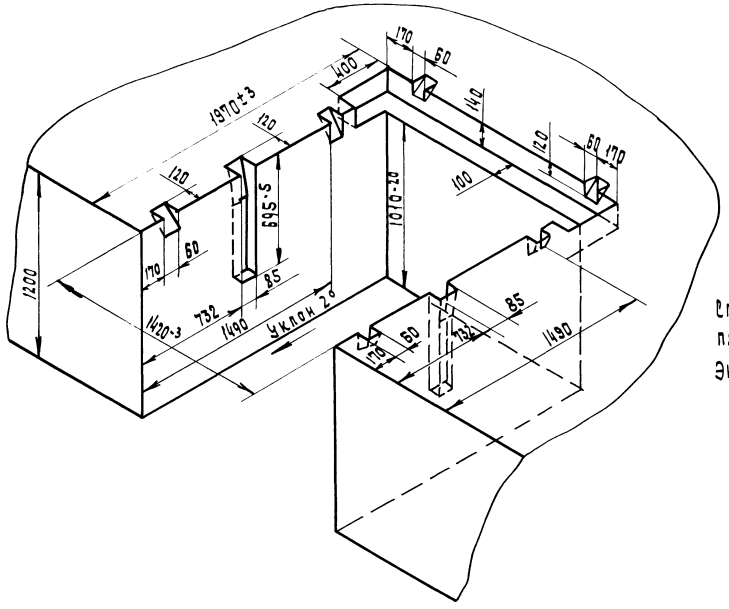

Стенки приямка для установки площадки ПУС-3000 бетонируются.
Экспликацию помещений см. лист 2

Техническая характеристика площадки уравнительной стационарной ПУС-3000

Грузоподъемность, кг	—	3000
Габаритные размеры: длина, мм	—	2370
ширина, мм	—	1544
высота, мм	—	1150
Масса, кг	—	480

Привязан		Нач отд	Калугин		271-13-120.86 ТХМ
		Н контр	Сидорова		
		ГИП	Проскурина		Продовольственный магазин "Рыба" торговой площадью 250 кв.м
		Ст инж	Разводовская		Площадка уравнительная стационарная ПУС-3000 Установочный чертеж
Инв. N		Ст инж	Филюкова		

Стадия	Лист	Листов
Р	3	

ЦНИИЭП торгово-бытовых зданий и туристских комплексов

Согласовано: ГАП мастер 2 Андрашников; ГИП мастер 2 Покровский; РИП техн. Цапликова

Инв. N подл. | Подп. и дата | Взам. инв. N

271-13-120 86

21755-01

ТИПОВОЙ ПРОЕКТ

А1

271-13-120.86

ТАБЛИЦА 1

ВЕДОМОСТЬ РАБОЧИХ ЧЕРТЕЖЕЙ

ЛИСТ	НАИМЕНОВАНИЕ	ПРИМЕЧАНИЕ
1	Общие данные	
2	Спецификация материалов к схемам оконных блоков, тамбуров, перегородки	
3	Оконные блоки в осях Г÷Б по оси 2; в осях 2÷5 по оси Б, в осях Б÷Г по оси 5. Узлы 11. 13	
4	Тамбур в осях 3-4 по оси Б; тамбур у оси 2; тамбур у оси 5.	
5	Остекленная перегородка в осях 2÷5. Узлы 12,17,19,20,21.	
6	Узлы 1, 2, 3, 4, 6, 8, 9, 10	
7	Узлы 5, 7, 14, 15, 16, 18	

ТАБЛИЦА 2

ВЕДОМОСТЬ ССЫЛОЧНЫХ И ПРИЛАГАЕМЫХ ДОКУМЕНТОВ

ОБОЗНАЧЕНИЕ	НАИМЕНОВАНИЕ	ПРИМЕЧАНИЕ
	ССЫЛОЧНЫЕ ДОКУМЕНТЫ	
1.236.4-7/84	Витрины и тамбуры из алюминиевых сплавов для общественных зданий	
1.236.4-8	Окна и балконные двери из алюминиевых сплавов для общественных зданий	

ОБЩИЕ УКАЗАНИЯ

1. Конструкции оконных блоков, тамбуров, перегородки разработаны на стадии КМ в соответствии с архитектурно-строительной частью проекта „продовольственный магазин „рыба" торговой площадью 250 кв. м.

2. Монтажные элементы приняты по типовой серии 1.236.4-7/84 "Витрины и тамбуры из алюминиевых сплавов для общественных зданий" выпуски 1,2,3 серии 1.236.4.8 "Окна и балконные двери из алюминиевых сплавов для общественных зданий" выпуск 2.
Компоновка монтажных элементов переработана в соответствии с условиями данного об'екта

3. Изготовление монтажных элементов производится на специализированных предприятиях по чертежам КМД. Технические условия изготовления должны соответствовать ГОСТ 21519-76.

4. Декоративная и антикоррозийная защита алюминиевых конструкций должны соответствовать ГОСТ 21519-76.
Цвет анодирования выбирается заказчиком при привязке проекта

5. Общие указания по изготовлению изделий, их монтажу, заделке строительных зазоров и эксплуатации приведены в техническом описании соответствующих выпусков.

6. Створные монтажные элементы поставляются заводом-изготовителем укомплектованными скобяными изделиями, фрамужные приборы поставляются по спецификации и монтируются по месту

7. Монтаж конструкций производится по схемам, приведенным в проекте, по окончании строительно монтажных работ, связанных с мокрыми процессами.
Закладные детали к началу монтажа должны быть выведены на проектные отметки и выверены. Монтажные детали привариваются к стойкам до установки их в проектное положение. Монтажные подкладки устанавливаются во время монтажа и закрепляются после окончательной выверки изделий.
Приварка анкерных деталей к закладным /монтажным прокладкам/ производится электродами марки Э-42. Во время производства сварочных работ алюминиевые конструкции должны быть защищены от попадания искр электросварки; после сварки сварные швы покрыть битумным лаком
Нарезка элементов из погонажных алюминиевых изделий, приведенных в спецификации, производится по месту.
Строительные зазоры заполняются утеплителем, закрываются нащельниками и герметизируются.

8. Остекление тамбуров, оконных блоков и перегородки производится по окончании монтажных работ; стекло, стеклопакеты устанавливаются на опорные, фиксирующие и ограничительные подкладки. Схемы размещения подкладок приведены в соответствующих выпусках серии 1.236.4-7/84; 1.236.4-8.

СОГЛАСОВАНО:

Рук. маст. Гл. инж. маст.

Взам. инв. №

Подпись и дата

Инв. № подл.

Привязка настоящего типового проекта выполнена в соответствии с действующими нормами и правилами

Гл. архитектор проекта

Гл. инженер проекта

Настоящий проект выполнен в соответствии с действующими нормами и правилами

Гл. архитектор проекта Андрашников Э.Ю.

Гл. инженер проекта Рудник О.М.

привязан

Инв. №

271-13-120.86 АС2

Продовольственный магазин „Рыба" торговой площадью 250 кв.м		Стадия	Лист	Листов
		Р	1	
Общие данные	ЦНИИЭП торгово-бытовых зданий и туристских комплексов			

Н. контр.	Андрашников	
ГИП	Рудник	
Рук. гр.	Скотникова	

21755-01

Марка поз	Обозначение	Наименование	Кол	Масса ед, кг	Примечание
		Изделия алюминиевые			
		оконные блоки			
1	ГОСТ 25062-81	ОАК 18-09Н,	12	12.6	
2		ОАК 18-09Р,	12	23.34	
		Тамбурные и дверные блоки			
4	Серия 1.236.4-7/84.3	ТАО 27-10 ПИЛ,	1	52.0	
5		ТАО 27-10 ПИ,	3	52.0	
6		ТАО 27-10 ВИ,	2	51.6	
7		ДАО 21-10 ВИ,	2	24.5	
		Стойки, ригели			
10	Серия 1.236.4-7/84.3	СВОП 24-03,	2	10.15	
11		СВОП 24-30,	2	10.15	
12		СВОП 30-03,	2	11.1	
13		СВОП 27-33,	2	11.8	
14		СВОП 30-30,	2	11.1	
18	Серия 1.236.4-7/84.3	РВОИ-08,5,	4	2.68	
19		РСОИ-08,5,	4	2.66	
20		РНОИ-08,5,	4	2.68	
21		РВОИ-12,	8	3.78	
22		РСОИ-12,	4	3.75	
23		РНОИ-12,	4	3.78	
24		РВОЕ-04,	4	1.04	
25		РВОЕ-05,	10	1.30	
26		РВОЕ-06,5,	4	1.69	
27		РВОЕ-08,	2	2.08	
28		Вкладыш Ц-02,	50	0.07	
		Стеклопакеты			
31	ГОСТ 24866-81	1690 x 790 x 23,	12		
32		1600 x 700 x 23,	12		

Марка поз.	Обозначение	Наименование	Кол	Масса ед, кг	Примечание
		Погонажные изделия			
		из алюминиевых профилей			
	Нормаль ВЗСАК	Нащельник А-899И, м	96	0,393	кратн. 4.0м
		Профиль А-900И, м	18	1.794	кратн. 6.0м
		Нащельник А-950, м	24	0.534	кратн. 6.0м
		Нащельник А-1039, м	24	0.436	кратн. 6.0м
		Слив А-1072, м	24	1.23	кратн. 6.0м
		Уголок А-104, м	180	1.27	кратн. 6.0м
		Профиль А-345, м	114	1.01	кратн. 6.0м
		Профиль А-1126, м	48	1.336	кратн. 6.0м
	Серия 1.236.4-7/84.1	Нащельник НЛ-24,	17	1.10	
		Нащельник НЛ-30,	5	1.37	
	ГОСТ 21631-76	Алюм. лист-0,8x1000x2000	1	4.56	
		Стальные элементы			
	ГОСТ 8510-72*	L 100x63x8, м	6	9.87	
		L 40x25x3, м	30	1.48	кратн. 6.0м
	ГОСТ 19904-74	Лист 2x600x2000,	6	18.84	
	ГОСТ 103-76	Полоса 6x100, м	6	4.71	
		Комплектующие материалы			
	ГОСТ 4640-84	Минеральная вата, м³	3,1		
	ТУ6-02-775-73	Герметик, Эластосил 1106, м	355		Сеч. 10x10
	Серия 1.236.4-7/84.1	Уплотнитель ПР-65И, м	1770	0.04	
	ГОСТ 18124-75	Асбестоцементный лист, м²	5,5		
	ГОСТ 8488-69	Брус деревянный, м³	0,15		
	Серия 1.236.4-7/84.1	Пружинка П-01,	70	0.02	
	ГОСТ 19111-77	Полозок, м	10		кратн. 5.0м
	Нормаль ВЗСАК	Подкладки под стекло,	210	0,02	
		Подкладки под стеклопакет	200	0,05	
	ГОСТ 7380-77	Стекло 2850x1950x6,5	8		

1. В массу поз. 1, 2 входит масса алюминия, стали, резины и термовкладыша; в массу поз. 4÷27 - масса алюминия, стали, резины.
2. Погонажные изделия, приведенные в спецификации нарезаются по месту; расход стекла приведен без учета отходов на бой

271-13-120.86 АС2

Привязан

Инв. N

Н. контр	Андрашников		
ГИП	Рудник		
Рук. гр.	Скотников		

Продовольственный магазин „Рыба" торговой площадью 250 кв.м

Спецификация материалов к схемам оконных блоков, тамбуров, перегородки

Стадия	Лист	Листов
Р	2	

ЦНИИЭП торгово-бытовых зданий и туристских комплексов

Инв. N подл. | Подп. и дата | Взам. инв. N | Согласовано | Гдл | Андрашников

271-13-120.86

21755-01

Оконные блоки в осях Г÷Б по оси 2

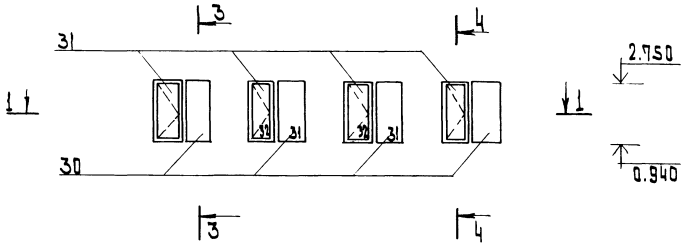

1 - 1

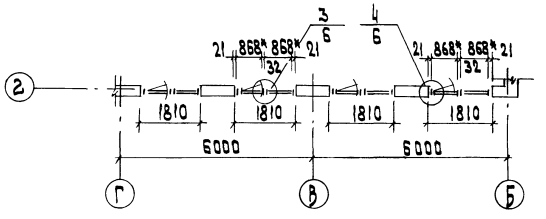

3 - 3

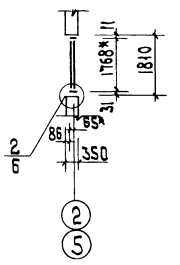

Оконные блоки в осях Б÷Г по оси 5

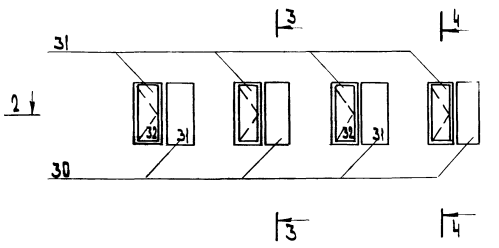

2 - 2

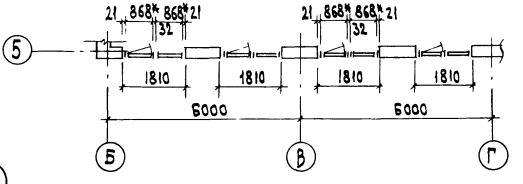

4 - 4

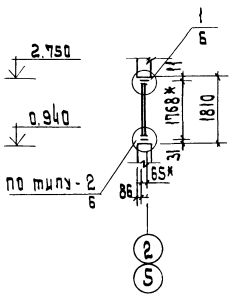

Оконные блоки в осях 2÷5 по оси Б

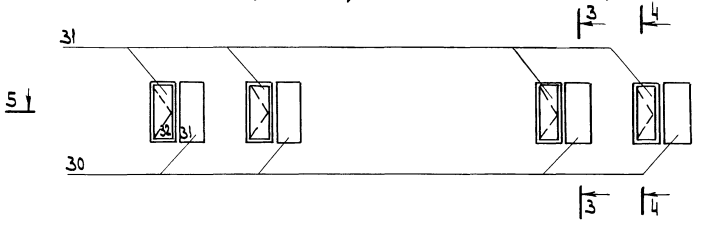

5 - 5

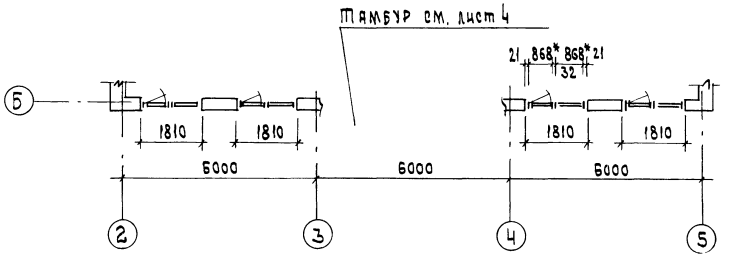

11

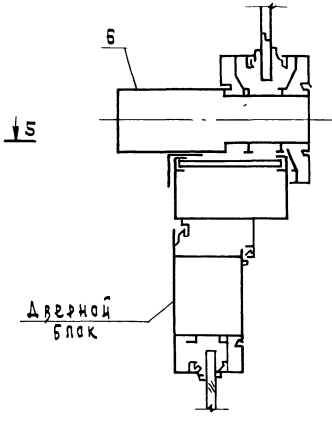

13

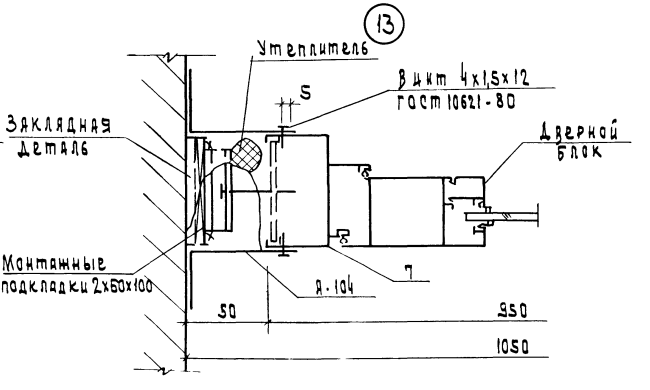

* Размеры даны в гранях профилей

Привязан				271-13-120.86 АС2		
				Продовольственный магазин "Рыба" торговой площадью 250 кв.м	Стадия Р	Лист 3	Листов
		Н.контр.	Андрашников	Оконные блоки в осях Г÷Б по оси 2; в осях 2÷5 по оси Б; в осях Б÷Г по оси 5. Узлы 11, 13	ЦНИИЭП торговых зданий и туристских комплексов		
Инв.№		ГИП	Рудник				
		Рук.гр.	Сотникова				

Инв.№ подл. | Подп. и дата | Взам.инв.№ | Инв.№ дубл. | Подпись и дата | Гипрошинков Лукьяновский

271-13-120.86

21755-01

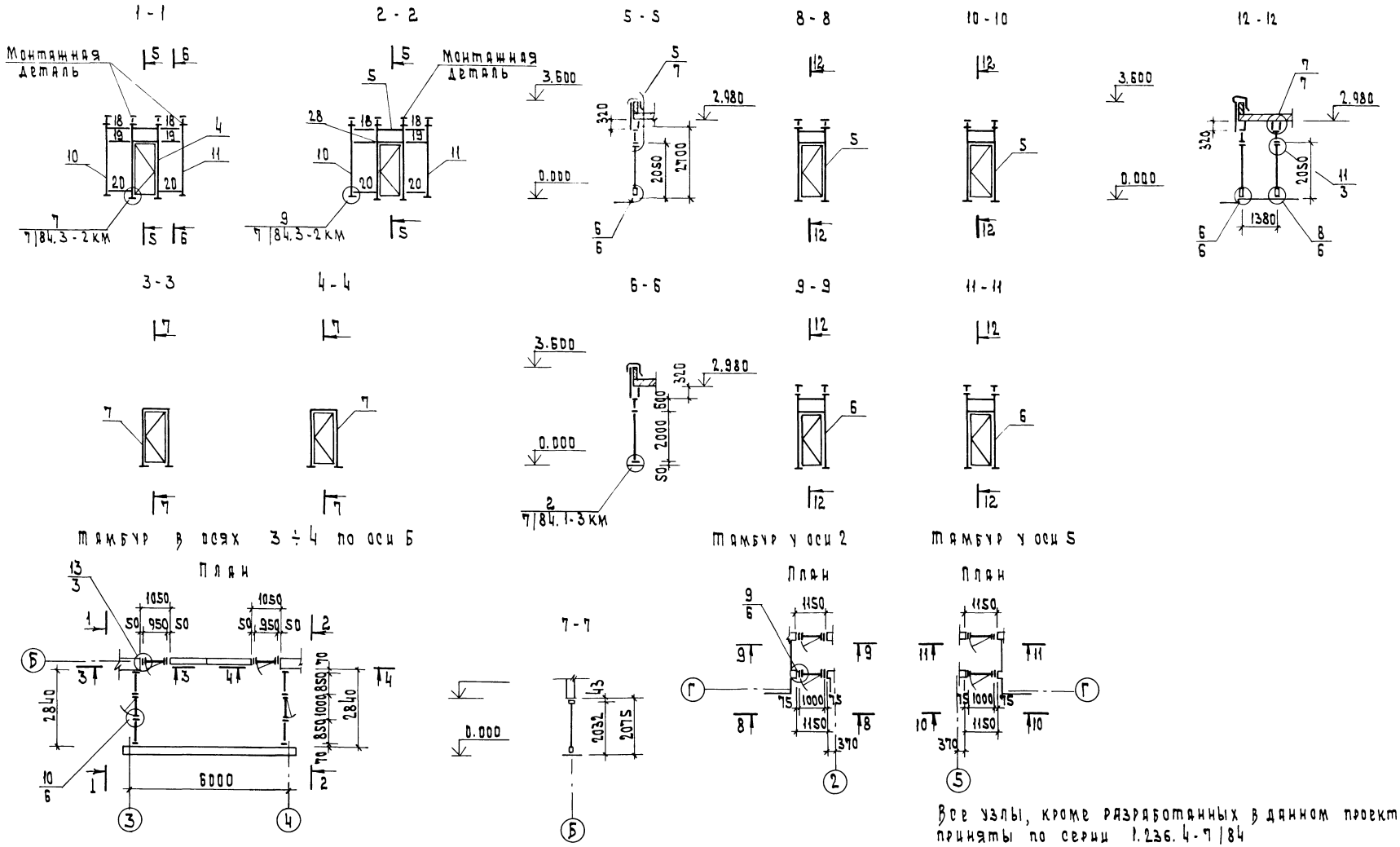

Все узлы, кроме разработанных в данном проекте, приняты по серии 1.236.4-7/84

				271-13-120.86		АС2	
Привязан				Продовольственный магазин "Рыба" торговой площадью 250 кв.м	Стадия	Лист	Листов
		Н.контр.	Андрашников		Р	4	
		ГИП	Рудник	Тамбур в осях 3÷4 по оси Б; Тамбур у оси 2; Тамбур у оси 5.	ЦНИИЭП торгово-бытовых зданий и туристских комплексов		
		Рук. гр.	Скотникова				
Инв. N							

Согласовано: Андрашников, Покровский

Инв. N подл. | Подп. и дата | Взам. инв. N

271-13-120.86

21755-01

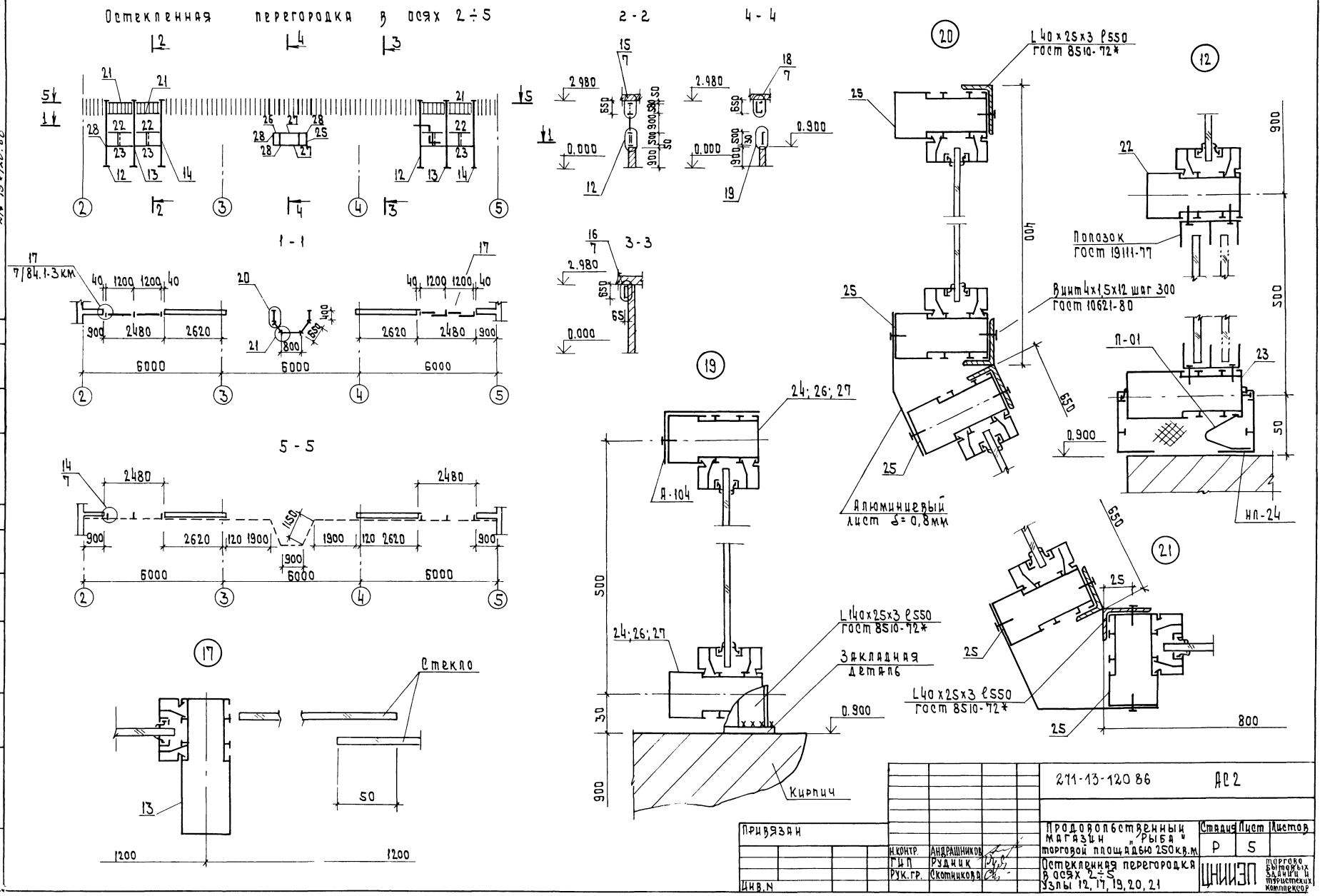
Остекленная перегородка в осях 2÷5
2-2
4-4
1-1
3-3
5-5
17/84.1-3км
Стекло
L 40×25×3 ℓ550 гост 8510-72*
Полозок гост 19111-77
Винт 4×1,5×12 шаг 300 гост 10621-80
П-01
НЛ-24
Алюминиевый лист δ=0,8мм
А-104
24; 26; 27
L 140×25×3 ℓ550 гост 8510-72*
Закладная деталь
Кирпич
271-13-120 86
АС2
Продовольственный магазин „Рыба" торговой площадью 250 кв.м
Остекленная перегородка в осях 2÷5
Узлы 12, 17, 19, 20, 21
Стадия Р
Лист 5
Листов
ЦНИИЭП торгово бытовых зданий и туристских комплексов
Привязан
Инв. N
Н.контр. Андрашников
ГИП Рудник
Рук.гр. Скотникова
Согласовано
ГАП Андрашников
ГИП Покровский
Взам. инв. N
Подп. и дата
Инв. N подл.
271-13-120.86
Ал.
21755-01

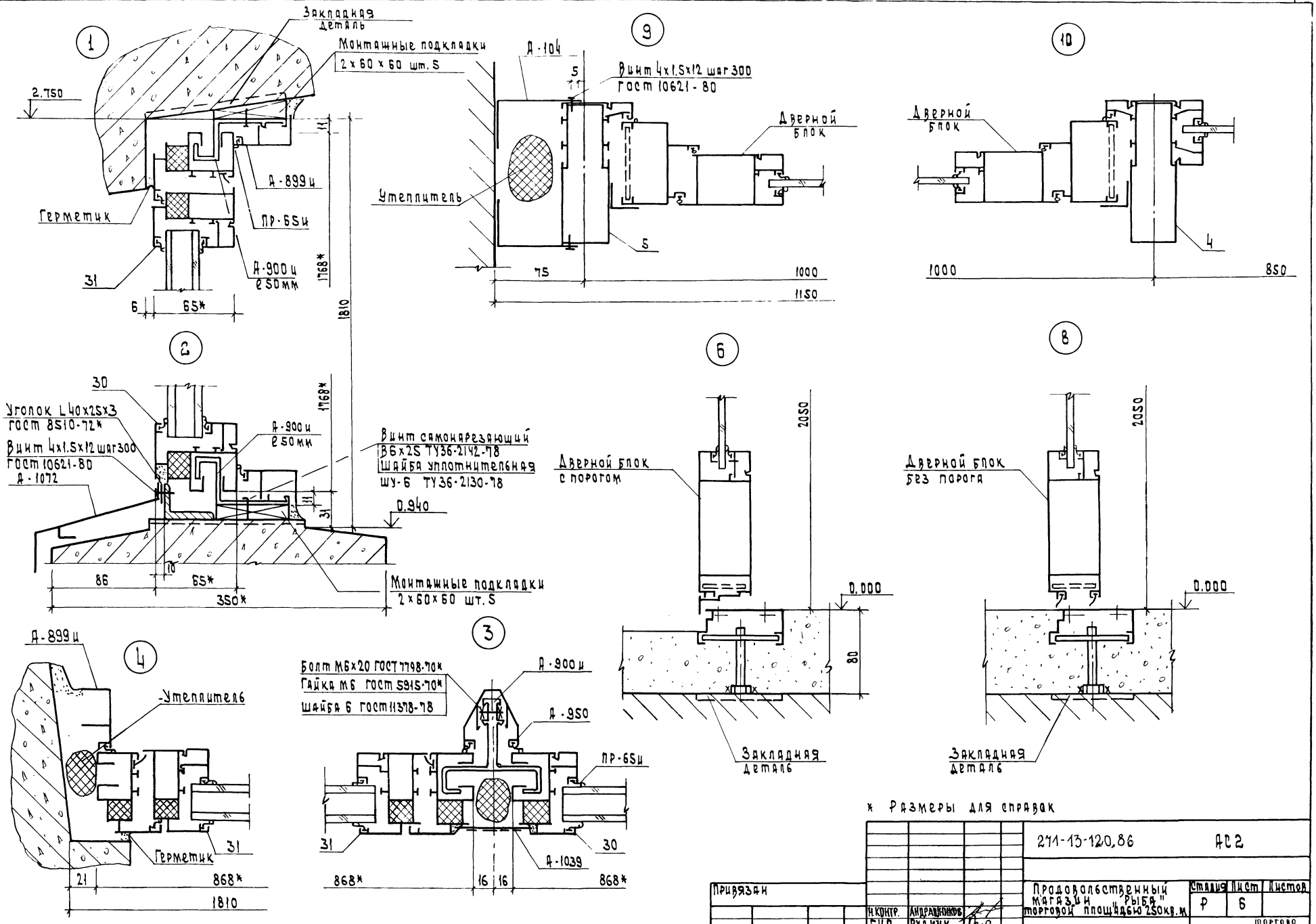

* Размеры для справок

				271-13-120.86		АС2	
Привязан				Продовольственный магазин „Рыба" торговой площадью 250 кв.м	Стадия	Лист	Листов
		Н.контр.	Андрашников		Р	6	
		ГИП	Рудник				
		Рук.гр.	Скотникова	Узлы 1, 2, 3, 4, 6, 8, 9, 10	ЦНИИЭП торгово-бытовых зданий и туристских комплексов		
Инв. N							

Согласовано: Андрашников, Покровский

Инв. N подл. | Подп. и дата | Взам. инв. N | ГАП | ГИП

271-13-120.86

Ал.

21755-01

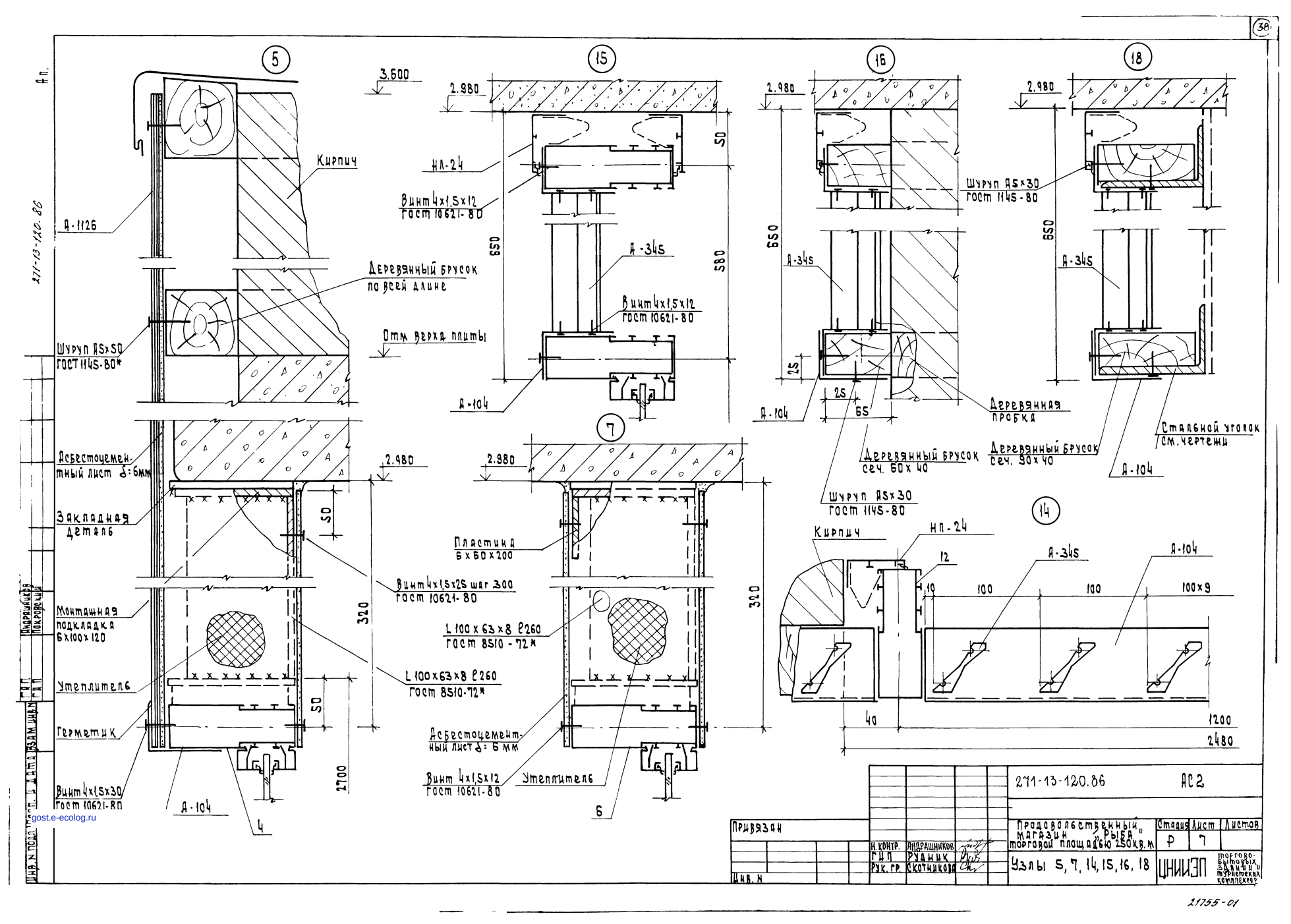

Привязан				271-13-120.86		АС2
Инв. N		Н. контр.	Андрашников	Продовольственный магазин "Рыба" торговой площадью 250х9 м	Стадия	Лист	Листов
		ГИП	Рудник		Р	7	
		Рук. гр.	Скотников	Узлы 5, 7, 14, 15, 16, 18	ЦНИИЭП торгово-бытовых зданий и туристских комплексов		

271-13-120.86
Инв. N подл. | Подп. и дата | Взам. инв. N
ГИП Андрашников
ГИП Рудник
Инв. N подл. | Подп. и дата
gost.e-ecolog.ru