ЗОНАЛЬНЫЙ ТИПОВОЙ ПРОЕКТ

901-2-167 с. 13.89

ВОДОПРОВОДНАЯ НАСОСНАЯ СТАНЦИЯ

ПРОИЗВОДИТЕЛЬНОСТЬЮ ОТ 50 ДО 200 м³/ч

АЛЬБОМ II

СТРОИТЕЛЬНЫЕ ИЗДЕЛИЯ

Привязан

Инв. №

gost.e-ecolog.ru

ЗОНАЛЬНЫЙ ТИПОВОЙ ПРОЕКТ

901—2—167с.13.89

ВОДОПРОВОДНАЯ НАСОСНАЯ СТАНЦИЯ ПРОИЗВОДИТЕЛЬНОСТЬЮ ОТ 50 ДО 200 м³/ч

АЛЬБОМ II

СОСТАВ ПРОЕКТА

АЛЬБОМ I	Пояснительная записка. Технологические решения. Архитектурно-строительные решения. Конструкции железобетонные. Конструкции металлические. Отопление и вентиляция. Внутренние водопровод и канализация. Электротехническая часть. Автоматизация электропривода. Технологический контроль.
АЛЬБОМ II	Строительные изделия.
АЛЬБОМ III	Спецификации оборудования.
АЛЬБОМ IV	Ведомости потребности в материалах.
АЛЬБОМ V	Сметы.

РАЗРАБОТАН ИНСТИТУТОМ „ТАДЖИКГИПРОСЕЛЬСТРОЙ" ГОСАГРОПРОМА ТАДЖИКСКОЙ ССР

ГЛАВНЫЙ ИНЖЕНЕР ИНСТИТУТА В.И.ЧУРИЛИН

ГЛАВНЫЙ ИНЖЕНЕР ПРОЕКТА В.И.НЕМЦЕВ

УТВЕРЖДЕН ГОСАГРОПРОМОМ ТАДЖИКСКОЙ ССР
СВОДНОЕ ЭКСПЕРТНОЕ ЗАКЛЮЧЕНИЕ № 143 ОТ 31.08.89 г.
ВВЕДЕН В ДЕЙСТВИЕ ГОСАГРОПРОМОМ ТАДЖИКСКОЙ ССР
ПРИКАЗ № 364 ОТ 01.09.89 г.

Привязан

Инв. №

Альбом II

Типовой проект 901-2-167с 13 89

Обозначение или марка листа	Наименование	Стр.
	Содержание альбома	2
КЖИ.ТУ	Технические условия	2
КЖИ 3	Плиты П-1, П-2	3
4	Стеновая панель СП-4-1	4
5	Стеновая панель СП-7-1	4
6	Изделия закладные МН-1, МН-2	5
7	Изделия закладные МН-3, МН-4	5
8	Сетки С-1÷С-12, С-16, С-19, С-23, С-26	6
9	Сетки С-13÷С-15, С-17, С-18, С-20÷С-22, С-24, С-25	7
10	Каркас КП-1÷КП-3	8
11	Монтажная петля МН-7	8
12	Каркасы плоские КР-1÷КР-5	9

Взам. инв. № | Подпись и дата | Инв. № подл.

т.п. 901-2-167с. 13.89

Нач. отд.	Султанов	
Гл. конст.	Рахимов	
ГИП	Немцев	
Рук. гр.	Чрманова	
Инж.	Кульмашева	

Содержание альбома

Стадия	Лист	Листов
РП	1	

Тадфикгипросельстрой

Копировал Пасько

Формат А4

Альбом II

Типовой проект 901-2-167с. 13.89

Технические требования к изготовлению сборных железобетонных изделий.

При изготовлении сборных железобетонных плит и стеновых панелей обязательно соблюдение требований серии 1.865.1-4/84 и серии 55 альбом III.

Закладные изделия должны иметь металлизационное цинковое или алюминиевое покрытие толщиной 200мкм, защищенное после разопалубки слоем грунта-шпатлевки ЭП-00-10 (ТУМХП 1027-62)

Технические требования к изготовлению закладных изделий.

Закладные изделия должны соответствовать ГОСТ 10922-75. Для изготовления закладных изделий применяется контактная и автоматическая сварка по ГОСТ 14098-85. „Соединения сварные арматуры и закладных изделий железобетонных конструкций." Толщину сварных швов принять по наименьшей толщине свариваемых элементов.

Каркасы и сетки изготовить при помощи контактной точечной электросварки в соответствии с „Указаниями по технологии электросварки арматуры ж.б. конструкций" и „Тех. условиями на сварную арматуру для ж.б. конструкций."

Взам. инв. № | Подпись и дата | Инв. № подл.

т.п. 901-2-167с. 13.89 КЖИ-ТУ

Нач. отд.	Султанов	
Гл. конст.	Рахимов	
ГИП	Немцев	
Рук. гр.	Чрманова	
Инж.	Кульмашева	

Технические условия

Стадия	Лист	Листов
РП	2	

Тадфикгипросельстрой

Копировал Пасько

Формат А4

Альбом II

Типовой проект 901-2-167с. 13.89

П-1

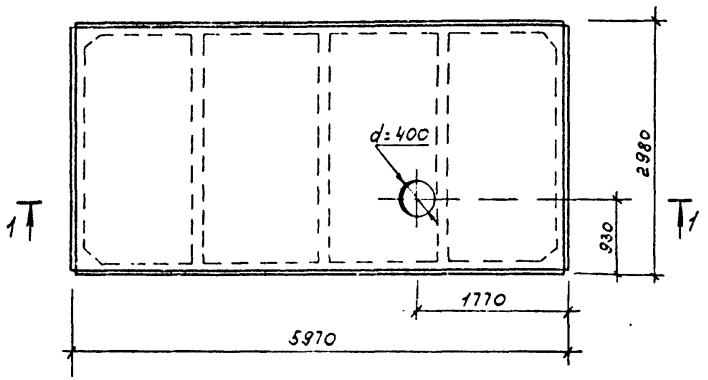

1-1

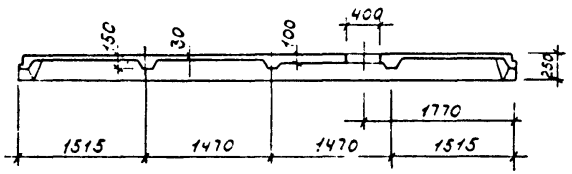

П-2

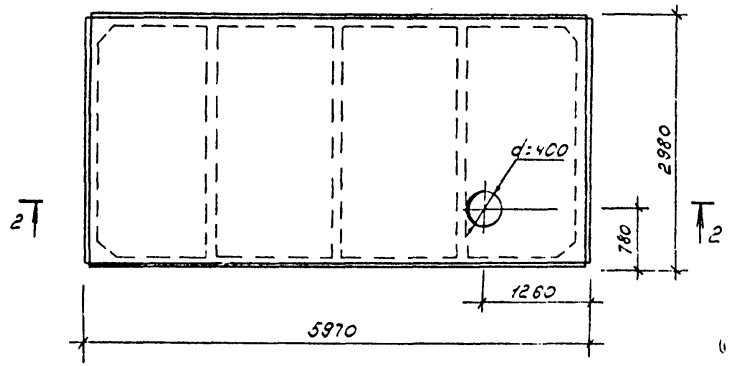

2-2

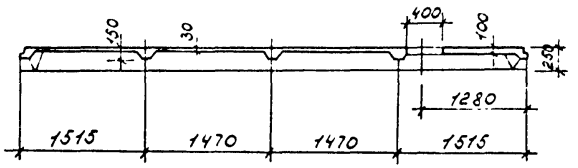

Плиты П-1, П-2 изготовить по типу плиты 1ПВ4-3АIVТ по серии 1.865.1-4/84 с переносом отверстия. Привязку отверстия выполнить по данному чертежу

				т.п. 901-2-167с. 13.89	КЖИ	
Нач.отд	Султанов			Плиты П-1, П-2	Стадия	Лист	Листов
Гл.конс	Зохимов				РП	3	
ГИП	Немцев				Таджикгипросельстрой	
Рук.гр	Урманова					
Ст.инж	Шишкеева					

Копировал Пасько

Формат А3

Альбом II

Типовой проект 901-2-167с. 13 89

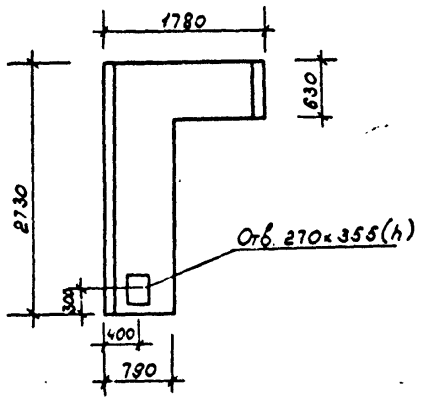

Стеновую панель СП-4-1 изготовить по типу стеновой панели СП-4 серии 55 альбом III
Привязку отверстия выполнить по данному чертежу.

				т.п. 901-2-167с. 13 89		КЖИ	
Нач отд	Султанов			Стеновая панель СП-4-1	Стадия	Лист	Листов
Гл конст	Рахимов				Р.	4	
ГИП	Немцев				Таджикгипросельстрой		
Рук гр	Чрманова						
Инж	Кульмашева						

Копировал Пасько

формат А4

Альбом II

Типовой проект 901-2-167с. 13.89

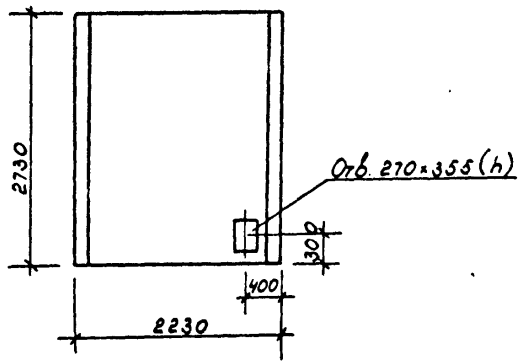

Стеновую панель СП-7-1 изготовить по типу стеновой панели СП-7 серии 55 альбом III
Привязку отверстия выполнить по данному чертежу.

				т.п 901-2-167с. 13.89		КЖИ	
Нач отд	Султанов			Стеновая панель СП-7-1	Стадия	Лист	Листов
Гл конст	Рахимов				Р.П.	5	
ГИП	Немцев				Таджикгипросельстрой		
Рук. гр	Чрманова						
Инж	Кульмашева						

Копировал Пасько

формат А4

Альбом II

Типовой проект 901-2-167с 13.89

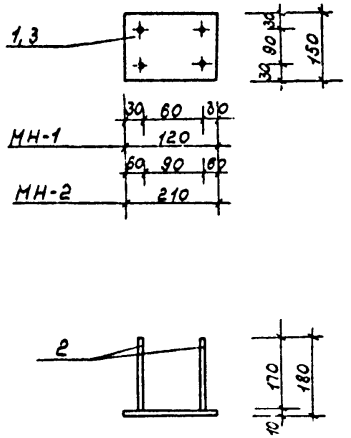

Марка	Поз	Наименование	Кол	Масса ед, кг	Масса общ, кг
МН-1	1	-10×150, ℓ=120	1	1.41	2.01
	2	ф12А-III, ℓ=170	4	0.15	
МН-2	3	-10×150, ℓ=210	1	2.47	3.07
	2	ф12А-III, ℓ=170	4	0.15	

Арматура класса А-I по ГОСТ 5781-82*, прокат по ГОСТ 103-76* / Вс3кп2 ГОСТ 380-71*

т.п 901-2-167с 13.89 КЖИ

Изделия закладные МН-1, МН-2

Стадия	Лист	Листов
Р.П.	6	

Тадфикгипросельстрой

Нач.отд. Султанов
Гл.конст. Рахимов
ГИП Немцев
Рук.гр. Урманова
Инж. Кульмашева

Копировал Пасько формат А4

Альбом II

Типовой проект 901-2-167с. 13.89

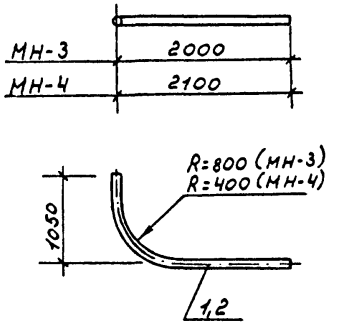

Марка	Поз	Наименование	Кол	Масса ед, кг	Масса общ, кг
МН-3	1	Труба 4×80, ℓ=2800	1	20.85	20,85
МН-4	2	Труба 3.5×50, ℓ=2900	1	12.2	12.2

Труба по ГОСТ 3262-75*

т.п. 901-2-167с. 13.89 КЖИ

Изделия закладные МН-3, МН-4

Стадия	Лист	Листов
Р.П.	7	

Тадфикгипросельстрой

Нач.отд. Султанов
Гл.конст. Рахимов
ГИП Немцев
Рук.гр. Урманова
Инж. Кульмашева

Копировал Пасько формат А4

Альбом II

Типовой проект 901-2-167с. 13.89

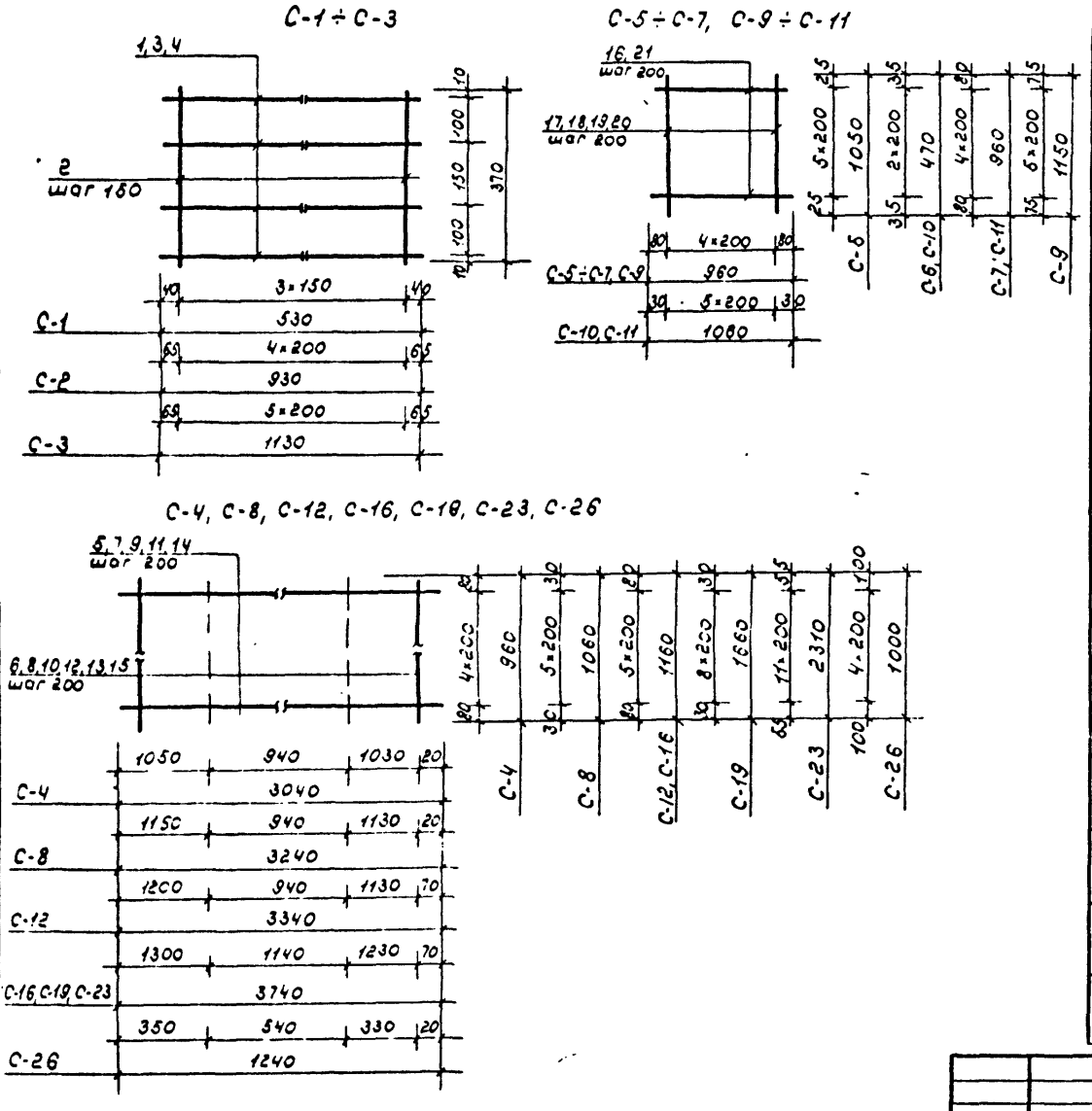

Марка сетки	Поз	Наименование	Кол	Масса ед, кг	Масса сетки, кг
С-1 (С-2)	1(3)	ф 6А-III, ℓ=530 (930)	4(4)	0.117(0.21)	0.616 (1.025)
	2	ф 4 Вр-I, ℓ=370	4(5)	0.037	
С-3	4	ф 6А-III, ℓ=1130	4	0.249	1.218
	2	ф 4 Вр-I, ℓ=370	6	0.037	
С-4	5	ф 6А-III, ℓ=3040	5	0.669	4.881
	6	ф 4 Вр-I, ℓ=960	16	0.096	
С-5	16	ф 4 Вр-I, ℓ=960	6	0.096	1.731
	17	ф 6А-III, ℓ=1050	5	0.231	
С-6 (С-7)	16	ф 4 Вр-I, ℓ=960	3(5)	0.096	0.523 (0.96)
	18(19)	ℓ=470 (960)	5(5)	0.047(0.096)	
С-8	7	ф 6А-III, ℓ=3240	6	0.713	6.079
	8	ф 4 Вр-I, ℓ=1060	17	0.106	
С-9	16	ф 4 Вр-I, ℓ=960	6	0.096	1.841
	20	ф 6А-III ℓ=1150	5	0.253	
С-10 (С-11)	21	ф 4 Вр-I ℓ=1060	3(5)	0.106	0.6 (1.106)
	18(19)	ℓ=470	6(6)	0.047(0.096)	
С-12	9	ф 6А-III, ℓ=3340	6	0.735	6.381
	10	ф 4 Вр-I, ℓ=1160	17	0.116	
С-16	11	ф 6А-III, ℓ=3740	9	0.823	7.142
	10	ф 4 Вр-I, ℓ=1160	19	0.116	
С-19	11	ф 6А-III, ℓ=3740	9	0.823	10.561
	12	ф 4 Вр-I, ℓ=1660	19	0.166	
С-23	11	ф 6А-III, ℓ=3740	12	0.823	14.26
	13	ф 4 Вр-I, ℓ=2310	19	0.231	
С-26	14	ф 6А-III, ℓ=1240	5	0.273	2.064
	15	ф 4 Вр-I, ℓ=1000	7	0.1	

Нач.отд.	Султанов		
Гл.конст.	Рахимов		
ГиП	Немцев		
Рук.гр.	Усманова		
Инж.	Кульмашев		

т.п. 901-2-167с. 13.89 КЖИ

Сетки С-1 ÷ С-12, С-16, С-19, С-23, С-26

Стадия	Лист	Листов
Р.П.	8	

Таджикгипросельстрой

Копировал Пасько

Формат А3

Альбом V

Типовой проект 901-2-167 с. 13.89

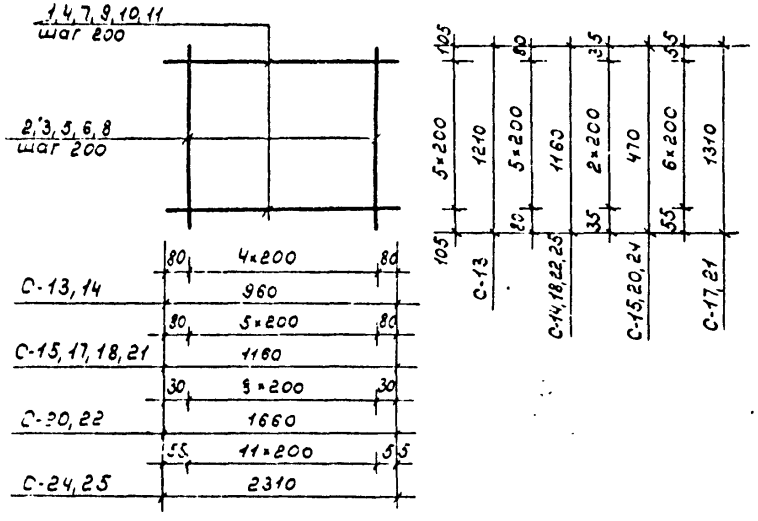

Марка сетки	Поз	Наименование	Кол	Масса ед, кг	Марка сетки
С-13	1	ф4 Вр-I, ℓ=960	6	0.096	1.181
	2	ℓ=1210	5	0.121	
С-14	1	ф4 Вр-I, ℓ=960	6	0.096	1.156
	3	ℓ=1160	5	0.116	
С-15	4	ф4 Вр-I, ℓ=1160	3	0.116	0.968
	5	ф6А-III, ℓ=470	6	0.103	
С-17	4	ф4 Вр-I, ℓ=1160	7	0.116	1.598
	6	ℓ=1310	6	0.131	
С-18	3	ф4 Вр-I ℓ=1160	6	0.116	1.392
	4	ℓ=1160	6	0.116	
С-20	7	ф4 Во-I, ℓ=1660	3	0.166	0.921
	8	ℓ=470	9	0.047	
С-21	9	ф6А-III, ℓ=1310	6	0.298	2.541
	4	ф4 Вр-I, ℓ=1160	7	0.116	
С-22	10	ф6А-III, ℓ=1160	9	0.255	2.933
	3	ф4 Вр-I, ℓ=1160	6	0.116	
С-24	11	ф4 Вр-I, ℓ=2310	3	0.231	1.251
	8	ℓ=470	12	0.047	
С-25	11	ф4 Вр-I, ℓ=2310	6	0.231	2.778
	3	ℓ=1160	12	0.116	

Инв. № подл. | Подпись и дата | Взам. инв. №

Нач. отд	Султанов		
Гл. конст	Ражинов		
ГИП	Немцев		
Рук. гр	Чоманова		
Инж	Кульмашева		

т.п. 901-2-167 с. 13.89 КЖИ

Сетки С-13 ÷ С-15, С-17, С-18, С-20 ÷ С-22, С-24, С-25

Стадия	Лист	Листов
Р.П.	9	

Гадфикилпроселстрой

Копировал Пасько

Формат А3

Альбом II

Типовой проект 901-2-167с. 13.89

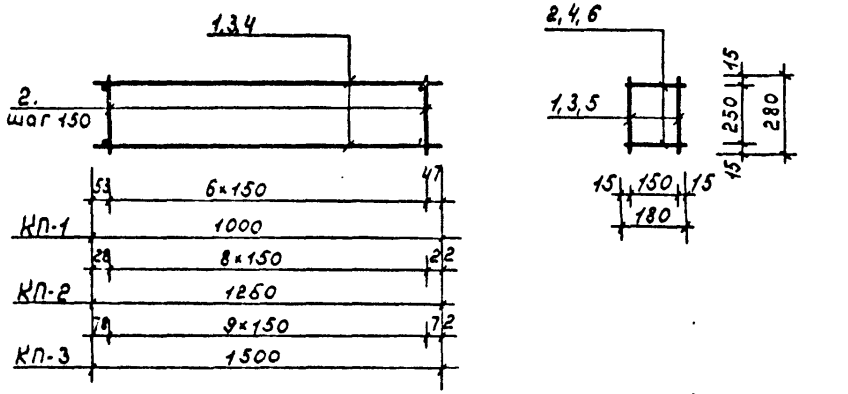

Марка каркаса	Поз	Наименование	Кол	Обозначение документа	Масса каркаса кг
КП-1	1	Каркас КР-3	2	л 12	4.24
	2	ф4 Вр-I, l=180; 0.02кг	14		
КП-2	3	Каркас КР-4	2	л 12	5.32
	2	ф4 Вр-I, l=180; 0.02кг	18		
КП-3	4	Каркас КР-5	2	л.12	6.10
	2	ф4 Вр-I, l=180; 0.02кг	20		

Арматура: класса Вр-I по ГОСТ 6727-80*

Взам инв №

Подпись и дата

Инв № подл

т.п. 901-2-167с. 13.89 КЖИ

Нач. отд.	Султанов		
Гл. конст.	Рахимов		
ГИП	Немцев		
Рук. гр.	Урманова		
Инж.	Кузьмашева		

Каркас КП-1÷КП-3

Стадия	Лист	Листов
Р.П.	10	

Тадфикгипросельстрой

Копировал Пасько

Формат А4

Альбом II

Типовой проект 901-2-167с. 13.89

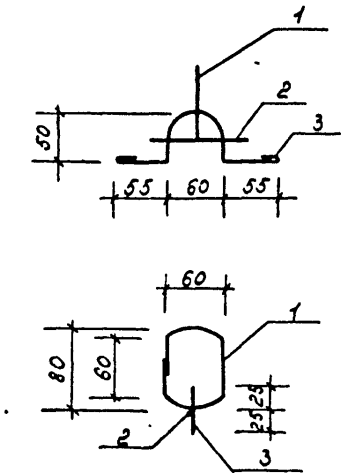

Марка	Поз	Наименование	Кол	Масса ед кг	Масса общ кг
МН-7	1	ф6 Вр-I, l=330	1	0.073	0.161
	2	l=100	1	0.022	
	3	l=300	1	0.066	

1. Арматура: класса Вр-I по ГОСТ 6727-80*

Взам инв №

Подпись и дата

Инв № подл

т.п. 901-2-167с. 13.89 КЖИ

Нач. отд.	Султанов		
Гл. конст.	Рахимов		
ГИП	Немцев		
Рук. гр.	Урманова		
Инж.	Кузьмашева		

Монтажная петля МН-7

Стадия	Лист	Листов
Р.П.	11	

Тадфикгипросельстрой

Копировал Пасько

Формат А4

Альбом II

Типовой проект 901-2-167с.13.89

КР-1 ÷ КР-5

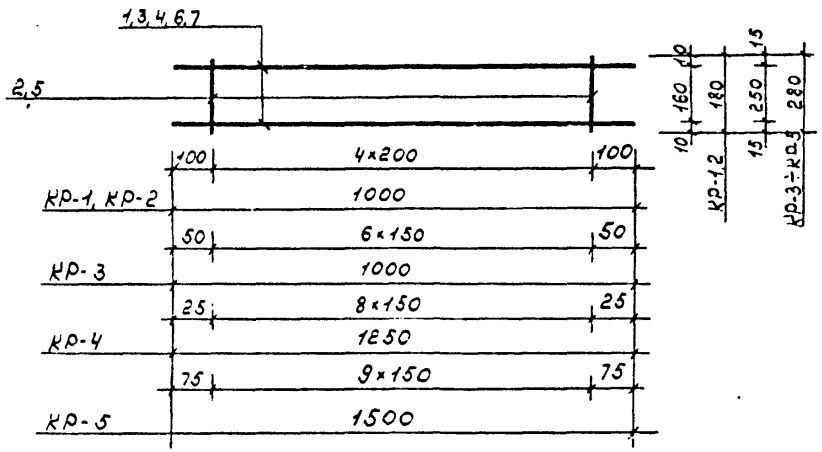

Марка каркаса	Поз.	Наименование	Кол.	Масса ед кг	Масса каркаса кг
КР-1	1	ф10А-I, ℓ=1000	2	0.62	1.44
	2	ф6А-I, ℓ=180	5	0.04	
КР-2	3	ф12А-I, ℓ=1000	2	0.89	1.98
	2	ф6А-I, ℓ=180	5	0.04	
КР-3	4	ф12А-III, ℓ=1000	2	0.89	1.98
	5	ф4Вр-I, ℓ=280	7	0.028	
КР-4	6	ф12А-III, ℓ=1250	2	1.112	2.48
	5	ф4Вр-I, ℓ=280	9	0.028	
КР-5	7	ф12А-III, ℓ=1500	2	1.335	2.95
	5	ф4Вр-I, ℓ=280	10	0.028	

1. Арматура класса А-I и А-III по ГОСТ 5781-82*
класса Вр-I по ГОСТ 6727-80*

Нач отд	Султанов		т.п. 901-2-167с.13.89		КЖИ
Гл кс-т	Рахимов		Каркасы плоские КР-1 ÷ КР-5	Стадия	Лист	Листов
ГИП	Немцев			Р.П.	12	
Рук. гр	Урманова			Таджикгипросельстрой		
Инж	Кульмашев					

Копировал Пасько

Формат А3

Инв. № подл. | Подпись и дата | Взам. инв. №

gost.e-ecolog.ru