# ТИПОВОЙ ПРОЕКТ

## 901 – 2 – 152.87

# ПЛАВУЧИЕ НАСОСНЫЕ СТАНЦИИ ГИДРОМЕХАНИЗИРОВАННЫХ ПРЕДПРИЯТИЙ НЕРУДНЫХ МАТЕРИАЛОВ

## АЛЬБОМ III

## НАСОСНАЯ СТАНЦИЯ Д 1250-65

gost.e-ecolog.ru

# ТИПОВОЙ ПРОЕКТ

# 901-2-152.87

# ПЛАВУЧИЕ НАСОСНЫЕ СТАНЦИИ ГИДРОМЕХАНИЗИРОВАННЫХ ПРЕДПРИЯТИЙ НЕРУДНЫХ МАТЕРИАЛОВ

## АЛЬБОМ III

## НАСОСНАЯ СТАНЦИЯ Д 1250-65

СОСТАВ ПРОЕКТА:

АЛЬБОМ I - ПОЯСНИТЕЛЬНАЯ ЗАПИСКА.

АЛЬБОМ II - ТЕХНОЛОГИЯ ПРОИЗВОДСТВА. ЭЛЕКТРОСИЛОВОЕ ОБОРУДОВАНИЕ. ЭЛЕКТРООСВЕЩЕНИЕ И АВТОМАТИКА. СПЕЦИФИКАЦИЯ ОБОРУДОВАНИЯ.

АЛЬБОМ III - НЕСТАНДАРТИЗИРОВАННОЕ ТЕХНОЛОГИЧЕСКОЕ ОБОРУДОВАНИЕ.

АЛЬБОМ IV - СМЕТЫ. ВЕДОМОСТЬ ПОТРЕБНОСТИ В МАТЕРИАЛАХ.

РАЗРАБОТАН
ИНСТИТУТОМ ВНИПИИстромсырье

ГЛАВНЫЙ ИНЖЕНЕР ИНСТИТУТА Р.А. РОДИН
ГЛАВНЫЙ ИНЖЕНЕР ПРОЕКТА Т.А. ДЕМЧУК

УТВЕРЖДЕН
И ВВЕДЕН В ДЕЙСТВИЕ
МИНСТРОЙМАТЕРИАЛОВ СССР
ПРОТОКОЛ №28-169/85 ОТ 26.05.1986.

Альбом IX

Типовой проект 901-2-152.87


| Обозначение документа | Наименование документа | Стр. |
|---|---|---|
| ТП ТХН | Содержание альбома IX | 2 |
| | Плавучая часть | |
| М765.01.00.000СБ | Сборочный чертеж Лист 1 | 3 |
| М765.01.00.000СБ | Лист 2 | 4 |
| М765.01.00.000СБ | Лист 3 | 5 |
| | Плавучая часть | |
| М765.01.00.000 | (Спецификация) Лист 1 | 6 |
| М765.01.00.000 | Лист 2 | |
| М765.01.00.000 | Лист 3 | |
| | Понтон | |
| М765.01.01.000СБ | Сборочный чертеж Лист 1 | 7 |
| М765.01.01.000СБ | Лист 2 | 8 |
| М765.01.01.000СБ | Лист 3 | 9 |
| М765.01.01.000СБ | Лист 4 | |
| | Понтон | |
| М765.01.01.000 | (Спецификация) Лист 1 | 10 |
| М765.01.01.000 | Лист 2 | |
| | Надстройка | |
| М765.02.00.000СБ | Сборочный чертеж Лист 1 | 11 |
| М765.02.00.000СБ | Лист 2 | 12 |
| М765.02.00.000СБ | Лист 3 | 13 |
| М765.02.00.000СБ | Лист 4 | |
| | Надстройка | |
| М765.02.00.000 | (Спецификация) Лист 1 | 14 |
| М765.02.00.000 | Лист 2 | |
| | Каркас надстройки | |
| М765.02.01.000СБ | Сборочный чертеж Лист 1 | 15 |
| М765.02.01.000СБ | Лист 2 | 16 |
| М765.02.01.000СБ | Лист 3 | 17 |

| Обозначение документа | Наименование документа | Стр. |
|---|---|---|
| | Каркас надстройки | |
| М765.02.01.000 | (спецификация) Лист 1 | 18 |
| М765.02.01.000 | Лист 2 | |
| М765.02.01.000 | Лист 3 | |
| М765.02.01.000 | Лист 4 | |
| | Водопровод | |
| М765.03.00.000СБ | Сборочный чертеж Лист 1 | 19 |
| М765.03.00.000СБ | Лист 2 | |
| | Водопровод | |
| М765.03.00.000 | (спецификация) Лист 1 | 20 |
| М765.03.00.000 | Лист 2 | |
| | Система заливки | |
| М765.04.00.000СБ | Сборочный чертеж Лист 1 | 21 |
| М765.04.00.000СБ | Лист 2 | 22 |
| М765.04.00.000СБ | Лист 3 | 23 |
| М765.04.00.000СБ | Лист 4 | 24 |
| | Система заливки | |
| М765.04.00.000 | (Спецификация) Лист 1 | 25 |
| М765.04.00.000 | Лист 2 | |
| М765.04.00.000 | Лист 3 | |
| | Система осушения и пожаротушения. | |
| М765.05.00.000СБ | Сборочный чертеж Лист 1 | 26 |
| М765.05.00.000СБ | Лист 2 | 27 |
| | Система осушения и пожаротушения | |
| М765.05.00.000 | (Спецификация) Лист 1 | 28 |
| М765.05.00.000 | Лист 2 | |
| М765.05.00.000 | Лист 3 | |
| М765.05.00.000 | Лист 4 | |


Инв. № подл. | Подп. и дата | Взам. инв. №

Привязан

Инв. №

| | | |
|---|---|---|
| ГИП | Демчук | |
| Н. контр. | Кузнецов | |
| Нач. отд. | Ермолаев | |
| Рук. гр. | Пономарев | |
| Инж. | | |

ТП 901-2-152.87 ТХН

Насосная станция ДР50-65

Содержание альбома IX

| Стадия | Лист | Листов |
|---|---|---|
| РП | | |

ВНИПИНСТРОМСЫРЬЕ

Альбом VIII

Типовой проект 901-2-152.87

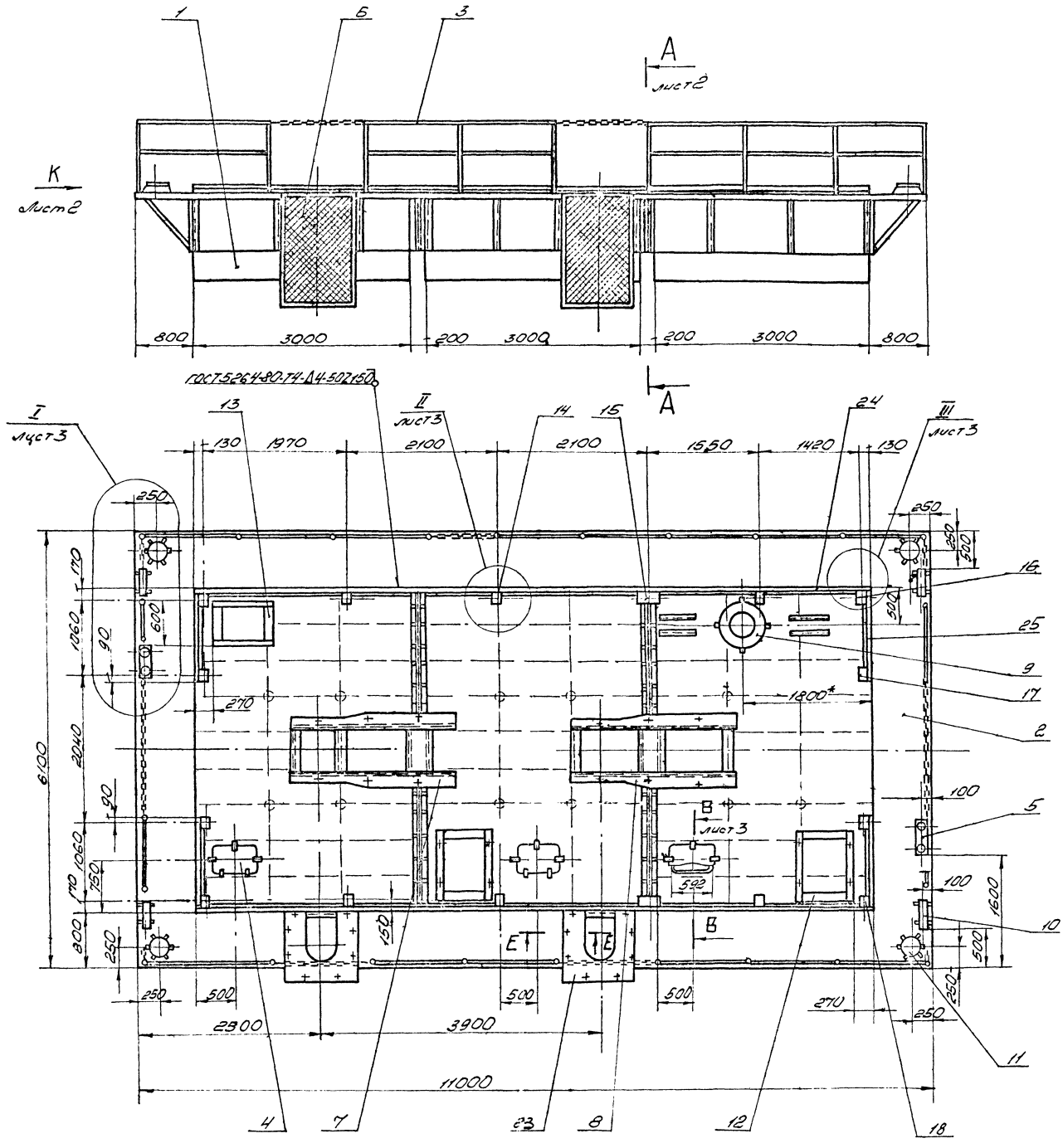


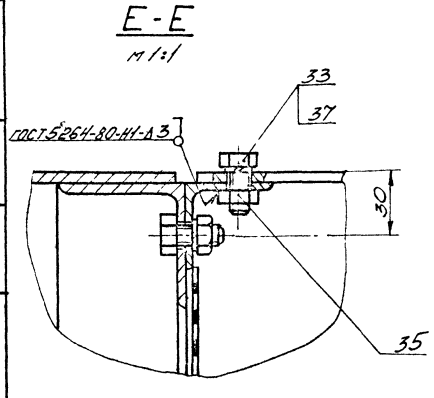


1. Расположение и размеры отверстий в палубе понтонов под люки вырезать согласно данного чертежа и сеч. В-В.
2. Размеры фундаментов (поз. 12 и 13) отверстия для прохода кабелей и крепления эл. шкафов к фундаментам уточнить при монтаже.
3. Электроды Э-42 ГОСТ 9467-75.
4. Размеры для справок.

| | | | | | | | |
|---|---|---|---|---|---|---|---|
| Изм. | Лист | № докум. | Подп. | Дата | М765-01.00.000СБ | | |
| Разраб. | | Тарасова | | | Плавучая часть Сборочный чертеж. | Лит. | Масса 8300 | Масштаб 1:40 |
| Пров. | | Пономарев | | 1.11.85 | | Лист 1 | Листов 3 |
| Т.контр. | | | | | | ВНИПИНСТРОМСЫРЬЕ | |
| Н.контр. | | Кузнецов | | | | | |
| Утв. | | Ермолаев | | | | | |

Инв. № подл. | Подп. и дата | Взам. инв. № | Инв. № дубл. | Подп. и дата

М765-01.00.000СБ

Альбом III

Типовой проект 901-2-152.87

## Вид К лист 1
М 1:20

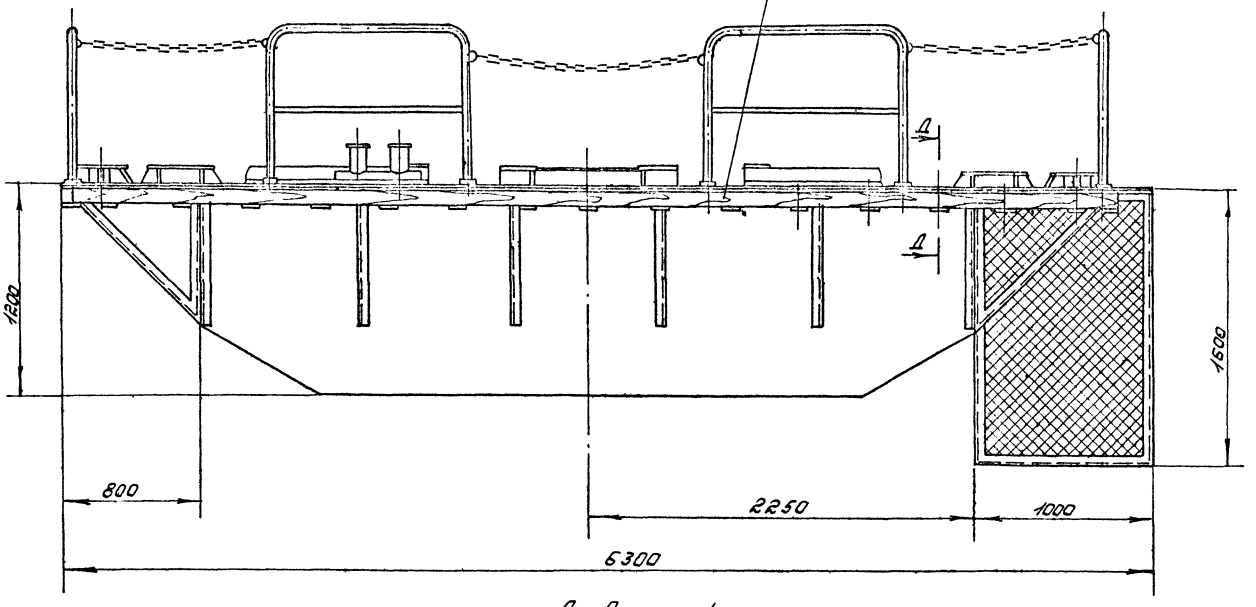


## А-А лист 1
М 1:20

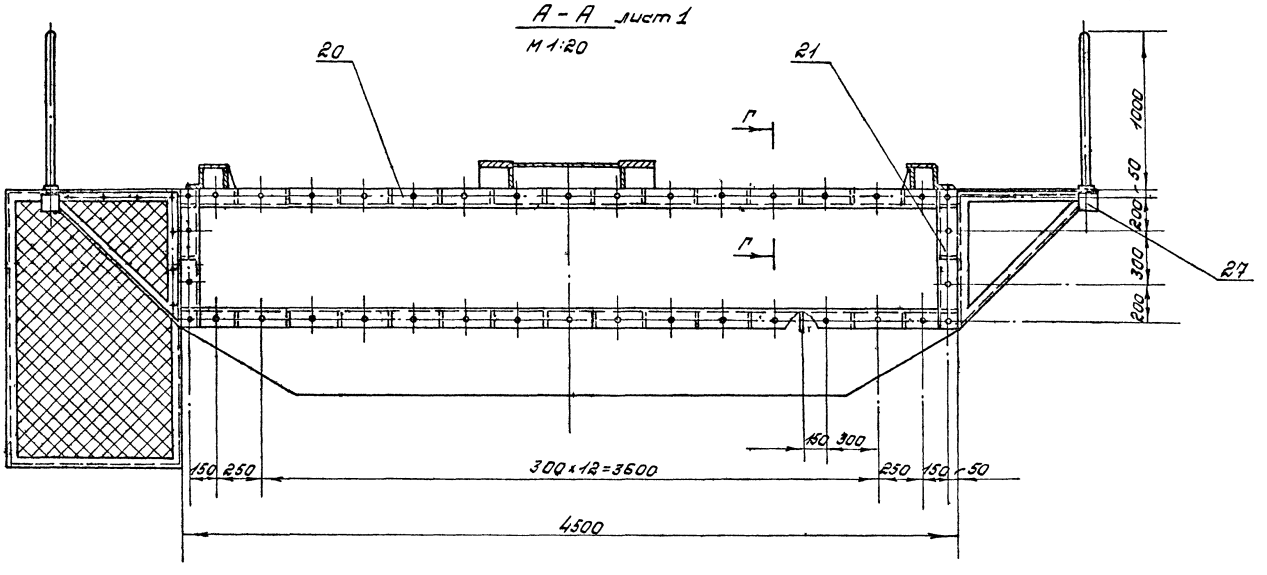


## Д-Д
М 1:2

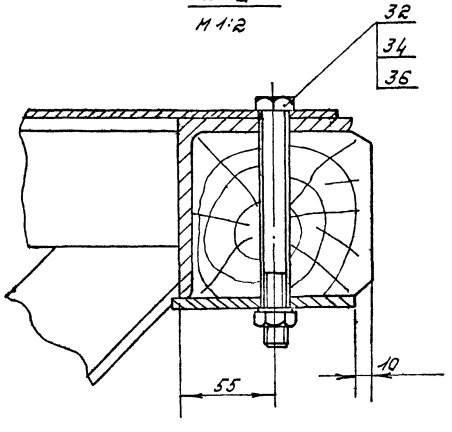


## Г-Г
М 1:2

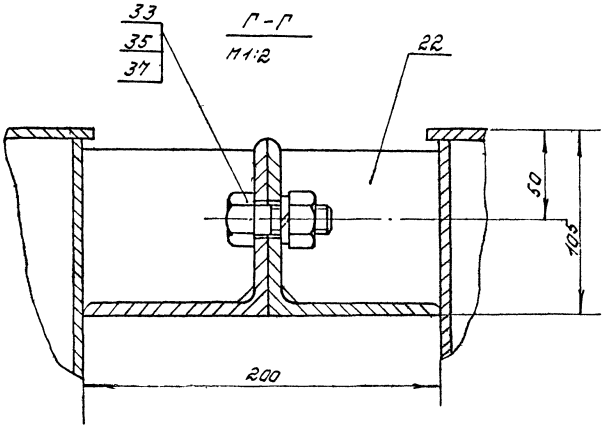


| Изм. | Лист | № докум. | Подп. | Дата | М765-01.00.000 СБ | Лист 6 |
|---|---|---|---|---|---|---|

| Инв. № подл. | Подп. и дата | Взам. инв. № | Инв. № дубл. | Подп. и дата |
|---|---|---|---|---|

I
М1:10
Лист1

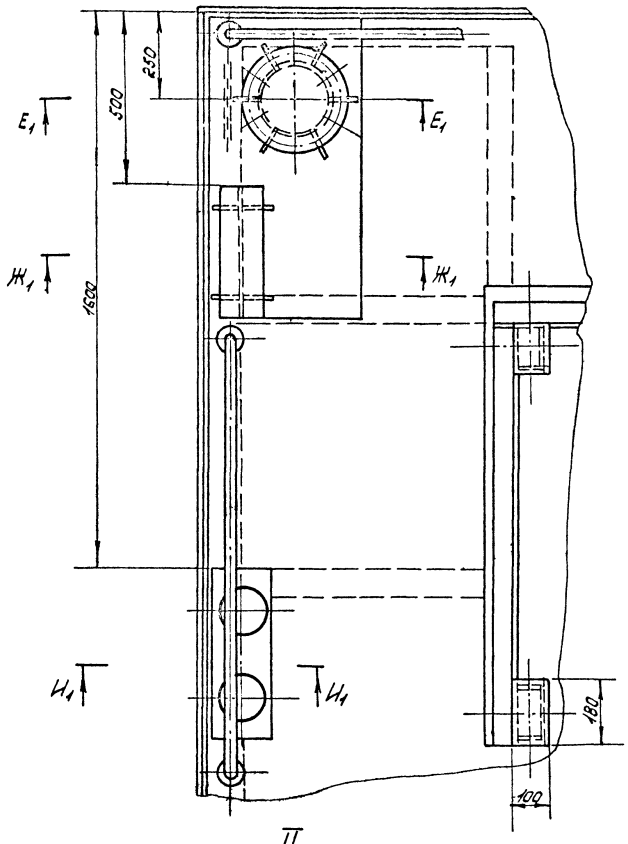


II Лист1
М1:5

Е-Е1
М1:5

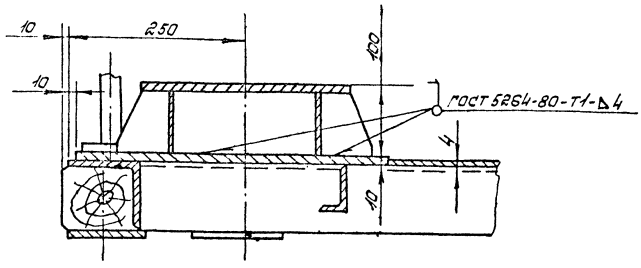


Ж1-Ж1
М1:5

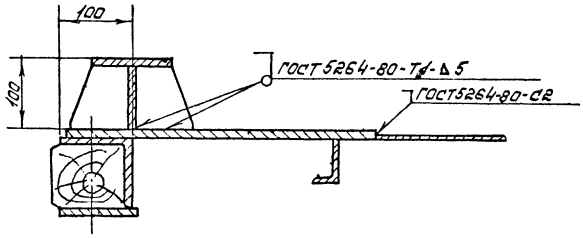


И1-И1
М1:5

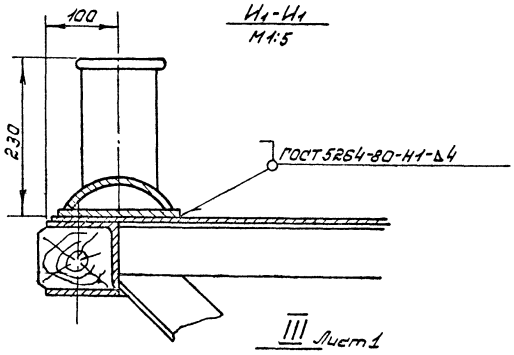


III Лист1
М1:5

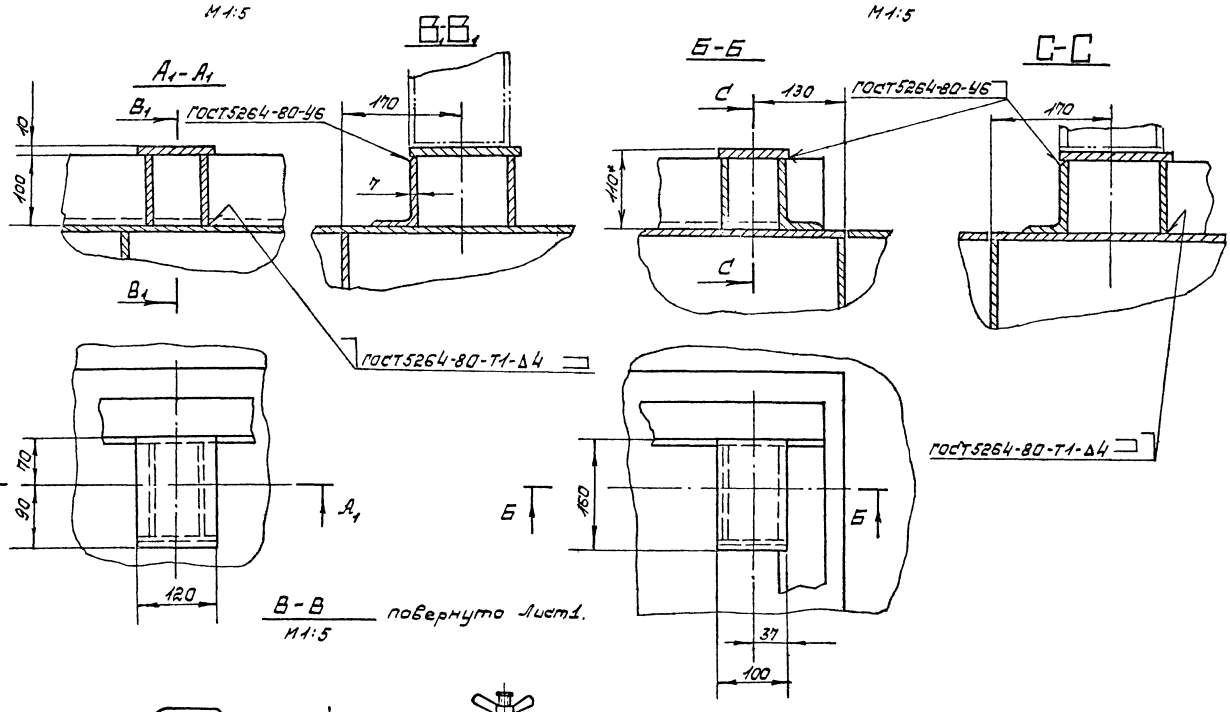


В-В
М1:5
повернуто Лист1.

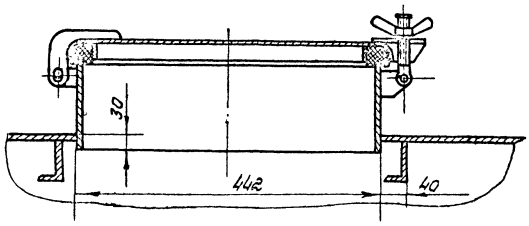


| Инв.№подл. | Подп. и дата | Взам.инв.№ | Инв.№дубл. | Подп. и дата | Подп. и дата |
|---|---|---|---|---|---|
| | | | | | |

Альбом III

Типовой проект 901-2-162.87

| Формат | Зона | Поз. | Обозначение | Наименование | кол. | Прим. |
|---|---|---|---|---|---|---|
| | | 27 | М765-01.00.008 | Привальный брус | | |
| | | | | Брусок сосновый | | |
| | | | | 93×110 ГОСТ 8486-66 | | |
| | | | | L = 10800 | 2 | 77,4 |
| | | 28 | | | | |
| | | | | Стандартные изделия | | |
| | | | | Болт ГОСТ 7798-70 | | |
| | | 31 | | М12×30.58 | 36 | |
| | | 32 | | М12×140.58 | 80 | |
| | | 33 | | М20×40.58 | 76 | |
| | | | | Гайка ГОСТ 5915-80 | | |
| | | 34 | | М12.4 | 116 | |
| | | 35 | | М20.4 | 76 | |
| | | | | Шайба ГОСТ 6402-70 | | |
| | | 36 | | 12-65Г | 116 | |
| | | 37 | | 20-65Г | 76 | |

Инв.№ подл. | Подп. и дата | Взам.инв.№ | Инв.№ дубл. | Подп. и дата

| Изм. | Лист | № докум. | Подп. | Дата | М765-01.00.000 | Лист 3 |
|---|---|---|---|---|---|---|

| Формат | Зона | Поз. | Обозначение | Наименование | кол. | Прим. |
|---|---|---|---|---|---|---|
| | | 17 | М765-01.17.000 | Опора под стойку | 4 | |
| | | 18 | М765-01.18.000 | Опора под стойку | 2 | |
| | | 19 | | | | |
| | | | | Детали | | |
| | 5.4 | 20 | М765-01.00.001 | Пояс стыковой | | |
| | | | | Уголок Б-100×100×7 ГОСТ 8509-72 Ст3сп ГОСТ 535-79 | | |
| | | | | L = 4300 | 8 | 46,5 кг |
| | 5.4 | 21 | М765-01.00.002 | Пояс стыковой | | |
| | | | | Уголок Б-100×100×7 ГОСТ 8509-72 Ст3сп ГОСТ 535-79 | | |
| | | | | L = 800 | 8 | 8,6 кг |
| | 5.4 | 22 | М765-01.00.003 | Ребро | | |
| | | | | Лист 5 ГОСТ 19903-74 Вст3пс ГОСТ 14637-79 | | |
| | | | | 93×93 | 136 | |
| | | 23 | М765-01.00.004 | Настил | | |
| | | | | Лист ромб. О-ПН-5 Б-Ст3сп ГОСТ 8568-77 | | |
| | | | | 1000×1000 | 2 | |
| | 5.4 | 24 | М765-01.00.005 | Борт | | |
| | | | | Уголок Б-100×63×7 ГОСТ 8510-72 Вст3пс ГОСТ 535-79 | | |
| | | | | L = 9330 | 2 | 81,1 кг |
| | 5.4 | 25 | М765-01.00.006 | Борт | | |
| | | | | Уголок Б-100×63×7 ГОСТ 8510-72 Вст3пс ГОСТ 535-79 | | |
| | | | | L = 1210 | 4 | 10,5 кг |
| | 5.4 | 26 | М765-01.00.007 | Привальный брус | | |
| | | | | Брусок сосновый | | |
| | | | | 93×116 ГОСТ 8486-66 | | |
| | | | | L = 6100 | 2 | 46,0 кг |

Инв.№ подл. | Подп. и дата | Взам.инв.№ | Инв.№ дубл. | Подп. и дата

| Изм. | Лист | № докум. | Подп. | Дата | М765-01.00.000 | Лист 2 |
|---|---|---|---|---|---|---|

| Формат | Зона | Поз. | Обозначение | Наименование | кол. | Прим. |
|---|---|---|---|---|---|---|
| | | | | Документация | | |
| * | | | М765-01.00.000СБ | Сборочный чертеж | | А2, А2, А2 |
| | | | | Сборочные единицы | | |
| | | 1 | М765-01.01.000 | Понтон | 3 | |
| | | 2 | М765-01.02.000 | Мостик | 1 | |
| | | 3 | М765-01.03.000 | Ледяное ограждение | 1 | |
| | | 4 | М765-01.04.000 | Люк | 3 | |
| | | 5 | М765-01.05.000 | Кнехт | 2 | |
| | | 6 | М765-01.06.000 | Ящик водозаборный | 2 | |
| | | 7 | М765-01.07.000 | Фундамент I под насосный агрегат | 1 | |
| | | 8 | М765-01.08.000 | Фундамент II под насосный агрегат | 1 | |
| | | 9 | М765-01.09.000 | Фундамент под систему заливки | 1 | |
| | | 10 | М765-01.10.000 | Фундамент под кнуповую планку | 4 | |
| | | 11 | М765.01.11.000 | Фундамент под швиль | 4 | |
| | | 12 | М765-01.12.000 | Фундамент под эл. шкаф | 2 | |
| | | 13 | М765-01.13.000 | Фундамент под эл. шкаф | 1 | |
| | | 14 | М765-01.14.000 | Опора под стойку | 6 | |
| | | 15 | М765-01.15.000 | Опора под стойку | 2 | |
| | | 16 | М765.01.16.000 | Опора под стойку | 2 | |

Инв.№ подл. | Подп. и дата | Взам.инв.№ | Инв.№ дубл. | Подп. и дата

| Изм. | Лист | № докум. | Подп. | Дата | М765-01.00.000 | | |
|---|---|---|---|---|---|---|---|
| Разраб. | | Строчкова | | 11.88 | Плавучая часть | Лист 1 | Листов 2 |
| Пров. | | Починаев | | | | ВНИПИСТРОМСЫРЬЕ | |
| Н.контр. | | Кузнецов | | | | | |
| Утв. | | Ермолаев | | | | | |

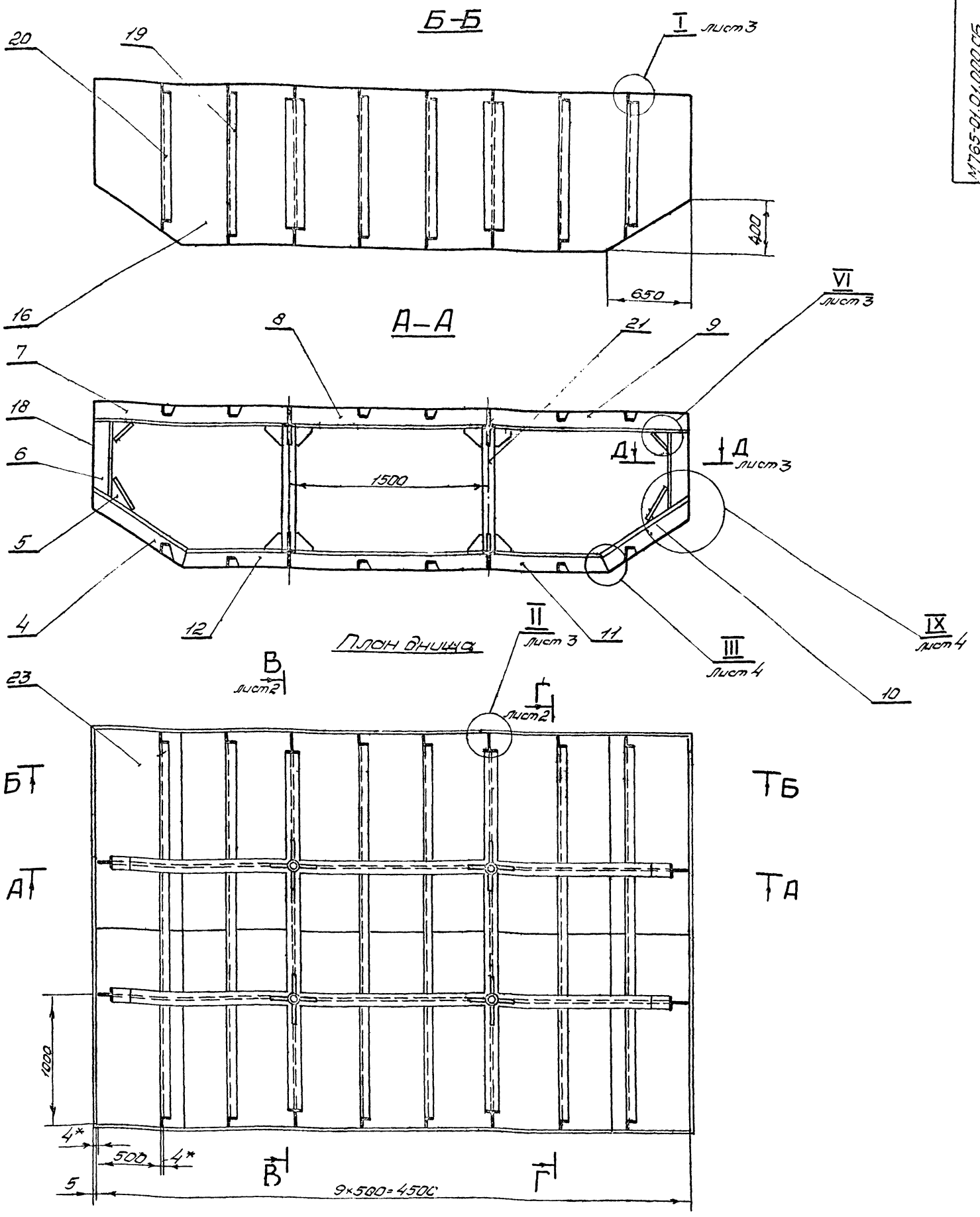


2. Вырезы в рамном наборе для прохождения холостого набора уточнить при сборке понтона.
3. В поперечном днищевом наборе вырезать голубницы для стока воды (см. узел IV и разрез Г-Г).
4. Сварку производить по ГОСТ5264-80. Электроды типа Э-42А ГОСТ9467-75.
5. Остальные технические требования по ТУ.
6. Неуказанные предельные отклонения размеров $\pm\frac{IT15}{2}$
7.* Размеры для справок.

1. При изготовлении понтона предусмотреть отверстие под люк, расположение и размеры, согласно чертежей плавучей части насосной станции.

| Изм | Лист | № Докум. | Подп. | Дата | 765-01.01.000СБ | | |
|---|---|---|---|---|---|---|---|
| Разраб. | | Сморчкова | | | Понтон | Лит. | Масса 1720 |
| Пров. | | Пономарев | | 111.85 | Сборочный чертеж | Лист 1 | Листов 4 |
| Т. контр. | | | | | | ВНИПИИСТРОМСНАБ | |
| Н. контр. | | Кузнецов | | | | | |
| Утв. | | Ермолаев | | | | | |

Альбом III

Типовой проект 901-2-152 87

Инв. № подл. | Подпись и дата | Взам. инв. № | Инв. № дубл. | Подпись и дата

М765-01.01.000СБ

Альбом III

Типовой проект 901-2-152.87

В-В

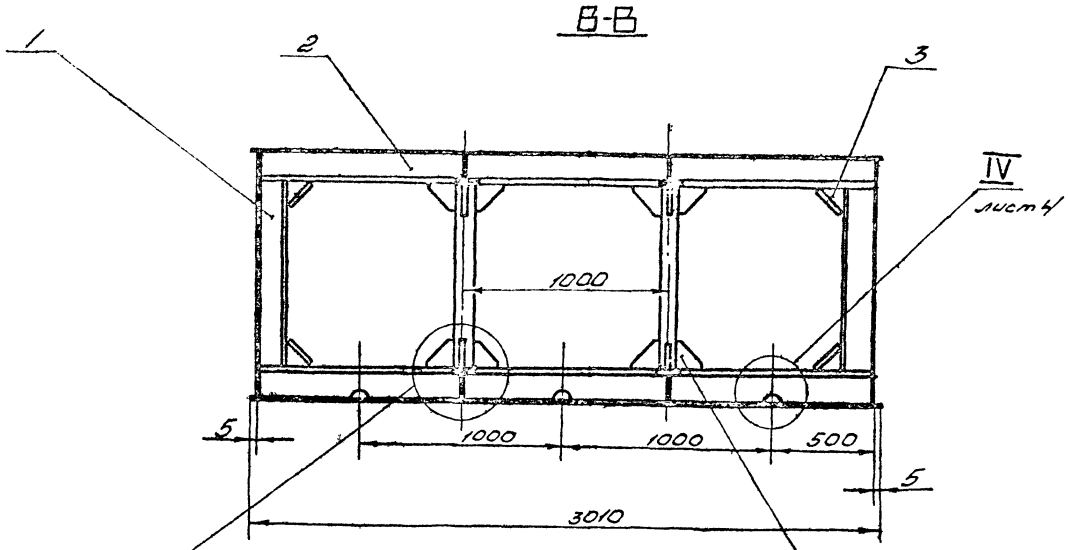


Г-Г

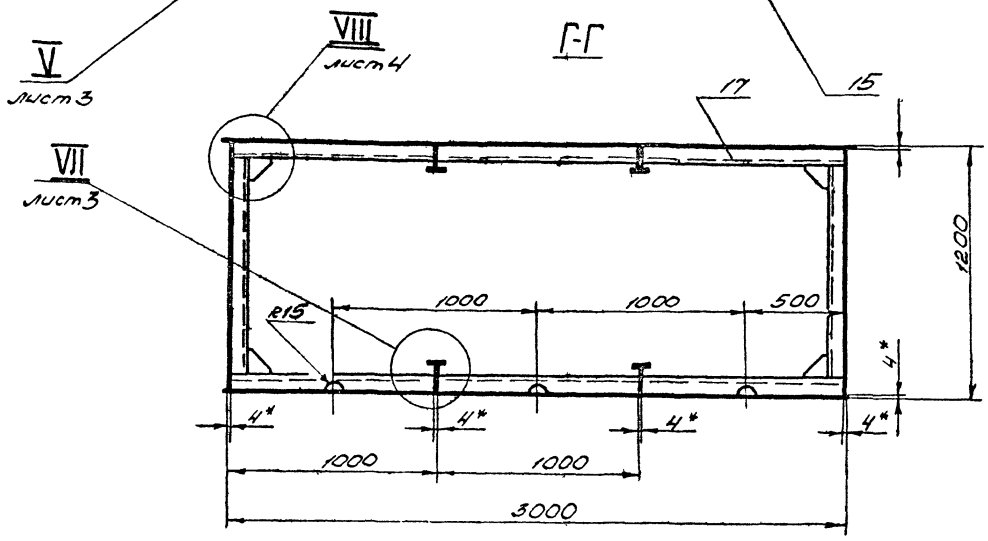


План полубы

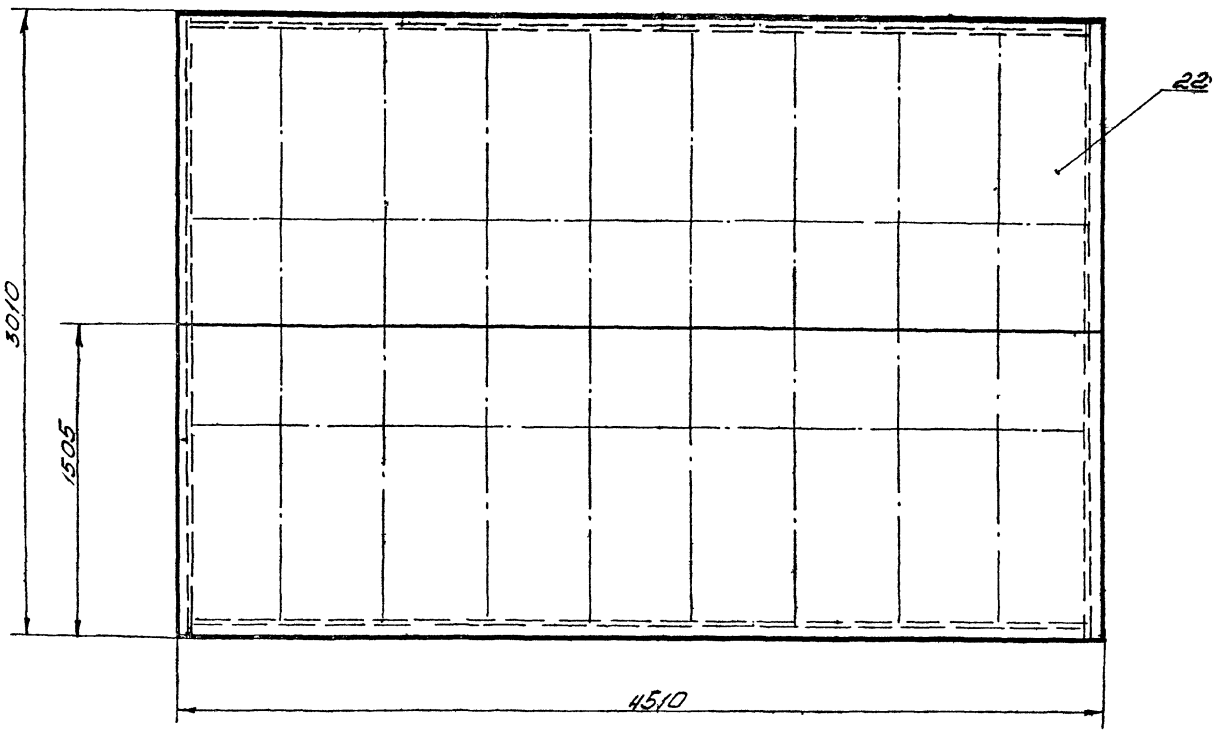


| Инв.№ подл. | Подп. и дата | Взам.инв.№ | Инв.№ дубл. | Подп. и дата |
|---|---|---|---|---|
| | | | | |

| Изм. | Лист | № докум. | Подп. | Дата | М765-01.01.000СБ | Лист 2 |
|---|---|---|---|---|---|---|

Типовой проект 901-2-152.87

I лист 1
М1:1

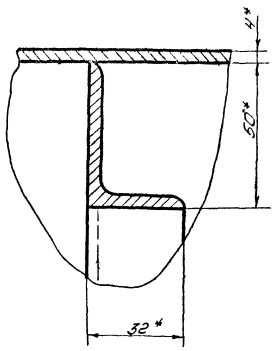


II лист 1
М1:1

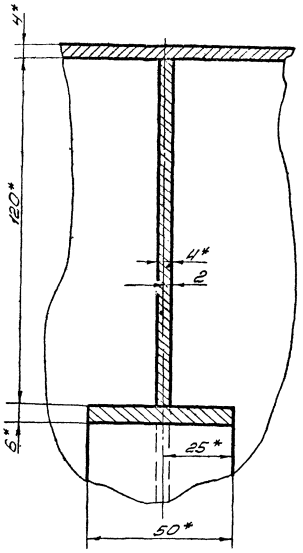


VI лист 1
М1:2

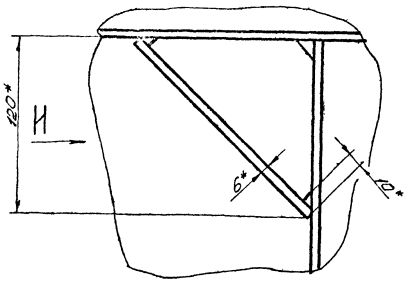


Вид И
М1:2

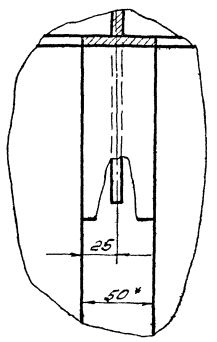


V лист 2
М1:1

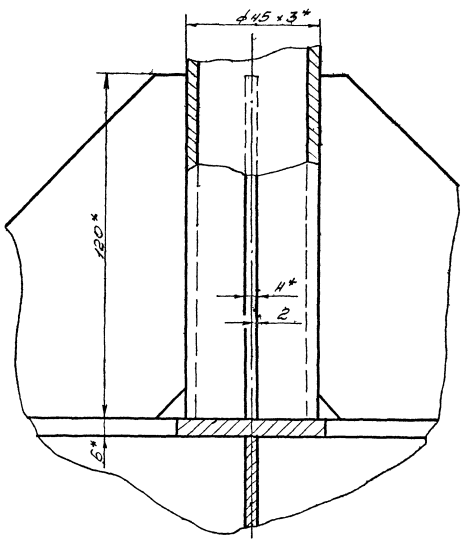


VII лист 2
М1:1

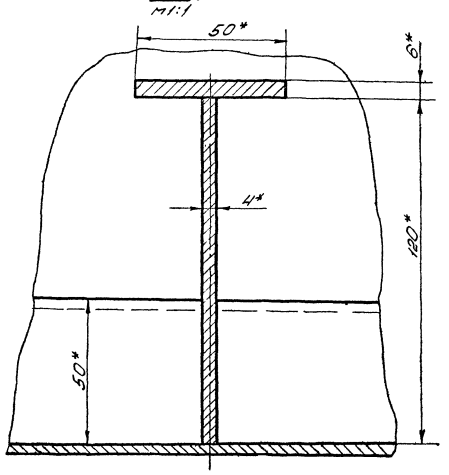


Д-Д лист 1
М1:1

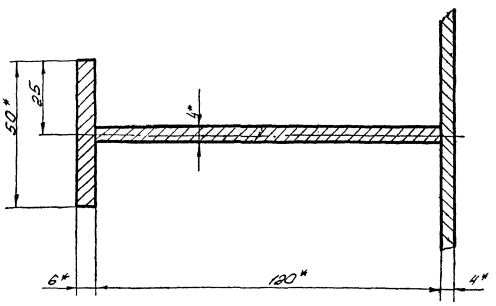


| Инв.№подл. | Подп. и дата | Взам.инв.№ | Инв.№дубл. | Подп. и дата |
|---|---|---|---|---|

| Изм. | Кол.уч. | Лист | №докум. | Подп. | Дата | 1765-01.01.000СБ | Лист 4 |
|---|---|---|---|---|---|---|---|

Альбом III

| Поз. | Обозначение | Наименование | Кол. | Примеч. |
|---|---|---|---|---|
| | | Документация | | |
| | М765-01.01.000СБ | Сборочный чертеж | | А2; А2; А2; А3 |
| | | Сборочные единицы | | |
| 1 | М765-01.01.110 | Бортовой шпангоут | 4 | |
| 2 | М765-01.01.120 | Днищевой шпангоут | 4 | |
| 3 | М765-01.01.130 | Кница | 12 | |
| 4 | М765-01.01.140 | Кильсон | 2 | |
| 5 | М765-01.01.150 | Кница | 4 | |
| 6 | М765-01.01.160 | Стойка рамная | 4 | |
| 7 | М765-01.01.170 | Карлинес | 2 | |
| 8 | М765-01.01.180 | Карлинес, кильсон | 4 | |
| 9 | М765-01.01.190 | Карлинес | 2 | |
| 10 | М765-01.01.200 | Кильсон | 2 | |
| 11 | М765-01.01.210 | Кильсон | 2 | |
| 12 | М765-01.01.220 | Кильсон | 2 | |
| | | Детали | | |
| 15 | М765-01.01.001 | Косынка | | |
| | | Лист 4 ГОСТ19903-74 / Ст3пс ГОСТ14637-79 | 2 | 0,2кг |
| 16 | М765-01.01.002 | Обшивка борта | | |
| | | Лист 4 ГОСТ19903-74 / Ст3пс ГОСТ14637-79 | 2 | 158,6кг |

| Изм. | Лист | N Докум. | Подп. | Дата |
|---|---|---|---|---|
| Разраб. | Скоруков | | | |
| Провер. | Пономарев | | | 10.10.86 |
| Н. контр. | Кузнецов | | | |
| Утв. | Ермолаев | | | |

М765-01.01.000

Понтон

| Лит. | Лист | Листов |
|---|---|---|
| | 1 | 2 |

ЗНИИИНСТРОМСЫРЬЕ

Инв. № подл. | Подпись и дата | Взам. инв. № | Инв. № дубл. | Подпись и дата



| Формат | Зона | Поз. | Обозначение | Наименование | Кол. | Примеч. |
|---|---|---|---|---|---|---|
| | | 17 | М765-01.01.003 | Битс, шпангоут (холостой) | | |
| | | | | Уголок 6-50×32×4 ГОСТ8510-72 / Ст3пс ГОСТ535-79 | | |
| | | | | L = 2992 | 12 | 7,5кг |
| | | 18 | М765-01.01.004 | Обшивка тронца | | |
| | | | | Лист 4 ГОСТ19903-74 / Ст3пс ГОСТ14637-79 | | |
| | | | | 796×3010 | 2 | 76кг |
| | | 19 | М765-01.01.005 | Шпангоут бортовой | | |
| | | | | Уголок 6-50×32×4 ГОСТ8510-72 / Ст3пс ГОСТ535-79 | | |
| | | | | L = 1092 | 8 | 2,7кг |
| 54 | | 20 | М765-01.01.006 | Шпангоут бортовой | | |
| | | | | Уголок 6-50×32×4 ГОСТ8510-72 / Ст3пс ГОСТ535-79 | | |
| | | | | L = 1000 | 4 | 2,6кг |
| 54 | | 21 | М765-01.01.007 | Пиллерс | | |
| | | | | Труба 45×3,5 ГОСТ8732-70 / В ст4сп ГОСТ8731-74 | | |
| | | | | L = 948 | 4 | 3,7кг |
| 54 | | 22 | М765-01.01.008 | Обшивка палубы | | |
| | | | | Лист 4 ГОСТ19903-74 / Ст3пс ГОСТ14637-79 | | |
| | | | | 1505×4510 | 2 | 29кг |
| 54 | | 23 | М765-01.01.009 | Обшивка днища | | |
| | | | | Лист 4 ГОСТ19903-74 / Ст3пс ГОСТ14637-79 | | |
| | | | | 1505×4730 | 2 | 222кг |

Изм. | Лист | N Докум. | Подпись | Дата

М765-01.01.000

Лист 2

Типовой проект 801-2-152.87

М765-01.01.000СБ

VIII лист 2
М1:2

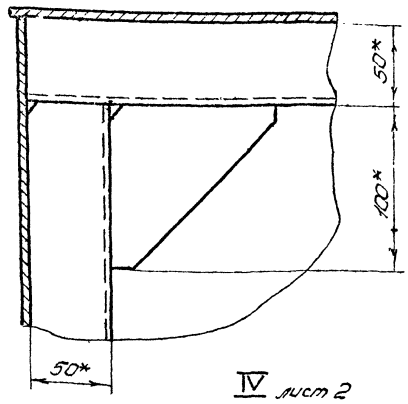


III лист 1
М1:4

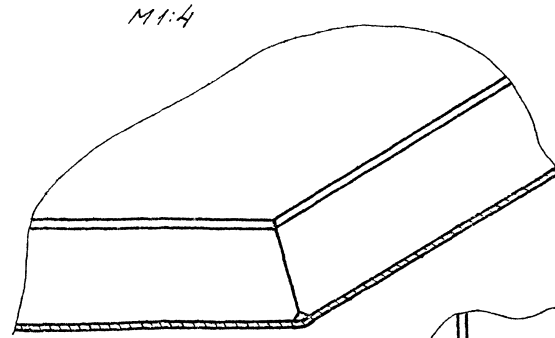

IX лист 1
М1:4

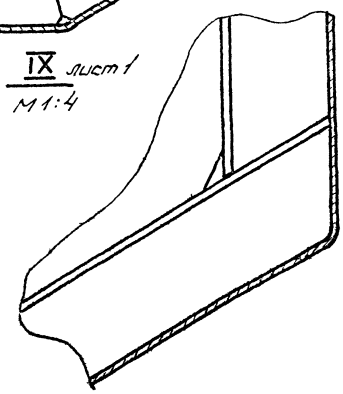

IV лист 2
М1:2

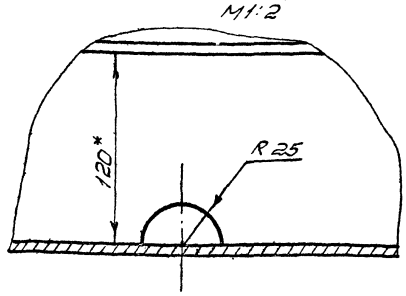


Изм. | Лист | N Докум. | Подпись | Дата

М765-01.01.000СБ

Лист 4

Альбом №

Типовой проект 901-2-152.87

Б-Б

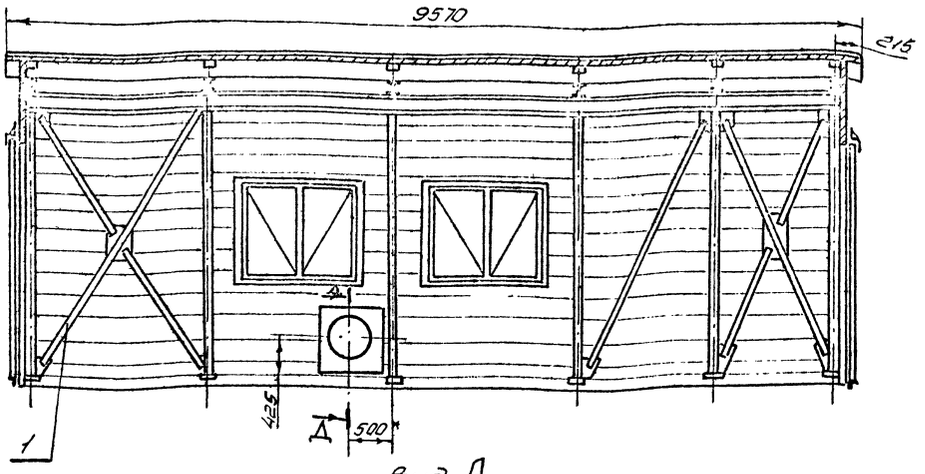


Вид А

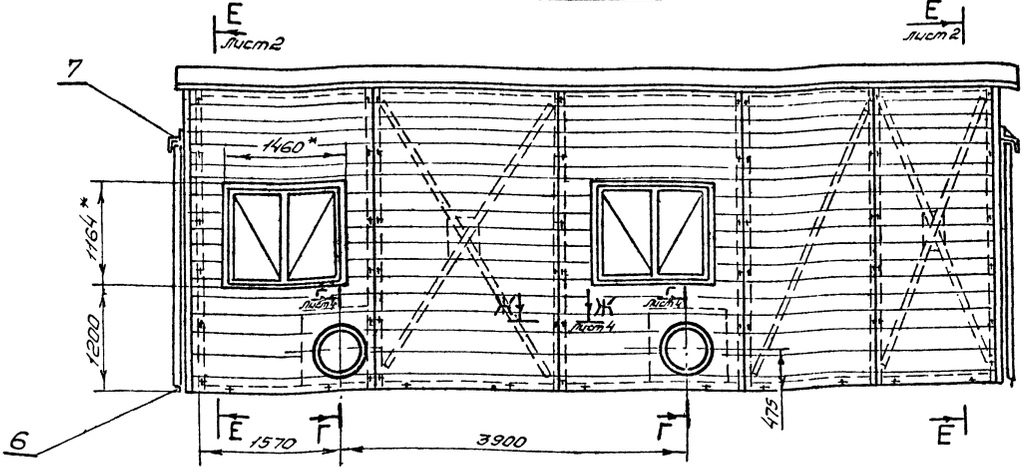


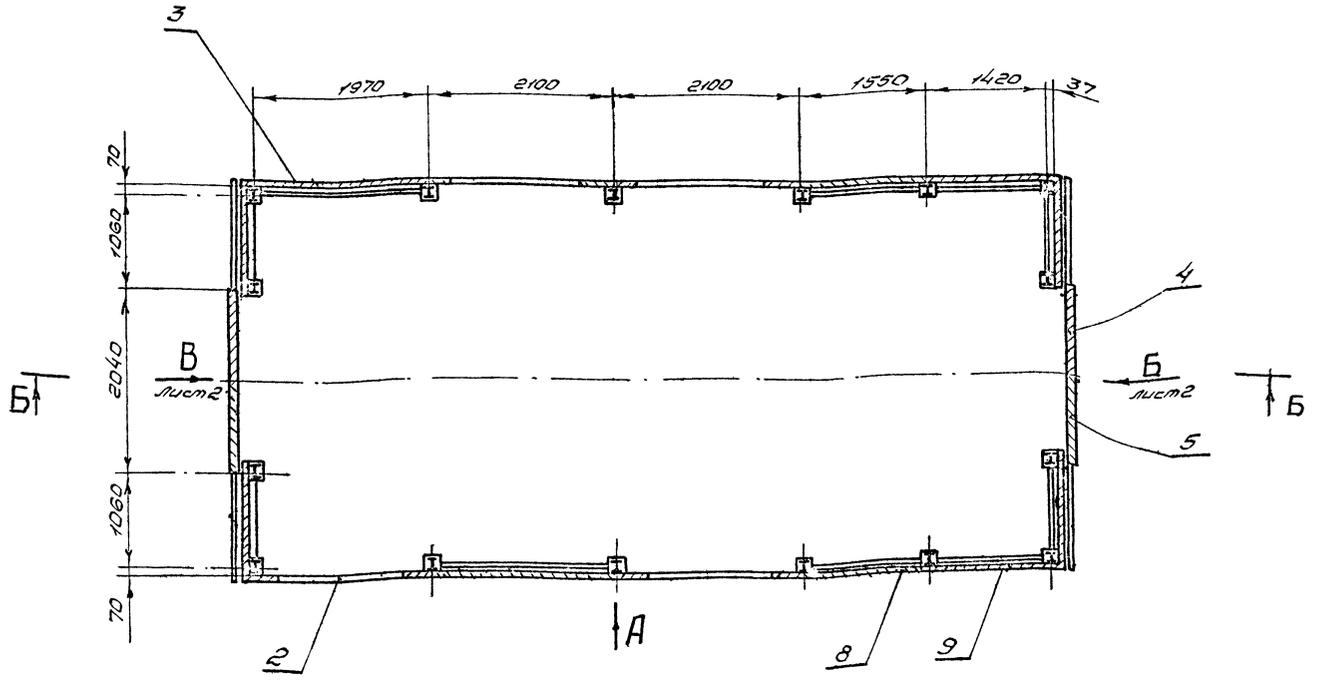


1. Деревянные конструкции насосной станции до монтажа надстройки подвергнуть глубокой пропитке антипиренами в автоклавах.
2. Отверстия в щитах надстройки ф 490 и ф 540 вырезать при монтаже водопровода
3. Электроды Э-42 ГОСТ 9467-75.
4. Размеры для справок.

| | | | | | | | |
|---|---|---|---|---|---|---|---|
| Изм. | Лист | N докум. | Подп. | Дата | М765-02.00.000СБ | | |
| Разраб. | | Терасова | | | Надстройка | Лит. | Масса | Масштаб |
| Провер. | | Пономарев | | 30.10.87 | | | 4400 | 1:40 |
| Т.контр. | | | | | Сборочный чертеж | Лист 1 | Листов 4 | |
| Н.контр. | | Кузнецов | | | | | | |
| Утв. | | Бомолаев | | | | ВНИПИСТРОМСЫРЬ | | |

Инв.№ подл. | Подпись и дата | Взам.инв.№ | Инв.№ дубл. | Подпись и дата

Вид В лист 1

М1:20

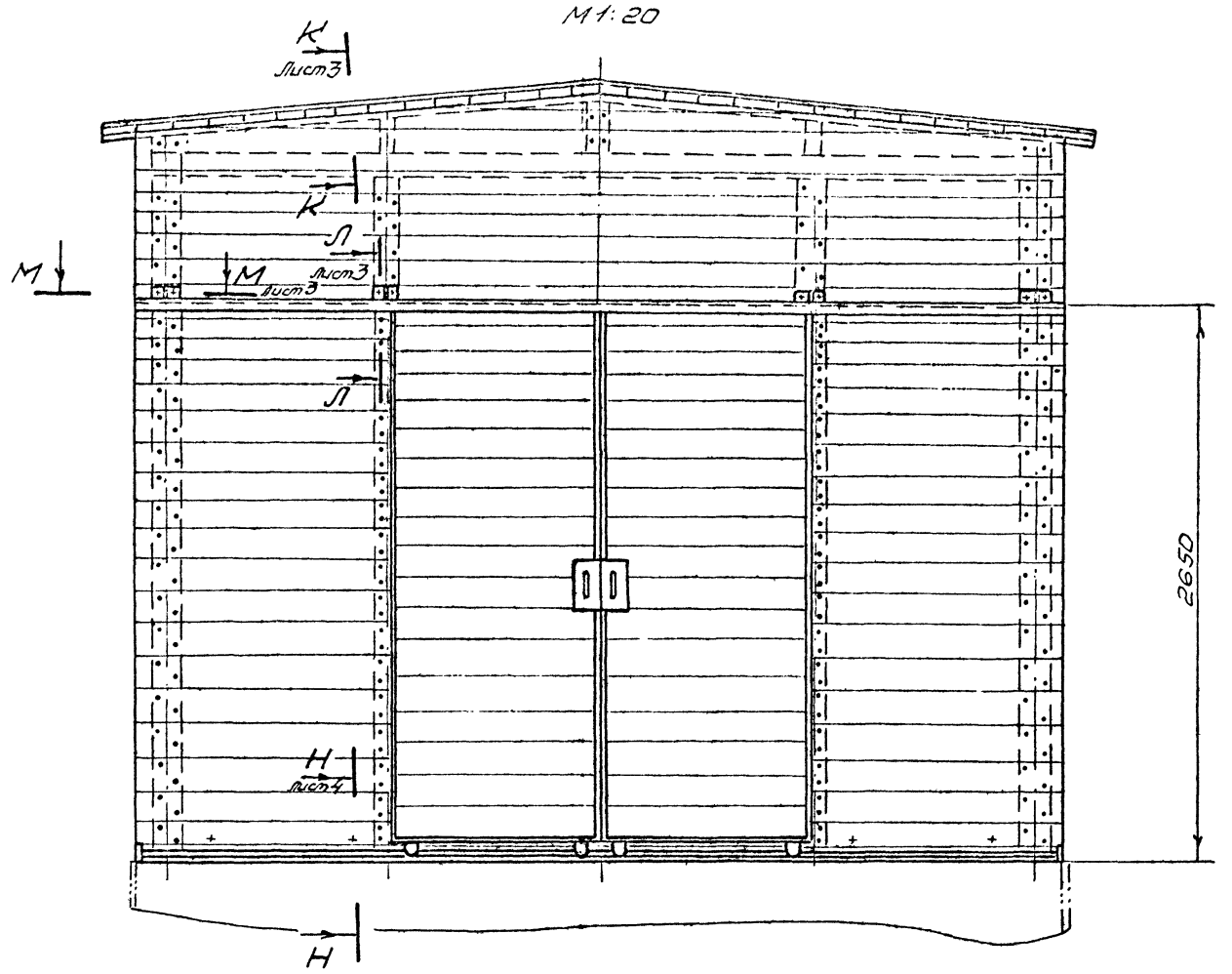


Е – Е лист 1 / I лист 3

М1:20

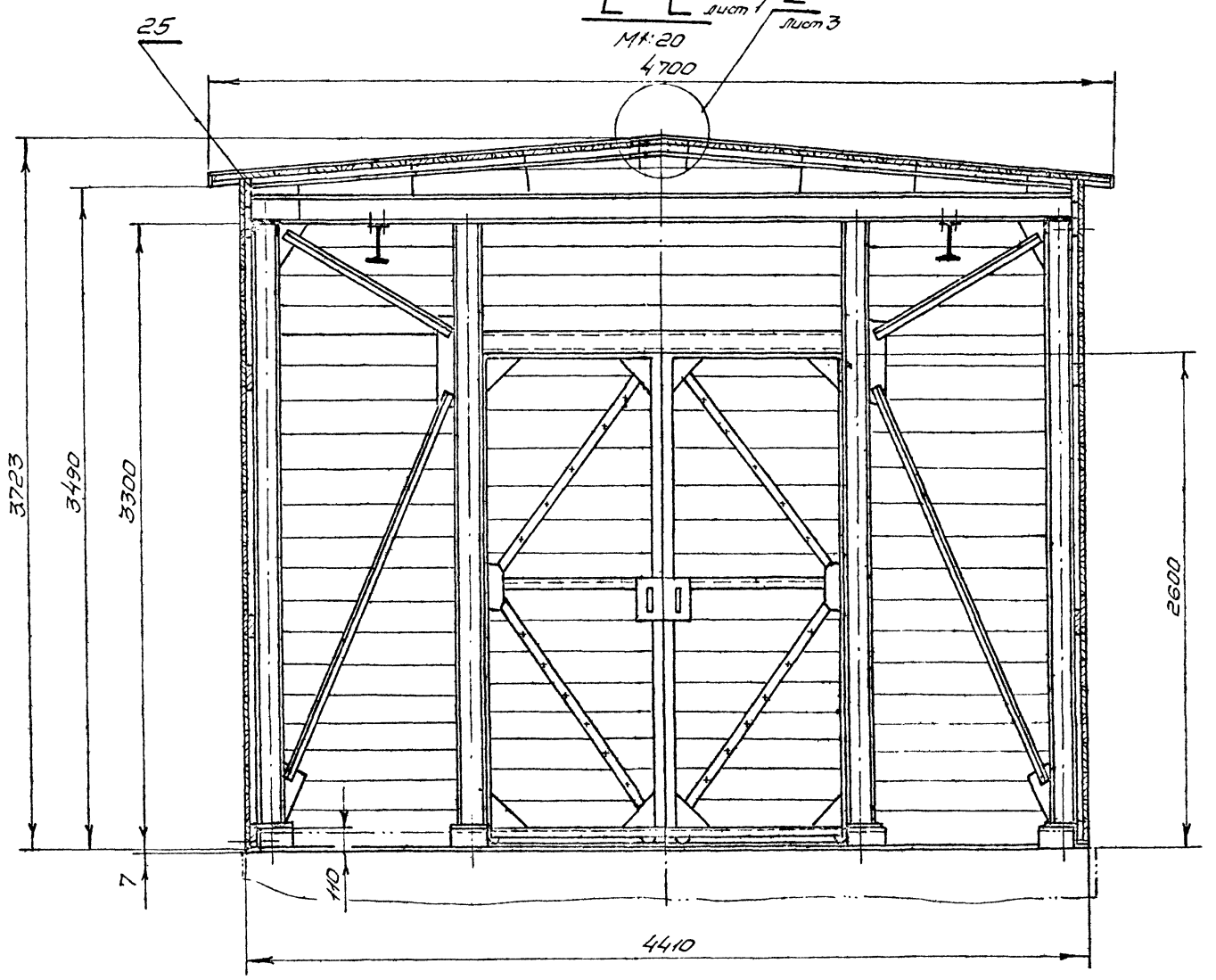


| Изм. | Лист | № докум. | Подп. | Дата | М765-02.00.000СБ |
|---|---|---|---|---|---|

М765-02.00.000СБ

## А–А
лист 2
М1:2

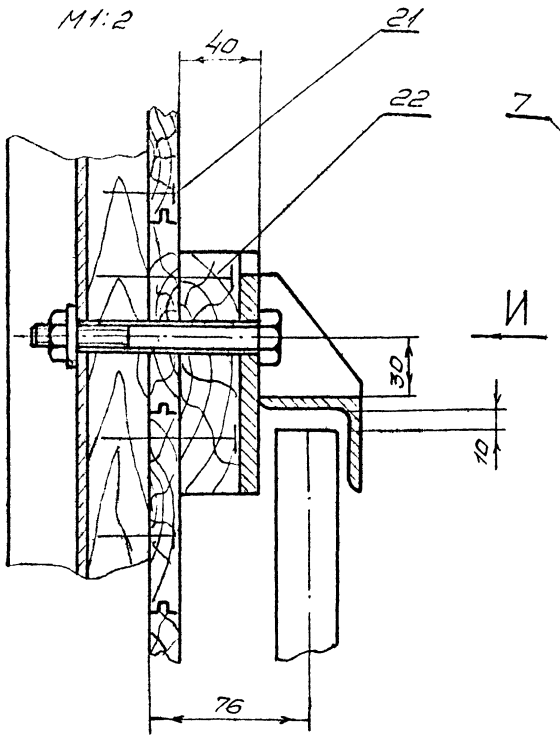


## И
## Вид И
М1:2

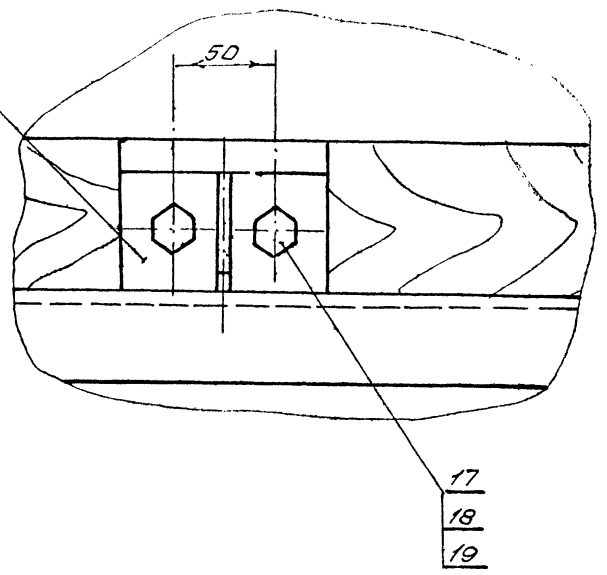


## К–К
лист 2
М1:2

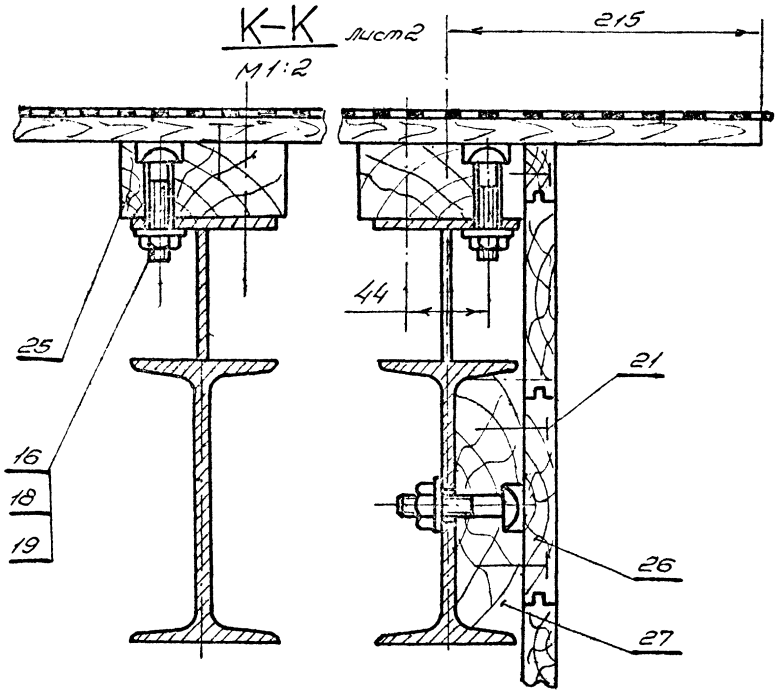


## М–М
лист 2
М1:2

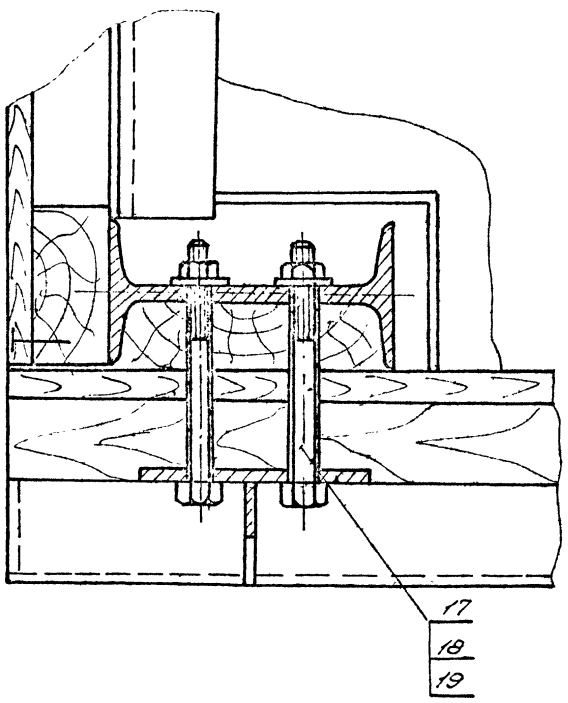


## I
лист 2
М1:2

Мягкая кровля-6 слоя рубероида
марки РЭМ-350 на битумной мастике
марки МБК-Г-65 или МБК-Г-75 по ГОСТ 2889-80

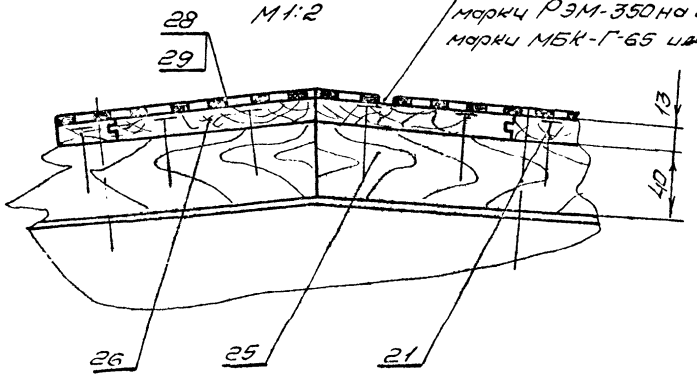


Инв.№ подл. | Подпись и дата | Взам. инв.№ | Инв.№ дубл. | Подпись и дата

М765-02.00.000СБ

Альбом IX

| Формат | Зона | Поз. | Обозначение | Наименование | Кол. | Прим. |
|---|---|---|---|---|---|---|
| | | | | Стандартные изделия | | |
| | | 15 | | Болт М10×80. 58 ГОСТ 7801-81 | 160 | |
| | | 16 | | Болт М10×60-58 ГОСТ 7801-81 | 100 | |
| | | 17 | | Болт М10-120. 58 ГОСТ 7798-70 | 16 | |
| | | 18 | | Гайка М10.4 ГОСТ 5915-70 | 246 | |
| | | 19 | | Шайба 10.01 ГОСТ 11371-78 | 276 | |
| | | 20 | | Шайба 10.01 ГОСТ 10906-78 | 160 | |
| | | 21 | | Гвозди К2×40 ГОСТ 4028-63 | 4 | кг |
| | | 22 | | Гвозди К3×70 ГОСТ 4028-63 | 25 | кг |
| | | 23 | | | | |
| | | 24 | | Материалы | | |
| | | 25 | | Брус сосновый сорт 2 40×80 ГОСТ 8486-66 | 0,1 | м3 |
| | | 26 | | Обшивка Доска сосновая сорт 2 13×100 ГОСТ 8486-66. | 0,85 | м3 |
| | | 27 | | Доска сосновая сорт 2 35×130 ГОСТ 8486-66 | 0,17 | м3 |
| | | 28 | | Рубероид РМ-350 ГОСТ 10923-82 | 120 | м2 |
| | | 29 | | Мастика битумная кровельная МБК-Г-65 ГОСТ 2889-90 | 50 | кг |

Подпись и дата | Инв. № дубл. | Взам. инв. № | Подпись и дата | Инв. № подл.

| Изм. | Лист | № докум. | Подп. | Дата | М765-02.00.000 | Лист 2 |
|---|---|---|---|---|---|---|

| Формат | Зона | Поз. | Обозначение | Наименование | Кол. | Прим. |
|---|---|---|---|---|---|---|
| | | | | Документация | | |
| | | | М765-02.00.000СБ | Сборочный чертеж | | |
| | | | | Сборочные единицы | | |
| | | 1 | М765-02.01.000 | Каркас надстройки | 1 | |
| | | 2 | М765-02.02.000 | Щит с окном | 4 | |
| | | 3 | М765-02.03.000 | Щит боковой | 4 | |
| | | 4 | М765-02.04.000 | Щит откатной правый | 2 | |
| | | 5 | М765-02.05.000 | Щит откатной левый | 2 | |
| | | 6 | М765-02.06.000 | Направляющая нижняя | 2 | |
| | | 7 | М765-02.07.000 | Направляющая верхняя | 2 | |
| | | 8 | М765-02.08.000 | Щит глухой | 2 | |
| | | 9 | М765-02.09.000 | Щит глухой | 2 | |
| | | | | Детали | | |
| | | 11 | М765-02.00.001 | Накладка | 4 | |
| | | 12 | М765-02.00.002 | Накладка | 2 | |
| | | 13 | М765-02.00.003 | Брус | 2 | |

Подпись и дата | Инв. № дубл. | Взам. инв. № | Подпись и дата | Инв. № подл.

| Изм. | Лист | № докум. | Подп. | Дата | М765-02.00.000 | | |
|---|---|---|---|---|---|---|---|
| Разраб. | | Тарасова | | | Надстройка | Лит | Лист 1 | Листов 2 |
| Пров. | | Пономарев | | 30.10.85 | | | |
| Н. контр. | | Кузнецов | | | | ВНИПИИСТРОМСЫРЬЕ | |
| Утв. | | Ермолаев | | | | | |

Типовой проект 901-2-152.87

М765-02.00.000СБ

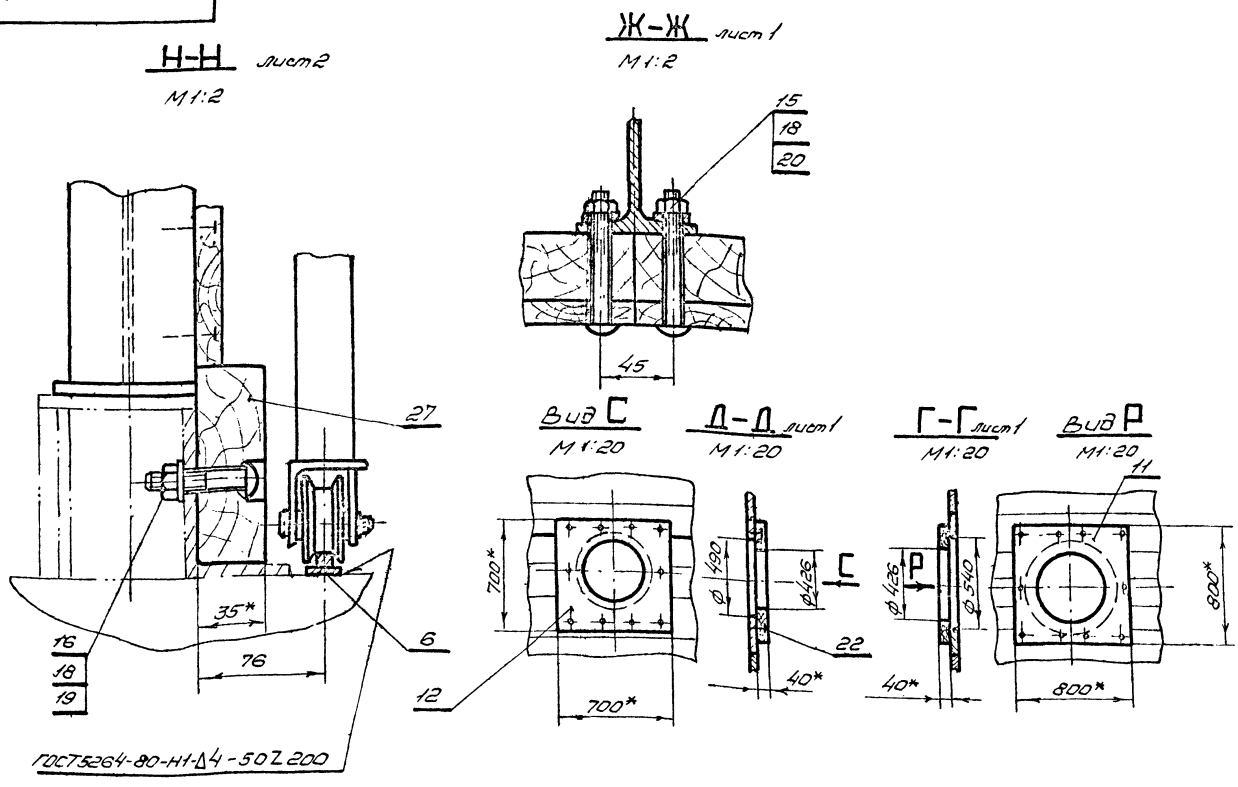


Подпись и дата | Инв. № дубл. | Взам. инв. № | Подпись и дата | Инв. № подл.

| Изм. | Лист | № докум. | Подп. | Дата | М765-02.00.000СБ |
|---|---|---|---|---|---|

М765-02.01.000 СБ

Альбом III

Типовой проект 951-2-152.87

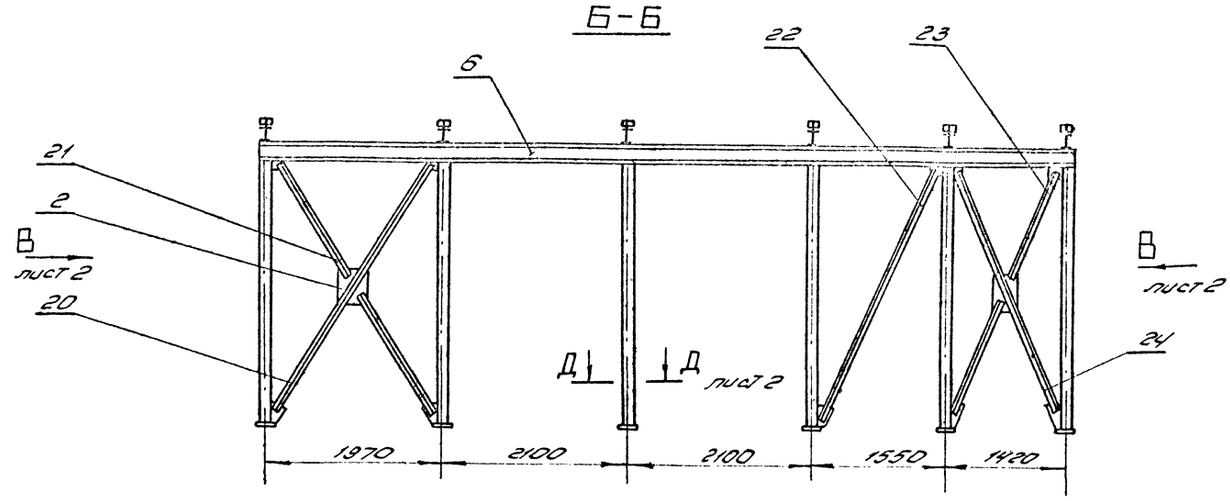


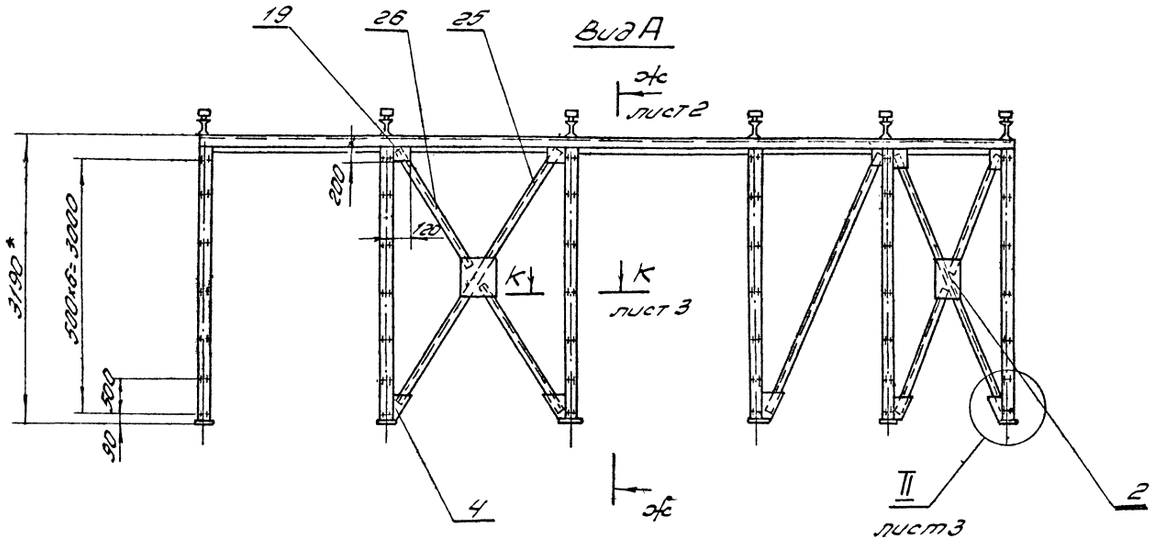


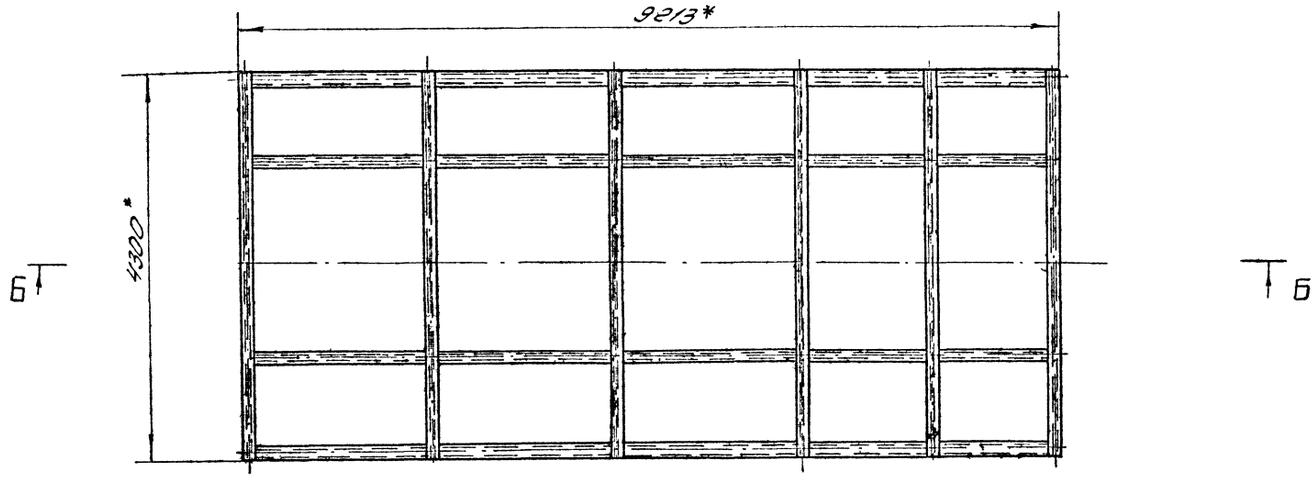


1. Неуказанные предельные отклонения размеров $\pm \frac{IT15}{2}$

2* Размеры для справок

| | | | | | | | | |
|---|---|---|---|---|---|---|---|---|
| | | | | | М765-02.01.000 СБ | | | |
| Изм. | Лист | № докум. | Подп. | Дата | Каркас надстройки Сборочный чертеж | Лит. | Масса | Масштаб |
| Разраб. | | Сморчков | | | | | 2600 | 1:10 |
| Провер. | | Пономарев | | 11.11.85 | | Лист 1 | Листов 3 | |
| Н. контр. | | Кузнецов | | | | ВНИПИСТРОМОНТАЖ | | |
| Утв. | | Ермолаев | | | | | | |

Инв. № подл. | Подп. и дата | Взам. инв. № | Инв. № дубл. | Подп. и дата

Альбом III

Типовой проект 901-2-152.87

## Вид В лист 1
М1:20

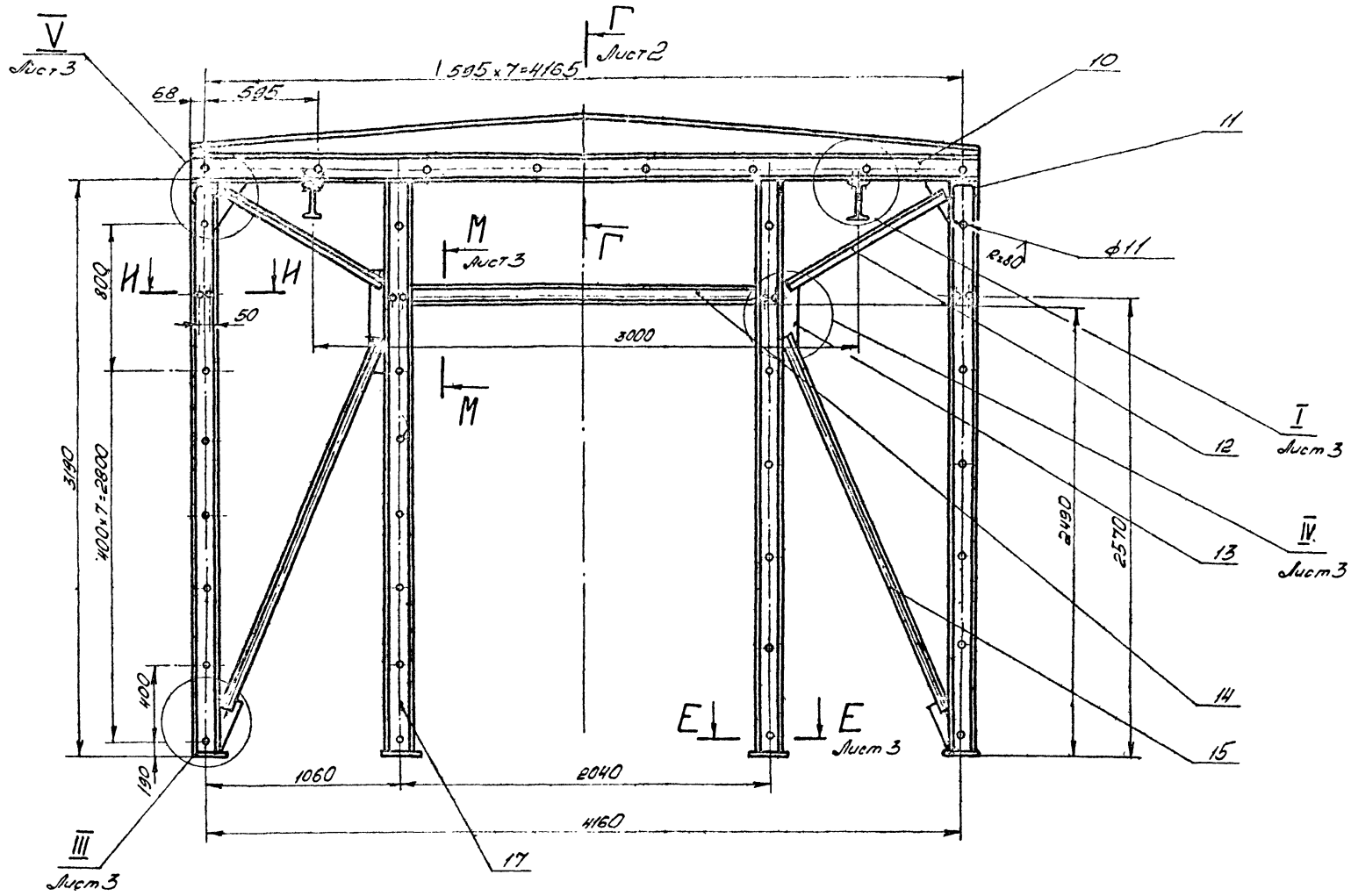


## Ж - Ж
М1:20

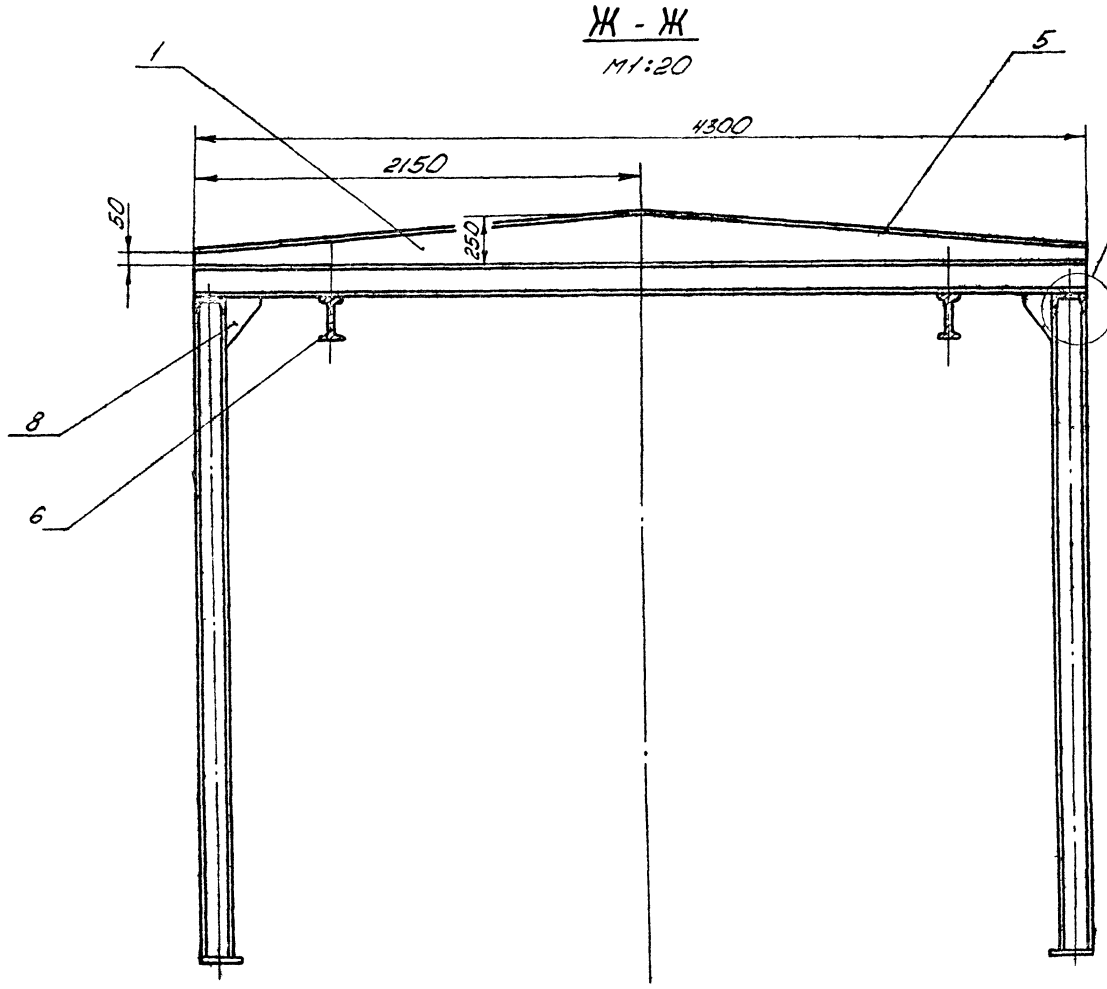


## VI
М1:2,5

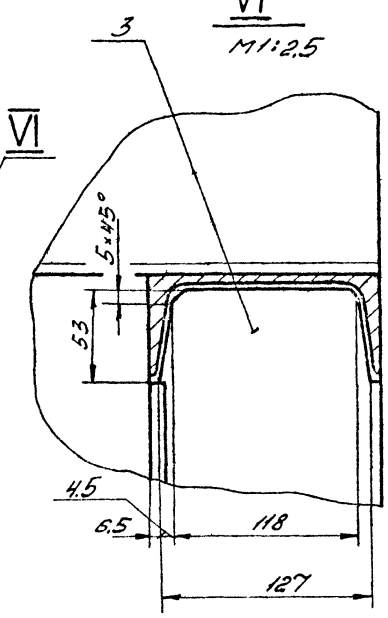


| Изм. | Лист | № докум. | Подп. | Дата | М765-02.01.000 СБ | Лист 2 |
|---|---|---|---|---|---|---|

| Инв. № подл. | Подп. и дата | Взам. инв. № | Инв. № дубл. | Подп. и дата |
|---|---|---|---|---|

Альбом III

Типовой проект 901-2-152.87

I лист2
М1:2

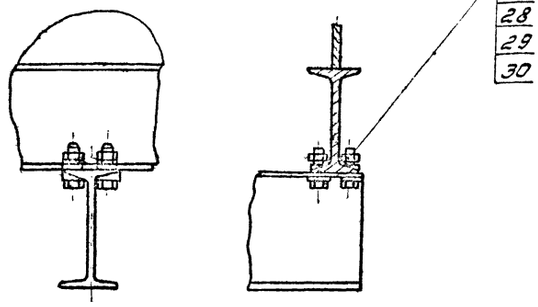


II лист1
М1:5

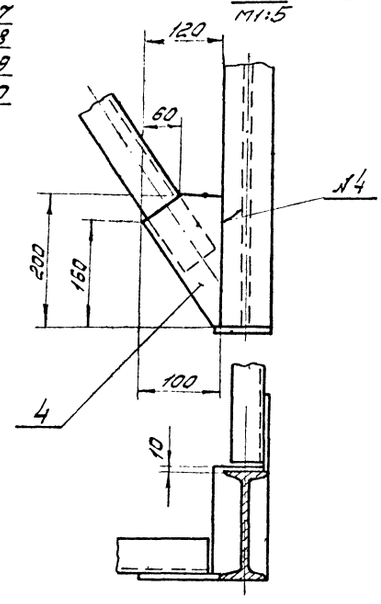


Д-Д лист1
М 1:5

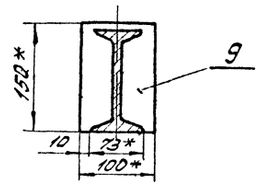


III лист2

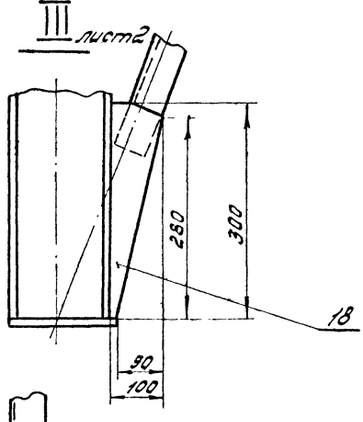


16

Е-Е лист2
М 1:5

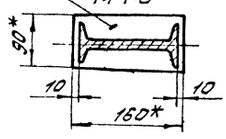


IV лист2
М1:5

М-М лист2
М1:5

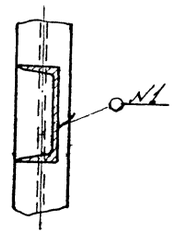


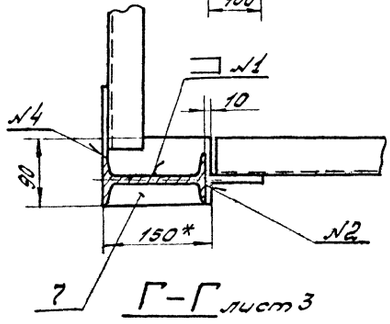


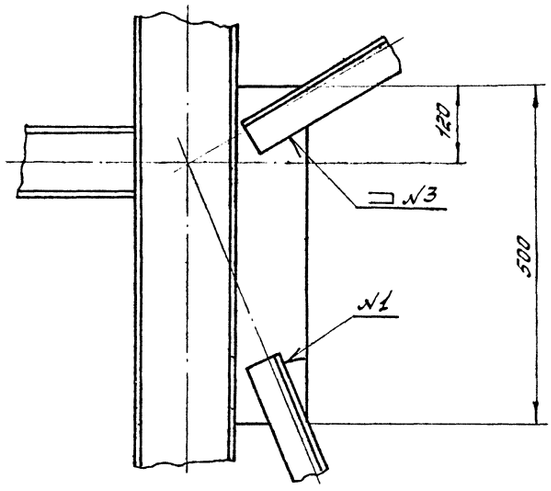


Г-Г лист3
М1:5

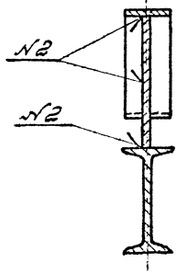


V лист2
М1:5

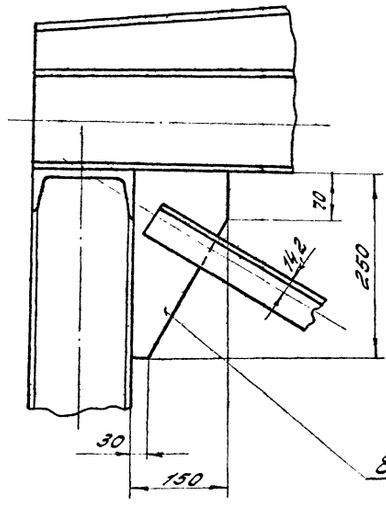


И-И лист2
М1:2

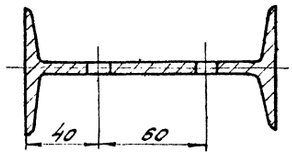


К К лист1
М1:2

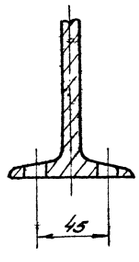


| № шва | Обозначение | Тип сварного соедин. |
|---|---|---|
| №1 | ГОСТ 5264-80 | Т1-Δ6 |
| №2 | | Т3-Δ6 |
| №3 | | Н1-Δ6 |
| №4 | | С2 |
| | | |
| | | |

Электроды типа Э-42 ГОСТ 9467-75



Инв.№ подл. | Подп. и дата | Взам.инв.№ | Инв.№ дубл. | Подп. и дата

| Формат | Зона | Поз. | Обозначение | Наименование | Кол. | Примеч. |
|---|---|---|---|---|---|---|
| | | 15 | М765-02.01.015 | Раскос | | |
| | | | | Уголок Б-50×50×5 ГОСТ 8509-72 / Ст3сп ГОСТ 535-79 | | |
| | | | | L = 2250 | 4 | |
| 5.4 | | 16 | М765-02.01.016 | Плита | | |
| | | | | Лист 10 ГОСТ 19903-74 / Ст3сп ГОСТ 14637-79 | | |
| | | | | 90×160 | 4 | |
| 5.4 | | 17 | М765-02.01.017 | Стойка | | |
| | | | | Двутавр 14 ГОСТ 8239-72 / Ст3сп ГОСТ 535-79 | | |
| | | | | L = 3180 | 4 | |
| | | 18 | М765-02.01.018 | Косынка | | |
| | | | | Лист 6 ГОСТ 19903-74 / Ст3сп ГОСТ 14637-79 | 4 | |
| 5.4 | | 19 | М765-02.01.019 | Косынка | | |
| | | | | Лист 6 ГОСТ 19903-74 / Ст3сп ГОСТ 14637-79 | | |
| | | | | 120×250 | 10 | |
| 5.4 | | 20 | М765-02.01.020 | Раскос | | |
| | | | | Уголок Б-50×50×5 ГОСТ 8509-72 / Ст3сп ГОСТ 535-79 | | |
| | | | | L = 3400 | 1 | |
| 5.4 | | 21 | М765-02.01.021 | Раскос | | |
| | | | | Уголок Б-50×50×5 ГОСТ 8509-72 / Ст3сп ГОСТ 535-79 | | |
| | | | | L = 1650 | 2 | |
| 5.4 | | 22 | М765-02.01.022 | Раскос | | |
| | | | | Уголок Б-50×50×5 ГОСТ 8509-72 / Ст3сп ГОСТ 535-79 | | |
| | | | | L = 3200 | 2 | |

Изм. Лист N докум. Подпись Дата — М765-02.01.000 — Лист 3

Альбом III

| Формат | Зона | Поз. | Обозначение | Наименование | Кол. | Примеч. |
|---|---|---|---|---|---|---|
| 5.4 | | 23 | М765-02.01.023 | Раскос | | |
| | | | | Уголок Б-50×50×5 ГОСТ 8509-72 / Ст3сп ГОСТ 535-79 | | |
| | | | | L = 1450 | 4 | |
| 5.4 | | 24 | М765-02.01.024 | Раскос | | |
| | | | | Уголок Б-50×50×5 ГОСТ 8509-72 / Ст3сп ГОСТ 535-79 | | |
| | | | | L = 3015 | 2 | |
| 5.4 | | 25 | М765-02.01.025 | Раскос | | |
| | | | | Уголок Б-50×50×5 ГОСТ 8509-72 / Ст3сп ГОСТ 535-79 | | |
| | | | | L = 3500 | 1 | |
| 5.4 | | 26 | М765-02.01.026 | Раскос | | |
| | | | | Уголок Б-50×50×5 ГОСТ 8509-72 / Ст3сп ГОСТ 535-79 | | |
| | | | | L = 1700 | 2 | |
| | | 27 | | | | |
| | | 28 | | | | |
| | | | | Стандартные изделия | | |
| | | 29 | | Болт М10×45.58 ГОСТ 7798-70 | 24 | |
| | | 30 | | Гайка М10-4 ГОСТ 5915-70 | 24 | |
| | | 31 | | Шайба 10.65Г ГОСТ 6402-70 | 20 | |
| | | 32 | | Шайба 10.01 ГОСТ 10906-78 | 40 | |
| | | 33 | | Шайба 10.01 ГОСТ 11371-78 | 20 | |

Изм. Лист N докум. Подпись Дата — М765-02-01.000 — Лист 4

Типовой проект 901-2-142.87

| Формат | Зона | Поз. | Обозначение | Наименование | Кол. | Примеч. |
|---|---|---|---|---|---|---|
| 5.4 | | 7 | М765-02.01.007 | Плита | | |
| | | | | Лист 10 ГОСТ 19903-74 / Ст3сп ГОСТ 14637-79 | | |
| | | | | 90×150 | 4 | |
| | | 8 | М765-02.01.008 | Косынка | | |
| | | | | Лист 6 ГОСТ 19903-74 / Ст3сп ГОСТ 14637-79 | 12 | |
| 5.4 | | 9 | М765-02.01.009 | Плита | | |
| | | | | Лист 10 ГОСТ 19903-74 / Ст3сп ГОСТ 14637-79 | | |
| | | | | 100×150 | 8 | |
| 5.4 | | 10 | М765-02.01.010 | СВ936 | | |
| | | | | Двутавр 14 ГОСТ 8239-72 / Ст3сп ГОСТ 535-79 | | |
| | | | | L = 4300 | 6 | |
| 5.4 | | 11 | М765-02.01.011 | Балка | | |
| | | | | Швеллер 14 ГОСТ 8240-72 / Ст3сп ГОСТ 535-79 | | |
| | | | | L = 9213 | 2 | |
| 5.4 | | 12 | М765-02.01.012 | Раскос | | |
| | | | | Уголок Б-50×50×5 ГОСТ 8509-72 / Ст3сп ГОСТ 535-79 | | |
| | | | | L = 1000 | 4 | |
| 5.4 | | 13 | М765-02.01.013 | Косынка | | |
| | | | | Лист 6 ГОСТ 19903-74 / Ст3сп ГОСТ 14637-79 | | |
| | | | | 50×100 | 4 | |
| 5.4 | | 14 | М765-02.01.014 | Перекладина | | |
| | | | | Швеллер 10 ГОСТ 8240-72 / Ст3сп ГОСТ 535-79 | | |
| | | | | L = 1900 | 2 | |

Изм. Лист N докум. Подпись Дата — М765-02.01.000 — Лист 2

| Формат | Зона | Поз. | Обозначение | Наименование | Кол. | Примеч. |
|---|---|---|---|---|---|---|
| | | | | Документация | | |
| * | | | М765-02.01.000СБ | Сборочный чертеж | | А2, А2 |
| | | | | Детали | | |
| | | 1 | М765-02.01.001 | Ребро | | |
| | | | | Лист 6 ГОСТ 19903-74 / Ст3сп ГОСТ 14637-79 | 6 | |
| 5.4 | | 2 | М765-02.01.002 | Косынка | | |
| | | | | Лист 6 ГОСТ 19903-74 / Ст3сп ГОСТ 14637-79 | | |
| | | | | 300×400 | 4 | |
| | | 3 | М765-02.01.003 | Стойка | | |
| | | | | Двутавр 14 ГОСТ 8239-72 / Ст3сп ГОСТ 535-79 | 12 | |
| | | 4 | М765-02.01.004 | Косынка | | |
| | | | | Лист 6 ГОСТ 19903-74 / Ст3сп ГОСТ 14637-79 | 8 | |
| 5.4 | | 5 | М765-02.01.005 | Полка | | |
| | | | | Лист 6 ГОСТ 19903-74 / Ст3сп ГОСТ 14637-79 | | |
| | | | | 70×2160 | 12 | |
| 5.4 | | 6 | М765-02.01.006 | Монорельс | | |
| | | | | Двутавр 18 ГОСТ 8239-72 / Ст3сп ГОСТ 535-79 | | |
| | | | | L = 9213 | 2 | |

М765-02.01.000

| | | | | | |
|---|---|---|---|---|---|
| Изм. | Лист | N докум. | Подпись | Дата | |
| Разраб. | | Сидорчуков | | | Каркас надстройки |
| Провер. | | Пономарев | | | Лит. 1 — Лист 1 — Листов 4 |
| Н. контр. | | Кузнецов | | | ВНИПИИСТРОМ |
| Утв. | | Ермолаев | | | |

Инв. № подл. | Подпись и дата | Взам. инв. № | Инв. № дубл. | Подпись и дата

М765.03.00.000СБ

Альбом III

Типовой проект 901-2-152.87

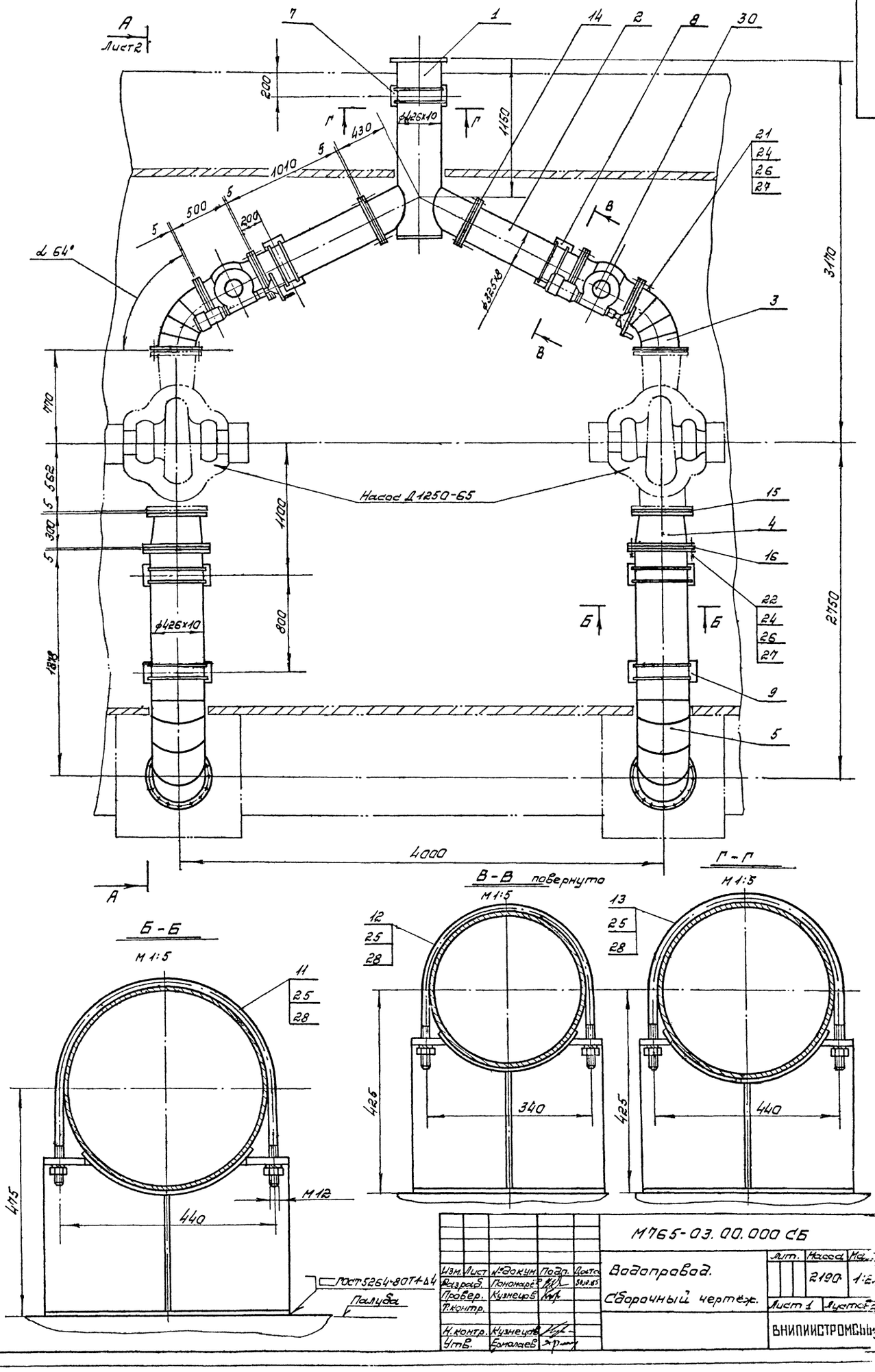


| | | | | | | | | |
|---|---|---|---|---|---|---|---|---|
| Изм. | Лист | № докум. | Подп. | Дата | М765-03.00.000 СБ | | | |
| Разраб. | | Пономарев | | 30.10.85 | Водопровод. Сборочный чертеж. | Лит. | Масса | Масштаб |
| Провер. | | Кузнецов | | | | | 2190 | 1:2 |
| Т.контр. | | | | | | Лист 1 | Листов 2 | |
| Н.контр. | | Кузнецов | | | | ВНИПИИСТРОМСЫРЬЕ | | |
| Утв. | | Ермолаев | | | | | | |

Инв.№подл. | Подп.и дата | Взам.инв.№ | Инв.№дубл. | Подп.и дата

М765-03.00.000СБ

А – А / М1:2 повернуто лист 1.

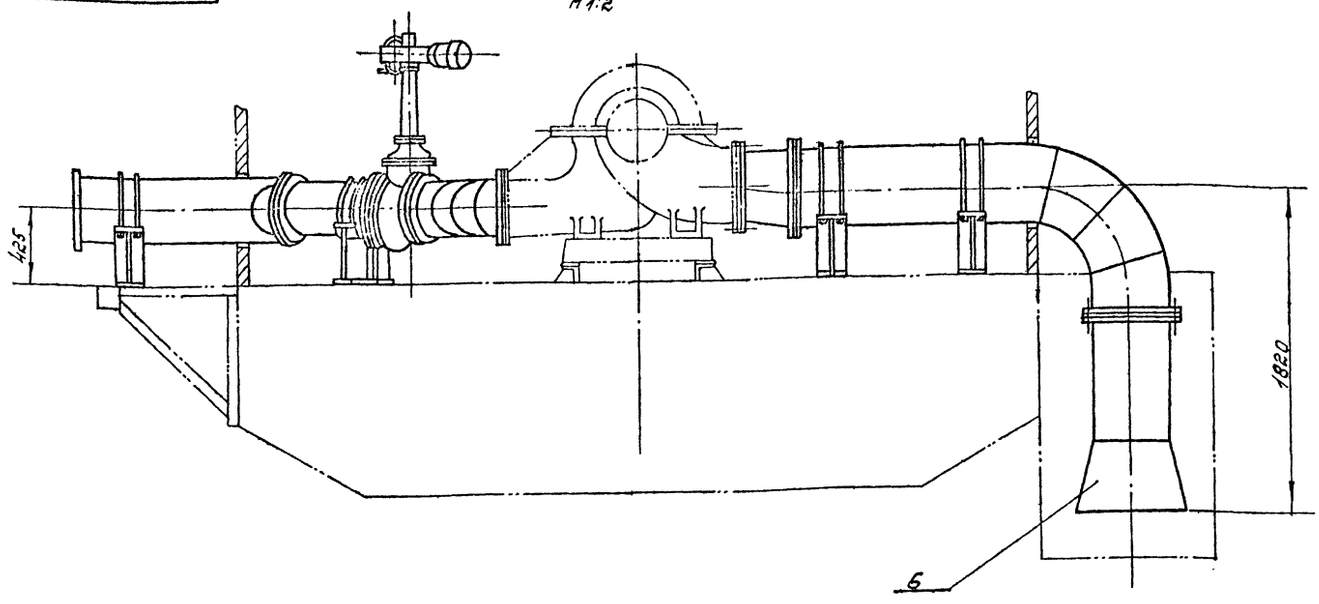


1. Водопровод совместно с агрегатом Д1250-65 испытать гидравлическим давлением 10 кгс/см².
2. Электроды Э-42 ГОСТ9467-75.
3. Размеры для справок.

| Изм. | Лист | №докум. | Подп. | Дата | М765-03.00.000СБ | Лист 2 |
|---|---|---|---|---|---|---|

Альбом III

Инв.№подл. | Подп.и дата | Взам.инв.№ | Инв.№дубл. | Подп.и дата

Типовой проект 901-02-152.87

| Форм. | Зона | Поз. | Обозначение | Наименование | Кол. | Прим. |
|---|---|---|---|---|---|---|
| Б/ч | | 15 | М765-03.00.005. | Прокладка | 2 | |
| | | | | Пластина I лист | | |
| | | | | ТМКЩ-С5-1,7ГОСТ7338-77 | | |
| | | | | ф415/ф350 | | |
| Б/ч | | 16 | М765-03.00.006 | Прокладка | 4 | |
| | | | | Пластина I лист | | |
| | | | | ТМКЩ-С-5-1,7ГОСТ7338-77 | | |
| | | | | ф465/ф400 | | |
| | | 17 | | | | |
| | | 18 | | | | |
| | | 19 | | | | |
| | | 20 | | | | |
| | | | | Стандартные изделия. | | |
| | | 21 | | Болт М20х100.58ГОСТ7798-70 | 96 | |
| | | 22 | | Болт М20х110.58ГОСТ7798-70. | 192 | |
| | | 23 | | | | |
| | | 24 | | Гайка М20.4ГОСТ5915-70 | 288 | |
| | | 25 | | Гайка М12.4ГОСТ5915-70 | 28 | |
| | | 26 | | Шайба 20ГОСТ11371-65 | 288 | |
| | | 27 | | Шайба 20 65ГГОСТ6402-70 | 288 | |
| | | 28 | | Шайба 12 65ГГОСТ6402-70 | 28 | |
| | | 29 | | | | |
| | | | | Прочие изделия. | | |
| | | 30 | | Задвижка 30ч906бр. | 2 | |
| | | | | Ду300; Ру10 | | |

| Изм. | Лист | №докум. | Подп. | Дата | М765-03.00.000 | Лист 2 |
|---|---|---|---|---|---|---|

| Форм. | Зона | Поз. | Обозначение | Наименование | Кол. | Прим. |
|---|---|---|---|---|---|---|
| | | | | Документация | | |
| | | | М765-03.00.000СБ | Сборочный чертёж | | |
| | | | | Сборочные единицы. | | |
| | | 1 | М765-03.01.000 | Тройник | 1 | |
| | | 2 | М765-03.02.000 | Труба L=1010 | 2 | |
| | | 3 | М765-03.03.000 | Отвод Ду300; ф64° | 2 | |
| | | 4 | М765-03.04.000 | Переход Ду350/Ду400 | 2 | |
| | | 5 | М765-03.05.000 | Труба Ду400 с отводом | 2 | |
| | | 6 | М765-03.06.000 | Всас | 2 | |
| | | 7 | М765-03.07.000 | Опора | 1 | |
| | | 8 | М765-03.08.000 | Опора | 2 | |
| | | 9 | М765-03.09.000 | Опора | 4 | |
| | | | | Детали | | |
| | | 11 | М765-03.00.001 | Хомут | 2 | |
| | | 12 | М765-03.00.002 | Хомут | 4 | |
| | | 13 | М765-03.00.003 | Хомут | 8 | |
| Б.ч. | | 14 | М765-03.00.004 | Прокладка | 8 | |
| | | | | Пластина I лист | | |
| | | | | ТМКЩ-С-5-1.7ГОСТ7338-77 | | |
| | | | | ф370/ф300 | | |

| Изм. | Лист | №докум. | Подп. | Дата | М765-03.00.000 | | | |
|---|---|---|---|---|---|---|---|---|
| Разраб. | | Пономарёв | | 30.10.85 | Водопровод. | Лит. | Лист 1 | Листов |
| Провер. | | Кузнецов | | | | ВНИПИИСТРОМСЫРЬЕ | | |
| Н.контр. | | Кузнецов | | | | | | |
| Утв. | | Ермолаев | | | | | | |

Инв.№подл. | Подп.и дата | Взам.инв.№ | Инв.№дубл. | Подп.и дата

М765-04.00.000СБ

Альбом III

Типовой проект 901-02-152.87

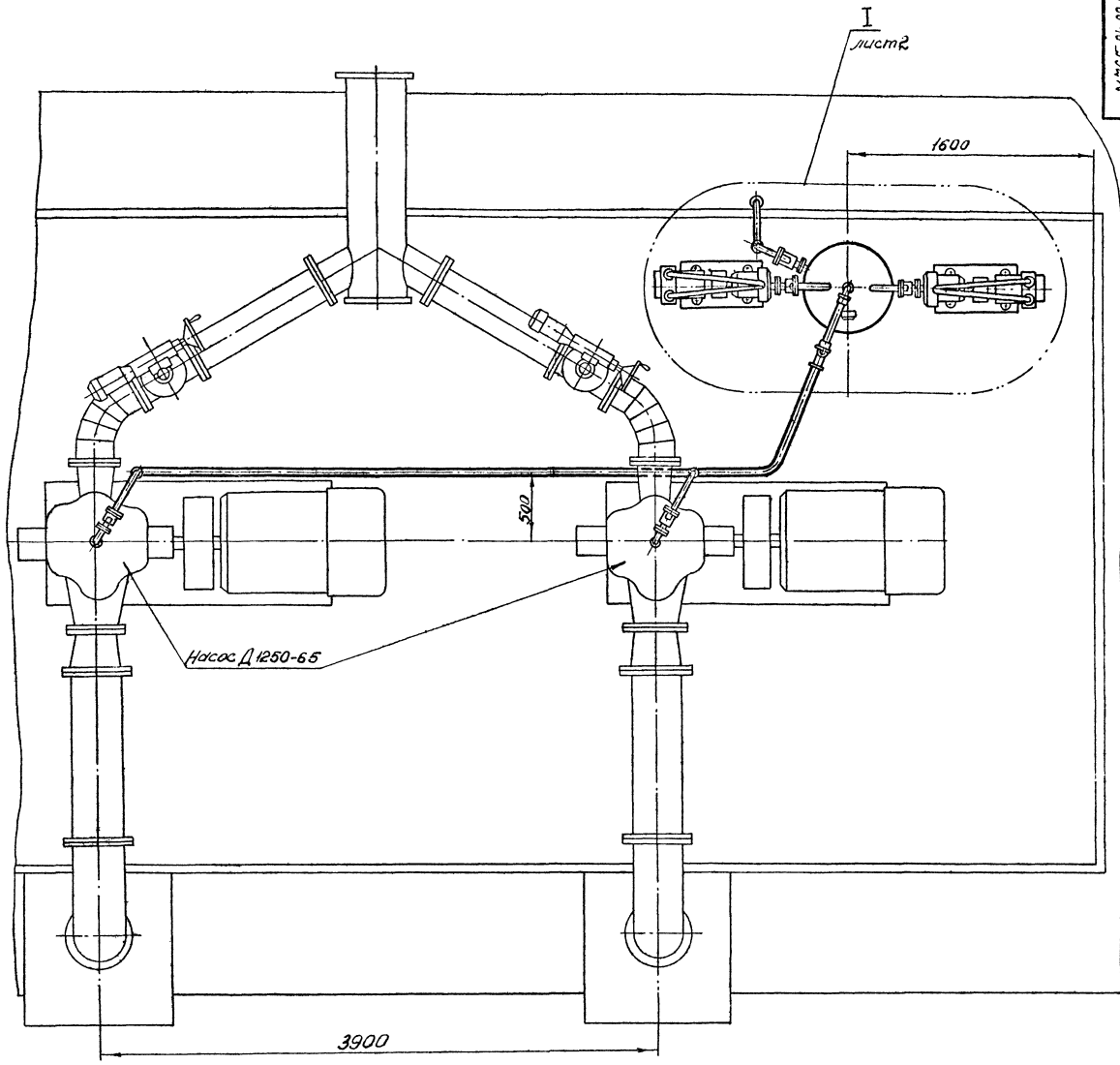


1. Разводку трубопроводов производить по месту.
   Радиус изгиба труб R=100мм. На концах труб для соединения с финингами нарезать резьбу труб 1" ГОСТ 6357-81. Длина резьбы для соединения без контргайки 11мм, для соединения с контргайкой 62мм.
2. Резьбовые соединения ставить на чесаном льне, пропитанном суриком или белилами.
3. Систему испытать гидравлическим давлением 2,5 кгс/см².
4. В бак циркуляционный (поз. 6) перед началом работы залить 100л чистой воды.
5. Размеры для справок.

| | | | | | | | | |
|---|---|---|---|---|---|---|---|---|
| | | | | | М765-04.00.000СБ | | | |
| Изм. | Лист | N докум. | Подп. | Дата | Система заливки. Сборочный чертеж | Лит. | Масса | Масштаб |
| Разраб. | | Тарасова | | | | | 450 | 1:20 |
| Провер. | | Пономарев | | | | Лист 1 | Листов 4 | |
| Т. контр. | | | | | | ВНИПИИСТРОМСЫР | | |
| Н. контр. | | Кузнецов | | | | | | |
| Утв. | | Ермолаев | | | | | | |

| Подп. и дата | Взам. инв. N | Инв. N дубл. | Подп. и дата |
|---|---|---|---|
| | | | |

I лист 1
М 1:10

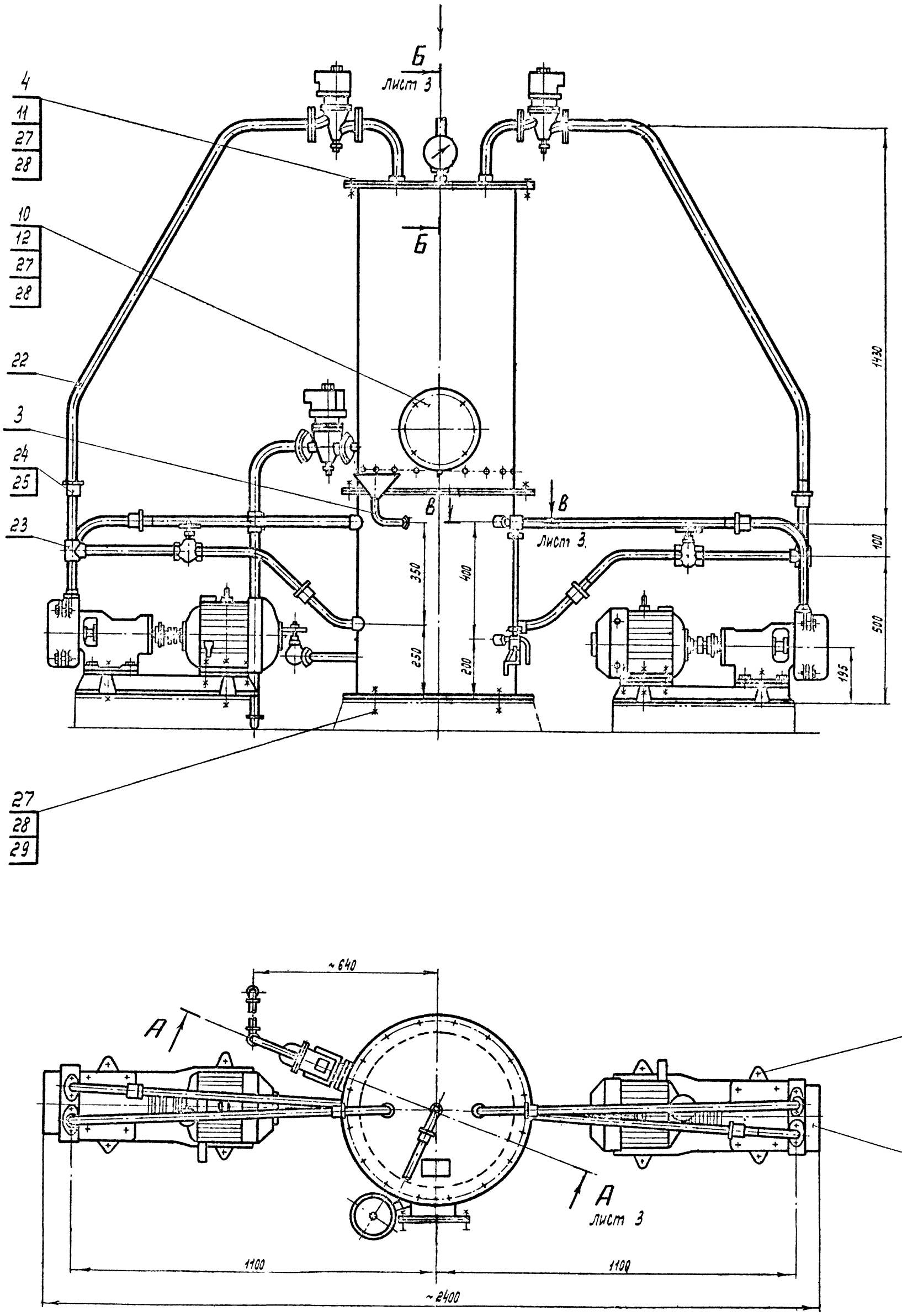





Альбом III

Типовой проект 901-2-152.87

| Инв. N подл. | Подп. и дата | Взам. инв. N | Инв. N дубл. | Подп. и дата |
|---|---|---|---|---|
| | | | | |

| Изм. | Лист | N докум. | Подп. | Дата | М765-04.00.000СБ |
|---|---|---|---|---|---|

А - А повернуто лист2
М1:10

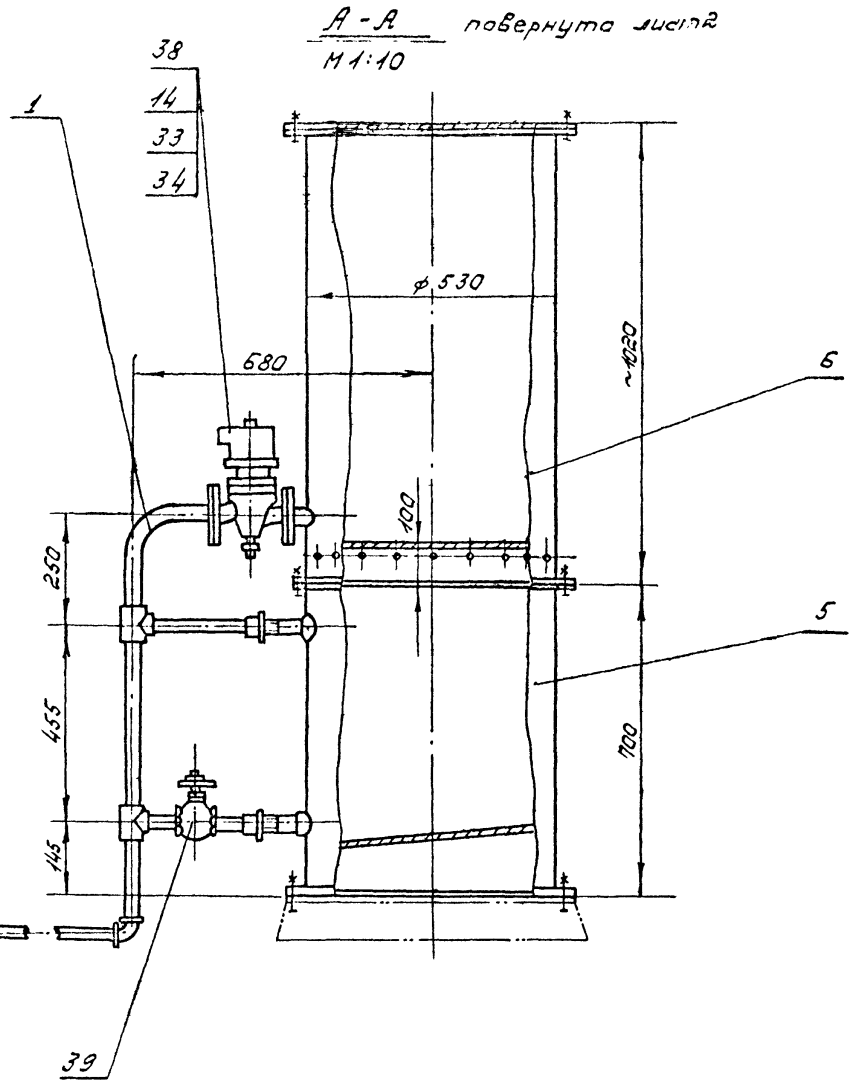


Б - Б лист2
М1:2

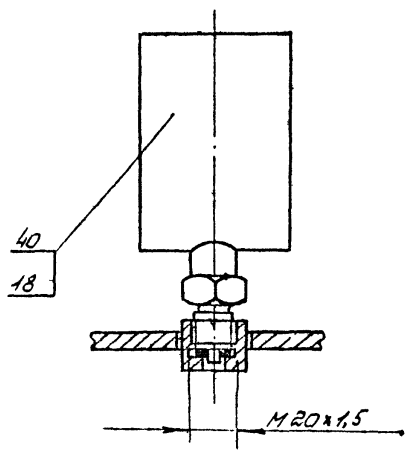


Г - Г повернуто лист1
М1:5

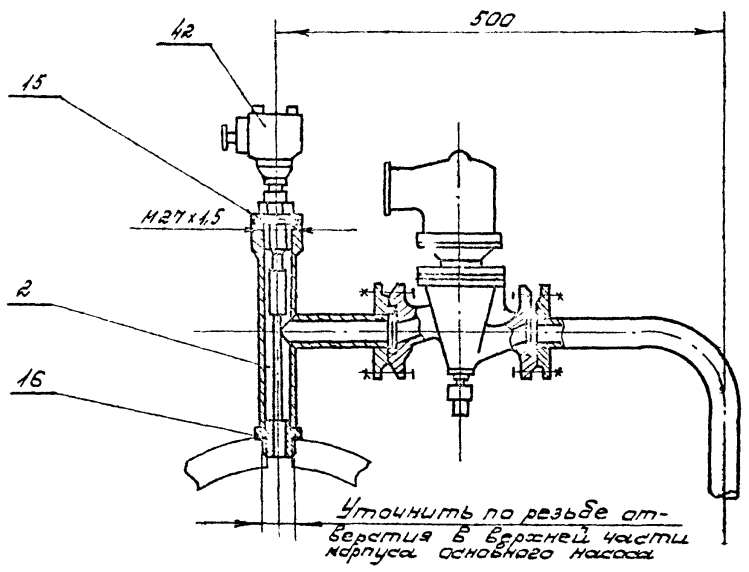


В - В лист2
М1:2

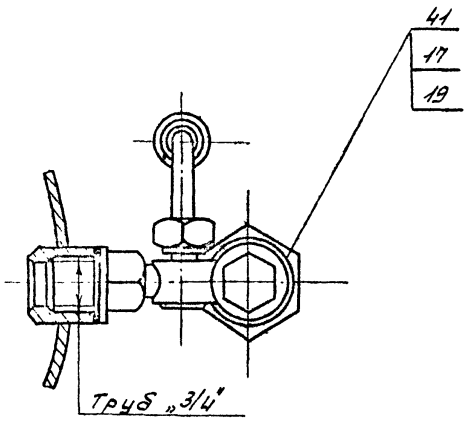


План расположения фундаментных болтов.

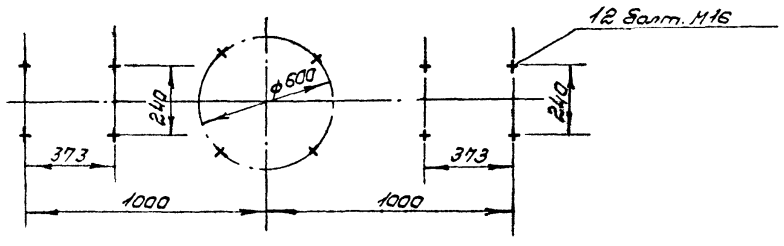


| Инв.№подл. | Подп. и дата | Взам.инв.№ | Инв.№дубл. | Подп. и дата |
|---|---|---|---|---|
| | | | | |

| Изм. | Лист | № докум. | Подп. | Дата | М765-04.00.000СБ | Лист 3 |
|---|---|---|---|---|---|---|

# Принципиальная схема

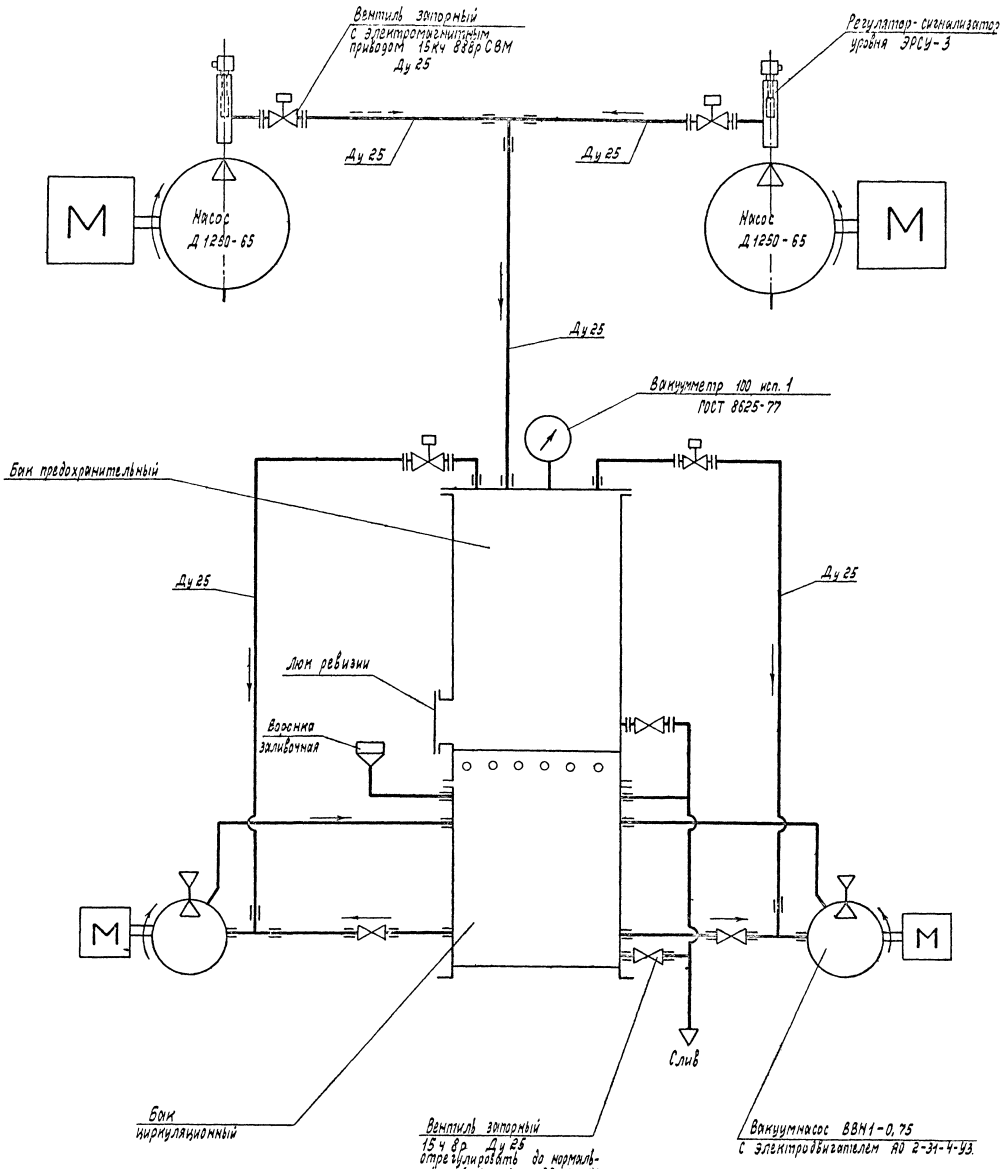


Типовой проект 901-2-152.87

| Инв. № подл. | Подп. и дата | Взам. инв. № | Инв. № дубл. | Подп. и дата |
|---|---|---|---|---|

| Изм. | Лист | № докум. | Подпись | Дата | М765-04.00.000СБ | Лист 4 |
|---|---|---|---|---|---|---|

Альбом III

Типовой проект 901-2-154.87

| Формат | Зона | Поз. | Обозначение | Наименование | Кол. | Примечание |
|---|---|---|---|---|---|---|
| | | | | **Материалы** | | |
| | | 43 | | Труба 25×3,2 ГОСТ 3262-75 | 20 м | 47,8 кг. |





| Формат | Зона | Поз. | Обозначение | Наименование | Кол. | Примечание |
|---|---|---|---|---|---|---|
| | | 29 | | Шайба 16×65Г ГОСТ 6402-70 | 12 | |
| | | 30 | | Болт М16×80.58 ГОСТ 7798-70 | 8 | |
| | | 31 | | | | |
| | | 32 | | | | |
| | | 33 | | Болт М12×45.58 ГОСТ 7798-70 | 20 | |
| | | 34 | | Гайка М12.4 ГОСТ 5915-70 | 20 | |
| | | 35 | | | | |
| | | 36 | | | | |
| | | | | **Прочие изделия** | | |
| | | 37 | | Агрегат насосный ВВН1-0,75 с электродви-гателем А012-31-4-У3 | 2 | |
| | | 38 | | Вентиль с электро-магнитным приводом 15кч 888р СВМ Ду-25 | 5 | |
| | | 39 | | Вентиль 15ч 8р Ду25 | 3 | |
| | | 40 | | Вакуумметр 100 исп.1 ГОСТ 8625-77 | | |
| | | 41 | | Запорное устрой-ство указателя уровня 12Б 1бк, Ду20 | 1 | |
| | | 42 | | Регулятор сигнали-затор уровня ЭРСУ-3 | 2 | |



| Формат | Зона | Поз. | Обозначение | Наименование | | Примечание |
|---|---|---|---|---|---|---|
| Б4 | | 15 | М765-04.00.005 | Прокладка Паронит ПОН-2 ГОСТ 481-80 Ф28/44 | 2 | 0,002 кг. |
| Б4 | | 16 | М765-04.00.006 | Прокладка Паронит ПОН-2 ГОСТ 481-80 | 2 | |
| Б4 | | 17 | М765-04.00.007 | Прокладка Паронит ПОН-2 ГОСТ 481-80 Ф27/Ф32 | 2 | 0,002 кг. |
| Б4 | | 18 | М765-04.00.008 | Прокладка Паронит ПОН-2 ГОСТ 481-80 Ф7/Ф19 | 1 | 0,001 кг. |
| Б4 | | 19 | М765-04.00.009 | Трубка Труба 20×2,8 ГОСТ 3262-75 L=370 | 1 | 0,5 кг. |
| | | 20 | | | | |
| | | 21 | | | | |
| | | 22 | | | | |
| | | | | **Стандартные изделия** | | |
| | | 23 | | Тройник 25 ГОСТ 3948-75 | 5 | |
| | | 24 | | Муфта 25 ГОСТ 8966-75 | 10 | |
| | | 25 | | Контргайка 25 ГОСТ 2968-75 | 10 | |
| | | 26 | | Угольник 25 ГОСТ 8946-75 | 5 | |
| | | 27 | | Болт М16×45.58 ГОСТ 7798-70 | 44 | |
| | | 28 | | Гайка М64 ГОСТ 5915-70 | 32 | |



| Формат | Зона | Поз. | Обозначение | Наименование | Кол. | Примечание |
|---|---|---|---|---|---|---|
| | | | | **Документация** | | |
| * | | | М765.04.00.000 СБ | Сборочный чертеж | | *А2; А2; А2; А2 |
| | | | | **Сборочные единицы** | | |
| | | 1 | М765-04.01.000 | Колено | 4 | |
| | | 2 | М765-04.02.000 | Штуцер | 2 | |
| | | 3 | М765-04.03.000 | Воронка | 1 | |
| | | 4 | М765-04.04.000 | Крышка | 1 | |
| | | 5 | М765-04.05.000 | Бак циркуляционный | 1 | |
| | | 6 | М765-04.06.000 | Бак предохранительный | 1 | |
| | | 7 | | | | |
| | | 8 | | | | |
| | | 9 | | | | |
| | | | | **Детали** | | |
| | | 10 | М765-04.00.001 | Заглушка | 1 | |
| | | 11 | М765-04.00.002 | Прокладка | 1 | |
| | | 12 | М765-04.00.003 | Прокладка Пластина Iлист ТМКЩ-С-3-1,5 ГОСТ 7338-77 Ф180/Ф200 | 1 | |
| | | 13 | | | | |
| Б4 | | 14 | М765-04.00.004 | Прокладка Пластина Iлист ТМКЩ-С-3-1,5 ГОСТ 7338-77 Ф40/Ф58 | 2 | |

| Изм. | Лист | № докум. | Подп. | Дата | М765-04.00.000 | | |
|---|---|---|---|---|---|---|---|
| Разраб. | | Тарасова | | | Система заливки. | Литера | Лист 1 | Листов 2 |
| Провер. | | Пономарев | | | | ВНИПИИСТРОМНЕФТЕ | |
| Н.контр. | | Кузнецов | | | | | |
| Утв. | | Емельяев | | | | | |

Инв.№ подл. | Подп. и дата | Взам. инв.№ | Инв.№ дубл. | Подп. и дата

М765-05.00.000СБ

Альбом III

Типовой проект 901-2-152.87

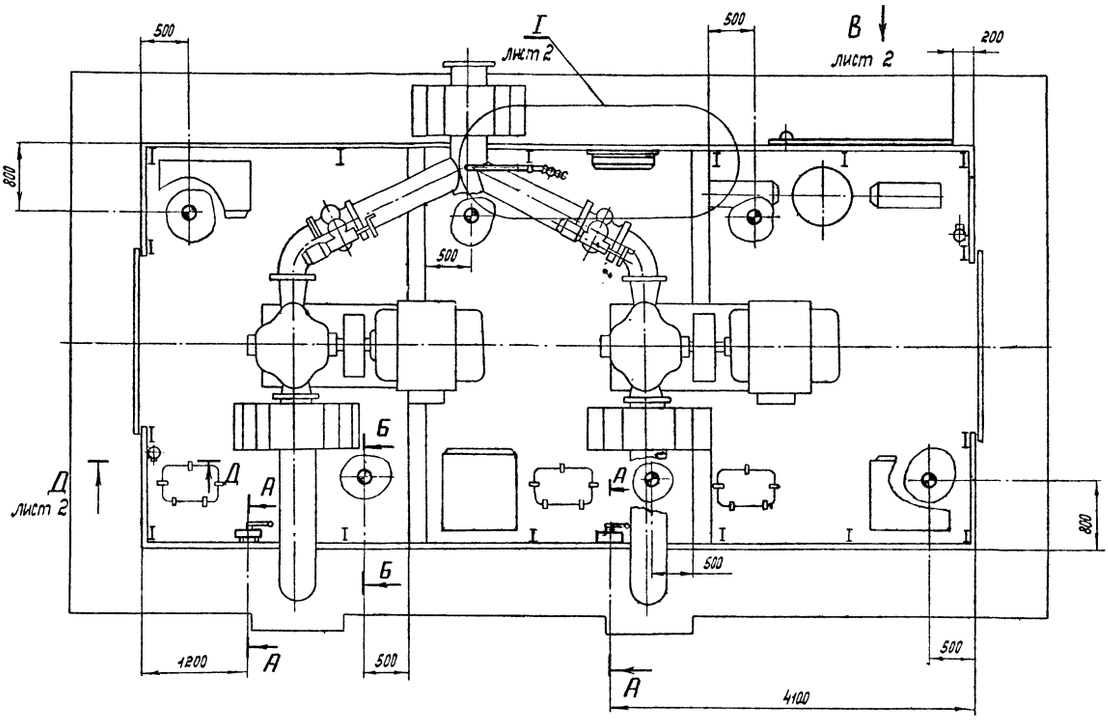


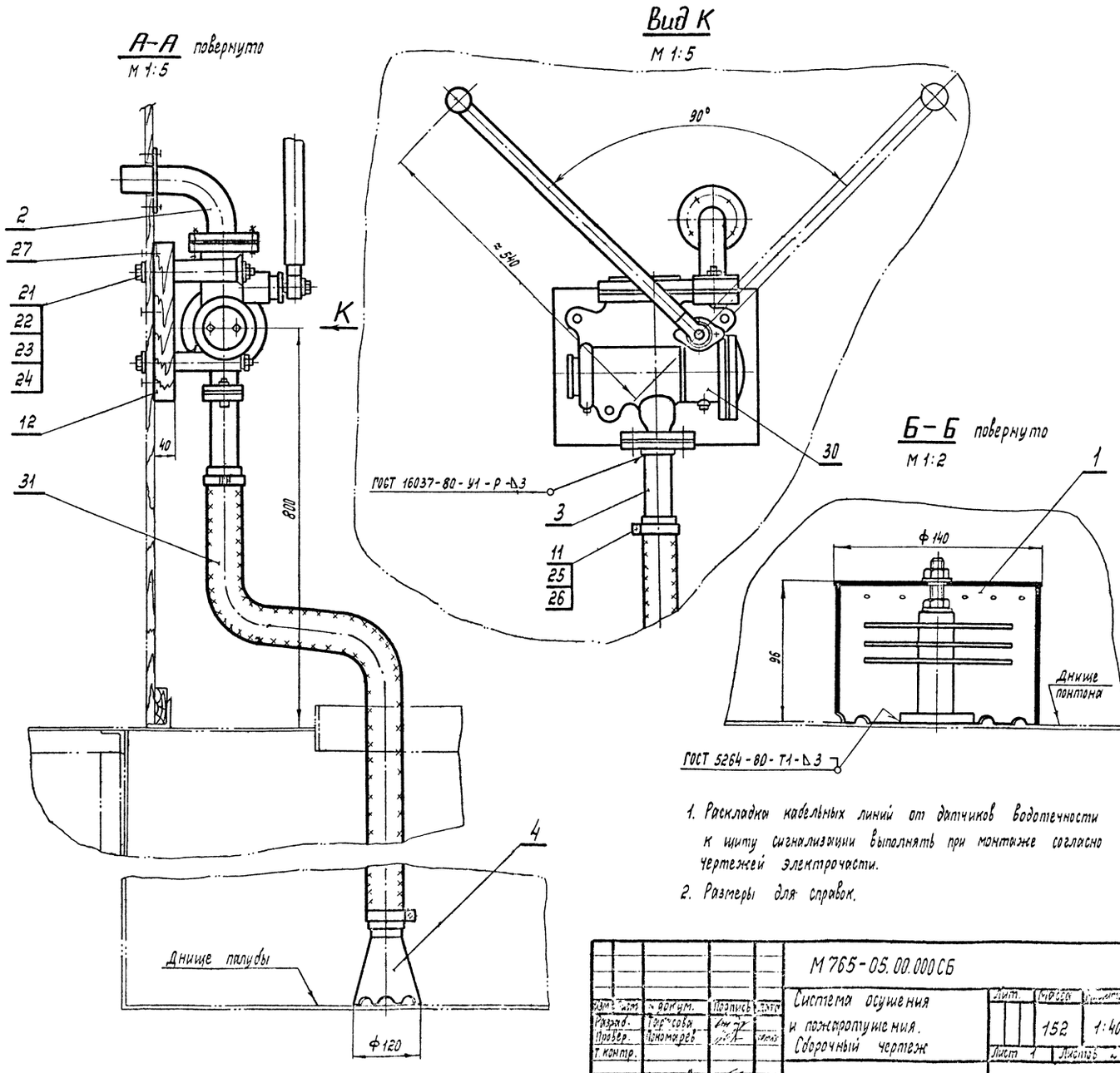


1. Раскладка кабельных линий от датчиков водотечности к щиту сигнализации выполнять при монтаже согласно чертежей электрочасти.
2. Размеры для справок.

| | | | | | | | |
|---|---|---|---|---|---|---|---|
| | | | | М765-05.00.000СБ | | | |
| Изм. | Лист | № докум. | Подпись | Дата | Система осушения и пожаротушения. Сборочный чертеж | Лит. | Масса 152 | Масштаб 1:40 |
| Разраб. | | Тарасова | | | | Лист 1 | Листов 2 |
| Провер. | | Пономарев | | | | | |
| Т. контр. | | | | | | | |
| Н. контр. | | Кузнецов | | | | ВНИПИИСТРОМСЫРЬЕ | |
| Утв. | | Ермолаев | | | | | |

Альбом III

Типовой проект 901-2-152.87

I

М 1:10

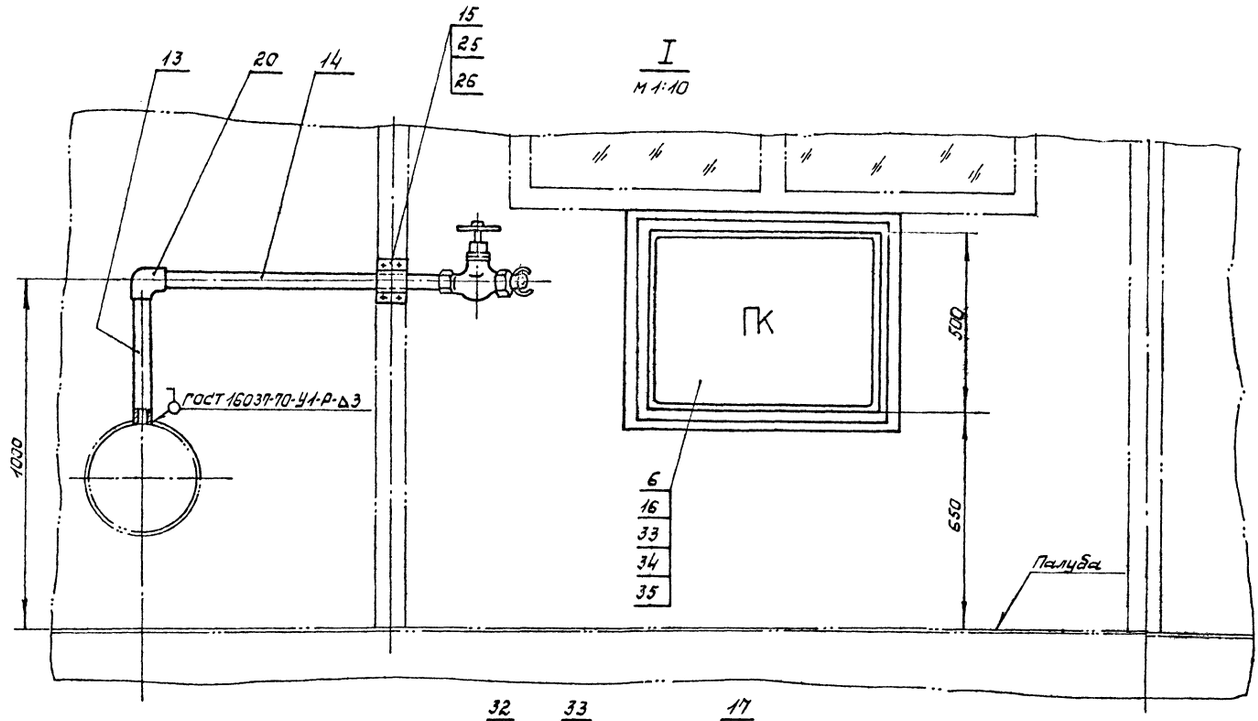


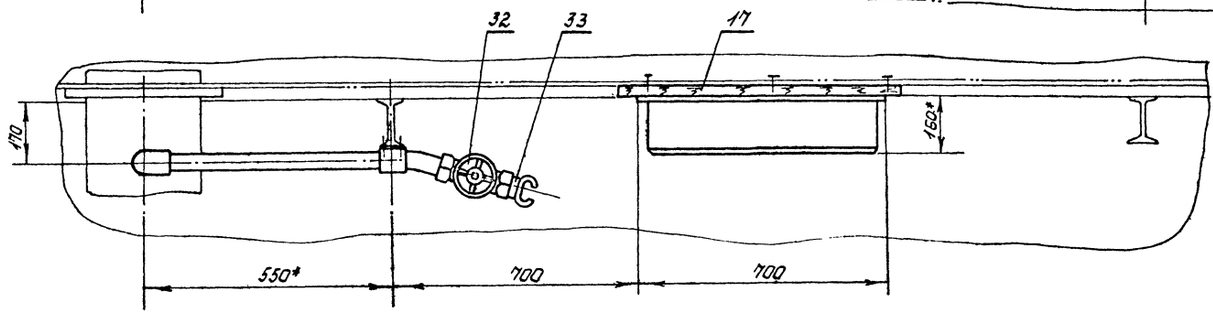


Д - Д

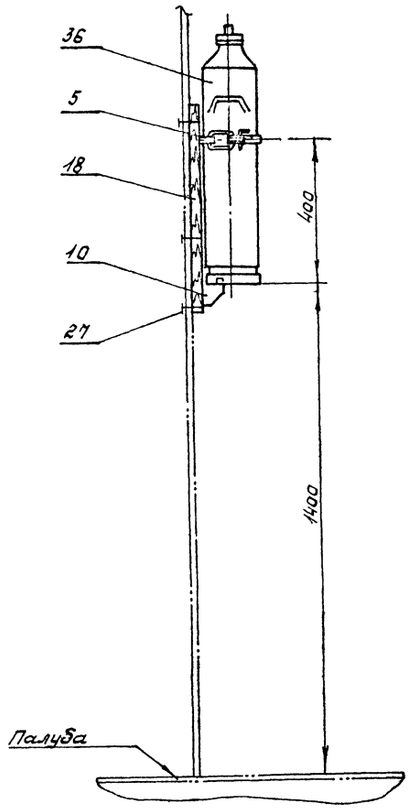


Вид „В"

М 1:20

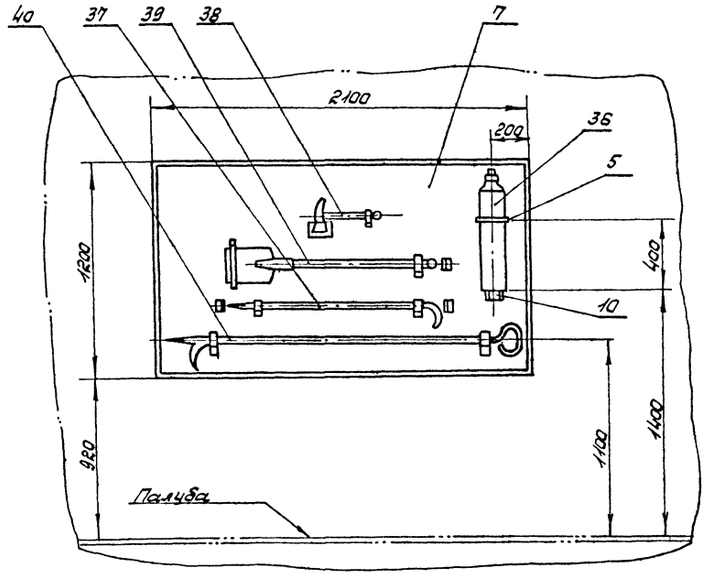


| Инв.№ подл. | Подп. и дата | Взам. инв.№ | Инв.№ дубл. | Подп. и дата |
|---|---|---|---|---|
| | | | | |

| Изм. | Лист | № докум. | Подп. | Дата | М765-05.00.000СБ |
|---|---|---|---|---|---|
| | | | | | |

Альбом III

| Формат | Зона | Поз. | Обозначение | Наименование | Кол. | Примеч. |
|---|---|---|---|---|---|---|
| | | 39 | | Лопата прямоугольная | | |
| | | | | „ЛКП-2" ГОСТ 3620-76 | 1 | |
| | | 40 | | Багор пожарный | | |
| | | | | типа „БПМ" | | |
| | | | | ГОСТ 16714-71 | 1 | |

Подп. и дата | Инв. N дубл. | Взам. инв. N | Подп. и дата | Инв. N подл.

Изм. | Лист | N докум. | Подп. | Дата

М 765-05.00.000

Лист 4

| Формат | Зона | Поз. | Обозначение | Наименование | Кол. | Примеч. |
|---|---|---|---|---|---|---|
| | | 23 | | Шайба 14 ГОСТ 6958-69 | 6 | |
| | | 24 | | Шайба 14Б5Г ГОСТ 6402-70 | 6 | |
| | | 25 | | Винт М5х30.58 ГОСТ 1491-72 | 6 | |
| | | 26 | | Гайка М5.4 ГОСТ 6915-70 | 6 | |
| | | 27 | | Гвоздь 4х60 ГОСТ 4028-63 | 0.2 | кг |
| | | 28 | | Шуруп 4х16 ГОСТ 1145-70 | 0.1 | кг |
| | | 29 | | | | |
| | | | | Прочие изделия | | |
| | | 30 | | Насос ручной НР 0.25/30 | 2 | |
| | | 31 | | Рукав гр. II тип 8-3 ф 50 | | |
| | | | | ГОСТ 3496-74 | | |
| | | | | L = 8м | 2 | |
| | | 32 | | Вент 15кч 11р Ду 50 | 1 | |
| | | 33 | | Головка соединительная | | |
| | | | | ГМ-50 ГОСТ 2217-76 | 3 | |
| | | 34 | | Ствол пожарный | | |
| | | | | ручной РС-50 ГОСТ 9923-80Е | 1 | |
| | | 35 | | Рукав пожарный | | |
| | | | | выкидной льняной | | |
| | | | | Дв-51 ГОСТ 472-75 | 20м | |
| | | 36 | | Огнетушитель | | |
| | | | | ОП-10А ТУ22-4105-77 | 3 | |
| | | 37 | | Лом пожарный | | |
| | | | | типа „ЛПП" | | |
| | | | | ГОСТ 16714-71 | 1 | |
| | | 38 | | Топор пожарный | | |
| | | | | поясной типа „ТПП" | | |
| | | | | ГОСТ 16714-71 | 1 | |

Подп. и дата | Инв. N дубл. | Взам. инв. N | Подп. и дата | Инв. N подл.

Изм. | Лист | N докум. | Подп. | Дата

М 765-05.00.000

Лист 3

Типовой проект 901-2-152.87

| Формат | Зона | Поз. | Обозначение | Наименование | Кол. | Примеч. |
|---|---|---|---|---|---|---|
| Б.4 | | 13. | М765-05.00.004 | Стояк | | |
| | | | | Труба 50х3,5 ГОСТ 3262-75 | | |
| | | | | L = 400 | 1 | 2,0 кг |
| Б.4 | | 14 | М765-05.00.005 | Отвод | | |
| | | | | Труба 50х3,5 ГОСТ 3267-75 | | |
| | | | | L = 1000 | 1 | 5 кг |
| Б.4 | | 15 | М765-05.00.006 | Скоба | | |
| | | | | Лист 3 ГОСТ 19903-74 | | |
| | | | | Ст. 3 СП ГОСТ 16523-79 | | |
| | | | | L = 155 | 1 | 0.2 |
| Б.4 | | 16 | М765-05.00.007 | Оплетка | | |
| | | | | Проволока 1 ГОСТ 3282-74 | | |
| | | | | L = 2500 | 2 | |
| Б.4 | | 17 | М765-05.00.008 | Подкладка | | |
| | | | | Сосна ГОСТ 8486-66 | | |
| | | | | 20х600х800 | 1 | 6.7 кг |
| Б.4 | | 18 | М765-05.00.009 | Подкладка | | |
| | | | | Сосна ГОСТ 8486-66 | | |
| | | | | 20х150х600 | 2 | 1.3 кг |
| | | 19 | | | | |
| | | | | Стандартные изделия | | |
| | | 20 | | Угольник 50 | | |
| | | | | ГОСТ 8946-76 | 1 | |
| | | 21 | | Болт М14х200.58 | | |
| | | | | ГОСТ 7798-70 | 6 | |
| | | 22 | | Гайка М14.4 ГОСТ 5915-70 | 6 | |

Подп. и дата | Инв. N дубл. | Взам. инв. N | Подп. и дата | Инв. N подл.

Изм. | Лист | N докум. | Подп. | Дата

М 765-05.00.000

Лист 2

| Формат | Зона | Поз. | Обозначение | Наименование | Кол. | Примеч. |
|---|---|---|---|---|---|---|
| | | | | Документация | | |
| А3 | | | М765-05.00.000 СБ | Сборочный чертеж | | |
| | | | | Сборочные единицы | | |
| | | 1 | М765-05.01.000 | Датчик водотечности | 6 | |
| | | 2 | М765-05.02.000 | Отвод | 2 | |
| | | 3 | М765-05.03.000 | Штуцер | 2 | |
| | | 4 | М765-05.04.000 | Патрубок приемный | 2 | |
| | | 5 | М765-05.05.000 | Крепление огнетушителя | 3 | |
| | | 6 | М765-05.06.000 | Шкаф для ствола | | |
| | | | | и пожарного рукава | 1 | |
| | | 7 | М765-05.07.000 | Щит пожарный | 1 | |
| | | 8 | | | | |
| | | 9 | | | | |
| | | | | Детали | | |
| | | 10 | М765-05.00.001 | Кронштейн | 3 | |
| | | 11 | М765-05.00.002 | Хомут | 2 | |
| Б.4 | | 12 | М765-05.00.003 | Подкладка | | |
| | | | | Сосна ГОСТ 8486-66 | | |
| | | | | 40х270х350 | 2 | 2.5 кг |

Подп. и дата | Инв. N дубл. | Взам. инв. N | Подп. и дата | Инв. N подл.

М 765-05.00.000

| Изм. | Лист | N докум. | Подп. | Дата |
|---|---|---|---|---|
| Разраб. | | Сморчкова | | |
| Провер. | | Пономарев | | 30.10.87 |
| Н. контр. | | Кузнецов | | |
| Утв. | | Ермолаев | | |

Система осушения и пожаротушения

| Лит. | Лист | Листов |
|---|---|---|
| | 1 | 5 |

ВНИПИИСТРОМСЫРЬЕ

gost.e-ecolog.ru