ТИПОВЫЕ КОНСТРУКЦИИ, ИЗДЕЛИЯ И УЗЛЫ ЗДАНИЙ И СООРУЖЕНИЙ

СЕРИЯ 1.141.1-23с

ПАНЕЛИ ПЕРЕКРЫТИЙ ЖЕЛЕЗОБЕТОННЫЕ МНОГОПУСТОТНЫЕ, АРМИРОВАННЫЕ СЕТКАМИ ИЗ СТАЛИ КЛАССА ВР-I, ДЛЯ СТРОИТЕЛЬСТВА ЖИЛЫХ И ОБЩЕСТВЕННЫХ ЗДАНИЙ В РАЙОНАХ СЕЙСМИЧНОСТЬЮ 7, 8 и 9 БАЛЛОВ

ВЫПУСК 4

ПАНЕЛИ ПЕРЕКРЫТИЙ С КРУГЛЫМИ ПУСТОТАМИ ДЛИНОЙ 3580, 2980 и 2380 мм ШИРИНОЙ 1790, 1490, 1190 и 990 мм ДЛЯ СТРОИТЕЛЬСТВА В РАЙОНАХ СЕЙСМИЧНОСТЬЮ 7, 8 и 9 БАЛЛОВ. АРМАТУРНЫЕ ИЗДЕЛИЯ

Рабочие чертежи

19353
ЦЕНА 0-76

gost.e-ecolog.ru

ЦЕНТРАЛЬНЫЙ ИНСТИТУТ ТИПОВОГО ПРОЕКТИРОВАНИЯ
ГОССТРОЯ СССР

Москва, А-445, Смольная ул., 22

Сдано в печать I 1984 года

Заказ № 385 Тираж 1580 экз

ТИПОВЫЕ КОНСТРУКЦИИ, ИЗДЕЛИЯ И УЗЛЫ ЗДАНИЙ И СООРУЖЕНИЙ

СЕРИЯ 1.141.1-23С

ПАНЕЛИ ПЕРЕКРЫТИЙ ЖЕЛЕЗОБЕТОННЫЕ МНОГОПУСТОТНЫЕ, АРМИРОВАННЫЕ СЕТКАМИ ИЗ СТАЛИ КЛАССА ВР-I, ДЛЯ СТРОИТЕЛЬСТВА ЖИЛЫХ И ОБЩЕСТВЕННЫХ ЗДАНИЙ В РАЙОНАХ СЕЙСМИЧНОСТЬЮ 7, 8 и 9 БАЛЛОВ

ВЫПУСК 4

ПАНЕЛИ ПЕРЕКРЫТИЙ С КРУГЛЫМИ ПУСТОТАМИ ДЛИНОЙ 3580, 2980 и 2380 мм ШИРИНОЙ 1790, 1490, 1190 и 990 мм ДЛЯ СТРОИТЕЛЬСТВА В РАЙОНАХ СЕЙСМИЧНОСТЬЮ 7, 8 и 9 БАЛЛОВ. АРМАТУРНЫЕ ИЗДЕЛИЯ.

РАБОЧИЕ ЧЕРТЕЖИ

РАЗРАБОТАН ТашЗНИИЭП

УТВЕРЖДЕН И ВВЕДЕН В ДЕЙСТВИЕ ГОСГРАЖДАНСТРОЕМ с 01.01.84 ПРИКАЗ ОТ 08.12.83 №378

ГЛ. ИНЖ. ИНСТИТУТА Л.А. МУХАМЕДШИН
НАЧ. АПМ-2 С.Н. ТУРСУНБАЕВА
ГЛ. СПЕЦ. АПМ-2 П.М. ЛЕВИН
ГЛ. ИНЖ. ПРОЕКТА С. АКРАМОВ

19353 2

Обозначение	Наименование	Стр.
1.141.1-23 с.4-00.00	Содержание	2
1.141.1-23 с.4-01.00	Каркас КР1÷КР5	3
1.141.1-23 с.4-01.00 СБ	Каркас КР1÷КР5 сб.черт.	4
1.141.1-23 с.4-02.00	Сетка С1÷С6	5
1.141.1-23 с.4-02.00 СБ	Сетка С1÷С6 сб.чертеж	7
1.141.1-23 с.4-03.00	Сетка С7, С14, С21, С49	8
1.141.1-23 с.4-03.00 СБ	Сетка С7, С14, С21, С49 сб.черт	9
1.141.1-23 с.4-04.00	Сетка С8, С17, С18, С20, С22	10
1.141.1-23 с.4-04.00 СБ	Сетка С8, С17, С18, С20, С22 сб.черт.	12
1.141.1-23 с.4-05.00	Сетка С9, С45	13
1.141.1-23 с.4-05.00 СБ	Сетка С9, С45 сб.черт.	14
1.141.1-23 с.4-06.00	Сетка С10, С15, С19, С51	15
1.141.1-23 с.4-06.00 СБ	Сетка С10, С15, С19, С51 сб.черт	16
1.141.1-23 с.4-07.00	Сетка С11, С16, С25, С29	17
1.141.1-23 с.4-07.00 СБ	Сетка С11, С16, С25, С29 сб.черт	18
1.141.1-23 с.4-08.00	Сетка С12, С13, С32	19
1.141.1-23 с.4-08.00 СБ	Сетка С12, С13, С32 сб.черт	20
1.141.1-23 с.4-09.00	Сетка С23, С24	21
1.141.1-23 с.4-09.00 СБ	Сетка С23, С24 сб.черт.	22
1.141.1-23 с.4-10.00 СБ	Сетка С26 сб. черт.	23
1.141.1-23 с.4-11.00	Сетка С27, С28, С30	24
1.141.1-23 с.4-11.00 СБ	Сетка С27, С28, С30 сб.черт	25
1.141.1-23 с.4-12.00 СБ	Сетка С31 сб.черт.	26
1.141.1-23 с.4-13.00	Сетка С46÷С48; С50, С52	27
1.141.1-23 с.4-13.00 СБ	Сетка С46÷С48, С50, С52 сб.черт.	29
1.141.1-23 с.4-14.00	Сетка С33÷С35	30
1.141.1-23 с.4-14.00 СБ	Сетка С33÷С35 сб.черт.	31
1.141.1-23 с.4-15.00	Сетка С36÷С38	32
1.141.1-23 с.4-15.00 СБ	Сетка С36÷С38 сб.черт.	33
1.141.1-23 с.4-16.00	Сетка С39÷С41	34
1.141.1-23 с.4-16.00 СБ	Сетка С39÷С41 сб.черт.	35
1.141.1-23 с.4-17.00	Сетка С42÷С44	36
1.141.1-23 с.4-17.00 СБ	Сетка С42÷С44 сб.черт.	37
1.141.1-23 с.4-18.01	Петля П1, стержень отдельный 06Ю2	38

1.141.1-23 с.4-00.00

Н. контр.	Зауэрбрей		
Нач.отд	Турсунбаева		
Гл.спец	Левин		
ГИП	Акрамов		
Разраб.	Гордеева		

Содержание

Стадия	Лист	Листов
Р		1

ТашЗНИИЭП

Формат	Зона	Поз.	Обозначение	Наименование	Кол.	Примечание
А4			1.141.1-23с.4-01.00	КР1		
				Стержни		
Б4		1	1.141.1-23с.4-01.02	⌀4 Вр-I ГОСТ 6727-80 ℓ=240	2	0,05кг
Б4		2	1.141.1-23с.4-01.01	⌀4 Вр-I ГОСТ 6727-80 ℓ=205	3	0,06кг
А4			1.141.1-23с.4-01.00-01	КР2		
				Стержни		
Б4		1	1.141.1-23с.4-01.03	⌀3 Вр-I ГОСТ 6727-80 ℓ=340	2	0,04кг
Б4		2	1.141.1-23с.4-01.04	⌀3 Вр-I ГОСТ 6727-80 ℓ=205	4	0,05кг
А4			1.141.1-23с.4-01.00-02	КР3		
				Стержни		
Б4		1	1.141.1-23с.4-01.05	⌀3 Вр-I ГОСТ 6727-80 ℓ=440	2	0,05кг
Б4		2	1.141.1-23с.4-01.04	⌀3 Вр-I ГОСТ 6727-80 ℓ=205	5	0,06кг
А4			1.141.1-23с.4-01.00-03	КР4		
				Стержни		
Б4		1	1.141.1-23с.4-01.06	⌀3 Вр-I ГОСТ 6727-80 ℓ=540	2	0,06кг
Б4		2	1.141.1-23с.4-01.04	⌀3 Вр-I ГОСТ 6727-80 ℓ=205	6	0,07кг
А4			1.141.1-23с.4-01.00-04	КР5		
				Стержни		
Б4		1	1.141.1-23с.4-01.07	⌀4 Вр-I ГОСТ 6727-80 ℓ=440	2	0,08кг
Б4		2	1.141.1-23с.4-01.01	⌀4 Вр-I ГОСТ 6727-80 ℓ=205	5	0,10кг

Подпись, дата | Взам. инв. № | Инв. № подл.

1.141.1-23с.4-01.00

Н. контр.	Зауэрбрей		Стадия	Лист	Листов
Нач. отд.	Турсунбаева		Р		1
Гл. спец.	Левин		Каркас КР1÷КР5	ТашЗНИИЭП	
ГИП	Акрамов				
Разраб	Губина				

19353 4

Формат А4

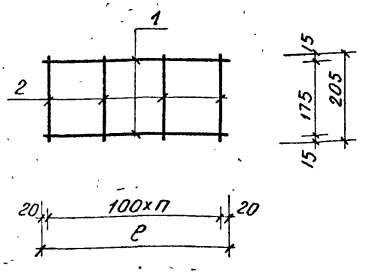

Обозначение	Марка	n	ℓ, мм	Масса, кг
1.141.1-23.с.4-01.00	КР1	2	240	0,11
-01	КР2	3	340	0,09
-02	КР3	4	440	0,11
-03	КР4	5	540	0,13
-04	КР5	4	440	0,18

Н.контр.	Заугарбрей	
Нач.отд.	Турсунбаев	
Н.спец.	Левин	
ГИП	Акрамов	
Разраб.	Гордеева	

1.141.1-23 с. 4-01.00 СБ

Каркас КР1÷КР5. Сборочный чертеж

Стадия	Масса	Масшт.
Р	См. табл.	
Лист	Листов 1	

ТашЗНИИЭП

19353 5

Копировала Бершадская Формат А4

Формат	Зона	Поз.	Обозначение	Наименование	Кол.	Примечание
А4			1.141.1-23с.4-02.00	С1		
				Стержни		
Б4		1	1.141.1-23с.4-02.01	ø 5 Вр-I ГОСТ 6727-80; ℓ=2930	9	3,80 кг
Б4		2	1.141.1-23с.4-02.02	ø 4 Вр-I ГОСТ 6727-80; ℓ=1740	11	1,76 кг
А4			1.141.1-23с.4-02.00-01	С2		
				Стержни		
Б4		1	1.141.1-23с.4-02.01	ø 5 Вр-I ГОСТ 6727-80; ℓ=2930	6	2,53 кг
Б4		2	1.141.1-23с.4-02.03	ø 4 Вр-I ГОСТ 6727-80; ℓ=1140	11	1,15 кг
А4			1.141.1-23с.4-02.00-02	С3		
				Стержни		
Б4		1	1.141.1-23с.4-02.01	ø 5 Вр-I ГОСТ 6727-80; ℓ=2930	5	2,11 кг
Б4		2	1.141.1-23с.4-02.04	ø 4 Вр-I ГОСТ 6727-80; ℓ=940	11	0,95 кг
А4			1.141.1-23с.4-02.00-03	С4		
				Стержни		
Б4		1	1.141.1-23с.4-02.05	ø 4 Вр-I ГОСТ 6727-80; ℓ=2330	9	1,95 кг
Б4		2	1.141.1-23с.4-02.06	ø 3 Вр-I ГОСТ 6727-80; ℓ=1740	9	0,82 кг

Взам. инв. N | Подпись и дата | Инв. N подл.

1.141.1-23с.4-02.00

Н. контр.	Зауэрбрей	
Нач. отд.	Турсунбаева	
Гл. спец.	Левин	
ГИП	Акрамов	
Разраб.	Губина	

Сетка С1÷С6

Стадия	Лист	Листов
Р	1	2

ТашЗНИИЭП

19353 Б

Формат	Зона	Позиция	Обозначение	Наименование	Кол	Примеч.
А4			1.141.1-23с.4-02.00-04	С5		
				Стержни		
Б4		1	1.141.1-23с.4-02.05	ф4 Вр-I ГОСТ 6727-80 ℓ=2330	6	1,29кг
Б4		2	1.141.1-23с.4-02.07	ф4 Вр-I ГОСТ 6727-80 ℓ=1140	9	0,53кг
А4			1.141.1-23с.4-02.00-05	С6		
				Стержни		
Б4		1	1.141.1-23с.4-02.05	ф4 Вр-I ГОСТ 6727-80 ℓ=2330	5	1,07кг
Б4		2	1.141.1-23с.4-02.08	ф3 Вр-I ГОСТ 6727-80 ℓ=940	9	0,44кг

Инв.№ подл. | Подпись и дата | Взам.инв.№

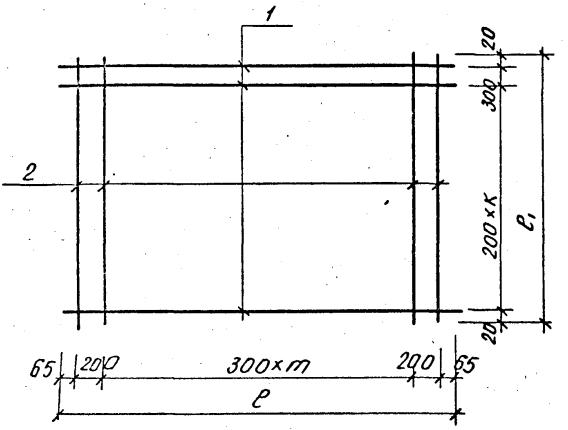

Обозначение	Марка	т	к	ℓ, мм	ℓ1, мм	Масса, кг
1.141.1-23 С.4-02.00	С1	8	7	2930	1740	5,56
1.141.1-23 С.4-02.00-01	С2	8	4	2930	1140	3,68
1.141.1-23 С.4-02.00-02	С3	8	3	2930	940	3,06
1.141.1-23 С.4-02.00-03	С4	6	7	2330	1740	2,77
1.141.1-23 С.4-02.00-04	С5	6	4	2330	1140	1,82
1.141.1-23 С.4-02.00-05	С6	6	3	2330	940	1,51

Взам. инв.№ | Подпись и дата | Инв.№ подл.

Н.контр	Зауэрбрей	
Нач.отд	Турсунбаева	
Гл.спец	Левин	
ГИП	Акрамов	
Разраб	Губина	

1.141.1-23 С.4-02.00 СБ

Сетка С1÷С6
Сборочный чертеж

Стадия	Масса	Масшт.
Р	см. табл.	
Лист	Листов 1	

ТашЗНИИЭП

Формат	Зона	Позиция	Обозначение	Наименование	Кол.	Примечание
А4			1.141.1-23 с.4-03.00	С7		
				Стержни		
Б4		1	1.141.1-23 с.4-02.01	Ф5 Вр-I ГОСТ 6727-80 ℓ=2930	12	5,06 кг
Б4		2	1.141.1-23 с.4-02.02	Ф4 Вр-I ГОСТ 6727-80 ℓ=1740	11	1,76 кг
А4			1.141.1-23 с.4-03.00-01	С14		
				Стержни		
Б4		1	1.141.1-23 с.4-02.05	Ф4 Вр-I ГОСТ 6727-80 ℓ=2330	8	1,72 кг
Б4		2	1.141.1-23 с.4-02.07	Ф3 Вр-I ГОСТ 6727-80 ℓ=1140	9	0,53 кг
А4			1.141.1-23 с.4-03.00-02	С21		
				Стержни		
Б4		1	1.141.1-23 с.4-03.01	Ф5 Вр-I ГОСТ 6727-80 ℓ=3530	10	5,09 кг
Б4		2	1.141.1-23 с.4-03.02	Ф4 Вр-I ГОСТ 6727-80 ℓ=1440	13	1,72 кг
А4			1.141.1-23 с.4-03.00-03	С49		
				Стержни		
Б4		1	1.141.1-23 с.4-02.05	Ф4 Вр-I ГОСТ 6727-80 ℓ=2330	10	2,14 кг
Б4		2	1.141.1-23 с.4-03.03	Ф3 Вр-I ГОСТ 6727-80 ℓ=1440	9	0,67 кг

Н.контр.	Зауэрбрей	
Нач.отд.	Турсунбаев	
Гл.спец.	Левин	
ГИП	Акрамов	
Разраб.	Гордеева	

1.141.1-23 с.4-03.00

Сетка С7; С14; С21; С49.

Стадия	Лист	Листов
Р		1

ТашЗНИИЭП

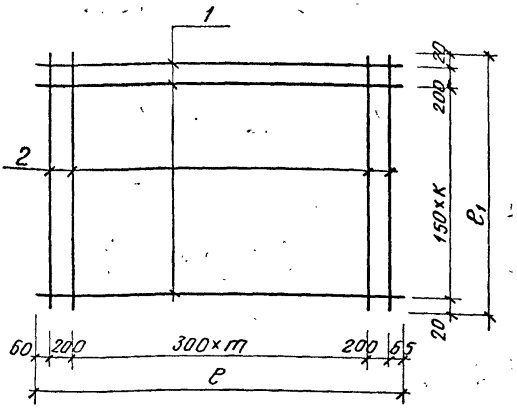

Обозначение	Марка	m	k	ℓ, мм	ℓ1, мм	Масса, кг
1.141.1-23 с.4-03.00	С7	8	10	2930	1740	6,82
1.141.1-23 с.4-03.00-01	С14	6	6	2330	1140	2,25
1.141.1-23 с.4-03.00-02	С21	10	8	3530	1440	6,81
1.141.1-23 с.4-03.00-03	С49	6	8	2330	1440	2,81

Взам. инв. №

Подпись и дата

Инв. № подл.

Н.контр	Зауэрбрей	
Нач. отд	Турсунбаева	
Л. спец	Левин	
ГИП	Акрамов	
Разраб	Гордеева	

1.141.1-23 с.4-03 00 СБ

Сетка С7; С14; С21; С49

Сборочный чертеж

Стадия	Масса	Масштаб
Р	см. табл.	
Лист	Листов 1	

ТашЗНИИЭП

19353 10

Формат	Зона	Позиция	Обозначение	Наименование	Кол.	Примечание
А4			1.141.1-23 С.4-04.00	С 8		
				Стержни		
Б4		1	1.141.1-23 С.4-02.05	Ф4 Вр-I ГОСТ 6727-80 ℓ=2330	13	2,82кг
Б4		2	1.141.1-23 С.4-02.06	Ф3 Вр-I ГОСТ 6727-80 ℓ=1740	9	0,81кг
А4			1.141.1-23 С.4-04.00-01	С17		
				Стержни		
Б4		1	1.141.1-23 С.4-02.01	Ф5 Вр-I ГОСТ 6727-80 ℓ=2930	13	5,48кг
Б4		2	1.141.1-23 С.4-02.02	Ф4 Вр-I ГОСТ 6727-80 ℓ=1740	11	1,44кг
А4			1.141.1-23 С.4-04.00-02	С18		
				Стержни		
Б4		1	1.141.1-23 С.4-02.01	Ф5 Вр-I ГОСТ 6727-80 ℓ=2930	11	4,64кг
Б4		2	1.141.1-23 С.4-03.02	Ф4 Вр-I ГОСТ 6727-80 ℓ=1440	11	1,46кг
А4			1.141.1-23 С.4-04.00-03	С20		
				Стержи		
Б4		1	1.141.1-23 С.4-03.01	Ф5 Вр-I ГОСТ 6727-80 ℓ=3530	13	6,61кг
Б4		2	1.141.1-23 С.4-02.02	Ф4 Вр-I ГОСТ 6727-80 ℓ=1740	13	2,08кг

Н.контр.	Зауэрбрей	[signature]	
Нач.отд.	Турсунбаев	[signature]	
Гл.спец.	Левин	[signature]	
ГИП	Акрамов	[signature]	
разраб.	Губина	[signature]	

1.141.1-23 С.4-04.00

Сетка С8; С17; С18; С20; С22.

Стадия	Лист	Листов
Р	1	2

ТашЗНИИЭП

Коп. [signature] Формат А4

Формат	Зона	Позиция	Обозначение	Наименование	Кол.	Примечание
А4			1.141.1-23с.4-04.00-04	С 22		
				Стержни		
Б4		1	1.141.1-23с.4-03.01	ф5 Вр-I ГОСТ6727-80 ℓ=3530	9	4,57кг
Б4		2	1.141.1-23с 4-02.03	ф4 Вр-I ГОСТ6727-80 ℓ=1140	13	1,36кг

Инв.№ подл. | Подпись и дата | Взам.инв.№

19353 12

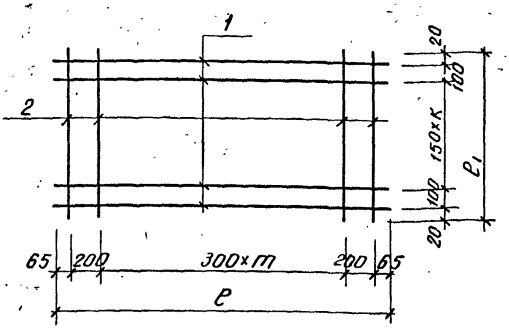

Обозначение	Марка	m	к	l, мм	l_1, мм	Масса, кг
1.141.1-23С.4-04.00	С8	6	10	2330	1740	3,64
1.141.1-23С.4-04.00-01	С17	8	10	2930	1740	6,92
1.141.1-23С.4-04.00-02	С18	8	8	2930	1440	6,10
1.141.1-23С.4-04.00-03	С20	10	10	3530	1740	8,69
1.141.1-23С.4-04.00-04	С22	10	6	3530	1140	5,93

Н.контр	Зауэрбрей		
Нач.отд	Турсунбаева		
Гл.спец	Левин		
ГИП	Акрамов		
Разраб	Губина		

1.141.1-23С.4-04.00 СБ

Сетка С8; С17; С18; С20; С22. Сборочный чертеж

Стадия	Масса	Масшт
Р	см. табл	

Лист | Листов 1

ТашЗНИИЭП

19353 13

Копировала Бершадская Формат А4

Формат	Зона	Позиция	Обозначение	Наименование	Кол.	Примечание
А4			1.141.1-23 С.4-05.00	Сетка С 9		
				Стержни		
Б4		1	1.141.1-23 С.4-02.05	Ф4Вр-I ГОСТ 6727-80 ℓ=2330	9	1,93кг
Б4		2	1.141.1-23 С.4-03.03	Ф3Вр-I ГОСТ 6727-80 ℓ=1440	9	0,68кг
А4			1.141.1-23 С.4-05.00-01	Сетка С 45		
				Стержни		
Б4		1	1.141.1-23 С.4-02.01	Ф 5Вр-I ГОСТ 6727-80 ℓ=2930	9	3,80кг
Б4		2	1.141.1-23 С.4-03.02	Ф4Вр-I ГОСТ 6727-80 ℓ=1440	11	1,46кг

Инв.№ подл. | Подпись и дата | Взам. инв.№

			1.141.1-23 С.4-05.00
Н.контр.	Зауэрбрей		
Нач.отд.	Турсунбаев		Сетка С9; С45.
Гл.спец.	Левин		
ГИП	Акрамов		
Разраб.	Губина		

Стадия	Лист	Листов
Р		1

ТашЗНИИЭП

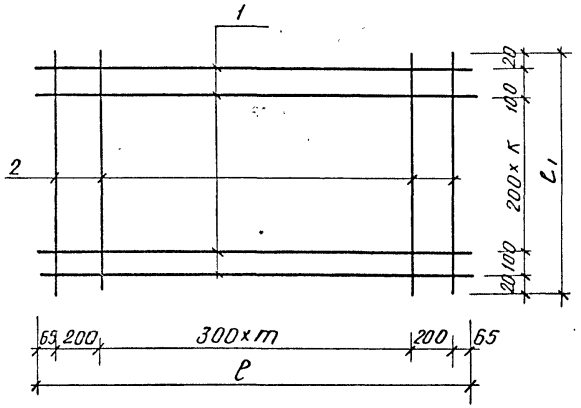

Обозначение	Марка	т	к	l, мм	l1, мм	Масса, кг
1.141.1-23с.4-05.00	С9	6	6	2330	1440	2,60
-0.1	С45	8	6	2930	1440	5,26

			1.141.1-23с. 4-05.00 СБ
			Сетка С9; С45 Сборочный чертеж
Стадия	Масса	Масштаб	
Р	См. табл.		
Лист	Листов 1		
Ташзниизп			
Н.контр.	Зауэрбрей		
Нач.отд	Турсунбаева		
Гл.спец	Левин		
ГИП	Акрамов		
Разраб	Губина		

Формат	Зона	Позиция	Обозначение	Наименование	Кол.	Примечание
А4			1.141.1-23 С.4-06.00	С 10		
				Стержни		
Б4		1	1.141.1-23 С.4-02.01	Ф5Вр-I ГОСТ6727-80 ℓ=2930	17	7,17кг
Б4		2	1.141.1-23 С.4-02.02	Ф4Вр-I ГОСТ6727-80 ℓ=1740	11	1,76кг
А4			1.141.1-23 С.4-06.00-01	С15		
				Стержни		
Б4		1	1.141.1-23 С.4-03.01	Ф5Вр-I ГОСТ6727-80 ℓ=3530	17	8,64кг
Б4		2	1.141.1-23 С.4-02.02	Ф4Вр-I ГОСТ6727-80 ℓ=1740	13	2,08кг
А4			1.141.1-23 С.4-06.00-02	С19		
				Стержни		
Б4		1	1.141.1-23 С.4-02-01	Ф5Вр-I ГОСТ6727-80 ℓ=2930	11	4,64кг
Б4		2	1.141.1-23 С.4-02.03	Ф4Вр-I ГОСТ6727-80 ℓ=1140	11	1,16кг
А4			1.141.1-23 С.4-06.00-03	С51		
				Стержни		
Б4		1	1.141.1-23 С.4-02.05	Ф4Вр-I ГОСТ6727-80 ℓ=2330	11	2,36кг
Б4		2	1.141.1-23 С.4-02.07	Ф3Вр-I ГОСТ6727-80 ℓ=1140	9	0,53кг

Инв. № подл. | Подпись и дата | Взам. инв. №

1.141.1-23 С.4-06.00

Н. контр.	Зауэрбрей	
Нач. отд.	Турсунбаева	
Гл. спец.	Левин	
ГИП	Акрамов	
Разраб.	Губина	

Сетка С 10; С15; С19; С51.

Стадия	Лист	Листов
Р		1

ТашЗНИИЭП

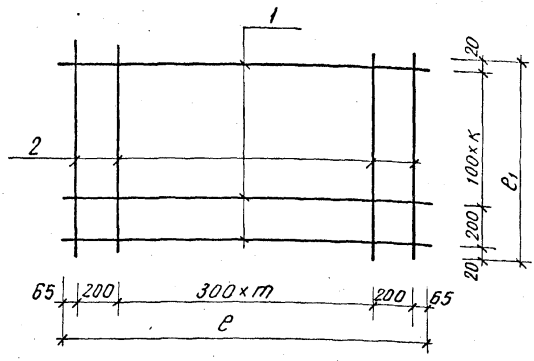

Обозначение	Марка	т	к	ℓ, мм	ℓ1, мм	Масса, кг
1.141.1-23 с.4-06.00	С10	8	15	2930	1740	8,93
-01	С15	10	15	3530	1740	10,72
-02	С19	8	9	2930	1140	5,80
-03	С51	6	9	2330	1140	2,89

Н.контр.	Зауэрбрей	
Нач.отд	Турсунбаева	
Гл.спец	Левин	
ГИП	Акрамов	
Разраб	Губина	

1.141.1-23с.4-06.00. СБ

Сетка С10; С15; С19; С51

Сборочный чертеж

Стадия	Масса	Масштаб
Р	см. табл.	
Лист	Листов 1	

ТашЗНИИЭП

Формат	Зона	Позиция	Обозначение	Наименование	Кол.	Примечание
А4			1.141.1-23 с.4-07.00	С 11		
				Стержни		
Б4		1	1.141.1-23 с.4-02.01	ф5Вр-I ГОСТ6727-80 ℓ=2930	15	6,33кг
Б4		2	1.141.1-23 с.4-03.02	ф4Вр-I ГОСТ6727-80 ℓ=1440	11	1,46кг
А4			1.141.1-23 с.4-07.00-01	С16		
				Стержни		
Б4		1	1.141.1-23 с.4-03.01	ф5 Вр-I ГОСТ6727-80 ℓ=3530	15	7,62кг
Б4		2	1.141.1-23 с.4-03.02	ф4Вр-I ГОСТ6727-80 ℓ=1440	13	1,72кг
А4			1.141.1-23 с.4-07.00-02	С25		
				Стержни		
Б4		1	1.141.1-23 с.4-02.01	ф5Вр-I ГОСТ6727-80 ℓ=2930	12	5,06кг
Б4		2	1.141.1-23 с.4-02.03	ф4Вр-I ГОСТ6727-80 ℓ=1140	11	1,15кг
А4			1.141.1-23 с.4-07.00-03	С29		
				Стержни		
Б4		1	1.141.1-23 с.4-03.01	ф5Вр-I ГОСТ6727-80 ℓ=3530	10	5,08кг
Б4		2	1.141.1-23 с.4-02.04	ф4Вр-I ГОСТ6727-80 ℓ=940	13	1,12кг

Инв. № подл. | Подпись и дата | Взам. инв. №

Н. контр.	Зауэрбрей		1.141.1-23 с.4-07.00
Нач. отд.	Турсунбаев		
Гл. спец.	Левин		Сетка С11; С16; С25; С29.
ГИП	Акрамов		Стадия: Р; Лист: ; Листов: 1
Разраб.	Губина		ТашЗНИИЭП

Коп. Ивлар Формат А4

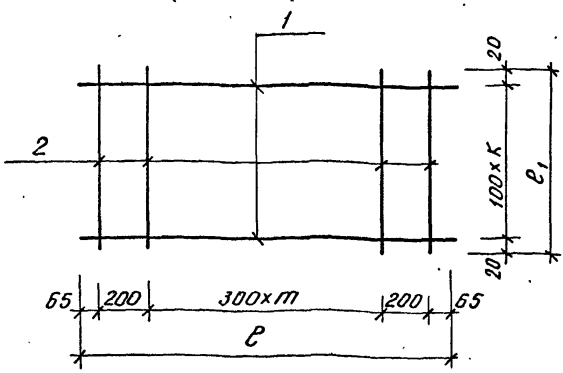

Обозначение	Марка	m	K	ℓ, мм	ℓ_1, мм	Масса, кг
1.141.1-23.С.4-07.00	С11	8	14	2930	1440	7,79
-01	С16	10	14	3530	1440	9,34
-02	С25	8	11	2930	1140	6,21
-03	С29	10	9	3530	940	6,20

Н.контр	Зауэрбрей		
Нач.отд	Турсунбаева		
Гл.спец	Левин		
ГИП	Акрамов		
Разраб	Губина		

1.141.1-23 с.4-07.00 СБ

Сетка С11; С16; С25; С29.
Сборочный чертеж

Стадия	Масса	Масштаб
Р	см. табл.	
Лист	Листов 1	

Ташзниизп

Копировала Бершадская

Формат А4

Формат	Зона	Позиц.	Обозначение	Наименование	Кол.	Примечание
А4			1.141.1-23с.4-08.00	С12		
				Стержни		
Б4		1	1.141.1-23с.4-02.05	ф4 Вр-I ГОСТ 6727-80 ℓ=2330	16	3,43кг
Б4		2	1.141.1-23с.4-02.06	ф3 Вр-I ГОСТ 6727-80 ℓ=1740	9	0,81кг
А4			1.141.1-23с.4-08.00-01	С13		
				Стержни		
Б4		1	1.141.1-23с.4-02.05	ф4 Вр-I ГОСТ 6727-80 ℓ=2330	13	2,79кг
Б4		2	1.141.1-23с.4-03.03	ф3 Вр-I ГОСТ 6727-80 ℓ=1440	9	0,67кг
А4			1.141.1-23с.4-08.00-02	С32		
				Стержни		
Б4		1	1.141.1-23с.4-03.01	ф5 Вр-I ГОСТ 6727-80 ℓ=3530	8	4,07кг
Б4		2	1.141.1-23с.4-02.04	ф4 Вр-I ГОСТ 6727-80 ℓ=940	13	1,13кг

Взам. инв. №

Подпись и дата

Инв. № подл.

Н.контр	Зачэрбрей	
Нач.отд	Турсунбаева	
Гл.спец	Левин	
ГИП	Акратов	
Разраб	Гордеева	

1.141.1-23с.4-08.00

Сетка С12; С13; С32

Стадия	Лист	Листов
Р		1

ТашЗНИИЭП

19353 20

Копировала Бершадская Формат А4

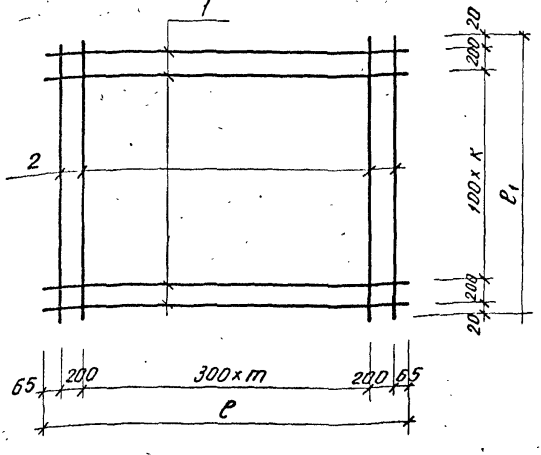

Обозначение	Марка	m	K	ℓ, мм	ℓ_1, мм	Масса, кг.
1.141.1-23 с. 4-08.00	С12	6	13	2330	1740	4,24
1.141.1-23 С.4-08.00-01	С13	6	10	2330	1440	3,46
1.141.1-23 С.4-08.00-02	С32	10	5	3530	940	5,20

			1.141.1-23.с. 4-08.00СБ
			Сетка С12; С13; С32 Сборочный чертеж
			Стадия: Р; Масса: см. табл.; Масштаб:
			Лист; Листов 1
			Ташзниизп
Н контр	Заузбрей		
Нач отд	Турсунбаев		
Н спец	Левин		
ГИП	Акрамов		
Разраб	Гордеева		

Копировала Бершадская Формат А4

Формат	Зона	Позиция	Обозначение	Наименование	Кол.	Примечание
А4			1.141.1-23с.4-09.00	С23		
				Стержни		
БЧ		1	1.141.1-23с.4-02.01	ф5 Вр-I ГОСТ 6727-80 ℓ=2930	8	3,38 кг
БЧ		2	1.141.1-23с.4-03.02	ф4 Вр-I ГОСТ 6727-80 ℓ=1440	11	1,46 кг
А4			1.141.1-23с.4-09.00-01	С24		
				Стержни		
БЧ		1	1.141.1-23с.4-02.05	ф4 Вр-I ГОСТ 6727-80 ℓ=2330	8	1,72 кг
БЧ		2	1.141.1-23с.4-03.03	ф3 Вр-I ГОСТ 6727-80 ℓ=1440	9	0,68 кг

Взам. инв.№ | Подпись и дата | Инв.№ подл.

Н.контр	Зауэрбрей	
Нач.отд	Турсунбаева	
Гл.спец	Левин	
ГИП	Ахратов	
Разраб	Гордеева	

1.141.1-23с.4-09.00

Сетка С23; С24

Стадия	Лист	Листов
Р		1

ТашЗНИИЭП

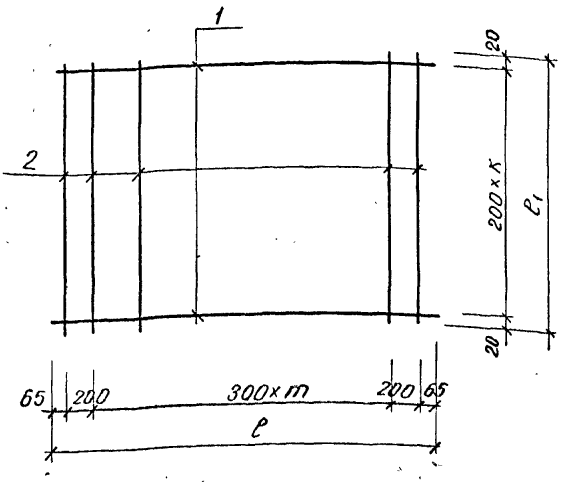

Обозначение	Марка	m	к	ℓ, мм	ℓ_1, мм	Масса, кг
1.141.1-23с.4-09.00	С23	8	7	2930	1440	4,84
1.141.1-23с.4-09.00-01	С24	6	7	2330	1440	2,40

Н контр	Зауэрбрей		
Нач отд	Турсунбаева		
Гл спец	Левин		
ГИП	Акрамов		
Разраб	Гордеева		

1.141.1-23с.4-09.00.СБ

Сетка С 23; С 24
Сборочный чертеж

Стадия	Масса	Масшт.
Р	См. табл.	
Лист	Листов 1	

Ташзниииэп

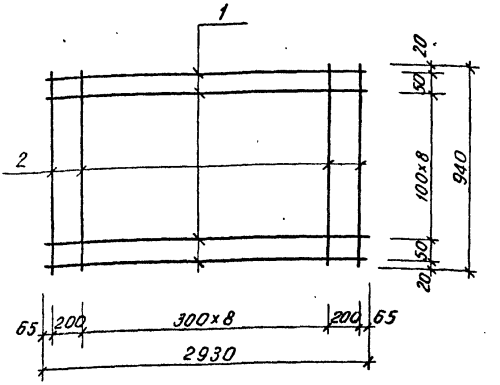

Формат	Зона	Позиц.	Обозначение	Наименование	Кол.	Примечание
			1.141.1-23С.4-10.00	С26		
				Стержни		
Б4		1	1.141.1-23С.4-02.01	ф5Вр-I ГОСТ6727-80 ℓ=2930	11	4,64кг
Б4		2	1.141.1-23С.4-02.04	ф4Вр-I ГОСТ6727-80 ℓ=940	11	0,95кг

Взам. инв. №

Подпись и дата

Инв. № подл.

		1.141.1-23. С.4-10. 00СБ	
Н.контр	Зауэрбрей	Сетка С26 Сборочный чертеж	Стадия: Р; Масса: 5,59; Масштаб:
Нач.отд	Турсунбаева		Лист; Листов 1
Гл.спец	Левин		
ГИП	Ахрамов		Ташзниизп
Разраб	Гордеева		

Формат	Зона	Позиция	Обозначение	Наименование.	Кол.	Примечание.
А4			1.141.1-23 С.4-11.00	С27		
				Стержни		
Б4		1	1.141.1-23 С.4-02.05	Ф4 Вр-I ГОСТ6727-80 ℓ=2330	9	1,93кг.
Б4		2	1.141.1-23 С.4-02.08	Ф3 Вр-I ГОСТ6727-80 ℓ=940	9	0,44кг.
А4			1.141.1-23 С.4-11.00-01	С28		
				Стержни		
Б4		1	1.141.1-23 С.4-03-01	Ф5 Вр-I ГОСТ6727-80 ℓ=3530	11	5,59кг.
Б4		2	1.141.1-23 С.4-02.03	Ф4 Вр-I ГОСТ6727-80 ℓ=1140	13	1,36кг.
А4			1.141.1-23 С.4-11.00-02	С30		
				Стержни		
Б4		1	1.141.1-23 С.4-02.01	Ф5 Вр-I ГОСТ6727-80 ℓ=2930	9	3,80
Б4		2	1.141.1-23 С.4-02.04	Ф4 Вр-I ГОСТ6727-80 ℓ=940	11	0,95

			1.141.1-23 С.4-11.00
Н.контр.	Зауэрбрей		
Нач.отд.	Турсунбаев		Сетка С27; С28; С30
Гл.спец.	Левин		
ГИП	Акрамов		
Разраб.	Горбачева		

Стадия	Лист	Листов
Р		1

ТашЗНИИЭП

Коп. Формат А4

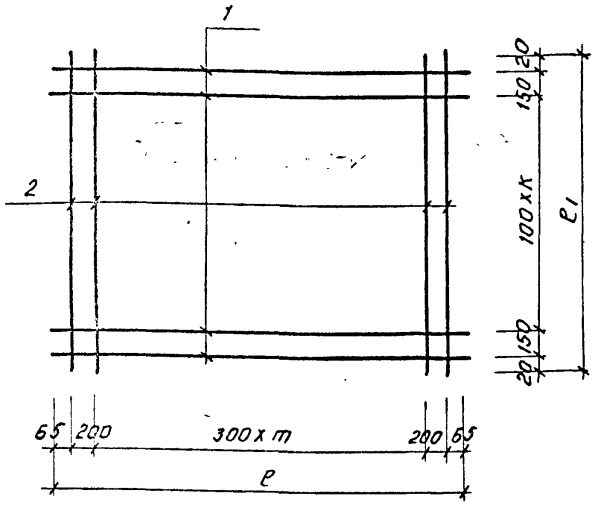

Обозначение	Марка	m	k	l, мм.	l1, мм.	Масса кг.
1.141.1-23 с.4-11.00	С27	6	6	2330	940	2,37
1.141.1-23 с.4-11.00-01	С28	10	8	3530	1140	6,95
1.141.1-23 с.4-11.00-02	С30	8	6	2330	940	4,75

Инв.№ подл. | Подпись и дата | Взам.инв.№

Н.контр.	Зауэрбрей		
Нач.отд.	Тирсунбаева		
Гл.спец.	Левин		
ГИП	Акрамов		
Разраб	Гордеева		

1.141.1-23 с.4-11.00 СБ

Сетка С27; С28; С30
Сборочный чертеж

Стадия	Масса	Масшт.
Р	см. табл.	
Лист	Листов 1	

ТашЗНИИЭП

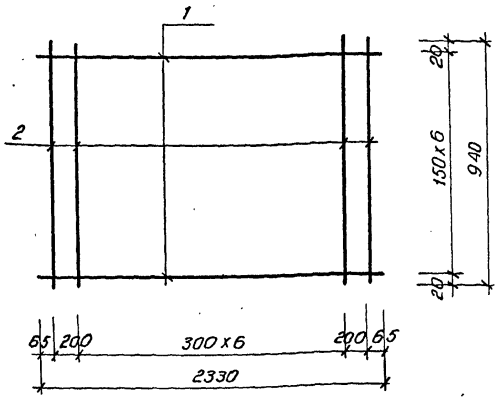

Формат	Зона	Позиция	Обозначение	Наименование	Кол.	Примечание
			1.141.1-23 с.4-12.00	С31		
				Стержни		
Б4		1	1.141.1-23 с.4-02.05	ф4Вр-I ГОСТ 6727-80 ℓ=2330	7	1,50кг.
Б4		2	1.141.1-23 с.4-02.08	ф3Вр-I ГОСТ6727-80 ℓ=940	9	0,44кг.

		1.141.1-23 с.4-12.00 СБ	
		Стадия: Р; Масса: 1,94; Масштаб:	
Сетка С31. Сборочный чертеж		Лист	Листов 1
		ТашЗНИИЭП	
Н.контр.	Заузбрей		
Нач.отд.	Турсунбаева		
Гл.спец.	Левин		
ГИП	Акрамов		
Разраб.	Гордеева		

Копировал Формат А4

Формат	Зона	Позиция	Обозначение	Наименование	Кол.	Примечание
А4			1.141.1-23 С.4-13.00	С46		
				Стержни		
БЧ		1	1.141.1-23 С.4-02.01	ф5 Вр-I ГОСТ6727-80 ℓ=2930	7	2,95кг.
БЧ		2	1.141.1-23 С.4-02.03	ф4 Вр-I ГОСТ6727-80 ℓ=1140	11	1,15кг.
А4			1.141.1-23 С 4-13.00-01	С47		
				Стержни		
БЧ		1	1.141.1-23 С.4-02.01	ф5 Вр-I ГОСТ6727-80 ℓ=2930	6	2.53кг.
БЧ		2	1.141.1-23 С.4-02.04	ф4 Вр-I ГОСТ6727-80 ℓ=940	11	0,95кг.
А4			1.141.1-23 С4-13.00-02	С48		
				Стержни		
БЧ		1	1.141.1-23 С.4-02.05	ф4 Вр-I ГОСТ6727-80 ℓ=2330	10	2,14кг.
БЧ		2	1.141.1-23 С.4-02.06	ф3 Вр-I ГОСТ6727-80 ℓ=1740	9	0,81кг.
А4			1.141.1-23 С.4-13.00-03	С50		
				Стержни		
БЧ		1	1.141.1-23 С.4-02.05	ф4Вр-I ГОСТ6727-80 ℓ=2330	7	1,50кг.
БЧ		2	1.141.1-23 С.4-02.07	ф3 Вр-I ГОСТ6727-80 ℓ=1140	9	0.53кг.

Инв.№подл. | Подпись и дата | Взам.инв.№

Н.контр.	Заузбреев	
Нач.отд.	Турсунбаев	
Гл.спец.	Левин	
ГИП	Акрамов	
Разраб.	Гордеева	

1.141.1-23 С.4-13.00

Сетка С46÷48; С50; С52

Стадия	Лист	Листов
Р	1	2

ТашЗНИИЭП

Формат	Зона	Позиция	Обозначение	Наименование	Кол.	Примечание
А4			1.141.1-23 С 4-13 ОО·04	С52		
				Стержни		
Б4		1	1.141.1-23 С 4-02 05	ф4Вр-I ГОСТ 6727-80 ℓ=2330	6	1,29 кг
Б4		2	1.141.1-23 С 4-02 08	ф3Вр-I ГОСТ 6727-80 ℓ=940	9	0,44 кг

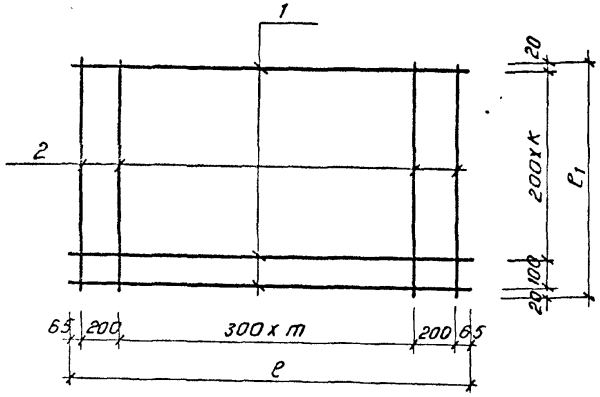

Обозначение	Марка	m	к	l, мм	l_1, мм.	Масса, кг.
1.141.1-23 С.4-13.00	С46	8	5	2930	1140	4,10
-01	С47	8	4	2930	940	3,48
-02	С48	6	8	2330	1740	2,95
-03	С50	6	5	2330	1140	2,03
-04	С52	6	4	2330	940	1,73

Н. контр.	Зауэрбрей		
Нач. отд.	Турсунбаев		
Гл. спец.	Левин		
ГИП	Акрамов		
Разраб.	Гордеева		

1.141.1-23 С.4-13.00 СБ

Сетка С46÷48; С50; С52
Сборочный чертеж

Стадия	Масса	Масшт
Р	см. табл	
Лист	Листов 1	

ТашЗНИИЭП

Инв. № подл. | Подпись и дата | Взам. инв. №

Коп. Флав

Формат А4

Формат	Зона	Позиция	Обозначение	Наименование	Кол.	Примечание
А4			1.141.1-23 С.4-14.00	С33		
				Стержни		
Б4		1	1.141.1-23 С.4-04 01	ф3 Вр-I ГОСТ 6727-80 ℓ=3520	10	1,83кг
Б4		2	1.141.1-23 С.4-02.06	ф3 Вр-I ГОСТ 6727-80 ℓ=1740	15	1,36кг
А4			1.141.1-23 С.4-14.00-01	С34		
				Стержни		
Б4		1	1.141.1-23 С.4-04.01	ф3 Вр-I ГОСТ 6727-80 ℓ=3520	7	1,28кг
Б4		2	1.141.1-23 С.4-02.07	ф3 Вр-I ГОСТ 6727-80 ℓ=1140	15	0,89кг
А4			1.141.1-23 С.4-14.00-02	С35		
				Стержни		
Б4		1	1.141.1-23 С.4-04.01	ф3 Вр-I ГОСТ 6727-80 ℓ=3520	6	1,10кг
Б4		2	1.141.1-23 С.4-02.08	ф3 Вр-I ГОСТ 6727-80 ℓ=940	15	0,73кг

Н.контр.	Зауэрбрей		
Нач.отд.	Турсунбаев		
Гл.спец	Левин		
ГИП	Акрамов		
Разраб.	Гордеева		

1.141.1-23 С.4-14.00

Сетка С33 ÷ С35

Стадия	Лист	Листов
Р		1

ТашЗНИИЭП

Кол. [illegible] Формат А4

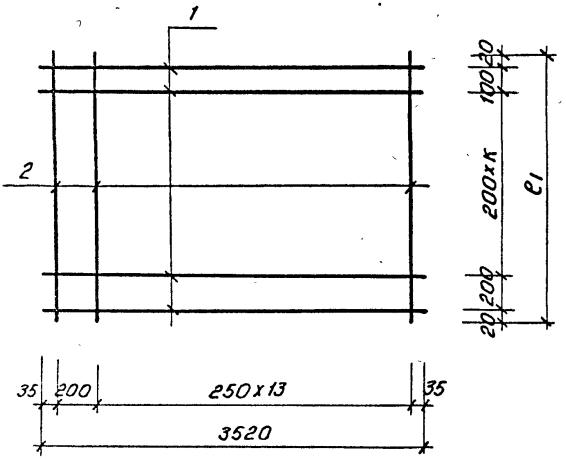

Обозначение	Марка	к	c1, мм.	Масса, кг.
1.141.1-23 С.4-14.00	С33	7	1740	3,13
1.141.1-23 С.4-14.00-01	С34	4	1140	2,14
1.141.1-23 С.4-14.00-02	С35	3	940	1.80

Взам. инв. №

Подпись и дата

Инв. № подл.

Н. контр.	Зауэрбрей	
Нач. отд.	Турсунбаев	
Гл. спец.	Левин	
ГИП	Акрамов	
Разраб.	Гордеева	

1.141.1-23 С.4-14.00 СБ

Сетка С33 ÷ С35
Сборочный чертеж

Стадия	Масса	Масшт.
Р	см. табл	
Лист	Листов 1	

ТашЗНИИЭП

Формат	Зона	Позиция	Обозначение	Наименование	Кол.	Примечание
А4			1.141.1-23 С.4-15.00	С36		
				стержни		
Б4		1	1.141.1-23 С.4-05.01	ф3 Вр-I ГОСТ 6727-80 ℓ=2920	10	1,52кг
Б4		2	1.141.1-23 С.4-02.06	ф3 Вр-I ГОСТ 6727-80 ℓ=1740	13	1,18кг
А4			1.141.1-23 С.4-15.00-01	С37		
				стержни		
Б4		1	1.141.1-23 С.4-05.01	ф3 Вр-I ГОСТ 6727-80 ℓ=2920	7	1,06кг
Б4		2	1.141.1-23 С.4-02.07	ф3 Вр-I ГОСТ 6727-80 ℓ=1140	13	0,77кг
А4			1.141.1-23 С.4-15.00-02	С38		
				стержни		
Б4		1	1.141.1-23 С.4-05.01	ф3 Вр-I ГОСТ 6727-80 ℓ=2920	6	0,91кг
Б4		2	1.141.1-23 С.4-02.08	ф3 Вр-I ГОСТ 6727-80 ℓ=940	13	0,64кг

Н. контр.	Зауэрбрей	[signature]	
Нач. отд.	Турсундаева	[signature]	
Гл. спец.	Левин	[signature]	
ГИП	Акрамов	[signature]	
Разраб.	Гордеева	[signature]	

1.141.1-23 С.4-15.00

Сетка С36 ÷ С38

Стадия	Лист	Листов
Р		1

ТашЗНИИЭП

Кол. [illegible] формат А4

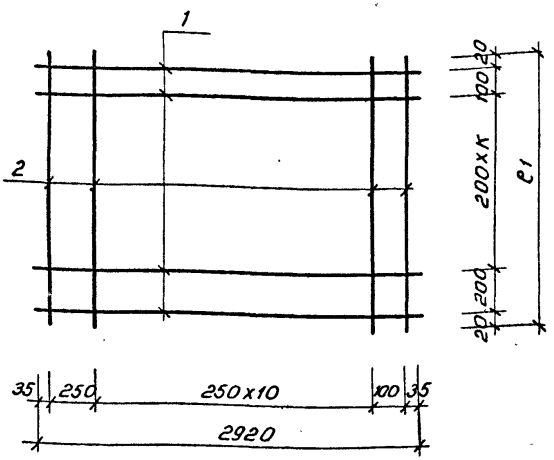

Обозначение	Марка	К	e1, мм.	Масса, кг.
1.141.1-23с. 4-15 00	С36	7	1740	2,70
1.141.1-23С. 4-15 00-01	С37	4	1140	1,83
1.141.1-23с. 4-15 00-02	С38	3	940	1,55

Инв. № подл. | Подпись и дата | Взам. инв. №

Н. контр.	Зауэрбрей		
Нач. отд.	Турсунбаева		
Гл. спец.	Левин		
ГИП	Акрамов		
Разраб.	Гордеева		

1.141.1-23 с. 4-15 00 СБ

Сетка С36 ÷ С38
Сборочный чертеж

Стадия	Масса	Масшт.
Р	см. табл.	
Лист	Листов 1	

Ташзниизп.

Коп. Владиславлева Формат А4

Формат	Зона	Позиция	Обозначение	Наименование	Кол.	Примечание
				С39		
А4			1.141.1-23 С.4-16.00			
				Стержни		
Б4		1	1.141.1-23 С.4-04.01	ф3 Вр-I ГОСТ6727-80 ℓ=3520	8	1,46кг
Б4		2	1.141.1-23 С.4-03.03	ф3 Вр-I ГОСТ 6727-80 ℓ=1440	15	1,12кг
				С40		
А4			1.141.1-23 С.4-16.00-01			
				Стержни		
Б4		1	1.141.1-23 С.4-05.01	ф3 Вр-I ГОСТ6727-80 ℓ=2920	8	1,21кг
Б4		2	1.141.1-23 С.4-03.03	ф3 Вр-I ГОСТ 6727-80 ℓ=1440	13	0,97кг
				С41		
А4			1.141.1-23 С.4-16.00-02			
				Стержни		
Б4		1	1.141.1-23 С.4-16.01	ф3 Вр-I ГОСТ6727-80 ℓ=2320	8	0,97кг
Б4		2	1.141.1-23 С.4-03.03	ф3 Вр-I ГОСТ6727-80 ℓ=1440	11	0,82кг

Н. контр.	Зауэрбрей	
Нач. отд.	Тургунбаева	
Гл. спец.	Левин	
ГИП	Акрамов	
Разраб.	Гордеева	

1.141.1-23 С.4-16.00

Сетка С39÷С41

Стадия	Лист	Листов
Р		1

ТашЗНИИЭП

Коп. Формат А4

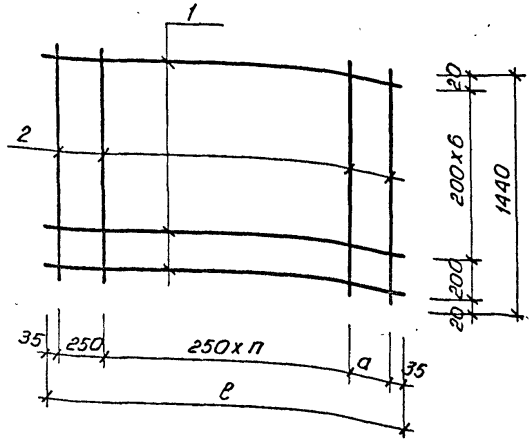

Обозначение	Марка	n	a	ℓ, мм.	Масса кг.
1.141.1-23 С.4-16.00	С39	12	200	3520	2,58
1.141.1-23 С.4-16.00-01	С40	10	100	2920	2,18
1.141.1-23 С.4-16.00-02	С41	8	—	2320	1,79

Взам. инв. №

Подпись и дата

Инв. № подл.

1.141.1-23 С.4-16.00 СБ

Н. контр.	Зауэрбрей	
Нач. отд.	Турсунбаев	
Гл. спец.	Левин	
ГИП	Акрамов	
Разраб.	Гордеева	

Сетка С39÷С41
Сборочный чертеж

Стадия	Масса	Масшт.
Р	см табл	
Лист	Листов 1	

ТашЗНИИЭП

Копировал Формат А4

Формат	Зона	Позиция	Обозначение	Наименование	Кол.	Примечание
А4			1.141.1-23 С.4-17.00	С42		
				Стержни		
Б4		1	1.141.1-23 С.4-16.01	ф3 Вр-I ГОСТ6727-80 ℓ=2320	10	1.21кг
Б4		2	1.141.1-23 С.4-02.06	ф3 Вр-I ГОСТ6727-80 ℓ=1740	10	0,90кг
А4			1.141.1-23 С.4-17.00-01	С43		
				Стержни		
Б4		1	1.141.1-23 С.4-16.01	ф3 Вр-I ГОСТ6727-80 ℓ=2320	7	0,84кг
Б4		2	1.141.1-23 С.4-02.07	ф3 Вр-I ГОСТ6727-80 ℓ=1140	10	0,59кг
А4			1.141.1-23 С.4-17.00-02	С44		
				Стержни		
Б4		1	1.141.1-23 С.4-16.01	ф3 Вр-I ГОСТ6727-80 ℓ=2320	6	0,72кг
Б4		2	1.141.1-23 С.4-02.08	ф3 Вр-I ГОСТ6727-80 ℓ=940	10	0,49кг

		1.141.1-23 С.4-17.00	
Н.контр.	Зауэрбрей	Стадия	Лист	Листов
Нач.отд.	Турсунбаева	Р		1
Гл.спец.	Левин	Сетка С42÷С44	ТашЗНИИЭП
ГИП	Акрамов		
Разраб	Гордеева		

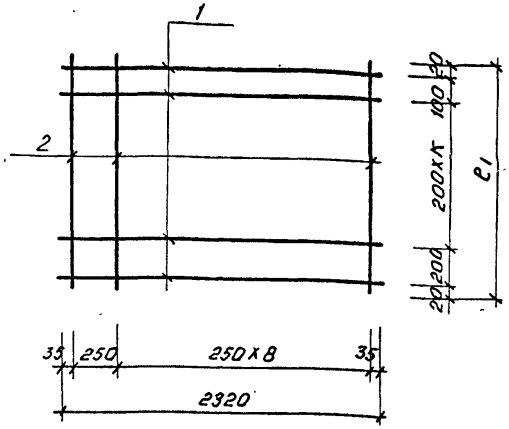

Обозначение	Марка	К	ℓ1, мм.	Масса, кг.
1.141.1-23 с.4-17.00	С42	7	1740	2,08
1.141.1-23 с.4-17.00-01	С43	4	1140	1,42
1.141.1-23 с.4-17.00-02	С44	3	940	1,19

Подпись и дата | Взам.инв.№ | Инв.№ подл.

Н.контр.	Зауэрбрей	
Нач.отд.	Турсунбаев	
Гл.спец.	Левин	
ГИП	Акрамов	
Разраб.	Гордеева	

1.141.1-23 с. 4-17.00 СБ

Сетка С42÷С44
Сборочный чертеж

Стадия	Масса	Масшт.
Р	см. табл.	
Лист	Листов 1	

Таш ЗНИИЭП

Петля П1

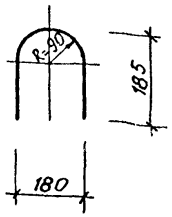

Стержень ОС-1

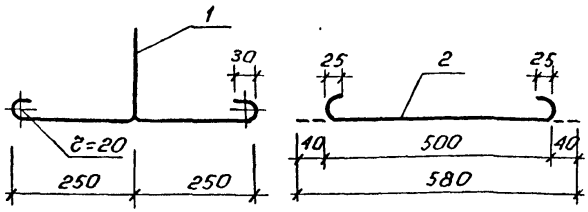

Формат	Зона	Позиция	Обозначение	Наименование	Кол.	Примечание
А4				П1		
				Стержень		
А4		1	1.141.1-23С.4-18.01	ф10АI ГОСТ 5781-82 ℓ=1130	1	0,697кг
А4				ОС-1		
				Стержень		
А4		2	1.141.1-23 с.4-18.01-01	ф6АI ГОСТ 5781-82 ℓ=580	1	0,13кг.
А4				ОС-2		
				Стержень		
БЧ			1.141.1-23 с.4-18.01-02	ф8АIII ГОСТ 5781-82 ℓ=600	1	0,24 кг

1.141.1-23 с.4 18.01

Н.контр.	Зауэрбрей		
Гл.спец.	Акопов		
ГИП	Акрамов		
Разраб.	Гордеева		

Петля П1;
Стержень отдельный
ОС-1; ОС-2

Стадия	Масса	Масшт.
Р	см. табл	
Лист	Листов 1	

ТашЗНИИЭП

gost.e-ecolog.ru

Инв.№ подл. Формат А4