ТИПОВЫЕ КОНСТРУКЦИИ, ИЗДЕЛИЯ И УЗЛЫ ЗДАНИЙ И СООРУЖЕНИЙ

СЕРИЯ 1.141.1-23с

ПАНЕЛИ ПЕРЕКРЫТИЙ ЖЕЛЕЗОБЕТОННЫЕ МНОГОПУСТОТНЫЕ, АРМИРОВАННЫЕ СЕТКАМИ ИЗ СТАЛИ КЛАССА ВР-I, ДЛЯ СТРОИТЕЛЬСТВА ЖИЛЫХ И ОБЩЕСТВЕННЫХ ЗДАНИЙ В РАЙОНАХ СЕЙСМИЧНОСТЬЮ 7, 8 и 9 БАЛЛОВ

ВЫПУСК 3

ПАНЕЛИ ПЕРЕКРЫТИЙ С КРУГЛЫМИ ПУСТОТАМИ ДЛИНОЙ 3580, 2980 и 2380 мм ШИРИНОЙ 1790, 1490, 1190 и 990 мм ДЛЯ СТРОИТЕЛЬСТВА В РАЙОНАХ СЕЙСМИЧНОСТЬЮ 9 БАЛЛОВ РАБОЧИЕ ЧЕРТЕЖИ

19352
ЦЕНА 04 9

gost.e-ecolog.ru

ЦЕНТРАЛЬНЫЙ ИНСТИТУТ ТИПОВОГО ПРОЕКТИРОВАНИЯ
ГОССТРОЯ СССР

Москва, А-445, Смольная ул., 22

Сдано в печать 1 1984 года

Заказ № 381 Тираж 1580 экз

ТИПОВЫЕ КОНСТРУКЦИИ, ИЗДЕЛИЯ И УЗЛЫ ЗДАНИЙ И СООРУЖЕНИЙ

СЕРИЯ 1.141.1-23С

ПАНЕЛИ ПЕРЕКРЫТИЙ ЖЕЛЕЗОБЕТОННЫЕ МНОГОПУСТОТНЫЕ, АРМИРОВАННЫЕ СЕТКАМИ ИЗ СТАЛИ КЛАССА ВР-I, ДЛЯ СТРОИТЕЛЬСТВА ЖИЛЫХ И ОБЩЕСТВЕННЫХ ЗДАНИЙ В РАЙОНАХ СЕЙСМИЧНОСТЬЮ 7, 8 и 9 БАЛЛОВ

ВЫПУСК 3

ПАНЕЛИ ПЕРЕКРЫТИЙ С КРУГЛЫМИ ПУСТОТАМИ ДЛИНОЙ 3580, 2980 и 2380 мм ШИРИНОЙ 1790, 1490, 1190 и 990 мм ДЛЯ СТРОИТЕЛЬСТВА В РАЙОНАХ СЕЙСМИЧНОСТЬЮ 9 БАЛЛОВ. РАБОЧИЕ ЧЕРТЕЖИ

РАЗРАБОТАН ТашЗНИИЭП

УТВЕРЖДЕН И ВВЕДЕН В ДЕЙСТВИЕ ГОСГРАЖДАНСТРОЕМ с 01.01.84 ПРИКАЗ ОТ 08.12.83 № 378

ГЛ. ИНЖ. ИНСТИТУТА Л.Д. МУХАМЕДШИН
НАЧ. АПМ-2 С.Н. ТУРСУНБАЕВА
ГЛ. СПЕЦ. АПМ-2 П.М. ЛЕВИН
ГЛ. ИНЖ. ПРОЕКТА С. АКРАМОВ

19352 2

Обозначение	Наименование	Стр.
1.141.1-23с.3-00	Содержание	2
1.141.1-23с.3-01	Панель перекрытия многопустотная ПК3; ПК4.5; ПК6; ПК8 (длиной 3580, 2980; 2380мм; шириной 1790мм)	3
1.141.1-23с.3-02	Панель перекрытия многопустотная ПК3; ПК4.5; ПК6; ПК8 (длиной 3580; 2980; 2380 мм, шириной 1490мм)	13
1.141.1-23с.3-03	Панель перекрытия многопустотная ПК3; ПК4.5; ПК6; ПК8 (длиной 3580; 2980; 2380; шириной 1190мм).	17
1.141.1-23с.3-04	Панель перекрытия многопустотная ПК3; ПК4,5; ПК6; ПК8 (длиной 3580; 2980; 2380мм; шириной 990мм)	21

Н контр	Зауэрбрей		
Нач отд	Гурчинбаева		
М спец	Левин		
ГИП	Акрамов		
Разраб	Гордеева		

1.141.1-23с.3-00

Содержание

Стадия	Лист	Листов
Р		1

ТашЗНИИЭП

19352 3

Инв. № подл.	Подпись и дата	Взам. инв. №

Формат	Зона	Позиц	Обозначение	Наименование	Кол. на исполн 1.141.1-23С.3-01-										Примеч.
					-	01	02	03	04	05	06	07	08	09	
				Документация											
А4			1.141.1-23С.0-00ТО	Техническое описание	X	X	X	X	X	X	X	X	X	X	
А4			1.141.1-23С.0-00ВМС	Ведомость расхода стали	X	X	X	X	X	X	X	X	X	X	
А4			1.141.1-23С.3-01СБ	Сборочный чертеж	X	X	X	X	X	X	X	X	X	X	
			Сборочные	единицы и детали											
А4		5	1.141.1-23С.4-18.01-02	стержень отдельный ОС-2	6	6	6	6	6	6	6	6	6	6	
А4		3	1.141.1-23С.4-18.01	Петля П1	4	4	4	4	4		4	4	4	4	
А4		1	1.141.1-23С.4-14.00	Сетка С33	1	1									
А4		1	1.141.1-23С.4-15.00	Сетка С36			1	1	1	1					
А4		1	1.141.1-23С.4-17.00	Сетка С42							1	1	1	1	
А4		2	1.141.1-23С.4-04.00-03	Сетка С20	1										

19352 4

Н.контр	Зауэрбрей	[signature]	
Нач отд	Турсунбаева	[signature]	
Гл.спец	Левин	[signature]	
ГИП	Акрамов	[signature]	
Разраб	Гордеева	[signature]	

1.141.1-23С.3-01

Панель перекрытия многопустотная ПК3; ПК4,5; ПК6; ПК8; (длиной 3580; 2980; 2380 мм; шириной 1790 мм)

Стадия	Лист	Листов
Р	1	2

ТашЗНИИЭП

Копировала Бершадская

Формат А4

3

Формат	Зона	Позиц.	Обозначение	Наименование	Кол. на исполн. 1.141.1-23с.3-01-										Примечание
					–	01	02	03	04	05	06	07	08	09	
А4		2	1.141.1-23.с.4-06.00-01	Сетка С15		1									
А4		2	1.141.1-23 с.4-02.00	Сетка С1			1								
А4		2	1.141.1-23 с.4-03.00	Сетка С7				1							
А4		2	1.141.1-23 с.4-04.00-01	Сетка С17					1						
А4		2	1.141.1-23 с.4-06.00	Сетка С10						1					
А4		2	1.141.1-23 с 4-02.00-03	Сетка С4							1				
А4		2	1.141.1-23 с.4-13.00-02	Сетка С48								1			
А4		2	1.141.1-23с 4-04.00	Сетка С8									1		
А4		2	1.141.1-23с 4-08.00	Сетка С12										1	
А4		4	1.141.1-23с.4-01.00	Каркас КР1		6									
А4		4	1.141.1-23с 4-01.00-04	Каркас КР 5						6					
				Материал											
				Бетон М200 м³	0,76	0,76	0,64	0,64	0,64	0,64	0,51	0,51	0,51	0,51	

1.141.1-23с.3-01

Лист 2

Копировала Бершадская

Формат А4

4

19352-5

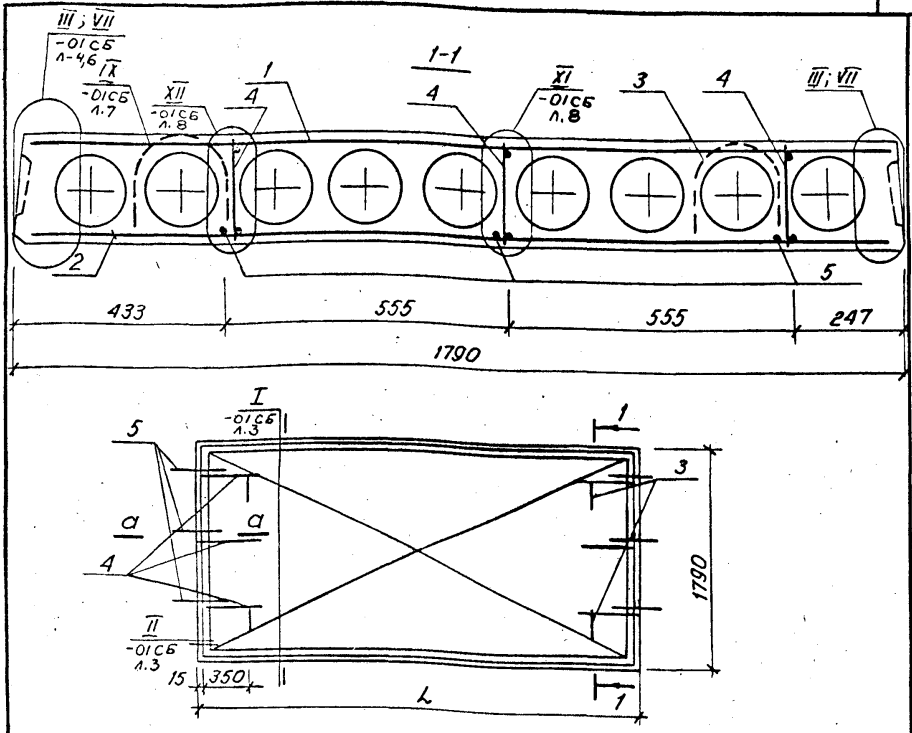

Марка	L, мм.	Обозначение	Масса, кг.
ПК3-36.18-С9	3580	1.141.1-23 С.3-01	1900
ПК4,5-36.18-С9	3580	1.141.1-23 С3-01-01	1900
ПК3-30.18-С9	2980	1.141.1-23 С3-01-02	1600
ПК4,5-30.18-С9	2980	1.141.1-23 С3-01-03	1600
ПК6-30.18-С9	2980	1.141.1-23 С3-01-04	1600

Взам. инв.№ | Подпись и дата | Инв.№ подл.

Н. контр.	Зауэрбрей	
Нач. отд.	Турсунбаев	
Гл. спец.	Левин	
ГИП	Акрамов	
Разраб.	Гордеева	

1.141.1-23 С.3-01СБ

Панель перекрытия многопустотная ПК3; ПК4.5; ПК6; ПК8 (длиной 3580; 2980; 2380 мм; шириной 1790 мм.) сб.черт.

Стадия	Масса	Масшт.
Р	см. табл.	
Лист 1	Листов 8	

ТашЗНИИЭП

Коп. Формат А4

Марка	L, мм	Обозначение	Масса, кг
ПК8-30.18-С9	2980	1.141.1-23С.3-01-05	1600
ПК3-24.18-С9	2380	1.141.1-23С.3-01-06	1275
ПК4,5-24.18-С9	2380	1.141.1-23С.3-01-07	1275
ПК6-24.18-С9	2380	1.141.1-23С.3-01-08	1275
ПК8-24.18-С9	2380	1.141.1-23С.3-01-09	1275

Инв.№ подл. | Подпись и дата | Взам. инв.№

19352 7

Копировала Бершадская

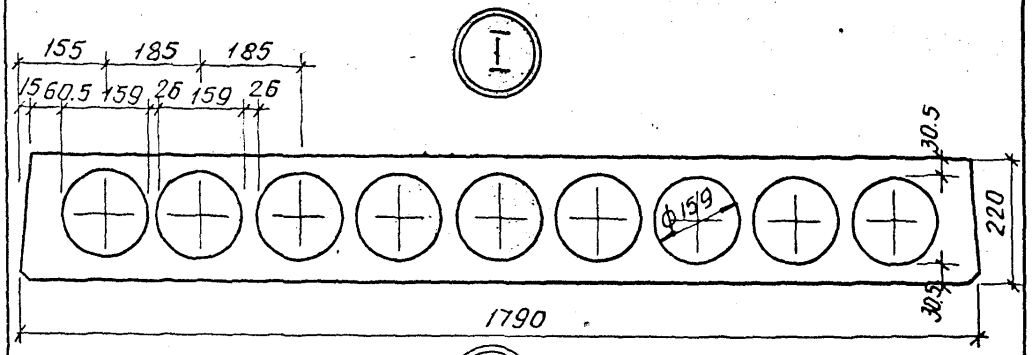
I
155
185
185
15
60.5
159
26
159
26
30.5
220
Ø159
30.5
1790

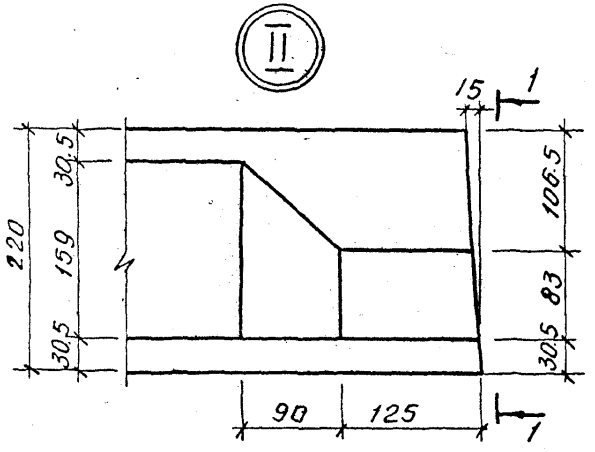
II
15
1
220
30.5
159
30.5
106.5
83
30.5
90
125
1

1 - 1

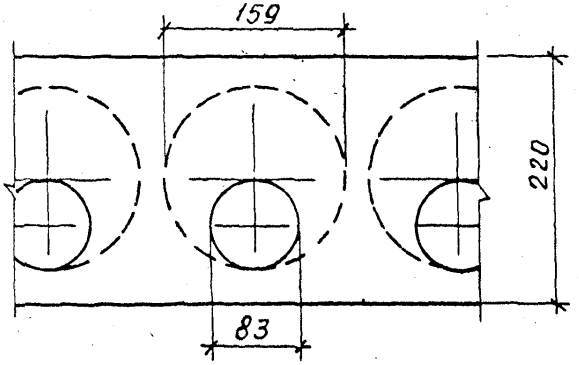
159
220
83

III

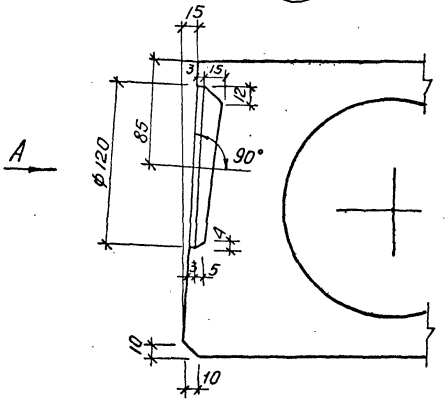

Вид А

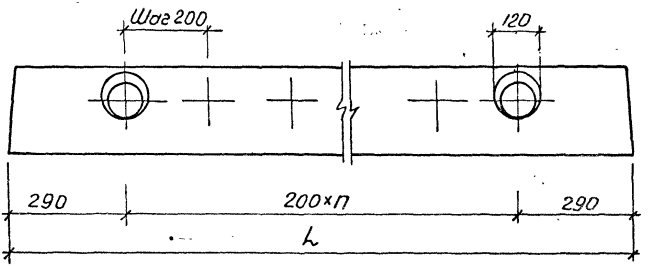

L, мм	n
3580	15
2980	12
2380	9

Инв.№ подл. | Подпись и дата | Взам. инв.№

IV

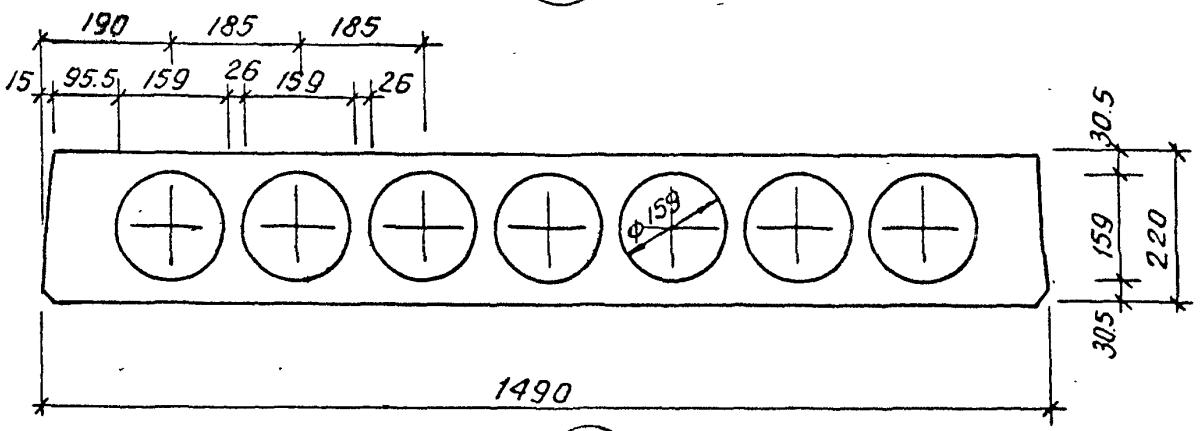
190
185
185
15
95.5
159
26
159
26
30.5
159
220
30.5
Ф159
1490

V

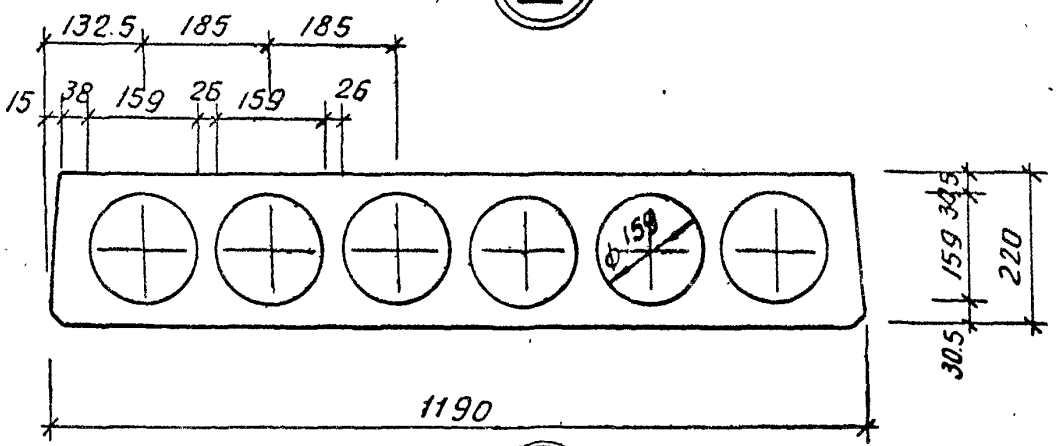
132.5
185
185
15
38
159
26
159
26
30.5
159
220
305
Ф159
1190

VI

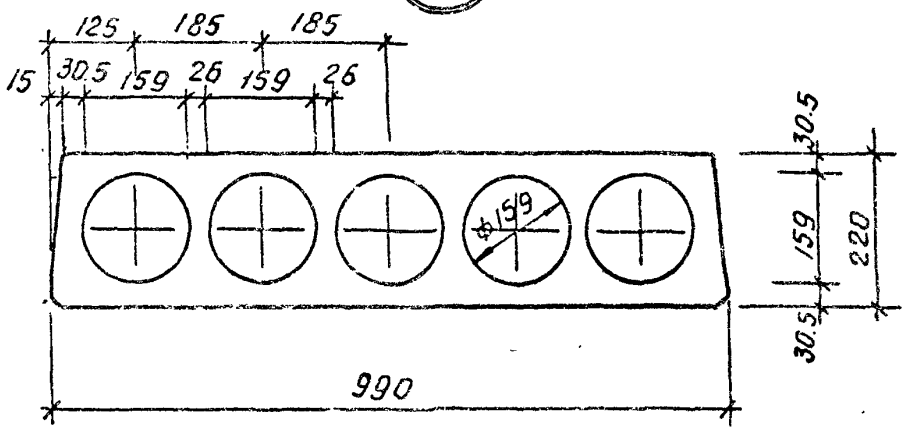
125
185
185
15
30.5
159
26
159
26
30.5
159
220
30.5
Ф159
990

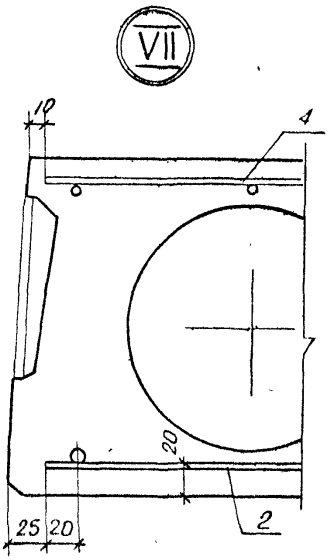

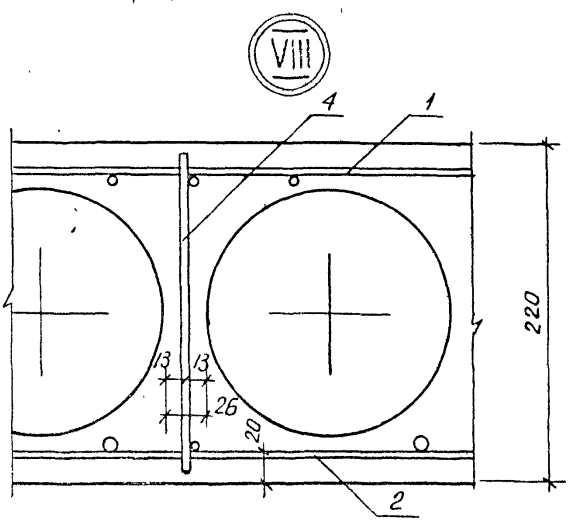

Инв.№ подл.	Подпись и дата	Взам. инв.№

1.141.1-23С.3-01СБ

Лист 6

19352 11

Копировала Бернадская — Формат А4

IX

Деталь установки петель П1 в панелях

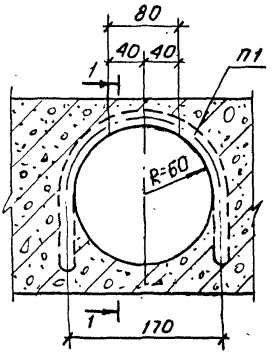

1-1

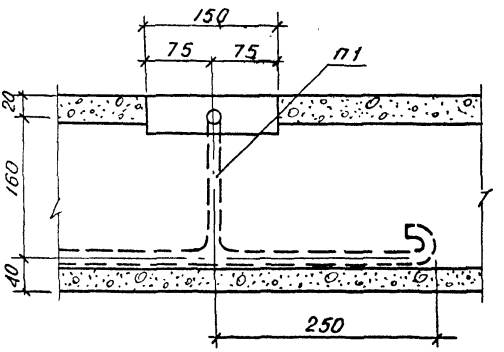

Инв.№ подл. | Подпись и дата | Взам. инв.№

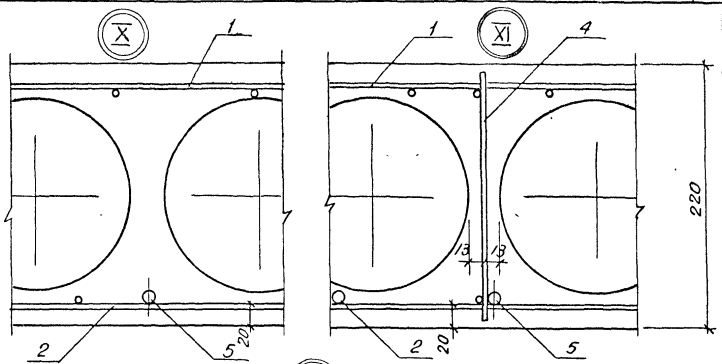

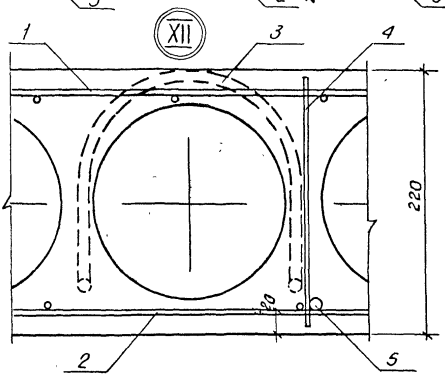

Сечение а-а

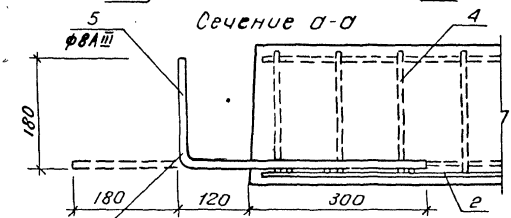

Отогнуть после снятия опалубки

Анкерующие стержни(поз.5) привязать перед бетонированием к нижним сеткам(поз.2)

1.141.1-23с.3-01сБ	Лист 8

19352 13

Копировал Бернадская

Инв. № подл.	Подпись и дата	Взам инв. №

Формат	Зона	Позиц.	Обозначение	Наименование	Кол. на исполн. 1.141.1-23С.3-02-										Примеч.
					–	01	02	03	04	05	06	07	08	09	
				Документация											
А4			1.141.1-23 С.0-00ТО	Техническое описание	X	X	X	X	X	X	X	X	X	X	
А4			1.141.1-23 С.0-00ВМС	Ведомость расхода стали	X	X	X	X	X	X	X	X	X	X	
А4			1.141.1-23 С.3-02СБ	Сборочный чертеж	X	X	X	X	X	X	X	X	X	X	
А4			1.141.1-23 С.3-01СБ	Сборочный чертеж	X	X	X	X	X	X	X	X	X	X	
				сеч. а-а; Узлы II; III; IV; VII; IX; X											
			Сборочные единицы и детали												
А4		5	1.141.1-23С.4-18.01-02	Стержень отдельный ОС-2	4	4	4	4	4	4	4	4	4	4	
А4		3	1.141.1-23С.4-18-01	Петля П1	4	4	4	4	4	4	4	4	4	4	
А4		1	1.141.1-23С.4-16.00	Сетка С39	1	1									
А4		1	1.141.1-23 С.4-16.00-01	Сетка С40			1	1	1	1					
А4		1	1.141.1-23С.4-16.00-02	Сетка С41							1	1	1	1	
А4		2	1.141.1-23С 4-03.00-02	Сетка С21	1										

Н контр	Зауэрбрей	[signature]	
Нач. отд	Турсунбаева	[signature]	
Гл. спец	Левин	[signature]	
Г И П	Акрамов	[signature]	
Разраб	Гордеева	[signature]	

1.141.1-23С.3-02

Панель перекрытия многопустотная ПК3; ПК4,5; ПК6, ПК8 (длиной 3580; 2980; 2380 мм шириной 1490 мм).

Стадия	Лист	Листов
Р	1	2

ТашЗНИИЭП

Копировала Бершадская

Формат А4

19352 14

Формат	Зона	Позиц.	Обозначение	Наименование	Кол на испол. 1.141-1-23 с.3-02-										Примечание
					–	01	02	03	04	05	06	07	08	09	
А4		2	1.141.1-23.с.4-07.00-01	Сетка С16		1									
А4		2	1.141.1-23.С.4-09.00	Сетка С23			1								
А4		2	1.141.1-23.С.4-04.00-02	Сетка С18					1						
А4		2	1.141.1-23.С.4-09.00-01	Сетка С24							1				
А4		2	1.141.1-23.С.4-05.00	Сетка С9								1			
А4		2	1.141.1-23.С.4-05.00-01	Сетка С45				1							
А4		2	1.141.1-23.С.4-03.00-03	Сетка С49									1		
А4		2	1.141.1-23.С.4-07.00	Сетка С11						1					
А4		2	1.141.1-23.С.4-08.00-01	Сетка С13										1	
				Материал											
				Бетон М200 м³	0,67	0,67	0,56	0,56	0,56	0,56	0,45	0,45	0,45	0,45	

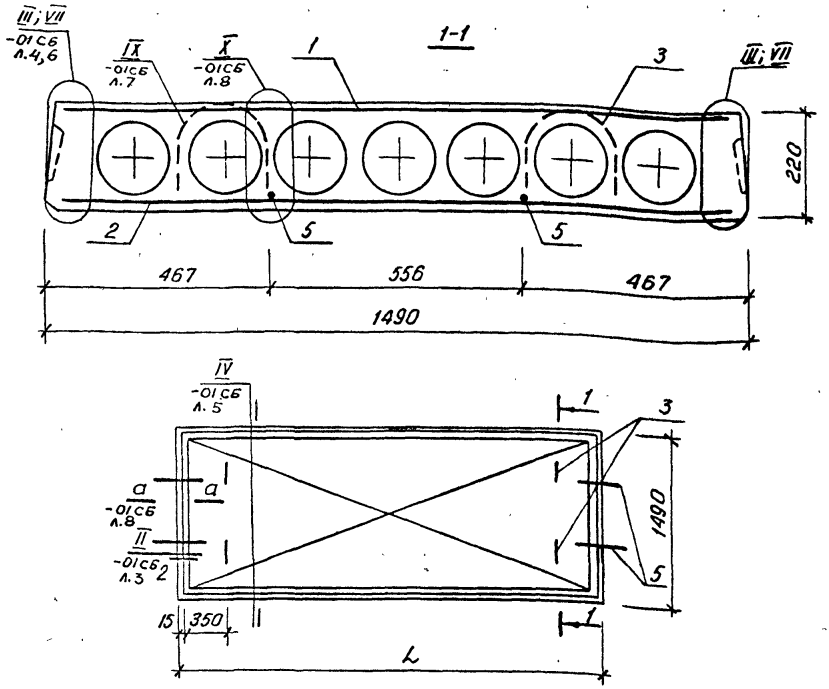

Марка	L, мм	Обозначение	Масса, кг.
ПК3-36.15-С9	3580	1.141.1-23 С.3-02	1675
ПК4,5-36.15-С9	3580	1.141.1-23 С.3-02-01	1675
ПК3-30.15-С9	2980	1.141.1-23 С.3-02-02	1400
ПК4,5-30.15-С9	2980	1.141.1-23 С.3-02-03	1400
ПК6-30.15-С9	2980	1.141.1-23 С.3-02-04	1400

Инв.№подл. | Подп. и дата | Взам. инв.№

Н.контр.	Зауэрбрей	
Нач.отд.	Тургунбаев	
Гл.спец.	Левин	
ГИП	Акрамов В.	
разраб.	Гордеева	

1.141.1-23 С.3-02СБ

Панель перекрытия многопустотная ПК3; ПК4,5; ПК6; ПК8 (длиной 3580; 2980; 2380 мм, шириной 1490 мм.) Сб.черт.

Стадия	Масса	Масшт.
Р	см. табл	
Лист 1	Листов 2	

ТашЗНИИЭП

Коп. Ярлав

Формат А4

Марка	L, мм	Обозначение	Масса, кг
ПК8-30.15-С9	2980	1.141.1-23.С.3-02-05	1400
ПК3-24.15-С9	2380	1.141.1-23.С.3-02-06	1125
ПК4,5-24.15-С9	2380	1.141.1-23.С.3-02-07	1125
ПК6-24.15-С9	2380	1.141.1-23.С.3-02-08	1125
ПК8-24.15-С9	2380	1.141.1-23.С.3-02-09	1125

19352 17

Инв № подл	Подпись и дата	Взам. инв. №

Формат	Зона	Позиц.	Обозначение	Наименование	Кол. на исполн. 1.141.1-23С.3-03-										Примеч.
					–	01	02	03	04	05	06	07	08	09	
				Документация											
А4			1.141.1-23С.0-00ТО	Техническое описание	X	X	X	X	X	X	X	X	X	X	
А4			1.141.1-23С.0-0 ОВМС	Ведомость расхода стали	X	X	X	X	X	X	X	X	X	X	
А4			1.141.1-23С.3-03СБ	Сборочный чертеж	X	X	X	X	X	X	X	X	X	X	
А4			1.141.1-23С.3-01СБ	Сборочный чертеж	X	X	X	X	X	X	X	X	/	X	
				сеч. а-а; Узлы II; III; V; VII; VIII; IX; XII											
			Сборочные	единицы и детали											
А4		5	1.141.1-23С.4-18.01-02	Стержень отдельный ОС-2	4	4	4	4	4	4	4	4	4	4	
А4		3	1.141.1-23С.4-18.01	Петля П1	4	4	4	4	4	4	4	4	4	4	
А4		1	1.141.1-23С.4-14.00-01	Сетка С34	1	1									
А4		1	1.141.1-23С.4-15.00-01	Сетка С37			1	1	1	1					
А4		1	1.141.1-23С.4-17.00-01	Сетка С43							1	1	1	1	
А4		2	1.141.1-23С.4-04.00-04	Сетка С22	1										

Н. контр.	Зауэрбрей	[signature]
Нач. отд.	Турсунбаева	[signature]
Гл. спец	Левин	[signature]
ГИП	Акрамов	[signature]
Разраб	Гордеева	[signature]

1.141.1-23С.3-03

Панель перекрытия многопустотная ПК3; ПК4,5; ПК6; ПК8 (длиной 3580; 2980; 2380 мм; шириной 1190 мм.)

Стадия	Лист	Листов
Р	1	2

ТашЗНИИЭП

Копировала Бершадская Формат А4

19352 18

17

Инв.№ подл.	Подпись и дата	Взам.инв.№

Формат	Зона	Позиц.	Обозначение	Наименование	Кол. на исполн. 1.141.1-23 с.3-03-										Примечание
					–	01	02	03	04	05	06	07	08	09	
А4		2	1.141.1-23.с.4-11.00-01	Сетка С28		1									
А4		2	1.141.1-23 С.4-02.00-01	Сетка С2			1								
А4		2	1.141.1-23.с.4-06.00-02	Сетка С19					1						
А4		2	1.141.1-23 С.4-02.00-04	Сетка С5							1				
А4		2	1.141.1-23 С.4-03.00-01	Сетка С14									1		
А4		2	1.141.1-23.с.4-13.00	Сетка С46				1							
А4		2	1.141.1-23.С. 4-13.00-03	Сетка С50								1			
А4		2	1.141.1-23 С. 4-07.00-02	Сетка С25						1					
А4		2	1.141.1-23 С. 4-06.00-03	Сетка С51										1	
А4		4	1.141.1-23 С. 4-01.00-01	Каркас КР 2		6			6				4		
А4		4	1.141.1-23 С. 4-01.00-03	Каркас КР4						6				4	
				Материал											
				Бетон М200 м³	0,51	0,51	0,42	0,42	0,42	0,42	0,35	0,35	0,35	0,35	

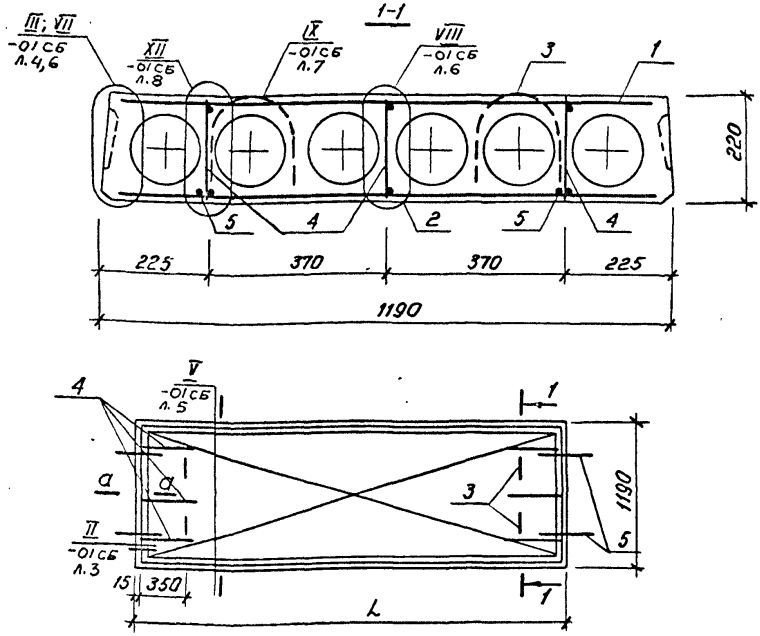

Марка	L, мм	Обозначение	Масса, кг.
ПК3-36.12-С9	3580	1.141.1-23 С.3-03	1275
ПК4,5-36.12-С9	3580	1.141.1-23 С.3-03-01	1275
ПК3-30.12-С9	2980	1.141.1-23 С.3-03-02	1050
ПК4,5-30.12-С9	2980	1.141.1-23 С.3-03-03	1050
ПК6-30.12-С9	2980	1.141.1-23 С.3-03-04	1050

Н.контр	Зауэрбрей	
Нач.отд.	Турсунбаев	
Гл.спец.	Левин	
ГИП	Акрамов	
Оазраб.	Гордеева	

1.141.1-23 С.3-03СБ

Панель перекрытия многопустотная ПК3; ПК4,5; ПК6; ПК8 (длиной 3580; 2980; 2380мм, шириной 1190мм.) сб.черт.

Стадия	Масса	Масшт.
Р	см. табл.	
Лист 1	Листов 2	

ТашЗНИИЭП

Коп. Формат А4

Марка	L, мм	Обозначение	Масса, кг
ПК8-30.12-С9	2980	1.141.1-23 С.3-03.05	1050
ПК3-24.12-С9	2380	1.141.1-23 С.3-03-06	875
ПК4,5-24.12-С9	2380	1.141.1-23С.3-03-07	875
ПК6-24.12-С9	2380	1.141.1-23С.3-03-08	875
ПК8-24.12-С9	2380	1.141.1-23С.3-03-09	875

Инв.№ подл. | Подпись и дата | Взам. инв.№

Формат	Зона	Позиц.	Обозначение	Наименование	Кол. на исполн. 1.141.1-23С.3-04-										Примеч.
					—	01	02	03	04	05	06	07	08	09	
				Документация											
А4			1.141.1-23 С.0-00ТО	Техническое описание	X	X	X	X	X	X	X	X	X	X	
А4			1.141.1-23 С.0-00ВМС	Ведомость расхода стали	X	X	X	X	X	X	X	X	X	X	
А4			1.141.1-23С.3-04СБ	Сборочный чертеж	X	X	X	X	X	X	X	X	X	X	
А4			1.141.1-23С.3-01СБ	Сборочный чертеж	X	X	X	X	X	X	X	X	X	X	
				сеч. а-а; Узлы II; III; VI; VII; IX; XII											
			Сборочные	единицы и детали											
А4		5	1.141.1-23С.4-18.01-02	стержень отдельный ОС-2	4	4	4	4	4	4	4	4	4	4	
А4		3	1.141.1-23С.4-18.01	Петля П1	4	4	4	4	4	4	4	4	4	4	
А4		1	1.141.1-23С.4-14.00-02	Сетка С35	1	1									
А4		1	1.141.1-23С.4-15.00-02	Сетка С38			1	1	1	1					
А4		1	1.141.1-23С.4-17.00-02	Сетка С44							1	1	1	1	
А4		2	1.141.1-23.С4-08.00-02	Сетка С32	1										

Н.контр	Зауэрбрей	
Нач.отд	Гурсунбаева	
Гл.спец	Левин	
ГИП	Акрамов	
Разраб	Гордеева	

1.141.1-23С.3-04

Панель перекрытия многопустотная ПК3, ПК4,5, ПК6 (длиной 3580; 2980; 2380мм; шириной 990мм)

Стадия	Лист	Листов
Р	1	2

ТашЗНИИЭП

Копировала Бершадская Формат А4

19352 22

Инв. № подл.	Подпись и дата	Взам. инв. №

Формат	Зона	Позиц.	Обозначение	Наименование	Кол. на испол. 1.141.1-23С.3-04- –	01	02	03	04	05	06	07	08	09	Примечание
А4		2	1.141.1-23 С.4-07.00-03	Сетка С 29		1									
А4		2	1.141.1-23 С.4-02.00-02	Сетка С 3			1								
А4		2	1.141.1-23 С.4-11.00-02	Сетка С 30					1						
А4		2	1.141.1-23 С.4-02.00-05	Сетка С 6							1				
А4		2	1.141.1-23 С.4-12.00	Сетка С 31									1		
А4		2	1.141.1-23 С.4-13.00-01	Сетка С 47				1							
А4		2	1.141.1-23 С.4-13.00-04	Сетка С 52								1			
А4		2	1.141.1-23 С.4-10.00	Сетка С 26						1					
А4		2	1.141.1-23 С.4-11.00	Сетка С 27										1	
А4		4	1.141.1-23 С.4-01.00-01	Каркас КР2					4				4		
А4		4	1.141.1-23 С.4-01.00-02	Каркас КР3		4									
А4		4	1.141.1-23 С.4-01.00-03	Каркас КР4						4				4	
				Материал											
				Бетон М 200 м³	0,42	0,42	0,35	0,35	0,35	0,35	0,28	0,28	0,28	0,28	

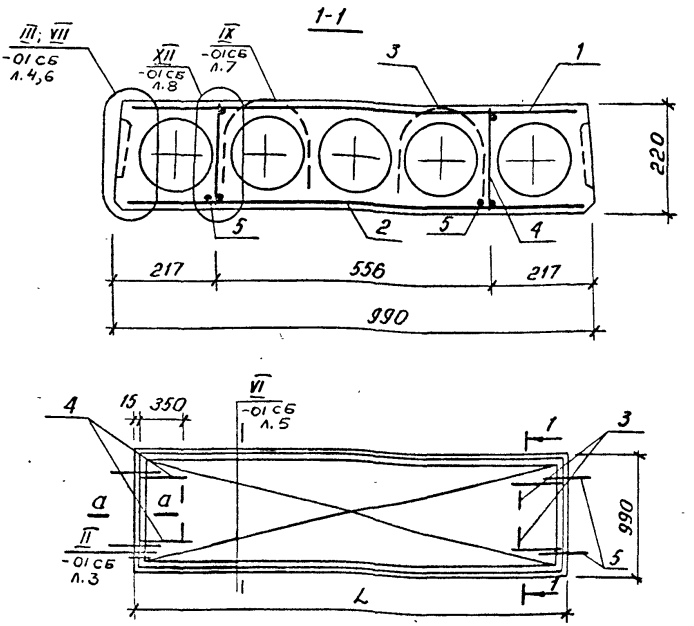

Марка	L мм.	Обозначения	Масса, кг.
ПК 3-36.10-С9	3580	1.141.1-23 с.3-04	1050
ПК4,5-36.10-С9	3580	1.141.1-23 с.3-04-01	1050
ПК3-30.10-С9	2980	1.141.1-23 с.3-04-02	875
ПК4,5-30.10-С9	2980	1.141.1-23 с.3-04-03	875
ПК6-30.10-С9	2980	1.141.1-23 с.3-04-04	875

Н. контр.	Зауэрбрей	
Нач. отд.	Турсунбаева	
Гл. спец.	Левин	
ГИП	Акрамов	
Разраб.	Гордеева	

1.141.1-23 с.3-04сб

Панель перекрытия многопустотная ПК3; ПК4,5; ПК6; ПК8 (длиной 3580; 2980; 2380 мм; шириной 990 мм. Кб. черт.

Стадия	Масса	Масшт.
Р	см. табл.	
Лист 1	Листов 2	

ТашЗНИИЭП

Коп. Ф-лаф формат А4

Марка	L, мм	Обозначение	Масса, кг
ПК8-30.10-С9	2980	1.141.1-23 С.3-04-05	875
ПК3-24.10-С9	2380	1.141.1-23 С.3-04-06	700
ПК4,5-24.10-С9	2380	1.141.1-23 С.3-04-07	700
ПК6-24.10-С9	2380	1.141.1-23 С.3-04-08	700
ПК8-24.10-С9	2380	1.141.1-23 С.3-04-09	700

Инв.№ подл. | Подпись и дата | Взам. инв.№

gost.e-ecolog.ru

19352 (25)
Копировала Бершадская Формат А4