ТИПОВЫЕ КОНСТРУКЦИИ, ИЗДЕЛИЯ И УЗЛЫ ЗДАНИЙ И СООРУЖЕНИЙ

СЕРИЯ 1.141.1-23С

ПАНЕЛИ ПЕРЕКРЫТИЙ ЖЕЛЕЗОБЕТОННЫЕ МНОГОПУСТОТНЫЕ, АРМИРОВАННЫЕ СЕТКАМИ ИЗ СТАЛИ КЛАССА ВР-I, ДЛЯ СТРОИТЕЛЬСТВА ЖИЛЫХ И ОБЩЕСТВЕННЫХ ЗДАНИЙ В РАЙОНАХ СЕЙСМИЧНОСТЬЮ 7, 8 и 9 БАЛЛОВ

ВЫПУСК 2

ПАНЕЛИ ПЕРЕКРЫТИЙ С КРУГЛЫМИ ПУСТОТАМИ ДЛИНОЙ 3580, 2980 и 2380 мм ШИРИНОЙ 1790, 1490, 1190 и 990 мм ДЛЯ СТРОИТЕЛЬСТВА В РАЙОНАХ СЕЙСМИЧНОСТЬЮ 8 БАЛЛОВ. РАБОЧИЕ ЧЕРТЕЖИ

19351
ЦЕНА 0-49

gost.e-ecolog.ru

ЦЕНТРАЛЬНЫЙ ИНСТИТУТ ТИПОВОГО ПРОЕКТИРОВАНИЯ
ГОССТРОЯ СССР

Москва, А-445, Смольная ул., 22

Сдано в печать 1 1984 года

Заказ № 382 Тираж 1580 экз

ТИПОВЫЕ КОНСТРУКЦИИ, ИЗДЕЛИЯ И УЗЛЫ ЗДАНИЙ И СООРУЖЕНИЙ

СЕРИЯ 1.141.1-23с

ПАНЕЛИ ПЕРЕКРЫТИЙ ЖЕЛЕЗОБЕТОННЫЕ МНОГОПУСТОТНЫЕ, АРМИРОВАННЫЕ СЕТКАМИ ИЗ СТАЛИ КЛАССА ВР-I, ДЛЯ СТРОИТЕЛЬСТВА ЖИЛЫХ И ОБЩЕСТВЕННЫХ ЗДАНИЙ В РАЙОНАХ СЕЙСМИЧНОСТЬЮ 7, 8 и 9 БАЛЛОВ

ВЫПУСК 2

ПАНЕЛИ ПЕРЕКРЫТИЙ С КРУГЛЫМИ ПУСТОТАМИ ДЛИНОЙ 3580, 2980 и 2380 мм ШИРИНОЙ 1790, 1490, 1190 и 990 мм ДЛЯ СТРОИТЕЛЬСТВА В РАЙОНАХ СЕЙСМИЧНОСТЬЮ 8 БАЛЛОВ. РАБОЧИЕ ЧЕРТЕЖИ

РАЗРАБОТАН ТашЗНИИЭП

УТВЕРЖДЕН И ВВЕДЕН В ДЕЙСТВИЕ ГОСГРАЖДАНСТРОЕМ
с 01.01.84 ПРИКАЗ ОТ 08.12.83 № 378

ГЛ. ИНЖ. ИНСТИТУТА Л.А. МУХАМЕДШИН
НАЧ. АПМ-2 С.Н. ТУРСУНБАЕВА.
ГЛ. СПЕЦ. АПМ-2 П.М. ЛЕВИН
ГЛ. ИНЖ. ПРОЕКТА С. АКРАМОВ

19351 2

Обозначение	Наименование	Стр
1 141.1-23 С.2-00	Содержание	2
1.141.1-23 С.2-01	Панель перекрытия многопустотная ПК3; ПК4.5; ПК6; ПК8 (длиной 3580; 2980; 2380мм; шириной 1790мм)	3
1.141.1-23 С.2-02	Панель перекрытия многопустотная ПК3; ПК4.5; ПК6; ПК8 (длиной 3580; 2980; 2380мм; шириной 1490мм)	13
1.141.1-23 С.2-03	Панель перекрытия многопустотная ПК3; ПК4.5; ПК6; ПК8 (длиной 3580, 2980; 2380; шириной 1190мм)	17
1.141.1-23 С.2-04	Панель перекрытия многопустотная ПК3; ПК4.5; ПК6; ПК8 (длиной 3580; 2980; 2380мм; шириной 990мм)	21

			1.141.1-23 С.2-00		
Н.контр.	Зауэрбрей			Стадия	Лист	Листов
Нач.отд	Турсунбаев			Р		1
Гл.спец.	Левин		Содержание	ТашЗНИИЭП	
ГИП	Акрамов				
Разраб	Гордеева				

Копировала Бригадская Формат А4

Инв. № подл.	Подпись и дата	Взам. инв. №

Формат	Зона	Позиция	Обозначение	Наименование	Кол. на исполн. 1.141.1-23с.2-01-										Примеч
					–	01	02	03	04	05	06	07	08	09	
				Документация											
А4			1.141.1-23с.0-00ТО	Техническое описание	×	×	×	×	×	×	×	×	×	×	
А4			1.141.1-23с.0-00ВМС	Ведомость расхода стали	×	×	×	×	×	×	×	×	×	×	
А4			1.141.1-23с.2-01СБ	Сборочный чертеж	×	×	×	×	×	×	×	×	×	×	
				Сборочные единицы и детали											
А4		5	1.141.1-23с.4-18.01-01	Стержень отдельный ос-1	8	8	8	8	8	8	8	8	8	8	
А4		3	1.141.1-23с.4-18.01	Петля П1	4	4	4	4	4	4	4	4	4	4	
А4		1	1.141.1-23с.4-14.00	Сетка С33	1	1									
А4		1	1.141.1-23с.4-15.00	Сетка С36			1	1	1	1					
А4		1	1.141.1-23с.4-17.00	Сетка С42							1	1	1	1	
А4		2	1.141.1-23с.4-04.00-03	Сетка С20	1										

Н. контр.	Зауэрбрей		
Нач. отд.	Турсунбаева		
Гл. спец.	Левин		
ГИП	Акрамов		
Разраб.	Гордеева		

1.141.1-23с.2-01

Панель перекрытия многопустотная ПК3; ПК4,5, ПК6, ПК8 (длиной 3580; 2980; 2380мм; шириной 1790мм.)

Стадия	Лист	Листов
Р	1	2

ТашЗНИИЭП

Копировал Бершадская Формат А4

19354

Инв № подл.	Подпись и дата	Взам. инв. №

Формат	Зона	Позиц.	Обозначение	Наименование	Кол. на исполн. 1141 1-23С.2-01										Примечание
					—	01	02	03	04	05	06	07	08	09	
А4		2	1.141.1-23 С.4-06.00-01	Сетка С15		1									
А4		2	1.141.1-23.С.4-02.00	Сетка С1			1								
А4		2	1.141.1-23.С.4-03.00	Сетка С7				1							
А4		2	1.141 1-23.С.4-04.00-01	Сетка С17					1						
А4		2	1.141.1-23 С 4-02 00-03	Сетка С4							1				
А4		2	1.141.1-23 С.4-04.00	Сетка С8									1		
А4		2	1.141 1-23С.4-13.00-02	Сетка С48								1			
А4		2	1.141 1-23С.4-06.00	Сетка С10						1					
А4		2	1.141 1-23С.4-08.00	Сетка С12										1	
А4		4	1.141 1-23С.4-01.00	Каркас Кр1		6									
А4		4	1.141.1-23С.4-01.00-04	Каркас Кр5						6					
				Материал											
				Бетон М200 $м^3$	0,76	0,75	0,64	0,64	0,64	0,64	0,51	0,51	0,51	0,51	

1.141.1-23С 2-01

Лист 2

Копировала Бедиадская Формат А4

4

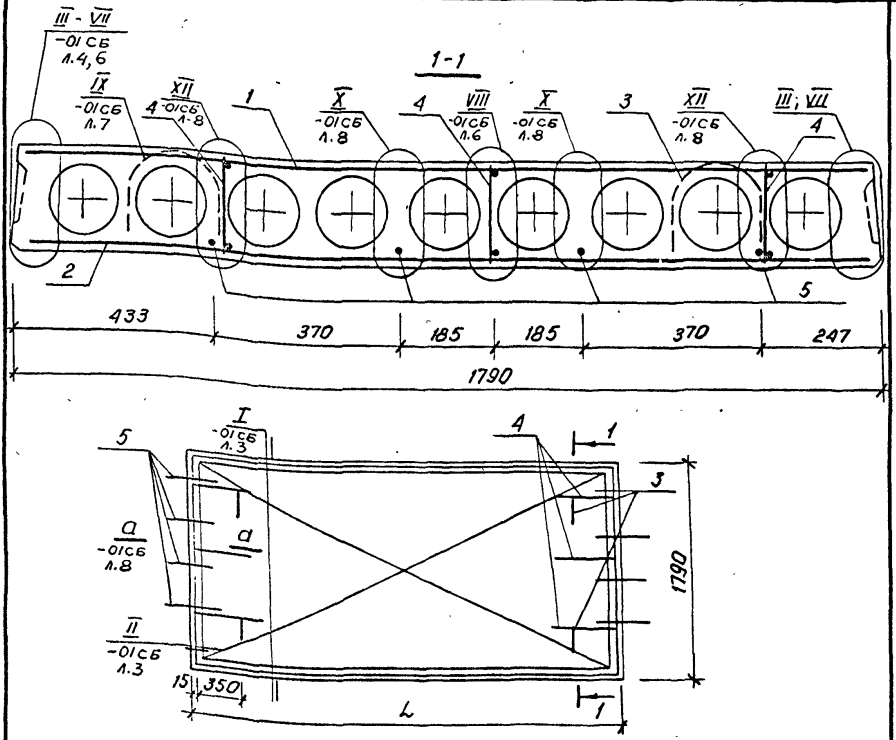

Марка	L, мм.	Обозначение	Масса, кг.
ПК3-36.18-Св	3580	1.141.1-23 С.2-01	1900
ПК4,5-36.18-Св	3580	1.141.1-23 С.2-01-01	1900
ПК3-30.18-Св	2980	1.141.1-23 С.2-01-02	1600
ПК4,5-30.18-Св	2980	1.141.1-23 С.2-01-03	1600

1.141.1-23 С.2-01 СБ

Н.контр.	Зауэрбрей	
Нач.отд.	Турсунбаев	
Гл.спец.	Левин	
ГИП	Акратов	
Разраб.	Гордеева	

Панель перекрытия многопустотная ПК3; ПК4,5; ПК6; ПК8 (длиной 3580; 2980; 2380 мм; шириной 1790 мм.) Сб. черт

Стадия	Масса	Масшт.
Р	см. табл.	
Лист 1	Листов 8	

ТашЗНИИЭП

Марка	L, мм	Обозначение	Масса, кг
ПК6-30.18-С8	2980	1.141.1-23 С.2-01-04	1600
ПК8-30.18-С8	2980	1.141.1-23С.2-01-05	1600
ПК3-24.18-С8	2380	1.141.1-23С.2-01-06	1275
ПК4,5-24.18-С8	2380	1.141.1-23.С.2-01-07	1275
ПК6-24.18-С8	2380	1.141.1-23.С.2-01-08	1275
ПК8-24.18-С8	2380	1.141.1-23.С.2-01-09	1275

Инв.№ подл. | Подпись и дата | Взам. инв.№

Копировала Бершадская 19351 7 Формат А4

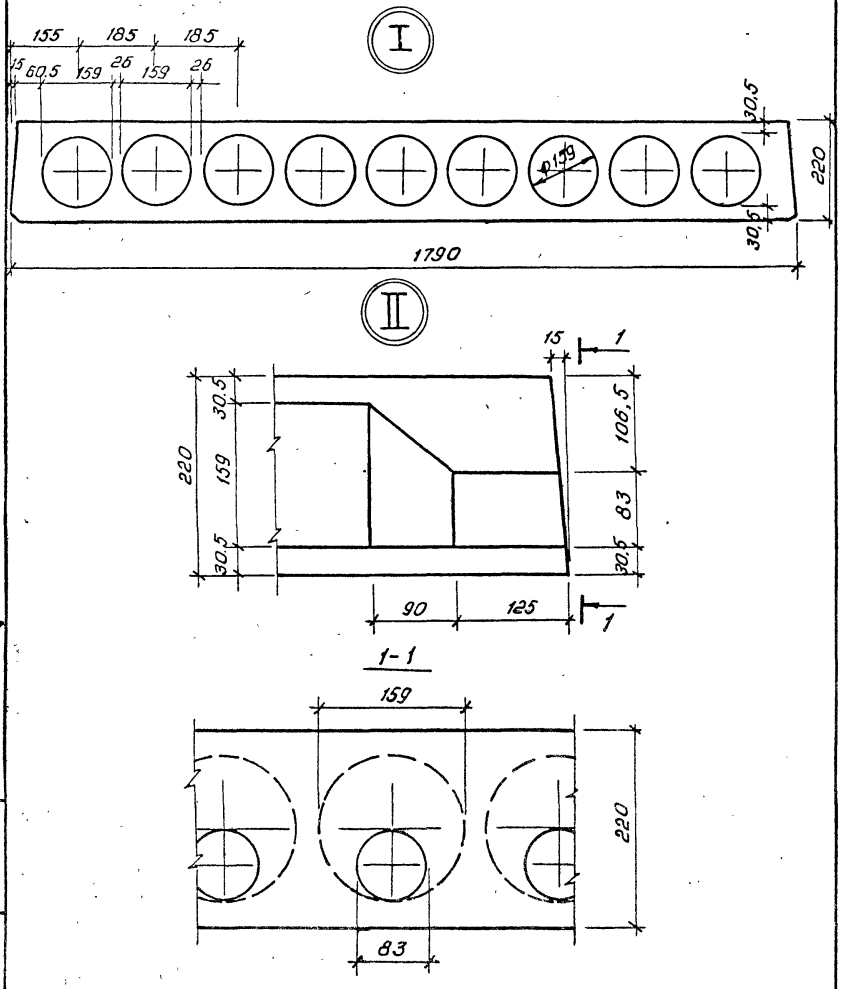

Инв. № подл. | Подпись и дата | Взам. инв. №

1.141.1-23С.2-01СБ	Лист 3

Коп. Владиславлева формат А4
19351 8

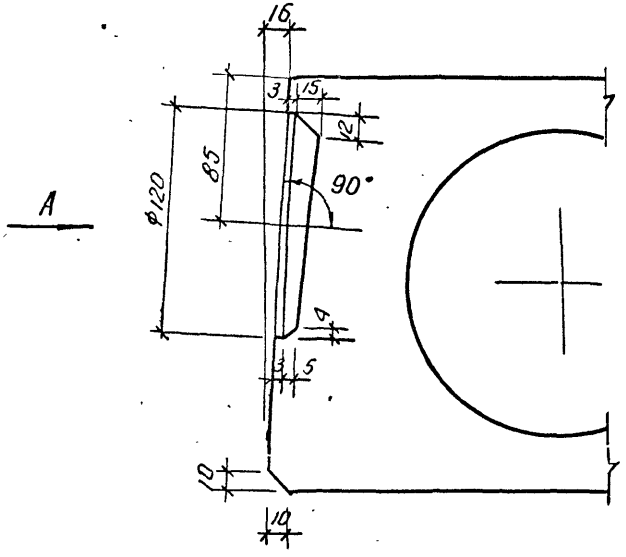

Вид А

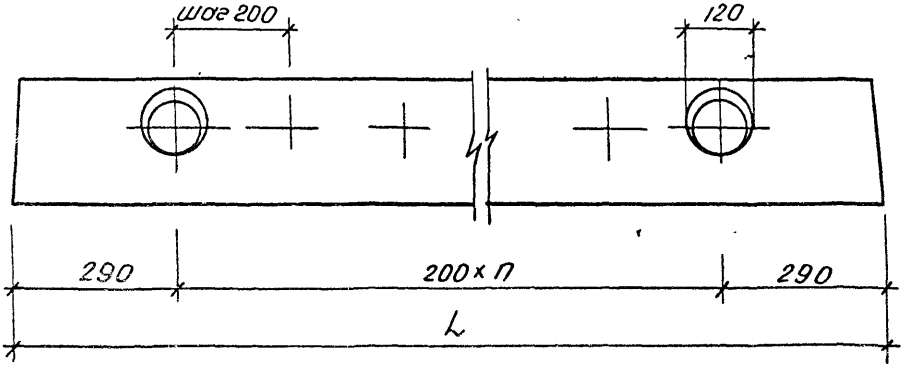

L, мм	n
3580	15
2980	12
2380	9

IV

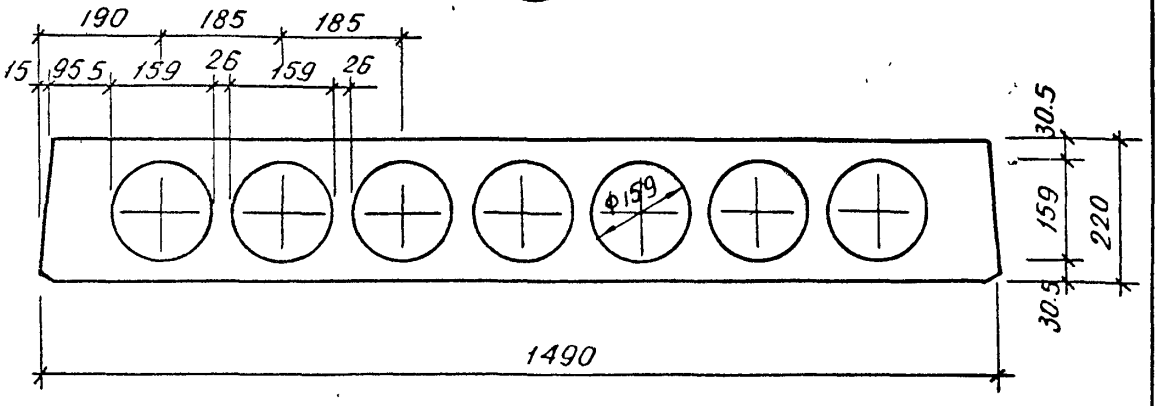

V

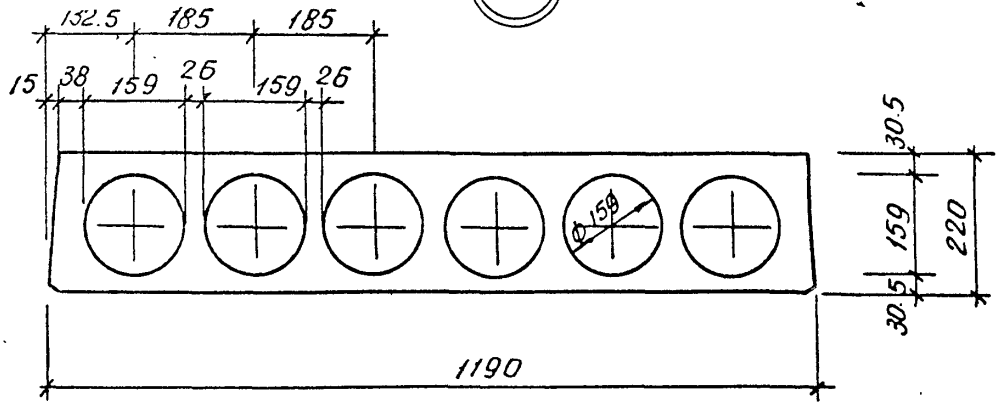

VI

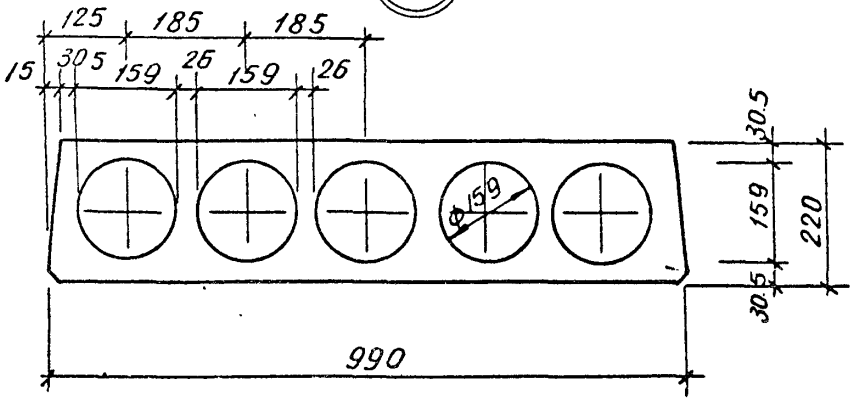

Инв.№ подл. | Подпись и дата | Взам.инв.№

VII

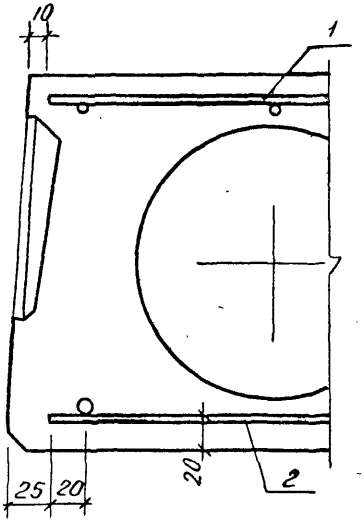

VIII

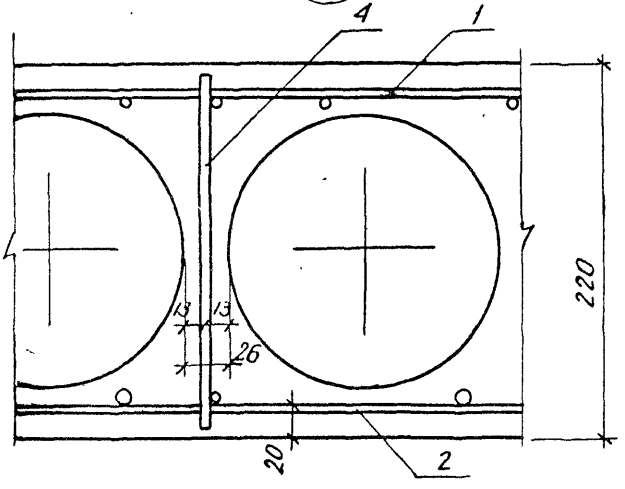

19351 11

Копировала Бершадская Формат А4

IX

Деталь установки петель п1 в панелях

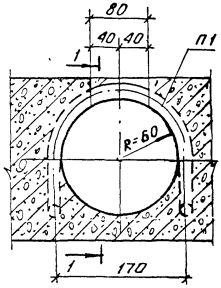

1-1

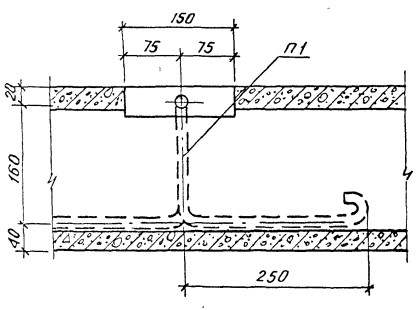

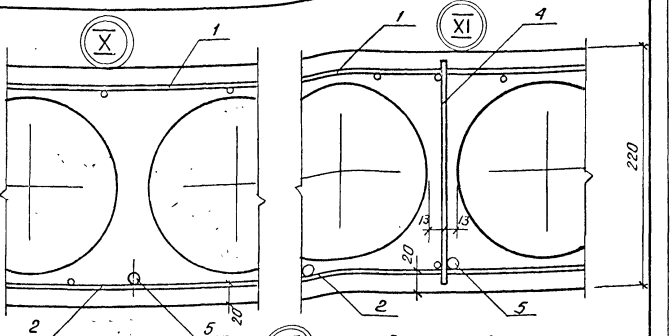

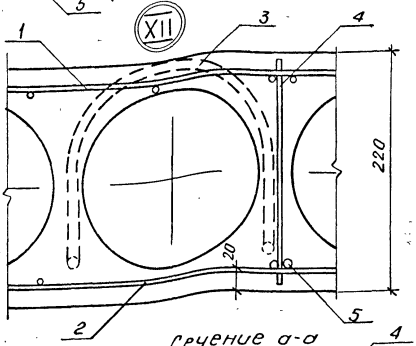

Сечение а-а

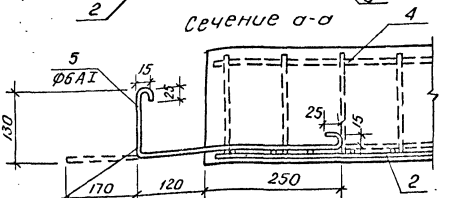

Отогнуть после снятия опалубки

Анкерующие стержни (поз. 5) привязать перед бетонированием к нижним сеткам (поз. 2)

19351 13
Копировала Бершадская Формат А4

Инв. № подл	Подпись и дата	Взам. инв. №

Формат	Зона	Позиц.	Обозначение	Наименование	Кол. на исполн. 1.141.1-23С.2-02-										Примеч.
					-	01	02	03	04	05	06	07	08	09	
				Документация											
А4			1.141.1-23С.0-00ТО	Техническое описание	X	X	X	X	X	X	X	X	X	X	
А4			1.141.1-23С.0-00ВМС	Ведомость расхода стали	X	X	X	X	X	X	X	X	X	X	
А4			1.141.1-23С.2-02СБ	Сборочный чертеж	X	X	X	X	X	X	X	X	X	X	
А4			1.141.1-23С.2-01СБ	Сборочный чертеж	X	X	X	X	X	X	X	X	X	X	
				Сеч. а-а, Узлы II; III, IV; VII, IX, X, XII											
			Сборочные	единицы и детали											
А4		5	1.141.1-23С.4-18.01-01	Стержень отдельный ОС-1	6	6	6	6	6	6	6	6	6	6	
А4		3	1.141.1-23С.4-18.01	Петля П1	4	4	4	4	4	4	4	4	4	4	
А4		1	1.141.1-23С.4-16.00	Сетка С39	1	1									
А4		1	1.141.1-23С.4-16.00-01	Сетка С40			1	1	1	1					
А4		1	1.141.1-23С.4-16.00-02	Сетка С41							1	1	1	1	
А4		2	1.141.1-23С.4-03.00-02	Сетка С21	1										

Н. контр	Зауэрбрей	[signature]
Нач отд	Турсунбаева	[signature]
Гл спец	Левин	[signature]
ГИП	Акрамов	[signature]
Разраб	Гордеева	[signature]

1.141.1-23С2-02

Панель перекрытия многопустотная ПК3; ПК4,5; ПК6; ПК8 (длиной 3580; 2980; 2380 мм; шириной 1490 мм.)

Стадия	Лист	Листов
Р	1	2

Таш ЗНИИЭП

Копировала Борщадская Формат А4

19351 14

13

Формат	Зона	Поз.	Обозначение	Наименование	Кол на исполн 1.141.1-23с.2-02-										Примечание
					–	01	02	03	04	05	06	07	08	09	
А4		2	1.141.1-23с.4-07.00-01	Сетка С16		1									
А4		2	1.141.1-23с.4-09 00	Сетка С23			1								
А4		2	1.141 1-23с 4-04 00-02	Сетка С18					1						
А4		2	1.141.1-23с 4-09 00-01	Сетка С24							1				
А4		2	1.141.1-23с.4-05.00	Сетка С9								1			
А4		2	1.141.1-23с.4-05 00-01	Сетка С45				1							
А4		2	1.141.1-23с.4-03 00-03	Сетка С49									1		
А4		2	1.141.1-23с.4-07.00	Сетка С11						1					
А4		2	1.141.1-23с.4-08.00-01	Сетка С13										1	
				Материал											
				Бетон М 200 м³	0,67	0,67	0,56	0,56	0,56	0,56	0,45	0,45	0,45	0,45	

1.141 1-23с.2-02

Лист 2

Копировала Бершадская Формат А4

19351 15

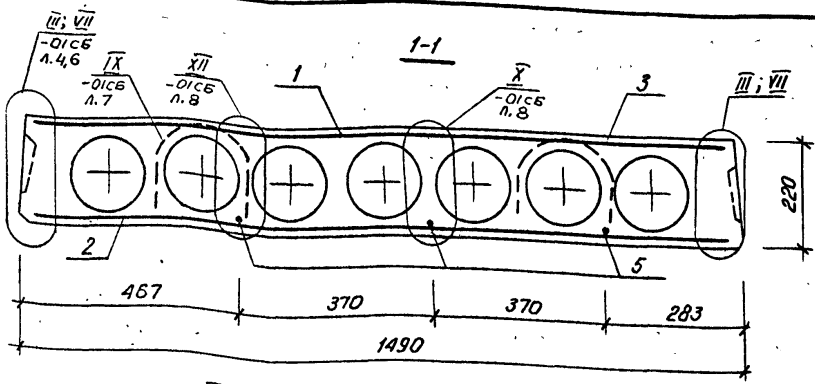

1-1

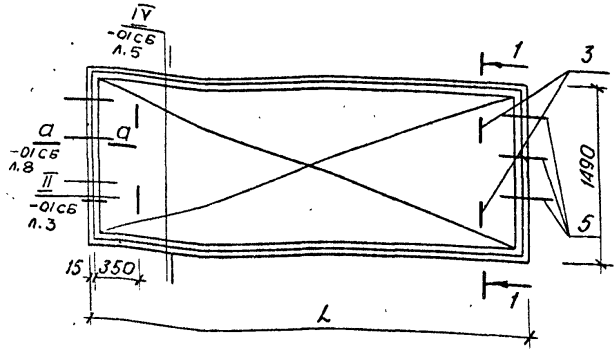

Марка	L, мм.	Обозначение	Масса, кг.
ПК3-36.15-С8	3580	1.141.1-23 С.2-02	1675
ПК4,5-36.15-С8	3580	1.141.1-23 С.2-02-01	1675
ПК3-30.15-С8	2980	1.141.1-23 С.2-02-02	1400
ПК4,5-30.15-С8	2980	1.141.1-23 С.2-02-03	1400
ПК6-30.15-С8	2980	1.141.1-23 С.2-02-04	1400

Инв. № подл. | Подпись и дата | Взам. инв. №

Н. контр.	Зауэрбрей	
Нач. отд.	Турсунбаева	
Гл. спец.	Левин	
ГИП	Акрамов	
Разраб.	Гордеева	

1.141.1-23 С.2-02 СБ

Панель перекрытия многопустотная ПК3; ПК4,5; ПК6, ПК8 (длиной 3580; 2980; 2380мм. шириной 1490 мм. Бетон тяж.

Стадия	Масса	Масшт.
Р	см. табл.	
Лист 1	Листов 2	

ГлавЗНИИЭП

Коп. | формат А4

Марка	L, мм	Обозначение	Масса, кг
ПК8-30.15-С8	2980	1.141.1-23 с.2-02-05	1400
ПК3-24.15-С8	2380	1.141.1-23 с.2-02-06	1125
ПК4,5-24.15-С8	2380	1.141.1-23 с.2-02-07	1125
ПК6-24.15-С8	2380	1.141.1-23 с.2-02-08	1125
ПК8-24.15-С8	2380	1.141.1-23 с.2-02-09	1125

19351 17
Копировала Бершадская Формат А4

Инв. № подл.	Подпись и дата	Взам. инв. №

Формат	Зона	Позиц	Обозначение	Наименование	Кол. на исполн. 1.141.1-23С 2-03-										Примеч
					–	01	02	03	04	05	06	07	08	09	
				Документация											
А4			1.141.1-23С.0-00ТО	Техническое описание	X	X	X	X	X	X	X	X	X	X	
А4			1.141.1-23С.0-00ВМС	Ведомость расхода стали	X	X	X	X	/	X	X	X	X	X	
А4			1.141.1-23С.2-03СБ	Сборочный чертеж	X	X	X	X	X	X	X	X	X	X	
А4			1.141.1-23С.2-01СБ	Сборочный чертеж	X	X	X	X	X	X	X	X	X	X	
				сеч. а-а; Узлы II; III; V; VII, IX; XI, XII											
			Сборочные	единицы и детали											
А4		5	1.141.1-23С 4-18 01-01	Стержень отдельный ОС-1	6	6	6	6	6	6	6	6	6	6	
А4		3	1.141.1-23С 4-18 01	Петля П 1	4	4	4	4	4	4	4	4	4	4	
А4		1	1.141.1-23С 4-14 00-01	Сетка С34	1	1									
А4		1	1.141.1-23С 4-15 00-01	Сетка С37			1	1	1	1					
А4		1	1.141.1-23С.4-17 00-01	Сетка С43							1	1	1	1	
А4		2	1.141.1-23С 4-04 00-04	Сетка С22	1										

Н.контр	Зауэрбрей	[signature]	
Нач отд	Турсунбаева	[signature]	
Гл.спец	Левин	[signature]	
ГИП	Акрамов	[signature]	
Разраб	Гордеева	[signature]	

1.141.1-23С.2-03

Панель перекрытия многопустотная ПК3; ПК4,5; ПК6, ПК8 (длиной 3580; 2980; 2380 мм; шириной 1190 мм.)

Стадия	Лист	Листов
Р	1	2

ТашЗНИИЭП

Копировала Бершадская Формат А4

19351 18

Формат	Зона	Поз.	Обозначение	Наименование	Кол. на испол. 1.141.1-23с.2-03- –	01	02	03	04	05	06	07	08	09	Примечание
А4		2	1.141.1-23 с. 4-11 00.01	Сетка С 28		1									
А4		2	1.141.1-23 с 4-02 00-01	Сетка С 2			1								
А4		2	1.141.1-23 с 4-06 00-02	Сетка С 19					1						
А4		2	1.141.1-23 с. 4-02 00-04	Сетка С 5							1				
А4		2	1.141.1-23 с. 4-03. 00-01	Сетка С 14									1		
А4		2	1.141.1-23 с. 4-13 00	Сетка С 46				1							
А4		2	1141.1-23 с. 4-13 00-03	Сетка С 50								1			
А4		2	1.141.1-23 с. 4-07.00-02	Сетка С 25						1					
А4		2	1.141.1-23с.4-06.00-03	Сетка С 51										1	
А4		4	1.1411-23 С.4-01.00-01	Каркас Кр 2		6			6				4		
А4		4	1.1411-23 С.4-01.00-03	Каркас Кр 4						6				4	
				Материал											
				Бетон М200 м³	0,51	0,51	0,42	0,42	0,42	0,42	0,35	0,35	0,35	0,35	

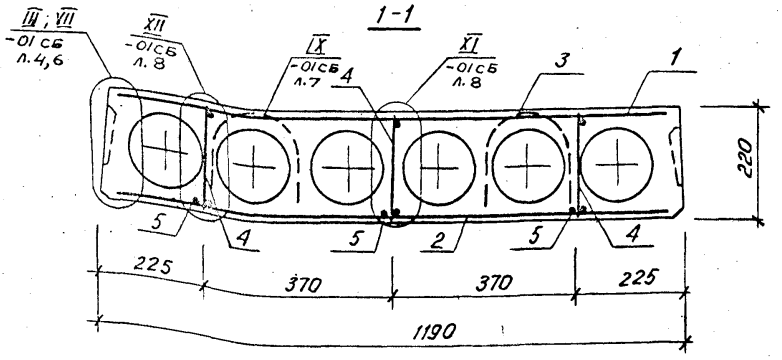

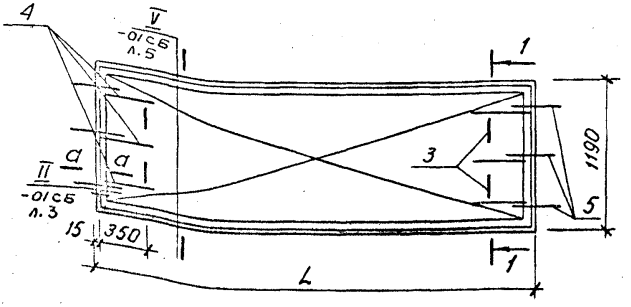

Марка	L, мм.	Обозначение	Масса, кг.
ПК3-36.12-С8	3580	1.141.1-23 С.2-03	1275
ПК4,5-36.12-С8	3580	1.141.1-23 С.2-03-01	1275
ПК3-30.12-С8	2980	1.141.1-23 С.2-03-02	1050
ПК4,5-30.12-С8	2980	1.141.1-23 С.2-03-03	1050

1.141.1-23 С.2-03 СБ

Н.контр.	Зауэрбрей		
Нач.отд.	Турсунбаев		
Гл.спец.	Левин		
ГИП	Акрамов		
Разраб.	Гордеева		

Панель перекрытия многопустотная ПК3; ПК4,5; ПК6; ПК8 (длиной 3580; 2980; 2380 мм; шириной 1190 мм.) сб. черт.

Стадия	Масса	Масшт.
Р	см. табл.	
Лист 1	Листов 2	

ТашЗНИИЭП

Взам. инв. №

Подп. и дата

Инв. № подл.

Коп. [signature] формат А4

Марка	L, мм	Обозначение	Масса, кг
ПК6-30.12-С8	2980	1.141.1-23 с2-03·04	1050
ПК8-30.12-С8	2980	1.141.1-23 С2-03·05	1050
ПК3-24.12-С8	2380	1.141.1-23 С.2-03-06	875
ПК4,5-24.12-С8	2380	1.141.1-23 С.2-03-07	875
ПК6-24.12-С8	2380	1.141.1-23 С.2-03-08	875
ПК8-24.12-С8	2380	1.141.1-23 С.2-03-09	875

Инв.№ подл. | Подпись и дата | Взам.инв.№

19351 21
Калировал Бершадская

Формат	Зона	Позиц.	Обозначение	Наименование	Кол. на исполн. 1.141.1-23С.2-04-										Примеч.
					–	01	02	03	04	05	06	07	08	09	
				Документация											
А4			1.141.1-23С.0-00ТО	Техническое описание	X	X	X	X	X	X	X	X	X	X	
А4			1.141.1-23С.0-00ВМС	Ведомость расхода стали	X	X	X	X	X	X	X	X	X	X	
А4			1.141.1-23С.2-04СБ	Сборочный чертеж	X	X	X	X	X	X	X	X	X	X	
А4			1.141.1-23С.2-01СБ	Сборочный чертеж	X	X	X	X	X	X	X	X	X	X	
				сеч. а-а; узлы II; III; VI; VII; IX; XII											
			Сборочные	единицы детали											
А4		5	1.141.1-23С.4.18.01-01	Стержень отдельный ОС-1	4	4	4	4	4	4	4	4	4	4	
А4		3	1.141.1-23С.4.18.01	Петля П1	4	4	4	4	4	4	4	4	4	4	
А4		1	1.141.1-23С.4.14.00-02	Сетка С35	1	1									
		1	1.141.1-23С.4.15.00-02	Сетка С38			1	1	1	1					
А4		1	1.141.1-23С.4.17.00-02	Сетка С44							1	1	1	1	
А4		2	1.141.1-23С.4.08.00-02	Сетка С32	1										

19351 22

Н.контр	Зауэрбрей	
Нач.отд	Турсунбаева	
Гл.спец	Левин	
ГИП	Акрамов	
Разраб	Гордеева	

1.141.1-23С.2-04

Панель перекрытия многопустотная ПК3; ПК4,5; ПК6; ПК8 (длиной 3580; 2980; 2380мм шириной 990мм.)

Стадия	Лист	Листов
Р	1	2

ТашЗНИИЭП

Копировала Бершадская Формат А4

Инв.№ подл.	Подпись и дата	Взам инв.№

Формат	Зона	Позиц.	Обозначение	Наименование	Кол. на исполн. 1.141.1-23с.2-04 –	01	02	03	04	05	06	07	08	09	Примечание
А4		2	1.141.1-23 С 4-07.00-03	Сетка С29		1									
А4		2	1.141.1-23 С.4-02.00-02	Сетка С3			1								
А4		2	1.141.1-23 С.4-11.00-02	Сетка С30					1						
А4		2	1.141.1-23 С.4-02.00-05	Сетка С6							1				
А4		2	1.141.1-23 С.4-12.00	Сетка С31									1		
А4		2	1.141.1-23 С 4-13.00-01	Сетка С47				1							
А4		2	1.141.1-23 С 4-13.00-04	Сетка С52								1			
А4		2	1.141.1-23 С 4-10.00	Сетка С26						1					
А4		2	1.141.1-23 С.4-11.00	Сетка С27										1	
А4		4	1.141.1-23 С.4-01.00-01	Каркас КР2					4				4		
А4		4	1.141.1-23 С.4-01.00-02	Каркас КР3		4									
А4		4	1.141.1-23 С.4-01.00-03	Каркас КР4						4				4	
				Материал											
				Бетон М200 м³	0,42	0,42	0,35	0,35	0,35	0,35	0,28	0,28	0,28	0,28	

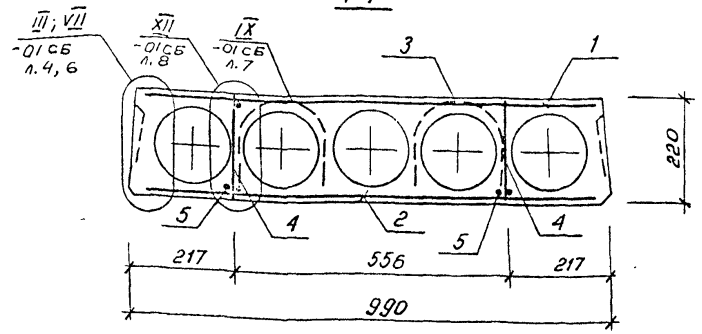

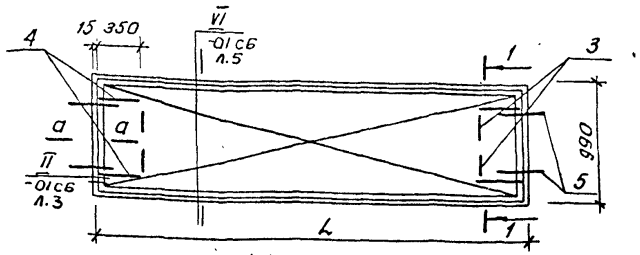

Марка	L, мм.	Обозначения	Масса, кг.
ПК3-36.10-С8	3580	1.141.1-23 С.2-04	1050
ПК4,5-36.10-С8	3580	1.141.1-23 С.2-04-01	1050
ПК3-30.10-С8	2980	1.141.1-23С.2-04-02	875
ПК4,5-30.10-С8	2980	1.141.1-23С.2-04-03	875

1.141.1-23С.2-04 СБ

Н контр	Зауэрбрей	
Нач. отд	Турсунбаева	
Гл спец.	Левин	
ГИП	Акрамов	
Разраб.	Мирзуфаров	

Панель перекрытия многопустотная ПК3; ПК4,5; ПК6; ПК8 (длиной 3580; 2980; 2380 мм. шириной 990 мм.) СБ. черт.

Стадия	Масса	Масшт.
Р	см. табл.	
Лист 1	Листов 2	

ТашЗНИИЭП

Коп. Владиславлева формат А4

Марка	L, мм	Обозначение	Масса, кг
ПК6-30.10-С8	2980	1.141.1-23.С.2-04-04	875
ПК8-30.10-С8	2980	1.141.1-23.С.2-04-05	875
ПК3-24.10-С8	2380	1.141.1-23.С.2-04-06	700
ПК4,5-24.10-С8	2380	1.141.1-23.С.2-04-07	700
ПК6-24.10-С8	2380	1.141.1-23.С.2-04-08	700
ПК8-24.10-С8	2380	1.141.1-23.С.2-04-09	700

Инв.№ подл. | Подпись и дата | Взам.инв.№

gost.e-ecolog.ru