ТИПОВЫЕ КОНСТРУКЦИИ, ИЗДЕЛИЯ И УЗЛЫ ЗДАНИЙ И СООРУЖЕНИЙ

СЕРИЯ 1.141.1-23с

ПАНЕЛИ ПЕРЕКРЫТИЙ ЖЕЛЕЗОБЕТОННЫЕ МНОГОПУСТОТНЫЕ, АРМИРОВАННЫЕ СЕТКАМИ ИЗ СТАЛИ КЛАССА ВР-I, ДЛЯ СТРОИТЕЛЬСТВА ЖИЛЫХ И ОБЩЕСТВЕННЫХ ЗДАНИЙ В РАЙОНАХ СЕЙСМИЧНОСТЬЮ 7, 8 и 9 БАЛЛОВ

ВЫПУСК 1

ПАНЕЛИ ПЕРЕКРЫТИЙ С КРУГЛЫМИ ПУСТОТАМИ ДЛИНОЙ 3580, 2980 и 2380 мм ШИРИНОЙ 1790, 1490, 1190 и 990 мм. ДЛЯ СТРОИТЕЛЬСТВА В РАЙОНАХ СЕЙСМИЧНОСТЬЮ 7 БАЛЛОВ. РАБОЧИЕ ЧЕРТЕЖИ

19350

ЦЕНА 0-49

gost.e-ecolog.ru

ЦЕНТРАЛЬНЫЙ ИНСТИТУТ ТИПОВОГО ПРОЕКТИРОВАНИЯ
ГОССТРОЯ СССР

Москва, А-445, Смольная ул., 22

Сдано в печать I 1984 года

Заказ № 384 Тираж 1580 экз.

ТИПОВЫЕ КОНСТРУКЦИИ, ИЗДЕЛИЯ И УЗЛЫ ЗДАНИЙ И СООРУЖЕНИЙ

СЕРИЯ 1.141.1-23С

ПАНЕЛИ ПЕРЕКРЫТИЙ ЖЕЛЕЗОБЕТОННЫЕ МНОГОПУСТОТНЫЕ, АРМИРОВАННЫЕ СЕТКАМИ ИЗ СТАЛИ КЛАССА ВР-I, ДЛЯ СТРОИТЕЛЬСТВА ЖИЛЫХ И ОБЩЕСТВЕННЫХ ЗДАНИЙ В РАЙОНАХ СЕЙСМИЧНОСТЬЮ 7, 8 и 9 БАЛЛОВ

ВЫПУСК 1

ПАНЕЛИ ПЕРЕКРЫТИЙ С КРУГЛЫМИ ПУСТОТАМИ ДЛИНОЙ 3580, 2980 и 2380 мм ШИРИНОЙ 1790, 1490, 1190 и 990 мм ДЛЯ СТРОИТЕЛЬСТВА В РАЙОНАХ СЕЙСМИЧНОСТЬЮ 7 БАЛЛОВ. РАБОЧИЕ ЧЕРТЕЖИ

РАЗРАБОТАН ТАШЗНИИЭП

УТВЕРЖДЕН И ВВЕДЕН В ДЕЙСТВИЕ ГОСГРАЖДАНСТРОЕМ с 01.01.84 ПРИКАЗ ОТ 08.12.83 № 378

ГЛ. ИНЖ. ИНСТИТУТА Л.А. МУХАМЕДШИН
НАЧ. АПМ-2 С.Н. ТУРСУНБАЕВА
ГЛ. СПЕЦ. АПМ-2 П.М. ЛЕВИН
ГЛ. ИНЖ. ПРОЕКТА С. АКРАМОВ.

Обозначение	Наименование	стр
1.141.1 - 23 с.2 00	Содержание	2
1.141.1 - 23 С1-01	Панель перекрытия многопустотная ПК3; ПК4,5; ПК6; ПК8 (длиной 3580; 2980, 2380мм; шириной 1790мм.)	3
1.141.1 - 23 С.1-02	Панель перекрытия многопустотная ПК3; ПК4,5; ПК6; ПК8 (длиной 3580; 2980; 2380 мм, шириной 1490мм)	13
1.141.1 - 23 С.1-03	Панель перекрытия многопустотная ПК3; ПК4,5; ПК6; ПК8 (длиной 3580; 2980; 2380; шириной 1190мм).	17
1.141.1 - 23 С.1-04	Панель перекрытия многопустотная ПК3; ПК4,5; ПК6; ПК8 (длиной 3580; 2980; 2380мм, шириной 990мм)	21

Н контр.	Заугарбрей		1.141.1 - 23 с.2 - 00
Нач отд.	Турсунбаева		Содержание
Гл спец	Левин		
ГИП	Акрамов		
Разраб	Гордеева		

Стадия	Лист	Листов
Р		1

ТашЗНИИЭП

Инв N подл	Подпись и дата	Взам инв N

Формат	Зона	Поз.	Обозначение	Наименование	Количество на исполнение 1.141.1-23С.1-01-										Примеч.
					—	01	02	03	04	05	06	07	08	09	
				Документация											
А4			1.141.1-23С.0-00ТО	Техническое описание											
А4			1.141.1-23С.0-00ВМС	Ведомость расхода стали.											
А4			1.141.1-23С.1-01СБ	Сборочный чертеж.											
А4		5	1.141.1-23С.4-18.01-01	Стержень отдельный ОС-1	4	4	4	4	4	4	4	4	4	4	
А4		3	1.141.1-23С.4-18.01	Петля П1	4	4	4	4	4	4	4	4	4	4	
А4		1	1.141.1-23С.4-14.00	Сетка С33	1	1									
А4		1	1.141.1-23С.4-15.00	Сетка С36			1	1	1	1					
А4		1	1.141.1-23С.4-17.00	Сетка С42							1	1	1	1	
А4		2	1.141.1-23С.4-04.00-03	Сетка С20	1										

Н.контр.	Зауэрбрей	
Нач.отд.	Турсунбаева	
Гл.спец.	Левин	
ГИП	Акрамов	
Разраб.	Гордеева	

1.141.1-23С.1-01

Панель перекрытия многопустотная ПК3; ПК4,5; ПК6; ПК8; (длиной 3580; 2980; 2380 мм; шириной 1190 мм)

Стадия	Лист	Листов
Р	1	2

ТашЗНИИЭП

Формат А4

1036-01

Инв.№ подл. | Подпись и дата | Взам. инв.№

Формат	Зона	Позиц.	Обозначение	Наименование	Кол. на исполн. 1.141.1-23с.1-01- —	01	02	03	04	05	06	07	08	09	Примечание
А4		2	1.141.1-23с.4-06.00-01	Сетка С15		1									
А4		2	1.141.1-23с.4-02.00	Сетка С1			1								
А4		2	1.141.1-23с.4-03.00	Сетка С7				1							
А4		2	1.141.1-23с.4-04.00-01	Сетка С17					1						
А4		2	1.141.1-23с.4-06.00	Сетка С10						1					
А4		2	1.141.1-23с.4-02.00-03	Сетка С4							1				
А4		2	1.141.1-23с.4-13.00-02	Сетка С48								1			
А4		2	1.141.1-23с.4-04.00	Сетка С8									1		
А4		2	1.141.1-23с.4-08.00	Сетка С12										1	
А4		4	1.141.1-23с.4-01.00	Каркас КР1		6									
А4		4	1.141.1-23с.4-0100-04	Каркас КР5						6					
				Материал											
				Бетон М200 $м^3$	0,76	0,76	0,64	0,64	0,64	0,64	0,51	0,51	0,51	0,51	

Копировала Бершадская Формат А4

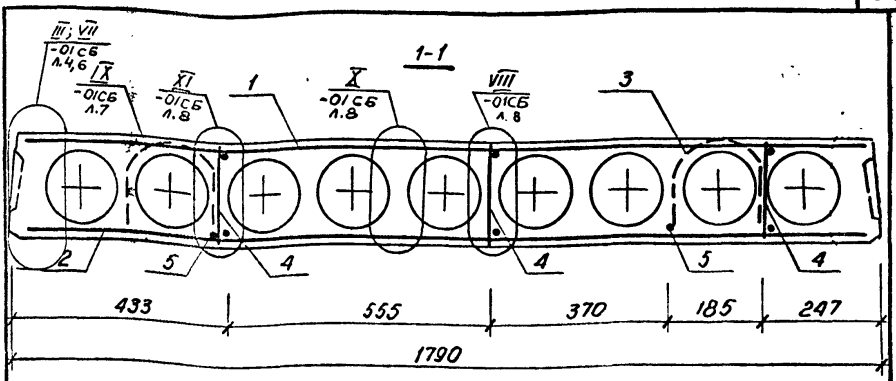

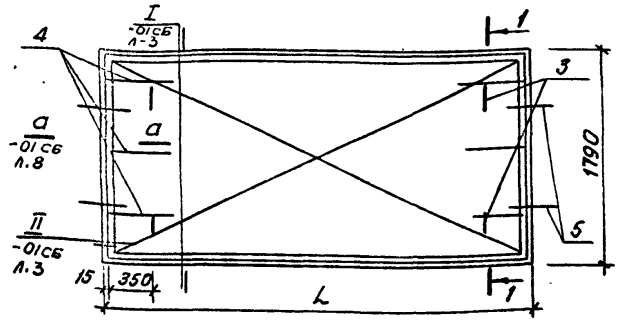

Марка	L1 мм.	Обозначение	Масса, кг.
ПК3-36.18-С7	3580	1.141.1-23 С.1-01	1900
ПК4,5-36.18-С7	3580	1.141.1-23 С.1-01-01	1900
ПК3-30.18-С7	2980	1.141.1-23 С.1-01-02	1600
ПК4,5-30.18-С7	2980	1.141.1-23 С.1-01-03	1600

Инв.№ подл. | Подпись и дата | Взам. инв.№

Н. контр.	Зауэрбрей		
Нач.отд.	Турсунбаев		
Гл.спец.	Левин		
ГИП	Акрамов		
Разраб.	Гордеева		

1.141.1-23 С.1-01СБ

Панель перекрытия многопустотная ПК3; ПК4,5; ПК6; ПК8 (длиной 3580; 2980; 2380; шириной 1790 мм.) сб.черт.

Стадия	Масса	Масшт.
Р	см. табл.	
Лист 1	Листов 8	

ТашЗНИИЭП

Марка	L, мм	Обозначение	Масса, кг
ПК6-30.18-С7	2980	1.141.1-23 С.1-01-04	1600
ПК8-30.18-С7	2980	1.141.1-23 С.1-01-05	1600
ПК3-24.18-С7	2380	1.141.1-23 С.1-01-06	1275
ПК4,5-24.18-С7	2380	1.141.1-23 С.1-01-07	1275
ПК6-24.18-С7	2380	1.141.1-23 С.1-01-08	1275
ПК8-24.18-С7	2380	1.141.1-23 С.1-01-09	1275

Инв.№ подл. | Подпись и дата | Взам. инв.№

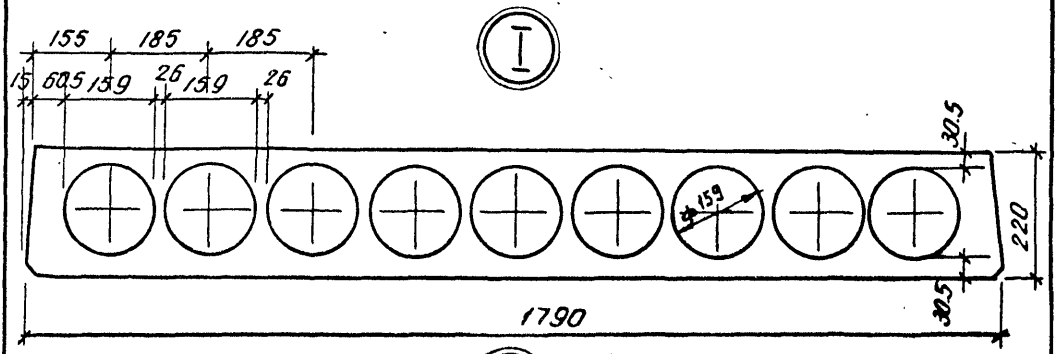

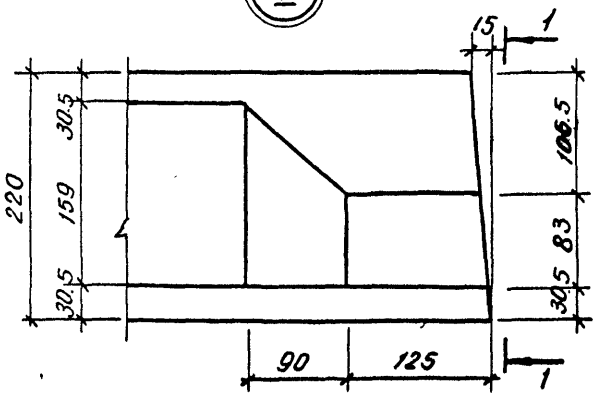

1-1

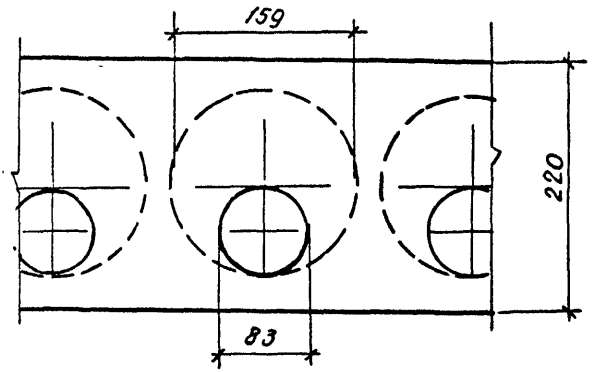

Инв.№ подл	Подпись и дата	Взам. инв.№

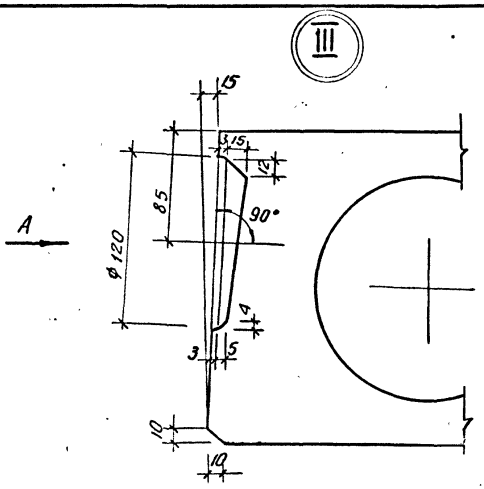

Вид А

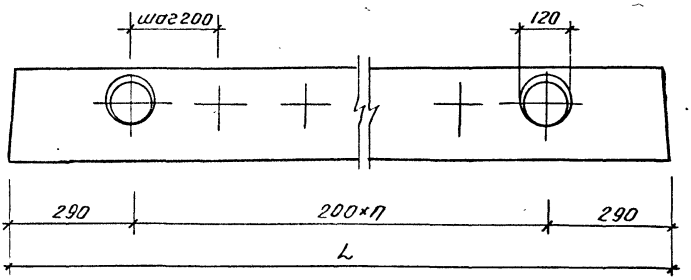

L, мм.	n
3580	15
2980	12
2380	9

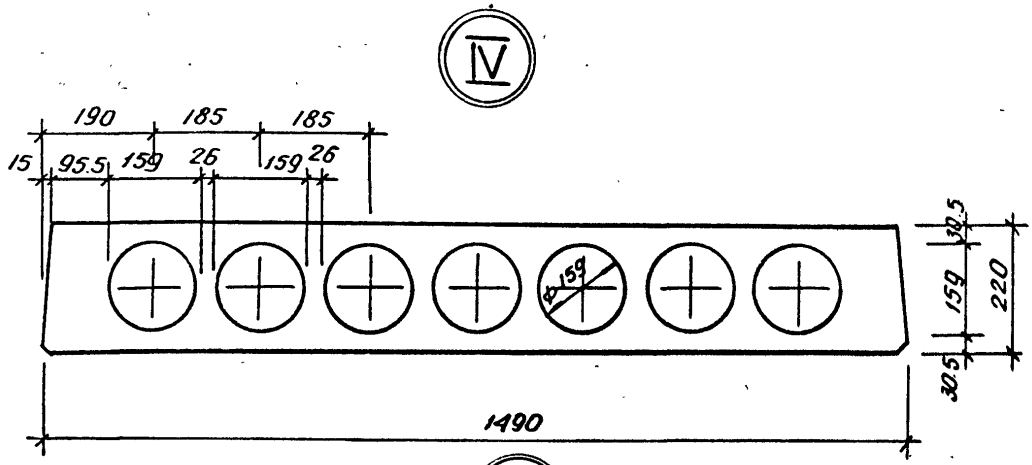

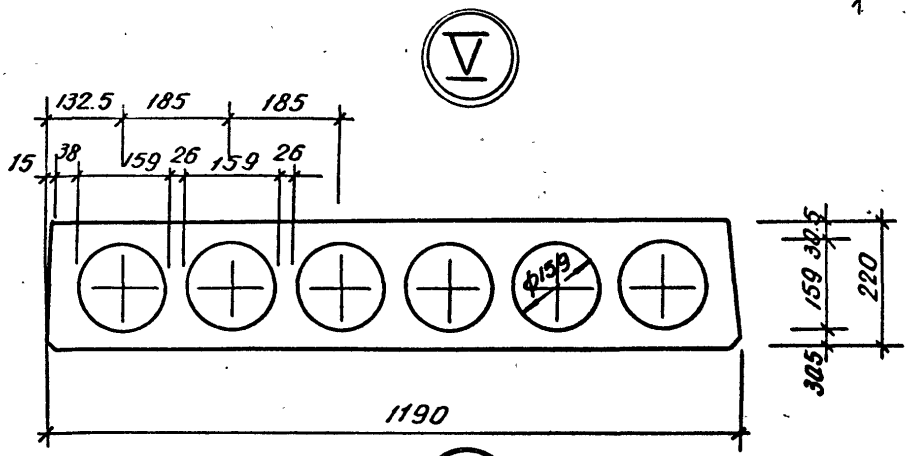

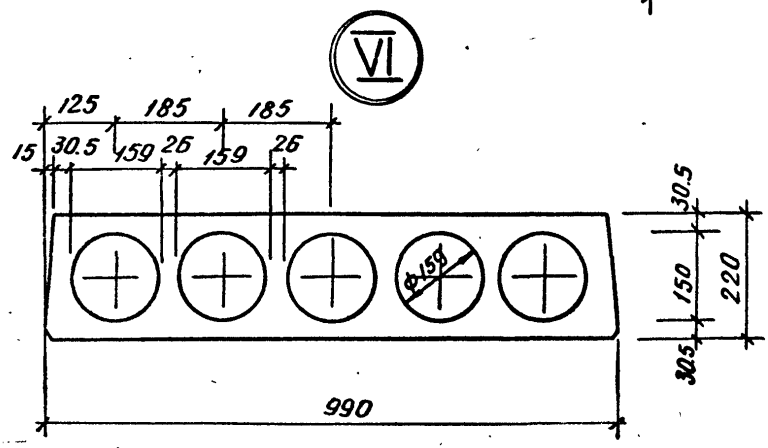

Инв. № подл	Подпись и дата	Взам. инв. №

VII

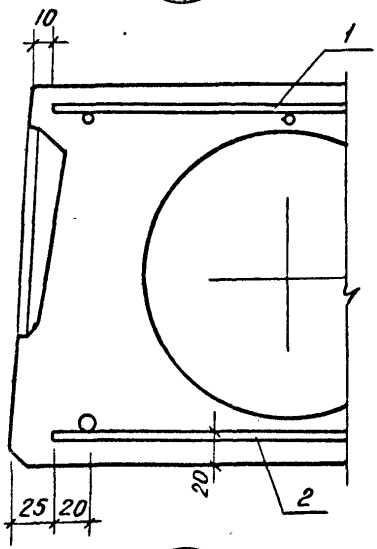

VIII

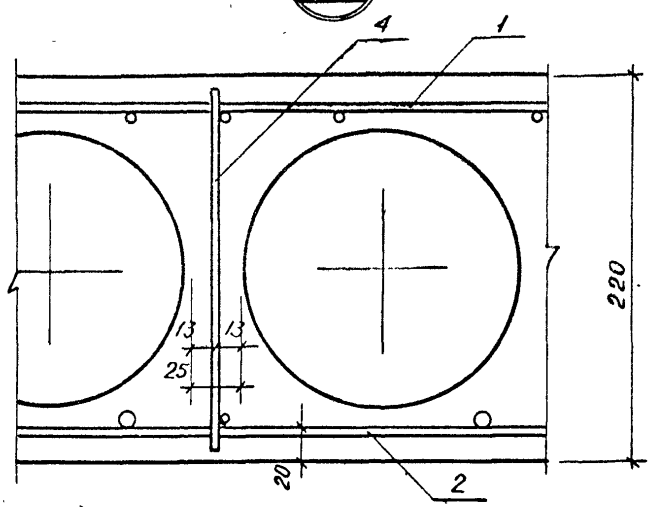

IX

Деталь установки петель П1 в панелях

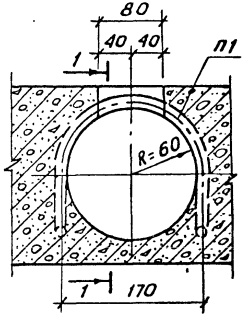

1-1

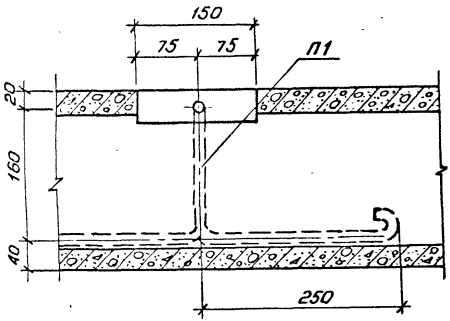

Инв.№ подл. | Подпись и дата | Взам.инв.№

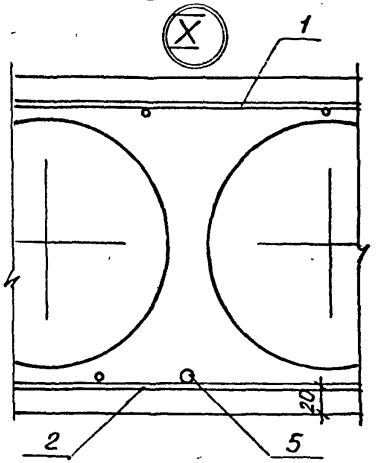

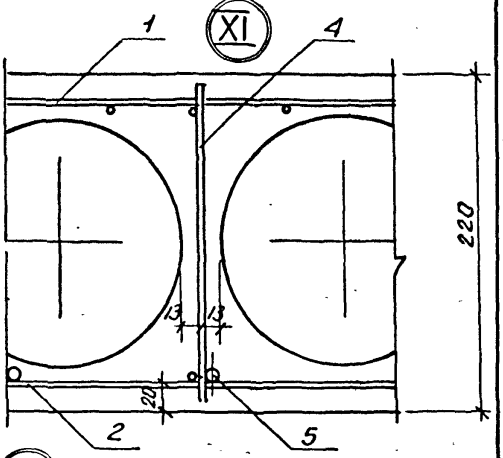

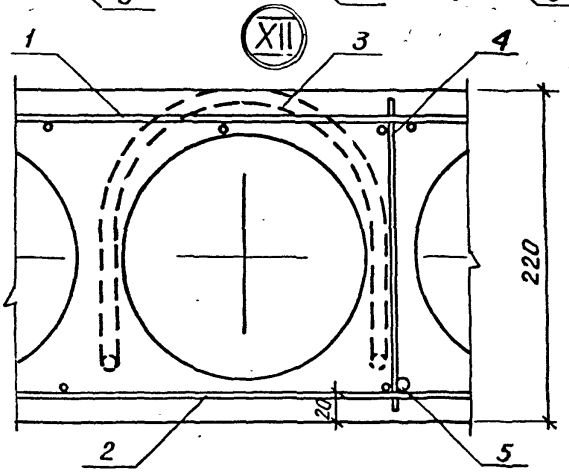

Сечение а-а

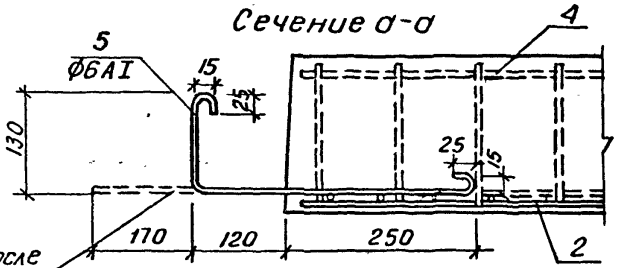

Отогнуть после снятия опалубки

Анкерующие стержни (поз. 5) привязать перед бетонированием к нижним сеткам (поз 2.).

Инв № подл.	Подпись и дата	Взам инв №

Формат	Зона	Позиц.	Обозначение	Наименование	Кол на исполн 1.141.1-23с.1-02-										Примеч.
					–	01	02	03	04	05	06	07	08	09	
				Документация											
А4			1.141.1-23с.0-00ТО	Техническое описание	X	X	X	X	X	X	X	X	X	X	
А4			1.141.1-23с.0-00ВМС	Ведомость расхода стали	X	X	X	X	X	X	X	X	X	X	
А4			1.141.1-23с.1-02СБ	Сборочный чертеж	X	X	X	X	X	X	X	X	X	X	
А4			1.141.1-23с.1-01СБ	Сборочный чертеж	X	X	X	X	X	X	X	X	X	X	
				сеч. а-а, узлы II, III, IV, VII, IX, X											
			Сборочные	единицы и детали											
А4		5	1.141.1-23с.4-18 01-01	стержень отдельный ОС-1	4	4	4	4	4	4	4	4	4	4	
А4		3	1.141.1-23с.4-18 01	Петля П1	4	4	4	4	4	4	4	4	4	4	
А4		1	1.141.1-23с.4-16 00	Сетка С39	1	1									
А4		1	1.141.1-23с.4-16 00-01	Сетка С40			1	1	1	1					
А4		1	1.141.1-23с.4-16 00-02	Сетка С41							1	1	1	1	
А4		2	1.141.1-23с.4-03 00-02	Сетка С21	1										

Н. контр	Зауэрбрей		1.141.1-23с.1-02
Нач отд	Турунбаева		Панель перекрытия многопустотная ПК3; ПК4,5; ПК6, ПК8 (длиной 3580; 2980; 2380мм; шириной 1490мм)
Гл. спец	Левин		Стадия: Р; Лист: 1; Листов: 2
ГИП	Акрамов		Ташзниизп
Разраб	Гордеева		

Коп. взвал Е. шадская

Формат А4

Формат	Зона	Позиция	Обозначение	Наименование	Кол. на исполн. 1.141.1-23с.1-02-										Примечание
					—	01	02	03	04	05	06	07	08	09	
А4		2	1.141.1-23с.4-07 00-01	Сетка С16		1									
А4		2	1.141.1-23с.4-09 00	Сетка С23			1								
А4		2	1.141.1-23с.4-04 00-02	Сетка С18					1						
А4		2	1.141.1-23с.4-09 00-01	Сетка С24							1				
А4		2	1.141.1-23с.4-05 00	Сетка С9								1			
А4		2	1.141.1-23с.4-05 00-01	Сетка С45				1							
А4		2	1.141.1-23с.4-03 00-03	Сетка С49									1		
А4		2	1.141.1-23с.4-07 00	Сетка С11						1					
А4		2	1.141.1-23с.4-08-01	Сетка С13										1	
				Материал											
				Бетон М200 $м^3$	0,67	0,67	0,56	0,56	0,56	0,56	0,45	0,45	0,45	0,45	

Инв. № подл. | Подп. и дата | Взам. инв. №

19350 УГ

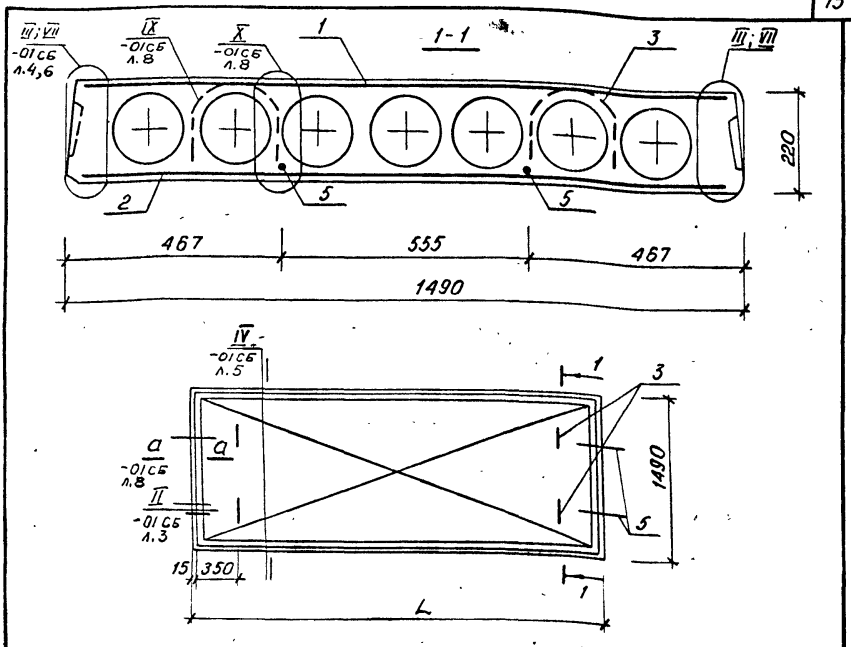

Марка	L, мм.	Обозначение	Масса, кг.
ПК3-36.15-С7	3580	1.141.1-23 С.I-02	1675
ПК4,5-36.15-С7	3580	1.141.1-23 С.I-02-01	1675
ПК3-30.15-С7	2980	1.141.1-23 С.I-02-02	1400
ПК4,5-30.15-С7	2980	1.141.1-23 С.I-02-03	1400
ПК6-30.15-С7	2980	1.141.1-23 С.I-02-04	1400
ПК8-30.15-С7	2980	1.141.1-23 С.I-02-05	1400

Взам. инв. №

Подпись и дата

Инв. № подл.

1.141.1-23 С.I-02 СБ

Н. контр.	Зауэрбрей		
Нач. отд.	Турсунбаева		
Гл. спец.	Левин		
ГИП	Акрамов		
Разраб.	Гордеева		

Панель перекрытия многопустотная ПК3; ПК4,5; ПК6; ПК8 (длиной 3580; 2980; 2380 мм; шириной 1490 мм) СБ. черт.

Стадия	Масса	Масшт.
Р	см. табл.	
Лист 1	Листов 2	

ТашЗНИИЭП

Марка	L, мм	Обозначение	Масса, кг
ПК3-24.15-С7	2380	1.141.1-23СI-02-06	1125
ПК4,5-24.15-С7	2380	1.141.1-23СI-02-07	1125
ПК6-24.15-С7	2380	1.141.1-23СI-02-08	1125
ПК8-24.15-С7	2380	1.141.1-23СI-02-09	1125

Инв. № подл.	Подпись и дата	Взам. инв. №

Формат	Зона	Позиц.	Обозначение	Наименование	Кол. на исполн. 1.141.1-23с.1-03 —	01	02	03	04	05	06	07	08	09	Примеч.
				Документация											
А4			1.141.1-23с.0-00то	Техническое описание	×	×	×	×	×	×	×	×	×	×	
А4			1.141.1-23с.0-00ВМС	Ведомость расхода стали	×	×	×	×	×	×	×	×	×	×	
А4			1.141.1-23 С.1-03СБ	Сборочный чертеж	×	×	×	×	×	×	×	×	×	×	
А4			1.141.1-23 С.1-01СБ	Сборочный чертеж	×	×	×	×	×	×	×	×	×	×	
				сеч. а-а; узлы I; II; V; VII; VIII; X; XII											
				Сборочные единицы и детали											
А4		5	1.141.1-23с.4-18.01-01	Стержень отдельный ОС-1	4	4	4	4	4	4	4	4	4	4	
А4		3	1.141.1-23с.4-18.01	Петля П1	4	4	4	4	4	4	4	4	4	4	
А4		1	1.141.1-23с.4-14.00-01	Сетка С34	1	1									
А4		1	1.141.1-23с.4-15.00-01	Сетка С37			1	1	1	1					
А4		1	1.141.1-23с.4-17.00-01	Сетка С43							1	1	1	1	
А4		2	1.141.1-23с.4-04.00-04	Сетка С22	1										

Н. контр.	Зауэрбрей		
Нач. отд.	Турсунбаева		
Гл. спец.	Левин		
ГИП	Акрамов		
Разраб.	Гордеева		

1.141.1-23с.1-03

Панель перекрытия многопустотная ПК3; ПК4,5; ПК6; ПК8 (длиной 3580; 2980; 2380 мм шириной 1190 мм)

Стадия	Лист	Листов
Р	1	2

ТашЗНИИЭП

Копировал Бершадская

Формат А4

17

1.141.1-23с.1-03

Формат	Зона	Позиц	Обозначение	Наименование	Кол. на исполн 1.141.1-23с.1-03-										Примечание
					–	01	02	03	04	05	06	07	08	09	
А4		2	1.141.1-23с.4-11.00-01	Сетка С28		1									
А4		2	1.141.1-23.с.4-02.00-01	Сетка С2			1								
А4		2	1.141.1-23с.4-06.00-02	Сетка С19					1						
А4		2	1.141.1-23с.4-02.00-04	Сетка С5							1				
А4		2	1.141.1-23с.4-03.00-01	Сетка С14									1		
А4		2	1.141 1-23с.4-13 00	Сетка С46				1							
А4		2	1.141.1-23с 4-13 00-03	Сетка С50								1			
А4		2	1.141 1-23с.4-07.00-02	Сетка С25						1					
А4		2	1.141.1-23с.4-06.00-03	Сетка С51										1	
А4		4	1.141 1-23с.4-01.00-01	Каркас КР2		6			6				4		
А4		4	1.141 1-23с 4-01 00-03	Каркас КР4						6				4	
				Материал											
				Бетон М 200 м³	0,51	0,51	0,42	0,42	0,42	0,42	0,35	0,35	0,35	0,35	

Инв. № подл. | Подп. и дата | Взам. инв. №

1.141.1-23с.1-03	Лист 2

Копировала Бершадская Формат А4

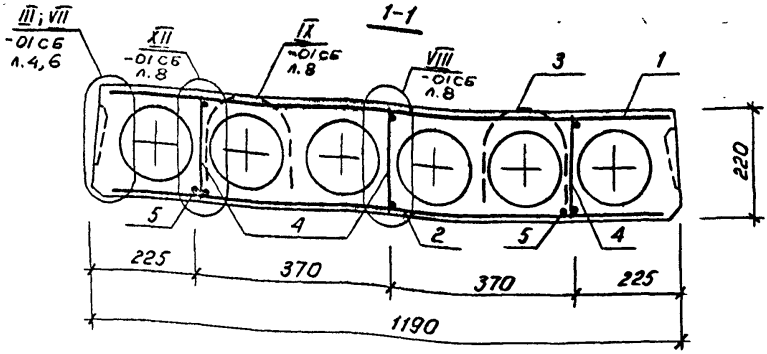

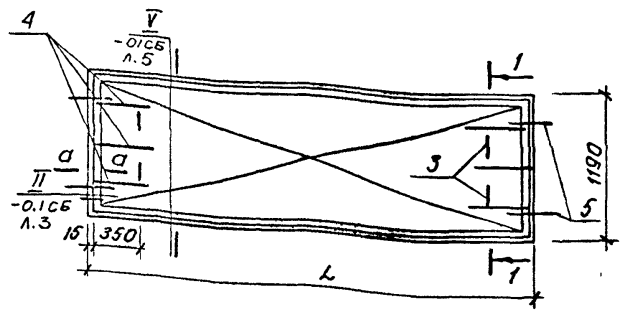

Марка	L, мм.	Обозначение	Масса, кг.
ПК3-35.12-С7	3580	1.141.1-23 С.I-03	1275
ПК4,5-36.12-С7	3580	1.141.1-23 С.I-03-01	1275
ПК3-30.12-С7	2980	1.141.1-23 С.I-03-02	1050
ПК4,5-30.12-С7	2980	1.141.1-23 С.I-03-03	1050
ПК6-30.12-С7	2980	1.141.1-23 С.I-03-04	1050

Инв. № подл. | Подпись и дата | Взам. инв. №

Н.контр.	Зауэрбрей		
Нач.отд.	Турсунбаев		
Гл.спец.	Левин		
ГИП	Акрамов		
Разраб.	Гордеева		

1.141.1-23 С.I-03 СБ

Панель перекрытия многопустотная ПК3; ПК4,5; ПК6; ПК8 (длиной 3580; 2980; 2380 мм; шириной 1190 мм.) СБ. черт.

Стадия	Масса	Масшт.
Р	см. табл	
Лист 1	Листов 2	

ТашЗНИИЭП

Марка	L, мм	Обозначение	Масса, кг
ПК8-30.12-С7	2980	1.141.1-23С.1-03-05	1050
ПК3-24.12-С7	2380	1.141.1-23С.1-03-06	875
ПК4,5-24.12-С7	2380	1.141.1-23С.1-03-07	875
ПК6-24.12-С7	2380	1.141.1-23С.1-03-08	875
ПК8-24.12-С7	2380	1.141.1-23С.1-03-09	875

Инв. № подл.	Подпись и дата	Взам. инв. №

Формат	Зона	Позиц.	Обозначение	Наименование	Кол. на исполн. 1.141.1-23С.1-04- —	01	02	03	04	05	06	07	08	09	Примеч
				Документация											
А4			1.141.1-23С.0-00ТО	Техническое описание	X	X	X	X	X	X	X	X	X	X	
А4			1.141.1-23С.0-00ВМС	Ведомость расхода стали	X	/	X	X	X	X	X	X	X	X	
А4			1.141.1-23С.1-04СБ	Сборочный чертеж	X	X	X	X	X	X	X	X	X	X	
А4			1.141.1-23С.1-01СБ	Сборочный чертеж	X	X	X	X	X	X	X	X	X	X	
				сеч. а-а; Узлы I; II; III; IV; IX; XI											
				Сборочные единицы и детали											
А4		5	1.141.1-23С.4-18.01-01	Стержень отдельный ОС-1	4	4	4	4	4	4	4	4	4	4	
А4		3	1.141.1-23С.4-18.01	Петля П1	4	4	4	4	4	4	4	4	4	4	
А4		1	1.141.1-23С.4-14.00-02	Сетка С35	1	1									
А4		1	1.141.1-23С.4-15.00-02	Сетка С38			1	1	1	1					
А4		1	1.141.1-23С.4-17.00-02	Сетка С44							1	1	1	1	
А4		2	1.141.1-23С.4-08.00-02	Сетка С32	1										

Н.контр.	Зачзербрей	
Нач.отд.	Арсунбдеева	
Гл.спец.	Левин	
ГИП	Акрамов	
Разраб.	Гордеева	

1.141.1-23С.1-04

Панель перекрытия многопустотная ПК3; ПК4,5; ПК6, ПК8 (длина 3580, 2980, 2380мм, шириной 990мм)

Стадия	Лист	Листов
Р	1	2

ТашЗНИИЭП

Копировал Бермадская Формат А4

Инв № подл	Подпись и дата	Взам. инв №

Формат	Зона	Позиц.	Обозначение	Наименование	Кол. на исполн. 1.141.1-23С.1-04-										Примечание
					–	01	02	03	04	05	06	07	08	09	
А4		2	1.141.1-23 С.4-07.00-03	Сетка С29		1									
А4		2	1.141.1-23 С.4-02.00-02	Сетка С3			1								
А4		2	1.141.1-23 С.4-11.00-02	Сетка С30					1						
А4		2	1.141.1-23 С.4-02.00-05	Сетка С6							1				
А4		2	1.141.1-23 С.4-12.00	Сетка С31									1		
А4		2	1.141.1-23 С.4-13.00-01	Сетка С47				1							
А4		2	1.141.1-23 С 4-13.00-04	Сетка С52								1			
А4		2	1.141.1-23 С 4-10.00	Сетка С26						1					
А4		2	1.141.1-23 С 4-11.00	Сетка С27										1	
А4		4	1.141.1-23 С.4-01.00-01	Каркас Кр2					4				4		
А4		4	1.141.1-23 С.4-01.00-02	Каркас Кр3		4									
А4		4	1.141.1-23 С 4-01.00-03	Каркас Кр4						4				4	
				Материал											
				Бетон М200 м³	0,42	0,42	0,35	0,35	0,35	0,35	0,28	0,28	0,28	0,28	

Копировала Бершадская Формат А4

19950 23

22

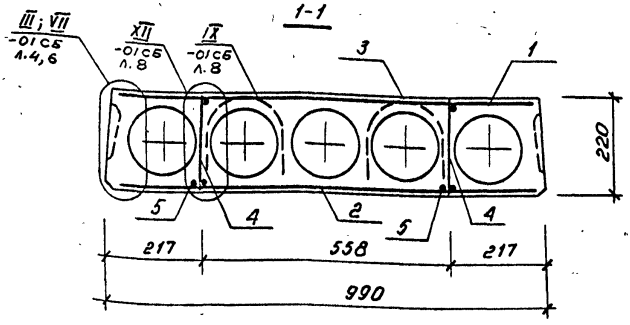

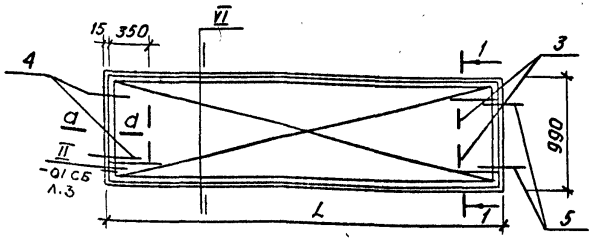

Марка	L, мм.	Обозначения	Масса, кг.
ПК3-36.10-С7	3580	1.141.1.-23 С.1-04	1050
ПК4,5-36.10-С7	3580	1.141.1-23 С.1-04-01	1050
ПК3-30.10-С7	2980	1.141.1-23 С.1-04-02	875
ПК4,5-30.10-С7	2980	1.141.1-23 С.1-04-03	875
ПК6-30.10-С7	2980	1.141.1-23 С.1-04-04	875

Инв. № подл. | Подпись и дата | Взам. инв. №

Н. контр.	Зауэрбрей		
Нач. отд.	Турсунбаев		
Гл. спец.	Левин		
ГИП	Акрамов		
Разраб.	Гордеева		

1.141.1-23 С1-04 СБ

Панель перекрытия многопустотная ПК3; ПК4,5; ПК6; ПК8 (длиной 3580; 2980; 2380 мм; шириной 990 мм.) сб. черт

Стадия	Масса	Масшт.
Р	см. табл	
Лист 1	Листов 2	

ТашЗНИИЭП

Марка	L, мм	Обозначение	Масса, кг
ПК8-30.10-С7	2980	1.141.1-23 СП-04-05	875
ПК3-24.10-С7	2380	1.141.1-23 СП-04-06	700
ПК4,5-24.10-С7	2380	1.141.1-23 СП-04-07	700
ПК6-24.10-С7	2380	1.141.1-23 СП-04-08	700
ПК8-24.10-С7	2380	1.141.1-23 СП-04-09	700

Подпись и дата | Взам. инв. №

gost.e-ecolog.ru

Инв. № подл