ТИПОВОЙ ПРОЕКТ

820-4-8.83

ВОДОЗАБОРНЫЕ СООРУЖЕНИЯ ИЗ РЕКИ ПРОИЗВОДИТЕЛЬНОСТЬЮ ДО 50 м³/ч

АЛЬБОМ IV

НЕТИПОВЫЕ ТЕХНОЛОГИЧЕСКИЕ КОНСТРУКЦИИ

Кф. ЦИТП отв. 19015-01

Привязан

gost.e-ecolog.ru

ЦЕНТРАЛЬНЫЙ ИНСТИТУТ ТИПОВОГО ПРОЕКТИРОВАНИЯ
ГОССТРОЯ СССР
КИЕВСКИЙ ФИЛИАЛ
г. Киев-57 ул. Эжена Потье № 12

161/8
Заказ № 5170 Инв. № 19015-04 Тираж 220

Сдано в печать 26.6. 198 4 Цена 0-61

ТИПОВОЙ ПРОЕКТ
820-4-8.83
ВОДОЗАБОРНЫЕ СООРУЖЕНИЯ ИЗ РЕКИ
ПРОИЗВОДИТЕЛЬНОСТЬЮ ДО 50 м³/ч

СОСТАВ ПРОЕКТА

АЛЬБОМ I — *Технологические решения.*

АЛЬБОМ II — *Конструкции железобетонные. Отопление и вентиляция.*

АЛЬБОМ III — *Строительные изделия.*

АЛЬБОМ IV — *Нетиповые технологические конструкции.*

АЛЬБОМ V — *Заказные спецификации.*

АЛЬБОМ VI — *Ведомости потребности в материалах.*

АЛЬБОМ VII — *Сметы:* *Часть 1. Производительность 5 м³/ч.*
Часть 2. Производительность 10 м³/ч.
Часть 3. Производительность 20 м³/ч.
Часть 4. Производительность 30 м³/ч.
Часть 5. Производительность 50 м³/ч.

АЛЬБОМ IV

РАЗРАБОТАН
ПРОЕКТНЫМ ИНСТИТУТОМ „СОЮЗГИПРОВОДХОЗ"
им. Е.Е. АЛЕКСЕЕВСКОГО
/ДИРЕКТОР ИНСТИТУТА — Н.С. Гришенко
/ГЛАВНЫЙ ИНЖЕНЕР ПРОЕКТА — Ю.Г. Багрянцев

РАБОЧИЙ ПРОЕКТ
УТВЕРЖДЕН МИНВОДХОЗОМ СССР
ПРОТОКОЛ №412 ОТ 22.06.83г
ВВЕДЕН В ДЕЙСТВИЕ СОЮЗГИПРОВОДХОЗОМ
ПРИКАЗ № 206 ОТ 10.08.83г

Кф. ЦИТП инв 19015-04

				ПРИВЯЗАН
				Инв. №

Содержание

Обозначение	Наименование	Стр.
998.10.00	Оголовок водоприемный	3
998.10.00.СБ	Оголовок водоприемный Сборочный чертеж	5
998.10.00.ВП	Оголовок водоприемный. Ведомость покупных изделий.	6
998.10.01	Лист	7
998.10.02	Лист	7
998.10.03	Фланец	8
998.20.00	Решетка	8
998.20.00.СБ	Решетка. Сборочный чертеж	9
998.20.01	Ручка	9
998.30.00	Колпак	10
998.30.00.СБ	Колпак. Сборочный чертеж	10
998.30.01	Обечайка	11
998.30.02	Обод	11
998.30.03	Ручка	12
998.40.00	Опора под воронку	13
998.40.00.СБ	Опора под воронку Сборочный чертеж	14
998.40.01	Диск	14

Зона	Поз.	Обозначение	Наименование	Кол. на исполнение -998.10.00- —	01	02	03	Примечание
			Документация					
		998.10.00.СБ	Сборочный чертеж					
		998.10.00.ВП	Ведомость покупных изделий					
			Детали					
		998.10.01	Лист	1	1	1	1	
		-01	Лист	1	1	1	1	

Лит.

Шифр

Изм.	Лист	№ докум.	Подпись	Дата
Разраб.		Шеманина		25.08.83
Пров.		Бига		25.08.83
ГИП		Багранцев		25.08.83
Н. контр.		Матучина		
Утв.		Петрашкевич		26.08.83

998.10.00

Оголовок водоприемный.

Лист	Лист	Листов
	1	4

Союзгипроводхоз имени Е.Е. Алексеевского г. Москва

Копировал: [illegible] Формат: А12

Взам. инв. №	Инв. № дубл.	Подпись и дата

Т.П. Альбом IV

Поз.	Обозначение	Наименование	Кол. на исполнение -998.10.00 —	01	02	03	Примечание масса 1 шт., кг
3	998.10.02	Лист	2	2	2	2	
4	998.10.03	Фланец	1				
	-01	Фланец		1			
	-02	Фланец			1		
	-03	Фланец				1	
5	998.10.04	Швеллер					
		Швеллер 6.5 ГОСТ 8240-72 / В Ст.3сп-2.I ГОСТ 53575					
		L=500±3мм	2	2	2	2	2.95
6	-01	Швеллер					
		L=1480±6мм	2	2	2	2	8.8
7	998.10.05	Труба					
		Труба 57×3.5 I ГОСТ 10704-76 / В-В Ст.3сп ГОСТ 10705-80					
		L=1720±2мм	1				12.2
	998.10.06	Труба					
		Труба 89×4 I ГОСТ 10704-76 / В-В Ст3сп ГОСТ 10705-80					19015-04 / 3
		L=1720±2мм		1			14.4

Изм.	Лист	№ докум.	Подпись	Дата

998.10.00

Лист 2

Поз.	Зона	Обозначение	Наименование	Кол. на исполнение -998.10.00- —	01	02	03	Примечание / Масса 1 шт., кг
		998.10.07	Труба					
			Труба 114×4.5I ГОСТ 10704-76 / В-В Ст.3сп ГОСТ 10705-80					
			L=1720±2 мм			1		20.9
		998.10.08	Труба					
			Труба 140×4.5I ГОСТ 10704-76 / В-В Ст.3 сп ГОСТ 10705-80					
			L=1720±2 мм				1	25.9
	В	998.10.09	Планка					
			Лист $\frac{\text{Б-IIН-4 ГОСТ 19903-74}}{\text{В Ст.3 сп ГОСТ 14637-89}}$					
			140×520±3 мм	2	2	2	2	1.5
			Стандартные изделия					
	1		Фланец					
			ГОСТ 12.55-67					
			50-2.5	1				1.04

Изм.	Лист	№ докум.	Подпись	Дата	998.10.00	Лист 3

Копировал: Лист. Формат: 11

Инв. № подл. | Подпись и дата | Взам. инв. № | Инв. № дубл. | Подпись и дата

Т.П. Альбом IV

Обозначение	Наименование	Кол. на исполнение -998.10.00- —	01	02	03	Примечание / масса 1 шт., кг
	80-2.5		1			1.84
	100-2.5			1		2.05
	125-2.5				1	2.47

19015-04 4

Изм.	Лист	№ докум.	Подпись	Дата	998.10.00	Лист 4

998.10.00.СБ.

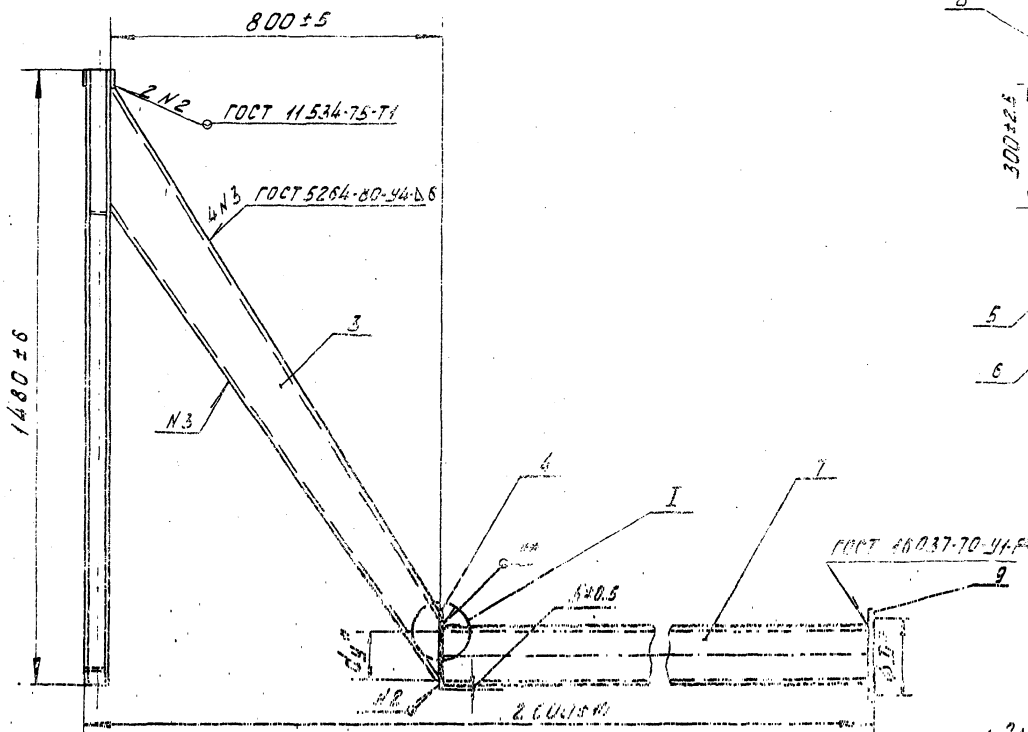

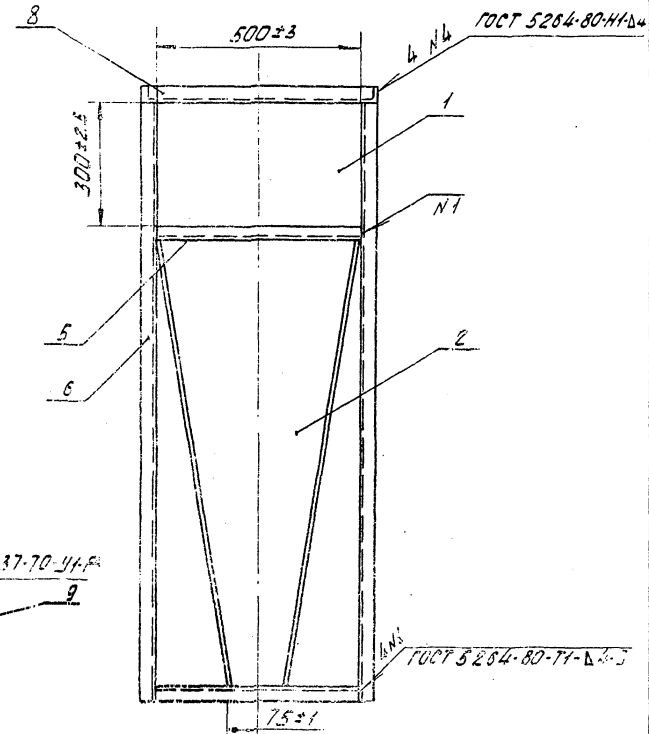

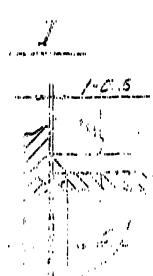

1. Электрод Э42 ГОСТ 9467-75
2. *Размеры для справок.
3. Красить железным суриком ГОСТ 8135-74 в два слоя.
4. Чистота поверхности обрезки проката Rz80
5. **Сварка ручная электродуговая

Обозначение	d_y	D	Масса, кг
998.10.00	50	110	115.0
– 01	80	150	115.0
– 02	100	[illegible]	[illegible]
– 03	125	200	126.5

19015-04 5

998.10.00.СБ.

Оголовок. Водоприемный. Сварочный чертеж

Лит.	Масса	Масштаб
	см. табл.	—
Лист	Листов 1	

№ строки	Наименование	Обозначение документа на поставку	Поставщик	Куда входит (обозначение)	Количество: на изделие	Количество: в комплекты на регулир.	Количество: Всего	Примечание
1								
2	Трубопроводная арматура							
3								
4	Фланец 50-2.5	ГОСТ 1255-67		998.10.00	1		1	
5	80-2.5			-01	1		1	
6	100-2.5			-02	1		1	
7	125-2.5			-03	1		1	

19015-04 С

998.10.00.ВП.

Изм.	Лист	№ докум.	Подпись	Дата
Разраб.		Шеманина		
Пров.		Кира		12.08.8
Гл.т.		Загряцев		12.08.8
Н.контр.		Плотникова		12.08.8
Утв.		Петрушова		26.08.8

Головок водоприемный.
Ведомость покупных изделий

Лит.	Лист	Листов
		1

Союзгипроводхоз имени Е. Алексеевского г. Москва

Формат

998.10.01

(V)

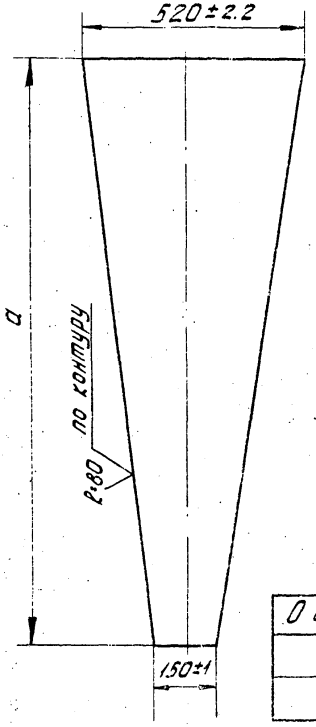

Обозначение	a	Масса кГ
998.10.01	1510±2 мм	24.6
—01	1400±2 мм	22.0

998.10.01

Изм.	Лист	№ докум.	Подпись	Дата
Разраб.		Шеманина		25.08.83
Пров.		Буга		22.08.83
Т. контр.				
ГИП		Багрянцев		22.08.83
Н. контр.		Платунина		24.06.83
Ст.		Петрашкевич		26.08.83

Лист

Лит.	Масса	Масштаб
	см. табл.	—

Лист | Листов 1

Лист Б-ПН-6 ГОСТ 19903-74
В Ст3 сп ГОСТ 14637-69

Союзгипроводхоз имени Е.Е. Алексеевского г. Москва

Альбом IV

Т. П.

Подпись и дата | Взам. инв. № | Инв. № дубл. | Подпись и дата

998.10.02

(V)

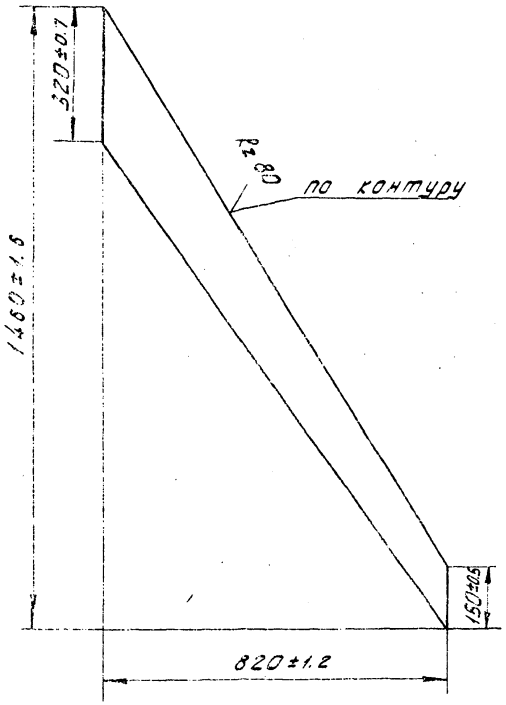

19015-04 7

998.10.02

Изм.	Лист	№ докум.	Подпись	Дата
Разраб.		Шеманина		25.08.83
Пров.		Буга		22.08.83
Т. контр.				
ГИП		Багрянцев		22.08.83
Н. контр.		Платунина		24.06.83
Ст.		Петрашкевич		26.08.83

Лист

Лит.	Масса	Масштаб
	12.0	1:10

Лист | Листов 1

Лист Б-ПН-6 ГОСТ 19903-74
В Ст.3 сп ГОСТ 14637-69

Союзгипроводхоз имени Е.Е. Алексеевского г. Москва

Формат

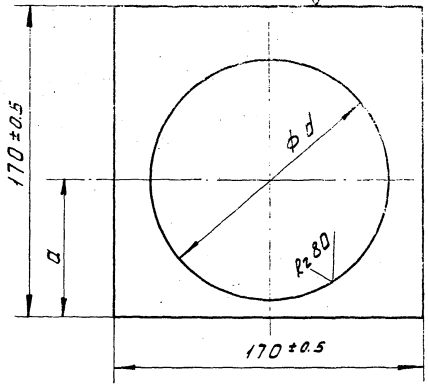

Обозначение	a	d	Масса, кг
998.10.03	35±0.3	50+0.7	1.0
-01	50±0.3	80+0.8	0.9
-02	62±0.4	105+0.9	0.8
-03	75±0.4	130+1.0	0.55

998.10.03

Изм.	Лист	№ докум.	Подпись	Дата
Разраб.		Шеманина		25.08.83
Пров.		Бута		22.08.83
Т. контр.				
ГИП		Баранцев		22.08.83
Н. контр.		Плотумина		25.08.83
Утв.		Петрошевич		25.08.83

Фланец

Лит.	Масса	Масштаб
	см. табл.	—

Лист 6-ПН-6 ГОСТ 1.9903-74
В Ст3 сп ГОСТ 14637-69

Лист	Листов 1

Союзгипроводхоз имени Е.Е. Алексеевского г. Москва

Т. Г.

Поз.	Кол.	Обозначение	Наименование	Кол.	Масса
			Документация		
	1	998.20.00СБ	Сборочный чертеж		
			Детали		
А1	1	998.20.01	Ручка	1	
Б4	2	998.20.02	Уголок		
			Уголок $\frac{Б50\times32\times4\ ГОСТ\ 8510\text{-}72}{ВСт3сп\text{-}2\text{-}Т\ ГОСТ\ 535\text{-}79}$		
			L=495±1мм	2	0.6
Б4	3	998.20.03	Ребро		
			Лист $\frac{Б\text{-}ПН\text{-}4\ ГОСТ\ 1.9903\text{-}74}{ВСт3сп\ ГОСТ\ 14637\text{-}69}$		
			145×326±1мм	7	0.5

19015-04 В

Инв. № подл. | Подпись и дата | Взам. инв. № | Инв. № дубл. | Подпись и дата

998.20.00

Изм.	Лист	№ докум.	Подпись	Дата
Разраб.		Шеманино		25.08.83
Пров.		Бута		22.08.83
ГИП		Баранцев		22.08.83
Н. контр.		Плотумина		25.08.83
Т. контр.		Петрошевич		25.08.83

Решётка

Лит.	Лист	Листов
	1	

Союзгипроводхоз имени Е.Е. Алексеевского г. Москва

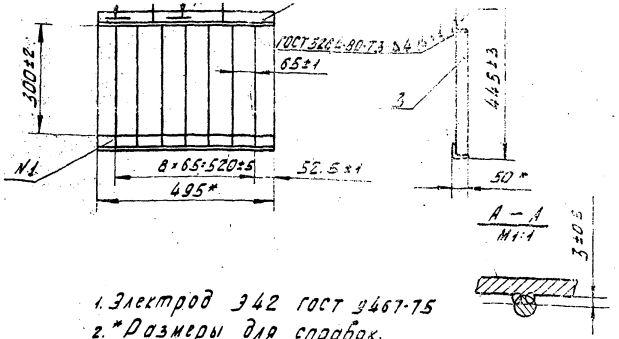

1. Электрод Э42 ГОСТ 9467-75
2. *Размеры для справок.
3. Красить железным суриком ГОСТ 8135-74 в два слоя.
4. **Сварка ручная электродуговая.
5. Чистота поверхности обрезки проката Rz80

Изм.	Лист	N-докум.	Подпись	Дата	998.20.00.СБ			
Разраб.		Шеманина		25.08.83	Решетка Сборочный чертеж	Лит.	Лист 5.0	Листов 1:5
Пров.		Буга		22.08.83				
Т. контр.						Лист	Листов 1	
ГИП		Багрянцев		22.08.83		Союзгипроводхоз имени Е.Е. Алексеевского г. Москва		
Н. контр.		Платунина		22.08.83				
У-В.		Петрашкевич		26.08.83				

Т. П.

Инв. N подл.	Подпись и дата	Взам. инв. N	Инв. N дубл.	Подпись и дата

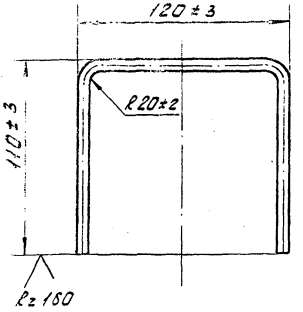

Длина развертки 300±3 мм

19015-04 9

Изм.	Лист	N-докум.	Подпись	Дата	998.20.01			
Разраб.		Шеманина		25.08.83	Ручка	Лит.	Лист 0.1	Листов 1:2
Пров.		Буга		22.08.83				
Т. контр.						Лист	Листов 1	
ГИП		Багрянцев		22.08.83	Круг В6 ГОСТ 2590-71 / 3 Ст.3 ст-2-I ГОСТ 535-79	Союзгипроводхоз имени Е.Е. Алексеевского г. Москва		
Н. контр.		Платунина		22.08.83				
У-В.		Петрашкевич		26.08.83				

Формат	Зона	Поз.	Обозначение	Наименование	Кол.	Примечание
				Документация		
11			998.30.00.СБ	Сборочный чертеж		
				Детали		
11		1	998.30.01	Обечайка	1	
11		2	998.30.02	Обод	1	
11		3	998.30.03	Ручка	1	
64		4	998.30.04	Лист		
				Лист $\frac{\text{Б-ПН-1.4 ГОСТ 19903-74}}{\text{4-В-В Ст.3 сп ГОСТ 1652-70}}$		
				ϕ343-1.5мм	1	0.8

Изм.	Лист	№ докум.	Подпись	Дата
Разраб.		Шемонина		25.06.85
Пров.		Буга		27.06.85
ГИП		Богданцев		27.06.85
Н. контр.		Платунина		28.06.85
Утв.		Петрошевич		28.06.85

998.30.00

Колпак

Лит.	Лист	Листов
		1

Союзгипроводхоз имени Е.Е. Алексеевского г. Москва

Инв. № подл. | Подпись и дата | Взам. инв. № | Инв. № дубл. | Подпись и дата

Альбом Т.П.

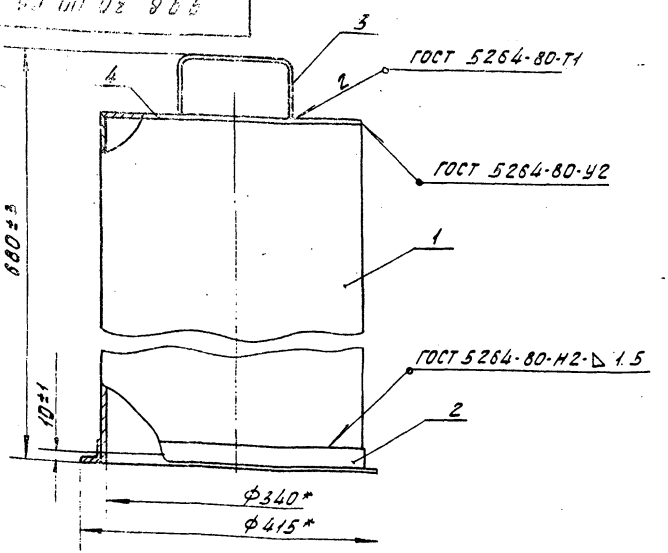

1. Электрод Э42 ГОСТ 9467-75
2. * Размеры для справок.
3. Красить железным суриком ГОСТ 8135-74 в два слоя.
4. Высота колпака уточняется при привязке проекта.
5. Чистота поверхности обрезки проката $R_z 80$

19015-04 10

998.30.00.СБ

Изм.	Лист	№ докум.	Подпись	Дата
Разраб.		Шемонина		25.06.85
Пров.		Буга		27.06.85
Т. контр.				
ГИП		Богданцев		27.06.85
Н. контр.		Платунина		28.06.85
Утв.				

Колпак

Сборочный чертеж

Лит.	Масса	Масштаб
	8.7	1:5
Лист	Листов 1	

Союзгипроводхоз имени Е.Е. Алексеевского г. Москва

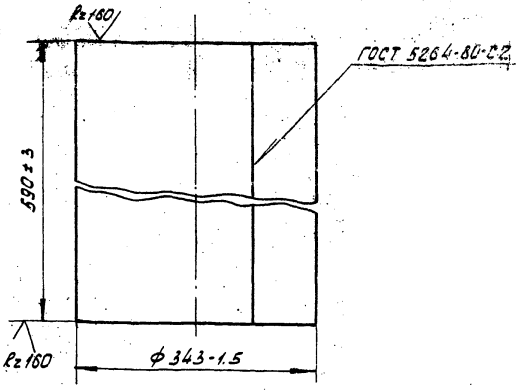

1. Электрод Э42 ГОСТ 9467-75
2. Длина развертки 1077-3 мм

Изм.	Лист	№ докум.	Подпись	Дата	998.30.01			
Разраб.		Шемонина		25.08.83	Обечайка	Лит.	Масса	Масштаб
Пров.		Бута		22.08.83			6.0	1:5
Т. контр.						Лист	Листов 1	
ГИП		Багрянцев		22.08.83	Лист 5-ПН-1.4 ГОСТ 19903-74 / 4-Ф-В Ст3сп ГОСТ 16523-70	Союзгипроводхоз имени Е.Е. Алексеевского г. Москва		
Н. контр.		Платунина		26.08.83				
Утв.		Петрашкевич		26.08.83				

Альбом VII

Т. П.

Инв. № подл. | Подпись и дата | Взам. инв. № | Инв. № дубл. | Подпись и дата

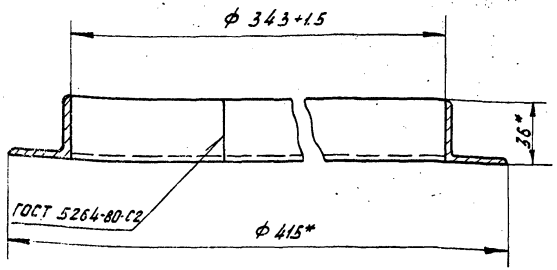

1. Электрод Э42 ГОСТ 9467-75
2. *Размеры для справок
3. Чистота поверхности обрезки Rz 80

19015-04 11

Изм.	Лист	№ докум.	Подпись	Дата	998.30.02			
Разраб.		Шемонина		25.08.83	Обод	Лит.	Масса	Масштаб
Пров.		Бута		22.08.83			1.8	1:2
Т. контр.						Лист	Листов 1	
ГИП		Багрянцев		22.08.83	Уголок Б 36×36×3 ГОСТ 8509-72 / В Ст3 сп2-Г ГОСТ 535-79	Союзгипроводхоз имени Е.Е. Алексеевского г. Москва		
Н. контр.		Платунина		26.08.83				
Утв.		Петрашкевич		26.08.83				

998.30.03

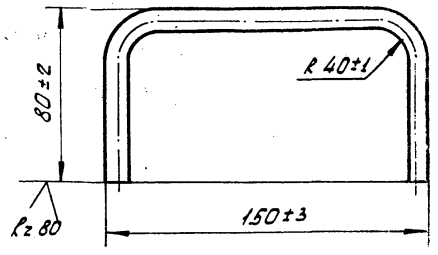

Длина развертки 280±2 мм

Изм.	Лист	№ докум.	Подпись	Дата
Разраб.		Шеманина		25.08.83
Пров.		Бута		22.08.83
Т. контр.				
ГИП		Богдянцев		22.08.83
Н. контр.		Платунина		26.08.83
Утв.		Петрашкевич		26.08.83

998.30.03

Ручка

Лит.	Масса	Масштаб
	0.1	1:2
Лист	Листов 1	

Круг $\frac{\text{В 8 ГОСТ 2590-71}}{\text{ВСт3сп-2-1 ГОСТ 535-79}}$

Союзгипроводхоз имени Е.Е. Алексеевского г. Москва

Инв. № подл. | Подпись и дата | Взам. инв. №

Г. 17.

12

19015-04 12

Изм.	Лист	№ докум.	Подпись	Дата
Разраб.				
Пров.				
Т. контр.				
Н. контр.				
Утв.				

Лит.	Масса	Масштаб
Лист	Листов 1	

Союзгипроводхоз имени Е.Е. Алексеевского г. Москва

Формат А1

Формат	Зона	Поз.	Обозначение	Наименование	Кол. на исполнение -998.40.00- —	01	02	03	04	Примечан
				Документация						
11			998. 40. 00. СБ	Сборочный чертеж	X	X	X	X	X	
				Детали						
11		1	998. 40. 01	Диск	1					
			-01	Диск		1				
			-02	Диск			1			

Лит.

Шифр

Изм.	Лист	№ докум.	Подпись	Дата
Разраб.		Шеманина	[illegible]	20.08.85
Пров.		Буга	[illegible]	20.08.85
ГИП		Багрянцев	[illegible]	20.08.85
Н. контр.		Платунина	[illegible]	26.08.85
Утв.		Петрашкевич	[illegible]	26.08.85

998. 40. 00

Опора под воронку.

Лит.	Лист	Листов
	1	2

Союзгипроводхоз имени Е.Е. Алексеевск г. Москва

Копировал: [illegible] Формат: 11

Инв. № подл.	Подпись и дата	Взам. инв. №	Инв. № дубл.	Подпись и дата

т. п. Альбом

Формат	Зона	Поз.	Обозначение	Наименование	Кол. на исполнение -998.40.00- —	01	02	03	04	Примечан масса 1 шт.
			-03	Диск				1		
			-04	Диск					1	
54		2	998. 40. 02	Уголок						
				Уголок Б40×40×4 ГОСТ 8509-72 / ВСт.3сп-2-I ГОСТ 535-79						
				L = 985±2 мм.	3	3	3	3	3	2.4
64		3	998. 40. 03	Ребро						
				Лист Б-ПН-10 ГОСТ 19903-74 / ВСт3сп ГОСТ 14637-89						
				/85×85/ ± 0.5 мм	3	3	3	3	3	0.8
64		4	998. 40. 04	Плотик						
				Лист Б-ПН-5 ГОСТ 19903-74 / ВСт3сп ГОСТ 14637-69						
				/60×60/ ± 0.5 мм.	3	3	3	3	3	0.15

19015-0

13

Изм.	Лист	№ докум.	Подпись	Дата

998. 40. 00

Копировал: [illegible] Формат 11

998.00.07.866

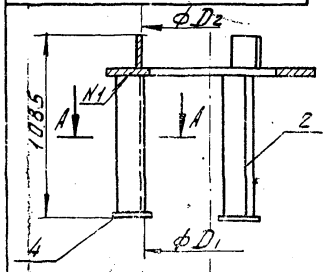

Обозначение	d	D	D1	D2	Масса кг
998.40.00	100	210	110	118	18.6
-01	150	260	160	170	18.3
-02	200	310	210	230	20.6
-03	250	360	260	280	22.4
-04	300	410	310	330	23.6

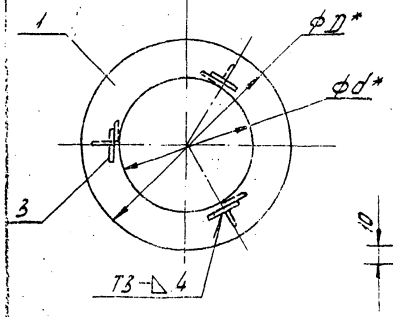

А — А
М1:2

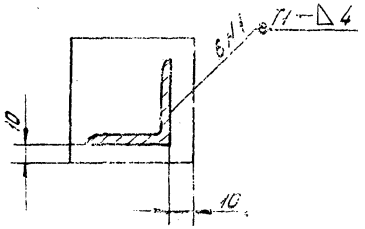

1.* Размеры для справок.

2. Сборка по ГОСТ 5264-80. Электрод Э42 ГОСТ 9467-75

3. Красить железным суриком ГОСТ 8135-74, два слоя

4. Предельные отклонения размеров сборных соединений $\pm \frac{IT14}{2}$

5. Чистота поверхности обрезки проката $\sqrt{}$ Rz 80

Изм.	Кол.уч.	Лист	№ док.	Подпись	Дата	998.40.00.СБ	
Разраб.	Бута				22.04.85	Опора под боронку	Лит. / Масса / Масштаб: —
Пров.	Бута				22.04.85	Сборочный чертеж	
Т. контр.							Лист 1 / Листов 1
ГИП	Бозрецев				22.04.85		
Н. контр.	Плотникова				22.04.85		
Утв.	Перашкевич				22.04.85		

Альбом №

Т. П.

10.07.866

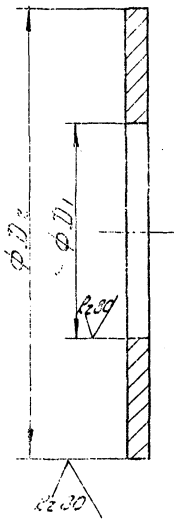

Обозначение	D1	D2	Масса кг
998.40.01	100 -1	210 -1.2	7.1
-01	150 -1	260 -1.3	9.3
-02	200 +1.2	310 -1.3	11.1
-03	250 +1.2	360 -1.4	12.9
-04	300 +1.3	410 -1.6	14.1

19015-04 (14)

998.40.01

Изм.	Кол.уч.	Лист	№ док.	Подпись	Дата	Диск	Лит. / Масса / Масштаб: —
Разраб.	Пятникова				22.04.85		
Пров.	Бута				22.04.85		Лист 1 / Листов 1
Т. контр.							
ГИП	Бозрецев				22.04.85		
Н. контр.	Плотникова				22.04.85		
Утв.	Перашкевич				22.04.85		

Лист 5-ПН-10 ГОСТ 14203-74
3 Ст. 3 сп ОСТ 24.051.68

Союзпроводхоз имени С. Алексеевского г. Москва

gost.e-ecolog.ru