ТИПОВОЙ ПРОЕКТ
820-4-8.83

ВОДОЗАБОРНЫЕ СООРУЖЕНИЯ ИЗ РЕКИ ПРОИЗВОДИТЕЛЬНОСТЬЮ ДО 50 м³/ч

АЛЬБОМ III

СТРОИТЕЛЬНЫЕ ИЗДЕЛИЯ

ц.0-68

Кф. ЦИТП инв. 19015-03

				Привязан	

gost.e-ecolog.ru

ЦЕНТРАЛЬНЫЙ ИНСТИТУТ ТИПОВОГО ПРОЕКТИРОВАНИЯ
ГОССТРОЯ СССР
КИЕВСКИЙ ФИЛИАЛ
г. Киев-57 ул. Эжена Потье № 12

151/7
Заказ № 5169 Инв. № 19015-03 Тираж 230

Сдано в печать 26.6. 198 4 Цена 0-68

ТИПОВОЙ ПРОЕКТ
820-4-8.83
ВОДОЗАБОРНЫЕ СООРУЖЕНИЯ ИЗ РЕКИ ПРОИЗВОДИТЕЛЬНОСТЬЮ ДО 50 м³/ч

СОСТАВ ПРОЕКТА

Альбом I	Технологические решения.
Альбом II	Конструкции железобетонные. Отопление и вентиляция.
Альбом III	Строительные изделия.
Альбом IV	Нетиповые технологические конструкции.
Альбом V	Заказные спецификации.
Альбом VI	Ведомости потребности в материалах.
Альбом VII	Сметы: Часть 1. Производительность 5 м³/ч. Часть 2. Производительность 10 м³/ч. Часть 3. Производительность 20 м³/ч. Часть 4. Производительность 30 м³/ч. Часть 5. Производительность 50 м³/ч.

А Л Ь Б О М III

РАЗРАБОТАН
ПРОЕКТНЫМ ИНСТИТУТОМ
„Союзгипроводхоз"
им. Е.Е. Алексеевского
ГЛАВНЫЙ ИНЖЕНЕР ИНСТИТУТА А.Ф. Кондратьев
ГЛАВНЫЙ ИНЖЕНЕР ПРОЕКТА Ю.Г. Багрянцев

УТВЕРЖДЕН МИНВОДХОЗОМ СССР
ПРОТОКОЛ № 412 от 22.06.84г.
ВВЕДЕН В ДЕЙСТВИЕ СОЮЗГИПРОВОДХОЗОМ
ПРИКАЗ № 206. от 18.08.83г.

КФ. ЦИТП 19015-03

				ВРИБЯЗАН	
ИНВ. №					

Содержание

Обозначение	Наименование	Стр.
КЖИ 00.00.000	Плита оголовка ПО-1	3
КЖИ 00.00.000СБ	Плита оголовка ПО-1	4,5
КЖИ. 00.00.000	Сетка арматурная С1	6
КЖИ.00.20.000	Закладная деталь М1	7
КЖИ. 00.00.001	Петля монтажная П1	8
КЖИ 01.00.000	Плита днища ПД 15-1А	9
КЖИ 01.00.000СБ	Плита днища ПД 15-1А	10
КЖИ 01.10.000	Сетка арматурная С2	11
КЖИ 01.20.000	Сетка арматурная С3	12
КЖИ 01.00.001	Петля монтажная П2	13
КЖИ 02.00.000	Кольцо стеновое КС 15-2А	14
КЖИ 02.00.000СБ	Кольцо стеновое КС15-2А	15,16
КЖИ 02.10.000	Сетка арматурная С4	17
КЖИ. 03.00.000	Кольцо стеновое КС15-2Б	18
КЖИ 03.00.000СБ	Кольцо стеновое КС 15-2Б	19,20
КЖИ 03.10.000	Сетка арматурная С5	21
КЖИ. 03.20.000	Закладная деталь М2	22
КЖИ 04.00.000	Плита перекрытия КУП 1-15-1А	23
КЖИ 04.00.000СБ	Плита перекрытия КУП 1-15-1А	24,25,26
КЖИ.04.10.000	Пластины металлические ПМ1 и ПМ2	27
КЖИ 04.20.000	Пластины металлические ПМ3 и ПМ4	28
КЖИ 04.30.000	Сетка арматурная С19	29
КЖИ 04.40.000	Сетка арматурная С21	30
КМИ 00.00.000	Стакан металлический СМ1	31
КМИ 00.00.000СБ	Стакан металлический СМ1	32
КДИ 00.00.000	Крышка деревянная КД1	33
КДИ 00.00.000СБ	Крышка деревянная КД1	34

Типовой проект 820.1-8.83 Альбом III

Формат	Зона	Поз.	Обозначение	Наименование	Кол.	Примечание
				Документация		
А4			КЖИ 00.00.000СБ	Сборочный чертеж		
				Сборочные единицы		
А4		1	КЖИ 00.10.000	Сетка арматурная С1	2	
А4		2	КЖИ.00.20.000	Закладная деталь М1	3	
				Детали		
А4		3	КЖИ.00.00.001	Петля монтажная ПМ1	4	
				Материалы		
				Монолитный бетон марки		
				ВГТ 200; В-6. Мрз - 150	1.00	м³

Инв. № подл. | Подп. и дата | Взам. инв. №

19015-03 3

КЖИ. 00. 00.000

ГИП	Богрянцев		5.10.82
Нач. отд.	Якушев		5.10.82
Пров.	Кузин		5.10.82
Инженер	Милославский		5.10.82
Н. контр.	Цветков		5.10.82

Плита половая ПО-1

Стадия	Лист	Листов
Р	1	1

Союзгипроводхоз им. Е.Е. Алексеевского г. Москва

Копировал: Юрчова Формат А4

Типовой проект 820-4-8.83 Альбом III

План

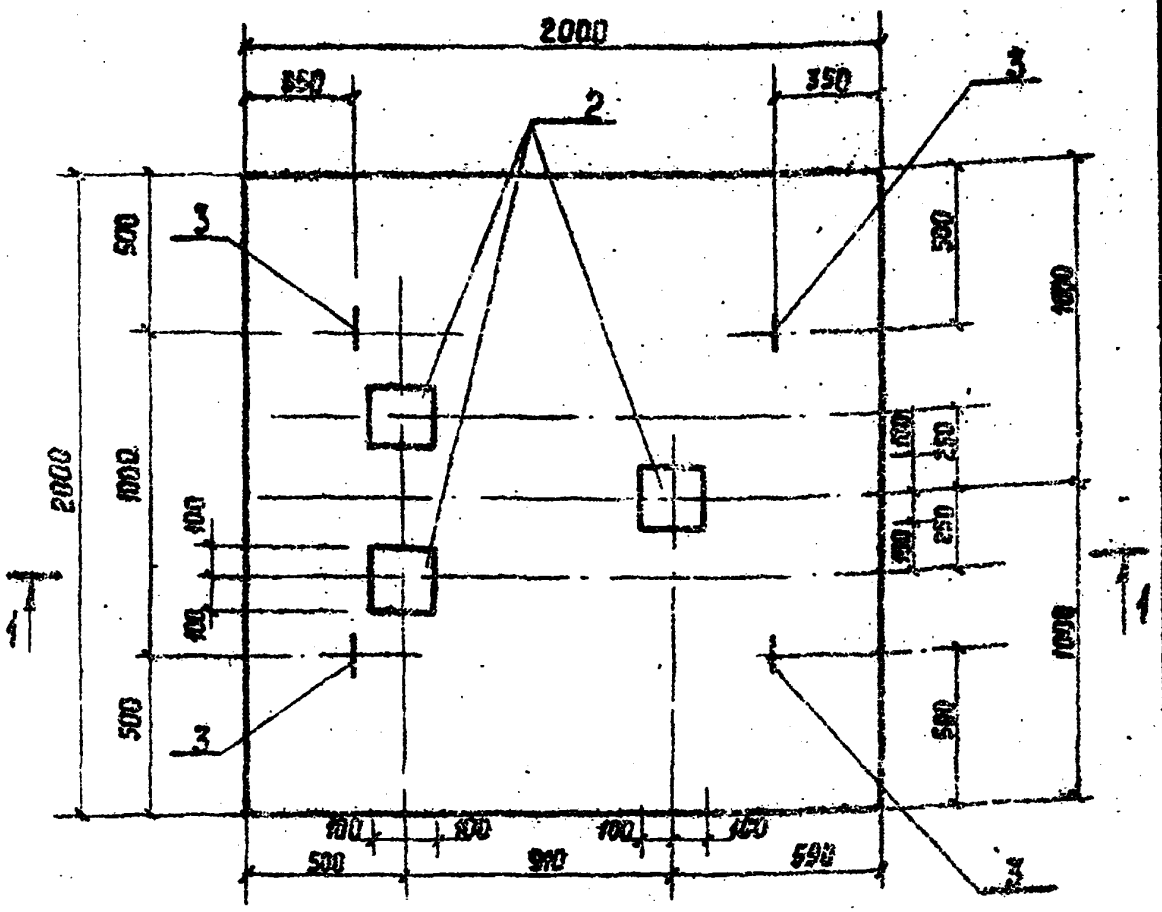

Конструкция и армирование плиты оголовка ПО-1 заимствованы из типового проекта 901-1-5/73 „Оголовки производительностью от 20 до 1000 л/с." Альбом I. лист ПС-1

4

				КЖИ.00.00.000СБ			
ГИП	Багрянцев			Плита оголовка ПО-1 Сборочный чертеж	Стадия	Масса	Масштаб
Нач.отд.	Якушев				Р	2600	1:20
Пров.	Кузин				Лист 11 Листов 2		
Инженер	Милославский				Союзгипроводхоз им. Е.Е. Экстравского г. Москва		
К.контр.	Цветков						

Инв. № подл. | Подп. и дата | Взам. инв. №

Копировал: Юрова

Формат А4

Типовой проект 820-4-6.83 Альбом III

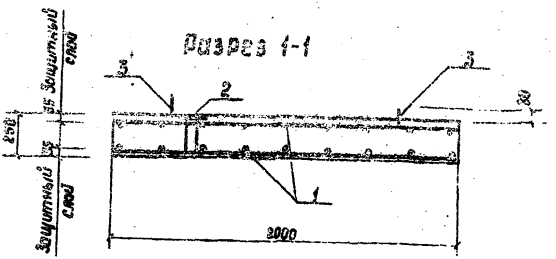

Ведомость расхода стали на элемент, кг

Марка элемента	Изделия арматурные					Изделия закладные					Общий расход
	Арматура класса				Всего	Арматура класса		Прокат марки		Всего	
	AI		AII			AII		Вст3 сп 2-I			
	ГОСТ 5781-75					ГОСТ 5781-75		ГОСТ 103-76			
	ф 12	Итого	ф 10	Итого		ф 10	Итого	-10×200	Итого		
ПО-1	3.36	3.36	53.24	53.24	56.60	1.5	1.5	9.6	9.6	11.1	67.7

5

19015-03

КЖИ. 00.00. 000СБ

Стадия	Масса	Масштаб	
Р		1:20	
Лист 2	Листов		

Союзгипроводхоз им. Е.Е. Алексеевского г. Москва

ГИП	Богрянцев		1.10.84
Нач. отд.	Якушев		1.10.84
Пров.	Кузин		1.10.84
Инженер	Мирославский		1.10.84
Н. контр.	Цветков		1.10.84

Инв. № подл. | Подп. и дата | Взам. инв. №

Копировал: Юрнова

Формат А4

Типовой проект 820-4-3.83 Альбом III

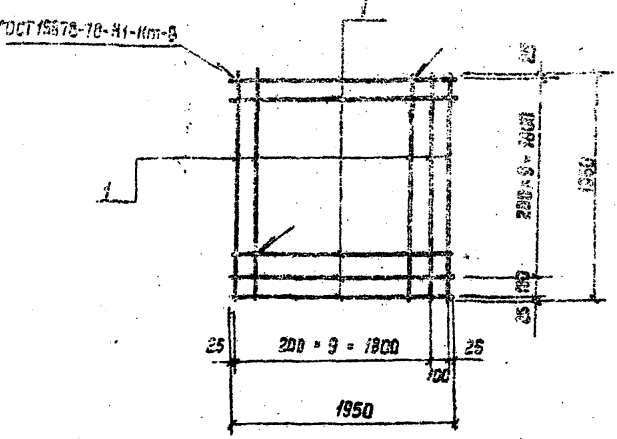

Формат	Зона	Поз.	Обозначение	Наименование	Кол.	Примечание
				Детали		
54		1	КЖИ 00.10.001	Ф 10 А II ГОСТ 5781-75		
				ℓ = 1950	22	28.52 кг

В спецификации в графе „Примечание" масса указана на все элементы.

19015-03 6

				КЖИ. 00.10.000			
ГИП	Багрянцев		3.10.82	Сетка арматурная С1	Стадия	Масса	Масштаб
Нач. отд.	Якушев		3.10.82		Р	25.52	6М
Пров.	Кузин		1.10.82		Лист	Листов 1	
Инженер	Милославский		1.10.82		Сокол-гипроводхоз им. Е.Е. Алексеевского г. Москва		
Н. контр.	Цветков		30.5.82				

Инв. № подл. | Подп. и дата | Взам. инв. №

Копировал: Юркова

Формат А4

Типовой проект 820-4-89 Альбом III

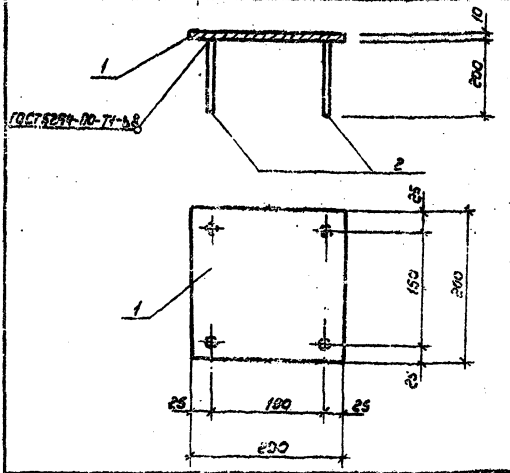

Формат	Зона	Поз.	Обозначение	Наименование	Кол.	Примечание
				Детали		
Б4		1	КЖИ 00.20.001	Полоса $\frac{5-10\times200\ ГОСТ\ 103-76}{ВСТ3\ СП2-I\ ГОСТ\ 535-79}$		
				$l=200$	1	3,2кг
Б4		2	КЖИ 00.20.002	Ф10А II ГОСТ 5781-75		
				$l=200$	4	0,5кг

В спецификации в графе „Примечание" масса указана на все элементы

1901-5-05 7

				КЖИ.00.20.000			
Гип	Бопрянцев		3.10.82	Закладная деталь М1	Стадия	Масса	Масштаб
Нач.отд.	Якуриев		3.10.82		Р	3,7	1:20
Пров.	Кузин		3.10.82		Лист 1	Листов 1	
Инж.	Милосравская		3.10.82		Союзгипроводхоз имени В.Е. Алексеевского г. Москва		
Н.контр.	Цветков		30.11.82				

Инв. № подл. | Подп. и дата | Взам. инв. №

Копировал: Марурина

Формат А4

Типовой проект 820-1-88 Альбом III

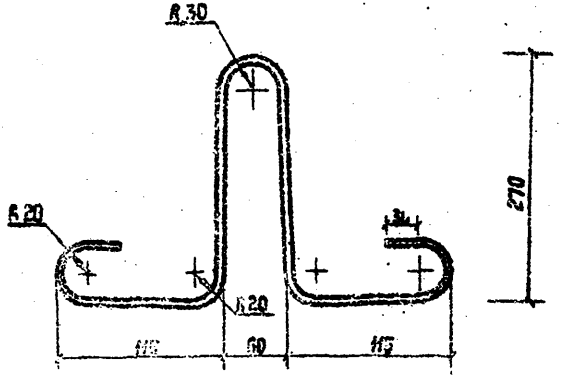

Длина развертки - 940 мм

				ЖКИ 00.00.001			
				Петля монтажная П1	Стадия	Масса	Масштаб
					Р	0,84	5М
ГИП	Багрянцев				Лист	Листов 1	
Нач. отд.	Якушев				Гипроспецтрансмонтаж им. Е.Е. Алексеевского г. Москва		
Пров.	Кузин						
Инженер	Милославский						
Н. контр.	Цветков						

Инв. № подл. | Подп. и дата | Взам. инв. №

Ф 12 А1 ГОСТ 5781-75

Гипроспецтрансмонтаж Москва

Формат А1

Типовой проект [illegible] Альбом [illegible]

Формат	Зона	Поз.	Обозначение	Наименование	Кол.	Примечание
				Документация		
АЧ			КЖИ 01.00.000 СБ	Сборочный чертеж		
				Сборочные единицы		
АЧ		1	КЖИ 01.10.000	Сетка арматурная С2	1	
АЧ		2	КЖИ 01.20.000	Сетка арматурная С3	1	
				Детали		
АЧ		3	КЖИ 01.00.001	Петля монтажная П2	3	
				Материалы		
				Монолитный бетон марки		
				БГТ200, 3-Б, Мрз - 150	0.37	$м^3$

19015-03 9

СИП	Багрянцев	[illegible]	3.10.82
Нач. отд.	Жукушев	[illegible]	3.10.82
Пров.	Кузин	[illegible]	2.10.82
Инженер	Мирославский	[illegible]	2.10.82
Н. контр.	Цветков	[illegible]	[illegible]

КЖИ 01.00.000

Плита днища ПД 15-1А

Стадия	Лист	Листов
Р		1

Союзгипроводхоз им. Е.Е. Алексеевского г. Москва

Копировал: Юркова

Формат А4

Инв. № подл. | Подп. и дата | Взам. инв. №

Типовой проект 820-3-13 Альбом III

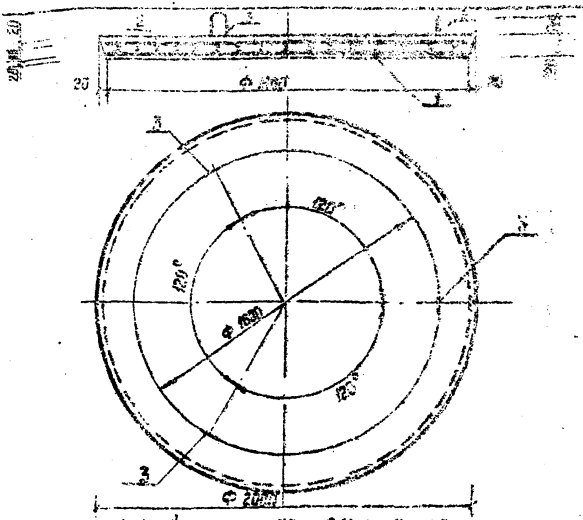

Ведомость расхода стали на элемент, кг

Марка элемента	Изделия арматурные						
	Арматура класса						Всего
	АI			АIII			
	ГОСТ 5781-75						
	Ф 10		Итого	Ф 8	Ф 12	Итого	
ПД 15-1А	1.5		1.5	11.9	34.4	48.3	47.8

Плиту днища ПД 15-1А изготавливать в оснастке плиты днища ПД 15-1 серии 3.820-9 вып.1

19015-03 10

ЖКИ.01.00.000 СБ

Гип	Багрянцев		
Нач. отд.	Якушев		
Пров.	Кузин		
Инженер	Милославский		
Н. контр.	Цветков		

Плита днища ПД 15-1А Сборочный чертеж

Стадия	Масса	Масштаб
0	925	1:20

Лист | Листов 1

Сантехпроводное им. Е.Е. Александровского г. Москва

Взам. инв. №

Подп. и дата

Инв. № подл.

Копировал: Юркова

Формат А4

Типовой проект 820-4-2.83 Альбом III

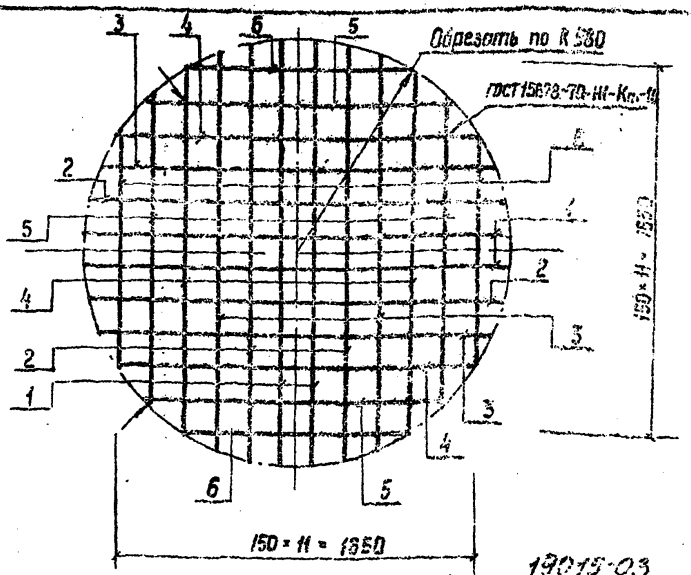

19015-03 11

Формат	Зона	Поз.	Обозначение	Наименование	Кол.	Примечание
				Детали		
				Ф12 А III ГОСТ 5781-75		
БЧ		1	КЖИ 01.10.001	ℓ = 1920	4	6.82 кг
БЧ		2	КЖИ. 01.10.002	ℓ = 1900	4	6.75 кг
БЧ		3	КЖИ. 01.10.003	ℓ = 1800	4	6.4 кг
БЧ		4	КЖИ. 01.10.004	ℓ = 1660	4	5.9 кг
БЧ		5	КЖИ 01.10.005	ℓ = 1420	4	5.05 кг
БЧ		6	КЖИ 01.10.006	ℓ = 980	4	3.48 кг

В спецификации в графе „Примечание" масса указана на все элементы

КЖИ 01.10.000

Гип	Багрянцев		3.10.82
Нач. отд.	Якушев		3.10.82
Пров.	Кузин		2.10.82
Инженер	Милославский		2.10.82
Н. контр.	Цветков		30.11.82

Сетка арматурная С-2

Стадия	Масса	Масштаб
Р	34.4	1:20

Лист | Листов 1

Союзгипроводхоз им. Е.Е. Алексеевского г. Москва

Взам. инв. №

Подп. и дата

Инв. № подл.

Копировал: Юрьева

Формат А4

Типовой проект 820-4-3.83 Альбом III

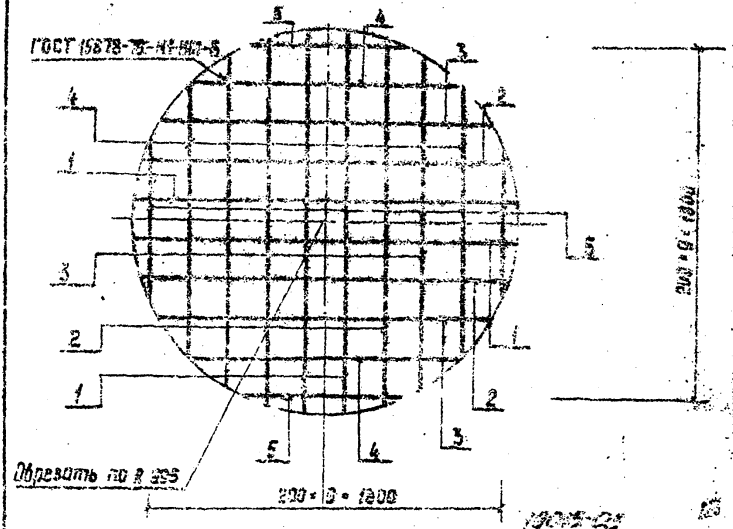

Формат	Зона	Поз.	Обозначение	Наименование	Кол.	Примечание
				Детали		
				ФВЛ III ГОСТ 5781-75		
БЧ		1	КЖИ 01.20.001	l = 1950	4	3.13 кг
БЧ		2	КЖИ 01.20.002	l = 1880	4	2.97 кг
БЧ		3	КЖИ 01.20.003	l = 1500	4	2.37 кг
БЧ		4	КЖИ 01.20.004	l = 1350	4	2.15 кг
БЧ		5	КЖИ 01.20.005	l = 800	4	1.26 кг

В спецификации в графе „Примечание" масса указана на все элементы

Гип	Багрянцев			Сетка арматурная Сз	Стадия	Масса	Масштаб
Нач. отд.	Якушев				Р	11.9	1:20
Пров.	Казин				Лист 1	Листов 1	
Инженер	Милосердова				Союзгипроводхоз им. В. Е. Чернышевского г. Москва		
Н. контр.	Цветков						

Инв. № подл. | Подп. и дата | Взам. инв. №

Рисовал: Юркова

Формат А4

Типовой проект 320-1-8.83 Альбом 25

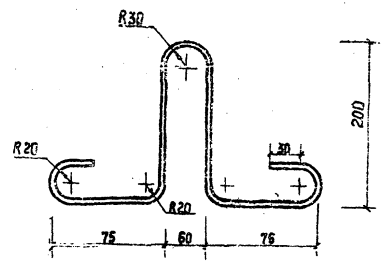

Длина развертки - 800 мм

Инв. № подл. | Подп. и дата | Взам. инв. №

19015-03 13

КЖИ 01.00.002

Гип	Багрянцев			
Нач. отд.	Якушев			
Пров.	Кузин			
Инженер	Миляковский			
Н. контр.	Цветков			

Петля монтажная П2

Стадия	Масса	Масштаб
Р	0,5	6М
Лист	Листов	

Союзгипроводхоз им. Е.Е. Алексеевского г. Москва

ф 10 AI ГОСТ 5781-75

Копировал: Юркова

Формат А4

Типовой проект 820-4-8.83 Альбом III

Формат	Зона	Поз.	Обозначение	Наименование	Кол.	Примечание
				Документация		
А4			КЖ 02.00.000 СБ	Сборочный чертеж		
				Сборочные единицы		
А4		1	КЖ 02.00.000	Сетка арматурная С4	1	
				Детали		
А4		2	КЖ 02.00.002	Скоба гибкая	3	2.7 кг
				Материалы		
				Монолитный бетон марки		
				5/7 ГОСТ 6-5 Кр-150	2.4	м³

В графе „Примечание" можно указать на бок элементы

1945-03 14

Гл.	Багрянов			КЖ 02.00.000	
Нач. отд.	Якушев				
Пров.	Кузин			Кольцо стеновое КС-15-24	Стадия Лист Листов
Инженер	Митрофанов				Гипроспецсоюз им. Е.Е. Александровского г. Москва
Н. контр.	Цветков				

Инв. № подл. | Подп. и дата | Взам. инв. №

Копировал: Жуков | Формат А4

Типовой проект 820-4-8.83 Альбом

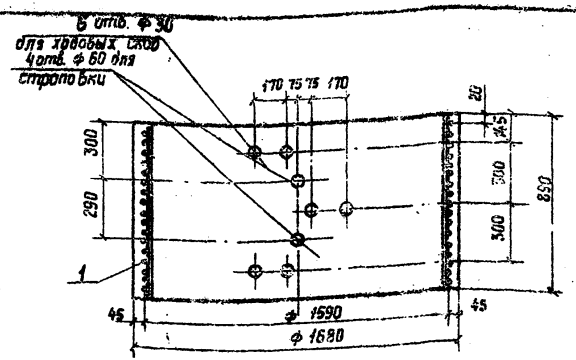

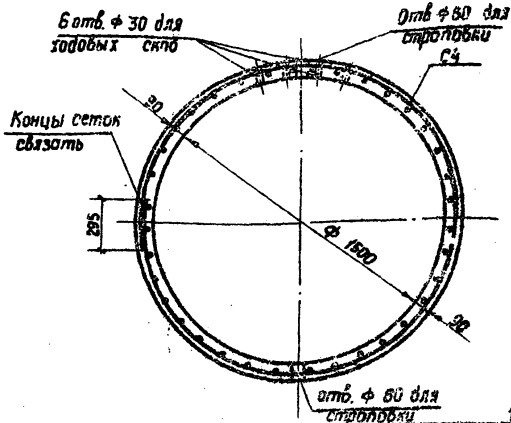

19015-03 15

					ЮКИ 02.00.000СБ		
ГИП	Багрянцев		3.10.82	Кольцо стеновое КС 15-2А	Стадия	Масса	Масштаб
Нач. отд.	Якушев		3.10.82	Сборочный чертеж	Р	1000	1:20
Пров.	Кузин		3.10.82		Лист 1	Листов 2	
Инженер	Милославский		3.10.82		Союзгипроводхоз им. Е.Е. Алексеевского г. Москва		
Н.контр.	Цветков		3.10.82				

Инв. № подл. | Подп. и дата | Взам. инв. №

Копировал: Юркова Формат А4

Типовой проект 820-4-8.83 Альбом III

Деталь заделки ходовых скоб в стенку кольца

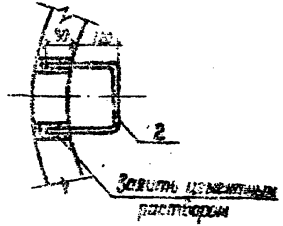

Поз. 2

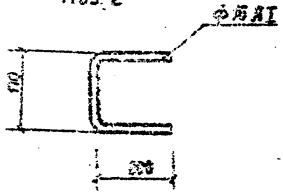

Ведомость расхода стали на элемент, кг

Марка элемента	Изделия арматурные						
	Арматура класса						Всего
	АI			БI			
	ГОСТ 5781-75			ГОСТ 8727-53			
	ф 16		Итого	ф 5		Итого	
КС 15-2А	2.7		2.7	19.65		19.65	22.5[illegible]

1. Кольцо стеновое КС 15-2А. Изготавливать в оснастке кольца КС 15-2 серии 3.820-9. Выпуск 1

14015-03 15

КЖИ 02.00 0000[illegible]

Гип	Багрянцев		
Нач. отд.	Якушев		
Пров.	Кузин		
Инженер	Милославский		
Н. контр.	Цветков		

Стадия	Лист	Листов
Р		ВМ

Лист 2 Листов

Спецэнтрпроектмонтаж им. В.В. Хмельницкого г. Москва

Инв. № подл. | Подп. и дата | Взам. инв. №

Типовой: Юркова

Формат А1

Типовой проект 823-4-883 Альбом II

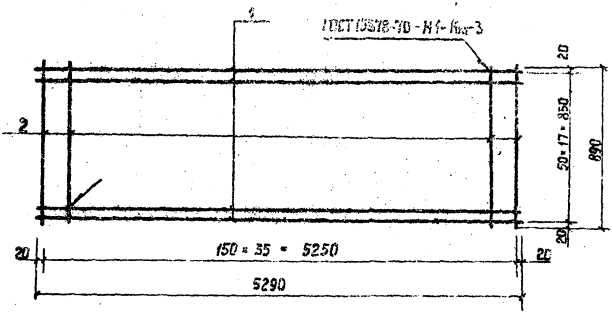

Формат	Зона	Поз.	Обозначение	Наименование	Кол.	Примечание
				Детали		
				Ф5 ВI ГОСТ 6727-53		
БЧ		1	КЖИ 02.10.001	l=5290	18	14.7 кг
БЧ		2	КЖИ 02.10.002	l=890	36	4.95 кг

19015-03 17

КЖИ 02.10.000

Гип	Багрянцев		5.10.82
Нач. отд.	Якушев		5.10.82
Пров.	Кузин		5.10.82
Инженер	Милославский		5.10.82
Н. контр.	Цветков		5.10.82

Сетка арматурная С4

Стадия	Масса	Масштаб
Р	19.65	БМ
Лист	Листов 1	

Союзгипроводхоз им. Е.Е. Алексеевского г. Москва

Инв. № подл. | Подп. и дата | Взам. инв. №

Копировал: Юркова

Формат А4

Типовой проект 820-4-483 Альбом III

Формат	Зона	Поз.	Обозначение	Наименование	Кол.	Примечание
				Документация		
АЧ			КЖИ 03.000.00С5	Сборочный чертеж		
				Сборочные единицы		
АЧ		1	КЖИ 03.10.000	Сетка арматурная С5	1	
АЧ		2	КЖИ 03.20.000	Закладная деталь М2	1	
				Детали		
БЧ		3	КЖИ 03.00.003	Скоба ходовая	3	2.7 кг
				Материалы		
				Монолитный бетон марки		
				БГТ 200;-В-6; Мрз - 150	0.4	м3

В графе „Примечание" масса указана на все элементы

19015-03 18

КЖИ 03.00.000

Гип	Богрянцев	[signature]	5.10.82
Нач. отд.	Якушев	[signature]	5.10.82
Пров.	Кузин	[signature]	5.10.82
Инженер	Милославский	[signature]	5.10.82
Н. контр.	Цветков	[signature]	[signature]

Кольцо стеновое КС 15-26

Стадия	Лист	Листов
Р		1

Союзгипроводхоз им. Е.Е. Лермонтова г. Москва

Взам. инв. №

Подп. и дата

Инв. № подл.

Копировал: Юрпова

Формат А4

Типовой проект 820-4-8 Альбом III

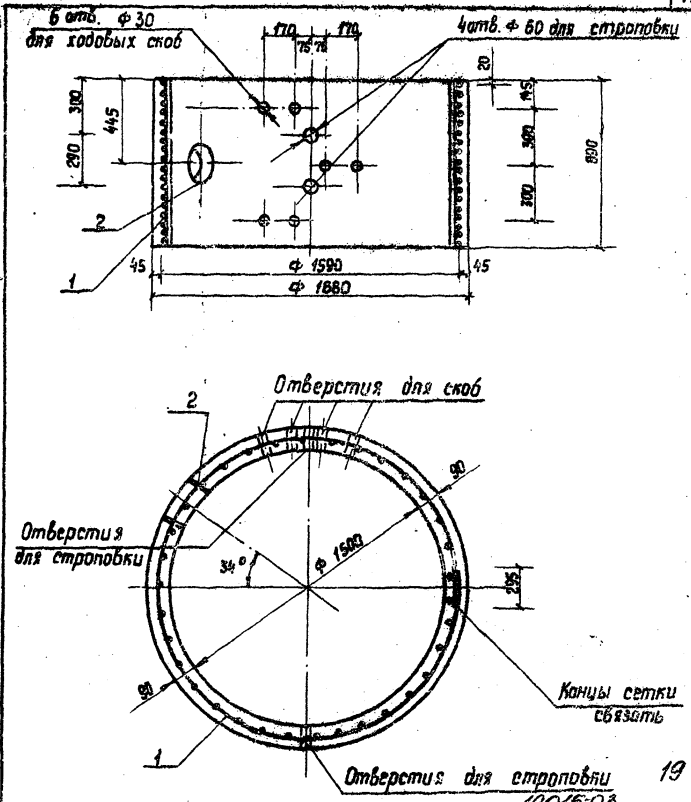

19015-03

				КЖИ 03.00.000 СБ			
				Кольцо стеновое КС 15-25 Сборочный чертеж	Стадия	Масса	Масштаб
					Р	1000	1:20
Гип	Багрянцев		3.10.82		Лист 1	Листов 2	
Нач. отд.	Якушев		3.10.82		Союзгипроводхоз им. Е.Е. Алексеевского г. Москва		
Пров.	Кузин		3.10.82				
Инженер	Милославский		3.10.82				
Н. контр.	Цветков		3.10.82				

Подп. и дата | Взам. инв. №

Инв. № подл.

Копировал: [illegible] Формат А4

Типовой проект 820-4-8.83 Альбом III

Деталь заделки ходовых скоб в стенку кольца

Поз. 3

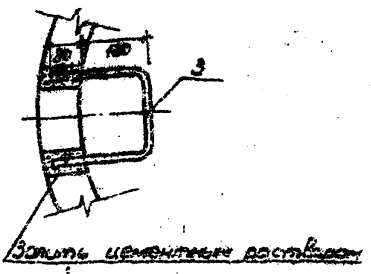

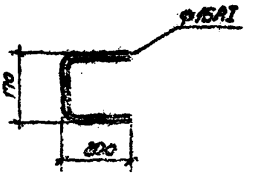

Ведомость расхода стали на элемент, кг

Марка элемента	Изделия арматурные					Изделия закладные						
	Арматура класса				Всего	Арматура кл.		Прокат марки			Всего	Общий расход
	А I		В I			А III		В-6 Ст3 Сп				
	ГОСТ5781-75		ГОСТ6727-53			ГОСТ5781-75		ГОСТ10704-76				
	ф16	Итого	ф5	Итого		ф8	Итого	Труб. 5,5×200		Итого		
КС 15-26	2,7	2,7	19,76	19,76	22,45	2,1	2,1	3,95		3,95	5,05	28,61

1. Кольцо стеновое КС-15-26 изготавливать в оснастке кольца КС 15-2 серии 3.820-9 вып.1

2. Закладную деталь поз.2 крепить к арматурной сетке вязальной проволокой.

20

19015-03

КЖИ.03.00.000СБ

Гип	Бояренцев		
Нач.отд.	Яковлев		
Пров.	Кузин		
Инж.	[illegible]		
Н.контр.	Шевков		

Р		5К

Инв. № подл. | Подп. и дата | Взам.инв. №

Копировал Мартина

Формат А4

Типовой проект 820-4-К.83 Альбом III

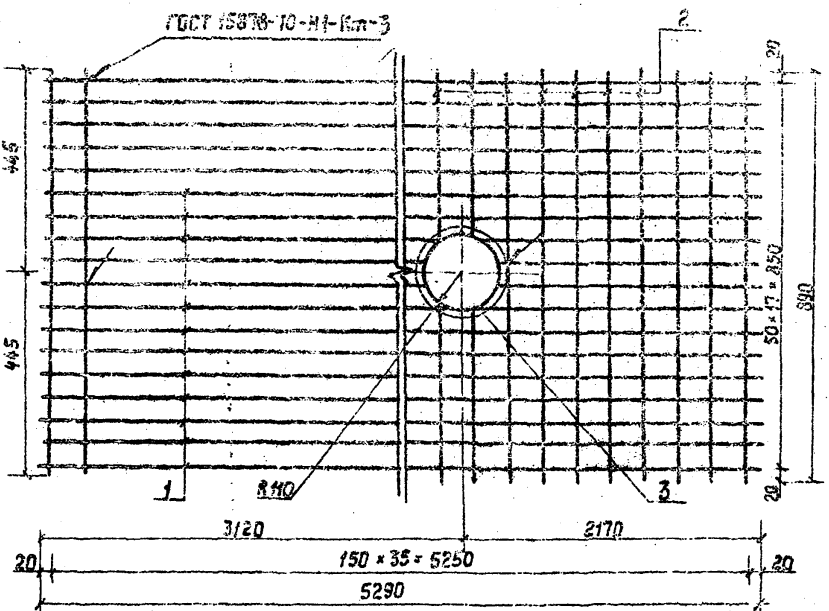

Формат	Зона	Поз.	Обозначение	Наименование	Кол	Примечание
				Детали		
				ф5 ВI ГОСТ 6727-53		
А4		1	КЖИ 03.10.001	ℓ = 5290	18	14.7 кг
А4		2	КЖИ 03.10.002	ℓ = 890	36	4.25 кг
А4		3	КЖИ 03.10.003	ℓ = 395	1	0.11 кг

В спецификации в графе „Примечание" масса указана на все элементы

19015-03 21

КЖИ 03.10.000

Сетка арматурная С5

Стадия	Масса	Масштаб
Р	19.76	БМ

Лист	Листов 1

Союзгазпроводкоз им. Е.Е. Алексеевского г. Москва

ГИП	Багрянцев		5.10.83
Нач. отд.	Якушев		2.10.83
Пров.	Кузин		2.10.83
Инженер	Милославский		2.10.83
Н. контр.	Цветков		2.10.83

Инв. № подл. | Подп. и дата | Взам. инв. №

Копировал: Юркова

Формат А4

Типовой проект 820.4-8.83 Альбом III

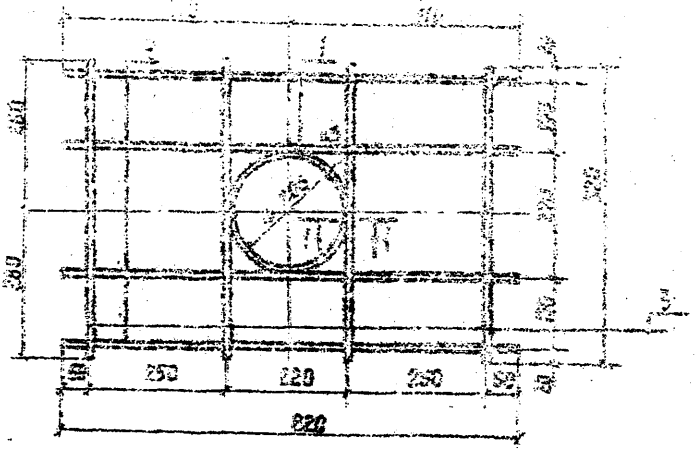

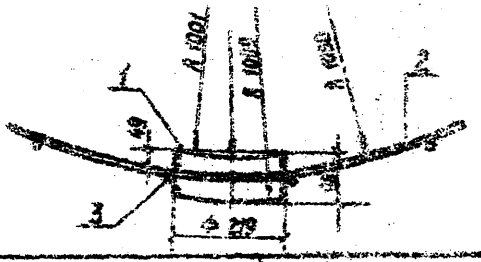



19015-03 22

Формат	Зона	Поз.	Обозначение	Наименование	Кол.	Примечание
				Детали		
БЧ		1	ЮКИ 03.20.001	Труба [illegible] ГОСТ [illegible]		
				5-90	1	3.95 кг
				Ф 8 А II ГОСТ 5731-75		
БЧ		2	ЮКИ 03.20.002	5-220	4	1.3 кг
БЧ		3	ЮКИ 03.20.003	5-520	4	0.8 кг

В спецификации в графе "Примечание" масса указана на все элементы в сборку ручную дуговую производить электродом М2 по ГОСТ 9467-75

Гип	Багрянцев	[illegible]	[illegible]
Нач. отд.	Якушев	[illegible]	[illegible]
Пров.	Кузин	[illegible]	[illegible]
Инженер	[illegible]	[illegible]	[illegible]
Н. контр.	Цветков	[illegible]	[illegible]

ЮКИ 03.20.000

Закладная деталь М2

Стадия	Масса	Масштаб
Р	5.03	Бм

Лист | Листов 1

Смена производства им. Е.Е. Мелесовского г. Москва

Инв. № подл. | Подп. и дата | Взам. инв. №

Копировал: Юрьева

Формат А4

Типовой проект 820-8-8.83 Альбом III

Формат	Зона	Поз.	Обозначение	Наименование	Код	Примечание
				Документация		
АЧ			КЖИ 04.00.000СБ	Сборочный чертеж		
				Сборочные единицы		
АЧ		1	КЖИ 04.00.000	Плита перекрытия КУЛ1-15-1-1	1	
АЧ		2	КЖИ 04.10.000	Пластина металлическая	1	
АЧ		3	КЖИ 04.10.000	Пластина металлическая ПМ2	1	
АЧ		4	КЖИ 04.20.000	Пластина металлическая ПМ3	1	
АЧ		5	КЖИ 04.20.000	Пластина металлическая ПМ4	1	
АЧ		6	КЖИ 04.30.000	Сетка арматурная С19	1	
АЧ		7	КЖИ 04.40.000	Сетка арматурная С21	1	
				Стандартные изделия		
		8		Болт М 20 × 220		
				ГОСТ 7798-70	8	
		9		Гайка М 20		
				ГОСТ 5915-70	8	
		10		Шайба 20		
				ГОСТ 8958-78	8	

Взам. инв. №

Подп. и дата

Инв. № подл.

19015-03 23

ГИП	Багрянцев		3.10.82
Нач. отд.	Якушев		3.10.82
Пров.	Кузин		3.10.82
Инженер	Милославский		3.10.82
Н. контр.	Цветков		30.10.82

КЖИ.04.00.000

Плита перекрытия КУЛ1-15-1А

Стадия	Лист	Листов
Р		1

Союзгипроводоз им. Е.Е. Алексеевского г. Москва

Копировал: Юркова

Формат А1

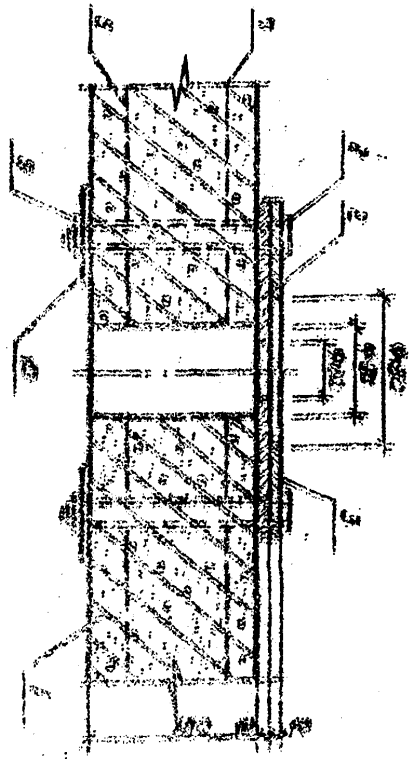

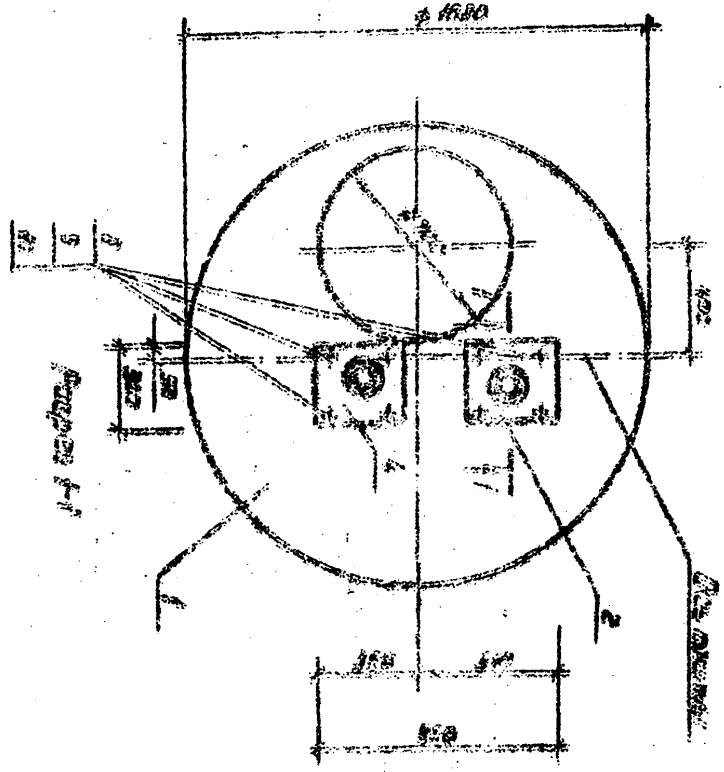

Типовой проект 820-4-833 Альбом

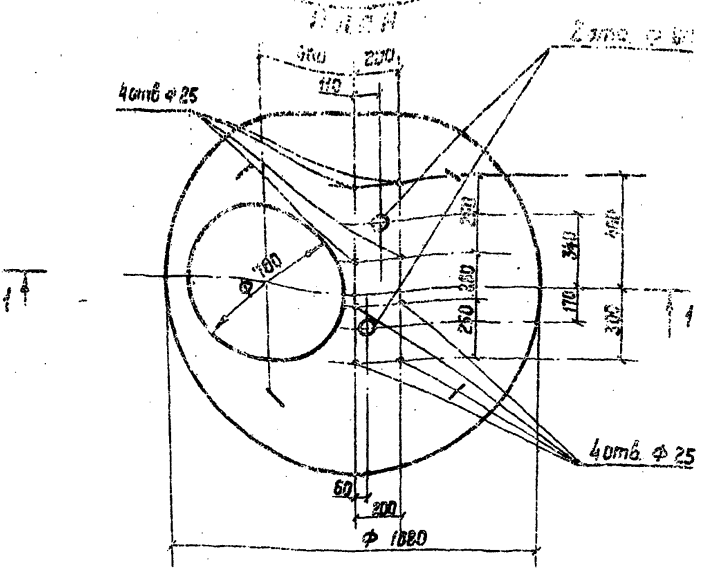

Дополнительная ведомость расхода стали на элемент, кг

Марка элемента	Изделия арматурные					Изделия закладные					Общий расход
	Арматура класса				Всего	Прокат марки				Всего	
	В-I					Вст 3 сп					
	ГОСТ 6727-53					ГОСТ 19903-74					
	Ф4	Ф6		Итого		10×50			Итого		
КУП1-15-1А	0.9	1.9		2.8	2.8	32.96			32.96	32.96	35.76

19015-03 25

КЖИ 04.00.000 СБ

Гип	Багрянцев		3.10.82
Нач. отд.	Якушев		3.10.82
Пров.	Кузин		2.10.82
Инженер	Милославский		2.10.82
Н. контр.	Цветков		2.10.82

Стадия	Масса	Масштаб
Р		БМ

Лист 21 Листов

Союзгипроводхоз им. Е.Е. Алексеевского г. Москва

Инв. № подл. | Подп. и дата | Взам. инв. №

Копировал: Юркова

Формат А4

Типовой проект 820-4-8.88 Альбом

Разрез 1-1

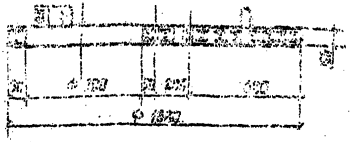

1. Плита перекрытия КЦП 1-15-1А готовится по чертежам плиты КЦП 1-15-1 серии 3.900-3 вып.7. При изготовлении в форму установить 4 вкладыша ф 25 и 2 вкладыша ф 60
2. В местах расположения вкладышей стержни арматурных сеток отогнуть по месту
3. Крепление металлических пластин к плите производить на месте строительства непосредственно перед монтажом по настоящему чертежу.
4. Пластина металлическая ПМ4 (поз.5) располагается под пластиной металлической ПМ3 (поз.4), аналогично расположению поз. 2 и 3.
5. ПМ1; ПМ2; ПМ3 и ПМ4 окрасить железным суриком ГОСТ 8135-74 на олифе ГОСТ 7931-65.

Гип	Багренцев		5.10.85
Нач. отд.	Якушев		5.10.85
Пров.	Кузин		2.10.85
Инженер	Максимовский		2.10.85
Н.контр.	Цветков		2.10.85

ЖКИ 04.00.000СБ

Стадия	Лист	Масштаб
Р		ПМ

Лист 3 | Листов

Гипрогоркоммунстрой им. Е.Е. Алексеевского г. Москва

Инв. № подл. | Подп. и дата | Взам. инв. №

Копировал: Юркова

Формат 24

Типовой проект 820-4-3.83 Альбом III

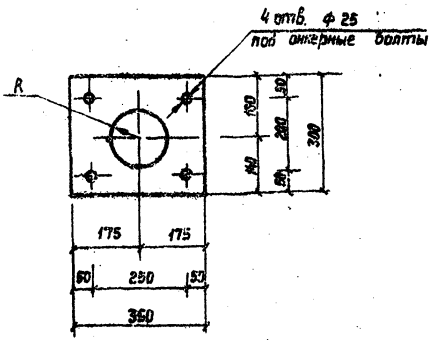

Радиус отверстия	ПМ1	ПМ2
R	65	25

Формат	Зона	Поз.	Обозначение	Наименование	Кол.	Примечание
				Детали		
				Лист Б-ПН 10-300 ГОСТ 19903-74 / Б ст 3 Вп2 ГОСТ 14637-79		
64		1	КЖИ 04.10.001	l=350	1	8.24 кг
64		2	КЖИ 04.10.002	l=350	1	8.24 кг

18015-03 27

КЖИ 04.10.000

ГИП	Багрякцев		3.10.84
Нач. отд.	Якушев		3.10.84
Пров.	Кузин		3.10.84
Инженер	Михайлов		3.10.84
Н. контр.	Цветков		3.10.84

Пластины металлические ПМ1 и ПМ2

Стадия	Масса	Масштаб
Р	16.48	БМ

Лист | Листов 1

Ленгипроводхоз им. Е.Е. Александровского г. Москва

Взам. инв. №

Подп. и дата

Инв. № подл.

Формат А4

Типовой проект Альбом III

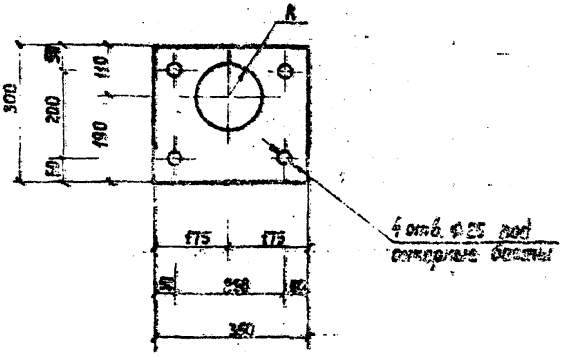

Радиус отверстия	ПМ1	ПМ2
R	65	25

19015-03 28

Формат	Зона	Поз.	Обозначение	Наименование	Кол.	Примечание
				Детали		
				Ст. 6-НК10-300 ГОСТ 19905-74 / Б.Ст.3 ДК2 ГОСТ 19903-74		
БЧ		1	КЖИ 04.20.001	С=350	1	8.24 кг
БЧ		2	КЖИ 04.20.002	С=350	1	8.24 кг

Гип	Бирюнцев			КЖИ 04.20.000		
Нач. отд.	Якушев			Пластины металлические ПМ3 и ПМ4	Р	10.48 БЧ
Пров.	Кутин					
Инженер	Милославский					
Н. контр.	Цветков					

Инв. № подл. | Подпись и дата | Взам. инв. №

Формат А

Типовой проект Альбом

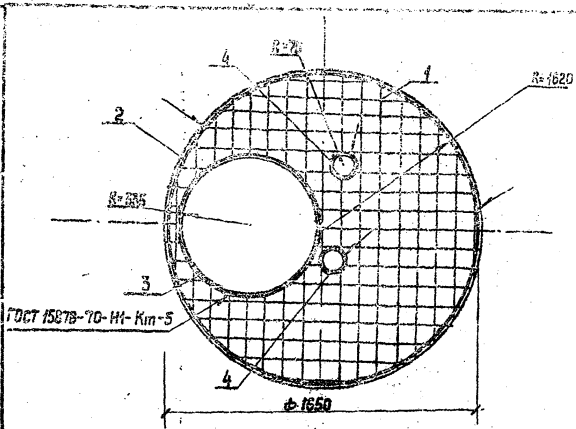

19015-03 29

Формат	Зона	Поз.	Обозначение	Наименование	Кол.	Примечание
				Сборочные единицы		
А4		1	ГОСТ 8478 - 66	Сетка арматурная С19		
				Детали		
				Ф6 ВI ГОСТ 6727-53		
Б4		2	КЖИ 04.30.002	l=5300	1	1.2 кг
Б4		3	КЖИ 04.30.003	l=2350	1	0.3 кг
Б4		4	КЖИ 04.30.004	l=450	2	0.2 кг

В спецификации в графе „Примечание" масса указана на все элементы

КЖИ 04.30.000

Гип	Багрянцев		3.10.84
Нач. отд.	Якушев		3.10.84
Пров.	Кузин		2.10.84
Инженер	Милославский		2.10.84
Н. контр.	Цветков		2.10.84

Сетка арматурная С19 / Доработка /

Стадия	Масса	Масштаб
Р	15.9	1:20

Лист 1 Листов 1

Союзгипрободнхоз им. Е.Е. Алексеевского г. Москва

Инв. № подл. | Подп. и дата | Взам. инв. №

Копировал: Юрнева Формат А4

Типовой проект 820-4-6.83 Альбом III

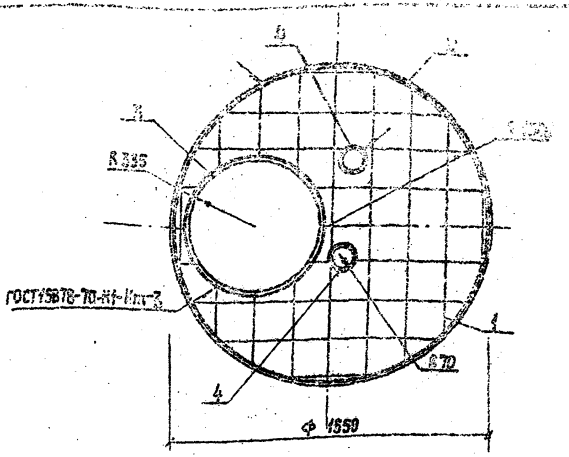

19015-03 30

Формат	Зона	Поз.	Обозначение	Наименование	Кол.	Примечание
				Сборочные единицы		
А4		1	ГОСТ 8478-66	Сетка арматурная С 21		
				Детали		
				ф4 ВI ГОСТ 6727-53		
Б4		2	ЖКИ 04.40.002	l=5300	1	0.8 кг
Б4		3	ЖКИ 04.40.003	l=2350	1	0.2 кг
Б4		4	ЖКИ 04.40.004	l=450	2	0.1 кг

В спецификации в графе. Примечание масса указана на все элементы

ЖКИ 04.40.000

ГИП	Багрянцев		3.10.83
Нач.отд.	Якушев		3.10.83
Пров.	Кузин		3.10.83
Инженер	Милославс		3.10.83
Н.контр.	Цветков		3.10.83

Сетка арматурная С 21 (Доработка)

Изменение	Масса	Масштаб
Р	3.7	1:20

Лист | Листов 1

Союзгипроводхоз им. Е.С. Алексеевского г. Москва

Инв. № подл. | Подп. и дата | Взам. инв. №

Копировал: Юркова

Формат А4

Типовой проект 820-4-8.23 Альбом III

Формат	Зона	Поз.	Обозначение	Наименование	Кол.	Примечание
				Документация		
А4			КМИ 00.00.000СБ	Сборочный чертеж		
				Детали		
Б4		1	КМИ 00.00.001	Патрубок		
				Труба 530×6 ГОСТ 10704-76 / 2-Б Ст3 ГОСТ 10705-76		
				L=150	1	11.7 кг
Б4		2	КМИ.00.00.002	Полоса		
				Лист 8-ПН5×500 ГОСТ 19903-74 / 8 Ст3 ГОСТ 14637-79	1	9.7 кг

19015-03 31

КМИ.00.00.000

Гип	Багрянцев		3.10.84
Нач отд.	Якушев		3.10.84
Пров.	Кузин		3.10.84
Инженер	Милославский		3.10.84
Н. контр.	Цветлов		30.10.84

Стакан металлический

СМ1

Стадия	Лист	Листов
П		1

Союзгипроводхоз им. Е.Е. Алексеевского г. Москва

Инв. № подл. | Подп. и дата | Взам. инв. №

Копировал: Юркова

Формат Л1

Типовой проект 820-4-3.83 Альбом III

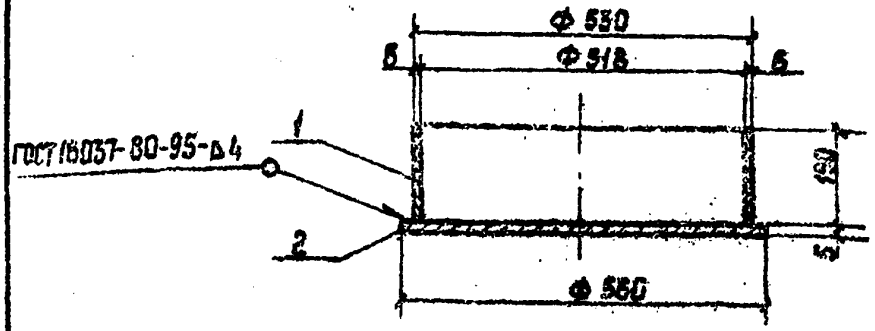

План

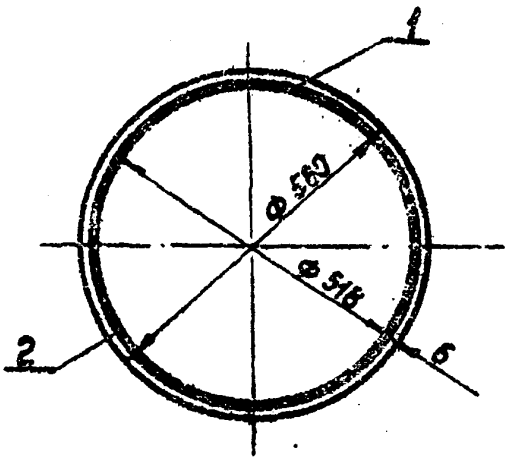

Сварку стакана см 1 производить электродами Э-42 ГОСТ 9467-75

19015-03 32

				КМИ 00.00.000 СБ		
ГИП	Багрянцев			Стакан металлический СМ1 Сборочный чертеж	Стадия	Масса	Масштаб
Нач. отд.	Якушев				Р	21.4	1:10
Пров.	Кузин				Лист	Листов 1
Инженер	Милославский				Союзгипроводхоз им. Е.Е. Алексеевского г. Москва	
Н. контр.	Цветков					

Инв. № подл. | Подп. и дата | Взам. инв. №

Копировал: Юрьева Формат А4

Типовой проект 820-4-8.83 Альбом III

Формат	Зона поз.	Поз.	Обозначение	Наименование	Кол.	Примечание
				Документация		
А4			КДИ 00.00.000 СБ	Сборочный чертеж		
				Детали		
Б4		1	КДИ 00.00.001	Щит		
				Доска 3 сорт 25×200×650		
				ГОСТ 8486-66	4	
Б4		2	КДИ 00.00.002	Ребро		
				Доска 3 сорт 35×40×120		
				ГОСТ 8486-66	2	
				Накладка		
				Доска 3 сорт 25×60×620		
				ГОСТ 8486-66		
				Стандартные изделия		
				Гвозди К 3.0×70		
				ГОСТ 4028-63*	25	0.1 кг

Взам. инв. №

Подп. и дата

Инв. № подл.

19015-03 33

ГИП	Багрянцев		3.10.83
Нач. отд.	Якушев		3.10.83
Разраб.	Кузин		3.10.83
Инженер	Милославский		3.10.83
Н. контр.	Цветков		3.10.83

КДИ 00.00.000

Крышка деревянная
КД 1

Стадия	Лист	Листов
Р		1

Союзгипроводхоз
им. Е.Е. Алексеевского
г. Москва

Копировал: Юркова

Формат А4

Типовой проект 820-4-8.83 Альбом III

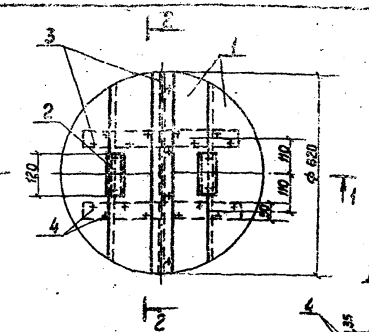

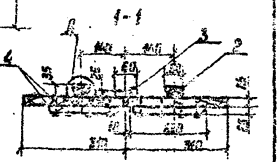

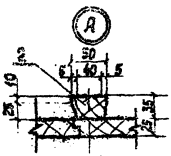

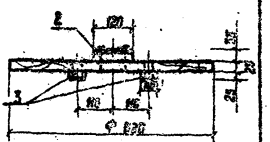

Древесину пропитать антисептическим составом в соответствии с требованиями СН и П III - 19-76

19015-03

34

ГИП	Багоянцев		3.10.82
			3.10.82
Инженер	Кузин		2.10.82
Н. контр.	Милославский		2.10.82
	Цветков		3.10.82

Крышка деревянная КД 1
Сборочный чертеж

КД 0 00.00 000СБ

Стадия	Кассер	Масштаб
Р	14.8	1:10

Лист | Листов 1

Союзгипроводхоз им. Е.Е. Алексеевского г. Москва

Копировал: Юрхова

Формат А4

Подп. и дата | Взам. инв. №

Инв. № п

gost.e-ecolog.ru