ТИПОВОЙ ПРОЕКТ

501-3-338.87

ТЕПЛОВОЗО-ВАГОННОЕ ДЕПО НА ОДНО СТОЙЛО ДЛЯ ТЕПЛОВОЗОВ ТГМ и ТГК КОЛЕИ 1520мм

АЛЬБОМ 7

ОБЩИЕ ВИДЫ НЕСТАНДАРТИЗИРОВАННОГО ОБОРУДОВАНИЯ

				ПРИВЯЗАН :	

ТИПОВОЙ ПРОЕКТ
501-3-338.87

ТЕПЛОВОЗО-ВАГОННОЕ ДЕПО НА ОДНО СТОЙЛО ДЛЯ ТЕПЛОВОЗОВ ТГМ и ТГК КОЛЕИ 1520мм

АЛЬБОМ 7

ПЕРЕЧЕНЬ АЛЬБОМОВ:

Альбом I	ПЗ	Общая пояснительная записка
	ТХ	Технология производства
Альбом 2	АР	Архитектурные решения
	КЖ	Конструкции железобетонные
	КМ	Конструкции металлические
Альбом 3	КЖИ	Сборные железобетонные элементы и металлические изделия
Альбом 4	ОВ	Отопление и вентиляция
	ВК	Водопровод и канализация
Альбом 5	ЭМ	Силовое электрооборудование и электрическое освещение
	АОВ	Автоматизация отопления и вентиляции
Альбом 6		Смотровая канава для тепловозов ТГМ и ТГК колеи 1520 мм.
Альбом 7	ВО	Общие виды нестандартизированного оборудования
Альбом 8		Автоматизация вентиляции Задание заводу-изготовителю на шкафы управления
Альбом 9	СО	Спецификации оборудования
Альбом 10	ВМ	Ведомости потребности в материалах
Альбом II		Сметы Часть I Часть 2

Разработан Государственным проектным институтом
Харьковский Промтранспроект
Главный инженер института Л.Г. Мирошников
Главный инженер проекта Н.Т. Фартушный

Типовой проект утвержден и введен в действие
Госстроем СССР.
Протокол от 11.03.88 № 11

				ПРИВЯЗАН:	

Формат	Наименование	Обозначение	Стр.
А2	Обложка		
"	Титульный лист		1
"	Содержание альбома		2
А3	Ванна для промывки баков и блоков аккумуляторных батарей. Общий вид.	Е41-00-000ВО	3
А3	Верстак слесарный на одни тиски. Общий вид.	И150-00-000ВО	3
А2	Ванна для промывки и прополаскивания воздушных фильтров. Общий вид	Е63-00-000ВО	4
"	Ванна для промасливания кассет воздушных фильтров. Общий вид.	Е64-00-000ВО	5
"	Стеллаж полочный Общий вид.	И65-00-000ВО	6
"	Верстак для правки блоков и баков аккумуляторных батарей. Общий вид	И66-00-000ВО	7
"	Шкаф для инструмента Общий вид.	И69-00-000ВО	8,9
"	Верстак для разборки и сборки форсунок Общий вид	И109-00-000ВО	10
"	Стеллаж-рольганг для аккумуляторных батарей Общий вид	И117-00-000ВО	11
"	Подставка под станок Общий вид	И149-00-000ВО	12
"	Камера для просушки кассет фильтров. Общий вид	К4-00-000ВО	13,14
А3	Шкаф настенный Общий вид	Р32-00-000ВО	15
А3	Водоотделитель. Общий вид	Р44-00-000ВО	15

Инв. № подл. | Подп. и дата | Взам. инв. №

Инв. №

Составил | Инженер | Ж.Н. | К.Н.
Пров. | Фролов | Ж.Н. | К.Н.
Рук. гр. | Фролов | Ж.Н. | К.Н.
Н. контр. | Ж.Н. | К.Н.
Н. контр. | Ж.Н. | К.Н.
Н. контр. | Ж.Н. | К.Н.

Привязан:

ТП 501-3-33.87

Содержание альбома

Стадия	Лист	Листов
РП		1

Харьковский ПРОМТРАНСПРОЕКТ

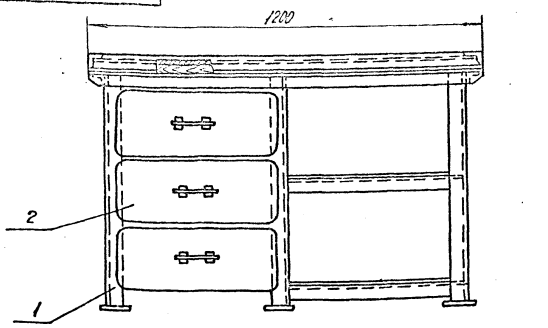

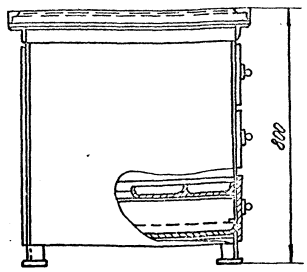

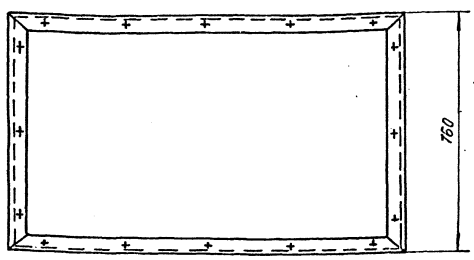

Поз.	Наименование	Кол.	Примечание
1	Каркас	1	
2	Ящик	3	

Техническая характеристика

1. Габаритные размеры:
   - длина, мм — 1200
   - ширина, мм — 760
   - высота, мм — 800
2. Масса, кг — 167

Изм.	Лист	№ докум.	Подп.	Дата
Разраб.		Миколавская		15.11.87
Пров.		Фролов		15.11.87
Н.контр.		Берёвкина		15.11.87
Утв.		Фарсунина		15.11.87

И150-00-000 ВО

Верстак слесарный на одни тиски. Общий вид.

Лит.	Масса	Масштаб
	167	1:10
Лист	Листов 1	

Харьковский ПРОМТРАНСПРОЕКТ

Формат А3

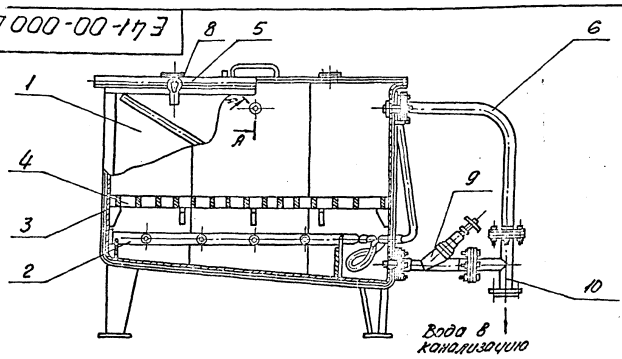

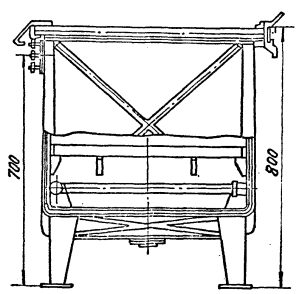

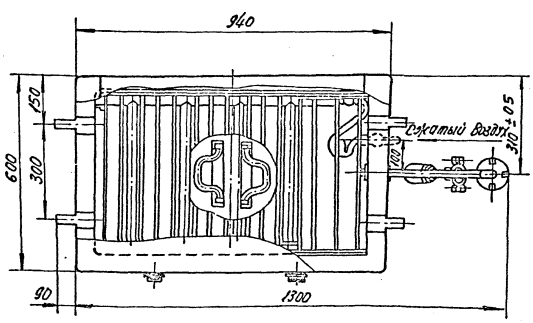

Поз.	Наименование	Кол.	Примечание
1	Каркас	1	
2	Коллектор		
3	Футеровка	1	
4	Решетка	1	
5	Крышка	1	
6	Колено	1	
7	Патрубок	3	
8	Замок кольцевой	2	
9	Вентиль 15в3п Ду=25	1	Винипласт
10	Тройник с отбортованными фланцами	1	Винипласт

А-А
М1:2

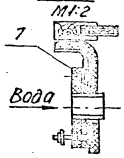

Техническая характеристика

1. Рабочий объём ванны, м³ — 0.27
2. Температура жидкости в ванне, С° — 50

Изм.	Лист	№ докум.	Подп.	Дата
Разраб.		Миколавская		15.11.87
Пров.		Фролов		15.11.87
Н.контр.				15.11.87
Утв.				15.11.87

Е41-00-000 ВО

Ванна для промывки баков и блоков аккумуляторных батарей. Общий вид.

Лит.	Масса	Масштаб
	89	1:10
Лист	Листов 1	

Харьковский ПРОМТРАНСПРОЕКТ

Альбом 7

Типовой проект 501-3-33.87

Инв.№ подл. | Подп. и дата | Взам.инв.№ | Инв.№ дубл. | Подп. и дата

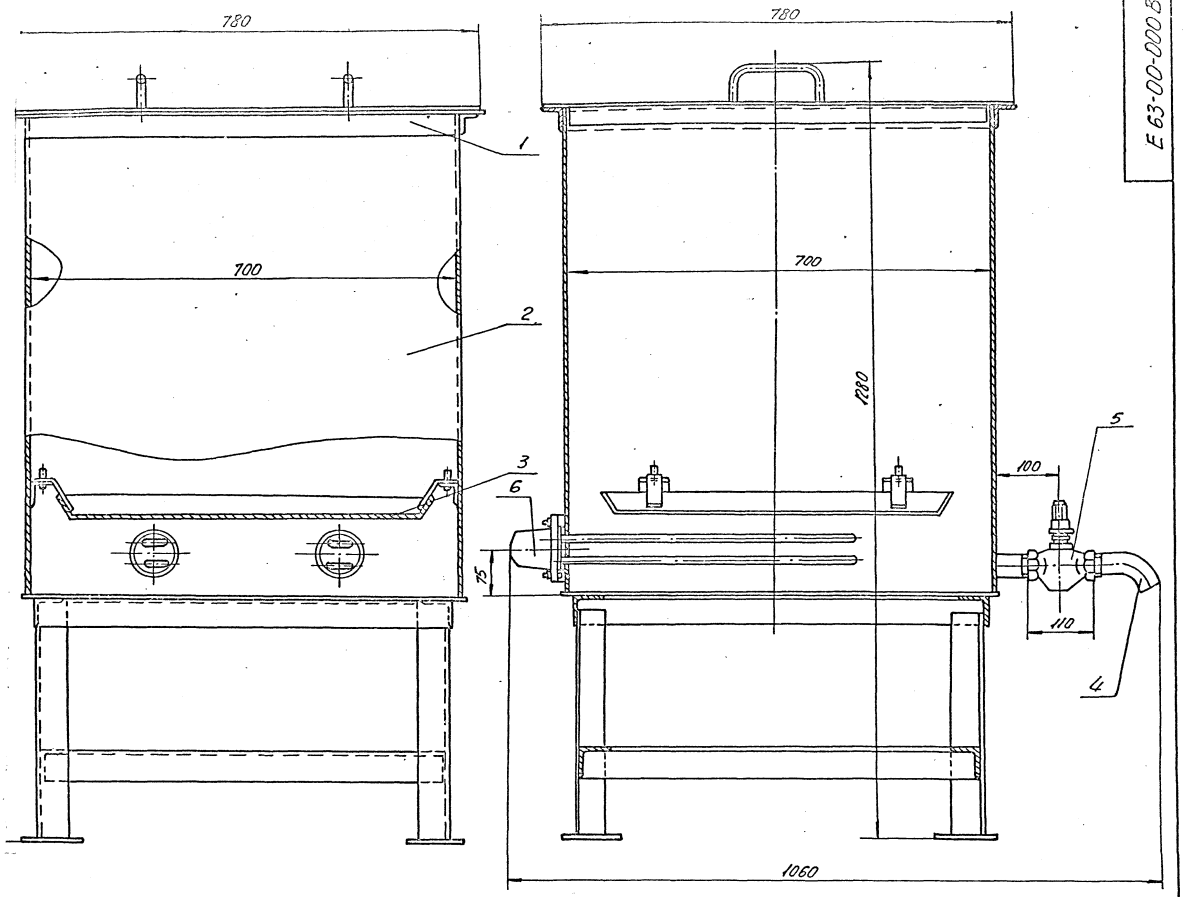

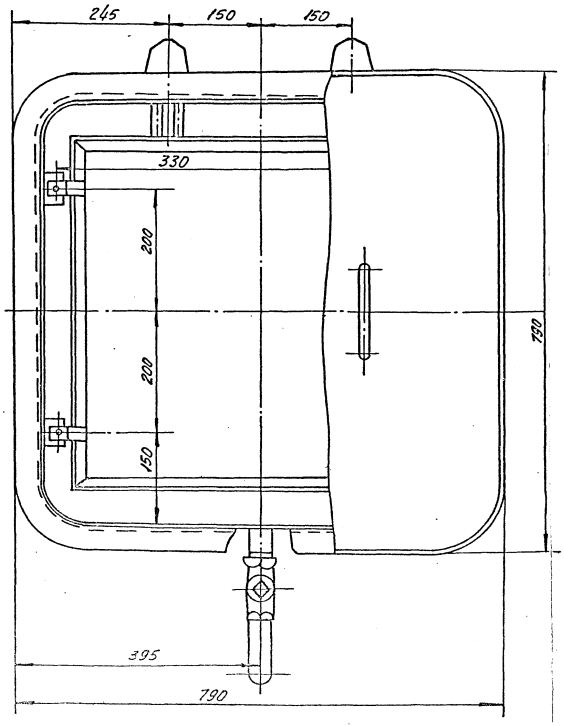

Техническая характеристика.

1. Емкость, л — 400
2. Температура раствора, °С — 80-90
3. Источник тепла — электроэнергия
4. Электронагреватель:
   - тип — ТЭН-60А13/2Р220
   - мощность, кВт — 2
   - напряжение, В — 220
5. Установленная мощность электронагревателей, кВт — 4

Поз.	Наименование	Кол.	Примечание
1	Крышка	1	Сб.
2	Корпус	1	Сб.
3	Поддон	1	Сб.
4	Труба	1	Сталь 20 ГОСТ 1050-74
5	Кран сальниковый		
	муфтовый 11ч6бк Ду=25	1	ГОСТ 19193-73
6	Электронагреватель		
	ТЭН-60А13/2Р220	2	

Изм.	Лист	№ докум.	Подп.	Дата	Е 63-00-000 ВО		
Разраб.		Никонов			Ванна для промывки и прополаскивания воздушных фильтров. Общий вид.	Лит.	Масса	Масштаб
Пров.		Фролов					170	1:5
						Лист	Листов 1
Контр.						Дзержинский ПРОТОТИПЕНТ	
Утв.							

Инв. № подл. | Подп. и дата | Взам. инв. № | Инв. № дубл. | Подп. и дата

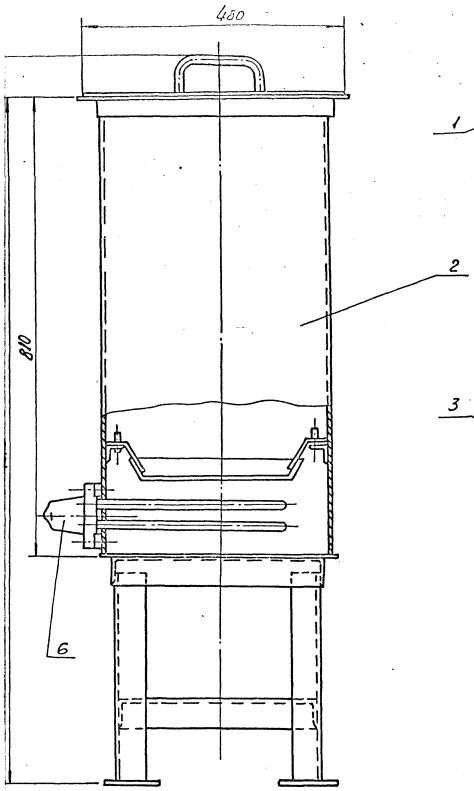

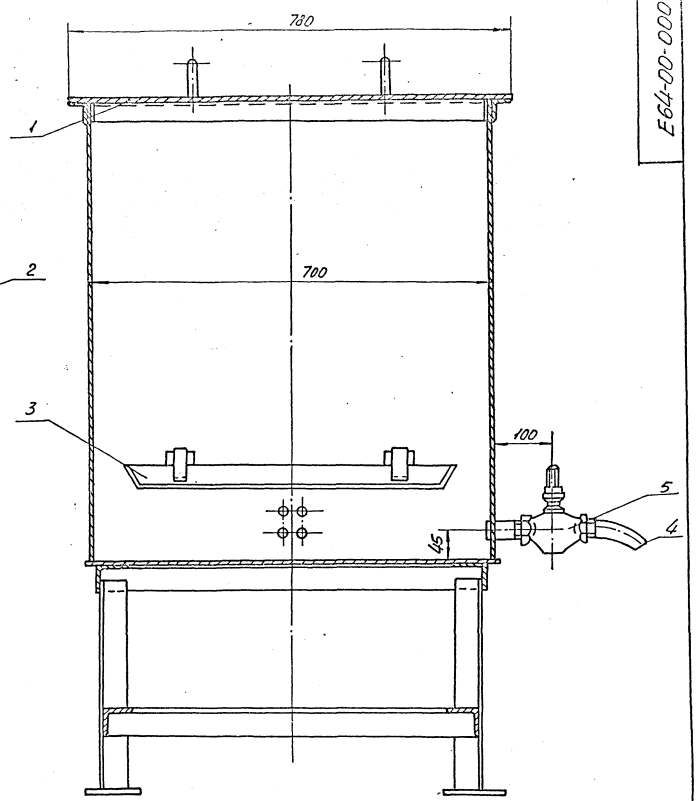

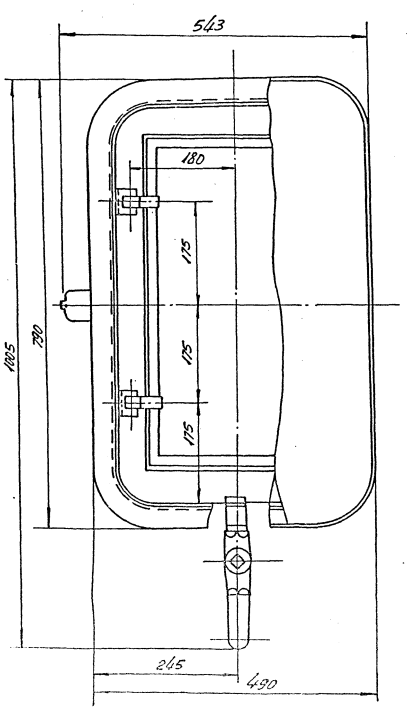

Техническая характеристика

1. Емкость, л — 220
2. Температура раствора, °С — 80-90
3. Источник тепла, — электроэнергия
4. Электронагреватель:
   - тип — ТЭН-60А13/2Р220
   - мощность, кВт — 2
   - напряжение, В — 220
5. Габаритные размеры:
   - длина, мм — 543
   - ширина, мм — 1005
   - высота, мм — 1280

Поз.	Наименование	Кол.	Примечание
1	Крышка	1	Сб.
2	Корпус	1	Сб.
3	Поддон	1	Сб.
4	Труба	1	Сталь 20 ГОСТ 1050-74
5	Кран сальниковый		
	муфтовый 11ч6бк ДУ-25	1	ГОСТ 19193-73
6	Электронагреватель		
	ТЭН-60А13/2Р220	1	

Е64-00-000ВО

Инв. № подл.	Подп. и дата	Взам. инв. №	Инв. № дубл.	Подп. и дата
Разраб.	Ф.И.О.	Подп.	Дата	
Пров.	Фролов			
Н. контр.				
Утв.				

Ванна для промасливания кассет воздушных фильтров. Общий вид.

Лит.	Масса	Масштаб
	117	1:5
Лист	Листов 1	

Харьковский ПРОМТЕХПРОЕКТ

И65-00-000 ВО

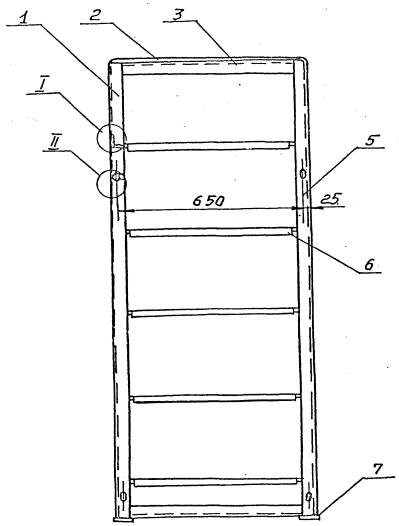

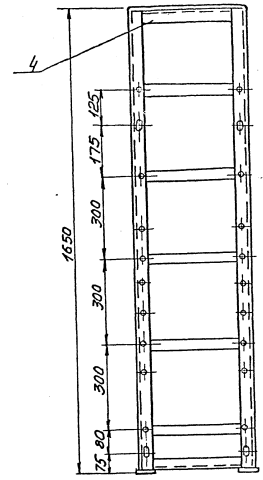

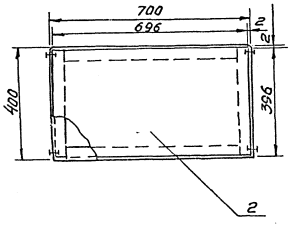

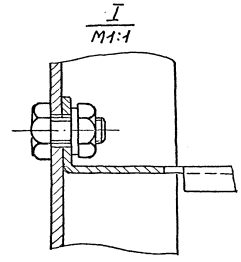

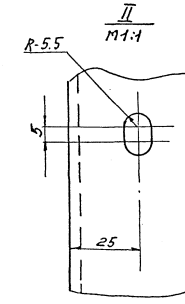

Техническая характеристика:

1. Габаритные размеры:

длина, мм	700
ширина, мм	400
высота, мм	1650

2. Масса, кг 61

Поз.	Наименование	Кол.	Примечание
1	Стойка левая	2	
2	Лист	1	
3	Уголок	4	
4	Уголок	4	
5	Стойка правая	2	
6	Полка	5	
7	Полоса	4	

Изм.	Лист	№ докум.	Подп.	Дата
Разраб.		Гуревич		Кн.87
Пров.		Фролов		Кн.87
Н.контр.				
Утв.				

И65-00-000 ВО

Стеллаж полочный Общий вид

Лит.	Масса	Масштаб
	61	

Лист

Харьков

ПРОМТРА

Инв.№ подл. | Подп. и дата | Взам.инв.№ | Инв.№ дубл. | Подп. и дата

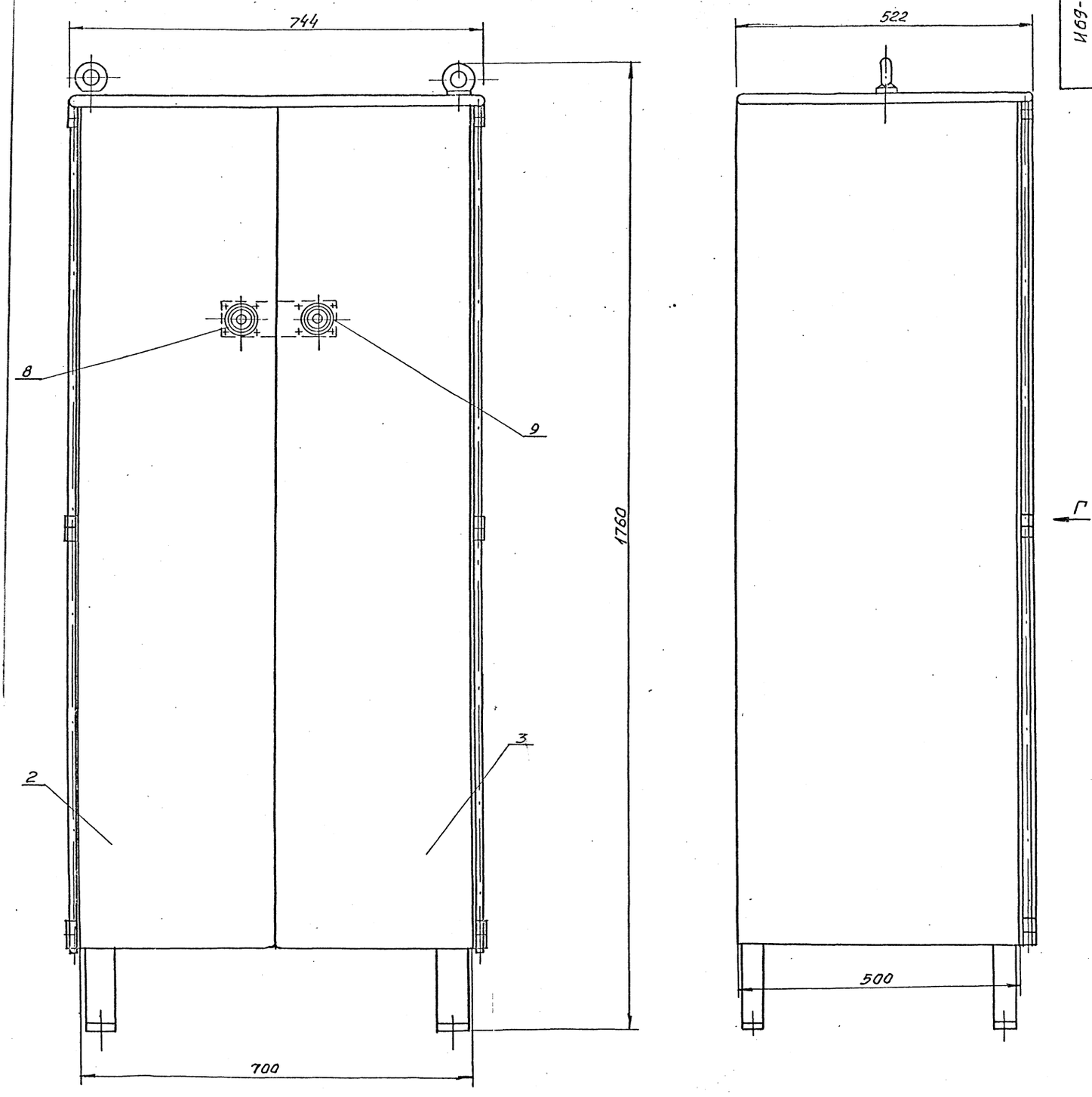

Перечень основных составных частей – см. лист 2.

Изм.	Лист	№ докум.	Подп.	Дата	И69-00-000ВО		
Разраб.		Митрофанский		15.11.87	Шкаф для инструмента Общий вид	Лит.	Масса 130	Масштаб 1:5
Пров.		Фролов		15.11.87		Лист 1	Листов 2
Инженер		Воробкина		15.11.87		Харьковский ПРОМТРАНСПРОЕКТ	
Утв.		Портянский		15.11.87			

Инв.№ подл. | Подп. и дата | Взам.инв.№ | Инв.№ дубл. | Подп. и дата

Формат А2

Вид Г

Двери не показаны

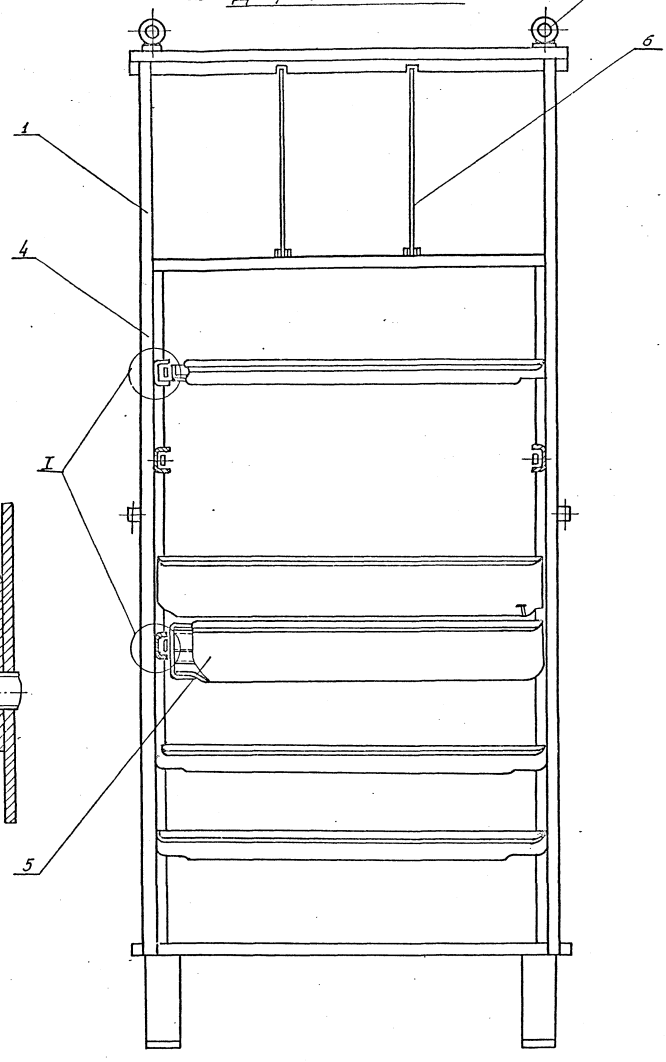

I
М2:1

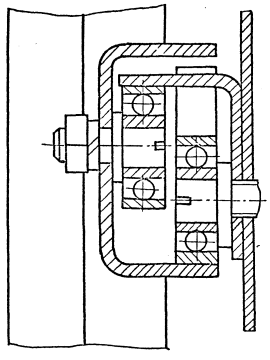

Поз.	Наименование	Кол.	Примечание
1	Каркас	1	сб.
2	Дверь	1	сб.
3	Дверь	1	сб.
4	Полка	4	сб.
5	Ящик	2	сб.
6	Перегородка	2	Ст.3 ГОСТ 380-71
7	Рым-болт М12		
	ГОСТ 4751-73	2	Ст.3 ГОСТ 380-71

Инв.№ подл. | Подп. и дата | Взам.инв.№ | Инв.№ дубл. | Подп. и дата

Альбом 7

Типовой проект 501-3-33.87

Н109-00-00ВО

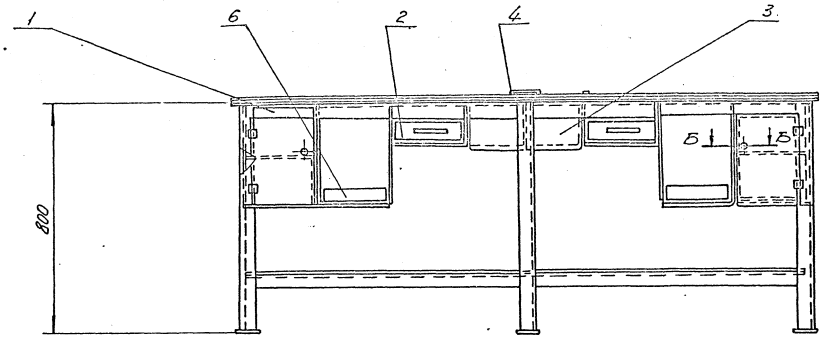

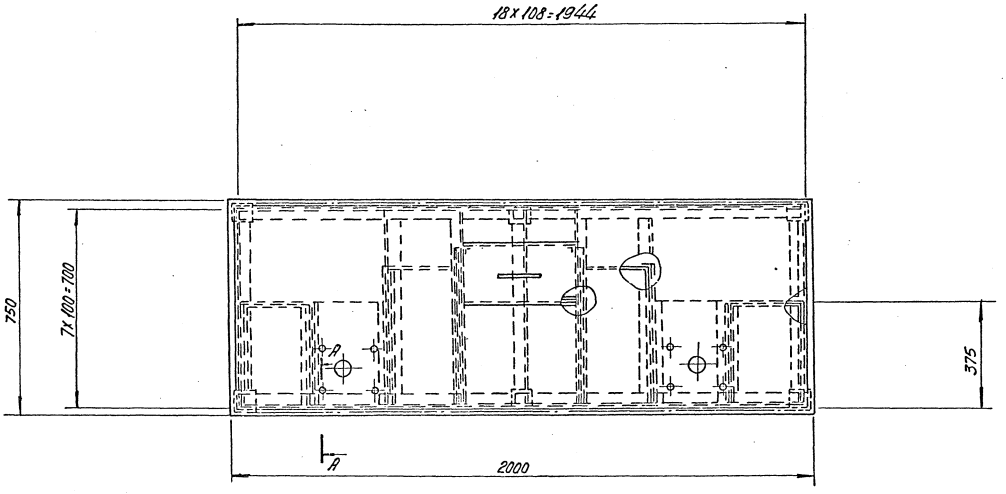

А-А повернуто

М1:1

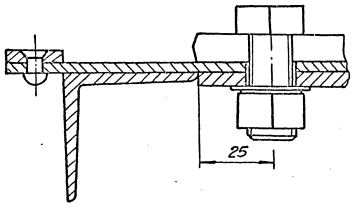

Б-Б

М1:1

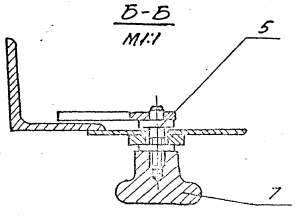

Поз.	Наименование	Кол.	Примечание
1	Каркас	1	Сб.
2	Ящик	2	Сб.
3	Ванна	1	Сб.
4	Крышка	1	Сб.
5	Затвор	2	Сб.
6	Поддон	2	Ст.3 ГОСТ 380-71
7	Ручка	2	Ст.3 ГОСТ 380-71

Изм.	Лист	N докум.	Подп.	Дата	Верстак для разборки и сборки форсунок. Общий вид.	Лит.	Масса	Масштаб
Разраб.		Пилоглавов					199.2	1:10
Пров.		Фролов				Лист	Листов 1
Н. контр.		Бердичев				Харьковский ПРОМТРАНПРОЕКТ	
Утв.		Форшунин					

Инв. N подл. | Подп. и дата | Взам. инв. N | Инв. N дубл. | Подп. и дата

Формат А2

И117-00-000 ВО

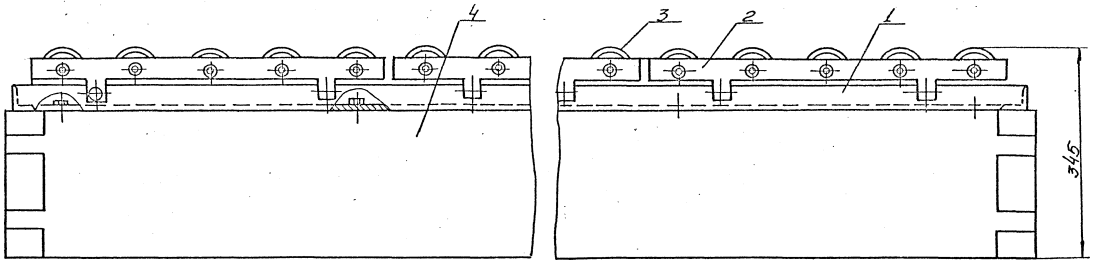

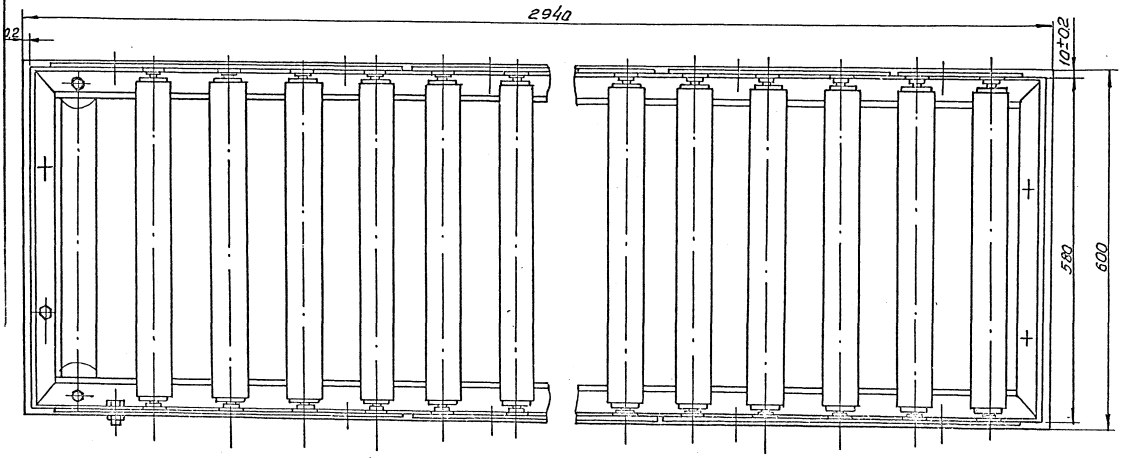

Техническая характеристика

1. Габаритные размеры:

длина, мм	2940
ширина, мм	600
высота, мм	345

2. Масса, кг 188

Поз.	Наименование	Кол.	Примечание
1	Рама	1	
2	Стойка	4	
3	Ролик	16	
4	Подставка	1	

Изм.	Лист	N докум.	Подп.	Дата	И 117-00-000 ВО			
Разраб.		Милославский		15.11.87	Стеллаж-рольганг для аккумуляторных батарей Общий вид	Лит.	Масса	Масштаб
Пров.		Фролов		15.11.87			188	1:5
						Лист	Листов 1	
Н.контр.		Ковалева		15.11.87		Харьковский ПРОМТРАНСПРОЕКТ		
Утв.				15.11.87				

Инв. N подл. | Подп. и дата | Взам. инв. № | Инв. № дубл. | Подп. и дата

И149-00-000 ВО

Альбом 7

Типовой проект 501-3-33.87

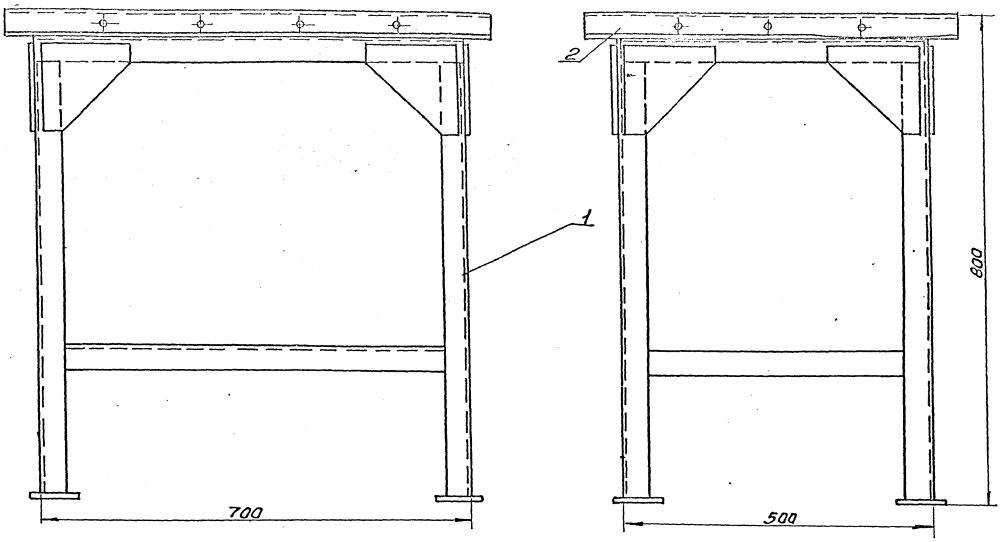

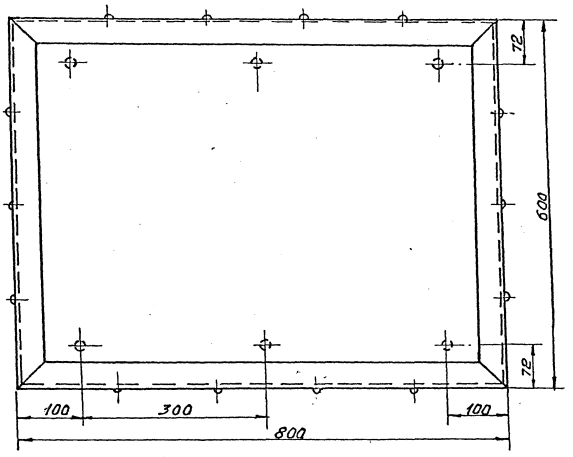

Техническая характеристика:

1. Габаритные размеры:

длина, мм	800
ширина, мм	600
высота, мм	800

2. Масса, кг 45

Поз.	Наименование	Кол.	Примечание
1	Рама	1	
2	Настил	1	

Изм.	Лист	№ докум.	Подп.	Дата	И 149-00-000-ВО	Лит.	Масса	Масштаб
Разраб.		Пинскаваров			Подставка под станок. Общий вид		45	1:5
Пров.		Фролов				Лист	Листов 1	
Н.конт.		Веревкина				Харьковский ПРОМТРАНСПРОЕКТ		
Утв.		Фартушин						

Инв. № подл. | Подп. и дата | Взам. инв. № | Инв. № дубл. | Подп. и дата

К4-00-000 ВО

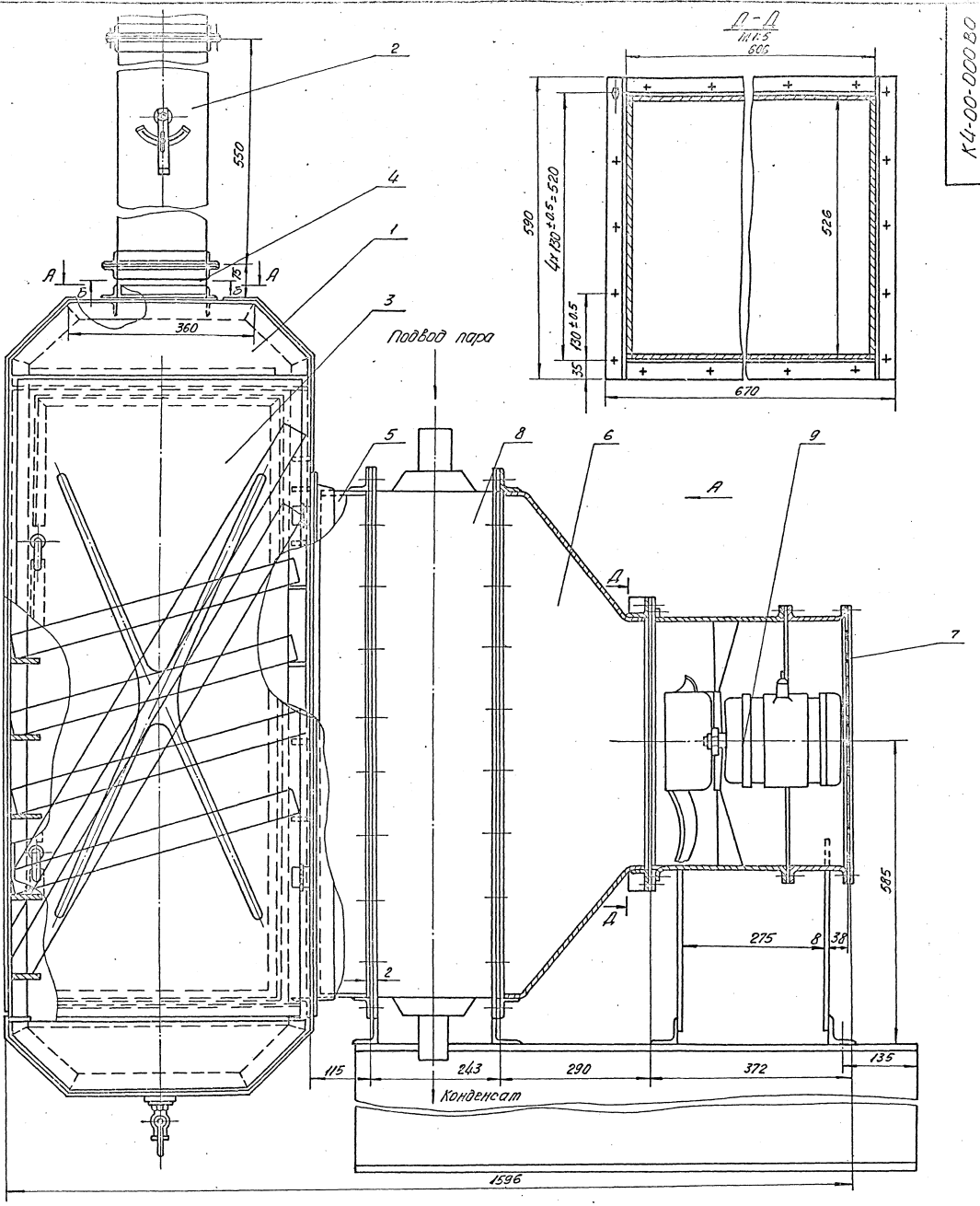

Поз.	Наименование	Кол.	Примечание
1	Каркас	1	Сб.
2	Шибер	1	Сб.
3	Дверь	1	Сб.
4	Головина	1	Сб.
5	Переход	1	Сб.
6	Воронка	1	Ст. 3 ГОСТ 380-71
7	Фильтр	1	
8	Фильтрофер КП410-СК-01УЗА	1	37.7 кг
9	Фильтрятор сверхой		
	[illegible] 300 М5А	1	20.3 кг

Техническая характеристика

1. Габаритные размеры:
   - длина, мм 1596
   - ширина, мм 800
   - высота, мм 2415
2. Масса, кг 302

Изм.	Лист	N докум.	Подп.	Дата	К4-00-000 ВО		
Разраб.		Крюков			Камера для просушки кассет фильтров. Общий вид.	Лит.	Масса 302	Масштаб 1:5
Пров.		Фролов				Лист 1	Листов 2
Н.контр.						Харьковский ПРОЕКТЕНЕРОПРОЕКТ	
Утв.							

Инв. № подл. | Подп. и дата | Взам. инв. № | Инв. № дубл. | Подп. и дата

13

Вид А

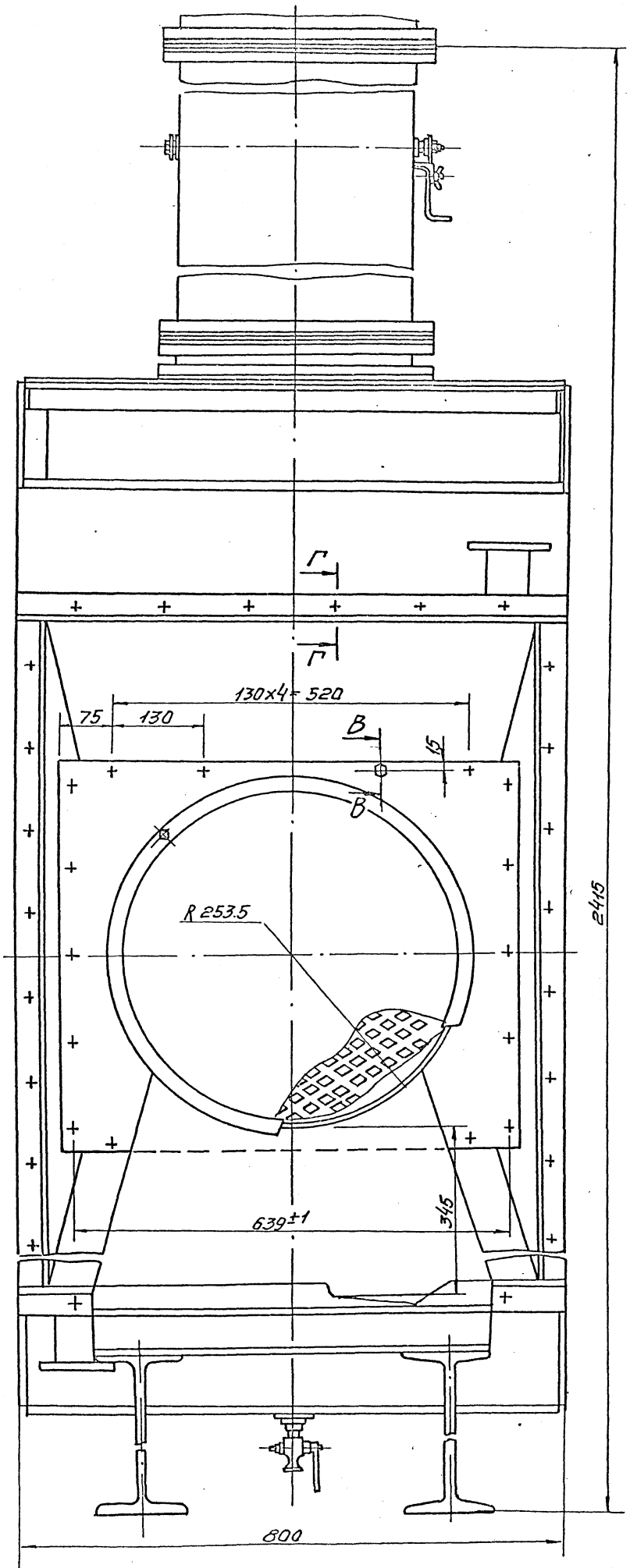

А-А
М1:2.5

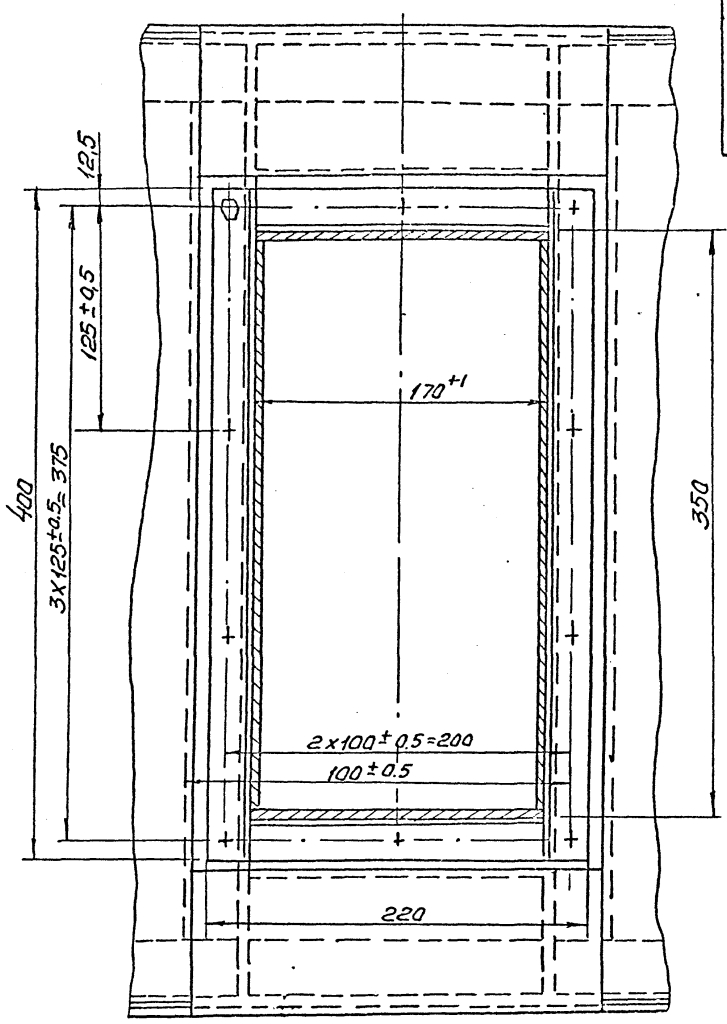

Б-Б
М1:2.5

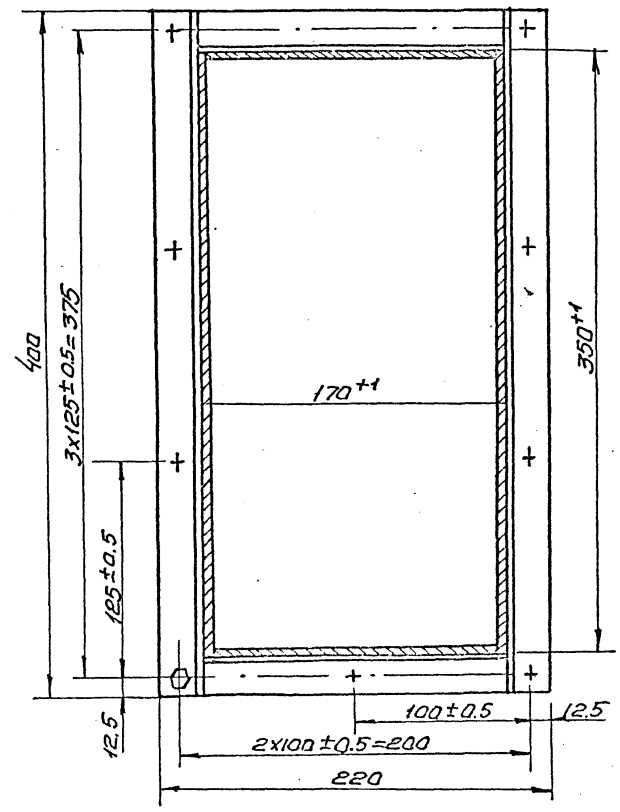

В-В
М1:1

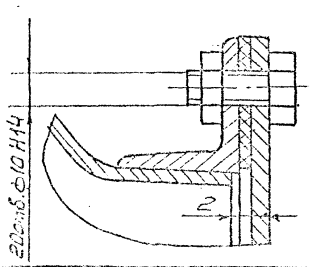

Г-Г
М1:1

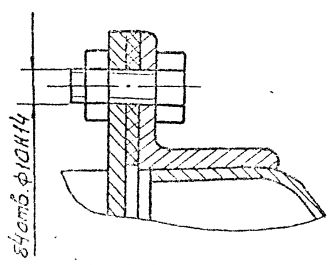

Инв.№ подл. | Подп. и дата | Взам.инв.№ | Инв.№ дубл. | Подп. и дата

Р44-00-000

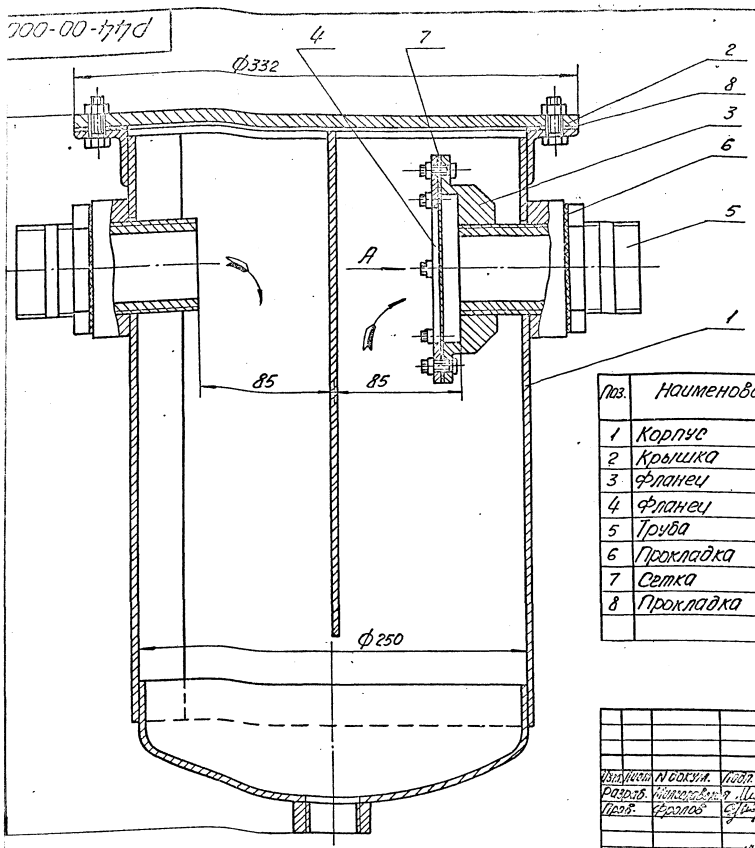

Вид А
М1:2

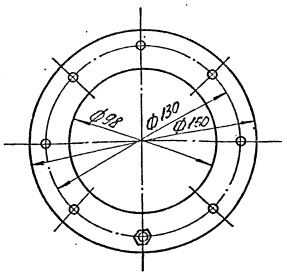

Поз.	Наименование	Кол.	Примечание
1	Корпус	1	
2	Крышка	1	
3	фланец	1	
4	фланец	1	
5	Труба	2	
6	Прокладка	2	
7	Сетка	1	
8	Прокладка	1	

Р44-00-000 ВО

Водоотделитель. Общий вид.

Лит.	Масса	Масштаб
	33	1:2
Лист	Листов 1	

Харьковский ПРОМТРАНСПРОЕКТ

Формат А3

Р32-00-000 ВО

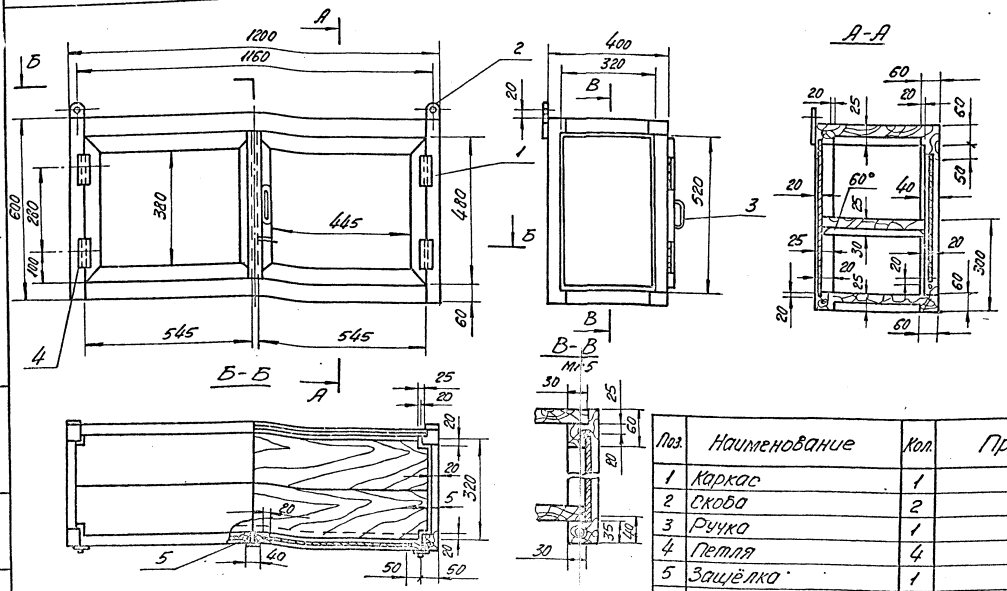

Поз.	Наименование	Кол.	Примечание
1	Каркас	1	
2	Скоба	2	
3	Ручка	1	
4	Петля	4	
5	Защёлка	1	

Техническая характеристика

1. Габаритные размеры:
   - длина, мм 1200
   - ширина, мм 400
   - высота, мм 600
2. Масса, кг 38

Р32-00-000 ВО

Шкаф настенный. Общий вид

Лит.	Масса	Масштаб
	38	1:10
Лист	Листов 1	

Харьковский ПРОМТРАНСПРОЕКТ

Типовой проект

Инв. № подл. | Подп. и дата | Взам. инв. №

gost.e-ecolog.ru