ТИПОВОЙ ПРОЕКТ
501-3-3387

ТЕПЛОВОЗО-ВАГОННОЕ ДЕПО НА ОДНО СТОЙЛО ДЛЯ ТЕПЛОВОЗОВ ТГМ и ТГК КОЛЕИ 1520 мм

Альбом 6

Перечень альбомов:

Альбом 1	ПЗ	Общая пояснительная записка
	ТХ	Технология производства
Альбом 2	АР	Архитектурные решения
	КЖ	Конструкции железобетонные
	КМ	Конструкции металлические
Альбом 3	КЖИ	Сборные железобетонные элементы и металлические изделия
Альбом 4	ОВ	Отопление и вентиляция
	ПТ	Промышленные трубопроводы
	ВК	Водопровод и канализация
Альбом 5	ЭМ	Силовое электрооборудование
		Электрическое освещение
	АОВ	Автоматизация отопления и вентиляции
	СС	Связь и сигнализация
Альбом 6		Смотровая канава для тепловозов ТГМ4 и ТГК колеи 1520 мм
Альбом 7	ВО	Общие виды нестандартизированного оборудования
Альбом 8		Автоматизация вентиляции
		Задание заводу-изготовителю на шкафы управления
Альбом 9	СО	Спецификации оборудования
Альбом 10	ВМ	Ведомости потребности в материалах
Альбом 11		Сметы. Часть 1 Часть 2

Типовой проект утвержден и введен в действие Госстроем СССР
Протокол от 11.03.88 г. № 11.

Разработан Государственным проектным институтом
Харьковский Промтранспроект
Главный инженер института А.Г. Мирошников
Главный инженер проекта Н.Т. Фартушный

Привязан:

Инв. №

gost.e-ecolog.ru

Типовой проект 501-3-33.87 Альбом 6

Ведомость чертежей основного комплекта

Формат	Лист	Наименование	Примечание
22	С-I пз.1	Содержание. Пояснительная записка	2,3
22	КЖ-1	Общие данные	4
22	КЖ-2	Спецификация элементов к маркировочным схемам расположения на листах КЖ.	5
		Смотровая канава из монолитного железобетона	
22	КЖ-3	Смотровая канава ℓ=15м. План. Разрезы 1-1÷3-3	6
А-2	КЖ-4	Узлы „1-3"	7
А-2	КЖ-5	Армирование канавы	8
А-2	КЖ-6	Сетки С-1÷С-14	9
А-2	КЖ-7	Спецификация элементов монолитных участков.	10
		Смотровая канава из сборных железобетонных конструкций	
А-2	КЖ-8	Смотровая канава ℓ=15м. План Разрезы 1-1÷3-3	11
А-2	КЖ-9	Узлы „5÷8"	12

Формат	Лист	Наименование	Примечание
А-2	КЖ-10	Узел „9". Детали замоноличивания стеновых панелей	13
А-2	КЖ-11	Сборные железобетонные элементы СП-СК, НСП-СК, ФП-СК, ФПД-СК. Опалубка	14
А-2	КЖ-12	Сборные железобетонные элементы СП-СК, НСП-СК, ФП-СК, ФПД-СК. Армирование	15
А-2	КЖ-13	Стальные изделия С-1÷С-11	16
А2	КЖ-14	Спецификация сборных железобетонных элементов. Ведомость стержней на один элемент.	17
		Смотровые канавы (Чертежи общие для монолитных и сборных канав)	
А2	КЖ-15	Ниша электроосвещения или штепсельной розетки.	18
А2	КЖ-16	Закладные детали М-1÷М-18	19
А2	КЖ-17	Крышка приямка. Соединительные детали	20
А-2	КЖ-18	Спецификация закладных и соединительных деталей	21
А2	ЭО-1	Общие данные	22
А-2	ЭО-2	Электроосвещение. План. Схема.	23
А-2	ЭО-3	Электроосвещение, установка светильника и штепсельной розетки в нишах.	24

Привязан:

Инв. №

Составил	Козодой	
Проверил	Машков	
Гип. отд.	Машков	
Н. контр.		
Н. отд.		
Н. отд.		

ТП 501-3-33.87 С-1

Тепловозо-вагонное депо на одно стекло для тепловозов ТГМ и ТГК колеи 1520 мм

Смотровые канавы

Стадия	Лист	Листов
Р/П	1	1

Содержание альбома

Формат А2

Общая часть.

Смотровая канава, разработанная в настоящем проекте, предназначена для выполнения ремонтных работ и осмотра тепловозов и вагонов в отапливаемых зданиях депо.

Рабочие чертежи смотровой канавы разработаны для применения в условиях сухих непучинистых грунтов, при отсутствии грунтовых вод, в районах с сейсмичностью не выше 6 баллов. Расчётные характеристики грунтов, служащих основанием смотровых канав:

Сцепление - $C^н = 0.02$ кгс/см²;
Угол внутреннего трения - $\varphi^н = 28°$;
Объемный вес - $\gamma^н = 1.8$ тс/м³;
Модуль деформации - $E = 150$ кгс/см².

В проекте длина канавы принята равной 15м.
Канава разработана в двух вариантах:

- из монолитного железобетона;
- из сборных железобетонных элементов длиной 6м.

Класс сооружения - I.

Расчет конструкции произведен в соответствии со СНиП 2.05.03-84.

- Мосты и трубы. Нормы проектирования на нагрузки от подвижного состава железных дорог по классу К-14 и временной нагрузки на призме обрушения за стенки канавы 1 тс/м².

В случае применения канавы для строительства на открытом воздухе или в неотапливаемых зданиях, а также для других геологических условий проект должен быть скорректирован при привязке.

Конструктивные решения.

1. Смотровая канава из монолитного железобетона.

Канава запроектирована из монолитного железобетона

а бетона по морозостойкости F 50.

а стока воды по днищу канавы устраивается небетон- уклоном в сторону приямка.

Под днищем устраивается подготовка-бетон марки В 5 толщиной 100 мм.

Б. Смотровая канава из сборных железобетонных элементов.

Конструкции и основные технические решения приняты в соответствии с типовым проектом №501-4 „Смотровая канава из сборных железобетонных элементов, в котором длины канав приняты 24, 30, 36 и 42м с панелями 6.0м.

В данном проекте дополнительно разработана стеновая

Пояснительная записка.

панель длиной 3м, изготавливаемая в опалубке панели длиной 6м.

Канава состоит из фундаментных плит и панелей продольных стен.

Фундаментные плиты устанавливаются на песчаную подготовку толщиной 100мм.

Стеновые панели устанавливаются в пазы фундаментных плит и после тщательной инструментальной проверки проектного положения, замоноличиваются путём сварки закладных деталей и зачеканкой зазоров бетоном марки В 30 с мелким гравием (фракциями 3-4 мм).

Стыки между плитами заполняются цементным раствором марки 100.

Изготовление сборных железобетонных фундаментных плит и стеновых панелей предусматривается в заводских условиях.

Для стока воды по днищу приямка устраивается набетонка с уклоном в сторону приямка.

В. Решения общие для всех канав.

Смотровая канава армируется сварными сетками, которые объединяются в пространственные каркасы перед установкой в опалубку. При этом должно быть обращено особое внимание на тщательную установку закладных деталей.

Арматурные сетки изготавливать с применением контактной сварки в соответствии с ГОСТ 10922-75 „Арматура и закладные детали сварные для железобетонных конструкций" и „Указаниями по сварке соединений арматуры и закладных деталей железобетонных конструкций (СН 393-76).

Для входа в канаву по торцам запроектированы лестницы с бетонными набивными ступенями.

Светильники, штепсельные розетки переносных ламп и электропроводка размещаются в специально предусмотренных в стенах нишах, штрабах и трубах.

На смотровой канаве укладываются рельсы типа Р-43 и привариваются к закладным элементам стен.

Внутренние поверхности стен канавы облицовываются керамической плиткой. Дно канавы затирается цементным раствором с железнением.

Выпуск стоков из приёмного колодца осуществляется в грязеотстойник с последующим сбросом стоков в канализационную сеть.

Обратную засыпку пазух котлованов производить местным грунтом с послойным уплотнением до $\gamma_{ск} = 1.65$ тс/м³.

При хранении и транспортировке сборных железобетонных элементов смотровых канав должно быть обеспечено следующее:

- укладка плит в штабели допускается не более 8 рядов по высоте на деревянных подкладках и прокладках толщиной не менее 40мм. Прокладки располагаются по расстоянию 0.2м от края плит. В вертикальном положении прокладки должны быть расположены друг под другом.
- Перевозка фундаментных стеновых плит производится в рабочем положении.

Электрическое освещение.

1. Питание электроэнергией осуществляется напряжение 220В от щитка освещения депо.
2. В соответствии с условиями эксплуатации, освещение в смотровой канаве принято светильниками с лампами накаливания. Светильники устанавливаются в нишах, разрабатываемых в строительной части проекта, а также предусматриваются штепсельные розетки для переносного освещения.
3. Напряжение сети стационарного освещения - 36В, переносного - 12В.
4. В качестве защитной меры выполняется зануление всех металлических частей электроустановки.

						Привязан:	
Инв. N						ТП 501-3-33.87	ПЗ.1
Изм.	Кол.уч.	Лист	№ док.	Подп.	Дата	Тепловозо-сборное депо на 6 стойл тепловозов ТГМ и ТГК колеи 1520мм	
Гип	Крутилин					Смотровые канавы	Стадия / Лист / Листов
Нач.отд.	Ушаков						
Н.контр.	Ушаков						
Гл.спец.	Шитова					Пояснительная записка.	

Формат А4

Ведомость чертежей марки „КЖ"

Лист	Наименование	Примечание
1	Общие данные	
2	Спецификация элементов к маркировочным схемам, расположенным на листах КЖ	
	Смотровая канава из монолитного железобетона	
3	Смотровая канава L=15м. План. Разрезы 1-1÷3-3.	
4	Узлы „1÷3"	
5	Армирование канавы	
6	Сетки С-1÷С-14	
7	Спецификация элементов монолитных конструкций	
	Смотровая канава из сборных железобетонных элементов	
8	Смотровая канава L=15м. План. Разрезы 1-1÷3-3	
9	Узлы „1÷3"	
10	Узел „8". Деталь замоноличивания стеновых панелей	
11	Сборные железобетонные элементы СП-2К, КСП-2К, ФП-2К, ФПВ-2К. Выполнение	
12	Сборные железобетонные элементы СП-2К, КСП-2К, ФП-2К, ФПВ-2К. Армирование	
13	Стальные изделия С-1÷С-11	
14	Спецификация сборных железобетонных элементов. Ведомость стержней на один элемент	
	Смотровые канавы. Ведомости общие для монолитных и сборных канав	
15	Линии электрообогревания или штепсельной розетки	
16	Закладные детали М-1÷М-18	
17	Крышка приямка. Соединительные детали	
18	Спецификация закладных и соединительных деталей	

Ведомость спецификаций

Лист	Наименование	Примечание
КЖ-2	Спецификация элементов к маркировочным схемам, расположенным на листах КЖ	
КЖ-7	Спецификация элементов монолитных конструкций (смотровая канава из монолитного железобетона)	
КЖ-14	Спецификация элементов сборных конструкций	
КЖ-15	Спецификация элементов на линии электрообогревания или штепсельной розетки	
КЖ-17	Выборка стали на один элемент (смотровая канава из сборного железобетона)	
КЖ-18	Спецификация закладных и соединительных деталей	

Ведомость применённых и ссылочных документов

Обозначение	Наименование	Примечание
3.500-3. Вып. 9.4.1	Сборные железобетонные конструкции элементов сооружений для водоснабжения и канализации.	
ГОСТ 7173-54*	Размеры железнодорожных грузов, подлежащих перевозке по магистралям железнодорожного транспорта. Размеры.	

Производство работ в зимних условиях:

Земляные работы.

Грунт оснований котлованов и траншей, разработанных в зимних условиях, должен предохраняться от промерзания путем добора или укрытия утеплителями. Зачистку оснований следует производить непосредственно перед возведением фундаментов.

Обратную засыпку пазух производить только талым грунтом. Все работы должны выполняться в соответствии с указаниями СНиП III-8-76.

Бетонные работы.

Устройство оснований на замерзший грунт не допускается. Сроки распалубливания и загружения конструкций должны выполняться согласно указаний п.п. К6 и К7 СНиП III-15-76. Состояние основания, на которое укладывается бетонная смесь, а также температура основания и способ укладки должны исключать возможность замерзания смеси в стыке с основаниями. Температура бетонной смеси уложенной в опалубку к началу распалубливания не должна быть ниже: 0°С в наиболее опасных зонах перед началом предварительного электроразогрева бетонной смеси и 2°С при применении других методов термообработки бетона. При применении паропа температура бетона в начальный период твердения должна иметь отрицательные значения.

Неопалубленные поверхности монолитных бетонных и железобетонных конструкций следует укрывать щитами и т.п. материалами немедленно после окончания бетонирования. Укладка бетонной смеси производится непрерывно. В случае возникновения перерывов в бетонировании поверхности бетона необходимо укрыть, утеплить, а при необходимости обогреть.

Указания по монтажу сборных железобетонных и бетонных конструкций в зимних условиях приведены в типовых технологических картах.

Типовой проект, разработан в соответствии с действующими нормами и правилами и предусматривает мероприятия, обеспечивающие взрывную, взрывопожарную и пожарную безопасность при эксплуатации здания

Главный инженер проекта Н.Т. Фартушный

Привязан:

Инв. №

ТП 501-3-33.87 КЖ

Тепловозо-вагонное депо на одно депо с 3-мя тепловозами ТГМ4 и ТГК КС 80 ОЗЖА

Выполн.	Герасина	
Провер.	Нашкеев	
Рук.гр.	Нашкеев	
Н.контр.	Кузнецов	
Гл.конс.	Кузнецов	
Нач.отд.	Шпунер	

Смотровые канавы

Общие данные

ГПИ Укрсельэлектропроект

Типовой проект 501-3-33.87

Альбом 1

Инв. № подл. | Подпись и дата | Взам. инв. №

Формат А3

Спецификация элементов к маркировочным схемам, расположенным на листах КЖ

Формат	Зона	Позиция	Обозначение	Наименование	Кол.	Примечание
Смотровая канава из сборных железобетонных элементов						
				СП-СК		
				Сборочные единицы и детали		
		1-3	КЖ-13	Сетка арматурная С-1	1	
			—— » ——	С-2	1	
			—— » ——	С-3	1	
		14	КЖ-14	Стержни одиночные		
			КЖ-16	Изделие закладное М-1	2	
			—— » ——	—— » —— М-2	4	
			—— » ——	—— » —— М-11	12	
			—— » ——	—— » —— М-12	2	
			—— » ——	—— » —— М-13	4	
			—— » ——	—— » —— М-14	1	
			—— » ——	—— » —— М-15	4	
			—— » ——	—— » —— М-10	6	
			—— » ——	—— » —— М-19	1	
				Материалы		
				Бетон марки В30	1.4	м³
				НСП-СК		
				Сборочные единицы и детали		
			КЖ-13	Сетка арматурная С-4	1	
				С-5	1	
				С-6	1	
		14	КЖ-14	Стержни одиночные		
			КЖ-15	Изделие закладное М-1	1	
			—— » ——	—— » —— М-2	2	
			—— » ——	—— » —— М-11	6	
			—— » ——	—— » —— М-12	2	
			—— » ——	—— » —— М-13	2	
			—— » ——	—— » —— М-15	4	
			—— » ——	—— » —— М-16	1	
				Материалы		
				Бетон В30	0.7	м³
				ФП-СК		
				Сборочные единицы и детали		
			КЖ-13	Сетка арматурная С-7	1	
			—— » ——	С-8	1	
			—— » ——	С-9	1	
		19.20	КЖ-14	Отдельные стержни		
			КЖ-16	Изделие закладное М-17	24	
			—— » ——	—— » —— М-18	4	

Формат	Зона	Позиция	Обозначение	Наименование	Кол.	Примечание
				Материалы		
				Бетон В30	1.8	м³
				ФПа-СК		
				Сборочные единицы и детали		
			КЖ-13	Сетка арматурная С-10	1	
			—— » ——	—— » —— С-11	1	
			КЖ-16	Изделие закладное М-17	24	
			—— » ——	—— » —— М-18	4	
				Материалы		
				Бетон В30	1.89	м³
Смотровая канава из монолитного железобетона						
				Сборочные единицы и детали		
			КЖ-6	Сетка арматурная С-1	6	
			—— » ——	—— » —— С-2	1	
			—— » ——	—— » —— С-3	2	
			—— » ——	—— » —— С-4	1	
			—— » ——	—— » —— С-5	1	
			—— » ——	—— » —— С-5а	1	
			—— » ——	—— » —— С-6	3	
			—— » ——	—— » —— С-7	2	
			—— » ——	—— » —— С-8	1	
			—— » ——	—— » —— С-9	3	
			—— » ——	—— » —— С-10	1	
			—— » ——	—— » —— С-11	2	
			—— » ——	—— » —— С-12	2	
			—— » ——	—— » —— С-13	2	
			—— » ——	—— » —— С-14	1	
			КЖ-16	Изделие закладное М-3	4	
			—— » ——	—— » —— М-4	2	
			—— » ——	—— » —— М-5	4	
			—— » ——	—— » —— М-6	4	
			—— » ——	—— » —— М-7	4	
			—— » ——	—— » —— М-9	4	
			—— » ——	—— » —— М-10	4	
			—— » ——	—— » —— М-19	2	
			—— » ——	—— » —— М-1	5	
			—— » ——	—— » —— М-2	10	

Формат	Зона	Позиция	Обозначение	Наименование	Кол.	Примечание
				Материалы		
				Бетон В30	12.9	м³

Выборка стали на один элемент, кг (смотровая канава из монолитного железобетона)

Марка элемента	Арматурная сталь: Арматурная сталь ГОСТ 5781-82*: Класс А I, Ф 6	Класс А I, Итого	Класс А III, Ф 10	Класс А III, Ф 14	Класс А III, Итого	Итого	Закладные изделия: Профильная сталь L	Профильная сталь —	Профильная сталь Труба	Арматурная сталь ГОСТ 5781-82*: Класс А I, Ф 6	Класс А I, Ф 8	Класс А I, Ф 10	Итого	Всего
С-1	3.3	3.3	12.6		12.6	15.9								15.9
С-2	4.5	4.5	16.8		16.8	21.3								21.3
С-3	2.8	2.8	10.5		10.5	13.3								13.3
С-4	4.5	4.5	14.1		14.1	18.6								18.6
С-5	8.2	8.2	23.1		23.1	31.3								31.3
С-5а	8.2	8.2	36.1		36.1	44.3								44.3
С-6	4.8	4.8	15.4		15.4	20.2								20.2
С-7	3.9	3.9	12.9		12.9	16.8								16.8
С-8	6.4	6.4	20.7		20.7	27.1								27.1
С-9	4.8	4.8		30.2	30.2	35.0								35.0
С-10	5.2	5.2				5.2								5.2
С-11	3.3	3.3	10.4		10.4	13.7								13.7
С-12	3.3	3.3	10.4		10.4	13.7								13.7
С-13	3.9	3.9		25.4	25.4	29.3								29.3
С-14	6.4	6.4		15.1	15.1	21.5								21.3
М-1							3.2				2.5			5.7
М-2								0.7		0.2				0.9
М-5									3.5					3.5
М-6									3.2					5.2
М-7									1.6					1.6
М-9									6.6					6.6
М-10							3.8				0.5			4.3
Крышка приямка							4.2	31.2				0.5		38.6
М-3							472.8					26.4		499.2
М-4							298.8					16.6		315.4
М-19									12.6					12.6

Типовой проект 501-3-33.87

Привязан

Инв. №

Выполн.	Красиля	[illegible]
Провер.	Машков	[illegible]
ГИП отс.	Машков	[illegible]
Н. контр.	[illegible]	[illegible]
Гл. конст.	[illegible]	[illegible]
Нач. отд.	[illegible]	[illegible]

ТП 501-3-33.87 КЖ

Тепловоза-вагонное депо на одно стойло для тепловозов ТГМ и ТГК колеи 1520 мм

Смотровые канавы

Спецификация элементов к маркировочным схемам расположенным на листах КЖ

ПРОМТРАНСПРОЕКТ

Типовой проект 501-3-33.87

Альбом 6

План

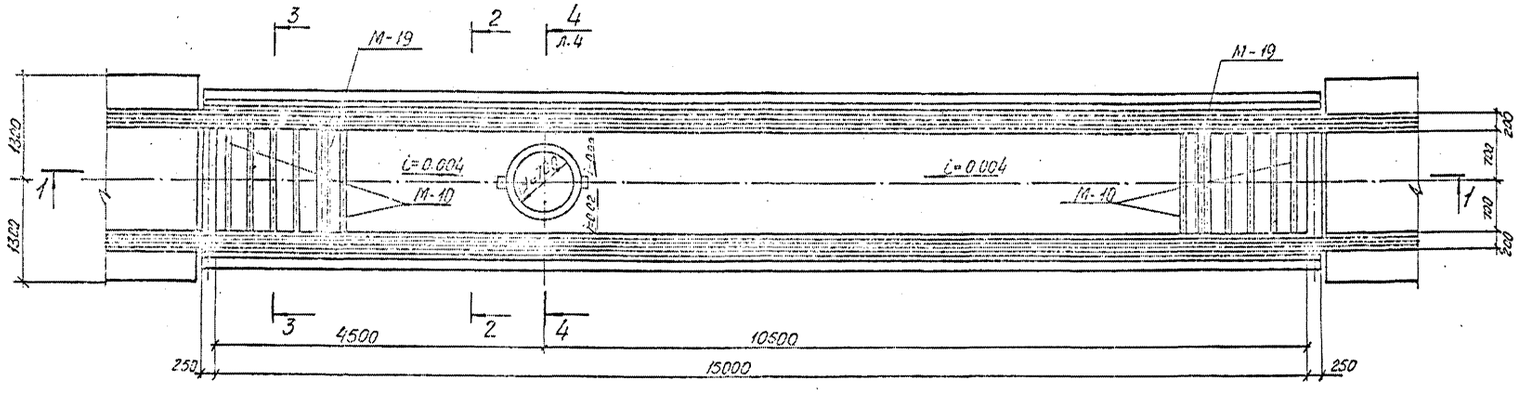

1-1

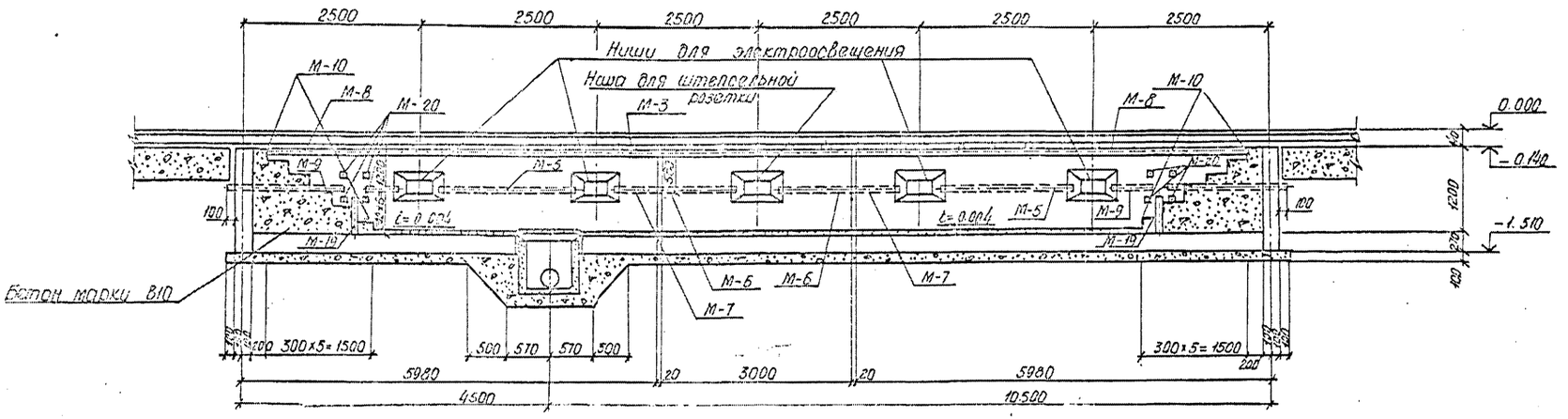

2-2

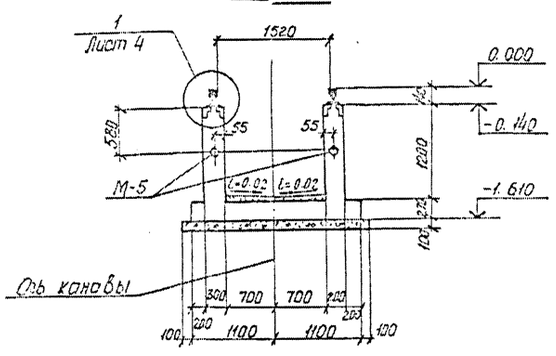

3-3

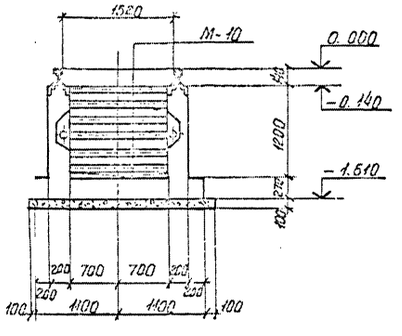

Совместно с данным листом см. лист 4

Привязан	Выпол.	Красиля		ТП 501-3-33.87 КЖ
	Провер.	Машков		Тепловозо-вагонное депо на дано стойло для тепловозов ТГМ и ТГК колеи 1520 мм
	ГИП ОТС	Машков		Смотровая канава из монолитного железобетона. Стадия Лист Листов
	Н. контр.	Княжицкий		
	Гл. конст.	Мосмедов		
Инв. №	Нач. отд.	Штуко		План. Разрезы 1-1÷3-3 ПРОМТРАНСПРОЕКТ

Альбом 6

Типовой проект 501-3-33.87

5-5

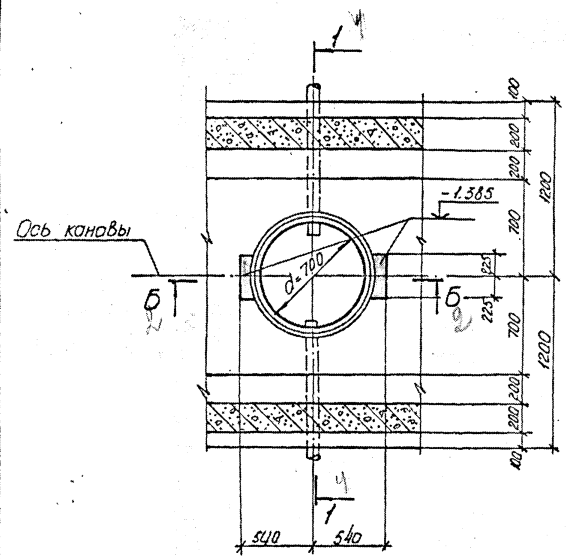

4-4

лист 3

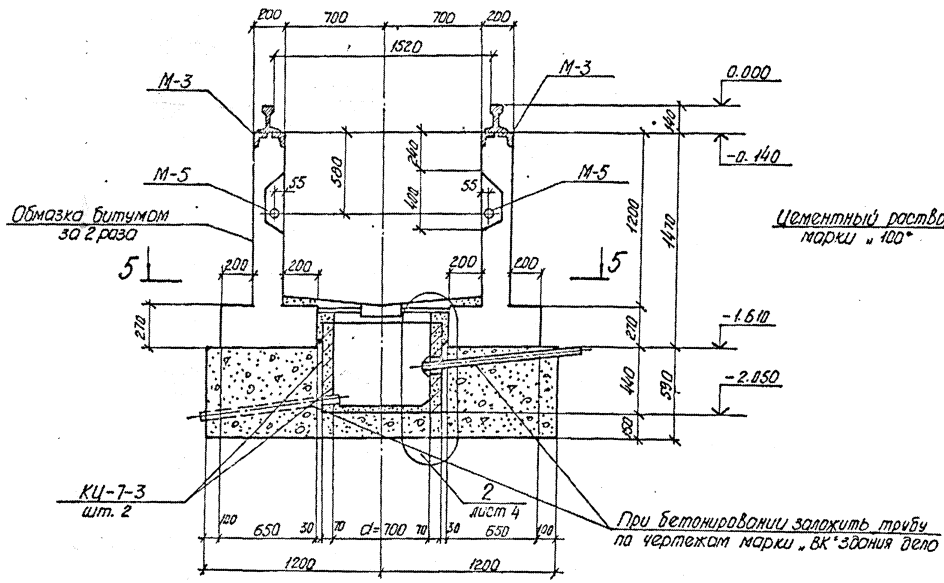

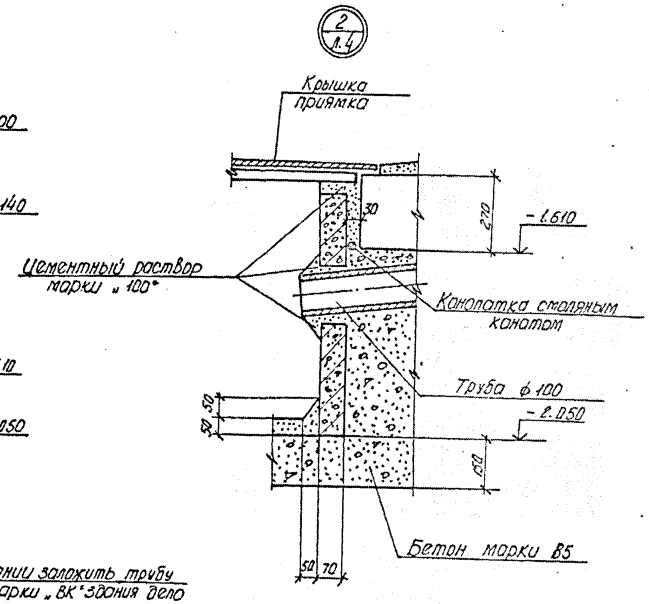

2-2

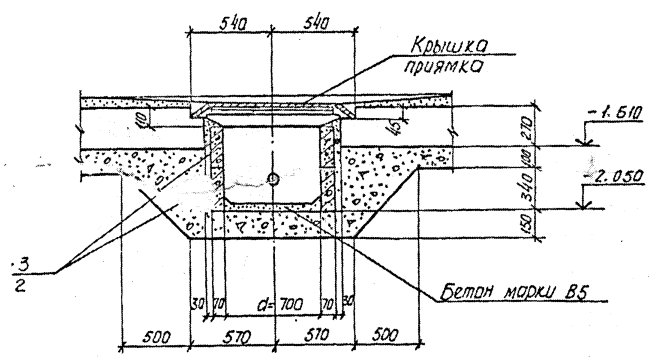

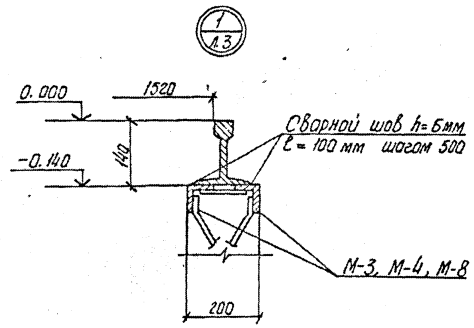

При наличии грунтовых вод устраивается оклеечная гидроизоляция; конструкция ее принимается при привязке проекта в зависимости от уровня грунтовых вод и химического состава.
Совместно с данным листом см. лист 3.

				ТП 501-3-33.87		КЖ
				Тепловозо-вагонное депо на одно стойло для тепловозов ТГМ и ТГК колеи 1520 мм		
Привязан	Выпол.	Красиля		Смотровая канава из монолитного железобетона	Стадия	Лист	Листов
	Провер.	Машков			РП	4	
	ГИП ОТС	Машков					
	Н. контр.			Изм. 1÷3	ПРОКТРАНСПРОЕКТ		
	Гл. контр.						
Инв №	Нач. отд.						

Альбом 6

Типовой проект 501-3-33.87

Раскладка сеток в плите

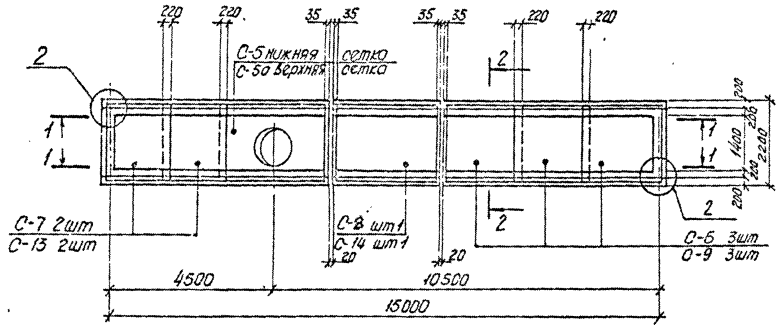

1-1

Раскладка наружных сеток в стене

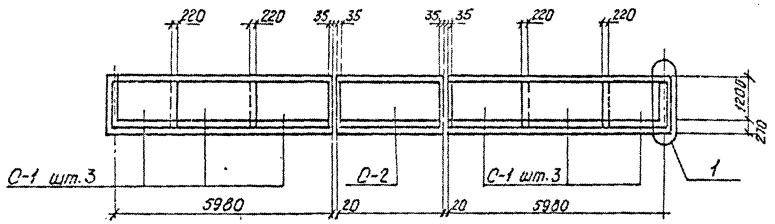

1-1

Раскладка внутренних сеток в стене

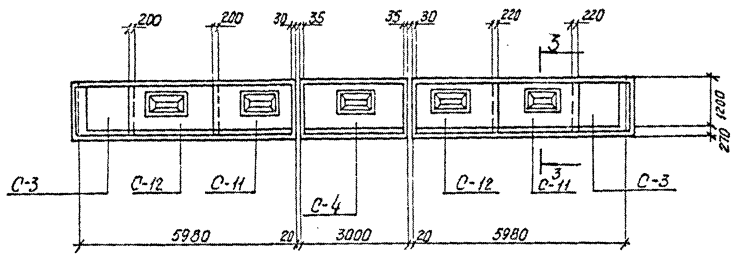

2-2

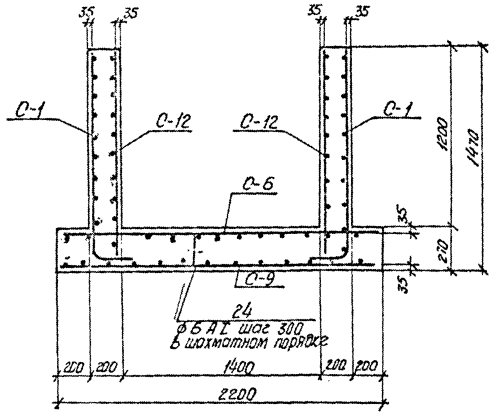

3-3

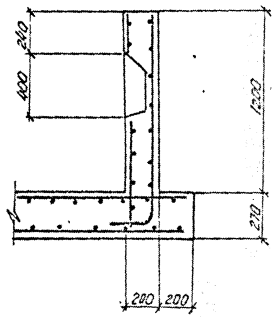

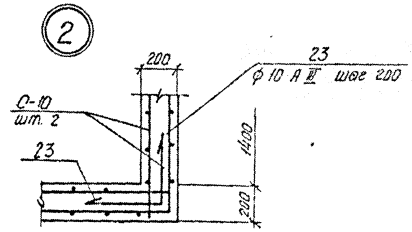

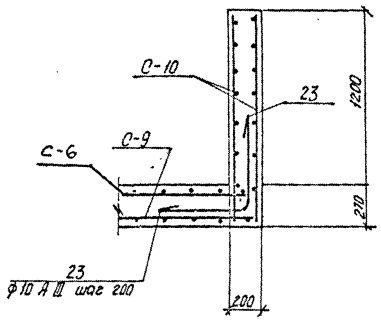

				ТП 501-3-33.87 КЖ	
				Тепловозо-вагонное депо на одно стойло тепловозов ТГМ и ТГК колеи 1520 мм	
Привязан				Смотровая канава из монолитного железобетона	Стадия: РП; Лист: 5; Листов:
	Выполн.	Красиля		Армирование канавы	Харьковский ПРОМТРАНСПР.
	Провер.	Машков			
	ГИП ОТС	Машков			
	Н. контр.	Княжицкий			
Инв. №	Гл. констр.	Могомедов			
	Нач. отд.	Штучко			

С-1, С-2, С-3

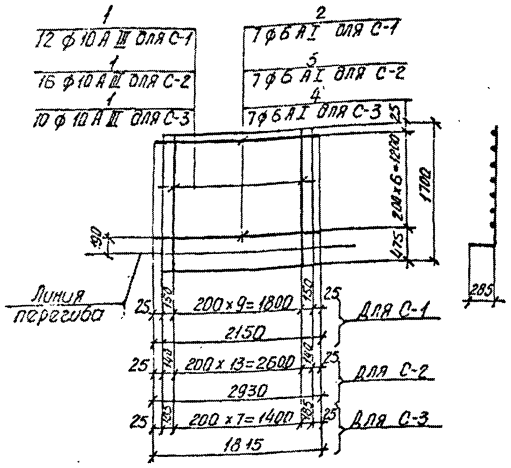

С-4

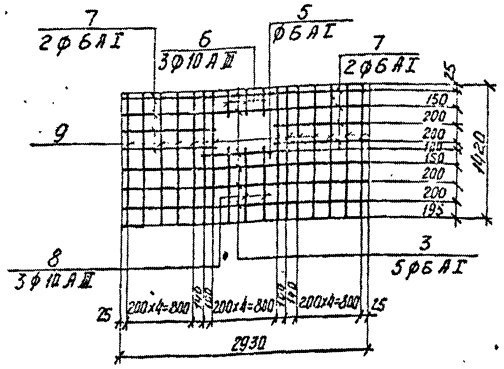

С-5

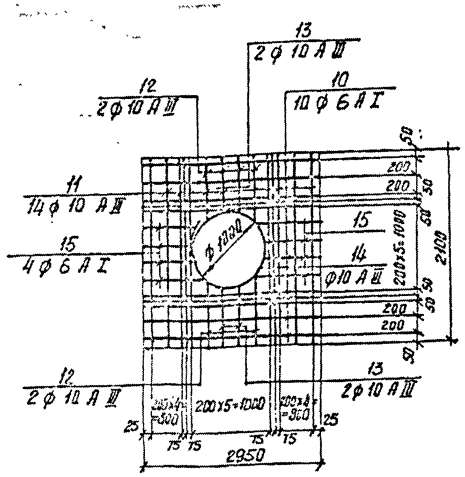

С-50

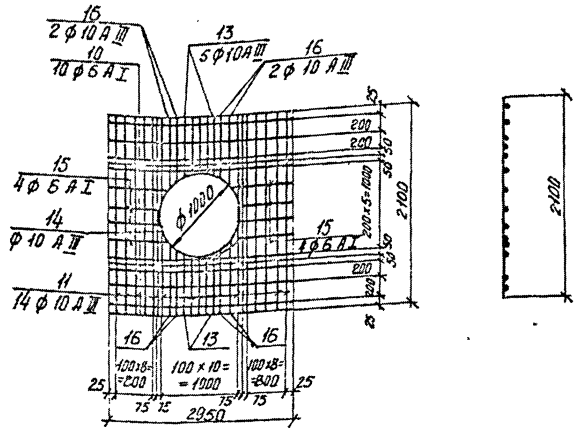

С-6, С-7, С-8, С-9, С-13, С-14

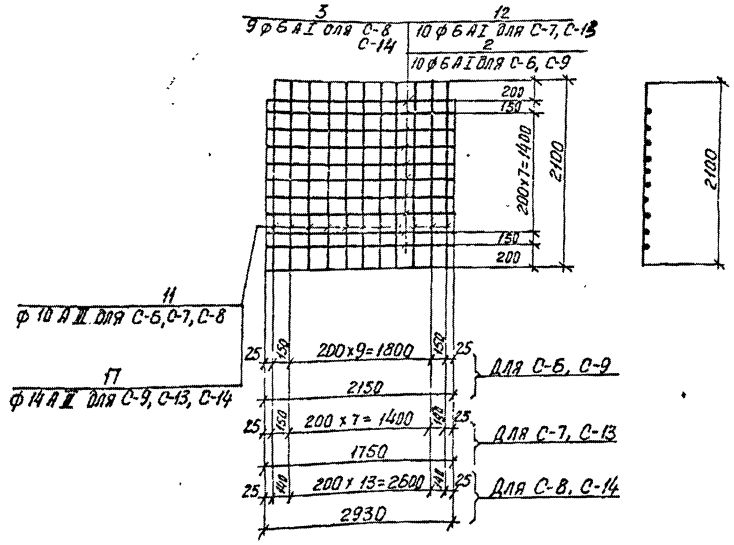

С-10

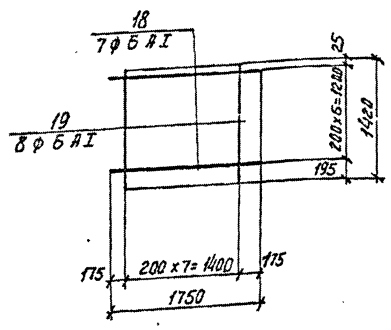

С-11, С-12 (зеркально С-11)

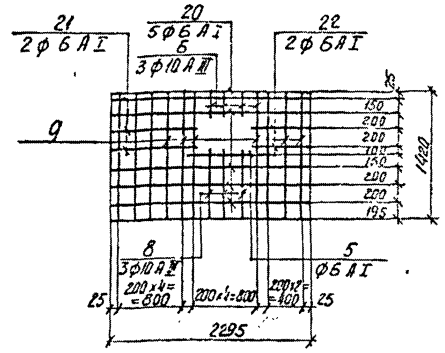

Ведомость стержней на один элемент

Марка элемента	Поз.	Эскиз	ф мм	Длина мм	Кол.
	23	50 L 650	10 А III	1300	1
	24	150 L 900 1000	6 А I	1200	1

Привязан

Выполн.	Красиля		ТП 501-3-33.87 КЖ
Провер.	Машков		Тепловозо-вагонное депо на одно стойло для тепловозов ТГМ и ТГК колеи 1520 мм
ГИП ОТС	Машков		Смотровая канава из монолитного железобетона. Стадия: РП; Лист: 6; Листов:
Н. контр.	Княжицкий		
Гл. констр.	Мосичев		Сетки С-1 ÷ С-14
Нач. отд.	Штука		Харьковский Промтранспроект

Инв. № подл. | Подпись и дата | Взам. инв. №

Спецификация элементов монолитных конструкций

Формат	Зона	Позиция	Обозначение	Наименование	Кол. шт.	Примечание
				С-1		
				Детали		
		1		ф10АIII ℓ=1700 ГОСТ 5781-82*	12	12,6кг
		2		ф6АI, ℓ=2150 ГОСТ 5781-82*	7	3,3кг
				С-2		
				Детали		
		1		ф10АIII ℓ=1700 ГОСТ 5781-82*	16	16,8кг
		3		ф6АI, ℓ=2930 ГОСТ 5781-82*	7	4,5кг
				С-3		
				Детали		
		1		ф10АIII ℓ=1700 ГОСТ 5781-82*	10	10,5
		4		ф6АI, ℓ=1815 ГОСТ 5781-82*	7	2,8кг
				С-4		
				Детали		
		5		ф6АI, ℓ=1050 ГОСТ 5781-82*	1	0,2кг
		6		ф10АIII ℓ=200 ГОСТ 5781-82*	3	0,4кг
		7		ф6АI, ℓ=1100 ГОСТ 5781-82*	4	1кг
		8		ф10АIII ℓ=770 ГОСТ 5781-82*	3	1,4кг
		9		ф10АIII ℓ=1420 ГОСТ 5781-82*	14	12,3кг
		3		ф6АI, ℓ=2930 ГОСТ 5781-82*	5	3,3кг
				С-5		
				Детали		
		10		ф6АI, ℓ=2950 ГОСТ 5781-82*	10	6,5кг
		11		ф10АIII ℓ=2100 ГОСТ 5781-82*	14	18,1кг
		12		ф10АIII ℓ=650 ГОСТ 5781-82*	4	1,6кг
		13		ф10АIII ℓ=570 ГОСТ 5781-82*	4	1,4кг
		14		ф10АIII ℓ=3250 ГОСТ 5781-82*	1	2,0кг
		15		ф6АI, ℓ=950 ГОСТ 5781-82*	8	1,7кг
				С-5а		
				Детали		
		10		ф6АI, ℓ=2950 ГОСТ 5781-82*	10	6,5кг
		11		ф10АIII ℓ=2100 ГОСТ 5781-82*	14	28,5кг
		13		ф10АIII ℓ=570 ГОСТ 5781-82*	10	3,5кг
		14		ф10АIII ℓ=3250 ГОСТ 5781-82*	1	2,0кг
		15		ф6АI, ℓ=950, ГОСТ 5781-82*	8	1,7кг
		16		ф10АIII ℓ=700 ГОСТ 5781-82*	8	3,4кг

Формат	Зона	Позиция	Обозначение	Наименование	Кол. шт.	Примечание
				С-5		
				Детали		
		2		ф6АI, ℓ=2150 ГОСТ 5781-82*	10	4,8кг
		11		ф10АIII ℓ=2100 ГОСТ 5781-82*	12	15,4кг
				С-7		
				Детали		
		12		ф6АI, ℓ=1750 ГОСТ 5781-82*	10	3,9кг
		11		ф10АIII, ℓ=2100 ГОСТ 5781-82*	10	12,9кг
				С-8		
				Детали		
		3		ф6АI, ℓ=2930 ГОСТ 5781-82*	10	6,4кг
		11		ф10АIII, ℓ=2100 ГОСТ 5781-82*	16	20,7кг
				С-9		
				Детали		
		2		ф6АI, ℓ=2150 ГОСТ 5781-82*	10	4,8кг
		17		ф14АIII, ℓ=2100 ГОСТ 5781-82*	12	30,2кг
				С-10		
				Детали		
		18		ф6АI, ℓ=1750 ГОСТ 5781-82*	7	2,7кг
		19		ф6АI, ℓ=1420 ГОСТ 5781-82*	8	2,5кг
				С-11		
				Детали		
		5		ф6АI, ℓ=1050 ГОСТ 5781-82*	1	0,2кг
		6		ф10АIII, ℓ=200 ГОСТ 5781-82*	3	0,4кг
		8		ф10АIII, ℓ=770 ГОСТ 5781-82*	3	1,4кг
		9		ф10АIII ℓ=1420 ГОСТ 5781-82*	10	8,6кг
		20		ф6АI, ℓ=2295 ГОСТ 5781-82*	5	2,5кг
		21		ф6АI, ℓ=975 ГОСТ 5781-82*	2	0,4кг
		22		ф6АI, ℓ=575 ГОСТ 5781-82*	2	0,2кг
				С-12 (зеркально С-11)		
				Детали		
				поз. 5, 6, 8, 9, 20, 21, 22 см. выше		

Формат	Зона	Позиция	Обозначение	Наименование	Кол. шт.	Примечание
				С-13		
				Детали		
		12		ф6АI, ℓ=1750 ГОСТ 5781-82*	10	3,9кг
		17		ф14АIII, ℓ=2100 ГОСТ 5781-82*	10	25,4
				С-14		
				Детали		
		3		ф6АI, ℓ=2930 ГОСТ 5781-82*	10	6,4
		17		ф14АIII, ℓ=2100 ГОСТ 5781-82*	6	15,1

Альбом 6

Типовой проект 501-3-33.87

Инв. № подл. | Подпись и дата | Взам. инв. №

Привязан:

Инв. №

Выполн.	Красиля		
Провер.	Машков		
Гл. спец.	Машков		
Н. контр.			
Гл. инж. проекта			
Нач. отд.	Шпунько		

ТП 501-3-33.87 КЖ

Тепловозо-вагонное депо на одна стойло для тепловозов ТГМ и ТГК колеи 1520 мм

Смотровая канава из монолитного железобетона

Стадия | Лист | Листов: Р | 7

Спецификация элементов монолитных конструкций

ГПИ Харьковский Промстройпроект

Формат А2

План

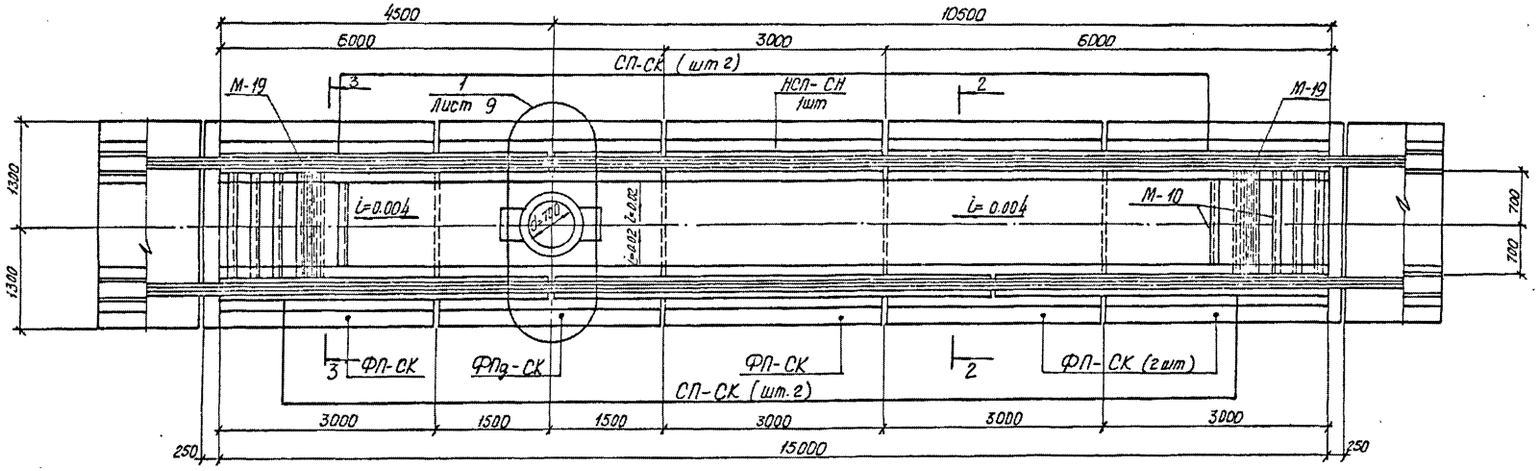

1-1

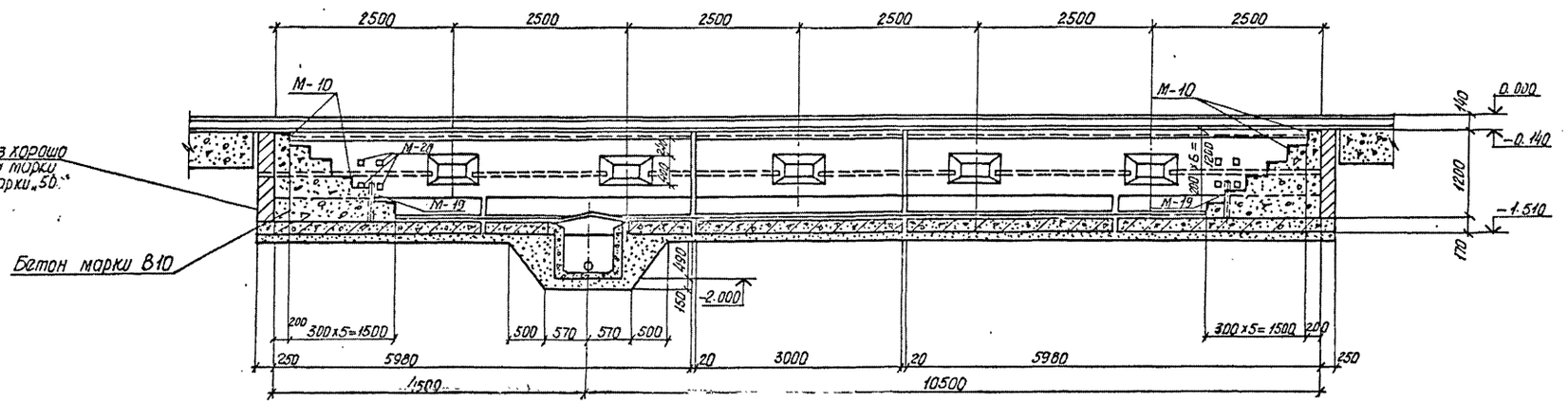

2-2

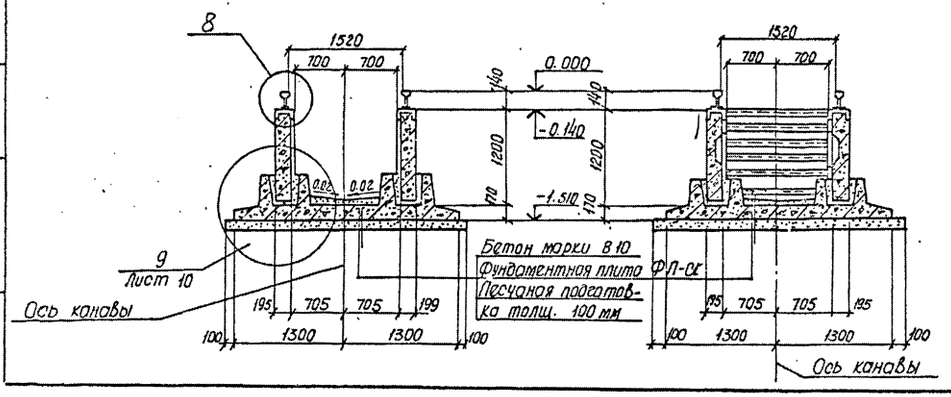

3-3

Совместно с данным листом см. листы 9 и 10

Привязан				ТП 501-3-33.87 КЖ	
				Тепловозо-вагонное депо на одно стойло для тепловозов ТГМ и ТГК колеи 1520 мм	
	Выполн.	Красиля		Смотровая канава из сборных железобетонных элементов	Стадия: РП; Лист: 8; Листов:
	Провер.	Машков			
	Гип. отс.	Машков			
	Н. контр.	Княжицкий		Смотровая канава L=15 м. План. Разрезы 1-1÷3-3	Харьковский ПРОМТРАНСПРОЕКТ
Инв. №	Гл. констр.	Мясоедов			
	Нач. отд.	Штука			

Гл. инж. пр. | Нач. отд. | Гл. констр. | Н. контр. | Гип. отс. | Провер. | Выполн. | Подпись и дата | Взам. инв. № | Инв. № подл.

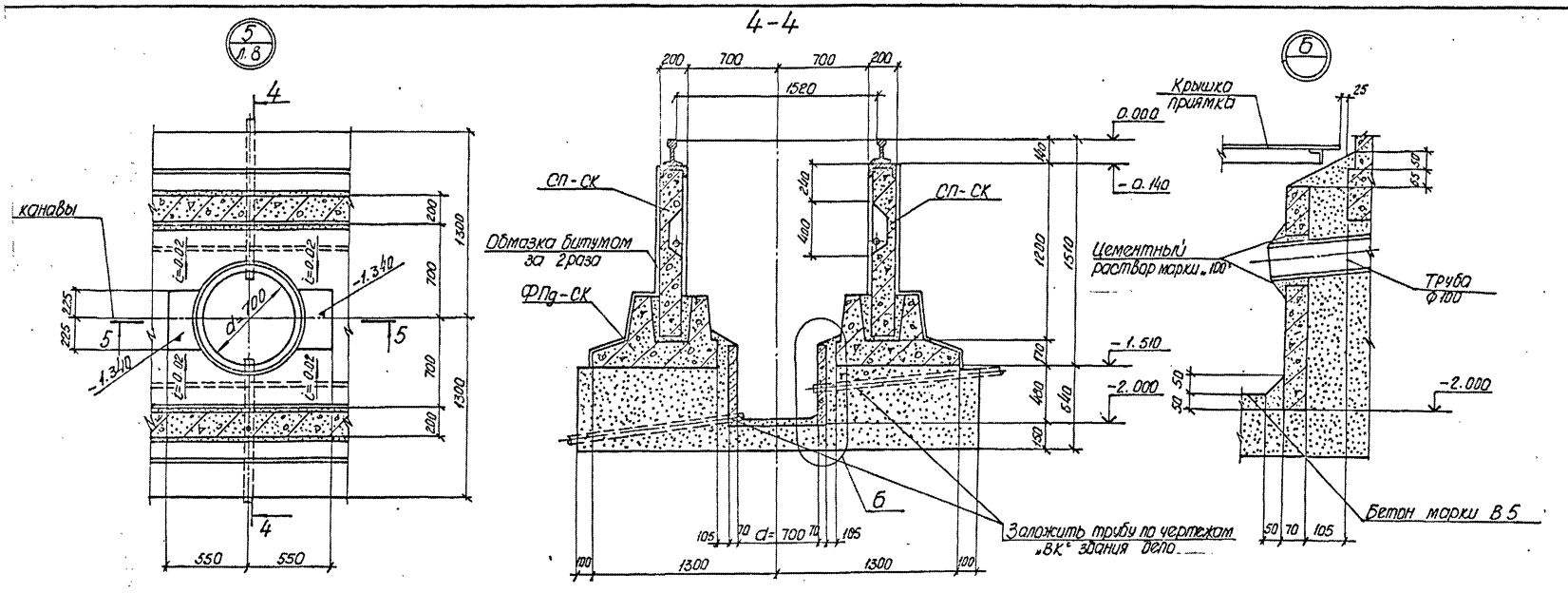

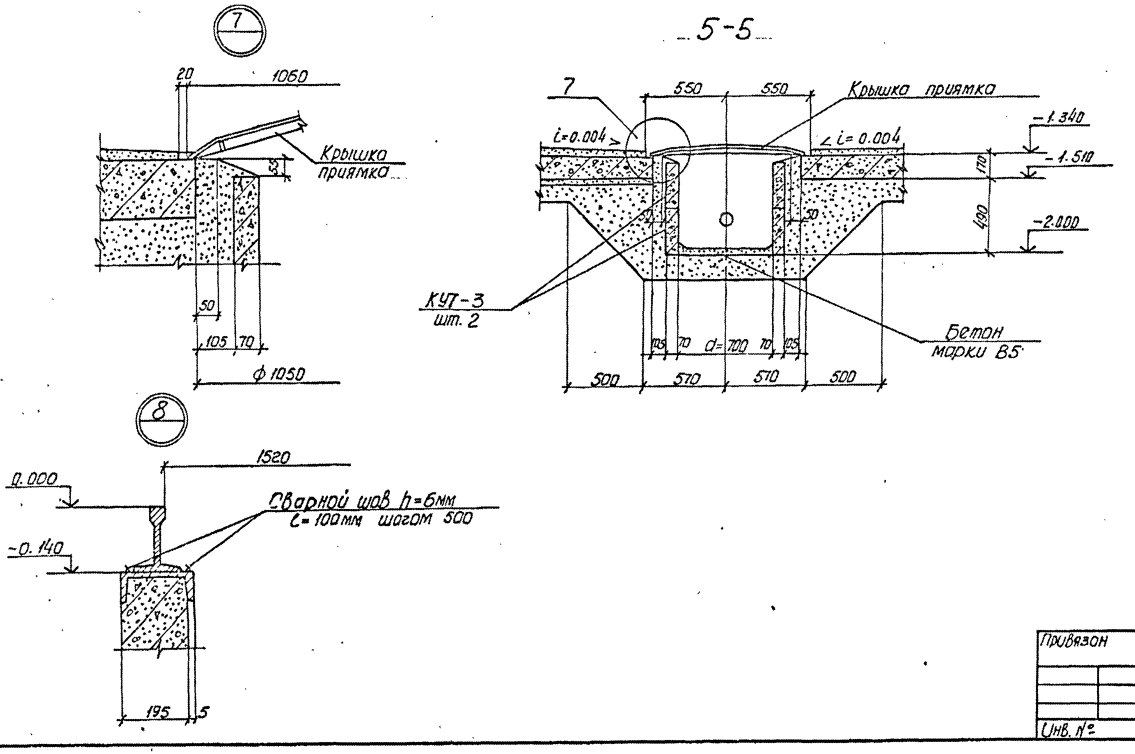

При наличии грунтовых вод устраивается оклеечная гидроизоляция; конструкция ее принимается при привязке проекта в зависимости от уровня грунтовых вод и химического состава.

Совместно с данным листом см. листы 8 и 10

Типовой проект 501-3-33.87

Привязан	Выполн.	Красиля		ТП 501-3-33.87	КЖ
	Провер.	Машков		Тепловозо-вагонное депо на одно стойло для тепловозов ТГМ и ТГК колеи 1520 мм	
	Гип отд.	Машков		Смотровая канава из сварных железобетонных элементов	Стадия: РП; Лист: 9; Листов:
	Н.контр.	Княжицкий		Узлы „5"÷„8"	Харьковский ПРОМТРАНСПРОЕКТ
Инв. №	Гл.контр.	Магомедов			
	Нач. отд.	Штука			

Деталь замоноличивания стеновых плит СП-СК и НСП-СК

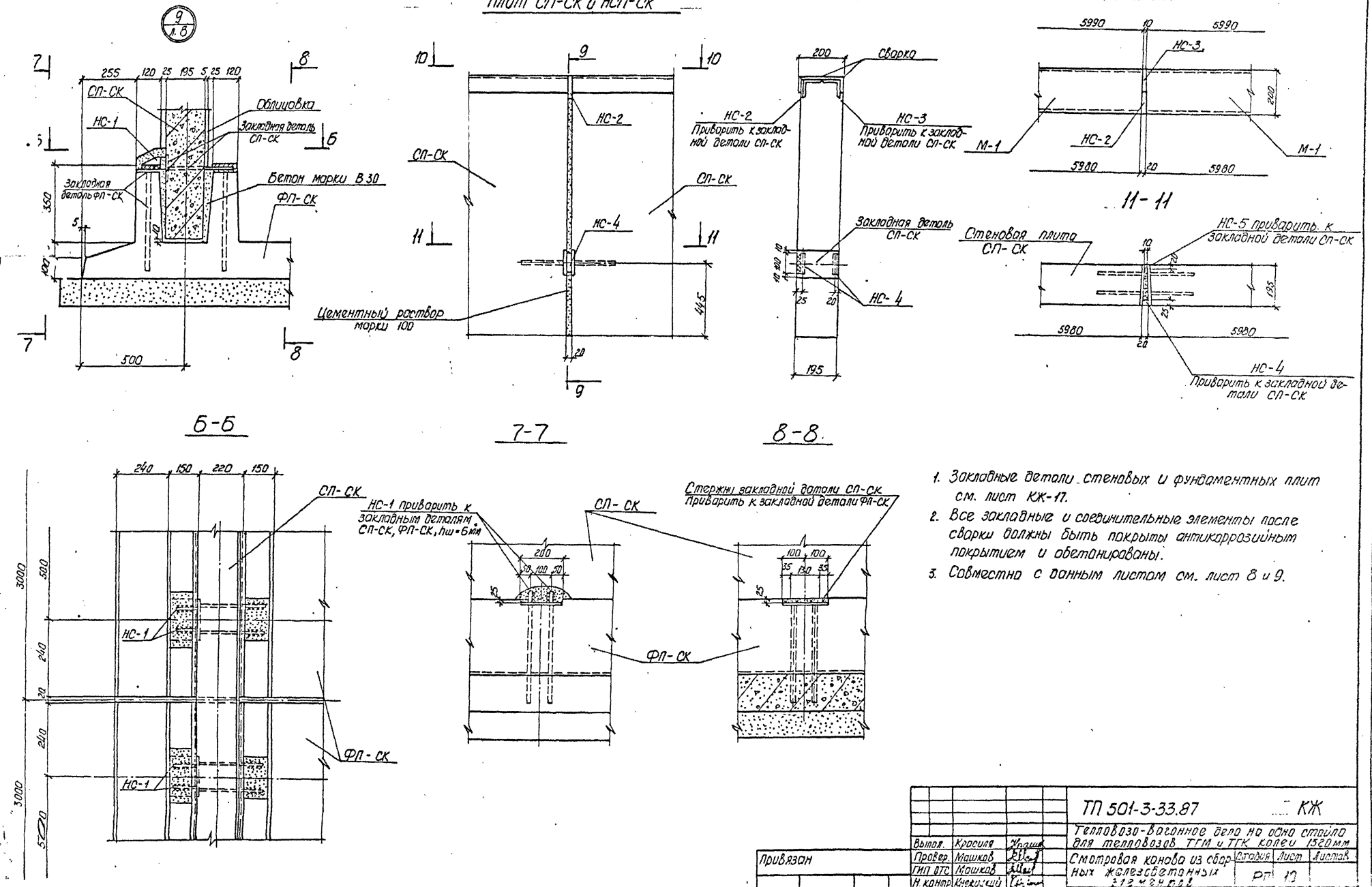

1. Закладные детали стеновых и фундаментных плит см. лист КЖ-17.
2. Все закладные и соединительные элементы после сварки должны быть покрыты антикоррозийным покрытием и обетонированы.
3. Совместно с данным листом см. лист 8 и 9.

Выпол.	Красиля		ТП 501-3-33.87 КЖ
Провер.	Машков		Тепловозо-вагонное депо на одно стойло для тепловозов ТГМ и ТГК колеи 1520мм
ГИП ОТС	Машков		Смотровая канава из сборных железобетонных элементов
Н. контр.	Княжицкий		Стадия: РП; Лист: 10; Листов:
Гл. конст.	Магомедов		Узел „9". Деталь замоноличивания стеновых панелей
Нач. отд.	Штука		Гарьковский ПРОМТРАНСПРОЕКТ

Привязан

Инв. №

Типовой проект 501-3-33.87

Альбом 6

Типовой проект 501-3-33.87

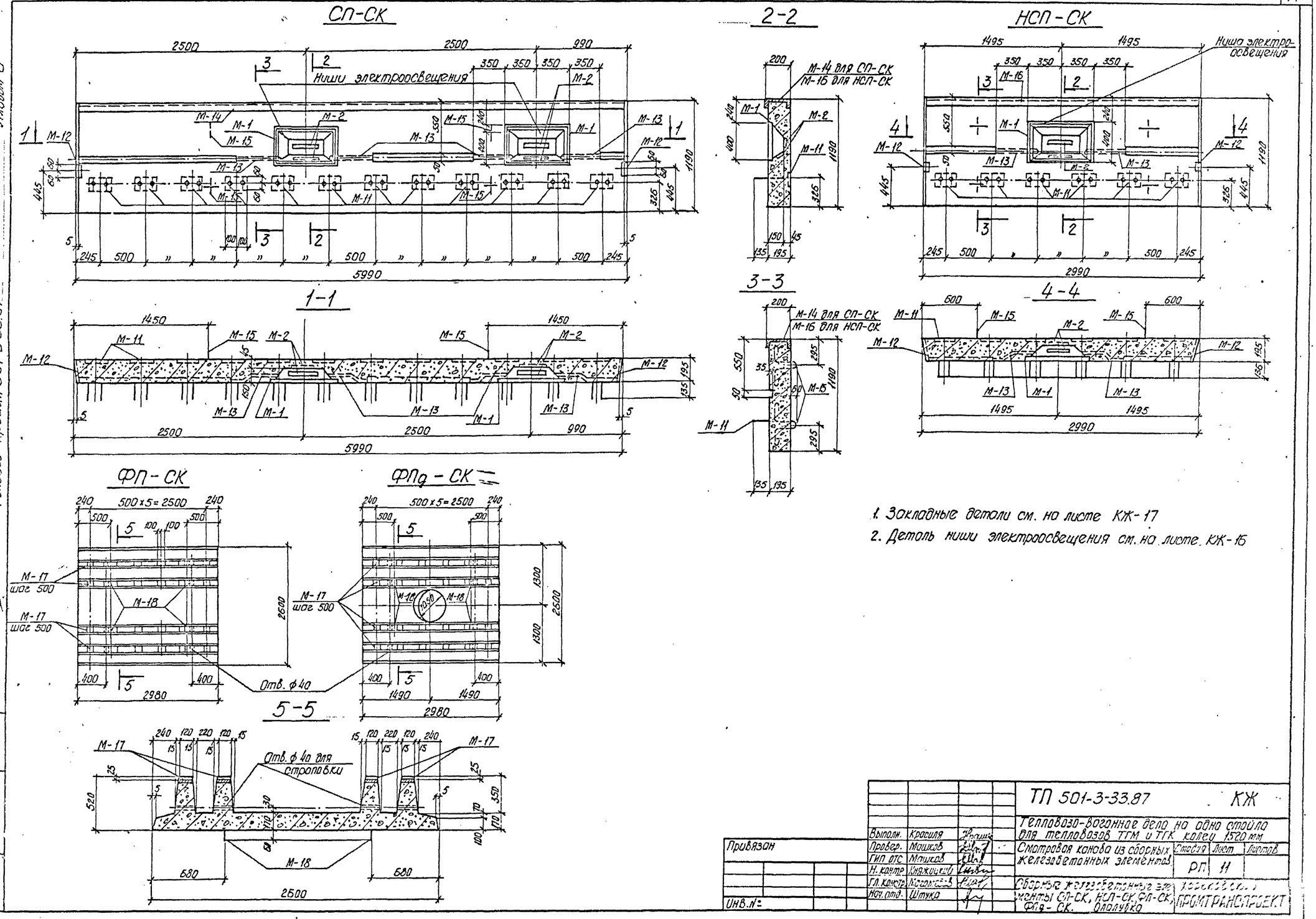

1. Закладные детали см. на листе КЖ-17
2. Деталь ниши электроосвещения см. на листе КЖ-16

Выполн.	Красиля		ТП 501-3-33.87	КЖ
Провер.	Машков		Тепловозо-вагонное депо на одно стойло для тепловозов ТГМ и ТГК колеи 1520 мм	
ГИП отс	Машков		Смотровая канава из сборных железобетонных элементов	Стадия: РП; Лист: 11; Листов:
Н. контр.	Княжицкий			
Гл. констр.	Мосаковский		Сборные железобетонные элементы СП-СК, НСП-СК, ФП-СК, ФПд-СК. Опалубка	Хорошевский ПРОМТРАНСПРОЕКТ
Нач. отд.	Штука			

Привязан

Инв. №

СП-СК

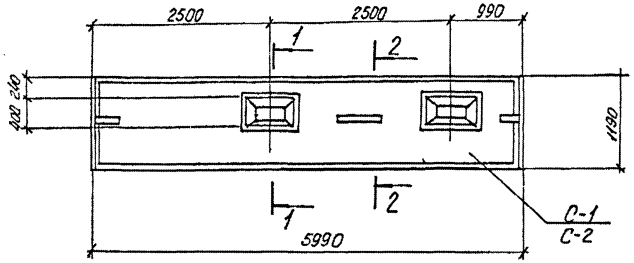

НСП-СК

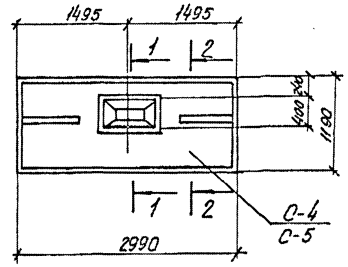

1-1

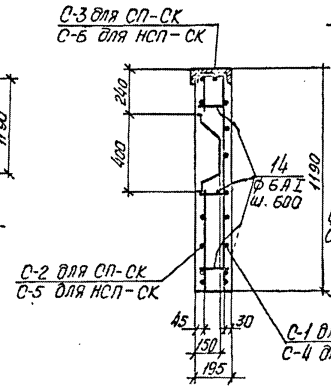

2-2

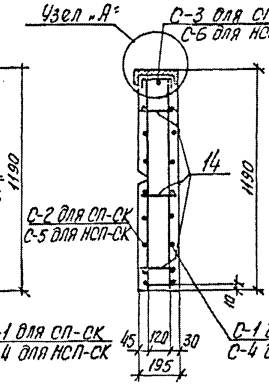

Узел „А"

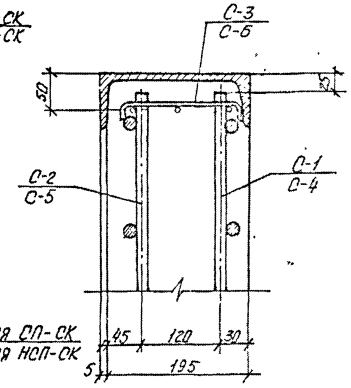

ФП-СК

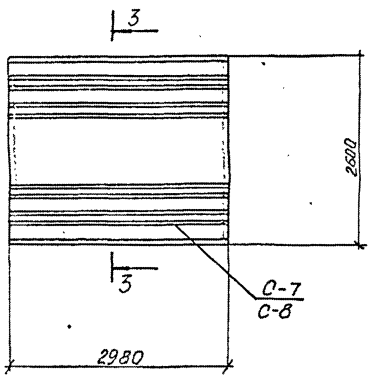

ФПд-СК

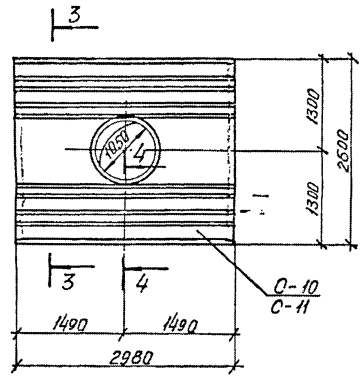

4-4

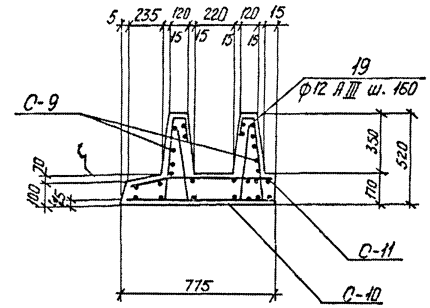

3-3

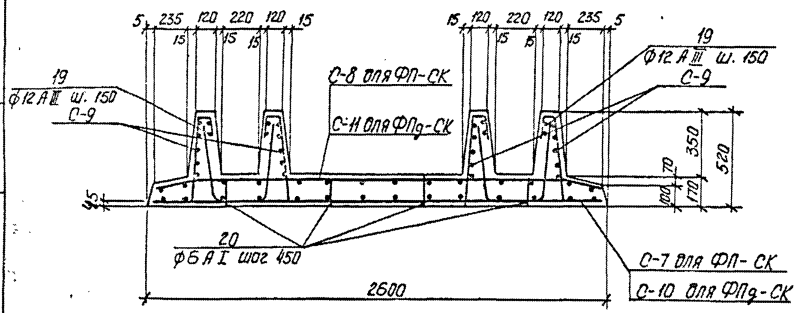

Привязан

Инв. №

Выполн.	Красина	
Провер.	Машков	
ГИП ОТС	Машков	
Н. контр.	Кажицкий	
Гл. констр.	Магомедов	
Нач. отд.	Штука	

ТП 501-3-33.87 КЖ

Тепловозо-вагонное депо на одно стойло для тепловозов ТГМ и ТГК колеи 1520 мм

Смотровая канава из сборных железобетонных элементов

Стадия	Лист	Листов
РП	12	

Сборные железобетонные элементы СП-СК, НСП-СК, ФП-СК, ФПд-СК. Армирование

ПРОМТРАНСПРОЕКТ

Альбом 6

Типовой проектный

Спецификация элементов сборных конструкций

Формат	Позиция	Обозначение	Наименование	Кол. шт.	Примечания
			СП-СК		
			С-1		
			Детали		
			ф12АIII, ℓ=5980 ГОСТ 5781-82*	2	10,6кг
			ф6АI, ℓ=5980 ГОСТ 5781-82*	7	9,3кг
			ф12АIII, ℓ=1160 ГОСТ 5781-82*	48	49,4кг
			С-2		
			Детали		
	1		ф12АIII, ℓ=5980 ГОСТ 5781-82*	2	10,6кг
	2		ф6АI, ℓ=5980 ГОСТ 5781-82*	5	6,6кг
	3		ф12АIII, ℓ=1160, ГОСТ 5781-82*	37	38,1кг
	4		ф12АIII, ℓ=520 ГОСТ 5781-82*	8	3,7кг
	5		ф6АI, ℓ=210 ГОСТ 5781-82*	8	0,4кг
	6		ф6АI, ℓ=1800 ГОСТ 5781-82*	2	0,8кг
	7		ф6АI, ℓ=630 ГОСТ 5781-82*	2	0,3кг
	27		ф6АI, ℓ=2110 ГОСТ 5781-82*	2	0,9кг
			С-3		
			Детали		
	11		ф3ВI, ℓ=5980 ГОСТ 6727-80*	3	1кг
	12		ф4ВI, ℓ=5980 ГОСТ 6727-80*	80	36кг
			НСП-СК		
			С-4		
			Детали		
	3		ф12АIII, ℓ=1160 ГОСТ 5781-82*	24	24,7кг
	8		ф12АIII, ℓ=2980 ГОСТ 5781-82*	7	18,6кг
	9		ф6АI, ℓ=2980 ГОСТ 5781-82*	7	4,7кг
			С-5		
			Детали		
	3		ф12АIII, ℓ=1160 ГОСТ 5781-82*	20	20,5кг
	4		ф12АIII, ℓ=520 ГОСТ 5781-82*	4	1,8кг
	5		ф6АI, ℓ=210 ГОСТ 5781-82*	4	0,2кг
	8		ф12АIII, ℓ=2980 ГОСТ 5781-82*	2	5,3кг
	9		ф6АI, ℓ=2980 ГОСТ 5781-82*	5	3,3кг
	10		ф6АI, ℓ=1130 ГОСТ 5781-82*	4	2,3кг
			С-6		
			Детали		
			ф4ВI, ℓ=300 ГОСТ 6727-80*	40	1,1кг
	12		ф3ВI, ℓ=2980 ГОСТ 6727-80*	3	0,5кг
	13				

Формат	Зона	Позиция	Обозначение	Наименование	Кол. шт.	Примечания
				ФП-СК		
				С-7		
				Детали		
		15		ф12АIII, ℓ=2580 ГОСТ 5781-82*	21	48,1кг
		16		ф6АI, ℓ=2960 ГОСТ 5781-82*	14	9,3кг
				С-8		
				Детали		
				поз. 15, 16 см. выше С-7		
				С-9		
				Детали		
		17		ф3ВI, ℓ=2960 ГОСТ 6727-80*	7	1,1кг
		18		ф4ВI, ℓ=690 ГОСТ 6727-80*	39	2,5кг
				ФПд-СК		
				С-9		
				Детали		
				поз. 17, 18 по ФП-СК см. выше		
				С-10, С-11		
				Детали		
		15		ф12АIII, ℓ=2580 ГОСТ 5781-82*	12	30,9кг
		16		ф6АI, ℓ=2960 ГОСТ 5781-82*	8	4кг
		21		ф12АIII, ℓ=750 ГОСТ 5781-82*	2	1,3кг
		22		ф12АIII, ℓ=от 770 до 950 ГОСТ 5781-82*	3×4	9,1кг
		23		ф6АI, ℓ=от 950 до 1200 ГОСТ 5781-82*	3×4	2,8кг
		24		ф20АIII, ℓ=2960 ГОСТ 5781-82*	4	29,6кг
		25		ф20АIII, ℓ=2580 ГОСТ 5781-82*	4	25,5кг
		26		ф6АI, ℓ=3700 ГОСТ 5781-82*	1	0,8кг

Ведомость стержней на один элемент

Марка элемен.	Поз.	Эскиз или сечение	Ф мм	Длина мм	Кол.
СП-СК	14	190	6АI	190	30
НСП-СК	14	см. выше	6АI	190	15
ФП-СК	19	310 450 260	12АIII	1150	42
	20	140	6АI	140	26
ФПд-СК		поз. 19, 20 по ФП-СК			

Привязан:

Инв. №

Выполн.	Красила	
Провер.	Машков	
Гип. отд.	Машков	
Н. контр.	Княжицкий	
Гл. конст.	Магомедов	
Нач. отд.	Штука	

ТП 501-3-33.87 КЖ

Тепловозо-вагонное депо на одно стойло для тепловозов ТГМ и ТГК колеи 1520 мм

Смотровая канава из сборных железобетонных элементов

Стадия	Лист	Листов
РП	14	

Спецификация сборных элементов. Ведомость стержней на один элемент

Харьковский ПРОМТРАНСПРОЕКТ

Формат А2

Типовой проект п1-3-33.87 Альбом 6

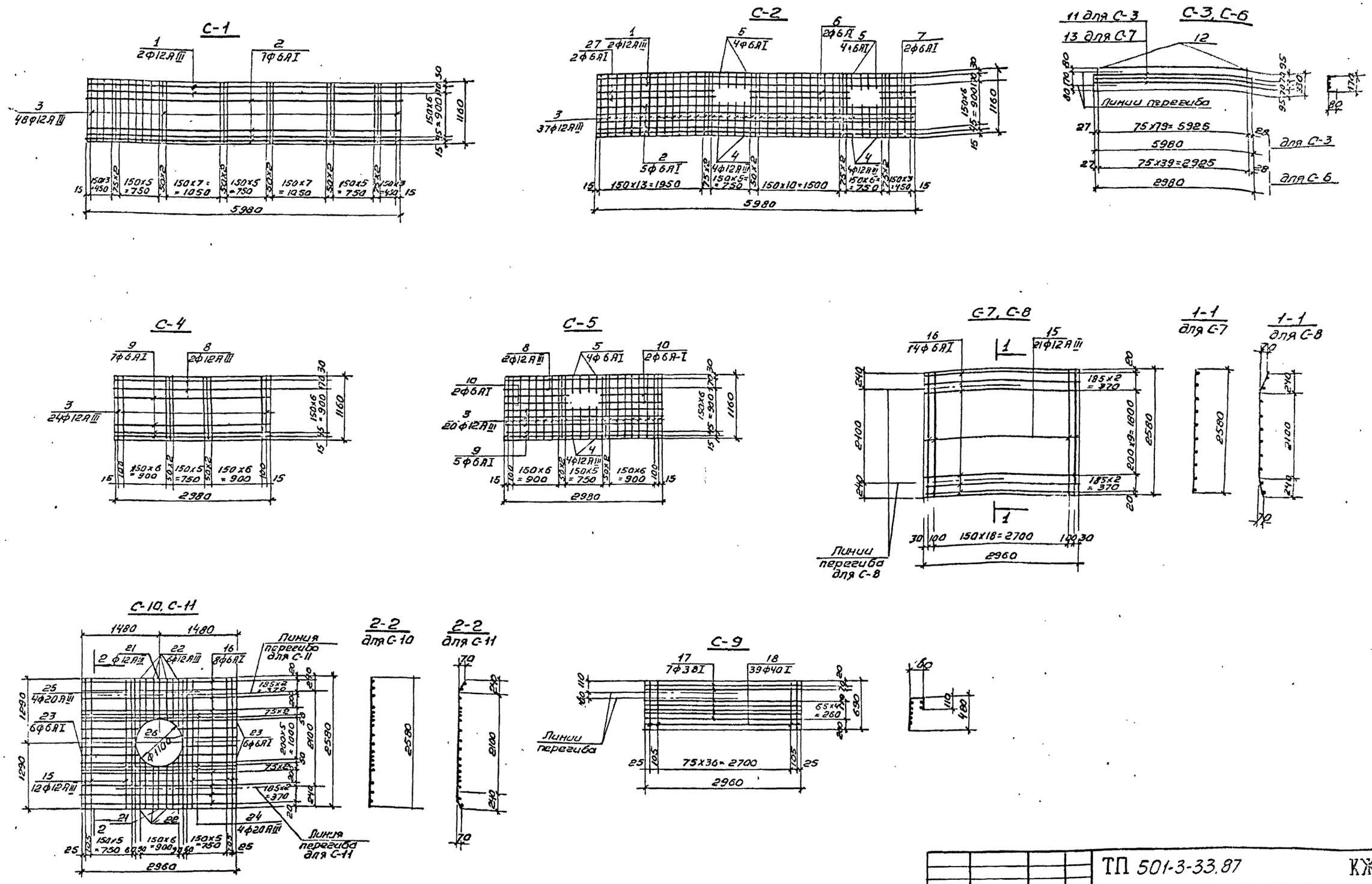

Выполн.	Красиля			
Провер.	Машков			
Гип отс	Машков			
Н.контр.	Княжицкий			
Гл.констр.	Магомедов			
Нач.отд.	Штука			

Привязан

Инв. №

ТП 501-3-33.87 КЖ

Теплобазо-багонное депо на одно стойло для тепловозов ТГМ и ТГК колеи 1520 мм

Смотровая канава из сборных железобетонных элементов

Стадия	Лист	Листов
РП	13	

Стальные изделия С-1 ÷ С11

Харьковский Промтранспроект

формат А2

Типовой проект 501-3-33.87 Альбом 6

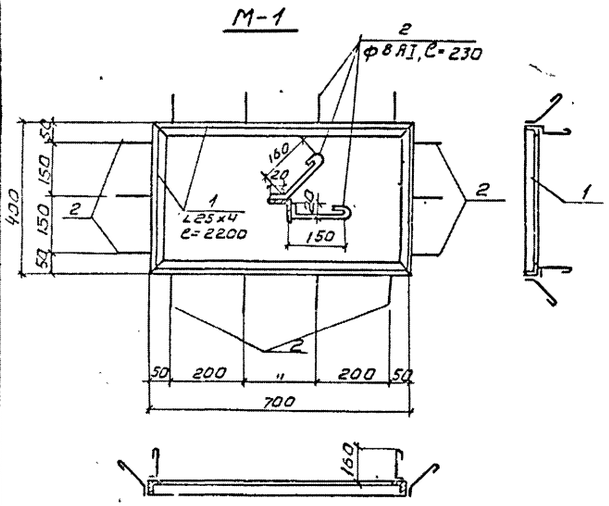

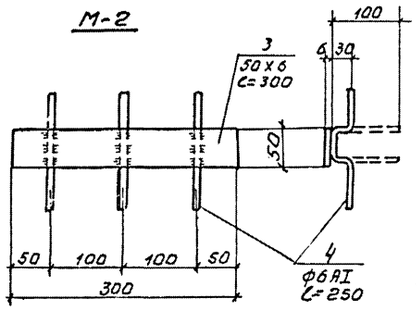

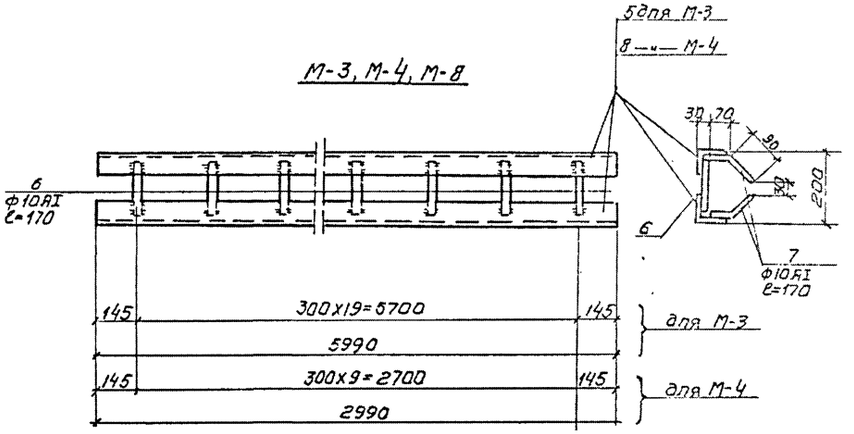

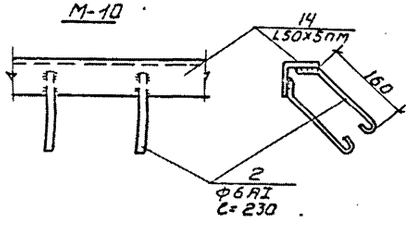

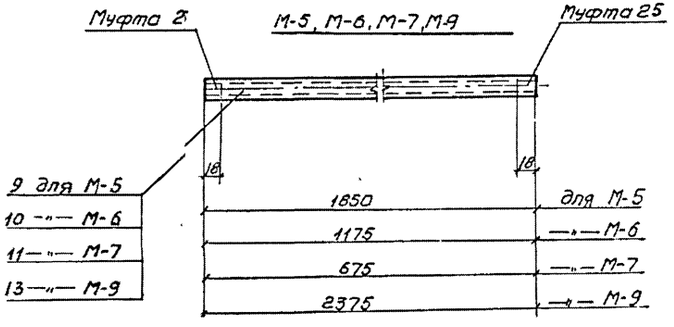

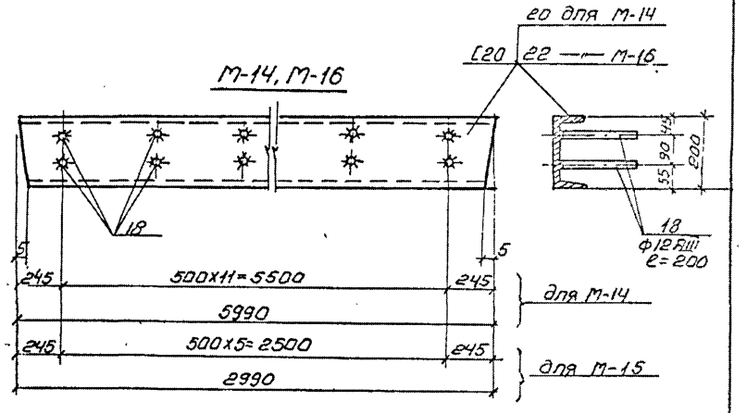

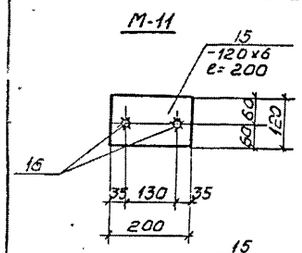

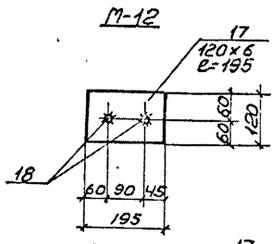

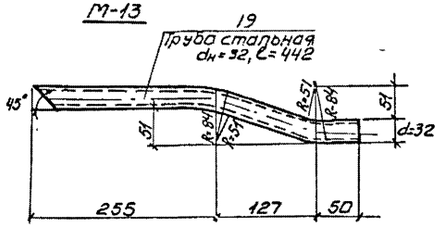

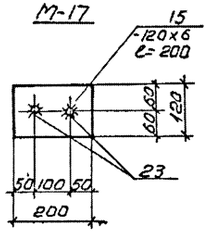

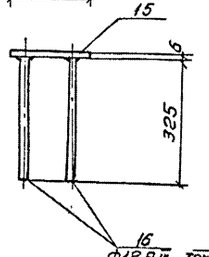

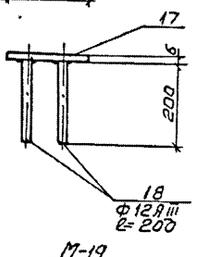

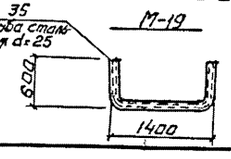

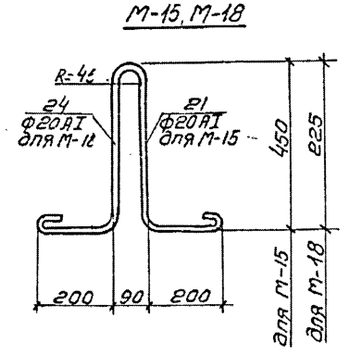

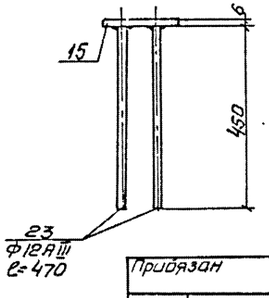

Приварку торцов круглых стержней к закладным листам и швеллерам выполнять впритык под слоем флюса.

Привязан				ТП 501-3-33.87 КЖ	
				Тепловозо-вагонное депо на одна стойла для тепловозов ТГМ и ТГК колеи 1520 мм	
Выполн	Красиля			Смотровые канавы	Стадия: РГ; Лист: 15; Листов:
Провер	Машкаб				
ГИП ОТС	Машкаб				
Н.контр	Кажихина			Закладные детали М-1 ÷ М-18	Калининский ПРОМТРАНСНИИПРОЕКТ
Н.контр	Кожевников				
Н.отд	Шитина				
Инв.№					

Формат А2

Ниша электроосвещения или штепсельной розетки

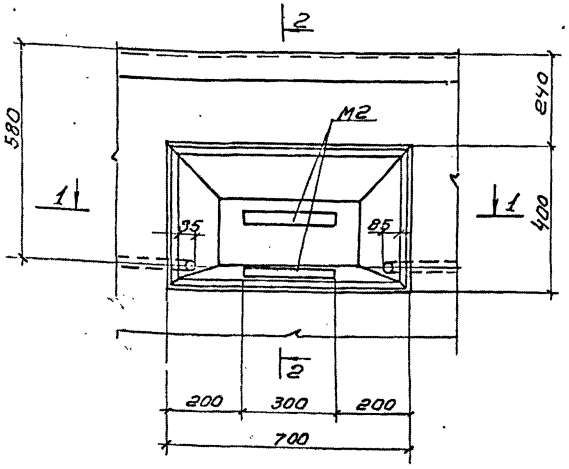

2-2 при монолитном варианте

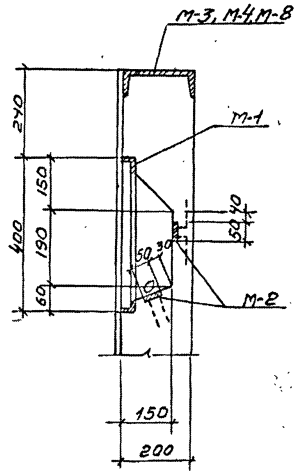

2-2 при сборном варианте

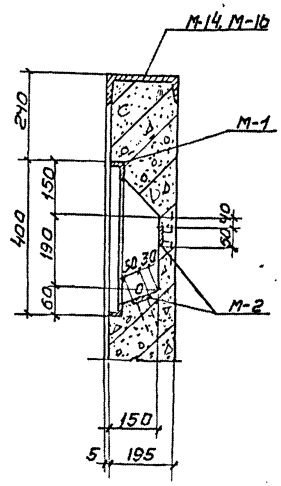

Спецификация

Наименование элемента	N поз.	Профиль	ГОСТ	Сечение мм	Длина мм	Масса кгс	Кол. шт.	Общая масса кгс
Ниша электроосвещения или штепсельных розеток	1	Деревянная рамка	—	δ=17	2168	0.50	1	0.50
	2	Защитная рамка	—	δ=3	2108	0.80	1	0.80
	3	Стекло небьющееся 670 x 370	—	δ=5	—	171	1	171
	4	Винт	17475-80*	М3	25	0.001	4	0.004
	5	Шурупы М2	1145-80*	М2	16	0.0003	6	0.002
							Итого	3.02

1-1 при монолитном варианте

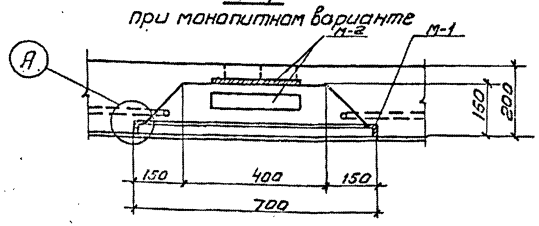

Деревянная рамка

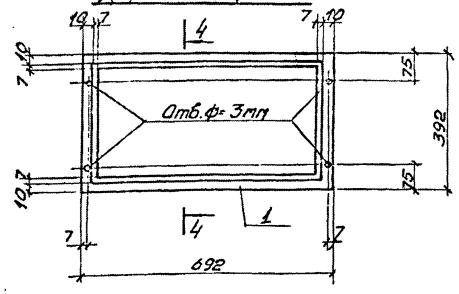

4-4

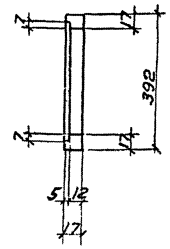

1-1 при сборном варианте

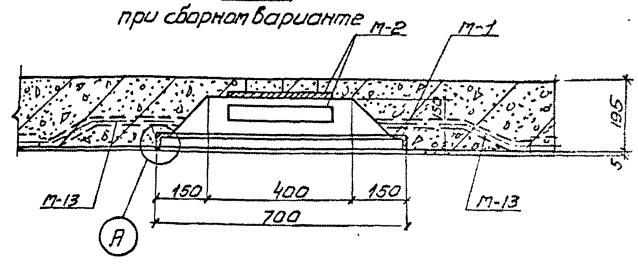

1. Деревянная рамка выполняется из сосны или лиственницы 1го сорта.
2. Деревянная рамка, стекло и защитная рамка собираются в блок до установки в нишу.

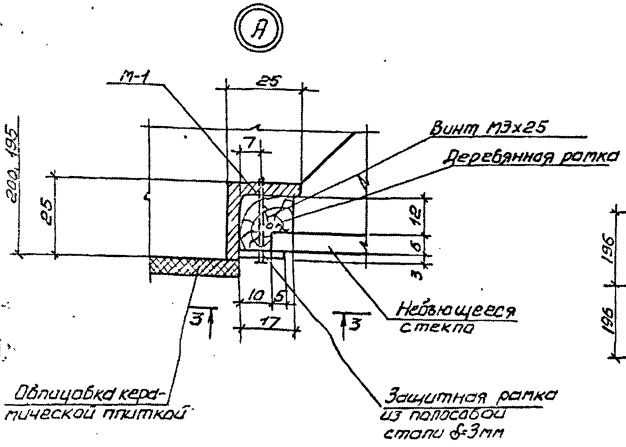

Защитная рамка

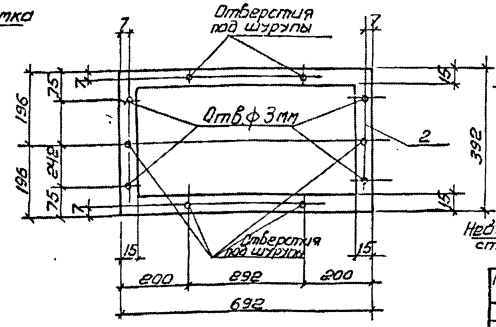

3-3

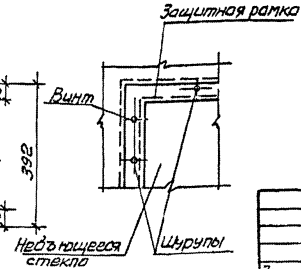

Выполн.	Красиля		
Провер.	Машков		
ГИП ОТС	Машков		
Н.контр.	Княжицкий		
Гл.контр.	Магомедов		
Нач.отд.	Штука		

Привязан

Инв. N

ТП 501-3-33.87 КЖ

Теплобоза-вагонное депо на одно стойло для теплобозов ТГМ и ТГК колеи 1520 мм

Смотровая канава

Стадия	Лист	Листов
Р3	16	

Ниша электроосвещения или штепсельной розетки

Харьковский ПРОМТРАНСПРОЕКТ

формат А2

Крышка приямка

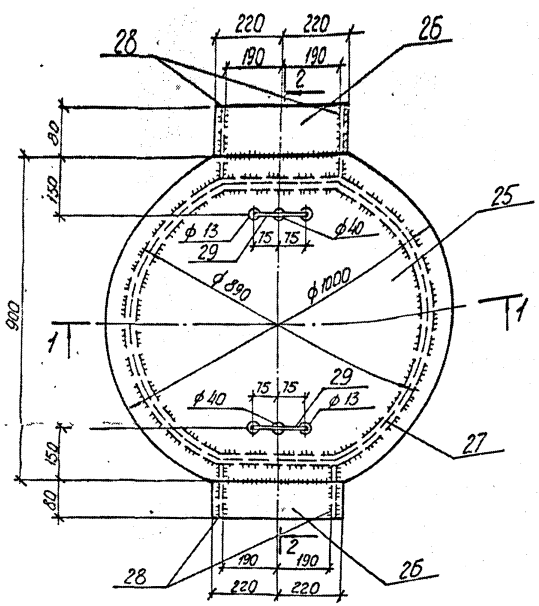

2-2

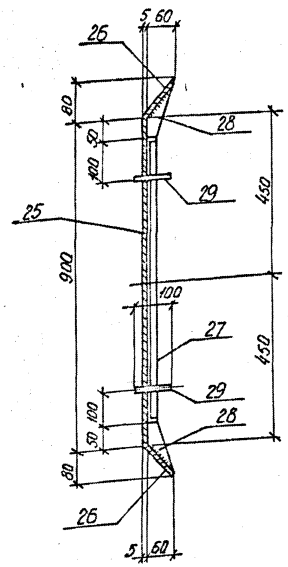

1-1

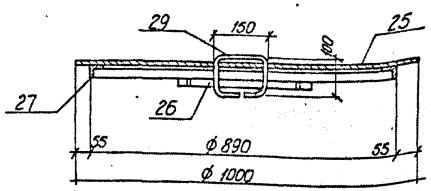

Деталь поз. 25

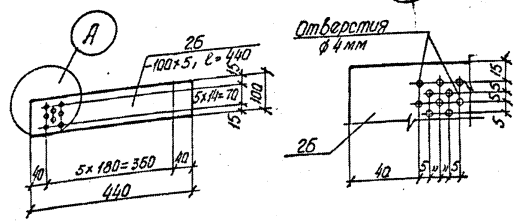

Деталь поз. 28

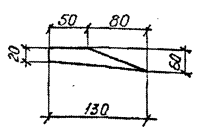

НС-1

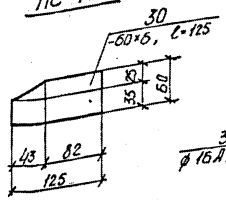

НС-2

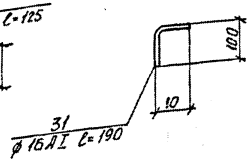

НС-3

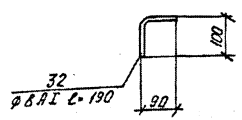

Расстановка закладных деталей для крепления электрошкафа

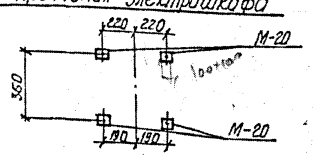

М-20

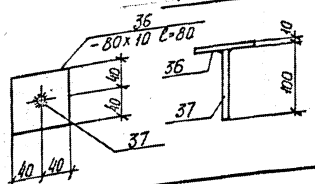

Выборка стали на один элемент (смотровая камера из сборного железобетона)

Марка изделия		Арматурные изделия: Арматурная сталь ГОСТ 5781-82*, Класс В I, ф 3	ф 4	Итого	Класс AI, ф 6	Итого	Класс A II, ф 10	ф 20	Итого	Итого	Закладные изделия: Профильная сталь, L	—	труба	С	Арматурная сталь ГОСТ 5781-82*, Класс AI, ф 6	ф 18	ф 10	ф 16	ф 20	A II, ф 12	Итого	Всего
СП-СК	С-1				9.3	9.3	60		60	69.3												69.3
	С-2				9.0	9.0	44.4		44.4	53.4												53.4
	С-3	1.0	36	37						37												37.0
	Отдельн. стержн.				9.0	9.0																9.0
	М-1 (2шт)										6.2					5.0						11.2
	М-2 (4шт)											2.8			0.8							3.6
	М-11 (12шт)											13.2								7.2		20.4
	М-12 (2шт)											2.2								0.8		3.0
	М-13 (4шт)												2.8									2.8
	М-14 (1шт)													110.4						4.3		114.7
	М-15 (4шт)																		3.9			3.9
	М10 (6шт)										22.8					3.0						25.8
НСП-СК	С-4				4.7	4.7	43.3		43.7	48												48
	С-5				5.8	5.8	27.6		27.6	33.4												33.4
	С-6	0.5	1.1	1.6						1.6												1.6
	Отдельн. стержн				4.5	4.5																4.5
	М-1 (1шт)										3.2					2.5						5.7
	М-2 (2шт)											1.4			0.4							1.8
	М-11 (6шт)											6.6								3.6		10.2
	М-12 (2шт)											2.2								0.8		3.0
	М-13 (2шт)												1.4									1.4
	М-15 (4шт																		3.9			3.9
	М-16 (1шт)													220.8						8.8		229.5
ФП-СК	С-7				9.3	9.3	48.1		48.1	57.4												57.4
	С-8				9.3	9.3	48.1		48.1	57.4												57.4
	С-9	1.1	2.5	3.6						3.6												3.6
	Отдельн. стержн.				4.3	4.3	37.3		37.3	41.6												41.6
	М-17 (2шт)											26.4								8.8		35.2
	М-18 (4шт)																		11.6			11.6
ФПд-СК	С-10				7.6	7.6	42.3	55.1	97.4	105												105
	С-11				7.6	7.6	42.3	55.1	97.4	105												105
	С-9	1.1	2.5	3.6						3.6												3.6
	Отдельн. стержн.				4.3	4.3	37.3		37.3	41.6												41.6
	М-17 (2шт)											26.4								8.8		35.2
	М-18 (4шт)																		11.6			11.6
Крышка приямка										4.2	31.2					0.6						35.0
НС-1											0.4											0.4
НС-2																	0.3					0.3
НС-3															0.1							0.1
НС-4																		0.15				0.15
НС-5															0.04							0.04

Привязан

Инв. №

Выполн.	Кросиля	
Провер.	Машков	
ГИП ОТС	Машков	
Н. контр.	Княжицкий	
Гл. констр.	Назимедов	
Нач. отд.	Штука	

ТП 501-3-33.87 КЖ

Тепловозо-вагонное депо на одно стойло для тепловозов ТГМ и ТГК колеи 1520 мм

Смотровые канавы

Стадия	Лист	Листов
Р	17	

Крышка приямка. Соединительные детали. Выборка стали на 1 смотровую железобетонную канаву

Харьковский ПРОМТРАНСПРОЕКТ

Альбом 6

Типовой проект 1-3-33.87

Спецификация закладных и соединительных деталей

Формат	Зона	Позиция	Обозначение	Наименование	Кол. шт.	Примечание
				М-1		
				Детали		
		1		L25×4 ℓ=2200	1	3,2кг
		2		Ф8АI ℓ=230	28	2,5кг
				М-2		
				Детали		
		3		-50×6, ℓ=300	1	0,7кг
		4		Ф6АI ℓ=250	4	0,2кг
				М-3		
				Детали		
		[illegible]		L100×63×8, ℓ=5990	2	118,2кг
		6		Ф10АI ℓ=170	20	2,2кг
		7		Ф10АI ℓ=170	40	4,4кг
				М-4		
				Детали		
		6		Ф10АI, ℓ=170	25	2,8кг
		7		Ф10АI ℓ=170	50	5,5кг
		8		L100×63×8, ℓ=7570	2	149,4кг
				М-5		
				Детали		
		9		Труба d=25, ℓ=1850	1	3,5кг
				М-6		
				Детали		
		10		Труба d=25, ℓ=1175	1	3,2кг
				М-7		
				Детали		
		11		Труба d=25, ℓ=625	1	1,6кг
				М-8		
				Детали		
		6		Ф10АI, ℓ=170	20	2,2кг
		7		Ф10АI, ℓ=170	40	4,4кг
		12		L100×63-8, ℓ=6070	2	119,8кг
				М-9		
				Детали		
		13		Труба d=25, ℓ=2375	1	6,6кг

Формат	Зона	Позиция	Обозначение	Наименование	Кол. шт.	Примечание
				М-10		
				Детали		
		2		Ф8АI, ℓ=230	6	0,5кг
		14		L50×5, ℓ=1000	1	3,8кг
				М-11		
				Детали		
		15		-120×6, ℓ=200	1	1,1кг
		16		Ф12АIII, ℓ=325	2	0,6кг
				М-12		
				Детали		
		17		-120×6, ℓ=195	1	1,1кг
		18		Ф12АIII, ℓ=200	2	0,4кг
				М-13		
				Детали		
		19		Труба стальная dн=32×2 по ГОСТ 8732-78* ℓ=442	1	0,7кг
				М-14		
				Детали		
		18		Ф12АIII, ℓ=200	24	4,3кг
		20		С20, ℓ=5990	1	110,4кг
				М-15		
				Детали		
		21		Ф20АI, ℓ=1600	1	3,9кг
				М-16		
				Детали		
		18		Ф12АIII ℓ=200	12	2,2кг
		22		С20, ℓ=2990	1	55,2
				М-17		
				Детали		
		15		-120×6, ℓ=200	1	1,1кг
		23		Ф12АIII, ℓ=470	2	0,8кг

Формат	Зона	Позиция	Обозначение	Наименование	Кол. шт.	Примечание
				М-18		
				Детали		
		24		Ф20АI, ℓ=1150	1	2,9кг
				Крышка приямка		
				Детали		
		25		рифленая сталь -900×5 ℓ=1000	1	26кг
		26		-100×5, ℓ=440	2	4кг
		27		L25×4, ℓ=2880	1	4,2кг
		28		-60×5, ℓ=130	4	1,2кг
		29		Ф10АI, ℓ=500	2	0,6кг
				НС-1		
				Детали		
		30		-60×6, ℓ=125	1	0,4кг
				НС-2		
				Детали		
		31		Ф16АI, ℓ=190	1	0,3кг
				НС-3		
				Детали		
		32		Ф8АI, ℓ=190	1	0,1кг
				НС-4		
				Детали		
		33		Ф16АI, ℓ=100	1	0,16кг
				НС-5		
				Детали		
		34		Ф8АI, ℓ=100	1	0,04кг
				М-19		
				Детали		
		35		Труба d=25, ℓ=2550	2	6,3кг
				М-20		
				Детали		
		36		-80×10, ℓ=80	1	0,2
		37		Ф14АIII, ℓ=200	1	0,24

Привязан:

Инв. №

Выполн.	Красиля	[signature]
Провер.	Машков	[signature]
ГИП отс.	Машков	[signature]
Н.контр.	Кнежинский	[signature]
Гл.конст.	Магомедов	[signature]
Нач.отд.	Штука	[signature]

ТП 501-3-33.87 КЖ

Тепловозо-вагонное депо на одно стойло для тепловозов ТГМ и ТГК колеи 1520 мм

Смотровые канавы

Стадия | Лист | Листов

Спецификация закладных и соединительных деталей

Харьковский ПРОИТРАНСПРОЕКТ

Формат А2

...омость рабочих чертежей основного комплекта ЭО

Наименование чертежей	Марка листа	№№ страниц альбома
2	3	4
...щие данные	ЭО-1	
...н расположения электрического оборудования и прокладки электрических сетей	ЭО-2	
...ановка светильников и штепсельных розетки в нишах.	ЭО-3	

Ведомость ссылочных и прилагаемых документов

Обозначение	Наименование	Примечание
	Ссылочные документы	
СН 357-77	Инструкция по проектированию силового и осветительного электрооборудования промышленных предприятий	
ОСТ 32-9-81	Нормы искусственного освещения объектов железнодорожного транспорта.	
ГОСТ 6323-79*Е	Провода с поливинилхлоридной изоляцией для электроустановок	
ГОСТ 3262-75*	Трубы стальные водогазопроводные	
	Прилагаемые документы	
ЭО.СО	Спецификация оборудования	Альбом 9
ЭО.ВМ	Ведомость потребности в материалах	Альбом 10

Объемы работ, согласно ГОСТ 21.111-84, даны в развернутых локальных сметах.

Электротехнической частью типового проекта предусматривается электрическое освещение смотровых канав, общее и переносное.

По условиям эксплуатации электрическое освещение принято светильниками с лампами накаливания. Светильники общего освещения устанавливаются в нишах, предусматриваемых чертежами архитектурно-строительной части проекта.

Нормируется минимальная освещенность от общего освещения в соответствии с ОСТ 32-9-81 составляет для ламп накаливания на ходовых частях локомотива-75лк, на полу канавы-50лк. Освещенность, обеспечиваемая при размещении светильников, принятом в проекте составляет на ходовых частях локомотива-70-140лк, на полу канавы-40-80лк.

Напряжение сети общего и переносного освещения принято 12в от устанавливаемых в канаве понижающих трансформаторов 220/12в.

Питание трансформаторов со стороны 220в принято от щитка освещения депо отдельной линией.

Электрооборудование, светильники и проводка выбраны для условий среды класса П-IIа.

Типовой проект разработан в соответствии с действующими нормами и правилами и предусматривает мероприятия, обеспечивающие взрывную, взрывопожарную и пожарную безопасность при эксплуатации здания.

Главный инженер проекта Н.Т.Фартушный

Типовой проект 501-3-33.87

Привязан:				
Инв. №				
Изм.	Лист	№ докум.	Подп.	Дата
Директ.	Ролнагова			11.87
Провер.	Штопельман			11.87
Рук. гр.	Штопельман			11.87
Н. контр.	Волкова			11.87
Нач. отд.	Головнук			11.87

ТП 501-3-33.87 ЭО

Тепловозо-вагонное депо на одно стойло для тепловозов ТГМ и ТГК колеи 1520 мм.

Смотровые канавы

Стадия	Лист	Листов
РП	1	3

Общие данные

Хозрасчетный ПРОМСТРОЙНИИПРОЕКТ

Формат А2

План
м 1:50

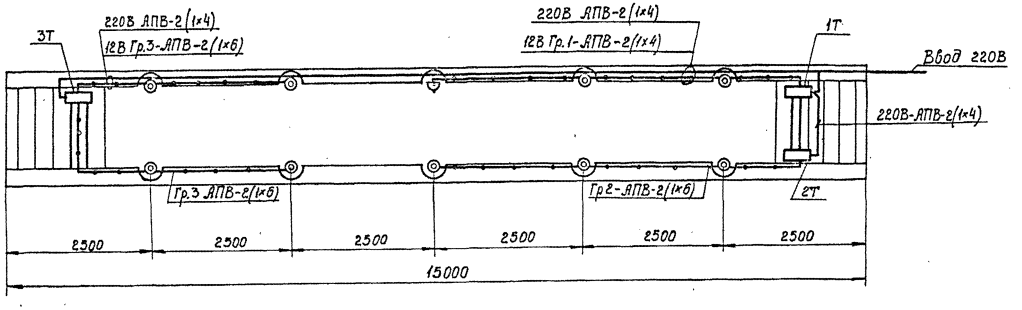

Схема принципиальная распределительной сети 12 В

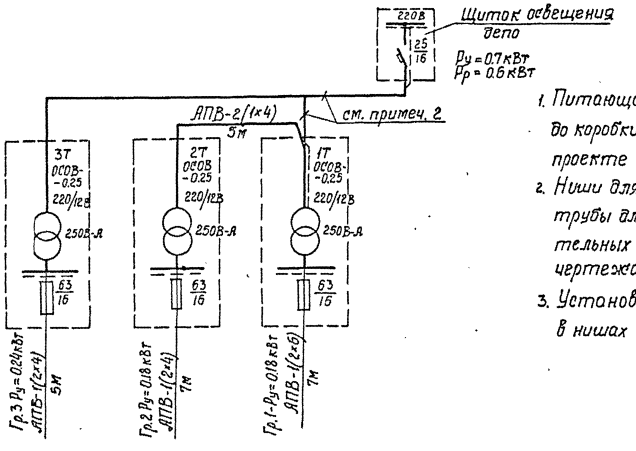

1. Питающая линия 220В от группового щитка депо до коробки КО смотровой канавы предусмотрена в проекте электрического освещения депо-см. альбом 5
2. Ниши для светильников и штепсельной розетки и трубы для электропроводки закладываются в строительных конструкциях канавы и предусматриваются чертежами строительной части проекта.
3. Установку светильников и штепсельной розетки в нишах канавы см. лист ЭО-3.

				ТП 501-3-33.87	ЭО
				Тепловозо-вагонное депо на одно стойло для тепловозов ТГМ и ТГК колеи 1520 мм	
Проект	Долматова		11.87	Смотровые канавы.	Стадия Лист Листов
Провер.	Штепельман		11.87		РП 2
Рук.гр.	Штепельман		11.87		
Н.конт.	Валкова		11.87	План расположения электрического освещения прокладки электрических сетей.	Харьковский Промтранспроект
Нач.отд.	Голодник		11.87		

Привязан:

Инв. №

Формат А2

Альбом 6
Типовой проект 501-3-33.87

1. Установка штепсельной розетки в нише

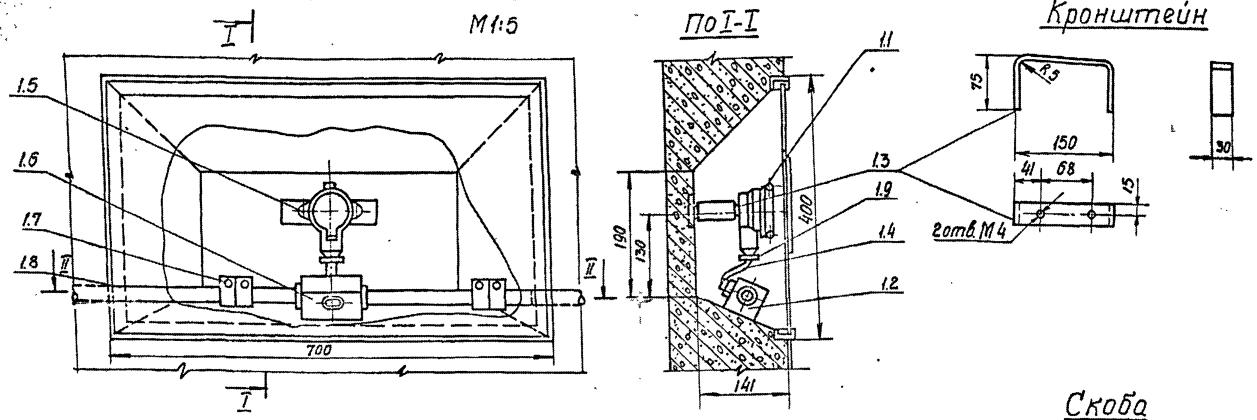

По II-II

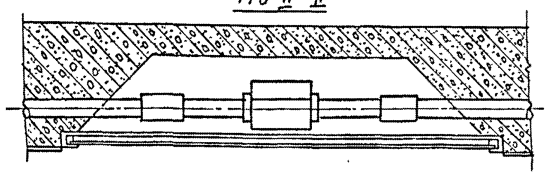

2. Установка светильника в нише

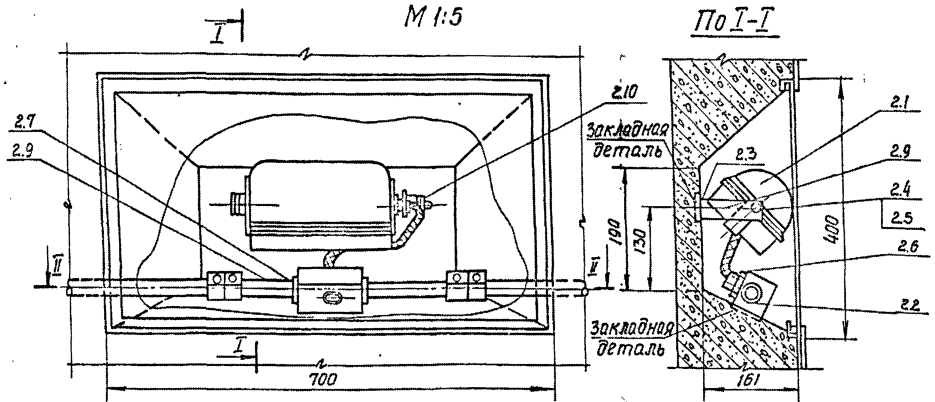

По II-II

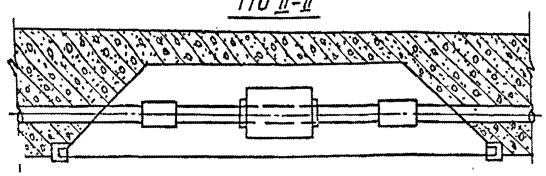

Скоба

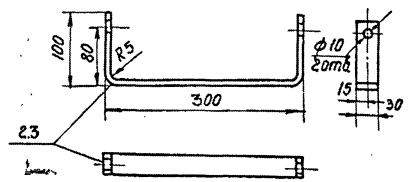

Спецификация

Поз.	Обозначение или тип изделия	Наименование	Кол.	Примечание
		1. Установка штепсельной розетки в нише		
1.1	У86-Р0	Розетка штепсельная двухполюсная брызгозащищенная, 10А, 250В	1	
1.2	КМТ1-3/4"	Коробка ответвительная	1	
1.3	Ст. полосовая 30×5	Кронштейн, ℓ=310	1	
1.4	АВВГ-660	Кабель с алюминиевыми жилами, сечением 2×6 мм², ℓ=500мм	1	
1.5	ГОСТ 7805-70*	Болт М4×16.58	2	
1.6	Индекс К481	Гайка установочная заземляющая	2	
1.7	ТР-2	Муфта для соединения труб	2	
1.8	ГОСТ 3262-75*	Труба стальная водогазопроводная легкая, условным проходом 20мм; ℓ=350мм	2	
1.9	У50/I	Сальник ввертной	1	
		2. Установка светильника в нише		
2.1	ПСХ-60М	Светильник пыленепроницаемый с лампой 60Вт, 12В	1	
2.2	КМТ1-3/4"	Коробка ответвительная	1	
2.3	Ст. полосовая 30×5	Скоба, ℓ=493	1	
2.4	ГОСТ 7798-70*	Болт М8×14	2	
2.5	ГОСТ 5915-70*	Гайка М8	2	
2.6	АВВГ-660	Кабель с алюминиевыми жилами, сечением 2×6 мм², ℓ=500 мм	1	
2.7	Индекс К481	Гайка установочная заземляющая	2	
2.8	ТР-2	Муфта для соединения труб	2	
2.9	ГОСТ 3262-75*	Труба стальная водогазопроводная легкая, условным проходом 20мм; ℓ=350мм	2	
2.10	У50/I	Сальник ввертной	1	

1. В небьющемся стекле ниши для штепсельной розетки предусмотреть окно для возможности подключения переносной лампы. Окно закрыть вращающейся на заклепке пластиной из небьющегося стекла.
2. Ответвительную коробку крепить к закладной детали с помощью сварки.
3. Ввод кабеля в светильник или штепсельную розетку выполнить с помощью ввертного сальника.
4. Вывод кабеля из ответвительной коробки уплотнить изолирующим водостойким компаундом.

Привязан:

Инв.№

Изм.	Лист	№ докум.	Подп.	Дата
Проект		Долматов		11.87
Провер		Штопельман		11.87
Рук. гр.		Штопельман		11.87
Н. контр.		Волкова		11.87
Нач. отд.		Головник		11.87

ТП 501-3-33.87 ЭО

Теплобозо-вагонное депо на одно стойло для теплобозов ТГМ и ТГК колеи 1520мм

Смотровая канава.

Стадия	Лист	Листов
РП	3	

Установка светильника и штепсельной розетки в нише

Харьковский ПРОМТРАНСПРОЕКТ

Формат А2

gost.e-ecolog.ru