ТИПОВОЙ ПРОЕКТ

501-3-33.87

ТЕПЛОВОЗО-ВАГОННОЕ ДЕПО НА ОДНО СТОЙЛО ДЛЯ ТЕПЛОВОЗОВ ТГМ и ТГК КОЛЕИ 1520 мм

Альбом 3

СБОРНЫЕ ЖЕЛЕЗОБЕТОННЫЕ ЭЛЕМЕНТЫ И МЕТАЛЛИЧЕСКИЕ ИЗДЕЛИЯ

gost.e-ecolog.ru

				Привязан:	
Инв.№					

ТИПОВОЙ ПРОЕКТ

501-3-33.87

ТЕПЛОВОЗО-ВАГОННОЕ ДЕПО НА ОДНО СТОЙЛО ДЛЯ ТЕПЛОВОЗОВ ТГМ и ТГК КОЛЕИ 1520 мм

Альбом 3

Перечень альбомов:

Альбом 1	ПЗ	Общая пояснительная записка
	ТХ	Технология производства
Альбом 2	АР	Архитектурные решения
	КЖ	Конструкции железобетонные
	КМ	Конструкции металлические
Альбом 3	КЖИ	Сборные железобетонные элементы и металлические изделия
Альбом 4	ОВ	Отопление и вентиляция
	ВК	Водопровод и канализация
Альбом 5	ЭМ	Силовое электрооборудование и электрическое освещение
	АОВ	Автоматизация отопления и вентиляции
	СС	Связь и сигнализация
Альбом 6		Смотровая канава для тепловозов ТГМ и ТГК колеи 1520 мм
Альбом 7	ВО	Общие виды нестандартизированного оборудования
Альбом 8		Автоматизация вентиляции. Задание заводу-изготовителю на шкафы управления
Альбом 9	СО	Спецификации оборудования
Альбом 10	ВМ	Ведомости потребности в материалах
Альбом 11		Сметы. Часть 1. Часть 2

Типовой проект утвержден и введен в действие Госстроем СССР. Протокол от 11.03.88 г. № 11.

Разработан Государственным проектным институтом Харьковский Промтранспроект

Главный инженер института А.Г. Мирошников

Главный инженер проекта Н.Т. Фартушный

Инв. №

Привязан:

Типовой проект 501-3-33.87 Альбом I

Лист	Наименование	Примечание стр.
	Ведомость чертежей	2-3
	Технические требования	4
	Фундамент 1Ф18.9 - 1А	5
	Колонны К-84-6-1, К 84-8-1	6
	Колонны К-84-6-2, К-84-8-2	7
	Колонны К-84-6-3, К-84-8-3	8
	Колонны К84-6-4, К84-8-4, К84-6-5, К-84-8-5	9
	Колонны К-84-6-5, К 84-8-5	10
	Колонны К84-6-6, К84-8-6	11
	Колонны К84-6-7, К84-8-7	12
	Колонны 6КФ91-1-1, 6КФ91-2-1	13
	Колонны 6КФ91-1-2, 6КФ91-2-2	14
	Колонны КО3.31-1, 1КО3.33.2	15
	Колонны 1КО 3.33-3, 1КО3.33-4	16
	Колонна 1КД 3.33-1	17
	Колонна 1КД 3.33-2.	18
	Балки покрытия 1БСД9-5АтVт-1, 1БСД 9-5АтVт-2, 1БСД 9-5АтVт-3	19
	Балки покрытия 1БСД9-5Ат-1÷1БСД9-5Ат-3	20
	Плиты покрытия ПГ-3Ат-1÷ПГ-3АтVт-4, ПВ7-3АтVт-1	21
	Плиты покрытия ПГ-3АтVт-1÷ПГ-3АтVт-3, ПВ7-АтVт-1	22
	Стеновые панели ПС-1, ПС-2, ПС-29	23
	Стеновые панели ПС1, ПС2, ПС 29	24
	Стеновые панели ПС3, ПС4, ПС45	25
	Стеновые панели ПС3, ПС4, ПС45	26
	Стеновые панели ПС5, ПС7, ПС11, ПС6, ПС8, ПС12	27
	Стеновые панели ПС5, ПС7, ПС11, ПС6, ПС8, ПС12	28
	Стеновые панели ПС9, ПС27, ПС10, ПС26	29
	Стеновые панели ПС9, ПС27, ПС10, ПС26	30
	Ведомость расхода стали на элемент ПС1÷ПС12, ПС26, ПС27, ПС29	31
	Стеновые панели ПС14, ПС15, ПС13, ПС28	32
	Стеновые панели ПС14, ПС15, ПС13, ПС28	33
	Стеновые панели ПС18, ПС20, ПС19, ПС21	34
	Стеновые панели ПС18, ПС20, ПС19, ПС21	35
	Стеновые панели ПС22, ПС25, ПС16, ПС17	36
	Стеновые панели ПС16, ПС17, ПС22, ПС25	37
	Стеновые панели ПС23, ПС24, ПС30, ПС31	38
	Стеновые панели ПС23, ПС24, ПС30, ПС31	39
	Ведомость расхода стали на элемент ПС13÷ПС25, ПС28, ПС30, ПС31	40
	Стеновые панели ПС32, ПС35, ПС43	41
	Стеновые панели ПС32, ПС35, ПС43	42
	Стеновые панели ПС34, ПС42, ПС33	43
	Стеновые панели ПС34, ПС42, ПС33	44
	Стеновые панели ПС36, ПС40, ПС44	45
	Стеновые панели ПС36, ПС40, ПС44	46
	Стеновые панели ПС37, ПС38, ПС39, ПС41	47
	Стеновые панели ПС37, ПС38, ПС39 ПС41	48

Привязан

Инв. №

Ст. инж.	Удовиченко		02.88
Пров.	Машков		
Рук. гр.	Машков		
Н. контр.	Княжицкий		
Гл. контр.	Наточеев		
Начотд.	Штука		

ТП 501-3-33.87 КЖИ ДО

Ведомость чертежей

Стадия	Лист	Листов
РП	1	2

Харьковский ПРОМТРАНСПРОЕКТ

Копирование А3

Лист	Наименование	Примечание стр.
	Ведомость расхода стали на элемент стеновые панели ПС 32 ÷ ПС 44	49
	Плиты покрытия ПК 56.9-10АтVт-1 ПРС 56.15-16АтVт-1 ÷ ПРС 56.15-16АтVт-9	50
	Плиты ПК 56.9-10АтVт-1 ПРС 56.15-16АтVт-1 ÷ ПРС 56.15-16АтVт-4	51
	Плиты ПРС 56.15-16АтVт-5 ÷ ПРС 56.15-16АтVт-9	52
	Деталь Д-1, Д-2, Д-3, Д-4	53
	Деталь Д-5	54
	Плиты П11-8а-1,2; П20-3б-1; П11½-8а-1; П20д-3а-1; П15-5б-1	55
	Сетка арматурная С-1, С-2	56
	Сетка арматурная С-3, С-4	57
	Сетка арматурная С-5, С-6	58
	Сетка арматурная С-7, С-8	59
	Сетка арматурная С-9, С-10	60
	Сетка арматурная С-11, С-12	61
	Сетка арматурная С-13, С-14	62
	Сетка арматурная С-15, С-16	63
	Сетка арматурная С-17, С-18	64
	Сетка арматурная С-19	65
	Сетка арматурная С-20, С-21	66
	Сетка арматурная С-22, С-23	67
	Сетка арматурная С-24, С-25	68
	Сетка арматурная С-26, С-27	69
	Изделие соединительное МСН-1, МСН-2	70
	Петля для подъема П-1, Скоба П-2	70
	Изделие закладное МН-2	70
	Закладная деталь ЗД-1	70
	Консоль опорная НРК-1, НРК-2, НРК-3	71
	ОВ-1, Изделие закладное МС-2	72
	Изделие закладное МН-3, рамка РМ-1	73
	Закладная деталь ЗД-3, ЗД-2	73

Лист	Наименование	Примечание стр.
	Верх лестницы ЛВ-1	74
	Лестница ЛП-1	74
	Лестница пожарная ЛП-2	75
	Крепежная деталь КД-1, КД-2	76
	Крепежная деталь КД-3	77
	Опорная деталь ОД-1	77
	Опорная деталь ОД-2	78
	Опорная деталь ОД-3	78
	План крышки приямка разрезы 1-1, 2-2 спецификация	79
	Фильтр ВФ-1	80
	Фильтр ВФ-1	81
	Ограждение площадки ОГ-1	82
	Подставка пожарного шкафа ППШ-1	83
	Изделие закладное МН-1	83
	Щиты Щ-1, Щ-4	84
	Щит Щ-2, Щ-3	85
	Пожарный шкаф ПШ-1	85
	Решетка для вытирания ног МР-1	86

Привязан:

Инв. №

1. Для арматуры сборных железобетонных конструкций, закладных и соединительных изделий, монтажных петель и анкерных болтов в зависимости от назначения конструкций при отрицательных температурах в период монтажа и в неотапливаемых помещениях под нагрузкой (до ввода в эксплуатацию) применяются следующие марки сталей:

Вид арматуры и закладных изделий	Класс стали	Марки стали при монтаже и нахождении конструкции под нагрузкой при температуре.	
		До -30°С включительно	Ниже -30°С до -40°С включительно
Стержневая горячекатанная гладкая ГОСТ 5781-82*	А-I	Вст3кп2	Вст3пс2
Стержневая горячекатанная периодического профиля ГОСТ 5781-82*	А-II	Вст5пс2	Вст5пс2
	А-III	25Г2С	25Г2С
	А-IV	20ХГ2Ц	20ХГ2Ц
	А-V	23Х2Г2Т	23Х2Г2Т
Стержневая термически упрочненная периодического профиля ГОСТ 10884-81	А-IVс	25Г2С	25Г2С
	А-V	применяется при расчетных температурах наружного воздуха до -40°С включительно	
Обыкновенная арматурная проволока гладкая ГОСТ 6727-80	В-I	То же	
Закладные изделия конструктивные	с38/23	Вст3кп2	Вст3кпб
Закладные и соединительные изделия расчетные	с38/23	Вст3кп2	Вст3кпб
Монтажные петли	А-I	Вст3пс2	Вст3сп2
Анкерные болты	—	Вст3кп2	Вст3кп2

2. Арматурные изделия изготавливают с применением контактноточечной сварки в соответствии с ГОСТ 10922-75 и СН393-78.
3. При изготовлении закладных и соединительных изделий применяется ручная дуговая сварка, по СН393-78. Приварку в табр круглых стержней к прокату производить под слоем флюса.

Привязан:

Инв. №

Изм.	Лист	№ докум.	Подп.	Дата
Гл. инж.		Удовиченко		02.85
Пров.		Машков		
Рук. гр.		Машков		
Н. контр.		Князицал		
Гл. констр.		Чагомбов		
Нач. отд.		Штука		

ТП 501-3-33.87 КЖИ ТТ

Технические требования

Стадия	Масса	Масштаб
РП		
Лист 1	Листов 1	

Харьковский ПРОМТРАНСПРОЕКТ

Инв. № подл. | Подпись и дата | Взам. инв. №

1-1

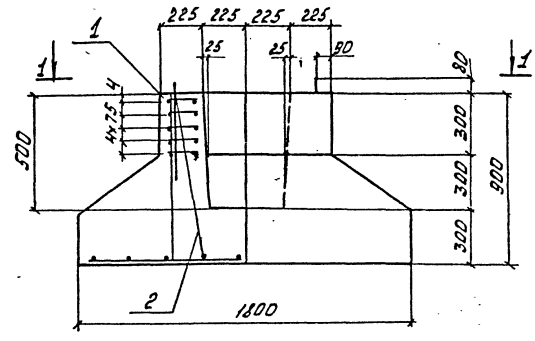

1Ф18.9-1

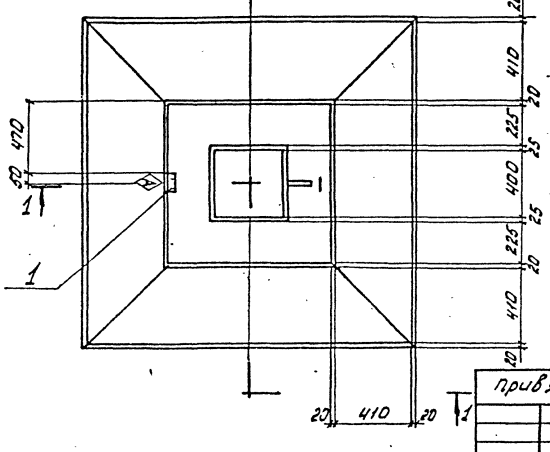

Ведомость элементов

Формат	Зона	Поз.	Обозначение	Наименование	Кол.	Примечание
				Сборочные единицы		
			1.020-1/83, Вып. 1-1	Фундамент 1Ф18.9-1А	1	
		1	1.400-15 Вып.0	Изделие закладное МН 541	1	
		2		⌀ 6 А III ГОСТ 5781-82*	1	

Ведомость расхода стали на дополнительные закладные детали

Марка элемента	Изделия закладные							Всего	Общий расход
	Арматура класса			Марка проката					
	A III			ВСт3кп2					
	ГОСТ 5781-82*			ГОСТ 8509-86					
	⌀6	⌀8	Итого	450×5			Итого		
1Ф18.9-1А	0.42	—	0.42	0.4			0.4	0.82	0.82

Остальное смотрите фундамент 1Ф18.9-1 по серии 1.020-1/83, Вып. 1-1.

Поз. 1 приварить поз. 2 к сетке подошвы фундамента

В указанном месте на боковой поверхности фундамента нанести несмываемой краской знак ④

привязан:

Инв. №

Изм.	Лист	№ докум.	Подп.	Дата
Выполн.		Красиля		
Провер.		Машков		
ГИП ОТС		Машков		
Н. контр.		Княжицкий		
Гл. констр.		Магомедов		
Начальн.		Штука		

ТП 501-3-33.87 КЖИ

Фундамент 1Ф18.9-1А

Стадия	Масса	Масштаб
РП		
Лист 1	Листов 1	

Харьковский ПРОМТРАНСПРОЕКТ

Альбом 3

Типовой проект 501-3-33.87

К84-Б-1 (К84-8-1) 1-1

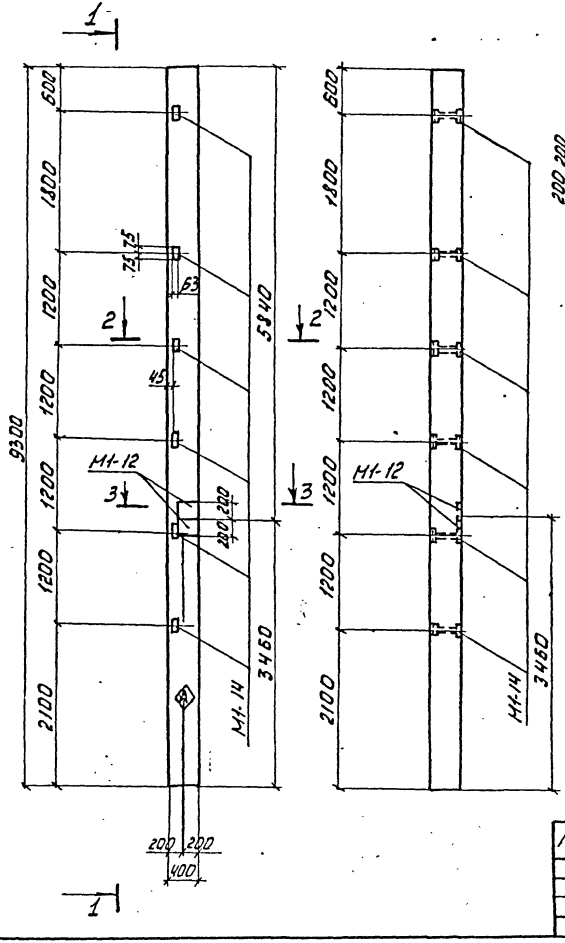

2-2

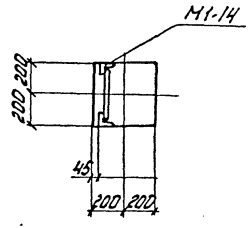

3-3

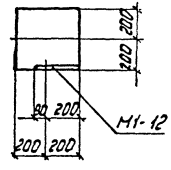

Спецификация элементов

Формат	Зона	Поз.	Обозначение	Наименование	Кол. на исп.		Примечание
				Сборочные единицы			
			1.423-3, Вып.1	Колонны К84-Б-1, К84-8-1	1	1	
А3			—"—, Вып.2	Изделие закладное М1-14	6	6	
			—"—	—"— М1-12	2	2	
					К84-Б-1	К84-8-1	

Ведомость расхода стали на дополнительные закладные детали

Марка элемента	Изделие закладное								Всего	Общий расход
	Арматура класса			Марка проката						
	А IV			в ст. 3 кп. 2						
	ГОСТ 5781-82*			ГОСТ 8509-86		ГОСТ 19903-74*				
	ф12		Итого	L63×63×5	Итого	-200×10		Итого		
К84-Б-1(К84-8-1)	4,78		4,78	8,64	8,64	9,2		9,2	22,62	22,62

Остальное смотрите К84-Б(К84-8) по серии 1.423.-3 Вып.1

Знак ◊, обозначающий сторону монтажа, нанести несмываемой краской.

Привязан

Инв. №

Изм.	Лист	№ докум.	Подп.	Дата
Разраб.		Красиля		
Провер.		Княжицкий		
Гл.пост.		Машков		
Н.контр.		Княжицкий		
Гл.констр.		Магомедов		
Нач.отд.		Штука		

ТП 501-3-33.87 КЖИ

Колонны К84-Б-1 (К84-8-1)

Стадия	Масса	Масштаб
РП		1:50 1:25
Лист 1	Листов 1	

Харьковский ПРОМТРАНСПРОЕКТ

Формат А3

Альбом 3

Типовой проект 501-3-33.87

К84-Б-2 (К84-8-2)

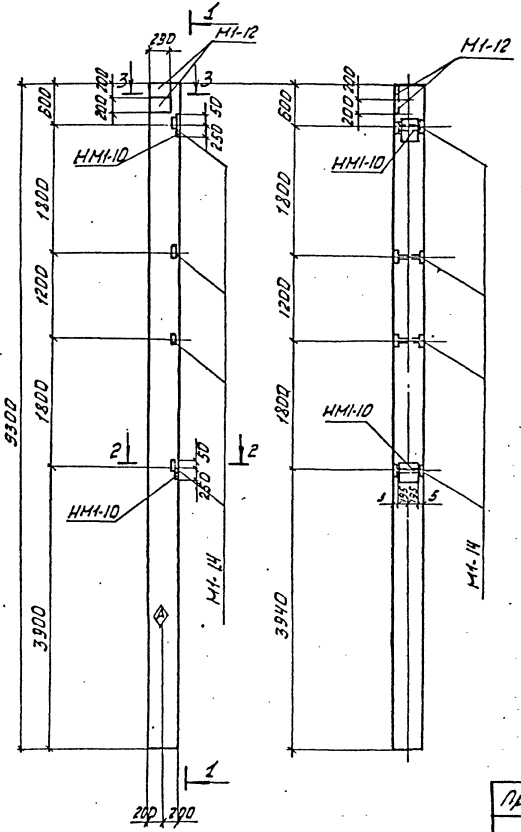

1-1

2-2

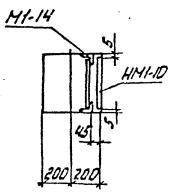

3-3

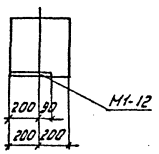

Спецификация элементов

Формат	Зона	Поз.	Обозначение	Наименование	Кол. на испол.		Примечание
				Сборочные единицы			
			1.423-3, Вып. 1	Колонны К84-Б-2 К84-8-2	1	1	
12			—"— Вып. 2	Изделие закладное М1-14	4	4	
			—"—	—"— М1-12	2	2	
			—"—	—"— НМ1-10	2	2	
					К84-Б-2	К84-8-2	

Ведомость расхода стали на дополнительные закладные детали

Марка элемента	Изделие закладное								Всего	Общий расход
	Арматура класса				Марка проката					
	AIII		AI		Вст3 кп 2					
	ГОСТ 5781-82*				ГОСТ 8509-86		ГОСТ 19903-74*			
	ф12	ф14	ф22	ф6	L63х5	Итого	-300х10 / -200х	Итого		
К84-Б-2 (К84-8-2)	4,18	5,6	2,8	1,2	5,46	5,46	78,4 / 13,4	36,8	56,04	56,04

Остальное смотрите К84-Б (К84-8) по серии 1.423-3, Вып. 1

Знак ⊕, обозначающий сторону монтажа, нанести несмывающей краской

Привязан:

Инв. №

Изм.	Лист	№ докум.	Подп.	Дата
Разраб.		Красиля		
Провер.		Княжицкий		
Н.отс		Машков		
Н.контр.		Княжицкий		
Гл.констр.		Нагомедов		
Нач.отд.		Штука		

ТП 501-3-33.87 КЖИ

Колонны К84-Б-2 (К84-8-2)

Стадия	Масса	Масштаб
РП		1:50 / 1:25
Лист 1	Листов 1	

Харьковский ПРОМТРАНСПРОЕКТ

Формат А3

Альбом 3

Типовой проект 501-3-33.87

К84-6-3(К84-8-3)

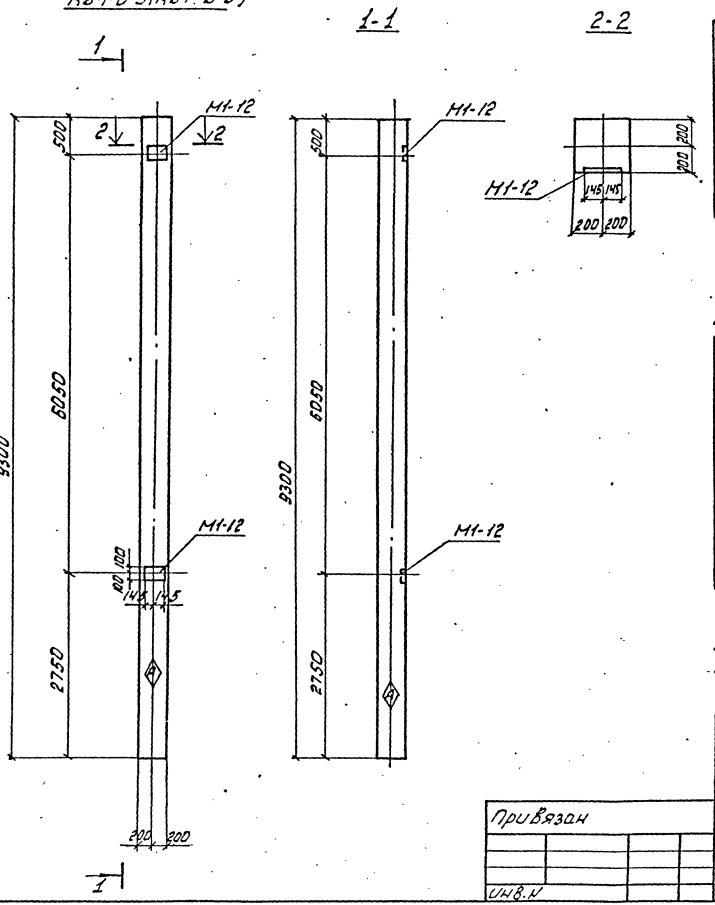

Спецификация элементов

Формат	Зона	Поз	Обозначение	Наименование	Кол-во на испол.		Примечание
				Сборочные единицы			
			1.423-3, вып. 1	Колонны К84-8-3 К84-6-3	1	1	
12			—"—, вып. 2	Изделие закладное М1-12	2	2	
					К84-6-3	К84-8-3	

Ведомость расхода стали на дополнительные закладные детали

Марка элемента	Изделия закладные								Всего	Общий расход
	Арматура класса				Марка проката					
	AIII				Вст.3 кп.2					
	ГОСТ 5781-82*				ГОСТ 19281-86	ГОСТ 19903-74*				
	ф12			Итого		-200х 410		Итого		
К84-6-3(К84-8-3)	2.8			2.8		9.2		9.2	12.0	12.0

Остальное смотрите колонну К84-6(К84-8) по серии 1.423-3, в.1

Знак Ⓐ, обозначающий сторону монтажа, нанести несмываемой краской.

Привязан

Инв.№

Изм.	Лист	№ докум.	Подп.	Дата
Разраб.		Красиля		
Провер.		Княжицкий		
Гип отс		Машков		
Н. контр.		Княжицкий		
Гл. констр.		Магомедов		
Нач. отд.		Штучка		

ТП 501-3-33.87 КЖИ

Колонны К84-6-3 (К84-8-3)

Стадия	Масса	Масштаб
РП		1:50 1:25
Лист 1	Листов	

Харьковский Промтранспроект

Типовой проект 501-3-33.87 Альбом 3

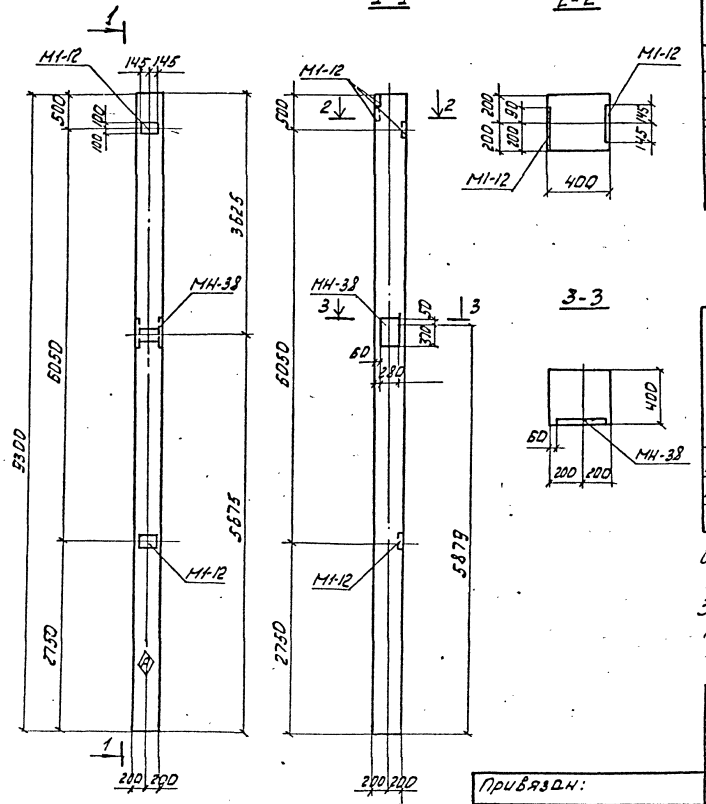

Спецификация элементов

Формат	Зона	Поз.	Обозначение	Наименование	Кол-во на исполн.		Примечание
				Сборочные единицы			
			1.423-3, Вып.1	Колонны К84-Б-4 К84-8-4	1	1	
12			1.423-3, Вып.2	Изделие закладное М1-12	4	4	
			1.020-1/83, Вып.0-1	—— " —— МН-38	1	1	
			1.423-3, Вып.2	—— " —— М1-12	4	4	
					К84-Б-4	К84-8-4	

Ведомость расхода стали на дополнительные закладные детали

Марка элементов	Изделие закладное									Всего	Общий расход
	Арматура класса					Марка проката					
	^ А III					В ст.3 кп.2					
	ГОСТ 5781-82*					ГОСТ 8509-86	ГОСТ 19903-74*				
	ф12	ф22			Итого		-200×10	-280×16	Итого		
К84-Б-4(К84-8-4)	5,6	0.91			6.51		18.4	29.54	47.94	54.45	54.45
К84-Б-5(К84-8-5)	5,6	0.91			6.51		18.4	29.54	47.94	54.45	54.45

Остальное смотрите колонну К84-Б (К84-8) по серии 1.423-3, Вып.1

Знак Ⓐ, обозначающий сторону монтажа, нанести несмываемой краской

Изм.	Лист	№ докум.	Подп.	Дата
Разраб.		Красиля		
Провер.		Княжицкий		
ГИП отд.		Машков		
Н.контр.		Княжицкий		
Т.контр.		Магомедов		
Нач.отд.		Штука		

ТП 501-3-33.87 КЖИ

Колонны К84-Б-4 (К84-8-4)

Стадия	Масса	Масштаб
РП		1:50 1:25

Лист 1 Листов 1

Харьковский ПРОМТРАНСПРОЕКТ

Привязан:

Инв. №

Типовой проект 501-3-33.87 Альбом 3

Спецификация элементов

Формат	Зона	Поз.	Обозначение	Наименование	Кол. на испол. К84-6-5	Кол. на испол. К84-8-5	Примечание
				Сборочные единицы			
			1.423-3, Вып. 1	Колонны К84-6-5 / К84-8-5	1	1	
		12	—"—, Вып. 2	Изделие закладное М1-14	6	6	
			—"—	—"— М1-12	2	2	
			3.400-6/75	—"— МН4-35	6	6	

Ведомость расхода стали на дополнительные закладные детали

Марка элемента	Изделие закладное: Арматура класса AIII ГОСТ 5781-82*: ф12	ф10		Итого	Марка проката Вст.3 кп2: ГОСТ 8509-86: 63×5	50×7	Итого	ГОСТ 8803-74*: 200×10	Итого	Всего	Общий расход
К84-6-5(К84-8-5)	4.78	7.8		12.58	8.64	19.8	28.44	9.2	9.2	50.22	50.22

Остальное смотрите колонну К84-6(К84-8) по серии 1.423-3, В.1

Знак ⊗, обозначающий сторону монтажа, нанести несмываемой краской.

Привязан

Инв. №

Изм.	Лист	№ докум.	Подп.	Дата
Разраб.		Красиля		
Провер.		Княжицкий		
Нач. отс		Нашков		
Н. контр.		Княжицкий		
Гл. констр.		Назаревов		
Нач. отд.		Шитука		

ТП 501-3-33.87 КЖИ

Колонны К84-6-5, К84-8-5

Стадия	Масса	Масштаб
РП		1:50 1:25
Лист 1	Листов 1	

Харьковский Промтранспроект

Альбом 3

Типовой проект 501-3-33.87

К84-6-6/К84-8-6)

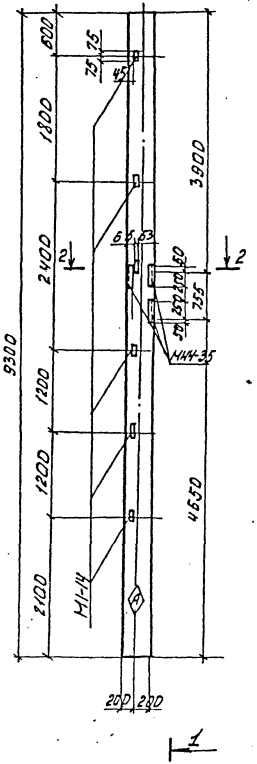

1-1

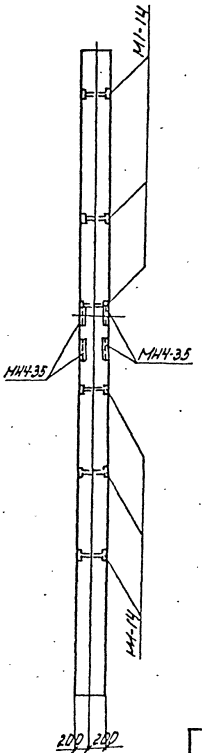

2-2

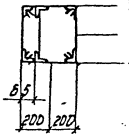

Спецификация элементов

Формат	Зона	Поз.	Обозначение	Наименование	Кол. на испол.		Примечание
				Сборочные единицы			
			1.423-3, Вып. 1	Колонны К84-6-6 К84-8-6	1	1	
			——"——Вып. 2	Изделие закладное МН1-14	6	6	
			3.400-6/76	——"—— МН4-35	6	6	
					К84-6-6	К84-8-6	

Ведомость расхода стали на дополнительные закладные детали

Марка элемента	Изделие закладное									Всего	Общий расход
	Арматура класса AIII				Марка проката Вст3кп2						
	ГОСТ 5781-82*				ГОСТ 8509-86						
	ф12	ф10		Итого	283×5	290×7			Итого		
К84-6-6, К84-8-6	1.98	7.8		9.78	8.64	19.8			28.44	38.22	38.22

Остальное смотрите колонны К84-6, К84-8 по серии 1.423-3, Вып. 1. Знак ◈, обозначающий сторону монтажа, нанести несмываемой краской.

Привязан

Инв. №

Изм.	Лист	№ докум.	Подп.	Дата
Разраб.		Красиля		
Провер.		Княжицкий		
Гип ГС		Машков		
Н. контр.		Княжицкий		
Гл. констр.		Магомедов		
Нач. отд.		Штука		

ТП501-3-33.87 КЖИ

Колонны К84-6-6 К84-8-6

Стадия	Масса	Масштаб
РП		1:50 1:25
Лист 1	Листов 1	

Харьковский ПРОМТРАНСПРОЕКТ

Формат А3

Альбом 3

Типовой проект 501-3-33.87

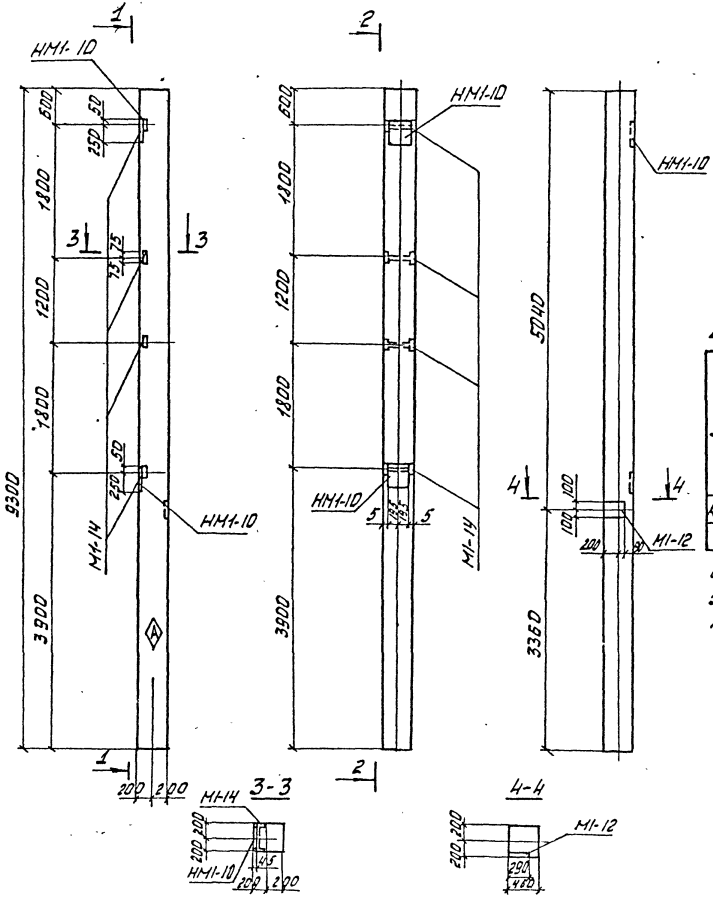

Спецификация элементов

Формат	Зона	Поз.	Обозначение	Наименование	Кол. на исполн.		Примечание
				Сборочные единицы			
			1.423-3, Вып.1	Колонны К84-Б-7, К84-8-7	1	1	
А3			— " — Вып.2	Изделие закладное М1-14	4	4	
			— " —	— " — М1-12	1	1	
			— " —	— " — НМ1-10	2	2	
					К84-Б-7	К84-8-7	

Ведомость расхода стали на дополнительные закладные детали

Марка элемента	Изделие закладное									Всего	Общий расход
	Арматура класса				Марка проката						
	А III			А I	В ст. 3 кп. 2						
	ГОСТ 5781-82*			ГОСТ 5781-82	ГОСТ 8509-86		ГОСТ 19903-74*				
	Ф12	Ф14	Ф22	Ф6	L63×53×5	Итого	-200×10	-300×10	Итого		
К84-Б-7(К84-8-7)	2.72	5.6	2.8	0.4	5.56	5.56	4.6	18.4	23.0	40.08	40.08

Остальное смотрите колонну К84-Б, К84-8 по серии 1.423-3, Вып.1

Знак ◊, обозначающий сторону монтажа, нанести несмываемой краской

Привязан:

Инв. №

Изм.	Лист	№ докум.	Подп.	Дата
Разраб.		Красиля		
Провер.		Княжицкий		
Гл.отс.		Машков		
Н.контр.		Княжицкий		
Гл.констр.		Магомедов		
Начотд.		Штука		

ТП 501-3-33.87 КЖИ

Колонны К84-Б-7, К84-8-7

Стадия	Масса	Масштаб
РП		1:50

Лист 1 | Листов 1

Харьковский ПРОМТРАНСПРОЕКТ

Альбом 3

Типовой проект 501-3-33.87

БКФ91-1-2
БКФ91-2-2

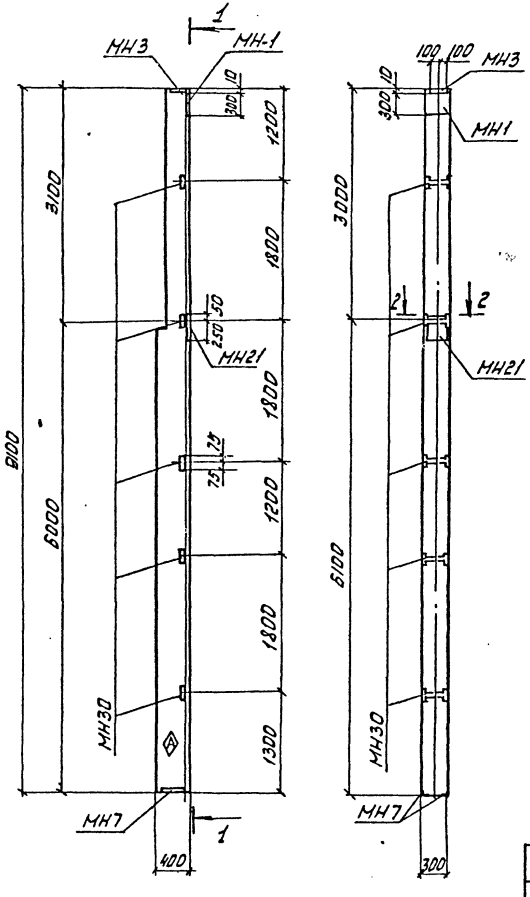

Спецификация элементов

Формат	Зона	Поз.	Обозначение	Наименование	Кол. на испол.		Примечание
				Сборочные единицы			
			1.427.1-3, Вып.1	Колонны БКФ91-1-2 БКФ91-2-2	1	1	
А3			1.427.1-3, Вып.2	Изделие закладное МН30	5	5	
			——"——	——"—— МН21	1	1	
			——"——	——"—— МН1	1	1	
			——"——	——"—— МН3	1	1	
			——"——	——"—— МН7	1	1	
					БКФ91-1-2	БКФ91-2-2	

Ведомость расхода стали на дополнительные закладные детали

Марка элемента	Изделие закладное											Всего	Общий расход
	Арматура класса					Марка проката							
	AIII			BpI		Вст.3кп.2							
	ГОСТ 5781-82*			ГОСТ 6727-80*		ГОСТ 8509-86			ГОСТ 19903-74*				
	Ф12	Ф10	Ф14	Ф4	Итого	L63×5	L90×6	Итого	-300×10	-250×8	-300×8		
БКФ91-1-2 БКФ91-2-2	2.34	2.21	0.51	0.8	0.8	9.5	2.1	7.04	13.4	—	5.7	35.9	35.9

Остальное смотрите колонну БКФ91-1, БКФ91-2 по серии 1.427.1-3, Вып.1
Знак Ⓐ, обозначающий сторону монтажа, нанести несмываемой краской.

Привязан:

Инв.№

Изм.	Лист	№ докум.	Подп.	Дата
Разраб		Красиля		
Провер.		Княжицкий		
ГИП ОТС		Машков		
Н.контр.		Княжицкий		
Гл.констр		Магомедов		
Нач.отд		Штука		

ТП 501-3-33.87 КЖИ

Колонны БКФ91-1-2
БКФ91-2-2

Стадия	Масса	Масштаб
РП		1:50 1:25
Лист 1	Листов 1	

Харьковский ПРОМТРАНСПРОЕКТ

Альбом 3

Типовой проект 501-3-33.87

6КФ91-1-1(6КФ91-2-1)

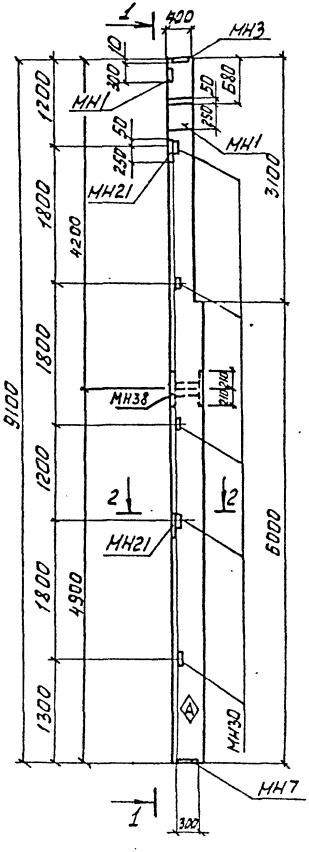

1-1

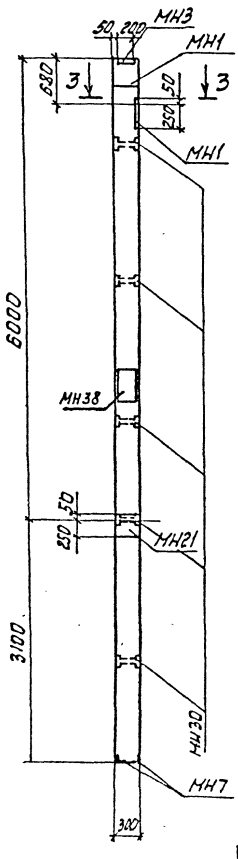

2-2

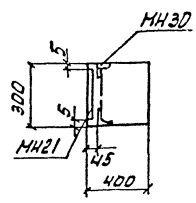

3-3

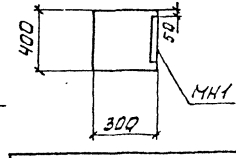

Спецификация элементов

Формат	Зона	Поз.	Обозначение	Наименование	Кол. на испол.		Примечание
				Сборочные единицы			
			1.427.1-3, Вып. 1	Колонны 6КФ91-1-1 / 6КФ91-2-1	1	1	
А3			1.427.1-3, Вып.2	Изделие закладное МН3D	5	5	
			—"—	—"— МН21	2	2	
			—"—	—"— МН3	1	1	
			—"—	—"— МН1/МН7	2/1	2/1	
			1.020-1/83, Вып. 2-15	—"— МН38	1	1	
					6КФ91-1-1	6КФ91-2-1	

Ведомость расхода стали на дополнительные закладные детали

Марка элемента	Изделие закладное												Всего	Общий расход
	Арматура класса					Марка проката								
	AIII			BpI		Вст3кп2								
	ГОСТ 5781-82*			ГОСТ 6727-82*		ГОСТ 82509-86		ГОСТ 19903-74*						
	ф12	ф10	ф14	ф4	Итого	63х5	90х6	300х10	280х10	250х8	100х8	300х8		
6КФ91-1-1 / 6КФ91-2-1	2.0	3.06	9.72	0.8	0.8	9.5	2.1	4.7	7.8	—		10.4	47.36	47.36

Остальное смотрите колонны 6КФ.91-1, 6КФ91-2 по серии 1.427-3, в.1. Знак ⚠, обозначающий сторону монтажа, нанести несмываемой краской.

Привязан:

Инв.№

Изм.	Лист	№ докум.	Подп.	Дата
Разраб.		Красил.я		
Провер.		Княжицкий		
Рук.гр.		Нашков		
Н.контр.		Княжицкий		
Гл.констр.		Нагорнев		
Начотд.		Штука		

ТП 501-3-33.87 КЖИ

Колонны 6КФ91-1-1 6КФ91-2-1

Стадия	Лист	Листов
РП		
	Лист 1	Листов 1

Масштаб 1:50 1:25

Харьковский Промтранспроект

Формат А3

Типовой проект 501-3-33.87

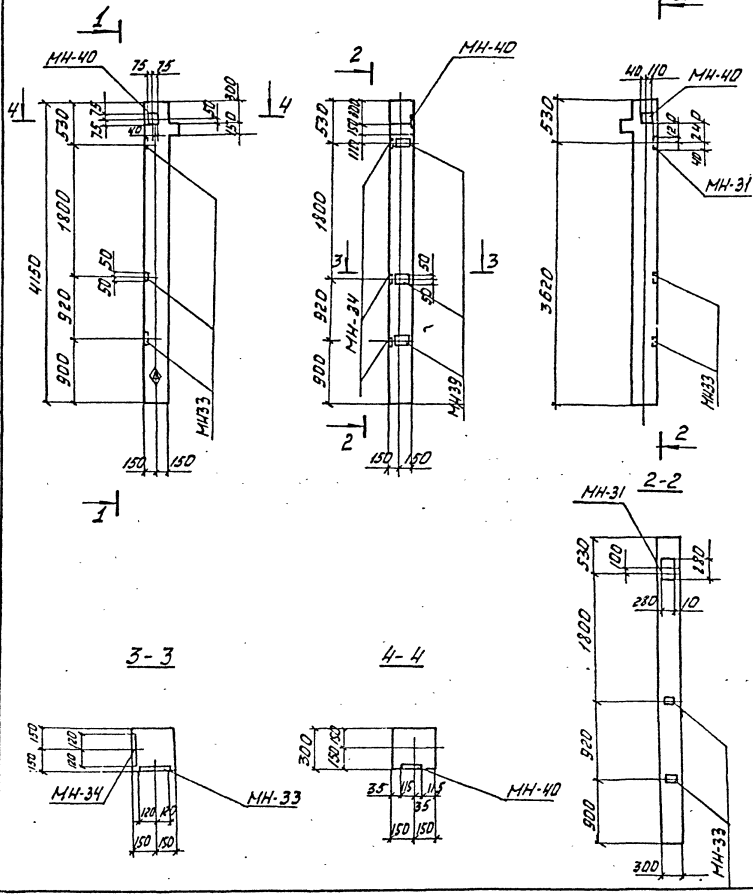

Спецификация элементов

Формат	Зона	Поз	Обозначение	Наименование	Кол-во на изд.		Примечание
				Сборочные единицы			
			1.020-1/83, Вып. 2-1	Колонны 1КО-3.33-1 / 1КО-3.33-2	1	1	
А3			—"—, Вып. 0-1, 2-15	Изделие закладное МН-40	1	1	
			—"—	—"— МН-34	3	3	
			—"—	—"— МН-33	2	3	
			—"—	—"— МН-31	1	1	
					1КО3.33-2	1КО3.33-1	

Ведомость расхода стали на дополнительные закладные изделия

Марка элемента	Изделия закладные								Всего	Общий расход
	Арматура класса AIII				Прокат марки Вст. 3 кп2					
	ГОСТ 5781-82*				ГОСТ 103-76*					
	ф8	ф12	ф18	Итого	-6×100	-8×150	-12×280	Итого		
1КО3.33-2	—	1.22	4.8	6.08	4.52	1.41	7.38	13.31	19.39	19.39
1КО3.33-1	1.6	1.22	4.8	2.64	4.52	1.41	7.38	13.31	15.95	15.95

Остальное смотрите 1КО3.33 по серии 1.020-1/83, В.2-1.
Знак ◈, обозначающий сторону монтажа, нанести несмываемой краской.

Привязан:

Инв. №

Изм.	Лист	№ докум.	Подп.	Дата
Разраб.		Красиля		
Провер.		Княжицкий		
ГИП ОТС		Машсов		
Н. контр.		Княжицкий		
Гл. констр.		Наголенов		
Нач. отд.		Штука		

ТП.501-3-33.87 КЖИ

Колонны 1КО3.33-1
1КО3.33-2

Стадия	Масса	Масштаб
РП		1:25
		1:50
Лист 1	Листов 1	

Харьковский ПРОМТРАНСПРОЕКТ

Инв. № подл. | Подп. и дата | Взам. инв. №

Формат А3

Альбом 3

Типовой проект 501-3-33.87

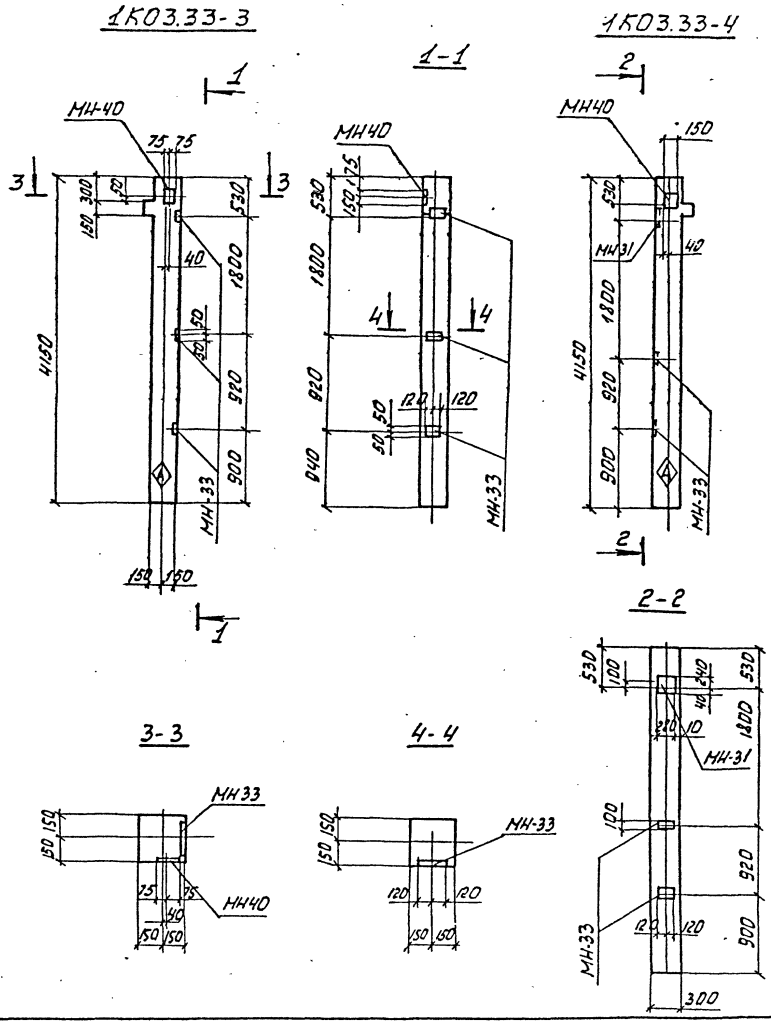

Спецификация элементов

Формат	Зона	Поз.	Обозначение	Наименование	Колич. на исполн.		Примечание
				Сборочные единицы			
			1.020-1/83, вып.2-1	Колонны 1КО3.33-3, 1КО3.33-4	1	1	
А3			—"— вып. 0-1, 2-15	Изделие закладное МН-40	1	1	
			—"—	—"— МН-33	3	2	
			—"—	—"— МН-31	–	1	
					1КО3.33-3	1КО3.33-4	

Ведомость расхода стали на дополнительные закладные изделия

Марка элемента	Изделия закладные								Всего	Общий расход
	Арматура класса				Прокат марки					
	А III				Вст.3 кп.2					
	ГОСТ 5781-82*				ГОСТ 103-76*					
	Ф8	Ф12	Ф18	Итого	-6×100	-8×150	-12×280	Итого		
1КО3.33-3	0.8	1.22	4.8	6.82	2.26	1.41	7.38	11.05	17.87	17.87
1КО3.33-4	—	1.22	4.8	6.02	2.26	1.41	7.38	11.05	17.25	17.25

Остальное смотрите 1КО3.33 по серии 1.020-1/83, вып. 2-1.

Знак Ⓐ, обозначающий сторону монтажа, нанести несмываемой краской

Привязан:

Инв. №

Изм.	Лист	№ докум.	Подп.	Дата
Разраб	Красиля			
Провер.	Княжицкий			
Гл.ПОТС	Нашков			
Н.контр.	Княжицкий			
Гл.констр.	Магонедов			
Нач.отд.	Штука			

ТП 501-3-33.87 КЖИ

Колонны 1КО3.33-3, 1КО3.33-4

Стадия	Масса	Масштаб
РП		1:50, 1:25

Лист 1 | Листов 1

Харьковский ПРОМТРАНСПРОЕКТ

Инв. № подл. | Подп. и дата | Взам. инв. №

1КД 3.33-1

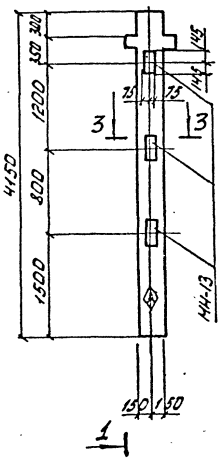

1-1

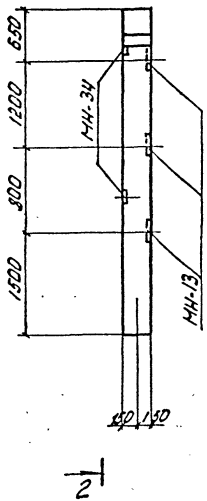

2-2

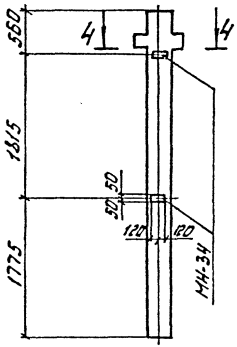

Спецификация элементов

Формат	Зона	Поз.	Обозначение	Наименование	Кол. на изд.	Примечание
				Сборочные единицы		
			1.020-1/83, Вып. 2-1	Колонна 1КД 3.33	1	
А3			——"——, Вып. 0-1, 2-15	Изделие закладное МН-13	3	
			——"——	——"—— МН-34	2	
					1КД 3.33-1	

Ведомость расхода стали на дополнительные закладные изделия

Марка элемента	Изделия закладные								Всего	Общий расход
	Арматура класса				Прокат марки					
	AIII				Вст. 3 кп. 2					
	ГОСТ 5781-82*				ГОСТ 103-76*					
	Ф8	Ф12	Ф16	Итого	-12×150	-6×100		Итого		
1КД 3.33-1	0.8	0.78	9.18	10.76	12.3	2.26		14.56	25.32	25.32

Остальное смотрите 1КД 3.33 по серии 1.020-1/83, Вып. 2-1.
Знак ⊗, обозначающий сторону монтажа нанести несмываемой краской.

Привязан:

Инв. №

3-3

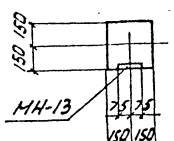

4-4

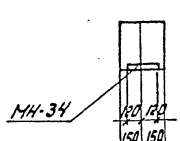

Изм.	Лист	№ докум.	Подп.	Дата	ТП 501-3-33.87 КЖИ			
Разраб.		Красиля			Колонна 1КД 3.33-1	Стадия	Масса	Масштаб
Провер.		Княжицкий				РП		1:50 1:25
Нач. отд.		Нашков				Лист 1	Листов 1	
Н. контр.		Княжицкий				Харьковский ПРОМТРАНСПРОЕКТ		
Гл. констр.		Нагомедов						
Начотд		Штука						
ГИП								

Формат А3

Альбом 3

Типовой проект 501-3-33.87

Инв.№ подл. | Подп. и дата | Взам.инв.№

1КД 3.33-2

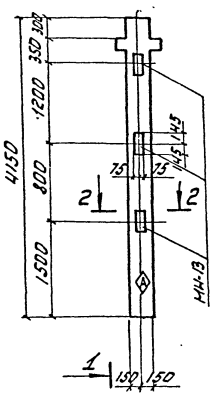

1-1

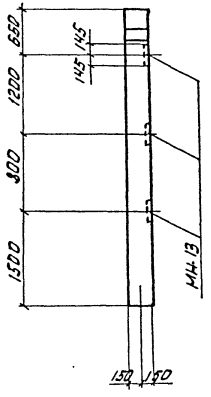

2-2

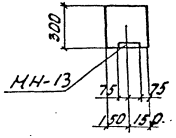

Спецификация элементов

Формат	Зона	Поз.	Обозначение	Наименование	Кол. на испол.	Примечание
				Сборочные единицы		
			1.020-1/83, Вып. 2-1	Колонны 1КД 3.33-2	1	
			—"—, Вып.0-1, 2-15	Изделие закладное НН-13	3	
					1КД3.33-2	

Ведомость расхода стали на дополнительные закладные изделия

Марка элемента	Изделие закладное								Всего	Общий расход
	Арматура класса AIII ГОСТ 5781-82*				Прокат марки Вст. 3 кп. 2 ГОСТ 103-76*					
	Ф12	Ф16		Итого	-12×150			Итого		
1КД 3.33-2	0.78	9.18		9.96	12.3			12.3	21.48	21.48

Остальное смотрите 1КД 3.33 по серии 1.020-1/83, Вып. 2-1. Знак ◈, обозначающий сторону монтажа, нанести несмываемой краской

Привязан:

Инв.№

Изм.	Лист	№ докум.	Подп.	Дата
Разраб.		Красиля		
Провер.		Княжицкий		
Гип отс		Машков		
Н. контр.		Княжицкий		
Гл. констр.		Наговедов		
Нач. отд.		Штучка		

ТП 501-3-33.87 КЖИ

Колонна 1КД 3.33-2

Стадия	Масса	Масштаб
РП		1:50 1:25
Лист 1	Листов 1	

Харьковский ПРОМТРАНСПРОЕКТ

Формат А3

Альбом 3

Спецификация элементов

Формат	Зона	Поз.	Обозначение	Наименование	Количество на испол.			Примечание
				Сборочные единицы				
			1.462.1-10/80, в.1	1БСД9-5АтVт	1	1	1	
			1.462.1-10/80, в.2	Изделие закладное М5	2	2	2	
			—— " ——	—— " —— М6	2	2	2	
			—— " ——	—— " —— М7	2	2	2	
			—— " ——	—— " —— М9	1	3	2	
					1БСД9-5АтVТ-1	1БСД9-5АтVТ-2	1БСД9-5АтVТ-3	

Типовой проект

Ведомость расхода стали на дополнительные закладные детали

Марка элемента	Изделия закладные										Общий расход
	Арматура класса AIII ГОСТ 5781-82*				Марка проката Вст3пс6 (пс6-I) ГОСТ 19903-74*			ГОСТ 8509-86			
	ф8	ф10		Итого	-140×6	-130×6	Итого	∠30×6	∠90×6	Итого	
1БСД9-5АтVТ-1	0.72	3.32		4.04	2.5	4.3	6.8	6.8	4.82	11.62	15.66
1БСД9-5АтVТ-2	0.72	6.52		7.24	2.5	4.3	6.8	6.8	14.46	21.26	28.5
1БСД9-5АтVТ-3	0.72	4.92		5.64	2.5	4.3	6.8	6.8	9.64	16.44	15.08

Привязан:

Инв.№

Инв.№ подл. | Подп. и дата | Взам.инв.№

Изм.	Лист	№ докум.	Подп.	Дата
Выполн.		Красиля		
Провер.		Княжицкий		
Нач.ОТС		Машков		
Н.контр.		Княжицкий		
Гл.констр.		Наконечов		

ТП 501-3-33.87 КЖИ

Балки покрытия 1БСД9-5АтVТ-1 ÷ 1БСД9-5АтVТ-3

Стадия	Лист	Листов
РП	1	2

Харьковский ПРОМТРАНСПРОЕКТ

Формат А3

Альбом 3

Типовой проект

Инв.№ подл. | Подп. и дата | Взам.инв.№

1БСД 9-5АтVт-1, 1БСД 9-5АтVт-2, 1БСД 9-5АтVт-3

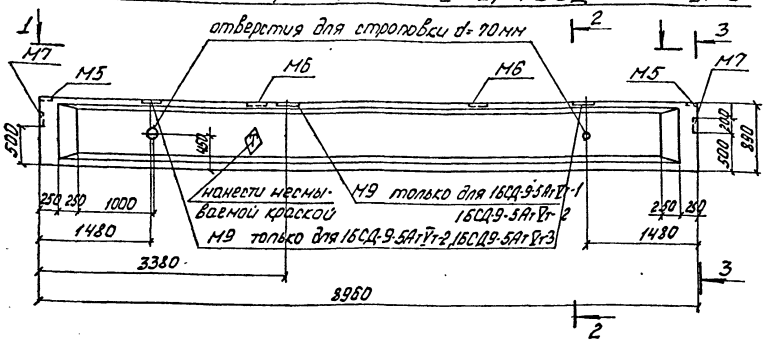

2-2

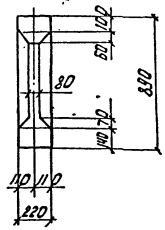

3-3

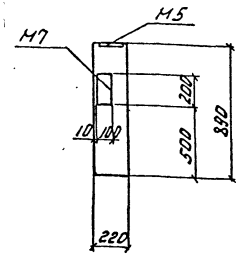

1-1

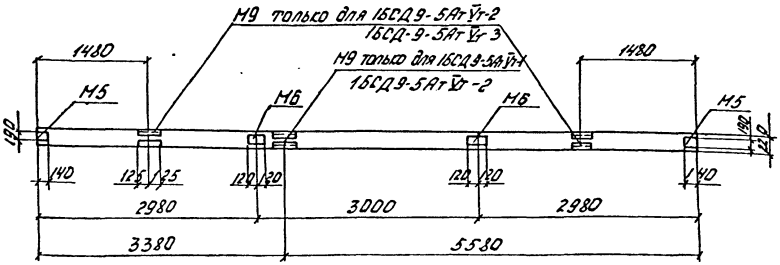

Остальное смотрите балку 1БСД9-5АтVт по серии 1.462.1-10/80 Вып.1

Знак Ⓐ, обозначающий сторону монтажа, нанести несмывающейся краской.

Ведомость расхода стали см. лист 19.

Привязан:

Инв.№

Изм.	Лист	№докум.	Подп.	Дата	ТП 501-3-33.87 КЖИ	
Выполн.		Красиля			Балки покрытия 1БСД 9-5АтVт-1 1БСД 9-5АтVт-2 1БСД 9-5АтVт-3	Стадия: РП; Масса: ; Масштаб: 1:50, 1:25
Провер.		Княжицкий				Лист 2 Листов
Нач.отс		Машков				Харьковский ПРОМТРАНСПРОЕКТ
Н.контр.		Княжицкий				
Гл.констр.		Мазанчеев				
Начотд.		Штука				

Формат А3

Альбом 3

Типовой проект 501-3-33.87

Формат	Зона	Поз.	Обозначение	Наименование	Количество на исполнение						Примечание
				Сборочные единицы							
			ГОСТ 23701.0-77* 23701.2-77*	Плита ПГ-3АтVT-1	1						
			—"—	Плита ПГ-3АтVT-2		1					
			—"—	Плита ПГ-3АтVT-3			1				
			—"—	Плита ПГ-3АтVT-4				1			
			—"—	Плита ПВ7-3АтVT-1					1		
			—"—	Плита ПГ-3АтVT-5						1	
		1	ГОСТ 23701.5-77	Изделие закладное М9		2	2	2	2	2	
		2	—"—	—"— М8	2	3	3			3	
		3	—"—	—"— М6					4		
		4	КЖИ-С-1	Сетка С-1						2	
					ПГ-3АтVT-1	ПГ-3АтVT-2	ПГ-3АтVT-3	ПГ-3АтVT-4	ПВ7-3АтVT-1	ПГ-3АтVT-5	

Инв. № подл. | Подп. и дата | Взам. инв. №

Привязан:

Инв. №

Изм.	Лист	№ докум.	Подп.	Дат.
Выполн.		Красиля		
Провер.		Нашков		
ГИП ОТС		Нашков		
Н. контр.		Княжицкий		
Гл. конст.		Магомедов		

ТП 501-3-33.87 КЖИ

Плиты покрытия ПГ-3АтVT-1÷ПГ-3АтVT-4 ПВ7-3АтVT-1

Стадия	Лист	Листов
РП	1	2

Харьковский ПРОМТРАНСПРОЕКТ

Формат А3

Альбом 3

Типовой проект 501-3-33.87

ПГ-4АтVт-2

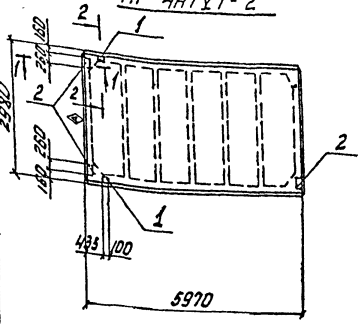

ПГ-4АтVт-3

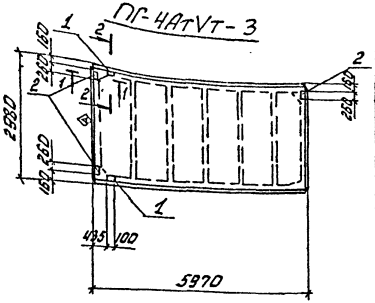

ПГ-4АтVт-4

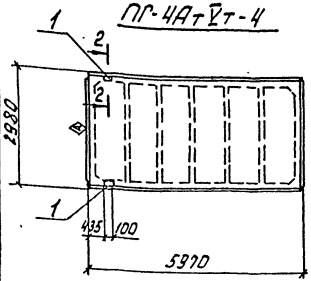

ПВ7-4АтVт-1

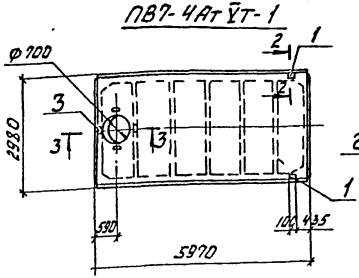

ПГ-4АтVт-1

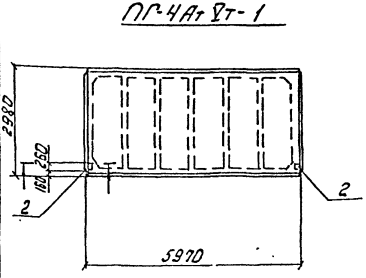

ПГ-4АтVт-5

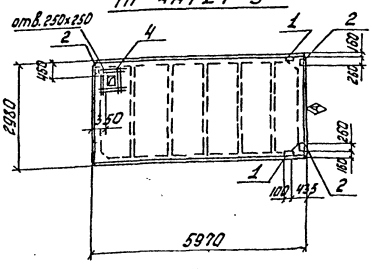

Ведомость расхода стали на дополнительные закладные детали

Марка элемента	Изделия закладные									Общий расход
	Арматура класса				Прокат				Всего	
	AIII		AI							
	ГОСТ 5781-82*		ГОСТ 5781-82*		ГОСТ 103-76*			ГОСТ 8509-86		
	Ф10	Ф14	Ф6	Итого	-100х8	-100х8	Итого	L70х9	Итого	
ПГ-3АтVт-1	0.8	—	—		2.6	—	2.6	—	—	3.4	3.4
ПГ-3АтVт-2	1.8	0.2	—		3.9	—	3.9	1.7	1.7	7.6	7.6
ПГ-3АтVт-3	1.8	0.2	—		3.9	—	3.9	1.7	1.7	7.6	7.6
ПГ-3АтVт-4	0.6	0.2	—		—	—	—	1.7	1.7	2.5	2.5
ПВ7-3АтVт-1	1.6	—	—		—	3.6	3.6	—	—	5.2	5.2
ПГ-3АтVт-5	1.8	0.2	3.3	3.3	3.9	—	3.9	1.7	1.7	10.9	10.9

1-1

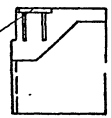

2-2

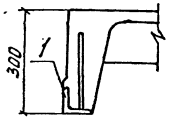

На боковой поверхности в указанных местах несмываемой краской нанести знак Ⓐ. Остальное смотрите плиты покрытия по ГОСТ 22701.0-77, 22701.2-77*.

Привязан:

Инв. №

Изм.	Лист	№ докум.	Подп.	Дата
Выполн.		Красиля		
Провер.		Нашков		
Гип ОТС		Нашков		
Н. контр.		Книжицкий		
Гл. констр.		Магамедов		
Нач. отд.		Штука		

ТП 501-3-33.87 КЖИ

Плиты покрытия ПГ-3АтVт-1 ÷ ПГ-3АтVт-4 ПВ7-3АтVт-1

Стадия	Масса	Масштаб
РП		1:100 1:100
Лист 2	Листов	

Харьковский ПРОМТРАНСПРОЕКТ

Инв. № подл. | Подп. и дата | Взам. инв. №

Типовой проект 501-3-33.87

Формат	Зона	Поз.	Обозначение	Наименование	Количество на исполнение									
				Сборочные единицы										
			1.030.1-1, Вып.1-1	стеновая панель ПС60.12.2.0-2.л-36	1									
			—— " ——	стеновая панель ПС60.12.2.5-3.л-36		1								
			—— " ——	стеновая панель ПС60.12.3.0-3.л-36			1							
			—— " ——	стеновая панель ПС62.5.12.2.0-2.л-2.36				1						
			—— " ——	стеновая панель ПС63.12.2.5-3.л-2.36					1					
			—— " ——	стеновая панель ПС63.5.12.3.0-3.л-2.36						1				
			—— " ——	стеновая панель ПС62.5.18.2.0-1.л-2.36							1			
			—— " ——	стеновая панель ПС63.18.2.5-2.л-2.36								1		
			—— " ——	стеновая панель ПС63.5.18.3.0-2.л-2.36									1	
		1	1.030.1-1, Вып.1-3	изделие закладное Мг	2	2	2	2	2	2	2	2	2	
		2	—— " ——	изделие закладное МВ	5	5	5	5	5	5	5	5	5	
					ПС60.12.2.0-2.л-36	ПС60.12.2.5-3.л-36	ПС60.12.3.0-3.л-36	ПС62.5.12.2.0-2.л-2.36	ПС63.12.2.5-3.л-2.36	ПС63.5.12.3.0-3.л-2.36	ПС62.5.18.2.0-1.л-2.36	ПС63.18.2.5-2.л-2.36	ПС63.5.18.3.0-2.л-2.36	

Ведомость расхода стали на изделия закладные см. стр. 31.

Таблица условных марок

Условная марка	Наименование
ПС2	ПС60.12.2.0-2.л-36 ПС60.12.2.5-3.л-36 ПС60.12.3.0-3.л-36
ПС1	ПС62.5.12.2.0-2.л-2.36 ПС63.12.2.5-3.л-2.36 ПС63.5.12.3.0-3.л-2.36
ПС29	ПС62.5.18.2.0-1.л-2.36 ПС63.18.2.5-2.л-2.36 ПС63.5.18.3.0-2.л-2.36

Инв. № подл. | Подп. и дата | Взам. инв. №

Привязан:

Инв. №

Изм.	Лист	№ докум.	Подп.	Дата	ТП 501-3-33.87 КЖИ			
Разраб.		Красилля			Стеновые панели ПС1, ПС2, ПС29	Стадия	Лист	Листов
Провер.		Княжицкий				РП	1	2
ГИП отс		Нашков				Харьковский Промтранспроект		
Н. контр.		Княжицкий						
Гл. констр.		Мягченков						

Формат А3

Альбом 3

Типовой проект 501-3-33.87

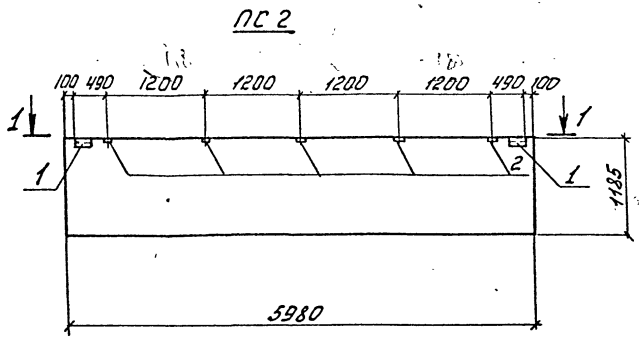

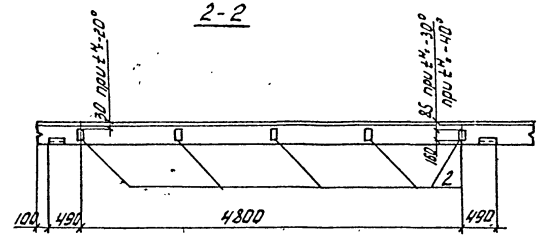

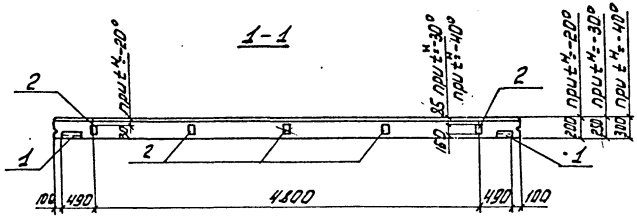

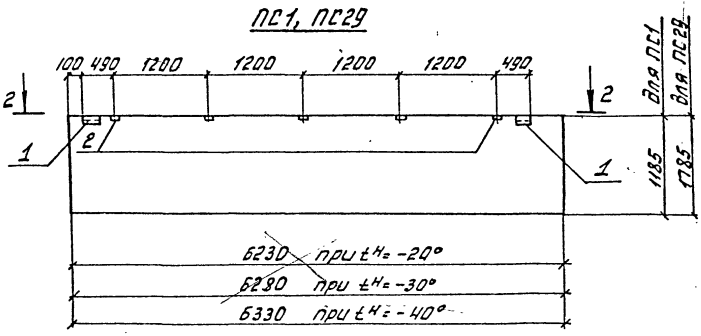

Инв. № подл.	Подп. и дата	Взам. инв. №

Привязан

Инв. №

Изм.	Лист	№ докум.	Подп.	Дата
Выполн.		Красиля		
Провер.		Княжицкий		
ГИП отс		Машков		
Н. контр.		Княжицкий		
Гл. констр.		Магомедов		
Нач. отд.		Штука		

ТП КЖИ

Стеновые панели ПС1, ПС2, ПС29

Стадия	Масса	Масштаб
РП		1:50
Лист 2	Листов 2	

Харьковский ПРОМТРАНСПРОЕКТ

Типовой проект 501-3-33.87 Альбом 3

Формат	Зона	Поз.	Обозначение	Наименование	Количество на исполнение									Примечание
				Сборочные единицы										
			1.030.1-1, Вып.1-1	Стеновая панель ПС60.12.2.0-2.л-37	1									
			——"——	Стеновая панель ПС60.12.2.5-3.л-37		1								
			——"——	Стеновая панель ПС60.12.3.0-3.л-37			1							
			——"——	Стеновая панель ПС62.5.12.2.0-2.л-2.37				1						
			——"——	Стеновая панель ПС63.12.2.5-3.л-2.37					1					
			——"——	Стеновая панель ПС63.5.12.3.0-3.л-2.37						1				
			——"——	Стеновая панель ПС60.9.2.0-2.л-32							1			
			——"——	Стеновая панель ПС60.9.2.5-2.л-32								1		
			——"——	Стеновая панель ПС60.9.3.0-6.л-32									1	
		1	1.030.1-1, Вып.1-3	Изделие закладное М2	4	4	4	4	4	4	4	4	4	
		2	——"——	Изделие закладное М9	5	5	5	5	5	5				
			——"——	Изделие закладное М8							2	2	2	
					ПС60.12.2.0-2.л-37	ПС60.12.2.5-3.л-37	ПС60.12.3.0-3.л-37	ПС62.5.12.2.0-2.л-2.37	ПС63.12.2.5-3.л-2.37	ПС63.5.12.3.0-3.л-2.37	ПС60.9.2.0-2.л-32	ПС60.9.2.5-2.л-32	ПС60.9.3.0-6.л-32	

Ведомость расхода стали на изделия закладные см. стр. 31.

Таблица условных марок

Условные марки	Наименование
ПС45	ПС60.9.2.0-2.л-32 ПС60.9.2.5-2.л-32 ПС60.9.3.0-6.л-32
ПС3	ПС60.12.2.0-2.л-37 ПС60.12.2.5-3.л-37 ПС60.12.3.0-3.л-37
ПС4	ПС62.5.12.2.0-2.л-2.37 ПС63.12.2.5-3.л-2.37 ПС63.5.12.3.0-3.л-2.37

Привязан:

Инв.№

Изм. Лист № докум. Подп. Дата

Разраб. Красиля

Провер. Княжицкий

ГИП ОТС Машков

Н.контр. Княжицкий

Гл.констр. Нагонездов

ТП 501-3-33.87 КЖИ

Стеновые панели ПС3, ПС4, ПС45

Стадия	Лист	Листов
РП	1	2

Харьковский ПРОМТРАНСПРОЕКТ

Инв.№ подл. | Подп. и дата | Взам.инв.№

Формат А3

Альбом 3

Типовой проект 501-3-33.87

ПС3

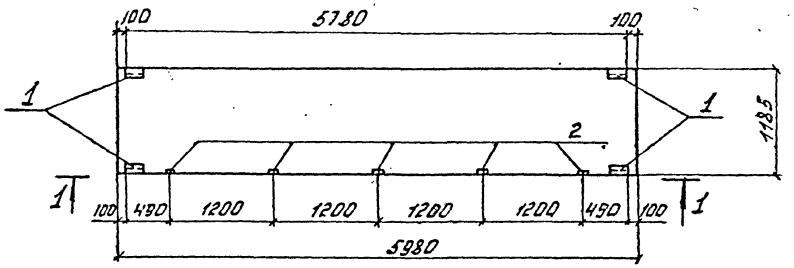

1-1

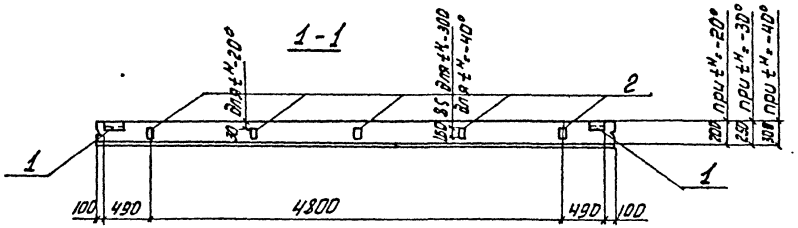

ПС4

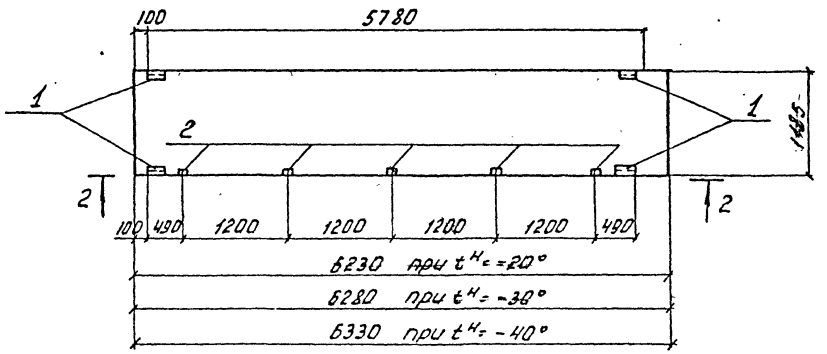

2-2

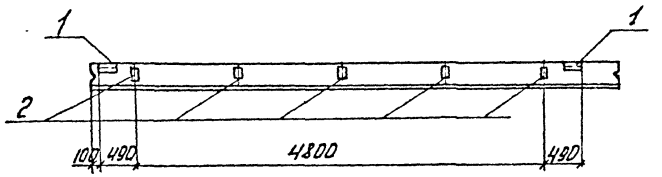

ПС45

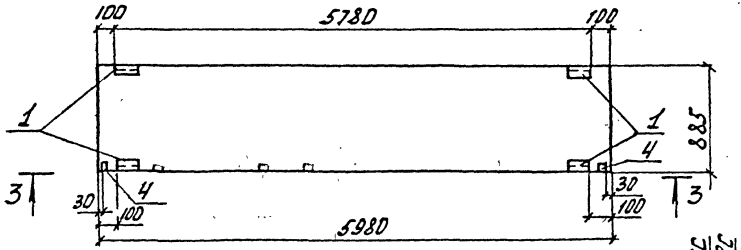

3-3

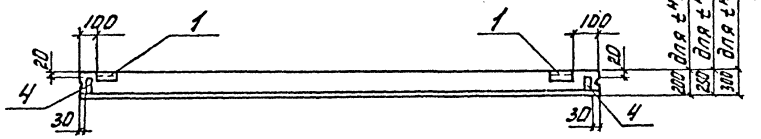

Привязан:

Инв.№

Изм.	Лист	№докум.	Подп.	Дата	ТП 501-3-33.87 КЖИ
Выполн.		Красиля			Стеновые панели ПС3, ПС4, ПС45
Провер.		Сняжицкий			
Гип отс		Нашков			
Н.контр.		Сняжицкий			
Гл.констр.		Чагонядов			
Нач.отд.		Штука			

Стадия	Масса	Масштаб
РП		1:50
Лист 2	Листов 2	

Харьковский ПРОМТРАНСПРОЕКТ

Инв.№ подл. | Подп. и дата | Взам.инв.№

Формат А3

Позиц.	Зона	Поз	Обозначение	Наименование	Количество на исполнение																Примечание
				Сборочные единицы																	
			1.030.1-1, Вып. 1-1	Стеновая панель ПС 62.5.12.2,0-2.л-2.31	1																
			—"—	Стеновая панель ПС 63.12.2,5-3.л-2.31		1															
			—"—	Стеновая панель ПС 63,5.12.3,0-3.л-2.31			1														
			—"—	Стеновая панель ПС 62.5.18.2,0-1.л-2.31				1													
			—"—	Стеновая панель ПС 63.18.2,5-2.л-2.31					1												
			—"—	Стеновая панель ПС 63,5.18.3,0-2.л-2.31						1											
			—"—	Стеновая панель ПС 62.5.9.2,0-2.л-2.31							1										
			—"—	Стеновая панель ПС 63.9.2,5-2.л-2.31								1									
			—"—	Стеновая панель ПС 63,5.9.3,0-6.л-2.31									1								
			—"—	Стеновая панель ПС 60.12.2,0-2.л-31										1							
			—"—	Стеновая панель ПС 60.12.2,5-3.л-31											1						
			—"—	Стеновая панель ПС 60.12.3,0-3.л-31												1					
			—"—	Стеновая панель ПС 60.18.2,0-1.л-31													1				
			—"—	Стеновая панель ПС 60.18.2,5-2.л-31														1			
			—"—	Стеновая панель ПС 60.18.3,0-2.л-31															1		
			—"—	Стеновая панель ПС 60.9.2,0-2.л-31																1	
			—"—	Стеновая панель ПС 60.9.2,5-2.л-31																	1
			—"—	Стеновая панель ПС 60.9.3,0-6.л-31																	
		1	1.030.1-1, Вып. 1-3	Изделие закладное м2	2	2	2	2	2	2	2	2	2	2	2	2	2	2	2	2	1
					ПС62.5.12.2,0-2.л-2.31	ПС63.12.2,5-3.л-2.31	ПС63,5.12.3,0-3.л-2.31	ПС62,5.18.2,0-1.л-2.31	ПС63.18.2,5-2.л-2.31	ПС63,5.18.3,0-2.л-2.31	ПС62,5.9.2,0-2.л-2.31	ПС63.9.2,5-2.л-2.31	ПС63,5.9.3,0-6.л-2.31	ПС60.12.2,0-2.л-31	ПС60.12.2,5-3.л-31	ПС60.12.3,0-3.л-31	ПС60.18.2,0-1.л-31	ПС60.18.2,5-2.л-31	ПС60.18.3,0-2.л-31	ПС60.9.2,0-2.л-31	ПС60.9.2,5-2.л-31	ПС60.9.3,0-6.л-31	

Таблица условных марок

Условная марка	Наименование
1	2
ПС5	ПС62,5.12.2,0-2.л-2.31 ПС63.12.2,5-3.л-2.31 ПС63,5.12.3,0-3.л-2.31
ПС7	ПС62,5.18.2,0-1.л-2.31 ПС63.18.2,5-2.л-2.31 ПС63,5.18.3,0-2.л-2.31
ПС11	ПС62,5.9.2,0-2.л-2.31 ПС63.9.2,5-2.л-2.31 ПС63,5.9.3,0-6.л-2.31

1	2
ПС6	ПС60.12.2,0-2.л-31 ПС60.12.2,5-3.л-31 ПС60.12.3,0-3.л-31
ПС8	ПС60.18.2,0-1.л-31 ПС60.18.2,5-2.л-31 ПС60.18.3,0-2.л-31
ПС12	ПС60.9.2,0-2.л-31 ПС60.9.2,5-2.л-31 ПС60.9.3,0-6.л-31

Ведомость расхода стали на закладные изделия см стр. 31

Привязан:

Инв. №

Инв. № подл. | Подп. и дата | Взам. инв. №

Изм.	Кол.	№ докум.	Подп.	Дата
Разраб.		Красильный		
Провер.		Княжицкий		
Нач. ОПС		Машков		
Н. контр.		Княжицкий		
Гл. констр.		Налимов		

ТП 501-3-33.87 КЖИ

Стеновые панели ПС5, ПС7, ПС11, ПС6, ПС8, ПС12.

Стадия	Лист	Листов
РП	1	2

Харьковский Промтранспроект

Формат А3

Альбом 3

Типовой проект 501-3-33.87

ПС5, ПС7, ПС11

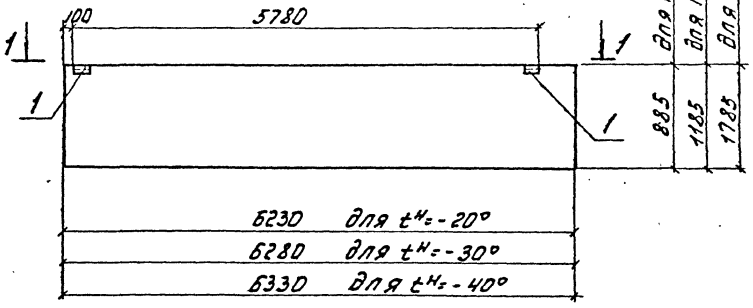

2 - 2

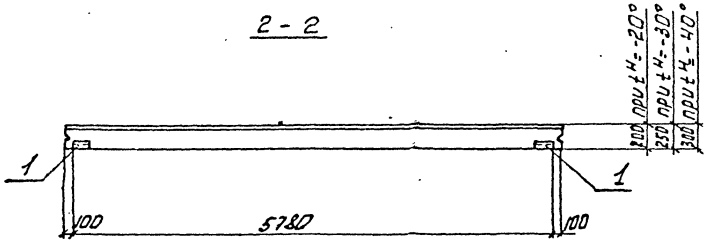

1-1

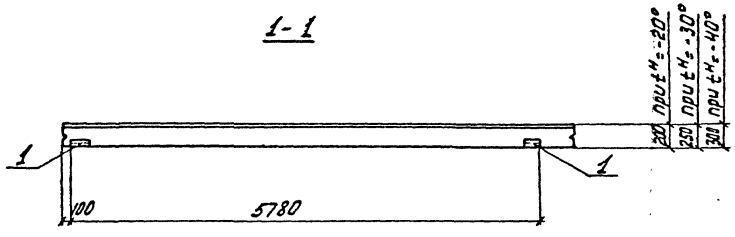

ПС6, ПС8, ПС12

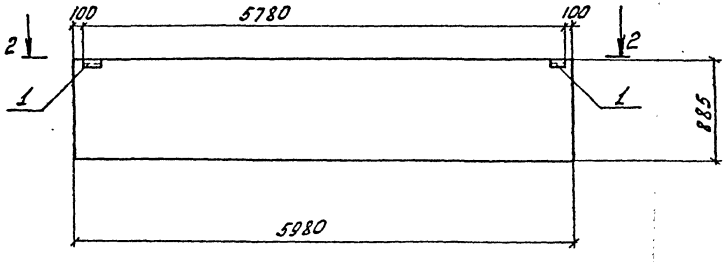

Привязан:

Инв.№

Изм	Лист	№ докум.	Подп.	Дата
Выполн.		Красиля		
Провер.		Княжицкий		
ГИП ОТС		Машков		
Н.контр.		Княжицкий		
Т.контр.		Магомедов		
Нач.отд.		Штука		

ТП 501-3-33.87 КЖИ

Стеновые панели ПС5, ПС7, ПС11, ПС6, ПС8, ПС12

Стадия	Масса	Масштаб
РП		1:50

Лист 2 | Листов 2

Харьковский ПРОМТРАНСПРОЕКТ

Инв.№ подл. | Подп. и дата | Взам.инв.№

Типовой проект 501-3-33.87

Формат	Зона	Поз	Обозначение	Наименование	Количество на исполнение												Примечание
				Сборочные единицы													
			1.030.1-1, Вып. 1-1	стеновая панель 2ПС8.12.2,0-Л-2.72	1												
			——"——	стеновая панель 2ПС9.12.2.5-Л-2.72		1											
			——"——	стеновая панель 2ПС9.3.12.3.0-Л-2.72			1										
			——"——	стеновая панель 2ПС8.18.2,0-Л-2.72				1									
			——"——	стеновая панель 2ПС9.18.2.5-Л-2.72					1								
			——"——	стеновая панель 2ПС9.3.18.3,0-Л-2.72						1							
			——"——	стеновая панель 2ПС12.12.2,0-Л-59							1						
			——"——	стеновая панель 2ПС 12.12.2.5-Л-59								1					
			——"——	стеновая панель 2ПС 12.12.3,0-Л-59									1				
			——"——	стеновая панель 2ПС12.18.2.0-Л-59										1			
			——"——	стеновая панель 2ПС12.18.2.5-Л-59											1		
			——"——	стеновая панель 2ПС12.18.3,0-Л-59												1	
		1	1.030.1-1, Вып. 1-3	изделие закладное М8	1	1	1	1	1	1	2	2	2	2	2	2	
		6	——"——	изделие закладное М11	2	2	2	2	2	2	4	4	4	4	4	4	
					2ПС8.12.2,0-Л-2.72	2ПС9.12.2,5-Л-2.72	2ПС9.3.12.3,0-Л-2.72	2ПС8.18.2,0-Л-2.72	2ПС9.18.2,5-Л-2.72	2ПС9.3.18.3,0-Л-2.72	2ПС12.12.2,0-Л-59	2ПС12.12.2.5-Л-59	2ПС12.12.3,0-Л-59	2ПС12.18.2,0-Л-59	2ПС12.18.2,5-Л-59	2ПС12.18.3,0-Л-59	

Таблица условных марок

Условные марки	Наименование
ПС9	2ПС8.12.2,0-Л-2.72 2ПС9.12.2,5-Л-2.72 2ПС9.3.12.3,0-Л-2.72
ПС27	2ПС8.18.2,0-Л-2.72 2ПС9.18.2,5-Л-2.72 2ПС9.3.18.3,0-Л-2.72
ПС10	2ПС12.12.2,0-Л-59 2ПС12.12.2,5-Л-59 2ПС12.12.3,0-Л-59
ПС26	2ПС12.18.2,0-Л-59 2ПС12.18.2,5-Л-59 2ПС12.18.3,0-Л-59

Ведомость расхода стали на изделия закладные см. стр. 31.

Привязан:

Инв. №

Изм.	Лист	№ докум.	Подп.	Дата
Выполн.	Красиля			
Провер.	Княжицкий			
Нач. ОТС	Машков			
Н. контр.	Княжицкий			
Гл. конст.	Недоненов			

ТП 501-3-33.87 КЖИ

Стеновые панели ПС9, ПС27, ПС10, ПС26

Стадия	Лист	Листов
РП	1	2

Харьковский ПромТрансПроект

Формат А3

Типовой проект 501-3-33.87

Инв.№подл. | Подпись и дата | Взам.инв.№

ПС9, ПС27

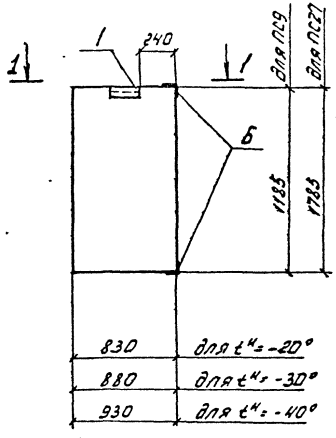

ПС10, ПС26

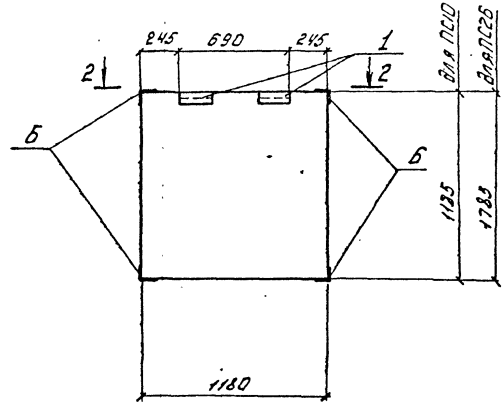

1-1

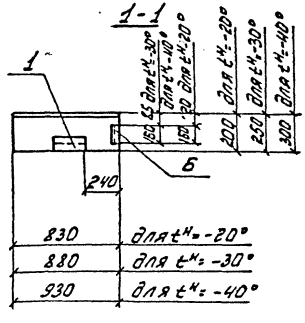

2-2

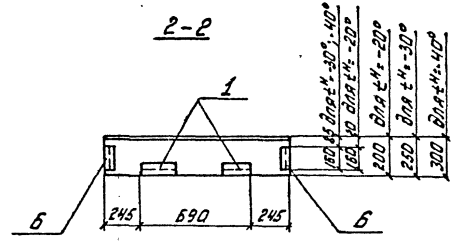

Привязан:

Инв.№

					ТП 501-3-33.87 КЖИ			
Изм.	Лист	№ докум.	Подп.	Дата				
Выполн.		Красиля			Стеновые панели ПС9, ПС27, ПС10, ПС26	Стадия	Масса	Масштаб
Провер.		Княжицкий				РП		1:25
Нач.отд.		Машков				Лист 2	Листов 2	
Н.контр.		Княжицкий				Харьковский Промтранспроект		
Гл.констр.		Назначеев						

Формат А3

Альбом 1

Типовой проект 501-3-33.87

Ведомость расхода стали на элемент, кг

Марка элемента	Изделия закладные													Общий расход
	Арматура класса А-III ГОСТ 5781-82*			Прокат марки Вст 3кп2 ГОСТ 19903-74*						ГОСТ 8509-86			Всего	
	Ø10		Итого	-60×5	-100×8	-60×8			Итого	L63×63×5		Итого		
ПС1	2,30		2,30		5,00				5,00	2.74		2.74	10.04	10.04
ПС2	2,30		2,30		5,00				5,00	2.74		2.74	10.04	10.04
ПС29	2,30		2,30		5,00				5,00	2.74		2.74	10.04	10.04
ПС3	2,70		2,70		5,00				5,00	5.48		5.48	13.18	13.18
ПС4	2,70		2,70		5,00				5,00	5.48		5.48	13.18	13.18
ПС5	0,4		0,4							2.74		2.74	3.14	3.14
ПС7	0,4		0,4							2.74		2.74	3.14	3.14
ПС11	0,4		0,4							2.74		2.74	3.14	3.14
ПС6	0,4		0,4							2.74		2.74	3.14	3.14
ПС8	0,4		0,4							2.74		2.74	3.14	3.14
ПС12	0,4		0,4							2.74		2.74	3.14	3.14
ПС9	1.08		1.08							3.21		3.21	4.29	4.29
ПС27	1.08		1.08							3.21		3.21	4.29	4.29
ПС10	2.16		2.16							6.42		6.42	8.58	8.58
ПС26	2.16		2.16							6.42		6.42	8.58	8.58
ПС45	1.8		1.8			1.28			1.28	5.48		5.48	8.56	8.56

Привязан:

Инв. №

Изм.	Лист	№ докум.	Подп.	Дата
Выполн.		Красиля		
Провер.		Княжицкий		
Нач. ОТС		Машков		
Н. контр.		Княжицкий		
Гл. констр.		Мазонец		

ТП 501-3-33.87 КЖИ

Ведомость расхода стали на элемент ПС1÷ПС12, ПС26, ПС27, ПС29

Стадия	Масса	Масштаб
РП		
Лист 1	Листов 1	

Харьковский ПРОМТРАНСПРОЕКТ

Формат А3

Альбом 3

Типовой проект 501-3-33.87

Позиц.	Зона	Поз.	Обозначение	Наименование	Количество на исполнение												Примечание
				Сборочные единицы													
			1.030.1-1, Вып. 1-1.	Стеновая панель ПС62.5.18.2,0-1.л-2.34	1												
			—— " ——	Стеновая панель ПС63.18.2,5-2.л-2.34		1											
			—— " ——	Стеновая панель ПС63.5.18.3,0-2.л-2.34			1										
			—— " ——	Стеновая панель ПС60.18.2,0-1.л-34				1									
			—— " ——	Стеновая панель ПС60.18.2,5-2.л-34					1								
			—— " ——	Стеновая панель ПС60.18.3,0-2.л-34						1							
			—— " ——	Стеновая панель 2ПС6.12.2,0-л-60							1						
			—— " ——	Стеновая панель 2ПС6.12.2,5-л-60								1					
			—— " ——	Стеновая панель 2ПС6.12.3,0-л-60									1				
			—— " ——	Стеновая панель 2ПС6.18.2,0-л-60										1			
			—— " ——	Стеновая панель 2ПС6.18.2,5-л-60											1		
			—— " ——	Стеновая панель 2ПС6.18.3,0-л-60												1	
		1	1.030.1-1, Вып. 1-3	Изделие закладное М2	2	2	2	2	2	2	1	1	1	1	1	1	
		3	—— " ——	Изделие закладное М14	2	2	2	2	2	2							
		6	—— " ——	Изделие закладное М11							4	4	4	4	4	4	
					ПС62.5.18.2,0-1.л-2.34	ПС63.18.2,5-2.л-2.34	ПС63.5.18.3,0-2.л-2.34	ПС60.18.2,0-1.л-34	ПС60.18.2,5-2.л-34	ПС60.18.3,0-2.л-34	2ПС6.12.2,0-л-60	2ПС6.12.2,5-л-60	2ПС6.12.3,0-л-60	2ПС6.18.2,0-л-60	2ПС6.18.2,5-л-60	2ПС6.18.3,0-л-60	

Таблица условных марок

Условная марка	Наименование
ПС14	ПС62.5.18.2,0-1.л-2.34 ПС63.18.2,5-2.л-2.34 ПС63.5.18.3,0-2.л-2.34
ПС15	ПС60.18.2,0-1.л-34 ПС60.18.2,5-2.л-34 ПС60.18.3,0-2.л-34
ПС13	2ПС6.12.2,0-л-60 2ПС6.12.2,5-л-60 2ПС6.12.3,0-л-60
ПС28	2ПС6.18.2,0-л-60 2ПС6.18.2,5-л-60 2ПС6.18.3,0-л-60

Ведомость расхода стали на изделия закладные см. стр. 40

Привязан:

Инв. №

Инв. № подл. | Подп. и дата | Взам. инв. №

Изм.	Лист	№ докум.	Подп.	Дата
Выполн.		Красиля		
Провер.		Княжицкий		
Нач. ПТО		Мишков		
Н. контр.		Княжицкий		
Гл. констр.		Магомедов		

ТП 501-3-33.87 КЖИ

Стеновые панели. ПС14, ПС15, ПС13, ПС28

Стадия	Лист	Листов
РП	1	2

Харьковский Промтранспроект

Альбом 3

Типовой проект 501-3-33.87

ПС14

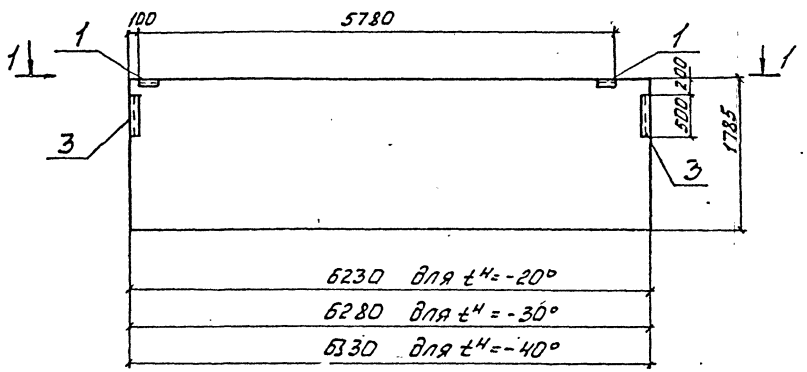

1-1

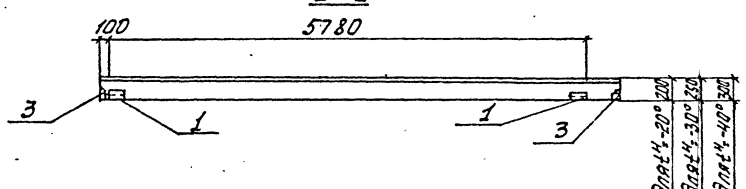

2-2

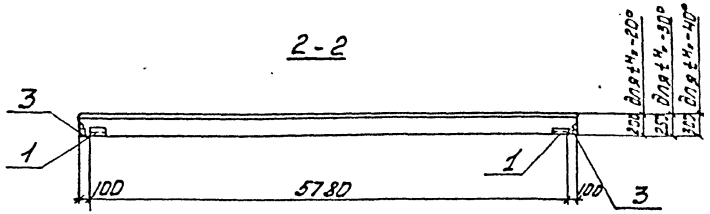

ПС13, ПС28

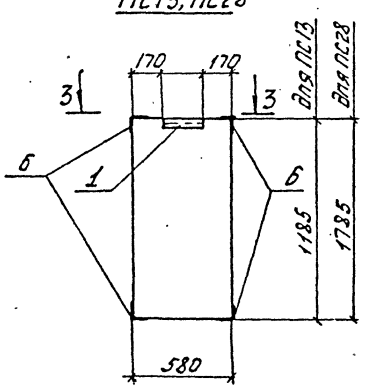

3-3

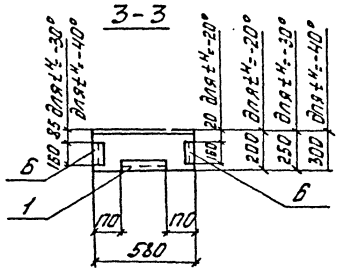

ПС15

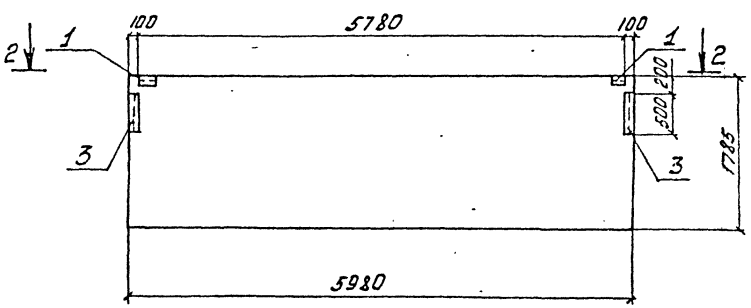

Привязан:

Инв. №

Изм.	Лист	№ докум.	Подп.	Дата
Выполн.	Красиля			
Провер.	Снящицкий			
Нач. отд.	Машков			
Н. контр.	Снящицкий			
Гл. констр.	Наконечов			

ТП 501-3-33.87 КЖИ

Стеновые панели ПС14, ПС15, ПС13, ПС28

Стадия	Масса	Масштаб
РП		1:50 1:25
Лист 2	Листов 2	

Харьковский ПРОМТРАНСПРОЕКТ

Инв. № подл. | Подп. и дата | Взам. инв. №

Формат А3

Альбом 3

Типовой проект 501-3-33.87

Формат	Зона	Поз.	Обозначение	Наименование	Количество на исполнение												Примечание
					2ПС17.18.2.0-Л-2.73-1	2ПС18.18.2.5-Л-2.73-1	2ПС18.3.18.3.0-Л-2.73-1	2ПС17.12.2.0-Л-2.73-1	2ПС18.12.2.5-Л-2.73-1	2ПС18.3.12.3.0-Л-2.73-1	2ПС17.18.2.0-Л-1.73-1	2ПС18.18.2.5-Л-1.73-1	2ПС18.3.18.3.0-Л-1.73-1	2ПС17.12.2.0-Л-1.73-1	2ПС18.12.2.5-Л-1.73-1	2ПС18.3.12.3.0-Л-1.73-1	
				Сборочные единицы													
			1.030.1-1, Вып. 1-1	Стеновая панель 2ПС17.18.2.0-Л-2.73-1	1												
			—"—	Стеновая панель 2ПС18.18.2.5-Л-2.73-1		1											
			—"—	Стеновая панель 2ПС18.3.18.3.0-Л-2.73-1			1										
			—"—	Стеновая панель 2ПС17.12.2.0-Л-2.73-1				1									
			—"—	Стеновая панель 2ПС18.12.2.5-Л-2.73-1					1								
			—"—	Стеновая панель 2ПС18.3.12.3.0-Л-2.73-1						1							
			—"—	Стеновая панель 2ПС17.18.2.0-Л-1.73-1							1						
			—"—	Стеновая панель 2ПС18.18.2.5-Л-1.73-1								1					
			—"—	Стеновая панель 2ПС18.3.18.3.0-Л-1.73-1									1				
			—"—	Стеновая панель 2ПС17.12.2.0-Л-1.73-1										1			
			—"—	Стеновая панель 2ПС18.12.2.5-Л-1.73-1											1		
			—"—	Стеновая панель 2ПС18.3.12.3.0-Л-1.73-1												1	
		1	1.030.1-1, Вып. 1-3	Изделие закладное МГ	2	2	2	2	2	2	2	2	2	2	2	2	

Таблица условных марок

Условные марки	Наименование
ПС18	2ПС17.18.2.0-Л-2.73-1 2ПС18.18.2.5-Л-2.73-1 2ПС18.3.18.3.0-Л-2.73-1
ПС20	2ПС17.12.2.0-Л-2.73-1 2ПС18.12.2.5-Л-2.73-1 2ПС18.3.12.3.0-Л-2.73-1
ПС19	2ПС17.18.2.0-Л-1.73-1 2ПС18.18.2.5-Л-1.73-1 2ПС18.3.18.3.0-Л-1.73-1
ПС21	2ПС17.12.2.0-Л-1.73-1 2ПС18.12.2.5-Л-1.73-1 2ПС18.3.12.3.0-Л-1.73-1

Ведомость расхода стали на изделия закладные см. стр. 40

Привязан:

Инв. №

Инв. № подл. | Подп. и дата | Взам. инв. №

Изм.	Лист	№ докум.	Подп.	Дата
Выполн.		Красиля		
Пров. Рр.		Княжицкий		
ГИП. ОТС		Машков		
Н. контр.		Княжицкий		
Гл. констр.		Наганедов		

ТП 501-3-33.87 КЖИ

Стеновые панели ПС18, ПС20, ПС19, ПС21

Стадия	Лист	Листов
РП	1	2

Харьковский ПРОМТРАНСПРОЕКТ

Формат А3

Альбом 3

Типовой проект 501-3-33.87

ПС18, ПС20

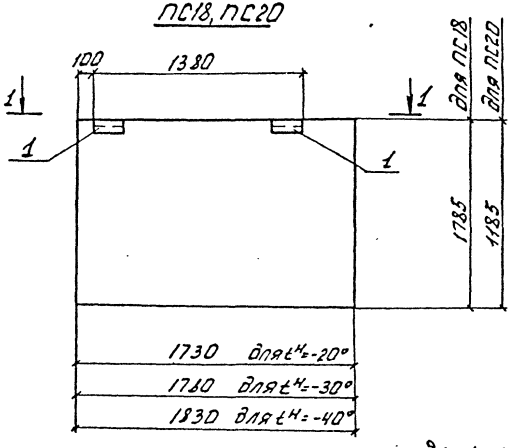

1 - 1

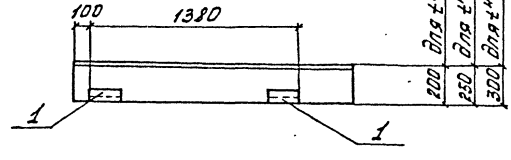

ПС19, ПС21

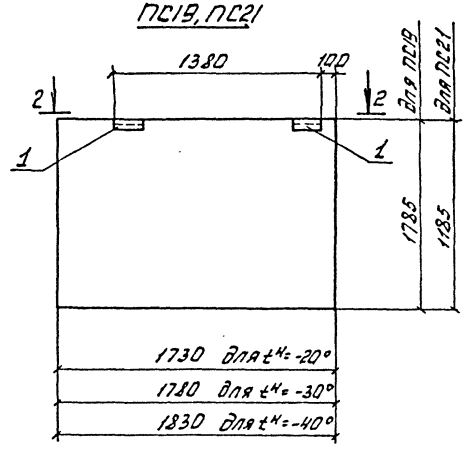

2 - 2

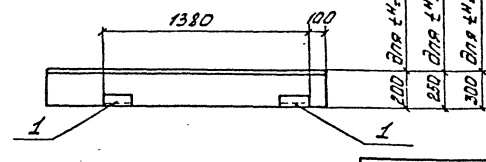

Привязан:

Инв. №

Изм.	Лист	№ докум.	Подп.	Дата
Выполн.		Красиля		
Провер.		Княжицкий		
ГИП ОТС		Нашков		
Н.контр.		Княжицкий		
М.контр.		Надомедов		

ТП 501-3-33.87 КЖИ

Стеновые панели ПС18, ПС20, ПС19, ПС21

Стадия	Масса	Масштаб
РП		1:25
Лист	Листов	

Харьковский ПО Мтранспроект

Инв. № подл. | Подп. и дата | Взам. инв. №

Формат А3

Альбом 3

Типовой проект 501-3-33.87

Формат	Зона	Поз	Обозначение	Наименование	Количество на исполнение												Примечание
				Сборные единицы													
			1.030.1-1, Вып. 1-1	Стеновая панель ПС60.18.2,0-1.л-32	1												
			——— " ———	Стеновая панель ПС60.18.2,5-2.л-32		1											
			——— " ———	Стеновая панель ПС60.18.3,0-2.л-32			1										
			——— " ———	Стеновая панель ПС60.12.2,0-2.л-32				1									
			——— " ———	Стеновая панель ПС60.12.2,5-3.л-32					1								
			——— " ———	Стеновая панель ПС60.12.3,0-3.л-32						1							
			——— " ———	Стеновая панель 2ПС15.12.2,0-л-58-1							1						
			——— " ———	Стеновая панель 2ПС15.12.2,5-л-58-1								1					
			——— " ———	Стеновая панель 2ПС15.12.3,0-л-58-1									1				
			——— " ———	Стеновая панель 2ПС15.18.2,0-л-58-1										1			
			——— " ———	Стеновая панель 2ПС15.18.2,5-л-58-1											1		
			——— " ———	Стеновая панель 2ПС15.18.3,0-л-58-1												1	
		1	1.030.1-1, Вып. 1-3	Изделие закладное М2	4	4	4	4	4	4	2	2	2	2	2	2	

ПС60.18.2,0-1.л-32 | ПС60.18.2,5-2.л-32 | ПС60.18.3,0-2.л-32 | ПС60.12.2,0-2.л-32 | ПС60.12.2,5-3.л-32 | ПС60.12.3,0-3.л-32 | 2ПС15.12.2,0-л-58-1 | 2ПС15.12.2,5-л-58-1 | 2ПС15.12.3,0-л-58-1 | 2ПС15.18.2,0-л-58-1 | 2ПС15.18.2,5-л-58-1 | 2ПС15.18.3,0-л-58-1

Таблица условных марок

Условные марки	Наименование
ПС22	ПС60.18.2,0-1.л-32 ПС60.18.2,5-2.л-32 ПС60.18.3,0-2.л-32
ПС25	ПС60.12.2,0-2.л-32 ПС60.12.2,5-3.л-32 ПС60.12.3,0-3.л-32
ПС16	2ПС15.12.2,0-л-58-1 2ПС15.12.2,5-л-58-1 2ПС15.12.3,0-л-58-1
ПСП	2ПС15.18.2,0-л-58-1 2ПС15.18.2,5-л-58-1 2ПС15.18.3,0-л-58-1

Ведомость расхода стали на изделия закладные см. стр. 40

Привязан

Инв. №

Выполн.	Красиля		
Провер.	Княжицкий		
ГИП ОТС	Машков		
Н. контр.	Княжицкий		
Гл. констр.	Нагоменов		

ТП 501-3-33.87 КЖИ

Стеновые панели ПС22, ПС25, ПС16, ПСП

Стадия	Лист	Листов
РП	1	2

Харьковский Промтранспроект

Альбом 3

Типовой проект 501-3-33.87

ПС22, ПС25

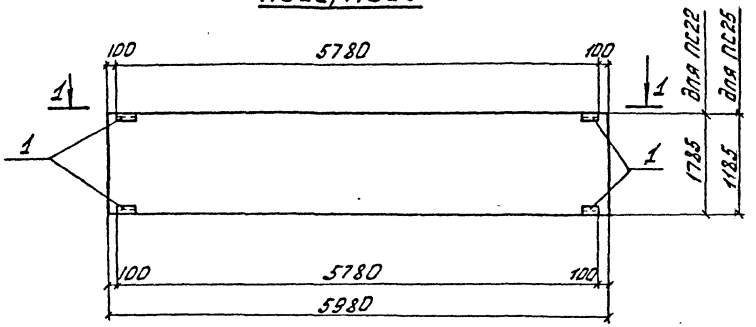

1-1

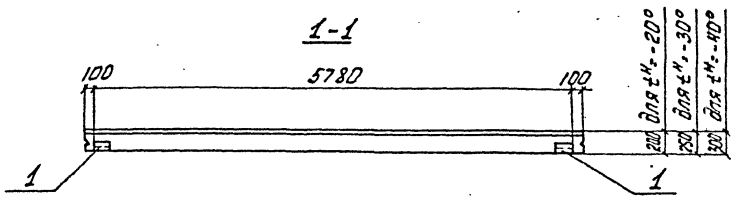

2-2

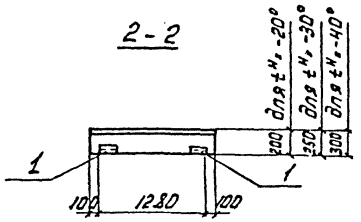

ПС16, ПС17

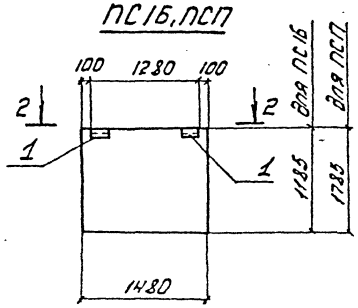

Привязан:

Инв. №

					ТП 501-3-33.87 КЖИ		
Изм.	Лист	№ докум.	Подп.	Дата			
Выполн.		Красиля			Стеновые панели ПС16, ПС17, ПС22, ПС25	Стадия: РП	Масса: Масштаб: 1:50
Провер.		Княжицкий				Лист 2	Листов 2
Гип отд.		Нашков				Харьковский ПРОМТРАНСПРОЕКТ	
Н. контр.		Княжицкий					
Гл. констр.		Чалоневов					

Формат А3

Альбом 3

Типовой проект 501-3-33.87

Формат	Зона	Поз.	Обозначение	Наименование	Количество на исполнение												Примечание
				Сборочные единицы													
			1.030.1-1, Вып. 1-1	Стеновая панель ПС30.12.2,0-6.л-53	1												
			—"—	Стеновая панель ПС30.12.2,5-6.л-53		1											
			—"—	Стеновая панель ПС30.12.3,0-6.л-53			1										
			—"—	Стеновая панель ПС30.18.2,0-6.л-53				1									
			—"—	Стеновая панель ПС30.18.2,5-6.л-53					1								
			—"—	Стеновая панель ПС30.18.3,0-6.л-53						1							
			—"—	Стеновая панель ПС30.18.2,0-6.л-54							1						
			—"—	Стеновая панель ПС30.18.2,5-6.л-54								1					
			—"—	Стеновая панель ПС30.18.3,0-6.л-54									1				
			—"—	Стеновая панель ПС30.12.2,0-6.л-56-1										1			
			—"—	Стеновая панель ПС30.12.2,5-6.л-56-1											1		
			—"—	Стеновая панель ПС30.12.3,0-6.л-56-1												1	
		1	1.030.1-1, Вып. 1-3	Изделие закладное М2	2	2	2	2	2	2	2	2	2	4	4	4	
		2	—"—	Изделие закладное М9							2	2	2	2	2	2	
					ПС30.12.2,0-6.л-53	ПС30.12.2,5-6.л-53	ПС30.12.3,0-6.л-53	ПС30.18.2,0-6.л-53	ПС30.18.2,5-6.л-53	ПС30.18.3,0-6.л-53	ПС30.18.2,0-6.л-54	ПС30.18.2,5-6.л-54	ПС30.18.3,0-6.л-54	ПС30.12.2,0-6.л-56-1	ПС30.12.2,5-6.л-56-1	ПС30.12.3,0-6.л-56-1	

Таблица условных марок

Условные марки	Наименование
ПС23	ПС30.12.2,0-6.л-53 ПС30.12.2,5-6.л-53 ПС30.12.3,0-6.л-53
ПС24	ПС30.18.2,0-6.л-53 ПС30.18.2,5-6.л-53 ПС30.18.3,0-6.л-53
ПС30	ПС30.18.2,0-6.л-54 ПС30.18.2,5-6.л-54 ПС30.18.3,0-6.л-54
ПС31	ПС30.12.2,0-6.л-56-1 ПС30.12.2,5-6.л-56-1 ПС30.12.3,0-6.л-56-1

Ведомость расхода стали на изделия закладные см. стр. 40

Привязан:

Инв. №

Изм	Лист	№ докум.	Подп.	Дата
Выполн.		Красиля		
Провер.		Княжицкий		
Гип отс		Машков		
Н.контр.		Княжицкий		
Гл.констр.		Магомедов		

ТП 501-3-33.87 КЖИ

Стеновые панели ПС23, ПС24, ПС30, ПС31

Стадия	Лист	Листов
РП	1	2

Харьковский ПРОМТРАНСПРОЕКТ

Формат 12

Альбом

Типовой проект 501-3-33.87

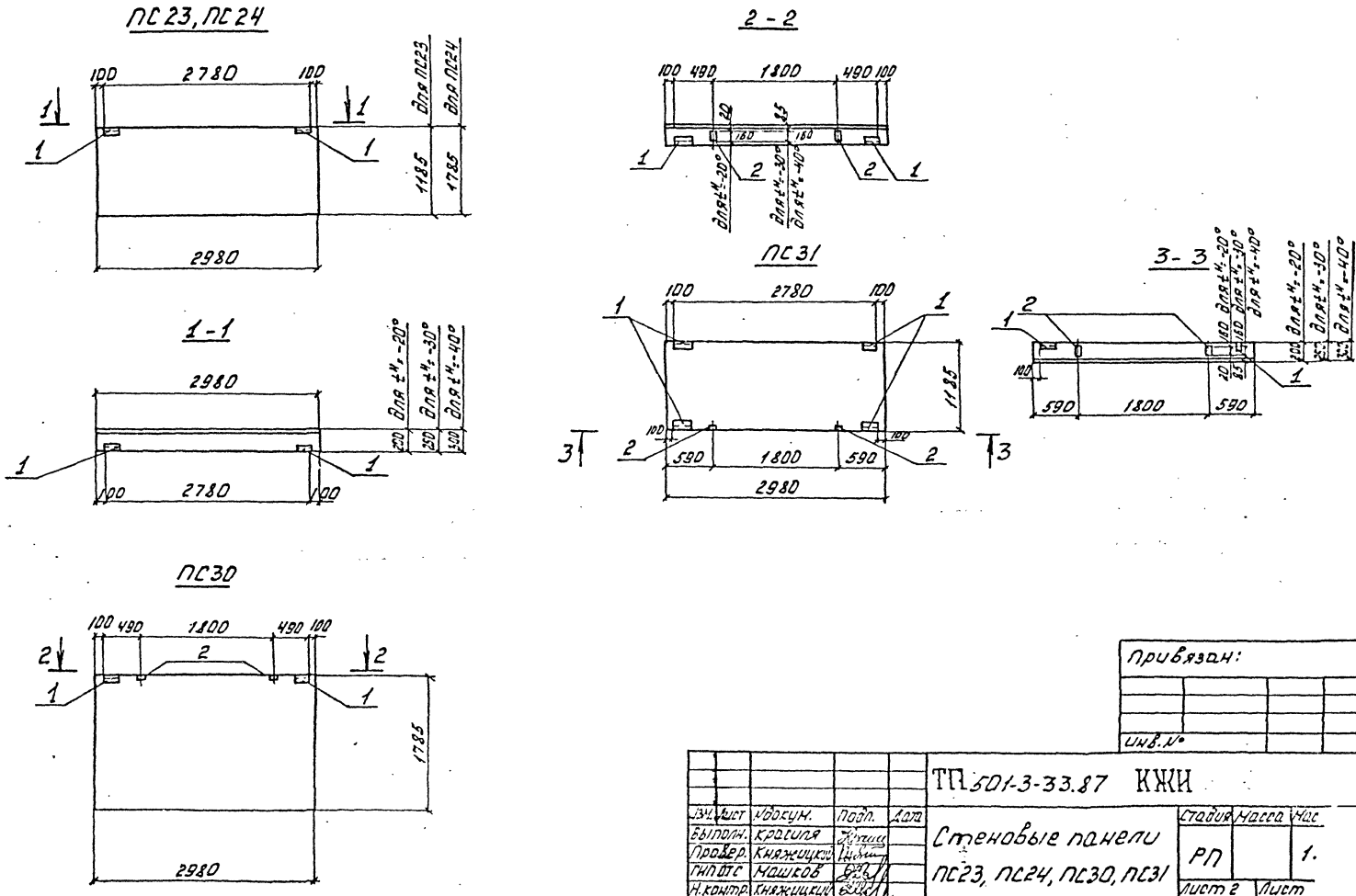

Привязан:			
Инв. №			

					ТП 501-3-33.87 КЖИ			
Изм.	Лист	№ докум.	Подп.	Дата	Стеновые панели ПС23, ПС24, ПС30, ПС31	Стадия	Масса	Мас
Выполн.		Красиля				РП		1.
Провер.		Княжицкий				Лист 2	Лист	
ГИП ОТС		Машков				Харьков ПРОМТРАНС		
Н. контр.		Княжицкий						
М. контр.		Магомедов						

Формат

Альбом 3

Типовой проект 501-3-33.87

Ведомость расхода стали на элемент, кг

Марка элемента	Изделия закладные												Всего	Общий расход
	Арматура класса А-III			Прокат марки Вст3кп2										
	ГОСТ 5781-82*			ГОСТ 19903-74*						ГОСТ 8509-72*				
	ф10		Итого	-60×6	-100×8				Итого	∠75×63×6		Итого		
ПС14	1.12		1.12	1.36	6.28				7.64	2.74		2.74	11.5	11.5
ПС15	1.12		1.12	1.36	6.28				7.64	2.74		2.74	11.5	11.5
ПС13	1.96		1.96							5.05		5.05	7.01	7.01
ПС28	1.96		1.96							5.05		5.05	7.01	7.01
ПС22	0.8		0.8							5.48		5.48	6.28	6.28
ПС25	0.8		0.8							5.48		5.48	6.28	6.28
ПС16	0.4		0.4							2.74		2.74	3.14	3.14
ПС17	0.4		0.4							2.74		2.74	3.14	3.14
ПС18	0.4		0.4							2.74		2.74	3.14	3.14
ПС20	0.4		0.4							2.74		2.74	3.14	3.14
ПС19	0.4		0.4							2.74		2.74	3.14	3.14
ПС21	0.4		0.4							2.74		2.74	3.14	3.14
ПС23	0.4		0.4							2.74		2.74	3.14	3.14
ПС24	0.4		0.4							2.74		2.74	3.14	3.14
ПС30	1.16		1.16		2.0				2.0	2.74		2.74	5.9	5.9
ПС31	1.56		1.56		2.0				2.0	5.48		5.48	9.04	9.04

Привязан:

Инв.№

Инв.№подл. | Подп. и дата | Взам.инв.№

Изм.	Лист	№докум.	Подп.	Дата
Разраб.		Красиля		
Провер.		Княжицкий		
Гип. ОТС		Нашков		
Н.контр.		Княжицкий		
Гл.констр.		Назаревов		

ТП 501-3-33.87 КЖИ

Ведомость расхода стали на элемент. Стеновые панели ПС13÷ПС25, ПС28, ПС30, ПС31

Стадия	Масса	Масштаб
РП		
Лист 1	Листов 1	

Харьковский Промтранспроект

Формат	Зона	Поз.	Обозначение	Наименование	Количество на исполнение									Примечание
				Сборочные единицы										
			1.030.1-1, вып. 1-1	Стеновая панель ПС60.9.2.5-2.л-6	1									
			——— " ———	Стеновая панель ПС60.9.3.0-6.л-6		1								
			——— " ———	Стеновая панель ПС60.9.3.5-6.л-6			1							
			——— " ———	Стеновая панель ПС60.12.2.5-3.л-12				1						
			——— " ———	Стеновая панель ПС60.12.3.0-3.л-12					1					
			——— " ———	Стеновая панель ПС60.12.3.5-6.л-12						1				
			——— " ———	Стеновая панель 2ПС6.18.2.5-л-3							1			
			——— " ———	Стеновая панель 2ПС6.18.3.0-л-3								1		
			——— " ———	Стеновая панель 2ПС6.18.3.5-л-3									1	
		1	1.030.1-1, вып. 1-3	Изделие закладное М1	2	2	2	2	2	2	1	1	1	
		2	——— " ———	Изделие закладное М11							2	2	2	
		4	——— " ———	Изделие закладное М9	4	4	4	4	4	4				
		7	——— " ———	Изделие закладное брус деревянный	4	4	4	4	4	4				
					ПС60.9.2.5-2.л-6	ПС60.9.3.0-6.л-6	ПС60.9.3.5-6.л-6	ПС60.12.2.5-3.л-12	ПС60.12.3.0-3.л-12	ПС60.12.3.5-6.л-12	2ПС6.18.2.5-л-3	2ПС6.18.3.0-л-3	2ПС6.18.3.5-л-3	

Ведомость расхода стали на изделия закладные

см. стр. 49

Таблица условных марок

Условные марки	Наименование
ПС32	ПС60.9.2.5-2.л-6 ПС60.9.3.0-6.л-6 ПС60.9.3.5-6.л-6
ПС35	ПС60.12.2.5-3.л-12 ПС60.12.3.0-3.л-12 ПС60.12.3.5-6.л-12
ПС43	2ПС6.18.2.5-л-3 2ПС6.18.3.0-л-3 2ПС6.18.3.5-л-3

Привязан:

Инв. №

Изм.	Лист	№ докум.	Подп.	Дата
Выполн.		Красиля		
Провер.		Княжицкий		
Гип отс		Машков		
Н. контр.		Княжицкий		
Гл. спец.		Магомедов		

ТП 501-3-33.87 КЖИ

Стеновые панели ПС32, ПС35, ПС43

Стадия	Лист	Листов
РП	1	2

Харьковский ПРОМТРАНСПРОЕКТ

Альбом 3

Типовой проект 501-3-33.87

Формат А3

Альбом

Типовой проект 501-3-33.87

ПС32

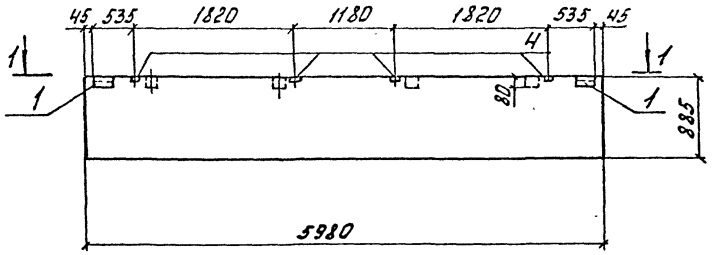

1-1

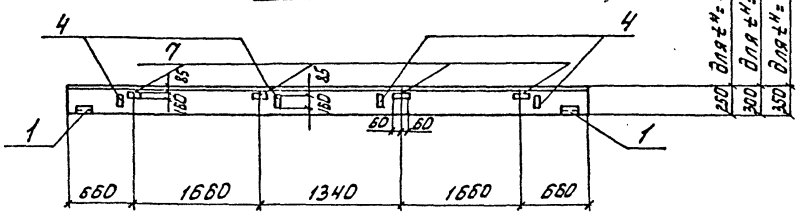

ПС35

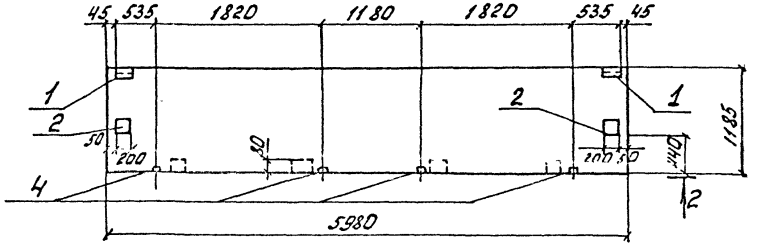

2-2

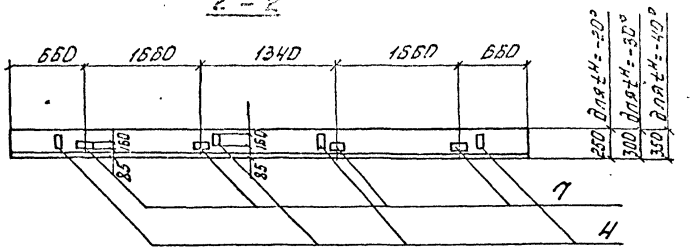

ПС43

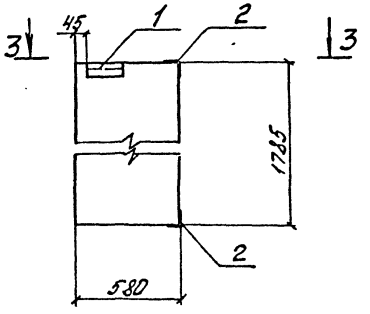

3-3

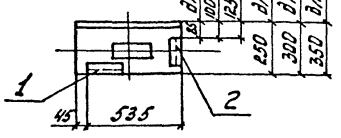

Привязан:

Инв.№

					ТП 501-3-33.87 КЖИ	
Изм.	Лист	№ докум.	Подп.	Дата		
Выполн.		Красиля			Стеновые панели ПС32, ПС35, ПС43	Стадия: РП; Масса: ; Масштаб: 1:50, 1:25
Провер.		Княжицкий				Лист 2; Листов 2
ГИП ОТС		Машков				Харьковский Промтранспроект
Н.контр.		Княжицкий				
Гл.констр.		Нагонеров				
Нач.отд.		Штука				

Инв.№ подл. | Подп. и дата | Взам.инв.№

Альбом 3

Типовой проект 501-3-33.87

Формат	Зона	Поз.	Обозначение	Наименование	Количество на исполнение								Примечание
				Сборочные единицы									
			1.030.1-1, Вып. 1-1	Стеновая панель 2ПС12.18.2,5-Л-1	1								
			—"—	Стеновая панель 2ПС12.18.3,0-Л-1		1							
			—"—	Стеновая панель 2ПС12.18.3,5-Л-1			1						
			—"—	Стеновая панель 2ПС12.18.2,5-Л-4				1					
			—"—	Стеновая панель 2ПС12.18.3,0-Л-4					1				
			—"—	Стеновая панель 2ПС12.18.3,5-Л-4						1			
			—"—	Стеновая панель 2ПС6.18.2,5-Л-2							1		
			—"—	Стеновая панель 2ПС6.18.3,0-Л-2								1	
			—"—	Стеновая панель 2ПС6.18.3,5-Л-2									1
		1	1.030.1-1, Вып. 1-3	Изделие закладное М1	2	2	2				1	1	1
		2	—"—	Изделие закладное М11	4	4	4	4	4	4	2	2	2
					2ПС12.18.2,5-Л-1	2ПС12.18.3,0-Л-1	2ПС12.18.3,5-Л-1	2ПС12.18.2,5-Л-4	2ПС12.18.3,0-Л-4	2ПС12.18.3,5-Л-4	2ПС6.18.2,5-Л-2	2ПС6.18.3,0-Л-2	2ПС6.18.3,5-Л-2

Ведомость расхода стали на изделия закладные см. стр. 49

Таблица условных марок

Условная марка	Наименование
ПС34	2ПС12.18.2,5-Л-1 2ПС12.18.3,0-Л-1 2ПС12.18.3,5-Л-1
ПС42	2ПС12.18.2,5-Л-4 2ПС12.18.3,0-Л-4 2ПС12.18.3,5-Л-4
ПС33	2ПС6.18.2,5-Л-2 2ПС6.18.3,0-Л-2 2ПС6.18.3,5-Л-2

Привязан

Инв. №

Изм.	Лист	№ докум.	Подп.	Дата
Гип ПС-Н		Красная		
Провер.		Кислицкий		
Нач. отд.		Машков		
Н. контр.		Кислицкий		
Гл. инж.		Успенская		

ТП 501-3-33.87 КЖИ

Стеновые панели ПС34, ПС42, ПС33

Стадия	Лист	Листов
РП	1	2

Харьковский Промстальпроект

Типовой проект 501-3-33.87

ПС34 ПС42 ПС33

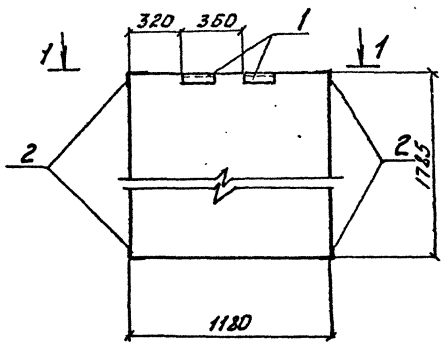

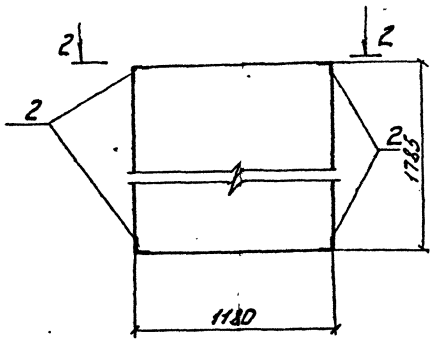

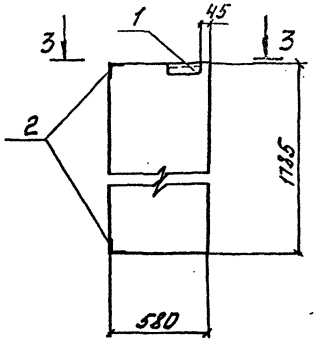

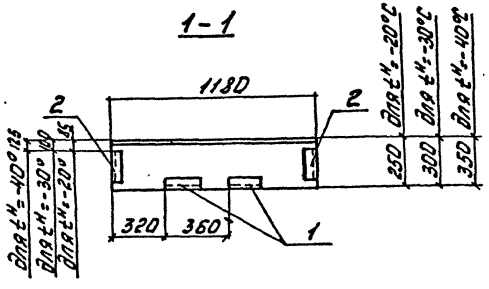

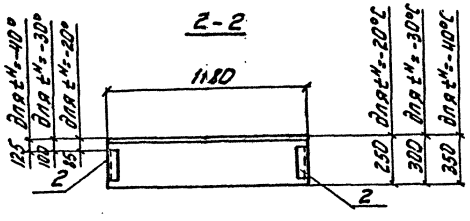

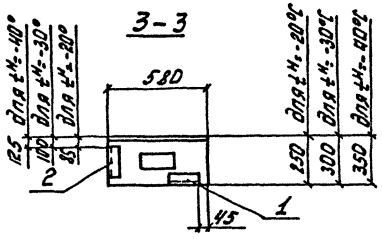

Привязан:

Инв.№

Изм.	Лист	№докум.	Подп.	Дата	ТП 501-3-33.87 КЖИ			
Выполн.		Красиля			Стеновые панели ПС34, ПС42, ПС33	стадия	масса	масштаб
Провер.		Княжицкий				РП		1:25
Нач.отд.		Машков				Лист 2	Листов 2	
Н.контр.		Княжицкий				Харьковский Промтранспроект		
Гл.констр.		Магомедов						

Формат	Зона	Поз.	Обозначение	Наименование	Количество на исполнение									Примечание
				Сборочные единицы										
			1.030.1-1, Вып. 1-1	Стеновая панель ПС60.15.2,5-2.л-17	1									
			——"——	Стеновая панель ПС60.15.3,0-3.л-17		1								
			——"——	Стеновая панель ПС60.15.3,5-6.л-17			1							
			——"——	Стеновая панель ПС60.18.2,5-2.л-1				1						
			——"——	Стеновая панель ПС60.18.3,0-2.л-1					1					
			——"——	Стеновая панель ПС60.18.3,5-6.л-1						1				
			——"——	Стеновая панель ПС60.9.2,5-2.л-1							1			
			——"——	Стеновая панель ПС60.9.3,0-6.л-1								1		
			——"——	Стеновая панель ПС60.9.3,5-6.л-1									1	
		1	1.030.1-1 Вып 1-3	Изделие закладное М1	2	2	2	2	2	2	2	2	2	
		3	——"——	Изделие закладное М6	2	2								
		3	——"——	Изделие закладное М7			2							
		2	——"——	Изделие закладное М5	2	2	2							
					ПС60.15.2,5-2.л-17	ПС60.15.3,0-3.л-17	ПС60.15.3,5-6.л-17	ПС60.18.2,5-2.л-1	ПС60.18.3,0-2.л-1	ПС60.18.3,5-6.л-1	ПС60.9.2,5-2.л-1	ПС60.9.3,0-6.л-1	ПС60.9.3,5-6.л-1	

Таблица условных марок

Условная марка	Наименование
ПС36	ПС60.15.2,5-2.л-17 ПС60.15.3,0-3.л-17 ПС60.15.3,5-6.л-17
ПС40	ПС60.18.2,5-2.л-1 ПС60.18.3,0-2.л-1 ПС60.18.3,5-6.л-1
ПС44	ПС60.9.2,5-2.л-1 ПС60.9.3,0-6.л-1 ПС60.9.3,5-6.л-1

Ведомость расхода стали на изделие закладное см. стр. 49

Привязан

Инв. №

Изм.	Лист	№ докум.	Подп.	Дата
Выполн.		Красиля		
Провер.		Княжицкий		
Нач. отд.		Нашкова		
Н. контр.		Княжицкий		
Гл. констр.		Наконечная		

ТП 501-3-33.87 КЖИ

Стеновые панели ПС36, ПС40, ПС44

Стадия	Лист	Листов
РП	1	2

Харьковский ПРОМТРАНСПРОЕКТ

Формат А3

Альбом 9

Типовой проект 501-3-33.87

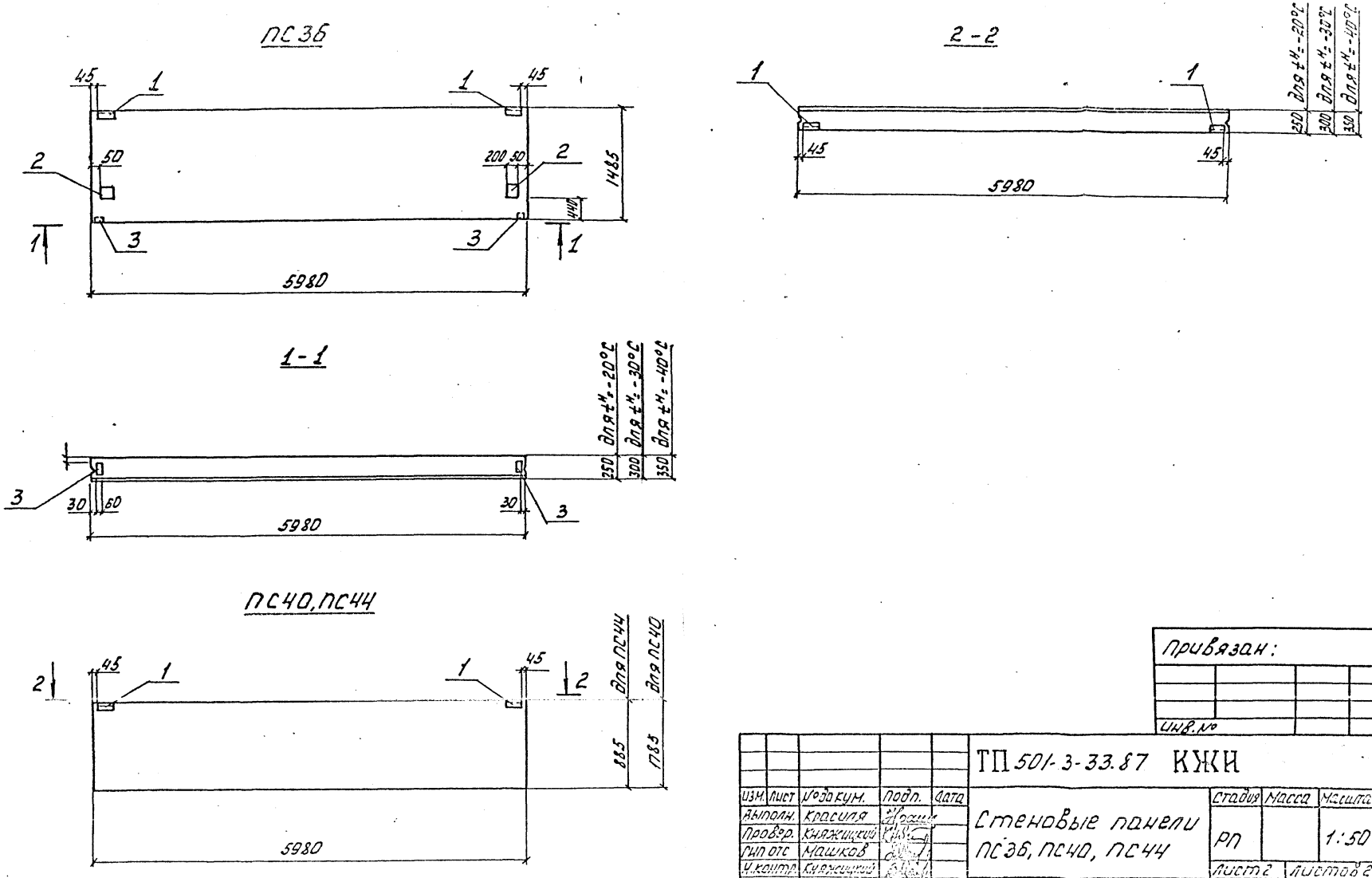

Привязан:

Инв. №

Изм.	Лист	№ докум.	Подп.	Дата
Выполн.		Красиля		
Провер.		Княжицкий		
Гип отс		Машков		
Н. контр.		Княжицкий		
Гл. констр.		Магомедов		
Нач. отд.		Штука		

ТП 501-3-33.87 КЖИ

Стеновые панели ПС36, ПС40, ПС44

Стадия	Масса	Масштаб
РП		1:50

Лист 2 | Листов 2

Харьковский ПРОМТРАНСПРОЕКТ

Альбом 3

Типовой проект 501-3-33.87

Формат	Зона	Поз.	Обозначение	Наименование	Количество на исполнение												Примечание
				Сборочные единицы													
			1.030.1-1, Вып.1-1	Стеновая панель 3ПС41.90.2,5-Л-1	1												
			—"—	Стеновая панель 3ПС46,90,3,0-Л-1		1											
			—"—	Стеновая панель 3ПС51.90.3,5-Л-1			1										
			—"—	Стеновая панель 3ПС41.180.2,5-Л-1				1									
			—"—	Стеновая панель 3ПС46.180.3,0-Л-1					1								
			—"—	Стеновая панель 3ПС51.180.3,5-Л-1						1							
			—"—	Стеновая панель ПС60.15.2,5-2Л-2							1						
			—"—	Стеновая панель ПС60.15.3,0-3.Л-2								1					
			—"—	Стеновая панель ПС60.15.3,5-6.Л-2									1				
			—"—	Стеновая панель 3ПС41.150.2,5-Л-2										1			
			—"—	Стеновая панель 3ПС46.150.3,0-Л-2											1		
			—"—	Стеновая панель 3ПС51.150.3,5-Л-2												1	
		3	1.030.1-1, Вып.1-3	Изделие закладное М18	2	2	2	2	2	2				2	2	2	
		4	—"—	Изделие закладное М19										2	2	2	
		1	—"—	Изделие закладное М1							2	2	2				
		2	—"—	Изделие закладное М5							2	2	2				
					3ПС41.90.2,5-Л-1	3ПС46.90.3,0-Л-1	3ПС51.90.3,5-Л-1	3ПС41.180.2,5-Л-1	3ПС46.180.3,0-Л-1	3ПС51.180.3,5-Л-1	ПС60.15.2,5-2Л-2	ПС60.15.3,0-3.Л-2	ПС60.15.3,5-6.Л-2	3ПС41.150.2,5Л2	3ПС46.150.3,0Л2	3ПС51.150.3,5Л2	

Ведомость расхода стали на изделия закладные см. стр. 48

Таблица условных марок

Условная марка	Наименование
ПС37	3ПС41.90.2,5-Л-1 3ПС46.90.3,0-Л-1 3ПС51.90.3,5-Л-1
ПС38	3ПС41.180.2,5-Л-1 3ПС46.180.3,0-Л-1 3ПС51.180.3,5-Л-1
ПС41	ПС60.15.2,5-2Л-2 ПС60.15.3,0-3.Л-2 ПС60.15.3,5-6.Л-2
ПС39	3ПС41.150.2,5-Л-2 3ПС46.150.3,0-Л-2 3ПС51.150.3,5-Л-2

Привязан:

Инв. №

Изм.	Лист	№ докум.	Подп.	Дата
Выпс		Крошина		
Произ.		Шипилова		
Нач. отд.		Фомина		
Н. контр.		Кузнецова		
Гл. конструктор		Шубина		

ТП 501-3-33.87 КЖИ

Стеновые панели ПС37, ПС38, ПС41, ПС39

Стадия	Лист	Листов
РП	1	2

Харьковский ПРОМТРАНСНИИПРОЕКТ

Формат А3

Типовой проект 501-3-33.87 Альбом 3

ПС37, ПС38

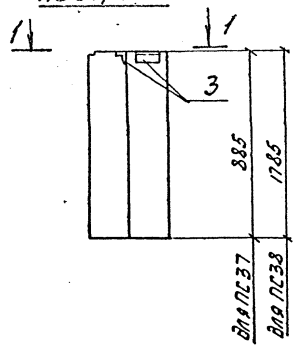

ПС39

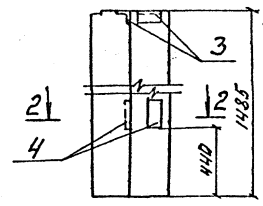

ПС41

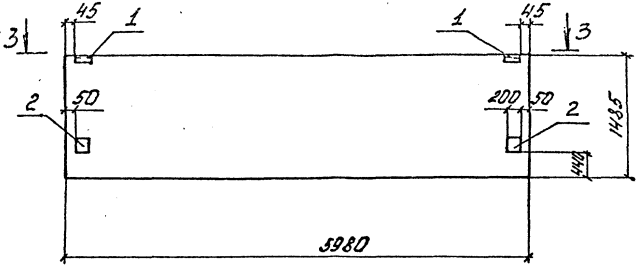

1-1

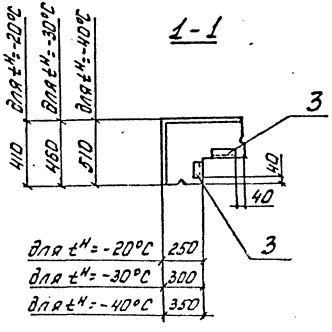

2-2

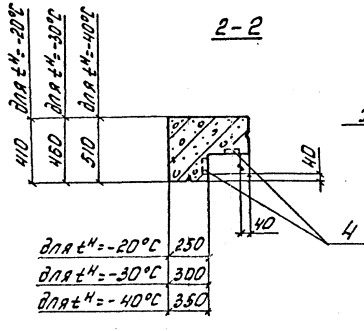

3-3

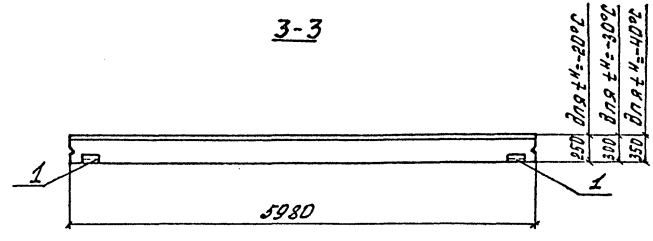

					ТП 501-3-33.87 КЖИ		
Изм.	Лист	№ докум.	Подп.	Дата			
Выполн.		Красиля			Стеновые панели ПС37, ПС38, ПС39, ПС41	Стадия	Масса	Масштаб
Провер.		Княжицкий				РП		1:25 1:50
Нач. отд.		Кашков						
Н. контр.		Княжицкий				Лист 2	Листов 2	
Гл. конструктор		Чагочесов						
Нач. отд.		Штыка				Харьковский Промтранспроект		

Привязан

Инв. №

Альбом 3

Типовой проект 501-3-33.81

Ведомость расхода стали на элемент, кг

Марка элемента	Изделия закладные													Общий расход
	Арматура класса А-III			Прокат марки В ст 3 кп 2									Всего	
	ГОСТ 5781-82*			ГОСТ 19903-74*						ГОСТ 8509-86				
	Ф10	Ф8	Итого	-60×6	-100×8	-60×8	-100×10	-200×12	Итого	L63×63×6		Итого		
ПС32	2,04		2,04		4.00				4.00	2.06		2.06	8,1	8,1
ПС35	2,04		2.04		4.00				4.00	2,06		2.06	8,1	8,1
ПС43	1.14		1.14							2.87		2.87	4.01	4.01
ПС34	1.14		1.14							2.87		2.87	4.01	4.01
ПС42	1.76		1.76							3.68		3.68	5.44	5.44
ПС33	1.14		1.14							2.87		2.87	4.01	4.01
ПС36	2.40		2.4			1.28	6.32	7.58	15.18	2.06		2.06	19.64	19.64
ПС40	0.52		0.52							2.06		2.06	2.58	2.58
ПС44	0.52		0.52							2.06		2.06	2.58	2.58
ПС37	0.4		0.4							1.38		1.38		1.78
ПС38	0.4		0.4							1.38		1.38		1.78
ПС41	1.4		1.4				6.32	7.58	13.90	2.06		2.06	17.36	17.36
ПС39	0.4	0.36	0.76	0.68	2.52				3.20	1.38		1.38	5.34	5.34

Привязан:

Инв. №

Изм.	Лист	№ докум.	Подп.	Дата
Выполн.		Красиля		
Провер.		Кирженцкий		
Рип отд.		Машков		
Н. контр.		Княжицкий		
Гл. констр.		Нагомедов		
Нач. отд.		Штука		

ТП 501-3-33.87 КЖИ

Ведомость расхода стали на элемент стеновые панели ПС32÷ПС44

Стадия	Масса	Масштаб
РП		

Лист 1 | Листов 1

Харьковский ПРОМТРАНСПРОЕКТ

формат А3

Типовой проект 501-3-33.87

Спецификация элементов

Формат	Зона	Поз.	Обозначение	Наименование	Количество на исполнение										Примечание
				Сборочные единицы											
			1.041.1-2, Вып.1	ПК56.9-10АтVT-1	1										
			1.041.1-2, Вып.6	ПРС56.15-16АтVT		1	1	1	1	1	1	1	1	1	
		1	ТП КЖИ-С-15	Сетка С-15			2		2					2	
		2	ТП КЖИ-С-16	Сетка С-16							2				
		3	ТП КЖИ-С-17	Сетка С-17							2				
		4	ТП КЖИ-С-18	Сетка С-18		4		2	2	4		2		2	
		5	ТП КЖИ-С-19	Сетка С-19								2	2		
				Изделие закладное МН8-13		8	4	4	4	8	8				
					ПК56.9-10АтVT-1	ПРС56.15-16АтVT-1	ПРС56.15-16АтVT-2	ПРС56.15-16АтVT-3	ПРС56.15-16АтVT-4	ПРС56.15-16АтVT-5	ПРС56.15-16АтVT-6	ПРС56.15-16АтVT-7	ПРС56.15-16АтVT-8	ПРС56.15-16АтVT-9	

Ведомость расхода стали на дополнительные закладные детали

Марка элемента	Изделия арматурные: Арматура класса AI, ГОСТ 5781-82*				Изделия закладные: Арматура класса AI, ГОСТ 5781-82*			Марка проката Вст3кп2, ГОСТ 103-76*			Всего	Общий расход
	ф6	ф8		Итого	ф6		Итого	-100х8		Итого		
ПРС56.15-16АтVT-1	7.14			7.14	0.8		0.8	4.8		4.8	12.74	12.74
ПРС56.15-16АтVT-2	3.57			3.57	0.4		0.4	2.4		2.4	6.37	6.37
ПРС56.15-16АтVT-3	3.57			3.57	0.4		0.4	2.4		2.4	6.37	6.37
ПРС56.15-16АтVT-4	7.14			7.14	0.4		0.4	2.4		2.4	6.37	6.37
ПРС56.15-16АтVT-5	7.14			7.14	0.8		0.8	4.8		4.8	12.74	12.74
ПРС56.15-16АтVT-6	8.08			8.08	0.8		0.8	4.8		4.8	13.68	13.68
ПРС56.15-16АтVT-7	4.67			4.67	0.4		0.4	2.4		2.4	7.47	7.47
ПРС56.15-16АтVT-8	1.1			1.1	—		—	—			1.1	1.1
ПРС56.15-16АтVT-9	7.14			7.14	0.4		0.4	2.4		2.4	6.37	6.37

Привязан:

Инв. №

Изм.	Лист	№ докум.	Подп.	Дата
Выполн.		Красиля		
Провер.		Машков		
Гип отс		Машков		
Н.контр.		Княжицкий		
Гл.констр.		Магомедов		

ТП 501-3-33.87 КЖИ

Плиты покрытия ПК56.9-10АтVT-1 ПРС56.15-16АтVT-1 ÷ ПРС56.15-16...

Стадия	Лист	Листов
РП.	1	

Альбом 3

Типовой проект 501-3-33.87

ПК 56.9-10АтVT-1

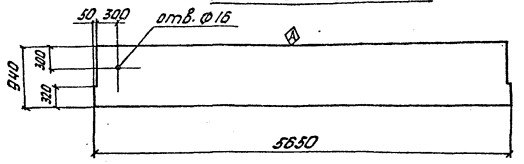

ПРС 56.15-16АтVT-3

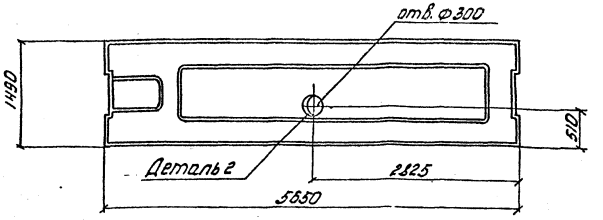

ПРС 56.15-16АтVT-1

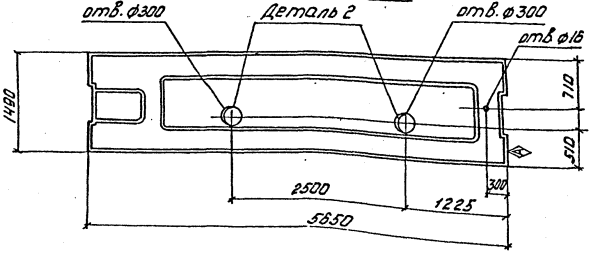

ПРС 56.15-16АтVT-4

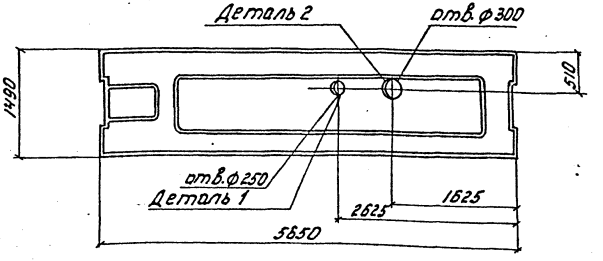

ПРС 56.15-16АтVT-2

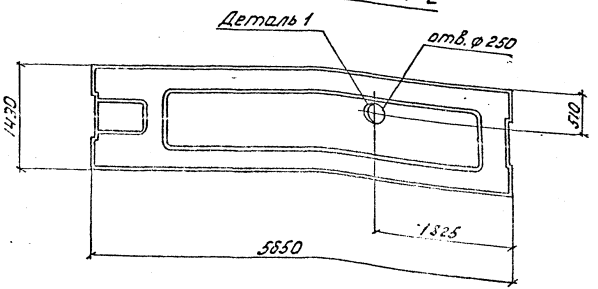

Остальное смотрите плиты покрытия ПК56.9-10АтVT по серии 1.041.1-2, в.1 и ПРС56.15-16АтVT по серии 1.041.1-2,в.6 Знак Ⓐ, обозначающий сторону монтажа, нанести несмывающейся краской.

Привязан:

Инв. №

Изм.	Лист	№ докум.	Подп.	Дата
Выполн.		Красина		
Провер.		Машков		
ГИП ОТС		Машков		
Н. контр.		Княжицкий		
Гл. контр.		Магомедов		
Нач. отд.		Штуки		

ТП 501-3-33.87 КЖИ

Плиты ПК56.9-10АтVT-1
ПРС56.15-16АтVT-1÷
÷ПРС56.15-16АтVT-4

Стадия	Масса	Масштаб
РП		1:50

Лист 2 | Листов 3

Харьковский ПРОМТРАНСПРОЕКТ

Инв. № подл. | Подп. и дата | Взам. инв. №

Формат А3

ПРС56.15-16АтVT-5

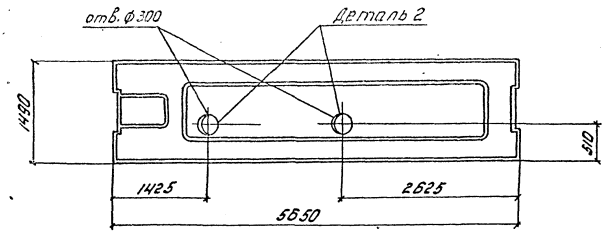

ПРС56.15-16АтVT-8

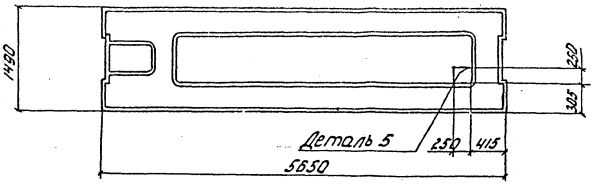

ПРС56.15-16АтVT-6

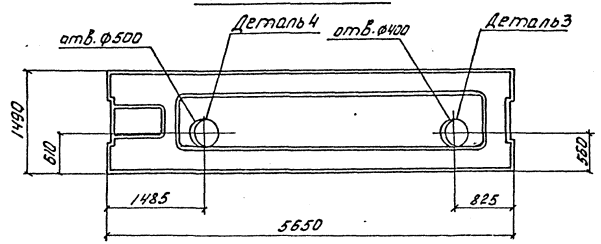

ПРС56.15-16АтVT-9

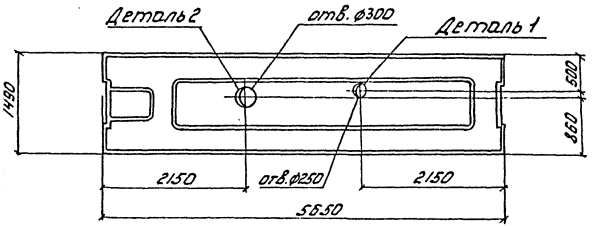

ПРС56.15-16АтVT-7

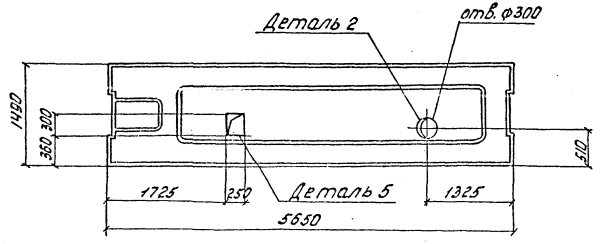

Привязан:

Инв. №

					ТП 501-3-33.87 КЖИ			
Изм.	Лист	№ докум.	Подп.	Дата	Плиты ПРС56.15-16АтVT-5 ÷ ПРС56.15-16АтVT-9	Стадия	Масса	Масштаб
Выполн.		Красиля				РП		
Провер.		Машков						
РИП отс.		Машков				Лист 3	Листов 3	
Н.контр.		Князицкий						
Гл.констр.		Магомедов				Харьковский ПРОМТРАНСПРОЕКТ		
Нач.отд.		Штука						

Типовой проект 501-3-33.87 Альбом 3

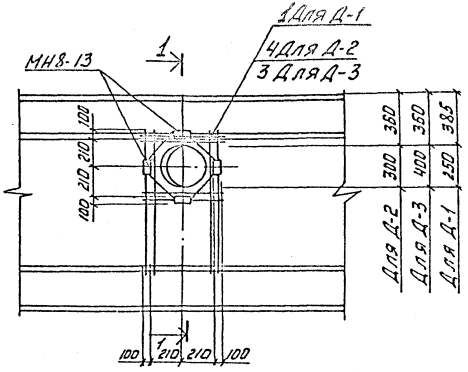

1-1

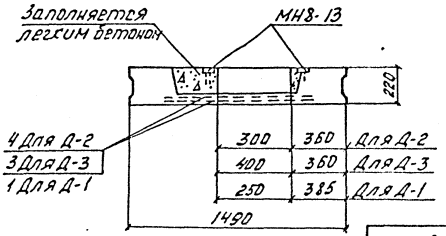

Привязан:

Инв. №

Изм.	Лист	№ докум.	Подп.	Дата	ТП 501-3-33.87 КЖИ		
Выполн.		Красина			Деталь Д-1, Д-2, Д-3	Стадия	Масса	Масштаб
Провер.		Машков				РП		
ГИП отд.		Машков				Лист 1	Листов 1	
Н. контр.		Княжицкий				Харьковский ПРОМТРАНСПРОЕКТ		
Гл. констр.		Магомедов						
Нач. отд.		Штука						

Типовой проект 501-3-33.87 Альбом 3

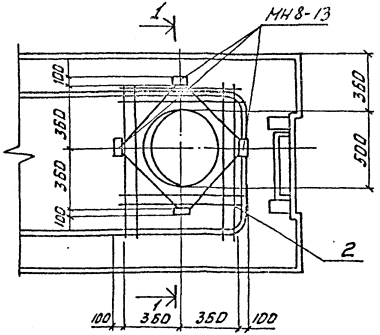

1-1

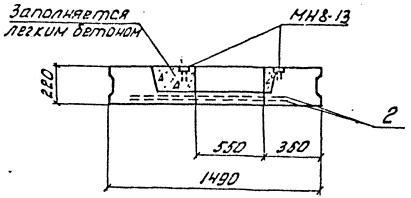

Привязан:

Инв. №

Изм.	Лист	№ докум.	Подп.	Дата	ТП 501-3-33.87 КЖИ		
Выполн.		Красина			Деталь Д-4	Стадия	Масса	Масштаб
Провер.		Машков				РП		
ГИП отд.		Машков				Лист 1	Листов 1	
Н. контр.		Княжицкий				Харьковский ПРОМТРАНСПРОЕКТ		
Гл. констр.		Магомедов						
Нач. отд.		Штука						

Инв. № подл. | Подп. и дата | Взам. инв. №

Формат А3

Альбом 3

Типовой проект 501-3-33.87

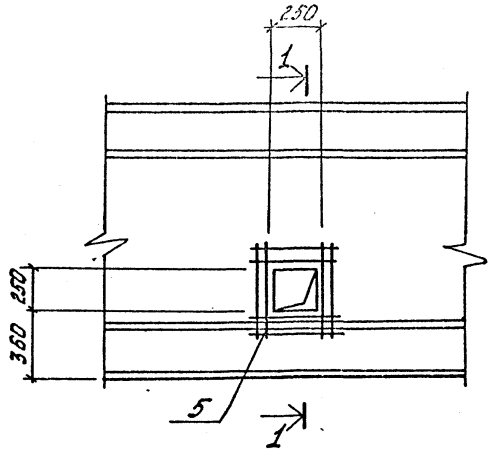

1-1

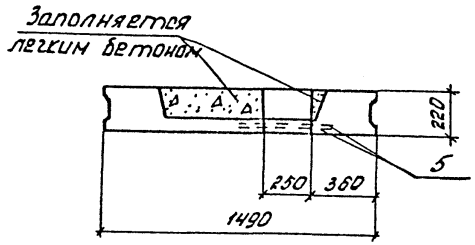

Привязан:

Инв. №

Изм.	Лист	№ докум.	Подп.	Дата	ТП 501-3-33.87 КЖИ
Выполн.	Красиля				Деталь Д-5
Провер.	Нашков				
Нач. ОТС	Нашков				
Н. контр.	Княжицкий				
Гл. констр.	Нагомедов				
Нач. отд.	Штука				

Стадия	Масса	Масштаб
РП		
Лист 1	Листов 87	

Харьковский Промтранспроект

Альбом 3

Типовой проект

Привязан:

Инв. №

Взам. инв. №

Подп. и дата

Инв. № подл.

Изм.	Лист	№ докум.	Подп.	Дата	ТП КЖИ

Стадия	Масса	Масштаб
Лист	Листов	

Харьковский Промтранспроект

Альбом 3

Типовой проект 501-3-33.87

Инв.№ подл. | Подпись и дата | Взам.инв.№

П11-8а-2, П11д-8а-1, П11-8а-1

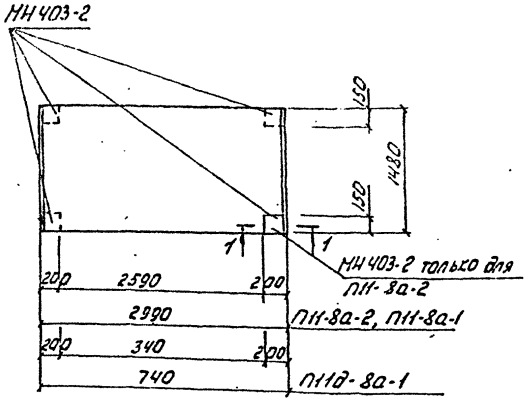

Спецификация элементов

Формат	Зона	Поз	Обозначение	Наименование	Кол. П11-8а-2	Кол. П20-3а-1	Кол. П11д-8а-1	Кол. П11-8а-1	Кол. П20д-3а-1	Кол. П15-5а-1	Кол. П15д-5а-1	Масса ед. кг
				Сборочные единицы								
			3.006.1-2/82 Вып. 1-2	Плита П11-8а	1							
			То же	Плита П20-3а		1						
			"	Плита П11д-8а			1					
			"	Плита П11-8а				1				-
			"	Плита П20д-3а					1			
			"	Плита П15-5а						1		
			"	Плита П15д-5а							1	
			1.400-15	Закладная деталь МН403-2	5	5	4	4	4	4	4	

1-1

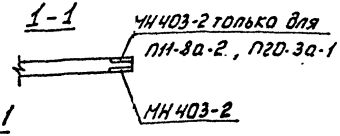

П20-3а-1, П20д-3а-1, П15-5а-1, П15д-5а-1

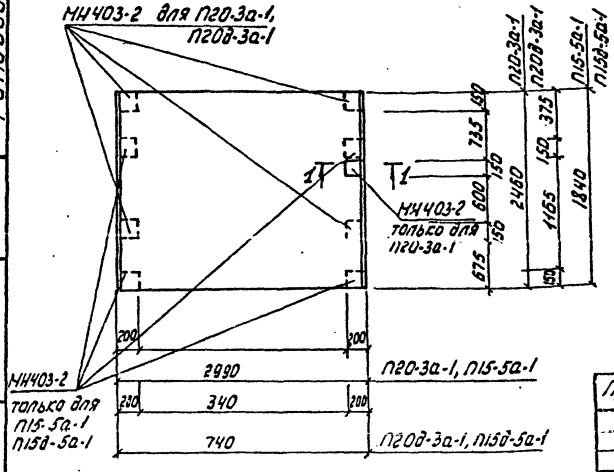

Привязан:

Инв.№

Ведомость расхода стали на дополнительные закладные изделия

Марка элемента	Изделия закладные						Всего
	Арматура, кл. AIII			Прокат марки Вст3кп2			
	ГОСТ 5781-82*			ГОСТ 19903-74*			
	ф 8		Итого	-150×6		Итого	
П11-8а-1, П20-3а-1	2.0		2.0	7.0		7.0	9.0
П11д-8а-1, П11-8а-1 П20д-3а-1, П15-5а-1 П15д-5а-1	1.6		1.6	5.6		5.6	7.2

Изм.	Лист	№ докум.	Подп.	Дата
Инженер		Хребтова		
Пров.		Машков		
Н. контр.		Княжицкий		
Гл. констр.		Магомедов		
Нач. отд.		Штука		

ТП 501-3-33.87 КЖИ

Плиты П11-8а-2, П20-3а-1, П11д-8а-1, П11-8а-1, П20д-3а-1, П15-5а-1, П15д-5а-1

Стадия	Масса	Масштаб
РП		
Лист	Листов	

Харьковский ПРОМТРАНСПРОЕКТ

Формат А3

Альбом 3

Типовой проект 501-3-33.87

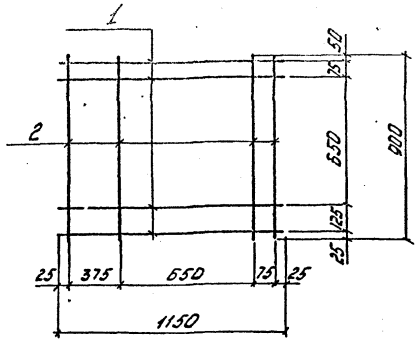

Формат	Зона	Поз	Обозначение	Наименование	Кол. шт.	Примечание
			ТП- -КЖИ-ТТ	Документация. Технические требования. Детали		
		1		ф8АI ГОСТ 5781-82* l=900	4	0.355 кг
		2		ф8АI ГОСТ 5781-82* l=1150	4	0.454 кг

Привязан:

Инв. №

Изм.	Лист	№ докум.	Подп.	Дата
Проект.		Апенко		
Провер.		Манзюк		
ГИП отс		Машков		
Н.контр.		Княжицкий		
Гл.констр.		Магомедов		
Нач.отд.		Штука		

ТП 501-3-33.87 КЖИ

Сетка арматурная С-1

Стадия	Масса	Масштаб
РП	3,24 кг	1:50
Лист 1	Листов 1	

Харьковский ПРОМТРАНСПРОЕКТ

Формат А4

Альбом 3

Типовой проект 501-3-33.87

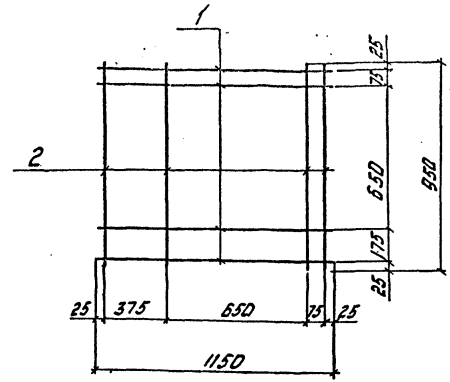

Формат	Зона	Поз.	Обозначение	Наименование	Кол. шт.	Примечание
			ТП- -КЖИ-ТТ	Документация. Технические требования. Детали		
		1		ф8АI ГОСТ 5781-82* l=950	4	0.375 кг
		2		ф8АI ГОСТ 5781-82* l=1150	4	0.454 кг

Привязан:

Инв. №

Изм.	Лист	№ докум.	Подп.	Дата
Проект.		Апенко		
Провер.		Манзюк		
ГИП отс		Машков		
Н.контр.		Княжицкий		
Гл.констр.		Магомедов		
Нач.отд.		Штука		

ТП 501-3-33.87 КЖИ

Сетка арматурная С-2

Стадия	Масса	Масштаб
РП	3.32 кг	1:50
Лист 1	Листов 1	

Харьковский ПРОМТРАНСПРОЕКТ

Инв. № подл. | Подп. и дата | Взам. инв. №

Формат А4

Альбом 3

Типовой проект 501-3-33.87

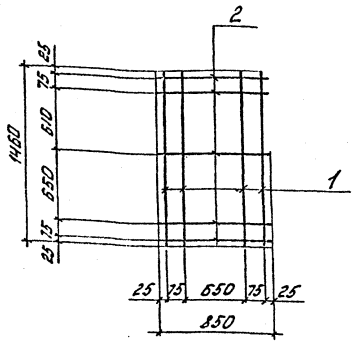

Формат	Зона	Поз.	Обозначение	Наименование	Кол.	Примечание
			ТП- -КЖН-ТТ	Документация. Технические требования. Детали		
		1		ф10АII ГОСТ 5781-82* l= 1460	4	0,90 кг
		2		ф10АI ГОСТ 5781-82* l= 850	5	0,52 кг

Привязан:

Инв. №

ТП 501-3-33.87 КЖИ

Изм.	Лист	№ докум.	Подп.	Дата
Разраб.		Шелепко		
Провер.		Манзюк		
Гл. отс.		Нашков		
Н. контр.		Княжицкий		
Гл. констр.		Магомедов		
Нач. отд.		Штука		

Сетка арматурная С-3

Стадия	Масса	Масштаб
РП	6,22 кг	1:25

Лист 1 | Листов 1

Харьковский ПРОМТРАНСПРОЕКТ

формат А4

Альбом 3

Типовой проект 501-3-33.87

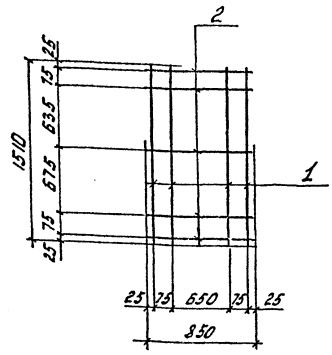

Формат	Зона	Поз	Обозначение	Наименование	Кол.	Примечание
			ТП- -КЖН-ТТ	Документация. Технические требования. Детали.		
		1		ф10АII ГОСТ 5781-82* l= 1510	4	0.93 кг
		2		ф10АII ГОСТ 5781-82* l= 850	5	0.52 кг

Привязан:

Инв. №

ТП 501-3-33.87 КЖИ

Изм.	Лист	№ докум.	Подп.	Дата
Разраб.		Шелепко		
Провер.		Манзюк		
Гл. отс.		Нашков		
Н. контр.		Княжицкий		
Гл. констр.		Магомедов		
Нач. отд.		Штука		

Сетка арматурная С-4

Стадия	Масса	Масштаб
РП	6,32 кг	1:25

Лист 1 | Листов 1

Харьковский ПРОМТРАНСПРОЕКТ

формат А4

Альбом 3

Типовой проект 501-3-33.87

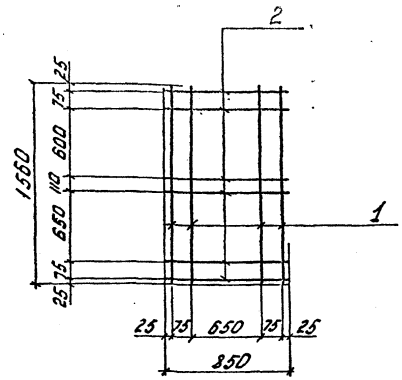

Формат	Зона	Поз.	Обозначение	Наименование	Кол.	Примечание
			ТП- -КЖИ-ТТ	Документация Технические требования Детали		
		1		ФIOAII ГОСТ 5781-82* ℓ=1560	4	0.96 кг
		2		ФIOAII ГОСТ 5781-82* ℓ=850	6	0.52 кг

Привязан:

Инв. №

ТП 501-3-33.87 КЖИ

Сетка арматурная С-5

Изм.	Лист	№ докум.	Подп.	Дата
Разраб.		Шелепко		
Провер.		Назюк		
ГИП ОТС		Нашков		
Н. контр.		Княжицкий		
Рук. гр.		Магомедов		
Нач. отд.		Штука		

Стадия	Масса	Масштаб
РП	6.97 кг	1:25
Лист 1	Листов 1	

Харьковский ПРОМТРАНСПРОЕКТ

Типовой проект 501-3-33.87

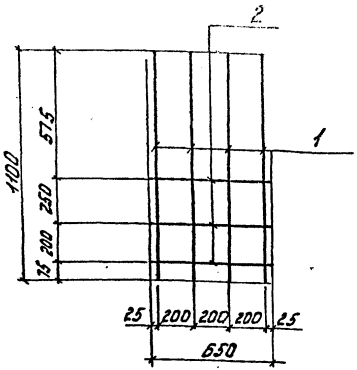

Формат	Зона	Поз.	Обозначение	Наименование	Кол.	Примечание
			ТП- -КЖИ-ТТ	Документация Технические требования. Детали.		
		1		ФIRAII ГОСТ 5781-82* ℓ=1100	4	1.0 кг
		2		ФBAI ГОСТ 5781-82* ℓ=650	3	0.26 кг

Привязан

Инв. №

ТП 501-3-33.87 КЖИ

Сетка арматурная С-6

Изм.	Лист	№ докум.	Подп.	Дата
Разраб.		Шелепко		
Провер.		Назюк		
ГИП ОТС		Нашков		
Н. контр.		Княжицкий		
Рук. гр.		Магомедов		
Нач. отд.		Штука		

Стадия	Масса	Масштаб
РП	4.8 кг	1:50
Лист 1	Листов 1	

Харьковский ПРОМТРАНСПРОЕКТ

Инв. № подл. | Подп. и дата | Взам. инв. №

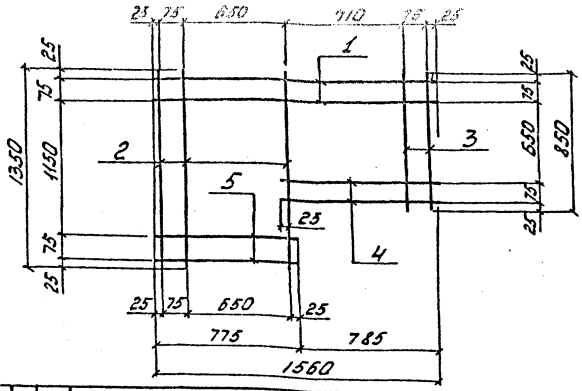

Формат	Зона	Поз.	Обозначение	Наименование	Кол.	Примечание
			ТП- -КЖИ-ТТ	Документация. Технические требования. Детали.		
		1		ФВАI ГОСТ 5781-82* ℓ=1560	2	0.62кг
		2		ФВАI ГОСТ 5781-82* ℓ=1350	3	0.54кг
		3		ФВАI ГОСТ 5781-82* ℓ=850	2	0.34кг
		4		ФВАI ГОСТ 5781-82* ℓ=835	2	0.33кг
		5		ФВАI ГОСТ 5781-82* ℓ=775	2	0.31кг

Привязан:

Инв.№

Изм.	Лист	№ докум.	Подп.	Дата
Разраб.		Шевченко		
Провер.		Мальгин		
Нач. отд.		Чашков		
Н. контр.		Кнышков		
Гл. конструктор		Мазуренко		
Нач. отд.		Шитика		

ТП 501-3-33.87 КЖИ-

Сетка арматурная С-7

Стадия	Масса	Масштаб
РП	4.32кг	1:50
Лист	Листов 1	

Харьковский ПРОМТРАНСПРОЕКТ

Копировал | Подп. и дата | Взам. инв. №

формат А4

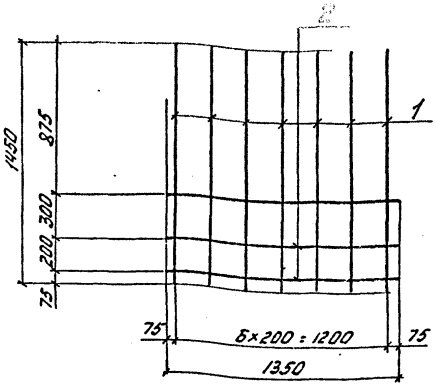

Формат	Зона	Поз.	Обозначение	Наименование	Кол.	Примечание
			ТП- -КЖИ-ТТ	Документация. Технические требования. Детали.		
		1		ФI2АII ГОСТ 5781-82* ℓ=1450	7	1.29кг
		2		ФВАI ГОСТ 5781-82* ℓ=1350	3	0.54кг

Привязан:

Инв.№

Изм.	Лист	№ докум.	Подп.	Дата
Разраб.		Шевченко		
Провер.		Мальгин		
Нач. отд.		Чашков		
Н. контр.		Кнышков		
Гл. конструктор		Мазуренко		
Нач. отд.		Шитика		

ТП 501-3-33.87 КЖИ-

Сетка арматурная С-8

Стадия	Масса	Масштаб
РП	10.85кг	1:50
Лист	Листов 1	

Харьковский ПРОМТРАНСПРОЕКТ

Копировал | Подп. и дата | Взам. инв. №

формат А4

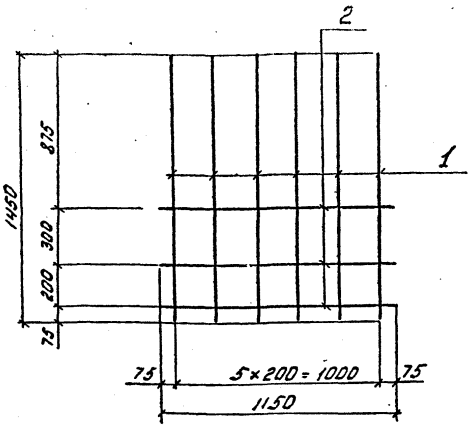

Формат	Зона	Поз.	Обозначение	Наименование	Кол.	Примечание
			ТП- -КЖИ-ТТ	Документация. Технические требования. Детали		
		1		ф14 AII ГОСТ 5781-82* ℓ=1450	6	1.77 кг
		2		ф8 AI ГОСТ 5781-82* ℓ=1150	3	0.45 кг

Привязан

Инв. №

Изм.	Лист	№ докум.	Подп.	Дата
Разраб.		Шелепко		
Провер.		Нанзюк		
Гип ОТС		Машков		
Н. контр.		Княжицкий		
Гл. констр.		Насонов		
Нач. отд.		Штука		

ТП 501-3-33.87 КЖИ

Сетка арматурная С-9

Стадия	Масса	Масштаб
РП	12,0 кг	1:50
Лист 1	Листов 1	

Харьковский ПРОМТРАНСПРОЕКТ

Альбом

Типовой проект 501-3-33.87

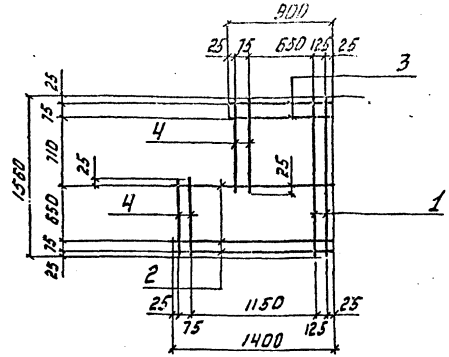

Формат	Зона	Поз.	Обозначение	Наименование	Кол.	Примечание
			ТП- -КЖИ-ТТ	Документация. Технические требования. Детали.		
		1		ф10 AII ГОСТ 5781-82* ℓ=1560	2	0.97 кг
		2		ф10 AII ГОСТ 5781-82* ℓ=1400	3	0.87 кг
		3		ф10 AII ГОСТ 5781-82* ℓ=900	2	0.56 кг
		4		ф10 AII ГОСТ 5781-82* ℓ=775	2	0.48 кг
		5		ф10 AII ГОСТ 5781-82* ℓ=835	2	0.52 кг

Привязан:

Инв. №

Взам. инв. №

Подп. и дата

Инв. № подл.

Изм.	Лист	№ докум.	Подп.	Дата
Разраб.		Шелепко		
Провер.		Нанзюк		
Гип ОТС		Машков		
Н. контр.		Княжицкий		
Гл. констр.		Магомедов		
Нач. отд.		Штука		

ТП 501-3-33.87 КЖИ-

Сетка арматурная С-10

Стадия	Масса	Масштаб
РП	7,67 кг	1:25
Лист 1	Листов 1	

Харьковский ПРОМТРАНСПРОЕКТ

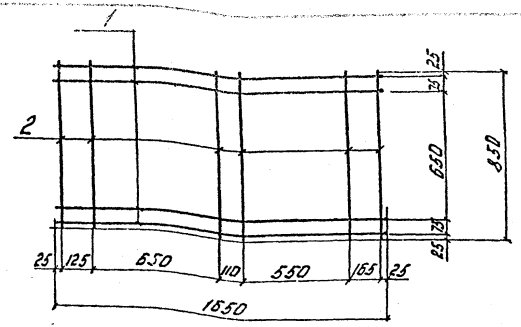

Формат	Зона	Поз.	Обозначение	Наименование	Кол.	Примечание
			ТП- -КЖИ-ТТ	Документация. Технические требования. Детали.		
		1		Ф10АII ГОСТ 5781-82* ℓ=1650	4	1.02 кг
		2		Ф10АII ГОСТ 5781-82* ℓ=850	6	0.52 кг

Привязан:

Инв. №

Изм.	Лист	№ докум.	Подп.	Дата
Разраб.		Апенко		
Провер.		Манзюк		
Гип. отд.		Машков		
Н. контр.		Княжицкий		
Гл. контр.		Магомедов		
Нач. отд.		Штука		

ТП 501-3-33.87 КЖИ

Сетка арматурная С-11

Стадия	Масса	Масштаб
РП	7.20 кг	1:50

Лист 1 Листов 1

Харьковский ПРОМТРАНСПРОЕКТ

Формат А4

Альбом 3

Типовой проект 501-3-33.87

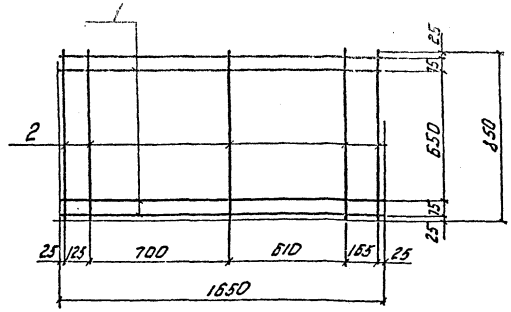

Формат	Зона	Поз.	Обозначение	Наименование	Кол.	Примечание
			ТП- -КЖИ-ТТ	Документация. Технические требования. Детали.		
		1		Ф10АII ГОСТ 5781-82* ℓ=1650	4	1.02 кг
		2		Ф10АII ГОСТ 5781-82* ℓ=850	5	0.52 кг

Привязан:

Инв. №

Взам. инв. №

Подп. и дата

Инв. № подл.

Изм.	Лист	№ докум.	Подп.	Дата
Разраб.		Апенко		
Провер.		Манзюк		
Гип. отд.		Машков		
Н. контр.		Княжицкий		
Гл. контр.		Магомедов		
Нач. отд.		Штука		

ТП 501-3-33.87 КЖИ

Сетка арматурная С-12

Стадия	Масса	Масштаб
РП	6,68 кг	1:50

Лист 1 Листов 1

Харьковский ПРОМТРАНСПРОЕКТ

Формат А4

Альбом 3

Типовой проект 501-3-33.87

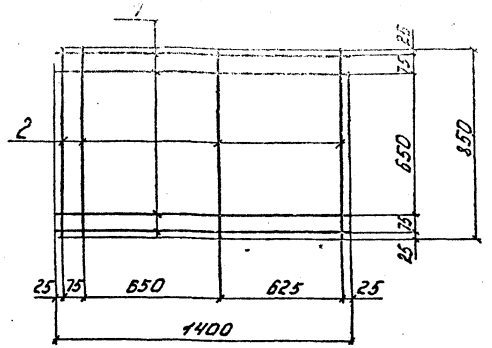

Формат	Зона	Поз.	Обозначение	Наименование	Кол.	Примечание
			ТП- -КЖИ-ТТ	Документация. Технические требования. Детали.		
		1		ФЮАII ГОСТ 5781-82* ℓ=1400	4	0.87кг
		2		ФЮАII ГОСТ 5781-82* ℓ=850	4	0.53кг

Привязан:

Инв.№

Изм.	Лист	№докум.	Подп.	Дата
Разраб.		Аленко		
Провер.		Манзюк		
ГИП ОТС		Машков		
Н.контр.		Княжицкий		
Гл.констр.		Магомедов		
Нач.отд.		Штука		

ТП 501-3-33.87 КЖИ

Сетка арматурная С-13

Стадия	Масса	Масштаб
РП	5,58кг	1:50
Лист 1	Листов 1	

Харьковский ПРОМТРАНСПРОЕКТ

Альбом 3

Типовой проект 501-3-33.87

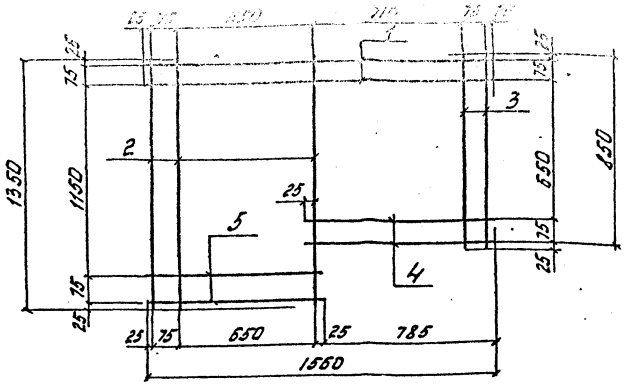

Формат	Зона	Поз	Обозначение	Наименование	Кол.	Примечание
			ТП- -КЖИ-ТТ	Документация. Технические требования. Детали.		
		1		ФЮАII ГОСТ 5781-82* ℓ=1550	2	0.96кг
		2		ФЮАII ГОСТ 5781-82* ℓ=1350	3	0.84кг
		3		ФЮАII ГОСТ 5781-82* ℓ=850	2	0.53кг
		4		ФЮАII ГОСТ 5781-82* ℓ=835	2	0.52кг
		5		ФЮАII ГОСТ 5781-82* ℓ=775	2	0.48кг

Привязан:

Инв.№

Взам.инв.№ | Подп. и дата | Инв.№ подл.

Изм.	Лист	№докум.	Подп.	Дата
Разраб.		Аленко		
Провер.		Манзюк		
ГИП ОТС		Машков		
Н.контр.		Княжицкий		
Гл.констр.		Магомедов		
Нач.отд.		Штука		

ТП 501-3-33.87 КЖИ

Сетка арматурная С-14

Стадия	Масса	Масштаб
РП	7.48кг	1:50
Лист 1	Листов 1	

Харьковский ПРОМТРАНСПРОЕКТ

Альбом 3

Типовой проект 501-3-33.87

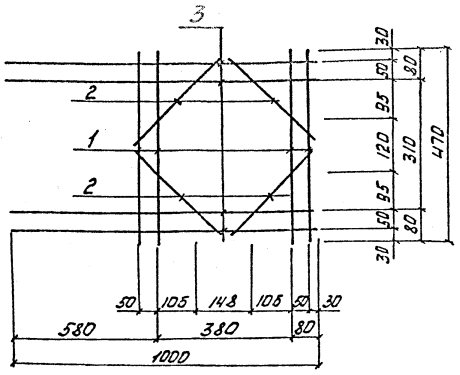

Формат	Зона	Поз.	Обозначение	Наименование	Кол.	Примечание
			ТП -КЖИ-ТТ	Документация. Технические требования. Детали.		
		1		ФБАI ГОСТ 5781-82*, l=470	4	0.115 кг
		2		ФБАI ГОСТ 5781-82*, l=290	4	0.109 кг
		3		ФБАI ГОСТ 5781-82*, l=1000	4	0.222 кг

Привязан.

Инв. №

Изм.	Лист	№ докум.	Подп.	Дата
Выполн.		Красиля		
Провер.		Машков		
Гип отс		Машков		
Н. контр.		Княжицкий		
Гл. констр.		Магомедов		
Нач. отд.		Штука		

ТП 501-3-33.87 КЖИ

Арматурная сетка С-15

Стадия	Масса	Масштаб
РП	1.78 кг	
Лист 1	Листов 1	

Харьковский ПРОМТРАНСПРОЕКТ

формат А4

Альбом 3

Типовой проект 501-3-33.87

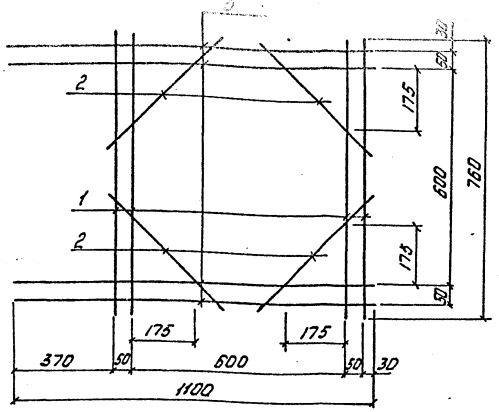

Формат	Зона	Поз.	Обозначение	Наименование	Кол.	Примечание
			ТП -КЖИ-ТТ	Документация. Технические требования. Детали.		
		1		ФБАI ГОСТ 5781-82*, l=760	4	0.169 кг
		2		ФБАI ГОСТ 5781-82*, l=450	4	0.10 кг
		3		ФБАI ГОСТ 5781-82*, l=1100	4	0.24 кг

Привязан!

Инв. №

Изм.	Лист	№ докум.	Подп.	Дата
Выполн.		Красиля		
Провер.		Машков		
Гип отс		Машков		
Н. контр.		Княжицкий		
Гл. констр.		Магомедов		
Нач. отд.		Штука		

Инв. № подл. | Подп. и дата | Взам. инв. №

ТП 501-3-33.87 КЖИ -

Арматурная сетка С-16

Стадия	Масса	Масштаб
РП	2.05	
Лист 1	Листов 1	

Харьковский ПРОМТРАНСПРОЕКТ

формат А4

Альбом 3

Типовой проект 501-3-33.87

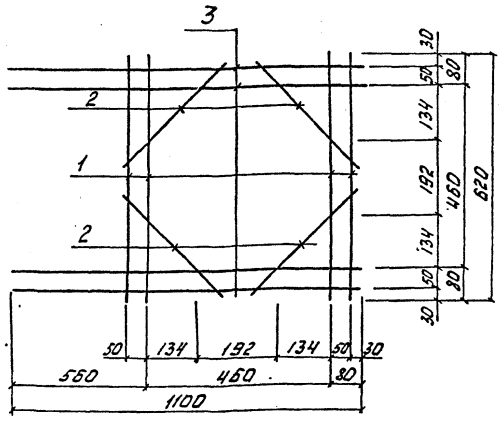

Формат	Зона	Поз.	Обозначение	Наименование	Кол.	Примечание
			ТП -КЖИ-ТТ	Документация. Технические требования. Детали.		
		1		ФБАI ГОСТ 5781-82*, ℓ=620	4	0.138 кг
		2		ФБАI ГОСТ 5781-82*, ℓ=400	4	0.09 кг
		3		ФБАI ГОСТ 5781-82*, ℓ=1100	4	0.244 кг

Привязан:

Инв. №

Изм.	Лист	№ докум.	Подп.	Дата
Выполн.		Красиля		
Провер.		Машков		
Гип отс.		Машков		
Н. контр.		Княжицкий		
Гл. констр.		Магомедов		
Нач. отд.		Штука		

ТП 501-3-33.87 КЖИ

Сетка С-17

Стадия	Масса	Масшт.
РП	1.89	

Лист 1 | Листов 1

Харьковский ПРОМТРАНСПРОЕКТ

формат А4

Альбом 3

Типовой проект 501-3-33.87

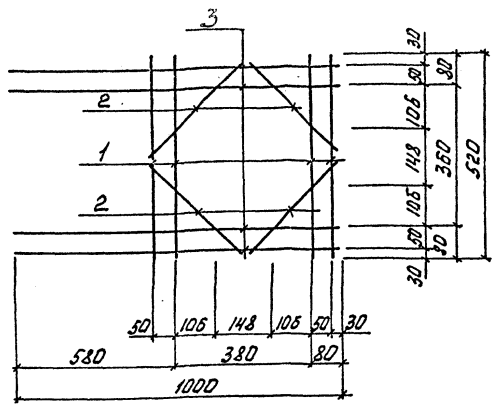

Формат	Зона	Поз.	Обозначение	Наименование	Кол.	Примечание
			ТП -КЖИ-ТТ	Документация. Технические требования. Детали.		
		1		ФБАI ГОСТ 5781-82*; ℓ=520	4	0.115 кг
		2		ФБАI ГОСТ 5781-82*, ℓ=340	4	0.109 кг
		3		ФБАI ГОСТ 5781-82*, ℓ=1000	4	0.222 кг

Привязан:

Инв. №

Изм.	Лист	№ докум.	Подп.	Дата
Выполн.		Красиля		
Провер.		Машков		
Гип отс.		Машков		
Н. контр.		Княжицкий		
Гл. констр.		Магомедов		
Нач. отд.		Штука		

ТП 501-3-33.87 КЖИ

Сетка С-18

Стадия	Масса	Масшт.
РП	1.78	

Лист 1 | Листов 1

Харьковский ПРОМТРАНСПРОЕКТ

формат А4

Типовой проект 501-3-33.87 Альбом 1

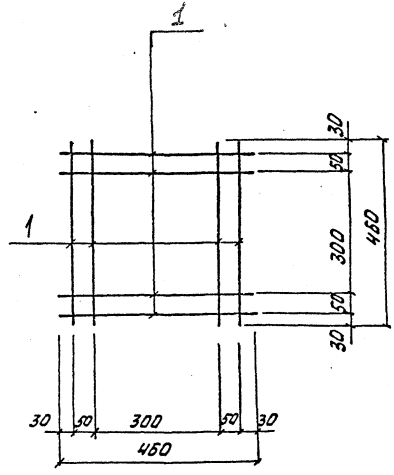

Формат	Зона	Поз.	Обозначение	Наименование	Кол	Примечание
			ТП 501-3-33.87-КЖИ-ТТ	Документация Технические требования. Детали		
		1		Ф8АIГОСТ5781-82* ℓ=460	8	0,102кг

Привязан:

Инв.№

Изм.	Лист	№ докум.	Подп.	Дата
Выполн.		Красиля		
Провер.		Машков		
Гип отс		Машков		
Н.контр.		Княжицкий		
Гл.констр.		Чагомедов		
Нач.отд.		Штука		

ТП 501-3-33.87 КЖИ

Сетка С-19

Стадия	Масса	Масшт.
РП	0,82	

Лист 1 Листов 1

Харьковский ПРОМТРАНСПРОЕКТ

Формат А4

Привязан:

Инв.№

Изм.	Лист	№ докум.	Подп.	Дата

ТП КЖИ

Стадия	Масса	Масшт.

Лист Листов

Харьковский ПРОМТРАНСПРОЕКТ

Альбом 3

Типовой проект 501-3-33.87

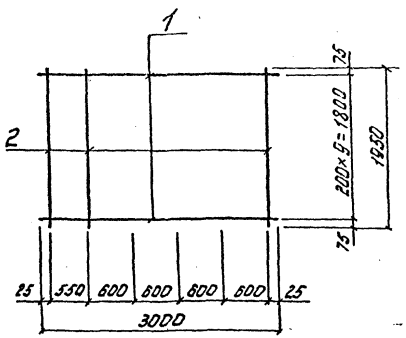

Формат	Зона	Поз.	Обозначение	Наименование	Кол.	Примечание
			ТП 501-3-33.87 - КЖИ-ТТ	Документация. Технические требования. Детали		
		1	ТП 501-3-33.87-КЖИ-С20-1	ф8 AI, ГОСТ 5781-82* L=3000	10	1.19 кг
		2	ТП 501-3-33.87-КЖИ-С20-2	ф8 AI, ГОСТ 5781-82* L=1950	6	0.77

Привязан

Инв. №

Изм.	Лист	№ докум.	Подп.	Дата
Провер.		Нашков		
Инженер		Хребтова		
Н. контр.		Князицкий		
Гип ОТС		Нашков		
Гл. констр.		Наговицов		
Нач. отд.		Штука		

Инв. № подл. | Подп. и дата | Взам. инв. №

ТП 501-3-33.87 КЖИ

Сетка арматурная С-20

Стадия	Масса	Масштаб
РП	16.52 кг	
Лист 1	Листов 1	

Харьковский ПРОМТРАНСПРОЕКТ

Альбом 3

Типовой проект 501-3-33.87

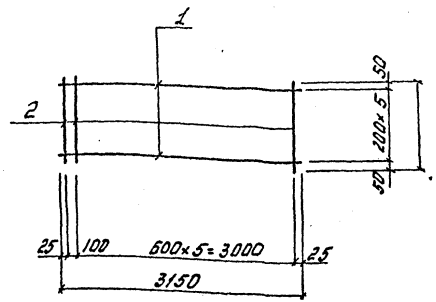

Формат	Зона	Поз.	Обозначение	Наименование	Кол.	Примечание
			ТП 501-3-33.87-КЖИ-ТТ	Документация. Технические требования. Детали.		
		1	ТП 501-3-33.87-КЖИ-С21-1	ф8 AI, ГОСТ 5781-82,* L=3150	8	1.24 кг
		2	ТП 501-3-33.87-КЖИ-С21-2	ф8 AI, ГОСТ 5781-82,* L=1100	7	0.43

Привязан:

Инв. №

Изм.	Лист	№ докум.	Подп.	Дата
Провер.		Нашков		
Инженер		Хребтова		
Н. контр.		Князицкий		
Гип ОТС		Нашков		
Гл. констр.		Наговицов		
Нач. отд.		Нашков		

Инв. № подл. | Подп. и дата | Взам. инв. №

ТП 501-3-33.87 КЖИ

Сетка арматурная С-21

Стадия	Масса	Масштаб
РП	10.45 кг	
Лист 1	Листов 1	

Харьковский ПРОМТРАНСПРОЕКТ

Альбом 3

Типовой проект 501-3-33.87

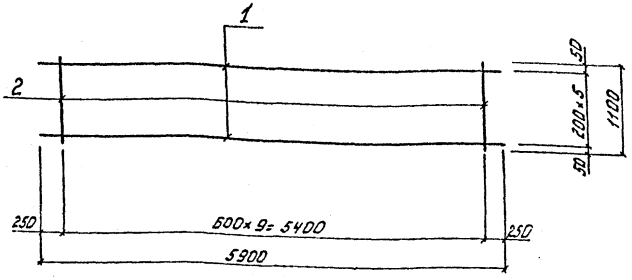

Формат	Зона	Поз.	Обозначение	Наименование	Кол.	Примечание
			ТП 501-3-33.87-КЖИ-ТТ	Документация. Технические требования. Детали.		
		1	ТП 501-3-33.87-КЖИ-С22-1	Ф8АI ГОСТ 5781-82* ℓ=5900	6	2.33 кг
		2	ТП 501-3-33.87-КЖИ-С22-2	Ф8АI ГОСТ 5781-82* ℓ=1100	10	0.43 кг

Привязан:

Инв. №

Изм.	Лист	№ докум.	Подп.	Дата
Провер.		Машков		
Инженер		Хребтова		
ГИП отс.		Машков		
Н.контр.		Княжицкий		
Гл.констр.		Магомедов		
Нач.отд.		Штука		

ТП 501-3-33.87 КЖИ

Сетка арматурная С-22

Стадия	Масса	Масштаб
РП	18,28 кг	

Лист 1 Листов 1

Харьковский ПРОМТРАНСПРОЕКТ

формат А4

Альбом 3

Типовой проект 501-3-33.87

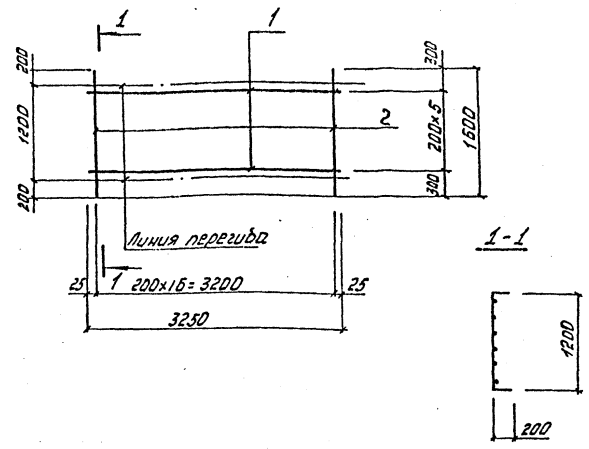

Формат	Зона	Поз.	Обозначение	Наименование	Кол.	Примечание
			ТП 501-3-33.87-КЖИ-ТТ	Документация. Технические требования. Детали.		
		1	ТП 501-3-33.87 КЖИ-С23-1	Ф6АI ГОСТ 5781-82* ℓ=3250	6	0.72 кг
		2	ТП 501-3-33.87 КЖИ-С23-2	Ф10АIII ГОСТ 5781-82* ℓ=1600	17	0.99 кг

Привязан:

Инв. №

Изм.	Лист	№ докум.	Подп.	Дата
Провер.		Машков		
Инженер		Хребтова		
Н.контр.		Княжицкий		
ГИП отс.		Машков		
Гл.констр.		Магомедов		
Нач.отд.		Штука		

ТП 501-3-33.87 КЖИ

Сетка арматурная С-23

Стадия	Масса	Масштаб
РП	21.15 кг	

Лист 1 Листов 1

Харьковский ПРОМТРАНСПРОЕКТ

формат А4

Альбом 3

Типовой проект 501-3-33.87

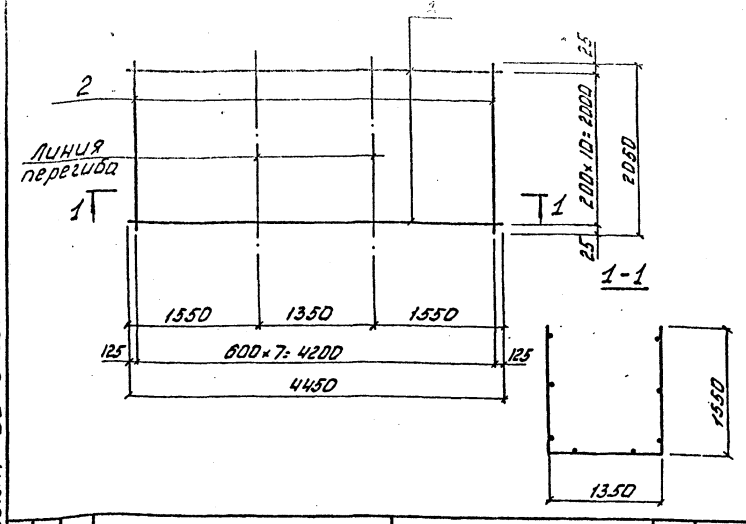

Формат	Зона	Поз.	Обозначение	Наименование	Кол.	Примечание
			ТП 501-3-33.87 -КЖИ-ТТ	Документация. Технические требования. Детали.		
		1	ТП 501-3-33.87 - КЖИ-С24-1	ф10AIII ГОСТ5781-82* ℓ=4450	11	2.75кг
		2	ТП 501-3-33.87 - КЖИ-С24-2	ф6AI, ГОСТ5781-82*, ℓ=2050	8	0.46кг

Привязан

Инв.№

Изм.	Лист	№докум.	Подп.	Дата
Провер.		Машков		
Инженер		Хребтова		
Н.контр.		Княжицкий		
ГИП ОТС		Машков		
Гл.констр.		Магомедов		
Нач.отд.		Штука		

ТП 501-3-33.87 КЖИ

Сетка арматурная С-24

Стадия	Масса	Масштаб
РП	33.93кг	
Лист 1	Листов 1	

Харьковский ПРОМТРАНСПРОЕКТ

Альбом 3

Типовой проект 501-3-33.87

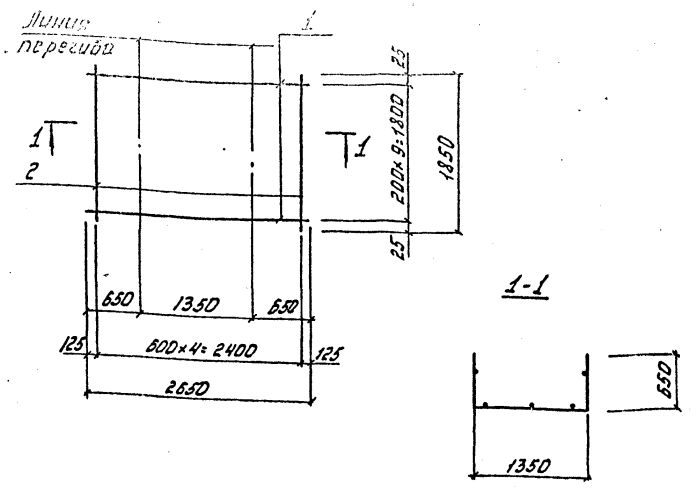

Формат	Зона	Поз.	Обозначение	Наименование	Кол.	Примечание
			ТП 501-3-33.87-КЖИ-ТТ	Документация. Технические требования. Детали.		
		1	ТП 501-3-33.87. КЖИ-С25-1	ф10AIII ГОСТ5781-82* ℓ=2650	10	1.64кг
		2	ТП 501-3-33.87 - КЖИ-С25-2	ф6AI ГОСТ5781-82* ℓ=1850	5	0.41кг

Привязан:

Инв.№

Изм.	Лист	№докум.	Подп.	Дата
Провер.		Машков		
Инженер.		Хребтова		
Н.контр.		Княжицкий		
ГИП ОТС		Машков		
Гл.констр.		Магомедов		
Нач.отд.		Штука		

ТП 501-3-33.87 КЖИ

Сетка арматурная С-25

Стадия	Масса	Масштаб
РП	18.4кг	
Лист 1	Листов 1	

Харьковский ПРОМТРАНСПРОЕКТ

Инв.№ подл. | Подпись и дата | Взам.инв.№

Альбом 3

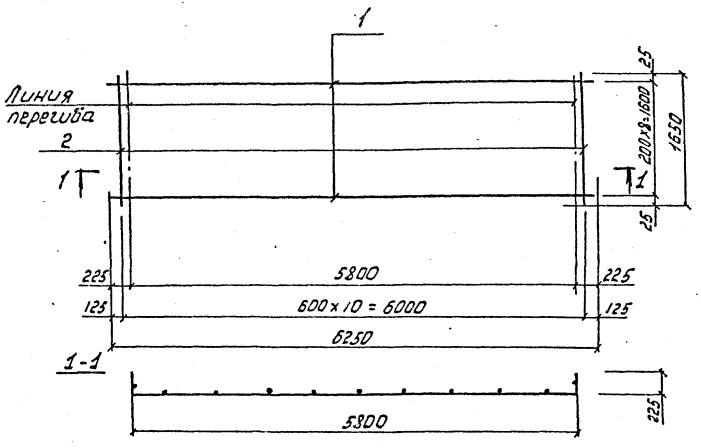

Типовой проект 501-3-33.87

Формат	Зона	Поз.	Обозначение	Наименование	Кол.	Примечание
			ТП 501-3-33.87-КЖИ-ТТ	Документация. Технические требования. Детали		
		1	ТП -КЖИ-С-26-1	Ф10АIII, ГОСТ5781-82* ℓ=5250	9	3.86
		2	ТП -КЖИ-С-26-2	Ф6АI, ГОСТ5781-82* ℓ=1650	11	0.37

Привязан

Инв. №

Изм.	Лист	№ докум.	Подп.	Дата
Провер.		Машков		
Инженер		Хребтова		
Н. контр.		Княжицкий		
ГИП отс		Машков		
Гл. констр.		Магомедов		
Нач. отд.		Штука		

ТП 501-3-33.87 КЖИ

Сетка арматурная С-26

Стадия	Масса	Масшт.
РП	3.3.81кг	
Лист 1	Листов 1	

Харьковский ПРОМТРАНСПРОЕКТ

формат А4

Альбом 3

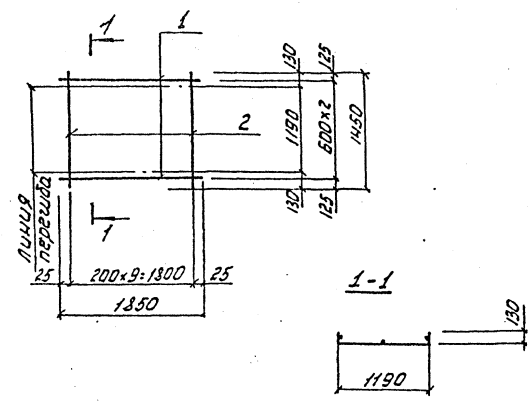

Типовой проект 501-3-33.87

Формат	Зона	Поз.	Обозначение	Наименование	Кол.	Примечание
			ТП 501-3-33.87-КЖИ-ТТ	Документация. Технические требования. Детали		
		1	ТП -КЖИ-С-27-1	Ф10АIII ГОСТ5781-82* ℓ=1450	10	0.89
		2	-КЖИ-С-27-2	Ф6АI ГОСТ5781-82* ℓ=1850	3	0.41

Привязан:

Инв. №

Взам. инв. №

Подп. и дата

Инв. № подл.

Изм.	Лист	№ докум.	Подп.	Дата
Провер.		Машков		
Инженер		Хребтова		
Н. контр.		Княжицкий		
ГИП отс		Машков		
Гл. констр.		Магомедов		
Нач. отд.		Штука		

ТП 501-3-33.87 КЖИ

Сетка арматурная С-27

Стадия	Масса	Масшт.
РП	10.13кг	
Лист 1	Листов 1	

Харьковский ПРОМТРАНСПРОЕКТ

формат А4

Типовой проект 501-3-33.87

МСН-1

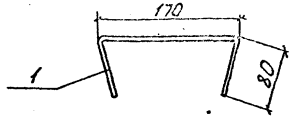

МСН-2

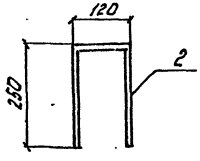

ЗД-1

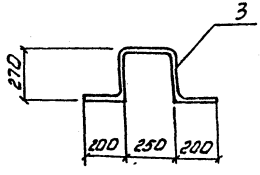

Формат	Зона	Поз	Обозначение	Наименование	Кол.	Примечание
			ТП 501-3-33.87 - КЖИ-ТТ	Документация. Технические требования. Детали		
		1	ТП КЖИ-А-1	Ф6 AI ГОСТ 5781-82* ℓ=330мм	102	0.07
		2	ТП КЖИ-МСН-2	Ф10 AII ГОСТ 5781-82* ℓ=620	12	0.55
		3	ТП КЖИ-ЗД-1-1	Ф20 AI ГОСТ 5781-82*, ℓ=1390	1	3.43

Привязан:

Инв. N

Изм.	Лист	№ докум.	Подп.	Дата
Проект.		Апенко		
Провер.		Машков		
ГИП отс.		Машков		
Н.контр.		Княжицкий		
Гл.констр.		Магомедов		
Нач.отд.		Штука		
Гл.инж.пр.		Фартушный		

ТП 501-3-33.87 КЖИ

Изделие соединительное МСН-1 МСН-2, ЗД-1

Стадия	Масса	Масштаб
РП	0.07 0.55	

Лист 1 Листов 1

Харьковский ПРОМТРАНСПРОЕКТ

Инв. № подл. | Подп. и дата | Взам. инв. N

Типовой проект 501-3-33.87

П-1

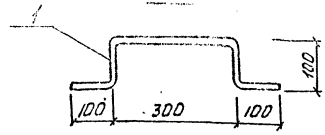

П-2

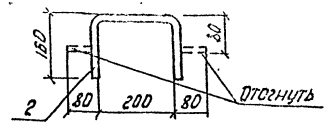

МН-2

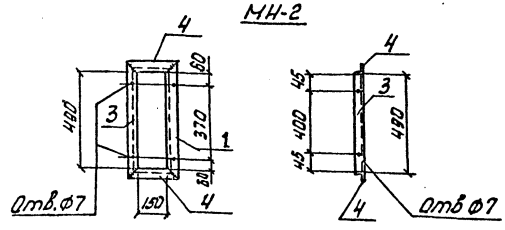

Формат	Зона	Поз	Обозначение	Наименование	Кол.	Примечание
			ТП 501-3-33.87-КЖИ-ТТ	Документация. Технические требования. Детали.		
		1	ТП КЖИ-П-1	Ф20 AI ГОСТ 5781-82*, ℓ=700	1	1.73
		2	ТП КЖИ-П-2	Ф12 AI ГОСТ 5781-82*, ℓ=520	1	0.46
		3	ТП КЖИ-МН-2-3	L50×5 ГОСТ 8509-72*, ℓ=590	2	2.22
		4	ТП КЖИ-МН-2-4-01	L50×5 — " —, ℓ=250	2	0.94

Привязан:

Инв. №

Изм.	Лист	№ докум.	Подп.	Дата
Проект.		Апенко		
Провер.		Машков		
ГИП отс.		Машков		
Н.контр.		Княжицкий		
Гл.констр.		Магомедов		
Нач.отд.		Штука		
Гл.инж.пр.		Фартушный		

ТП 501-3-33.87 КЖИ

Петля для подъема П-1
Скоба П-2
Изделие закладное МН-2

Стадия	Масса	Масшт.
РП	1.73 2.22 0.94	

Лист 1 Листов 1

Харьковский ПРОМТРАНСПРОЕКТ

Инв. № подл. | Подп. и дата | Взам. инв. N

Альбом 3

Типовой проект 501-3-33.87

Рис.1

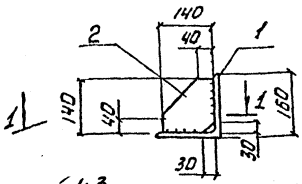

Рис.2

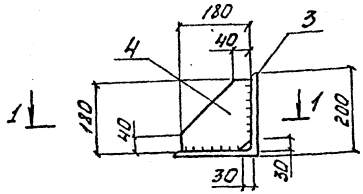

1-1

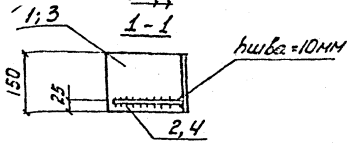

Марка	Рис.
НРК-1	1
НРК-2	2

Поз.	Обозначение	Наименование	Кол.	Кол.	Примечание
	ТП 501-3-33-87-КЖИ-ТТ	Документация. Технические требования. Детали.			
1	-КЖИ-НРК-1-1	L160×14ГОСТ8509-86 ℓ=150	1		5.1кг
2	-КЖИ-НРК-1-2	-140×10ГОСТ19903-74* ℓ=140	1		1.5кг
3	-КЖИ-НРК-2-3	L200×14ГОСТ8509-86 ℓ=150		1	6.4кг
4	-КЖИ-НРК-2-4	-180×10ГОСТ103-76* ℓ=180		1	2.5кг
			НРК-1	НРК-2	

Привязан:

Инв.№

Изм.	Лист	№ докум.	Подп.	Дата
Выполн.		Красиля		
Провер.		Княжицкий		
Гип отд.		Машков		
Н.контр.		Княжицкий		
Гл.контр.		Магомедов		
Нач.отд.		Штука		

ТП 501-3-33.87 КЖИ

Консоль опорная НРК-1, НРК-2

Стадия	Масса	Масштаб
РП	Кг 6,6 8.9	1:10
лист 1	листов 1	

Харьковский ПРОМТРАНСПРОЕКТ

формат А3

Альбом 3

Типовой проект 501-3-33.87

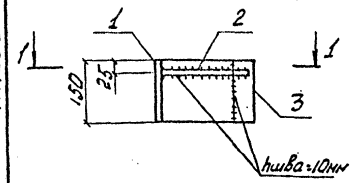

1-1

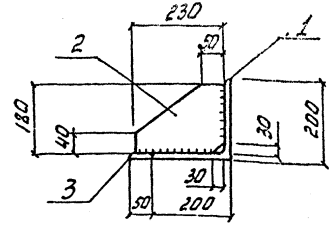

Формат	Зона	Поз.	Обозначение	Наименование	Кол.	Примечание
			ТП 501-3-33.87-КЖИ-ТТ	Документация. Технические требования. Детали.		
		1		L200×14ГОСТ8509-86 ℓ=150	1	6.4кг
		2		-180×10ГОСТ19903-74* ℓ=230	1	3.3кг
		3		-50×14ГОСТ103-76* ℓ=150	1	0.8кг

Привязан:

Инв.№

Изм.	Лист	№ докум.	Подп.	Дата
Выполн.		Красиля		
Провер.		Княжицкий		
Гип отд.		Машков		
Н.контр.		Княжицкий		
Гл.контр.		Магомедов		
Нач.отд.		Штука		

ТП 501-3-33.87 КЖИ

Консоль опорная НРК-3

Стадия	Масса	Масштаб
РП	Кг 10.5	1:10
лист 1	листов 1	

Харьковский ПРОМТРАНСПРОЕКТ

Инв.№ подл. | Подп. и дата | Взам.инв.№

формат А4

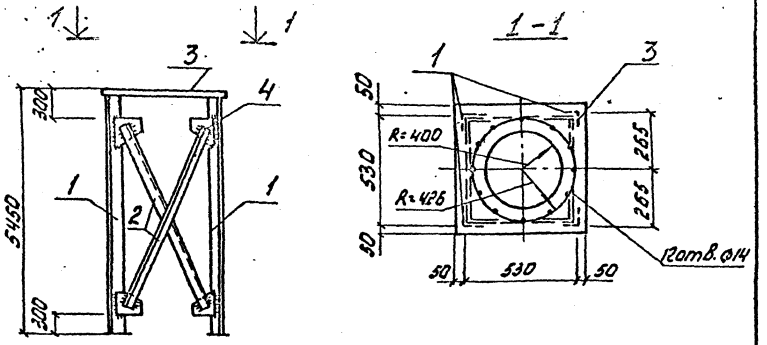

Формат	Зона	Поз.	Обозначение	Наименование	Кол.	Примечание
			ТП 501-3-33.87-КЖИ-ТТ	Документация. Технические требования. Детали.		
		1		175×7.5×8 ГОСТ 8509-86 ℓ=5474	4	49.10 кг
		2		1.63×63×5 ГОСТ 8509-86 ℓ=4786	8	23.02 кг
		3		-530×8 ГОСТ 103-76* ℓ=530	1	17.64 кг
		4		-90×6 ГОСТ 103-76* ℓ=120	16	0.50 кг

Привязан:

Инв. №

Изм.	Лист	№ докум.	Подп.	Дата
Выполн.		Красиля		
Провер.		Княжицкий		
Гип отс		Машков		
Н.контр.		Княжицкий		
Гл.констр		Магомедов		
Нач.отд		Штука		

ТП 501-3-33.87 КЖИ

ОВ-1

Стадия	Масса	Масшт.
РП		

Лист 1 | Листов 1

Харьковский ПРОМТРАНСПРОЕКТ

Типовой проект 501-3-33.87

Альбом 3

Инв. № подл. | Подп. и дата | Взам. инв. №

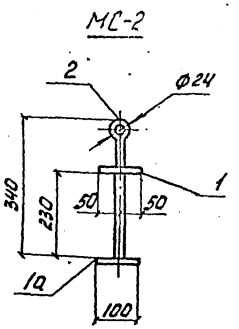

Формат	Зона	Поз.	Обозначение	Наименование	Кол.	Примечание
			ТП 501-3-33.87-КЖИ-ТТ	Документация. Технические требования. Детали.		
		1		-200×10 ГОСТ 103-76* ℓ=100	1	0.79 кг
		2		Ф12А1 ГОСТ 5781-82* ℓ=400	1	0.52 кг
		1а		-200×10 ГОСТ 103-76* ℓ=100	1	0.79 кг

Поз.1а приварить по месту

Привязан:

Инв. №

Изм.	Лист	№ докум.	Подп.	Дата
Выполн.		Красиля		
Провер.		Княжицкий		
Гип отс		Машков		
Н.контр.		Княжицкий		
Гл.констр		Магомедов		
Нач.отд.		Штука		

ТП 501-3-33.87 КЖИ

Изделие закладное МС-2

Стадия	Масса	Масшт.
РП	2.10 кг	1:10

Лист 1 | Листов 1

Харьковский ПРОМТРАНСПРОЕКТ

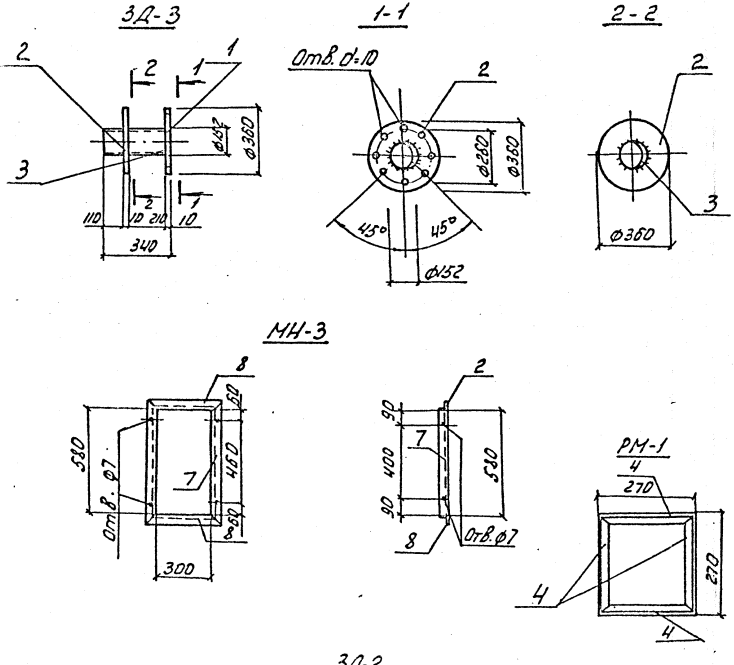

Формат	Зона	Поз.	Обозначение	Наименование	Кол.	Примечание
			ТП 501-3-33.87КЖИ-ТТ	Документация. Технические требования. Детали		
				Закладная деталь ЗД-3		
		1	ТП -КЖИ-ЗД-3-1	-360×10, ГОСТ 103-76*, ℓ=360	1	10.2кг
		2	ТП -КЖИ-ЗД-3-2	-360×10, ГОСТ 103-76*, ℓ=360	1	10.2кг
		3	ТП -КЖИ-ЗД-3-3	Труба ф152×4,5, ГОСТ 8732-78* ℓ=340	1	5.6кг
				Ранец металлический РМ-1		
		4	ТП -КЖИ-РМ-1	∠32×4, ГОСТ 8509-86, ℓ=270	4	0.51кг
				Закладная деталь ЗД-2		
		5	ТП -КЖИ-ЗД-2-5	Труба ф152×4,5 ГОСТ 8732-78* ℓ=900	1	14.8кг
		6	ТП -КЖИ-ЗД-2-6	-360×10, ГОСТ 103-76*, ℓ=360	1	10.2кг
				Изделие закладное МН-3		
		7	ТП -КЖИ-МН-3-7	∠50×5, ГОСТ 8509-86, ℓ=680	2	2.56кг
		8	ТП -КЖИ-МН-3-8.01	∠50×5, ГОСТ 8509-86, ℓ=400	2	1.51кг

Привязан:

Инв. №

				ТП 501-3-33.87 КЖИ	
Гип	Ирошкин			Ранец металлический РМ-1	Стадия: РП; Масса: 2,64, 33, 33,4н; Масштаб:
Нач.отд.	Кашкин			Закладная деталь ЗД-3	
Инженер	Зарубина			Закладная деталь ЗД-2	
Н. контр.	Кирилюк			Изделие закладное МН-3	Лист 1; Листов 1
Рук. гр.	Насыков				Харьковский Промтранспроект
Гл. констр.	Малюнец				
Нач. отд.	Шпуко				

Типовой проект 501-3-33.87

Альбом

Лестница ЛП-1

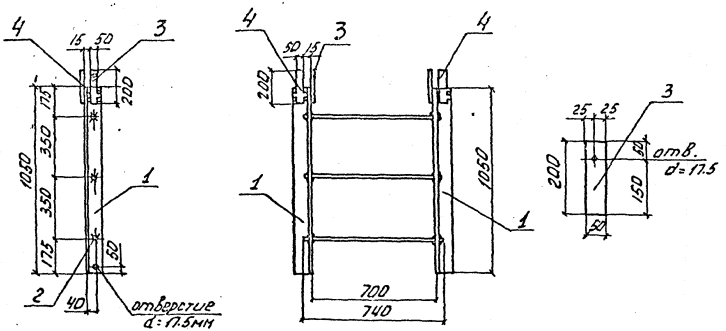

Верх лестницы ОВ-1

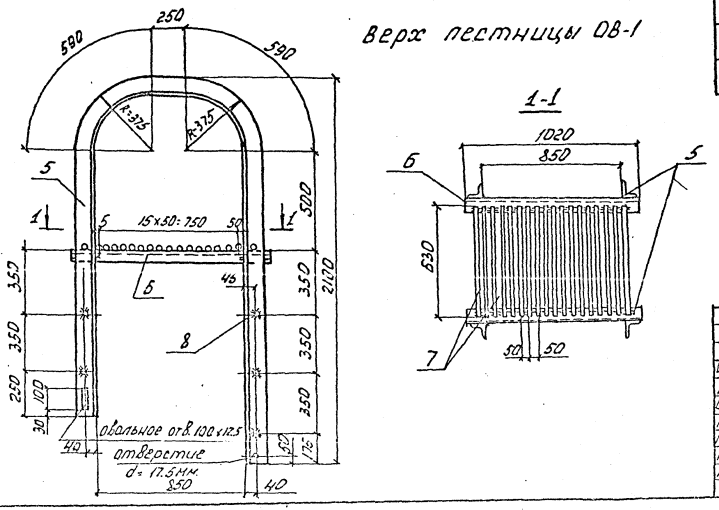

Формат	Зона	Поз.	Обозначение	Наименование	Кол.	Примечание
			ТП 501-3-33.87-КЖИ-ТТ	Документация. Технические требования. Детали.		
				Лестница ЛП-1		
		1	ТП -КЖИ-ЛП-1-1	∠75×6, ГОСТ 8509-86, ℓ=1050	2	7.9кг
		2	ТП -КЖИ-ЛП-1-2	Ф20АI, ГОСТ 5781-82*, ℓ=740	3	1.8кг
		3	ТП -КЖИ-ЛП-1-3	-50×8, ГОСТ 19903-74*, ℓ=200	2	0.6кг
		4	ТП -КЖИ-ЛП-1-3-01	-50×8, ГОСТ 19903-74*, ℓ=200	2	0.6кг
				Верх лестницы ЛВ-1		
		5	ТП -КЖИ-ЛВ-1-5	∠75×6, ГОСТ 8509-86, ℓ=4605	2	31.8кг
		6	ТП -КЖИ-ЛВ-1-6-01	∠75×6, ГОСТ 8509-86, ℓ=1020	2	7.1кг
		7	ТП -КЖИ-ЛВ-1-7	Ф20АI, ГОСТ 5781-82*, ℓ=630	18	1.6кг
		8	ТП -КЖИ-ЛВ-1-8	Ф20АI, ГОСТ 5781-82*, ℓ=740	5	1.8кг

Привязан:

Инв. №

Изм.	Лист	№ докум.	Подп.	Дата
Провер.		Машков		
Инженер.		Хребтова		
Н.контр.		Княжицкий		
Гип отд.		Машков		
Гл.констр.		Магомедов		
Нач.отд.		Штука		

ТП 501-3-33.87 КЖИ

Лестница ЛП-1
Верх лестницы ЛВ-1

Стадия	Масса	Масштаб
РП	23,6кг 115,6кг	

Лист 1 | Листов 1

Харьковский ПРОМТРАНСПРОЕКТ

Альбом 3

Типовой проект 501-3-33.87

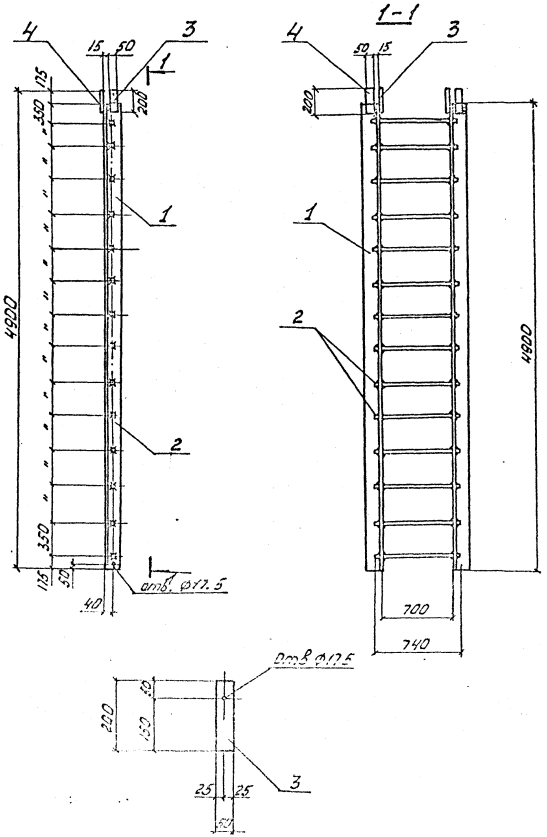

Формат	Зона	Поз	Обозначение	Наименование	Кол.	Примечание
			ТП 501-3-33.87-КЖИ-ТТ	Документация. Технические требования. Детали.		
		1	ТП -КЖИ-ЛП-2-1	L75×6, ГОСТ 8509-86; ℓ=4900	2	33,8кг
		2	ТП -КЖИ-ЛП-2-2	ф20АI, ГОСТ 5781-82*; ℓ=740	14	1.8кг
		3	ТП -КЖИ-ЛП-2-3	-50×8, ГОСТ 19903-74*; ℓ=200	2	0.6кг
		4	ТП -КЖИ-ЛП-2-3-01	-50×8, ГОСТ 19903-74*; ℓ=200	2	0.6кг

Привязан:

Инв. №

Изм.	Лист	Подпись	Дата	ТП 501-3-33.87 КЖИ	
Провер.	Машков			Лестница пожарная ЛП-2	РП 95,2кг
Инженер	Хредтова				Лист 1 Листов 1
Н.контр.	Княжицкий				Харьковский ПРОМТРАНСПРОЕКТ
ГИП отс.	Машков				
Гл.контр.	Магонов				
Нач.отд.	Штука				

Формат А3

Типовой проект 501-3-33.87

Крепежная деталь КД-1

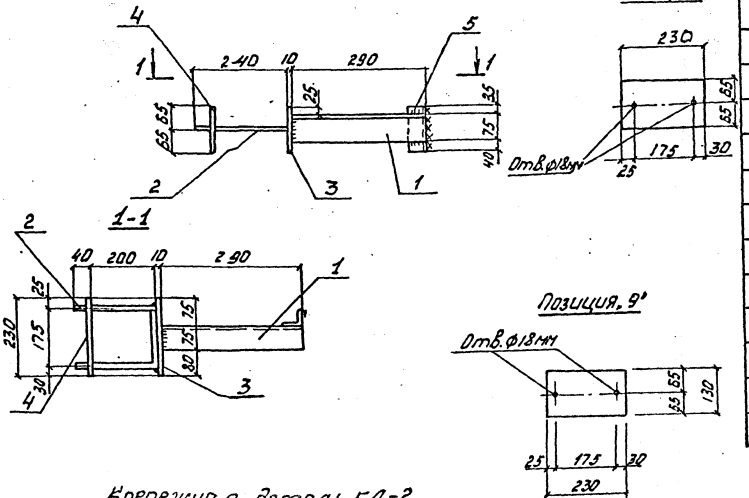

Крепежная деталь КД-2

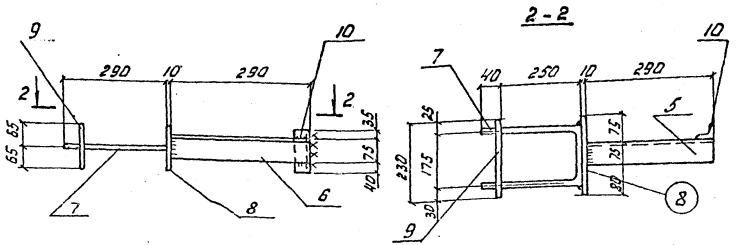

Формат	Зона	Поз.	Обозначение	Наименование	Кол.	Примечание
			ТП 501-3-33.87-КЖИ-ТТ	Документация. Технические требования. Детали.		
		1	ТП -КЖИ-КД-1-1	L75×6, ГОСТ 8509-86*, ℓ=290	1	2.0кг
		2	ТП -КЖИ-КД-1-2	ф16АI, ГОСТ 5781-82*, ℓ=655	1	1.0кг
		3	ТП -КЖИ-КД-1-3	-130×10, ГОСТ 19903-74*, ℓ=230	1	2.3кг
		4	ТП -КЖИ-КД-1-3-01	-130×10, ГОСТ 19903-74*, ℓ=230	1	2.3кг
		5	ТП -КЖИ-КД-1-4	L90×6, ГОСТ 8509-86*, ℓ=150	1	1.25кг
				Крепежная деталь КД-2		
		6	ТП -КЖИ-КД-2-6	L75×6, ГОСТ 8509-86*, ℓ=290	1	2.0кг
		7	ТП -КЖИ-КД-2-7	ф16АI, ГОСТ 5781-82*, ℓ=755	1	1.2кг
		8	ТП -КЖИ-КД-2-8	-130×10, ГОСТ 19903-74*, ℓ=230	1	2.3кг
		9	ТП -КЖИ-КД-2-9-01	-130×10, ГОСТ 19903-74*, ℓ=230	1	2.3кг
		10	ТП -КЖИ-КД-2-10	L90×6, ГОСТ 8509-86*, ℓ=150	1	1.25кг

Привязан:

Инв. №

Изм.	Лист	№ докум.	Подп.	Дата
Провер.		Машков		
Инженер		Хребтов		
Н.контр.		Княжицкий		
ГИП отс.		Машков		
Гл.конст.		Магомедов		
Нач.отд.		Штука		

ТП 501-3-33.87 КЖИ

Крепежная деталь КД-1
Крепежная деталь КД-2.

Стадия	Масса	Масштаб
РП	8.85кг 9.05кг	

Лист 1 Листов 1

Харьковский ПРОМТРАНСПРОЕКТ

Инв. № подл. | Подп. и дата | Взам. инв. №

Альбом 3

Типовой проект 501-3-33.87

Крепежная деталь КД-3

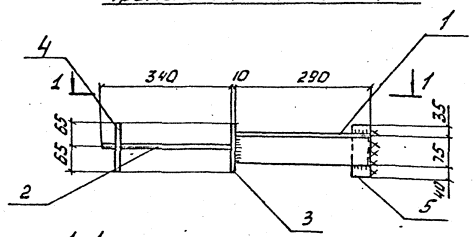

1-1

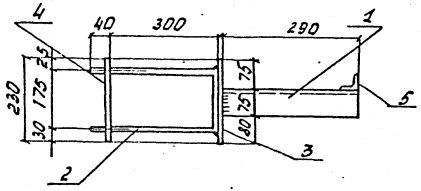

Отв. ⌀18 мм

Позиция „4"

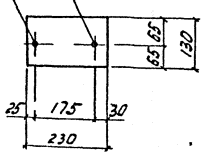

Опорная деталь ОД-1

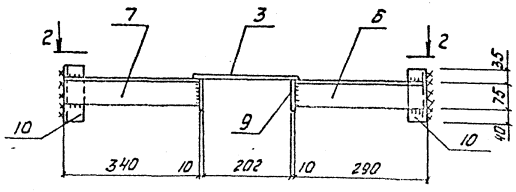

2-2

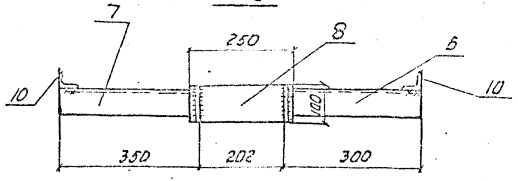

Формат	Зона	Поз.	Обозначение	Наименование	Кол.	Примечание
			ТП 501-3-33.87-КЖИ-ТТ	Документация Технические требования. Детали.		
		1	ТП -КЖИ-КД-3-1	L75×6, ГОСТ 8509-86 ℓ=290	1	2,0кг
		2	ТП -КЖИ-КД-3-2	⌀16АI, ГОСТ 5781-82* ℓ=855	1	1.4кг
		3	ТП -КЖИ-КД-3-3	-130×10, ГОСТ 19903-74* ℓ=230	1	2.3кг
		4	ТП -КЖИ-КД-3-3-01	-130×10, ГОСТ 19903-74*, ℓ=230	1	2.3кг
		5	ТП -КЖИ-КД-3-4	L90×6, ГОСТ 8509-86 ℓ=150	1	1.25кг
				Опорная деталь ОД-1		
		6	ТП -КЖИ-ОД-1-6	L75×6, ГОСТ 8509-86, ℓ=290	1	2.0кг
		7	ТП -КЖИ-ОД-1-7-01	L75×6, ГОСТ 8509-86, ℓ=350	1	2.4кг
		8	ТП -КЖИ-ОД-1-8	-100×10, ГОСТ 19903-74*, ℓ=250	1	2.0кг
		9	ТП -КЖИ-ОД-1-9	-80×10, ГОСТ 19903-74*, ℓ=100	2	0.6кг
		10	ТП -КЖИ-ОД-1-10	L90×6, ГОСТ 8509-86, ℓ=150	2	1.25кг

Привязан:

Инв. №

Изм.	Лист	№ докум.	Подп.	Дата
Провер.		Машков		
Инженер		Хребтова		
Н.контр.		Князевский		
ГИП отс.		Машков		
Гл. констр.		Магомедов		
Нач.отд.		Штыка		

ТП 501-3-33.87 КЖИ

Крепежная деталь КД-3
Опорная деталь ОД-1

Стадия	Масса	Масштаб
РП	9.25кг 10.1кг	
Лист 1	Листов 1	

Харьковский ПРОМТРАНСПРОЕКТ

Инв. № подл. | Подп. и дата | Взам. инв. №

Формат А3

Опорная деталь ОД-2

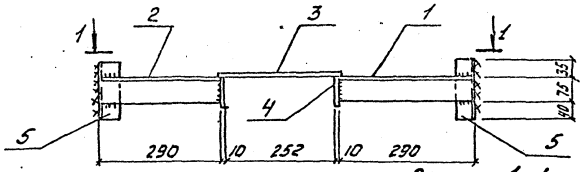

1-1

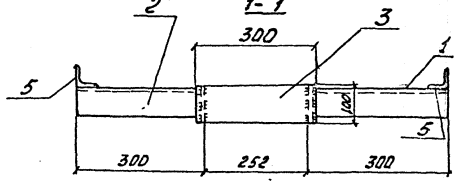

Опорная деталь ОД-3

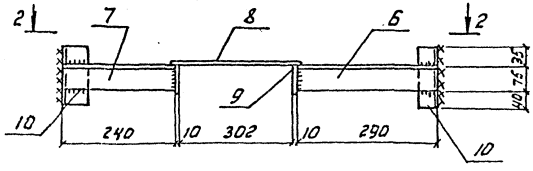

2-2

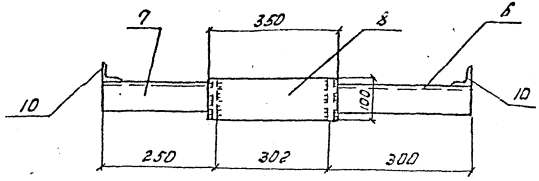

Формат	Зона	Поз.	Обозначение	Наименование	Кол.	[illegible]
			ТП 501-3-33.87-КЖИ-ТТ	Документация. Технические требования. Детали		
		1	ТП -КЖИ-ОД-2-1	∠75×6, ГОСТ 8509-86, ℓ=290	1	[illegible] кг
		2	ТП -КЖИ-ОД-2-1-01	∠75×6, ГОСТ 8509-86, ℓ=300	1	[illegible] кг
		3	ТП -КЖИ-ОД-2-2	-100×10, ГОСТ 19903-74*, ℓ=300	1	[illegible] кг
		4	ТП -КЖИ-ОД-2-3	-80×10, ГОСТ 19903-74*, ℓ=100	2	[illegible] кг
		5	ТП -КЖИ-ОД-2-4	∠90×6, ГОСТ 8509-86, ℓ=150	2	[illegible] кг
				Опорная деталь ОД-3		
		6	ТП -КЖИ-ОД-3-6	∠75×6, ГОСТ 8509-86, ℓ=290	1	2.[illegible] кг
		7	ТП -КЖИ-ОД-3-7-01	∠75×6, ГОСТ 8509-86, ℓ=240	1	1.5 кг
		8	ТП -КЖИ-ОД-3-8	-100×10, ГОСТ 19903-74*, ℓ=350	1	2.8 кг
		9	ТП -КЖИ-ОД-3-9	-80×10, ГОСТ 19903-74*, ℓ=100	2	0.5 кг
		10	ТП -КЖИ-ОД-3-10	∠90×6, ГОСТ 8509-86, ℓ=150	2	1.25 кг

Привязан:

Инв. №

Изм.	Лист	№ докум.	Подп.	Дата
Провер.		Машков		
Инженер		Хребтова		
Н.контр.		Княжицкий		
ГИП отс		Машков		
Гл.конс.		Магомедов		
Нач.отд.		Штука		

ТП 501-3-33.87 КЖИ

Опорная деталь ОД-2
Опорная деталь ОД-3

Стадия	Масса	Масштаб
РП	10.1 кг 10.1 кг	

Лист 1 | Листов 1

Харьковский ПРОИТРАНСПРОЕКТ

Типовой проект 501-3-33.87 Альбом 3

План крышки приямка на отм. 0.000

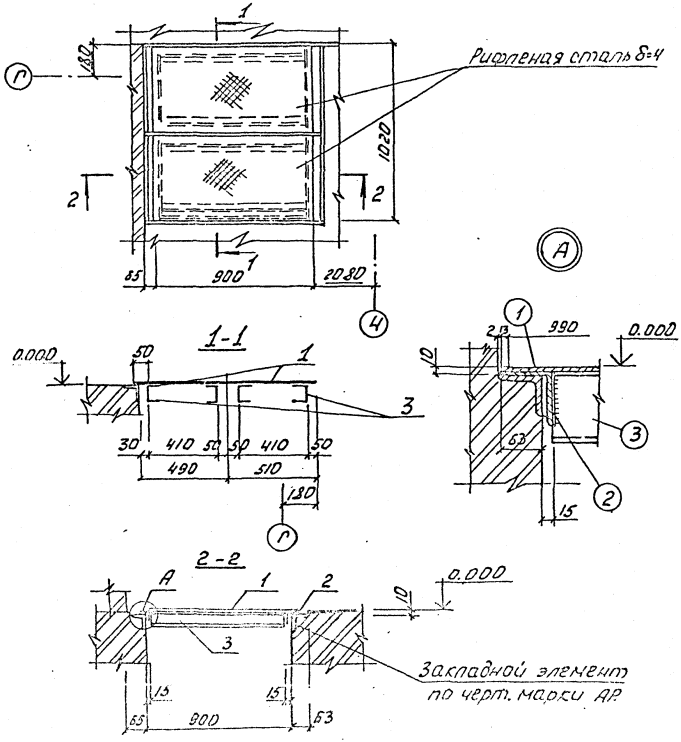

Формат	Зона	Поз.	Обозначение	Наименование	Кол.	Примечание
			ТП 501-3-33.87-КЖИ-ТТ	Документация. Технические требования. Детали.		
		1	ТП -КЖИ-ЩМ-1-1	-4×510, ГОСТ 8568-77, ℓ=990	2	17.03 кг
		2	ТП -КЖИ-ЩМ-1-2	L75×6, ГОСТ 8509-86, ℓ=495	4	3.46 кг
		3	ТП -КЖИ-ЩМ-1-3	[10, ГОСТ 8240-72*, ℓ=870	4	7.47 кг

Привязан:

Инв. №

Изм.	Лист	№ докум.	Подп.	Дата	ТП 501-3-33.87 КЖИ		
Отдел						Стадия	Масса	Масштаб
Пров.		Мошков				РП	78.5	
Разраб.		Мошков				Лист 1	Листов 1	
Н.контр.		Кнежицкий			План крышки приямка Разрезы 1-1, 2-2. Спецификация	Харьковский ПРОМТРАНСПРОЕКТ		
Гл.контр.		Магомедов						
Нач.отд.		Штука						

Формат А3

План

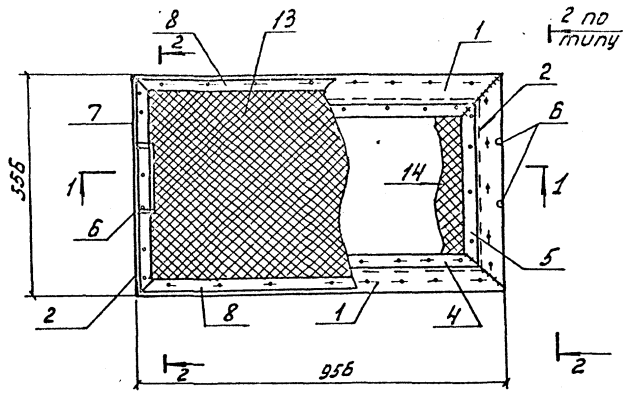

1-1

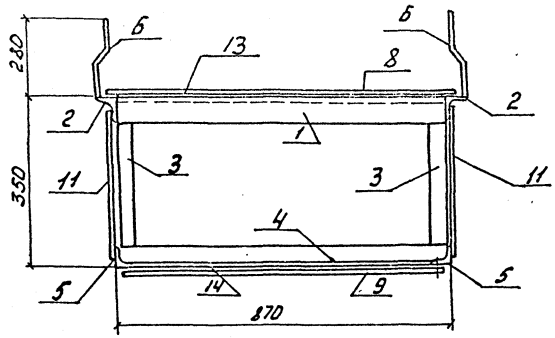

2-2

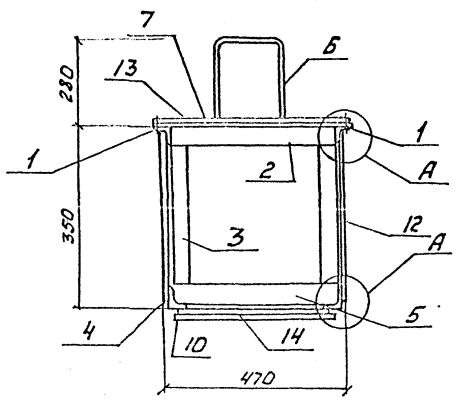

3-3
см. лист 2

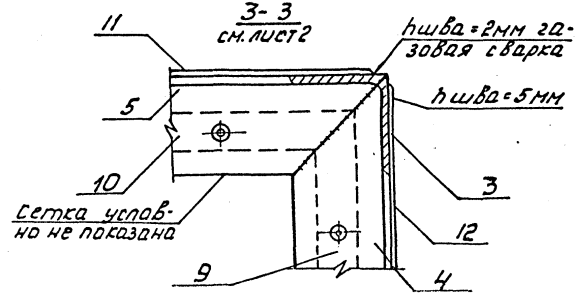

Привязан:

Инв. №

					ТП 501-3-33.87 КЖИ		
Изм.	Лист	№ докум.	Подп.	Дата			
Провер.		Машков			Фильтр ВФ-1	Стадия: РП	Масса: 67.38кг
Инженер		Хребтова				Масштаб:	
Н. контр.		Княжицкий				Лист 1	Листов 2
ГИП отд.		Машков					
Гл. констр.		Нагомедов				Харьковский Промтранспроект	
Нач. отд.		Штука					

4-4

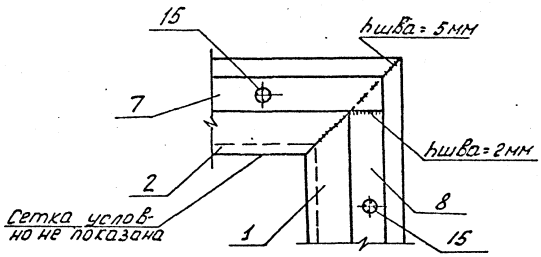

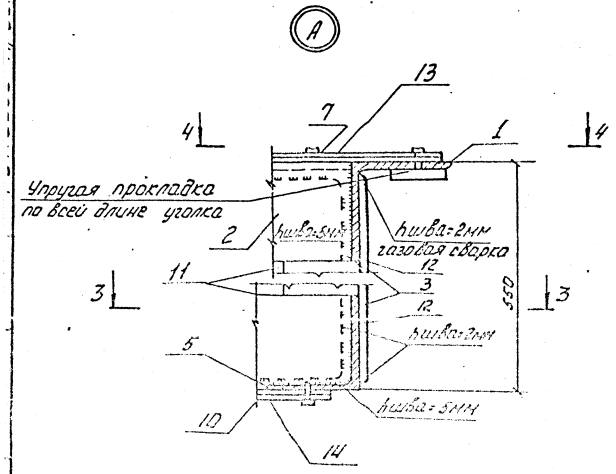

Формат	Зона	Поз.	Обозначение	Наименование	Кол.	Примечание
			ТП 501-3-33.87-КЖИ-ТТ	Документация. Технические требования. Детали.		
		1	ТП -КЖИ-ВФ-1-1	L50×5 ГОСТ 8509-86, ℓ=955	2	3.60
		2	ТП -КЖИ-ВФ-1-2	L50×5, ГОСТ 8509-86, ℓ=555	2	2.10
		3	ТП -КЖИ-ВФ-1-3	L50×5, ГОСТ 8509-86, ℓ=300	4	1.13
		4	ТП -КЖИ-ВФ-1-4	L50×5, ГОСТ 8509-86, ℓ=870	2	3.28
		5	ТП -КЖИ-ВФ-1-5	L50×5, ГОСТ 8509-86, ℓ=470	2	1.77
		6	ТП -КЖИ-ВФ-1-6	ф8 AI, ГОСТ 5781-82*, ℓ=800	2	0.32
		7	ТП -КЖИ-ВФ-1-7	-20×4, ГОСТ 19903-80*, ℓ=555	2	0.35
		8	ТП -КЖИ-ВФ-1-8	-20×4, ГОСТ 19903-80*, ℓ=955	2	0.60
		9	ТП -КЖИ-ВФ-1-9	-20×4, ГОСТ 19903-80*, ℓ=850	2	0.54
		10	ТП -КЖИ-ВФ-1-10	-20×4, ГОСТ 19903-80*, ℓ=450	2	0.28
		11	ТП -КЖИ-ВФ-1-11	-320×4, ГОСТ 19903-80* ℓ=555	2	5.58
		12	ТП -КЖИ-ВФ-1-12	-320×4, ГОСТ 19903-80* ℓ=955	2	9.60
		13	ТП КЖИ-ВФ-1-13	Сетка Р-5-1.2-0, ГОСТ 3306-80, ℓ=510	1	2.44
		14	ТП КЖИ-ВФ-1-14	Сетка Р-5-1.2-0, ГОСТ 3306-80* ℓ=430	1	1.34
		15	ТП -КЖИ-ВФ1-15	Винт В.М5-6g×40.48.016 ГОСТ 17474-80*	50	

Привязан:

Инв. №

ТП 501-3-33.87 КЖИ

Лист 2

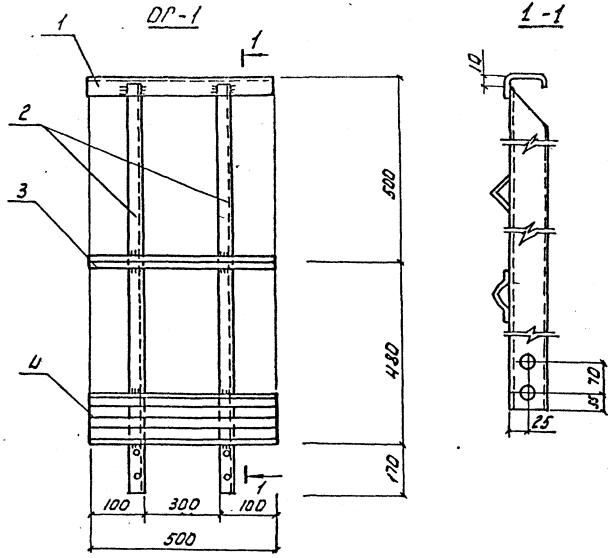

Изделие закладное МН-4

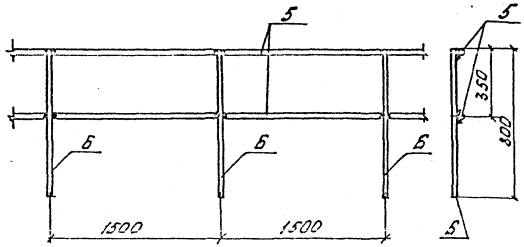

Формат	Зона	Поз.	Обозначение	Наименование	Кол.	Примечание
			ТП 501-3-33.87-КЖИ-ТТ	Документация. Технические требования. Детали.		
		1	ТП -КЖИ-ОГ-1-1	[50×40×12×2.5; ГОСТ 8278I-80* L=500	1	0.92 кг
		2	ТП -КЖИ-ОГ-1-1-2	[50×40×12×2.5; ГОСТ 8278I-80* L=1150	2	2.11 кг
		3	ТП -КЖИ-ОГ-1-3	L 25×3, ГОСТ 8509-86, L=500	1	0.56 кг
		4	ТП -КЖИ-ОГ-1-4	Профиль гнутый 90×30×25×3 ЧМТУ2-130-70 L=500	1	1.92 кг
				Изделие закладное МН-4		
		5	ТП -КЖИ-МН-4-5	Ф16 AI ГОСТ 5781-82* L=3200	2	5,06 кг
		6	ТП -КЖИ-МН-4-6	Ф22 AI — " — L=800	3	2.38 кг

Привязан:

Инв. №

Изм.	Лист	№ докум.	Подп.	Дата	ТП 501-3-33.87 КЖИ
Инженер		Хребтова			Ограждение площадки ОГ-1. Изделие закладное МН-4
Провер.		Машков			Стадия: РП; Масса: 7.62, 17.22; Масшт.
Гип отс.		Машков			Лист 1; Листов 1
Н. контр.		Княжицкий			Харьковский Промтранспроект
Гл. констр.		Мазнев			
Нач. отд.		Штука			

Альбом 3

Типовой проект 501-3-33.87

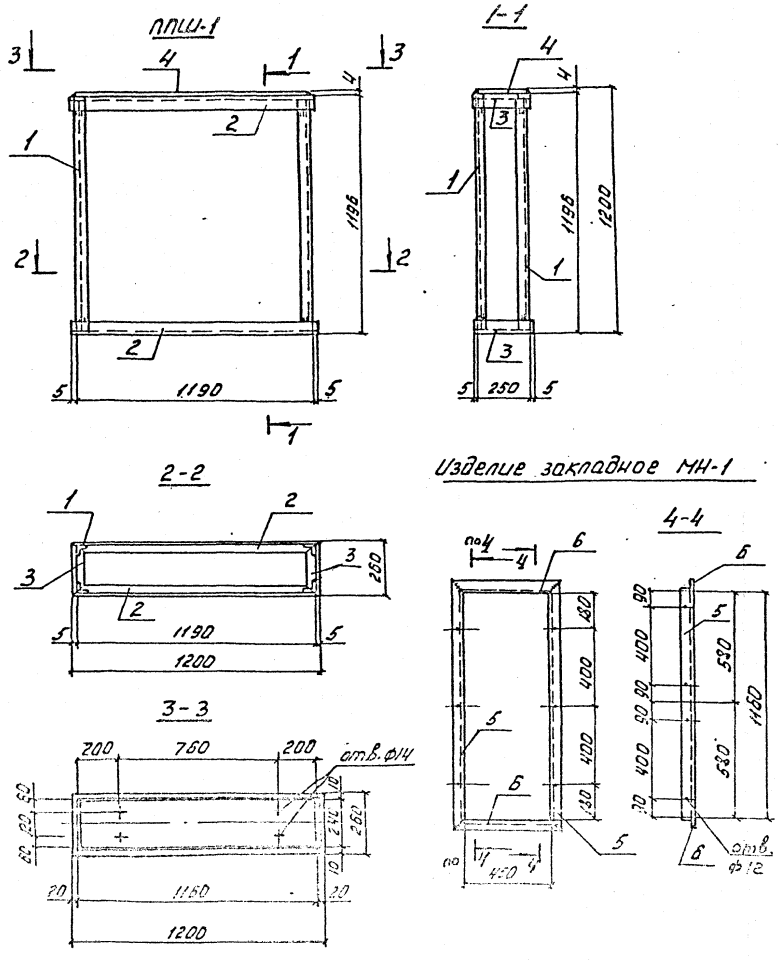

Формат	Зона	Поз.	Обозначение	Наименование	Кол. шт.	Примечание
			ТП -КЖИ-ТТ	Документация. Технические требования. Детали.		
		1	ТП КЖИ ППШ-1	∠50×5 ГОСТ 8509-86* ℓ=1186 мм	4	4.48 кг
		2	ТП КЖИ ППШ-1-1	∠50×5 —"— ℓ=1200 мм	4	4.52 кг
		3	ТП КЖИ ППШ-1-2	∠50×5 —"— ℓ=260 мм	4	0.98 кг
		4	ТП КЖИ ППШ-1-3	-240×4 ГОСТ 103-76* ℓ=1160	1	9.42 кг
		5	ТП КЖИ-МН-1-5	∠50×5 ГОСТ 8509-72* ℓ=1260	2	4.75
		6	ТП КЖИ-МН-1-6	∠50×5 —"— ℓ=550	2	2.073

Привязан:

Инв. №

Изм.	Лист	№ докум.	Подп.	Дата
Проект.	Апенко			
Провер.	Машков			
ГИП отд.	Машков			
Н.контр.	Книжицкий			
Гл.конст.	Магомедов			
Нач.отд.	Штука			

ТП 501-3-33.87 КЖИ

Подставка пожарного шкафа ППШ-1
Изделие закладное МН-1

Стадия	Масса	Масштаб
РП	49.34 / 13.64 кг	

Лист 1 Листов 1

Харьковский ПРОМТРАНСПРОЕКТ

Формат А3

Альбом 5

Типовой проект 501-3-33.87

Щит 1

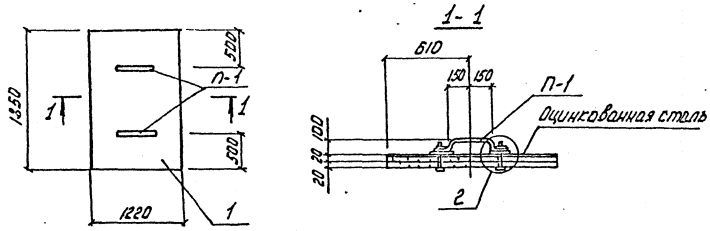

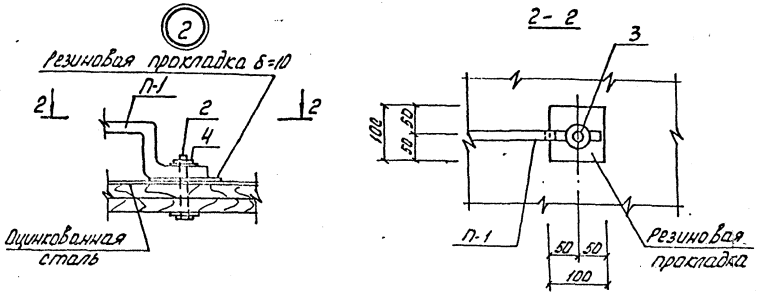

Щит 4

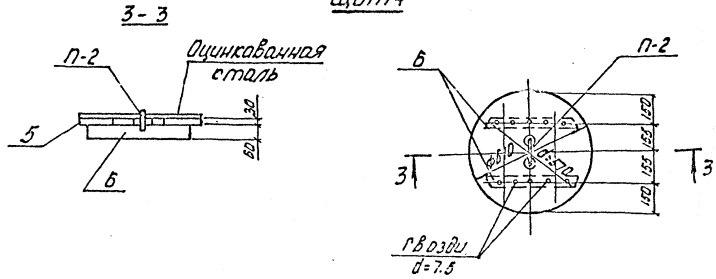

Форма	Зона	Поз.	Обозначение	Наименование	Кол.	Примечание
			ТП 501-3-33.87 КЖИ-ТТ	Документация. Технические требования. Детали		
		1		Доска δ=20 мм	4.51 м²	Для Щ-1
		2	ТП -КЖИ-Щ-1-2	Болт М6×90.58 ГОСТ 7798-70*	4	"
		3	ТП -КЖИ-Щ-1-3	Шайба 8.01.08 кп ГОСТ 11371-78*	8	"
		4	ТП -КЖИ-Щ-1-4	Гайка М6.5 ГОСТ 5915-70*	4	"
			ГОСТ 19422-74	Резиновая прокладка δ=10	0.01 м²	"
		П-1	ТП -КЖИ-П-1	Петля для подъема	2	"
			ГОСТ 14918-80	Оцинкованная сталь	м² 2.26	"
		5		Доски δ=30 мм	0.3 м²	Для Щ-4
		6		Брусок 60×60 l=470	0.01 м³	"
		П-2	ТП -КЖИ-П-2	Скоба П-2	1	"
			ГОСТ 14918-80	Оцинкованная сталь	0.35 м²	"
			ГОСТ 4028-63	Гвозди d=7.5	10	"

Привязан:

Инв. №

Изм.	Лист	№ докум.	Подп.	Дата
Провер.		Машков		
Инженер		Хребтова		
Н.контр.		Княжицкий		
ГИП ОТС		Машков		
Гл.констр.		Магомедов		
Нач.отд.		Штука		

ТП 501-3-33.87 КЖИ

Щит Щ-1, Щит Щ-4

Стадия	Масса	Масштаб
РП		

Лист 1 Листов 1

Харьковский ПРОМТРАНСПРОЕКТ

Альбом 3

Типовой проект 501-3-33.87

Щ-2, Щ-3

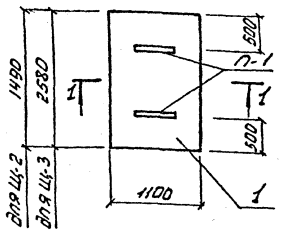

1-1

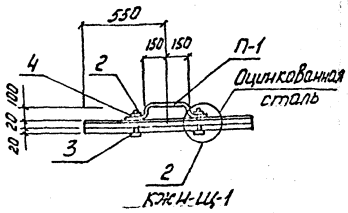

Формат	Зона	Поз.	Обозначение	Наименование	Кол.	Примечание
			ТП 501-3-33.87-КЖИ-ТТ	Документация Технические требования. Детали		
				Щит Щ-2		
		1.		Доска δ = 20мм	3.28 м²	
		2	ТП -КЖИ-Щ-2-2	Болт М6×90.58 ГОСТ7798-70*		
		3	ТП -КЖИ-Щ-2-3	Шайба 8.01.08кп ГОСТ11371-78*	8	
		4	ТП -КЖИ-Щ-2-4	Гайка М6.5 ГОСТ5915-70*	4	
			ГОСТ19422-74	Резиновая прокладка δ=10	0.01 м²	
		П-1	ТП -КЖИ-П-1	Петля для подъема	2	
			ГОСТ14918-80	Оцинкованная сталь	1.64 м²	

Формат	Зона	Поз.	Обозначение	Наименование	Кол.	Примечание
			ТП 501-3-33.87 КЖИ-ТТ	Документация Технические требования. Детали		
				Щит Щ-3		
		1		Доска δ-20мм	5,68 м²	
		2	ТП -КЖИ-Щ-3-2	Болт М6×90.58 ГОСТ7798-70*	4	
		3	ТП -КЖИ-Щ-3-3	Шайба 8.01.08кп ГОСТ11371-78*	8	
		4	ТП -КЖИ-Щ-3-4	Гайка М6.5 ГОСТ5915-70*	4	
			ГОСТ19422-74	Резиновая прокладка δ-10	0.01 м²	
		П-1	ТП -КЖИ-П-1	Петля для подъема	2	
			ГОСТ14918-80	Оцинкованная сталь	2.84	

Привязан:

Инв. №

Изм.	Лист	№ докум.	Подп.	Дата
Провер.		Мошков		
Инженер		Хребтова		
Н.контр.		Княжицкий		
ГИП отс		Маликов		
Гл.констр.		Магомедов		
Наистд.		Штука		

ТП 501-3-3387 КЖИ

Щиты Щ-2 и Щ-3

Стадия	Масса	Масштаб
РП		

Лист 1 | Листов 1

Харьковский ПРОМТРАНСПРОЕКТ

Формат А3

Альбом 3

Фитовой проект 501-3-33.87

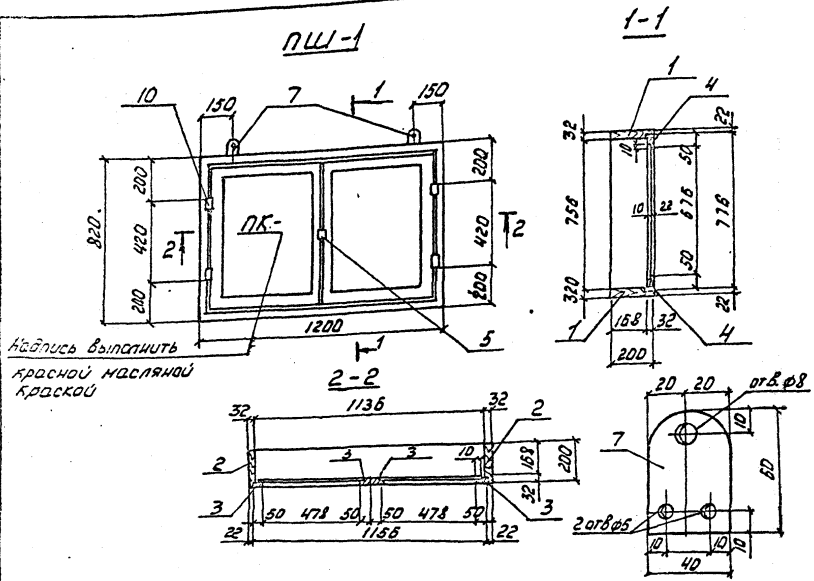

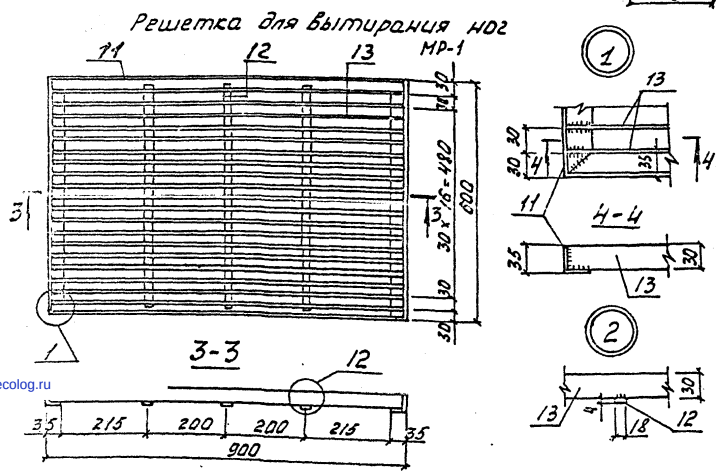

Формат	Зона	Поз.	Обозначение	Наименование	Кол. шт.	Примечание
			ТП 501-3-33.87-КЖИ-ТТ	Документация. Технические требования. Детали.		
		1	ТП КЖИ ПШ-1-1	Доска δ=32×200 ℓ=1200мм ГОСТ 9463-72	2	0.008м³
		2	ТП КЖИ ПШ-1-2	Доска δ=32×200 ℓ=820мм ГОСТ 9463-72	2	0.005м³
		3	ТП КЖИ ПШ-1-3	Брус 32×50 ℓ=876мм ГОСТ 9463-72	4	0.002м³
		4	ТП КЖИ ПШ-1-4	Брус 32×50 ℓ=578мм ГОСТ 9463-72	4	0.001м³
		5	ТП КЖИ ПШ-1-5	Завертка фортичная ГОСТ 5090-86	1	0.05кг
		6	ТП КЖИ ПШ1-6	Стекло ГОСТ 5533-86 498×696 мм	2	0.35м²
		7	ТП КЖИ ПШ1-7	-40×2 ℓ=60мм ГОСТ 19903-74*	2	0.04кг
		8	ТП КЖИ ПШ1-8	Шуруп 1-4×20 ГОСТ 1144-80*	32	0.002кг
		9	ТП КЖИ ПШ-1-9	Дюбель Ф5.5 ГОСТ 26998-86Е	2	0.003кг
		10	ТП КЖИ ПШ1-10	Петля ПНШ-70 ГОСТ 5088-78*	4	0.1кг
		11	ТП КЖИ МР-1-1	∠35×35×5 ГОСТ 8509-86 ℓ=3000	1	7.71кг
		12	ТП КЖИ МР-1-2	-4×18 ГОСТ 19903-74* ℓ=528	3	0.9кг
		13	ТП КЖИ МР-1-3	-3×30 ГОСТ 19903-74* ℓ=388	19	11.97кг

Привязан:

Изм.	Лист	№ докум.	Подп.	Дата
Проект		Апенко		
Провер.		Машков		
Гип отс		Машков		
Н.контр.		Княжицкий		
Гл.констр.		Чагомедов		
Нач.отд.		Штука		

ТП 501-3-33.87 КЖИ

Пожарный шкаф ПШ-1
Решетка для вытирания ног МР-1

Стадия	Масса	Масштаб
РП		1:200

Лист 1 Листов 1

Харьковский ПРОМТРАНСПРОЕКТ

ФОРМАТ А3

gost.e-ecolog.ru