ТИПОВОЙ ПРОЕКТ
501-3-33.87

ТЕПЛОВОЗО-ВАГОННОЕ ДЕПО НА ОДНО СТОЙЛО ДЛЯ ТЕПЛОВОЗОВ ТГМ и ТГК КОЛЕИ 1520 мм

Альбом 2
Перечень альбомов:

Альбом 1	ПЗ	Общая пояснительная записка
	ТХ	Технология производства
Альбом 2	АР	Архитектурные решения
	КЖ	Конструкции железобетонные
	КМ	Конструкции металлические
Альбом 3	КЖИ	Сборные железобетонные элементы и металлические изделия
Альбом 4	ОВ	Отопление и вентиляция
	ВК	Водопровод и канализация
Альбом 5	ЭМ	Силовое электрооборудование и электрическое освещение
	АОВ	Автоматизация отопления и вентиляции
	СС	Связь и сигнализация
Альбом 6		Смотровая канава для тепловозов ТГМ и ТГК колеи 1520 мм
Альбом 7	ВО	Общие виды нестандартизированного оборудования
Альбом 8		Автоматизация вентиляции Задание заводу-изготовителю на шкафы управления
Альбом 9	СО	Спецификации оборудования
Альбом 10	ВМ	Ведомости потребности в материалах
Альбом 11		Сметы. Часть 1 Часть 2

Типовой проект утвержден и введен в действие Госстроем СССР
Протокол от 11.03.88 г. № 11.

Разработан Государственным проектным институтом
Харьковский Промтранспроект
Главный инженер института А.Г. Мирошников
Главный инженер проекта Н.Т. Фартушный

Привязан:

Инв. №

gost.e-ecolog.ru

Типовой проект 501-3-33.87 Альбом 3

№ листа	Наименование	№ стр.
1	2	3
АР-1	Общие данные (начало)	3
АР-2	Общие данные (продолжение)	4
АР-3	Общие данные (продолжение)	5
АР-4	Общие данные (продолжение)	6
АР-5	Общие данные (продолжение)	7
АР-6	Общие данные (окончание)	8
АР-7	План на отметке 0.000	9-7
АР-8	Разрезы 1-1÷4-4	10
АР-9	Фасады. Схемы заполнения оконных проемов	11
АР-10	Фрагмент плана 2. Разрез 5-5. Узлы	12
АР-11	План на отм. 5.800. План кровли	13
АР-12	Планы отверстий в перегородках на отм. 0.000 и 5.800. Таблица отверстий.	14
АР-13	Схема расположения элементов подземного хозяйства. Спецификация элементов.	15
АР-14	Планы полов на отм. 0.000 и 5.800. Экспликация полов.	16
АР-15	Короба К-1÷К-4	17
КЖС-1	Общие данные (начало)	18
КЖС-2	Общие данные (продолжение)	19
КЖС-3	Общие данные (окончание)	20
КЖС-4	Схема расположения элементов фундаментов	21
КЖС-5	Фундаменты. Фрагмент плана 1. Сечения.	22
КЖС-6	Фундаменты. Фрагмент плана 2. Сечения.	23
КЖС-7	Фундаменты ФМ-1 и ФМ-3. Сечения.	24
КЖС-8	Фундаменты ФМ-2 и ФМ-4. Сечения.	25
КЖС-9	Фундаменты ФМ-5 и ФМ-9. Сечения.	26
КЖС-10	Фундамент ФМ-6. Сечения.	27
КЖС-11	Фундаменты ФМ-7 и ФМ-8. Сечения.	28
КЖС-12	Фундаменты ФМ-10, ФМ-11, ФМ-12. Сечения.	29
КЖС-13	Схема расположения колонн, ригелей и балок покрытия. Сечения 1-1÷1-5.	30
КЖС-14	Схемы расположения стальных стоек и наголовок по осям «1» и «5». Спецификация.	31
КЖС-15	Схема расположения плит покрытия	32
КЖС-16	Схемы расположения стеновых панелей по рядам «А» и «Б», по осям «1» и «5» по ряду «1»	
	Сечения 1-1÷4-4	33
КЖС-17	Фрагменты схем расположения стеновых панелей.	34
КЖС-18	Спецификация к схемам расположения стеновых панелей в пристройке цехов в осях «В»-«Г» фундаменты Ф-1÷Ф-5 Сечение 1-1	35
КЖС-19	Спецификация к схемам расположения стеновых панелей цеха ремонта тепловозов и вагонов	36
КЖС-20	Схема расположения плит перекрытия площадки на отм. 5.800 Разрезы сечения	37
КЖС-21	Грязеотстойник. Армирование.	38
КЖС-22	Грязеотстойник. Разрезы 1-1, 2-2 План.	39
КЖС-23	Канализационный колодец. Мазеоборный колодец.	40
КМ-1	Общие данные (начало)	41
КМ-2	Общие данные (продолжение)	42
КМ-3	Общие данные (продолжение)	43
КМ-4	Общие данные (продолжение)	44
КМ-5	Общие данные (окончание)	45
КМ-6	Пути под подвесной кран на отм. 4.900 и монорельс на отм. 2,550.	46
КМ-7	План балок перекрытия площадок на отм. 5.800. Разрезы 1-1÷3-3. Спецификация.	47
КМ-8	Узлы 1÷4. Сечения 4-4÷9-9	48
КМ-9	Наружная металлическая лестница. План площадки на отм. 5.800. Узлы	49
КМ-10	План расположения кронштейнов. Планы опор под трубопроводы. Разрезы 1-1÷4-4	50

Привязан:

Инв. №

Гл. спец.	Апенко	
Пров.	Машков	
Гип. отд.	Машков	
Н. конт.	Кожевников	
Гл. конст.	Четвертков	
Нач. отд.	Штыкин	
Гип. инж.	Дорошенко	

ТП 501-3-33.87 С

Тепловоз-вагонное депо на 200 тепловозов при суточном количестве 18 вагонов

Стадия	Лист	Листов
РП	1	

Содержание альбома

ЭФИР ЛОВО

ПРОМТРАНСПРОЕКТ

Формат А4

Альбом 2

Типовой проект 501-3-33.87

4.

Ведомость чертежей основного комплекта АР.

Лист	Наименование	Примечание
1	2	3
АР-1	Общие данные (начало)	3
АР-2	Общие данные (продолжение)	4
АР-3	Общие данные (продолжение)	5
АР-4	Общие данные (продолжение)	6
АР-5	Общие данные (продолжение)	7
АР-6	Общие данные (окончание)	8
АР-7	План на отм. 0.000	9
АР-8	Разрезы 1-1÷4-4.	10
АР-9	Схемы заполнения оконных проемов	11
АР-10	Фрагмент плана 2. Разрез 5-5. Узлы.	12
АР-11	План на отм. 5.800. План кровли.	13
АР-12	Планы отверстий в перегородках на отм. 0.000. и 5.800. Таблица отверстий.	14
АР-13	Схема расположения элементов подземного хозяйства. Спецификация элементов.	15
АР-14	Планы полов на отм. 0.000 и 5.800. Экспликация полов.	16
АР-15	Короба К1÷К4.	17

Основные строительные показатели

Наименование	Един. изм.	Расчетная температура наружного воздуха -20°С	-30°С	-40°С
Площадь застройки	$м^2$	396.86	403.62	409.80
Общая площадь	$м^2$	357.89	360.29	360.29
Строительный объем	$м^3$	2819.10	2978.13	3004.36

Типовой проект разработан в соответствии с действующими нормами и правилами и предусматривает мероприятия, обеспечивающие взрывную, взрывопожарную, пожарную безопасность при эксплуатации здания.

Гл. инженер проекта /Фартушный/

Ведомость ссылочных и примененных документов

Обозначение	Наименование	Примечание
1	2	3
ГОСТ 10629-78*	Шпалы железобетонные предварительно напряженные для железных дорог широкой колеи	
ГОСТ 111-78	Стекло оконное - листовое	
Серия 1.136-10	Двери деревянные внутренние для жилых и общественных зданий	
Серия 1.136.5-16	Окна и балконные двери деревянные для жилых и общественных зданий	
ГОСТ 14624-84	Двери деревянные для зданий промышленных предприятий	
Серия 2.435-6 вып.5	Противопожарные двери и ворота промышленных зданий	
Серия 3.501-8	Ворота распашные для локомотивных депо с механическим приводом.	
Серия 2.436-14 вып. 0 и 1	Архитектурно-строительные детали окон с применением деревянных оконных блоков по ГОСТ 12506-81	
Серия 2.130-1 вып. 11	Наружные входы, детали стен и перегородок жилых зданий.	
ГОСТ 22414-77	Шкафы металлические для хранения одежды в бытовых помещениях промышленных предприятий.	
Серия 2.460-18 В.0;1;2;3	Архитектурные детали утепленных покрытий одноэтажных промышленных зданий.	
Серия 1.038.1-1 вып.1÷9	Перемычки железобетонные для стенных с кирпичными стенами.	
ТДА24-1/70	Детали парапетов	
Серия 1.020-1/83	Монтажные узлы и детали панельных стен.	
Серия 2.419-1 вып.0,1.	Вводы железнодорожных путей колеи 1520 мм в производственные здания.	
ГОСТ 26919-86	Плиты подоконные железобетонные для жилых общественных и вспомогательных зданий.	
Серия 2.430-20 вып.1÷4	Типовые архитектурно-строительные детали промышленных зданий с кирпичными стенами.	
ТУ36-1517-84	Решетки жалюзийные воздухозаборные	
ГОСТ 12506-81	Окна деревянные для производственных зданий	

Ведомость спецификаций

Лист	Наименование	Примечание
АР-1	Основные строительные показатели	
АР-6	Таблица толщин ограждающих конструкций	
АР-3	Ведомость проемов дверей и ворот	
АР-3	Спецификация заполнения дверных проемов и ворот	
АР-3	Спецификация заполнения оконных проемов	
АР-3	Спецификация гардеробного оборудования	
АР-6	Таблица толщин утеплителя	
АР-3	Таблица расчета оборудования санитарно-бытовых помещений	
АР-6	Ведомость перемычек	
АР-6	Спецификация перемычек	
АР-5	Ведомость отделки помещений	
АР-14	Экспликация полов	
АР-12	Таблица отверстий в стенах и перегородках	
АР-13	Спецификация элементов к схеме расположения данного листа	
АР-14	Спецификация элементов коробов К-1÷К-4.	

Инв.№

Привязан:

ТП 501-3-33.87 АР

Тепловозо-вагонное депо на одно стоя для тепловозов ТГМ и ТГК колеи 1520 мм

Проект.	Апенко		
Провер.	Машков		
ГИП отд.	Машков		
Н.контр.	Княжицкий		
Гл.конст.	Магомедов		
Нач.отд.	Штука		
ГИП	Фартушный		

Стадия	Лист	Лист
РП	1	

Общие данные (начало)

Харьковский ПРОМТРАНСПР

Формат А2

Ведомость заполнения оконных проемов

Марка	Обозначение	Наименование	Количество на этаж 1	2	Всего	Масса ед. кг.	Примечание
ОК-1	ГОСТ 11214-86	Оконный блок ОС18-18В	8	—	8		при tн:-20°С tн:-30°С
	ГОСТ 26919-86	Подоконная доска ПО019.20-С-2	8	—	8		tн:-20°С
	ГОСТ 26919-86	Подоконная доска ПО019.25-С-2	8	—	8		при tн:-30°С
ОК-1	ГОСТ 16289-86	Оконный блок ОРС 18-18В	8	—	8		при tн:-40°С
	ГОСТ 26919-86	Подоконная доска ПОО 19.35-С-2	8	—	8		при tн:-40°С
ОК-2	ГОСТ 12506-81	Оконный блок ПГО 18-18.1	—	2	2		
	ГОСТ 26919-86	Подоконная доска ПОО 19.15-С-2	—	1	1		при tн:-20°С
	ГОСТ 26919-86	Подоконная доска ПОО 19.20-С-2	—	2	2		при tн:-30°С
	СТ 26919-86	Подоконная доска ПОО 19.25-С-2	—	1	1		при tн:-40°С
	ГОСТ 12506-81	Деревянный брус сеч.94х46 ℓ:570мм	—	2	2		сечение А ГОСТ 12506-81
	См. сантехническую часть	Жалюзийная решетка 450х1160	—	1	1		
		Деревянный брус сеч.50х62 ℓ:1160	—	1	1		
	Тип. проект КЖИ МН-1	Изделие закладное МН-1	—	1	1		
	ГОСТ 1145-80*	Шуруп 1-5х20					
ОК-3	ГОСТ 12506-81	Оконный блок ПВД 12-30.1	1	—	1		
	ГОСТ 26919-86	Подоконная доска ПОО15.15-С-2	2	—	2		при tн:-20°С
	ГОСТ 26919-86	Подоконная доска ПОО 15.20-С-2	2	—	2		при tн:-30°С
	ГОСТ 26919-86	Подоконная доска ПОО-15.25-С-2	2		2		при tн:-40°С
ОК-4	ГОСТ 12506-81	Оконный блок ПВД12-24.1	16	—	16		
	ГОСТ 26919-86	Подоконная доска ПОО 25.20-С-2	8	—	8		при tн:-20°С tн:-30°С
*	ГОСТ 26919-86	Подоконная доска ПОО 25.25-С-2	8	—	8		при tн:-40°С
				—			
ОК-5	ГОСТ 12506-81	Оконный блок ПГО 18-24.1	—	2	2		
	ГОСТ 26919-86	Подоконная доска ПОО 25.15-С-2	—	2	2		при tн:-20°С
	ГОСТ 26919-86	Подоконная доска ПОО 25.20-С-2	—	2	2		tн:-40°С
	См. сантехническую часть	Жалюзийная решетка 150х490	—	1	1		tн:-20°С tн:-30°С-40°С
	Тип. пр. КЖИ-МН-2	Изделие закладное МН-2	—	1	1		— " —
	См. сантехническую часть	Жалюзийная решетка 300х580	—	2	2		— " —
	Тип. пр. КЖИ-МН-3	Изделие закладное МН-3	—	2	2		— " —
		Деревянный брус сеч.94х46 ℓ: 200мм	—	1	1		сечение А ГОСТ 12506-81
		тоже ℓ=350мм	—	4	4		— —
1	2	3	4	5	6	7	8

см. окончание

(окончание)

1	2	3	4	5	6	7	8
ОК-5		Деревянный брус сеч.94х46 ℓ=1695	—				Сечение А ГОСТ 12506-81
	ГОСТ 26919-86	Подоконная доска ПОО 25.25-С-2		2	2		при tн:-40°С
	ГОСТ 1145-80*	Шуруп 1-5х20		16	16		

Спецификация заполнения дверных проемов и ворот

Марка поз.	Обозначение	Наименование	Количество на этаж 1	2	Всего	Масса ед.кг	Примечание
1	ГОСТ 24698-81	ДН21-13ПГ	1	—	1		
2	——— " ———	ДН21-13Г	1	—	1		
3	ГОСТ 6629-74*	ДГ21-10	2	—	2		
4	Серия 2.435-6 в.5	ПД5	8	1	9		
5	ГОСТ 6629-74*	ДГ-21-7ЛП	1	—	1		
6	——— " ———	ДГ-21-7Л	1	—	1		
7	ГОСТ 24698-81	ДН-21-10Г	1	—	1		
8*	ГОСТ 6629-74* и данный лист	ДГ-21-9	1	—	1		
9	ГОСТ 6629-74*	ДГ-21-9СВП	1	—	1		
10	ГОСТ24698-81	ДН21-13Г	1	—	1		при tн: -40°С.
11	Серия 3.501-8	В-1	1		1		

Таблица расчета оборудования санитарно-бытовых помещений.

Группа производственных процессов	Количество обслуживаемых: списочный состав	Наиболее многочисленная смена	Крючки на вешалках	Шкафы гардеробные 500х300	500х400	Душевые сетки	Краны умывальные	Ножные ванны	Унитазы	Писсуары
Для мужчин										
Тв	16	7	—	16	—	1	0,7	0,15	1	—
Итого	16	7		16		1	1	1	1	

Ведомость проемов дверей и ворот

Марка поз.	Размеры проемов
1	1310х2070
2	1310 х2070
3	1010 х2070
4	1020 х2070
5	710 х2070
6	710 х2070
7	1010х2070
8	910 х2070
9	910 х2070
10	1310х2070
11	6000х6000

1. Совместно с данным листом см.листы 1,8,9.
2. Дверные блоки со знаком* обить с двух сторон кровельной сталью по асбестовому картону толщиной 5мм.
3. Двери тамбур-шлюзов должны иметь приспособления для самозакрывания и самоуплотнения в притворах и не должны иметь запоров, препятствующих их открыванию без ключа.
4. Наружные эвакуационные двери не должны иметь запоров, которые не могут быть открыты изнутри без ключа.

Привязан:

Инв. №

Разраб.	Аленко		
Провер.	Машков		
ГИП ОС	Машков		
Н.контр.	Княжицкий		
Гл.констр.	Магометов		
Нач.отд.	Штука		

ТП 501-3-33.87 АР

Тепловозо-вагонное депо на одно стойло для тепловозов ТГМ и ТГК колеи 1520мм.

Стадия	Лист	Листов
РП	2	

Общие данные (продолжение)

Харьковский ПРОМТРАНСПРОЕКТ

Формат А2

Альбом

Типовой проект 501-3-33.87

1. По эксплуатационным требованиям долговечности и огнестойкости здание относится ко II классу, по степени огнестойкости здание в целом относится ко II классу.
2. По пожароопасности производств отдельные помещения относятся к категориям:
   - зарядная - „А";
   - электролитная, генераторная, ремонтная - „Д";
   - отделение ремонта фильтров и топливной аппаратуры - „Б";
   - цех ремонта тепловозов и вагонов - „В";
   - остальные помещения - „Д".
3. За условную отм. 0.000 принят уровень чистого пола первого этажа, что соответствует уровню головки рельса железнодорожного пути и абсолютной отметке ▭.
4. Здание отапливаемое.
5. Данны о грунте и указания по устройству фундаментов и монтажу конструкций смотрите чертежи Кж и КМ.
6. Наружные стены здания запроектированы:
   а) Цех ремонта тепловозов и вагонов по ряду „А" и „Б" и осями 1 и 5 стены панельные из лёгкого бетона на пористых заполнителях γ=900 кгс/м³ по серии 1.030.1-1 вып. 1.1, а по ряду „Б" и оси 1 вставка из эффективного кирпича γ=1300 кгс/м³ марки 75 на растворе марки 50.
   б) Одноэтажная пристройка производственных и бытовых помещений по ряду „Г" и оси 1 стены из лёгкого бетона на пористых заполнителях γ=900 кгс/м³ по серии 1.030.1-1 вып. 1.1, а по ряду „Г" и оси 5 стена из эффективного кирпича γ=1300 кгс/м³ марки 75 на растворе марки 50.
   Толщины наружных стен приведены в таблице на листе 2.
7. Кладку цокольной части кирпичных стен выполнить из хорошо обожженного красного отборного глиняного кирпича пластического прессования марки „100" по ГОСТ 530-80 на растворе марки „50", (до отм. 0.525м).
8. Внутренние стены и перегородки из красного кирпича марки 75 на растворе М-50 толщиной 120 и 250.
9. Для крепления кирпичной кладки к каркасу здания предусматривается закладка анкеров по деталям, приведенным в проекте.
10. В процессе ведения кирпичной кладки в откосах дверных и оконных проёмов заложить антисептированные деревянные пробки размером 250×120×65 мм не менее 2х штук с каждой стороны проёма.
11. В помещениях категории „Б" и „В" по пожароопасности стальные элементы узлов крепления сборных железобетонных перегородок покрыть огнезащитными красками или оштукатурить цементным раствором толщиной 20 мм по стальной тканой сетке с ячейками 20×20 мм.
12. Стены, перегородки и покрытия, отделяющие помещения категории „Б" по пожароопасности от других помещений выполнить пылегазонепроницаемыми.
См. ведомость отделки помещений. При устройстве этих перегородок необходимо тщательно заполнять швы.
13. Гидроизоляцию стен выполнить на отм. -0.030 из цементно-песчаного раствора состава 1:2 толщиной 30 мм.
14. Вокруг здания устроить асфальтовую отмостку шириной 750 мм по щебёночному основанию.
15. Отверстия в стенах и перегородках после монтажа воздухопроводов, трубопроводов, электропроводки и других коммуникаций должны быть тщательно зачеканены цементным раствором марки „100", а в покрытиях забетонированы бетоном марки „100".
16. Закладные и соединительные детали перегородок следует защищать слоем бетона, раствора или огнезащитной вспучивающейся краской для обеспечения огнестойкости здания.
17. Состав кровли:

I. производственная часть А-Б.

а) защитный слой - слой из гравия (ГОСТ 8268-82) крупностью зерен 5-10 мм на битумной мастике типа МБК-Г-65, антисептированной добавками гербицидов - монурона или симазина (ГОСТ 15123-69)
б) основной водоизоляционный ковёр - 1 слой рубероида марки РКУ-350Б и 2 слоя РКП-350А на битумной мастике марки МБК-Г-65 (в том числе 1 слой в составе комплексных плит.
в) Дополнительные слои водоизоляционного ковра по коньку кровли на ширину 0.25 м на каждую сторону и в местах примыкания кровли к парапетам, железобетонным и стальным стаканам и другим конструктивным элементам усилить 3-мя слоями рубероида.
Верхний слой - марки РКУ-350Б и 2 слоя марки РКП-35[illegible] на антисептированной битумной мастике МБК-Г-8[illegible]
Марки битумных мастик приняты условно для районов севернее географической широты 50° для европейской части и 53° для азиатской части СССР.
При привязке типового проекта марку битумной мастики подбирать по таблице 3 СНиП II-26-76 „Нормы проектирования. Кровли".
г) стяжка из цементно-песчаного раствора марки [illegible]
д) Утеплитель - пенобетон γ=500 кг/м³. Толщину подбирать по таблице на листе АР-6.

II. Пристройка в рядах В-Д

а) Защитный слой - слой гравия (ГОСТ 8268-82) с крупностью зерен 5-10 мм на битумной мастике типа МБК-Г-55 антисептированной добавками гербицидов - монурона или симазина.
б) Водоизоляционный ковёр - 4 слоя рубероида марки РКП-350А (ГОСТ 10923-82) на антисептированной битумной мастике МБК-Г-55 (ГОСТ 2889-80).
в) Дополнительные слои водоизоляционного ковра в местах примыканий кровли к парапетам, железобетонным и стальным стаканам и другим конструктивным элементам - 1 слой рубероида марки РКУ-350Б и 2 слоя рубероида марки РКП-350А на антисептированной битумной мастике МБК-Г-85.
г) Стяжка из цементно-песчаного раствора марки [illegible]
д) Утеплитель - пенобетон γ=500 кг/м³. Толщину подбирать по таблице на листе АР-6.

Проект.	Апенко		ТП 501-3-33.87	АР
Провер.	Машков		Тепловозо-вагонное депо на одно стойло для тепловозов ТГМ и ТГК колеи 1520 мм	
ГИП ОТС	Машков			
Н.контр.	Княжицкий		Стадия	Лист	Листов
Гл.конст.	Магомедов		РП	3	
Нач.отд.	Штука		Общие данные (продолжение)	Харьковский ПРОМТРАНСОРОБ	

Привязан:

Инв. N

Формат А2

е) Пароизоляция над душевыми, преддушевыми - 1 слой рубероида марки РКП-350А, наклеенный на битуме.

ж) Молниезащитную сетку - Ф6 АI (см. план кровли) заложить по утеплителю в швах плит, в местах пересечений сварить. К вентиляционным дефлекторам от сетки приварить выпуски Ф6 АI.

18. Отделка фасадов:

а) Все швы между панелями расшить цементным раствором вогнутым швом;

б) кирпичную кладку наружных стен вести с подбором кирпича на лицевую сторону с расшивкой швов валиком;

в) в кирпичных проёмах откосы оштукатурить цементно-известковым раствором;

г) Стальные элементы ворот, жалюзийную решётку, стальную лестницу и парапетную решётку окрасить масляной краской за 2 раза по грунтовке из сурика на натуральной олифе;

д) Столярные изделия окрасить масляной краской за 2 раза.

19. Внутреннюю отделку см. таблицу на листе АР-7.

20. Цветовую отделку поверхностей помещений и технологического оборудования предусматривать при привязке проекта к местным условиям в соответствии с „Указаниями по проектированию цветовой отделки интерьеров производственных зданий промышленных предприятий, СН 181-70.

21. Наружную отделку стеновых панелей принимать в каждом конкретном случае привязке с учётом рекомендаций, изложенных в сериях 1.030.1-1 и 1.020-1/83.

22. Необходимость и способ гидрофобизации наружных поверхностей панельных стен устанавливается при привязке проекта в зависимости от местных условий.

23. Естественная освещённость помещений запроектирована для III пояса светового климата по СНиП II-4-79 „Естественное и искусственное освещение. Нормы проектирования." По зрительной работе отдельные помещения относятся к разрядам:

Отделение ремонта фильтров и топливной аппаратуры - IV.

Ремонтное отделение - V.

Цех ремонта тепловозов и вагонов - VI.

24. Бытовые помещения запроектированы по СНиП II-92-76 „Вспомогательные здания и помещения промышленных предприятий."

25. Специальные отделочные работы:

Поверхности стен и потолков делаются гладкими, подготовленными под окраску; содержание поверхностей стен и потолков выполняются плавным переходом с радиусом 100 мм все виды отделочных работ выполняются улучшенного качества.

Ведомость отделки помещений см. АР-7.

26. Указания по производству работ в зимнее время:

При производстве работ в зимних условиях следует соблюдать требования глав СНиП-II-22-81. „Каменные и армокаменные конструкции" СНиП III-15-76 „Бетонные и железобетонные конструкции монолитные."

Зимняя кладка должна возводится при температуре наружного воздуха не ниже -15°С из кирпича марки по прочности на сжатие не ниже 100 и морозостойкости не ниже МРЗ-25 на цементном растворе марки не ниже 50 с добавкой поташа. Содержание поташа должно быть 10% к весу цементного раствора. При этом возведение кладки предусматривается после того, как раствор приобретает не менее 60% прочности.

Узлы примыкания стен к перегородкам помимо перевозки швов, должны усиливаться армированием горизонтальных швов сетками из проволоки ф 6 мм с ячейками 150×150 ÷ 200×200 мм через 3 ряда кладки. Наружные стены и перегородки должны возводиться с тщательной перевязкой кладки.

Толщина швов кирпичной кладки должна быть не более 10-12 мм. Поливка кирпича и заливка швов жидким раствором не допускается.

Температура раствора в период его применения должна быть не ниже 10°С при температуре воздуха выше -10°С, не ниже 15°С при температуре воздуха от -10°С до -15°С.

Температура воды, применяемой при приготовлении раствора, должна быть не выше 80°С, песка не выше 60°С.

Привязан:	Проект.	Апенко		ТП 501-3-33.87	АР
	Провер.	Машков		Тепловозо-вагонное депо на одно стойло для тепловозов ТГМ и ТГК колеи 1520 мм	
	ГИП ОТС	Машков			
	Н.контр.	Княжицкий			
	Гл.контр.	Магомедов			
Инв. N	Нач.отд.	Штука		Общие данные (продолжение)	Стадия: РП; Лист: 4; Листов:
					Харьковский ПРОМТРАНСПРОЕКТ

Формат А2

Ведомость отделки помещений

Наименование или номер помещения	Потолок: Площадь м²	Потолок: Вид отделки	Стены или перегородки: Площадь	Стены или перегородки: Вид отделки	Низ стен или перегородок (панель): Площадь	Низ стен или перегородок (панель): Вид отделки	Низ стен или перегородок (панель): Высота, мм	Примечание
1	2	3	4	5	6	7	8	9
Цех ремонта тепловозов и вагонов, ремонтная, отделение ремонта фильтров и топливной аппаратуры	315.54	Затирка цементным раствором	572.2	Затирка бетонных поверхностей				
			68.3	Штукатурка сложным раствором кирпичных участков				
	315.54	Силикатная окраска	640.5	Силикатная окраска				
Зарядная, генераторная, электролитная	35.9	Затирка цементным раствором	17.31	Штукатурка сложным раствором кирпичных стен зарядной	78.8	Глазурованная плитка в зарядной	1800	
	35.9	Известковая окраска	35.2	Затирка				
			52.51	Известковая побелка				
Венткамера, тепловой пункт	63.62	Затирка цементным раствором	133.2	Затирка стен жел. бет. перегородок	—	—	—	
	63.62	Известковая побелка						
			133.2	Известковая побелка				
Мужской гардероб	18.6	Затирка цементным раствором	20.3	Штукатурка сложным раствором	27.9	Масляная окраска	1800	
	18.6	Силикатные краски	20.3	Силикатные краски				

1	2	3	4	5	6	7	8	9
Душевая	1.62	Затирка цементным раствором	63.3	Штукатурка сложным раствором	8.44	Глазурованная плитка	1800	
	1.62	Масляная окраска	6.33	Масляная окраска				
Уборная	3.60	Затирка цементным раствором	10.2	Штукатурка сложным раствором	7.5	Глазурованная плитка	1500	
	3.60	Силикатные краски	10.20	Силикатная окраска				
Комната приема пищи, тамбуры	20.2	Затирка цементным раствором	65.9	Штукатурка сложным раствором по кирпичной кладке	39.4	Водоэмульсионные краски	2100	
			5.7	Затирка жел. бет. перегородок				
	20.2	Клеевые краски	32.2	Клеевые краски				

Участки оштукатуриваемых кирпичных стен выполняются в пустошовку. Остальные участки кирпичных стен выполняются с подрезкой швов.

Цветовую отделку помещений и оборудования следует предусматривать в соответствии с „Указаниями по проектированию цветовой отделки интерьеров производственных зданий промышленных предприятий". С.Н. 181-70 „Руководство по рациональному цветовому оформлению" утвержденному главным санитарным врачом железнодорожного транспорта, при привязке проекта.

Проект.	Апенко		
Провер.	Машков		
ГИП отд.	Машков		
Н. контр.	Княжицкий		
Гл. конст.	Магомедов		
Нач. отд.	Штука		
Гл. инж. пр.	Фартушный		

Привязан:

Инв. №

ТП 501-3-33.87 АР

Тепловозо-вагонное депо на одно стойло для тепловозов ТГМ и ТГК колеи 1520 мм

Стадия	Лист	Листов
ТР	5	

Общие данные (окончание)

Харьковский ПРОМТРАНСПРОЕ

Формат А2

Ведомость перемычек

Марка поз.	Схема сечения
ПР1	2ПБ16-2; 2.070; 25
ПР2	2ПБ16-2; 2.070
ПР3	2ПБ16-2 на $t_н$=-30°С; 2.070; 25
ПР4	2ПБ16-2; 2.070
ПР5	2ПБ16-2; 2.070; 25
ПР6	2ПБ16-2; 2.070
ПР7	2ПБ10-1; см. план
ПР8	2ПБ13-1; см. план
ПР9	2ПБ16-2; см. план
ПР10	3ПБ34-4; 2.400
ПР11	3ПБ34-4; 2.400
ПР12	2.070; 2ПБ16-2

Определение толщин утеплителя в зависимости от наружной температуры

Наименование помещений	Материал утеплителя	Расчетная зимняя t°С	Толщина в мм	Допустимая минимальная t°С наружного воздуха
Кровля производственной части в рядах А-Б	Пенобетон γ=500 кг/м³	-20	80	-27
		-30	120	-34
		-40	160	-43
Кровля производственно-бытовой части в рядах Б-Г	Пенобетон γ=500 кг/м³	-20	100	-27
		-30	160	-34
		-40	210	-43

Определение толщин стен в зависимости от наружной температуры

Наименование помещения	Материал стен	Расчетная зимняя температура t°С	Толщины стен: буквенное обозначение по проекту	Толщины стен: размер в мм	Привязка оси: буквенное обозначение по проекту	Привязка оси: размер в мм	Допустимая минимальная t°С наружного воздуха
Производственная часть в рядах А-В	Керамзитобетонные панели на керамзитовом песке γ=900 кг/м³ (серия 1.030.1-1)	-20	А	200	В	30	-20°
		-30		300			-40°
		-40		300			-40°
Кирпичные участки в рядах А-В	Эффективный кирпич γ=1300 кг/м³	-20	Б	380	Г	150	-34°
		-30		380		50	-34°
		-40		510		180	-48°
Производственно-административно-бытовая часть в осях В-Г	Керамзитобетонные панели на песке γ=900 кг/м³ (серия 1.030.1-1)	-20	А	250	В	20	-22°
		-30		300			-31°
		-40		350			-40°
Административно-бытовая часть в осях В-Г	Эффективный кирпич с объемным весом 1300 кг/м³	-20	Б	380	Г	100	-26°
		-30		510		180	-34°
		-40		640		260	-42°

Спецификация перемычек

Марка поз.	Обозначение	Наименование	Количество на этаж 1	2	Всего	Масса ед. кг	Примечание
	Для наружных стен при $t_н$=-20°С						
ПР1	Серия 1.038.1-1 вып.1	2ПБ16-2	3	—	3	65.0	
ПР2		2ПБ16-2	6	—	6	65.0	
ПР10		3ПБ34-4	3	—	3	222.0	
	Для наружных стен при $t_н$=-30°С						
ПР2	Серия 1.038.1-1 вып.1	2ПБ16-2	3	—	3	65.0	
ПР3		2ПБ16-2	4	—	4	65.0	
ПР4		2ПБ16-2	4	—	4	65.0	
ПР10		3ПБ34-4	3	—	3	222.0	
	Для наружных стен при $t_н$=-40°С						
ПР4	Серия 1.038.1-1 вып.1	2ПБ16-2	4	—	4	65.0	
ПР5		2ПБ16-2	5	—	5	65.0	
ПР6		2ПБ16-2	5	—	5	65.0	
ПР11		3ПБ34-4	4	—	4	222.0	
	Для внутренних перегородок и стен						
ПР7	Серия 1.038.1-1 вып.1	2ПБ10-1	2	—	2	43.0	
ПР8		2ПБ13-1	9	1	10	54.0	
ПР9		2ПБ16-2	1	—	1	65.0	при $t_н$=-40°
ПР12		2ПБ16-2	1	—	1	65.0	

Данный лист рассматривать совместно с листом 1,8.

Привязан:

Инв.№ подл. | Подп. и дата | Взам.инв.№

Типовой проект 501-3-33.87 Альбом 2

9

Проект.	Аленко		
Провер.	Машков		
ГИП отд.	Машков		
Н. контр.	Княжицкий		
Гл. конструктор	Неготовцев		
Нач. отд.	Штучка		
ГИП	Федотчинин		

ТП 501-3-33.87 АР

Теплобаза-вагонное депо на одно депо тепловозов ТГМ и ТГК колеи 1520 мм

Стадия	Лист	Листов
ТРП	6	

Общие данные (продолжение)

Харьковский ПРОМТРАНСПРОЕКТ

Формат А2

План на отм. 0.000

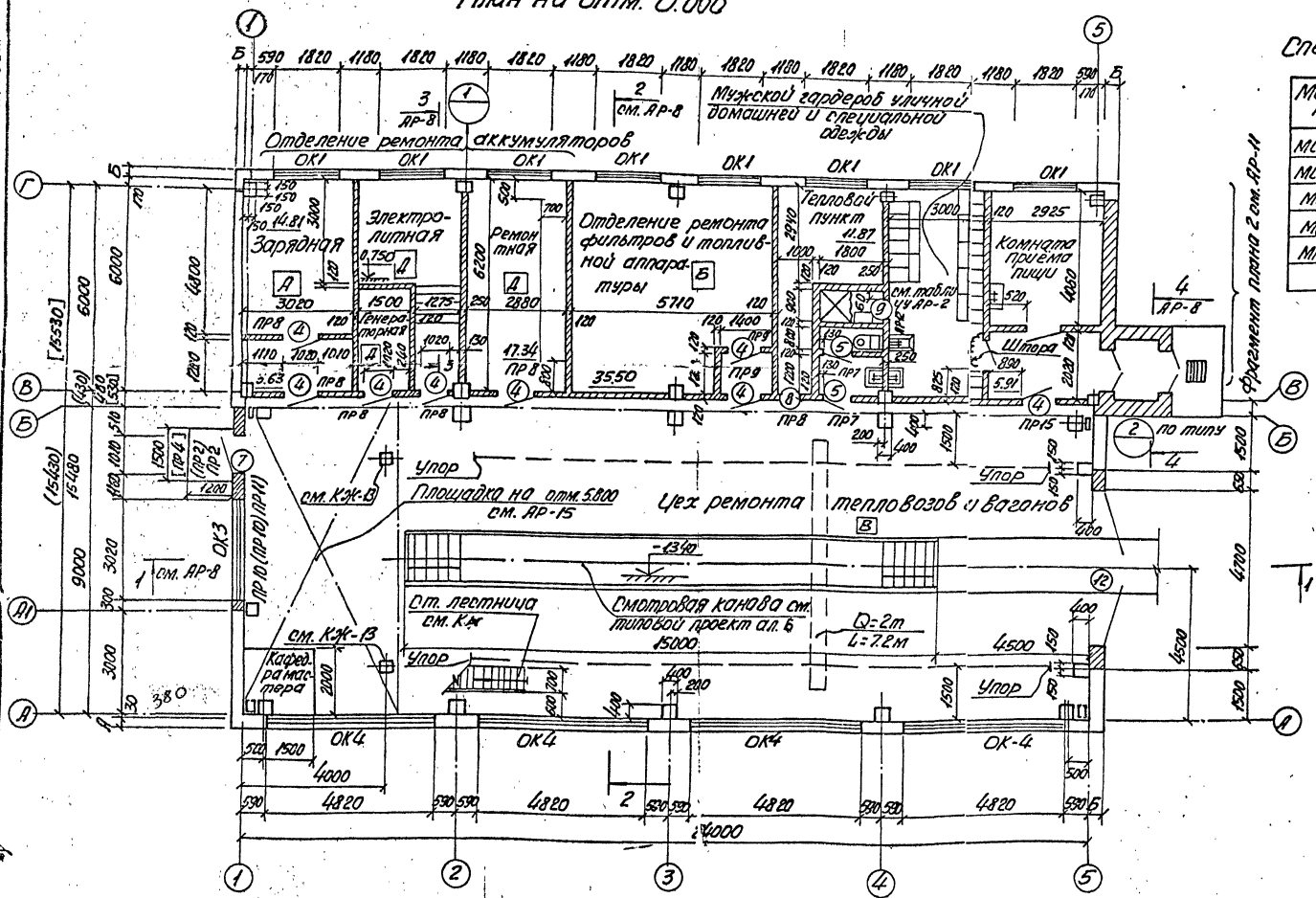

Спецификация стальных крепёжных элементов

Марка, поз.	Обозначение	Наименование	Кол.наэт. 1	Кол.наэт. 2	Всего	Масса ед., кг	Примечание
МСИ-1	т.пр. КЖИ-МСИ-1	Соединительная деталь МСИ-1	105	—	105	0.07	
МСИ-2	т.пр. КЖИ-МСИ-2	—"— МСИ-2	12	—	12	0.55	
МС-9	2.430-20.4.030	Изделие соединительное МС-9	14	—	14	0.49	при t=-20°÷30°С
МС-10	2.430-20.4.030	—"— МС-13	14	—	14	0.65	при t=-40°С
МН-4	т.пр. КЖИ-МН4	Изделие закладное МН-4		6	6	17.22	на парапете

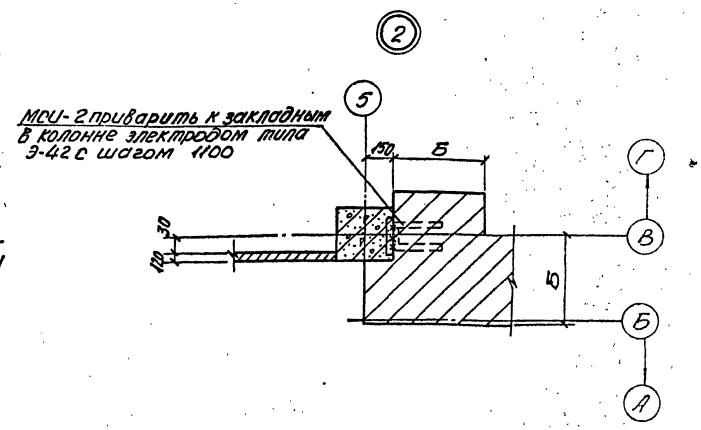

Совместно с данным листом см листы 1÷6; 8÷15.

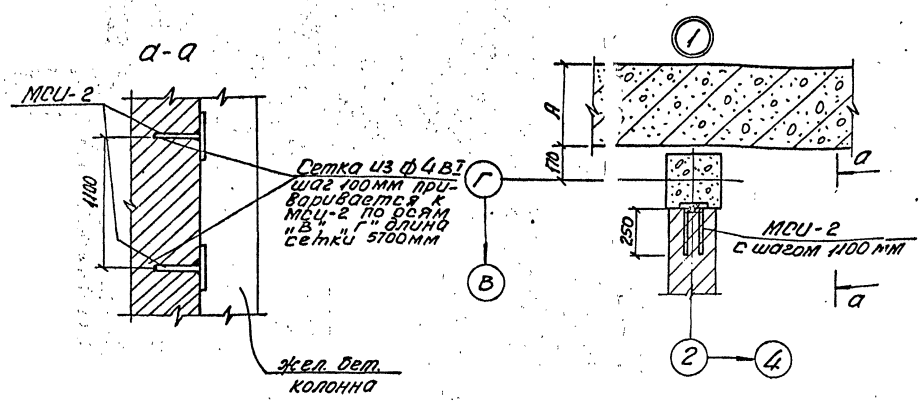

Привязан:

Инв. N

Проект.	Аленко		
Провер.	Машков		
ГИП отд.	Машков		
Н.контр.	Княжицкий		
Гл.констр.	Магомедов		
Нач.отд.	Штука		
Гл.инж.пр.	Фортунный		

ТП 501-3-33.87 АР

Тепловозо-вагонное депо на одно стойло для тепловозов ТГМ и ТГК колеи 1520 мм

Стадия	Лист	Листов
РП	7	

План на отм. 0.000

Харьковский ПРОМТРАНСПРОЕКТ

Формат А2

Типовой проект 501-3-33.87 Альбом 2

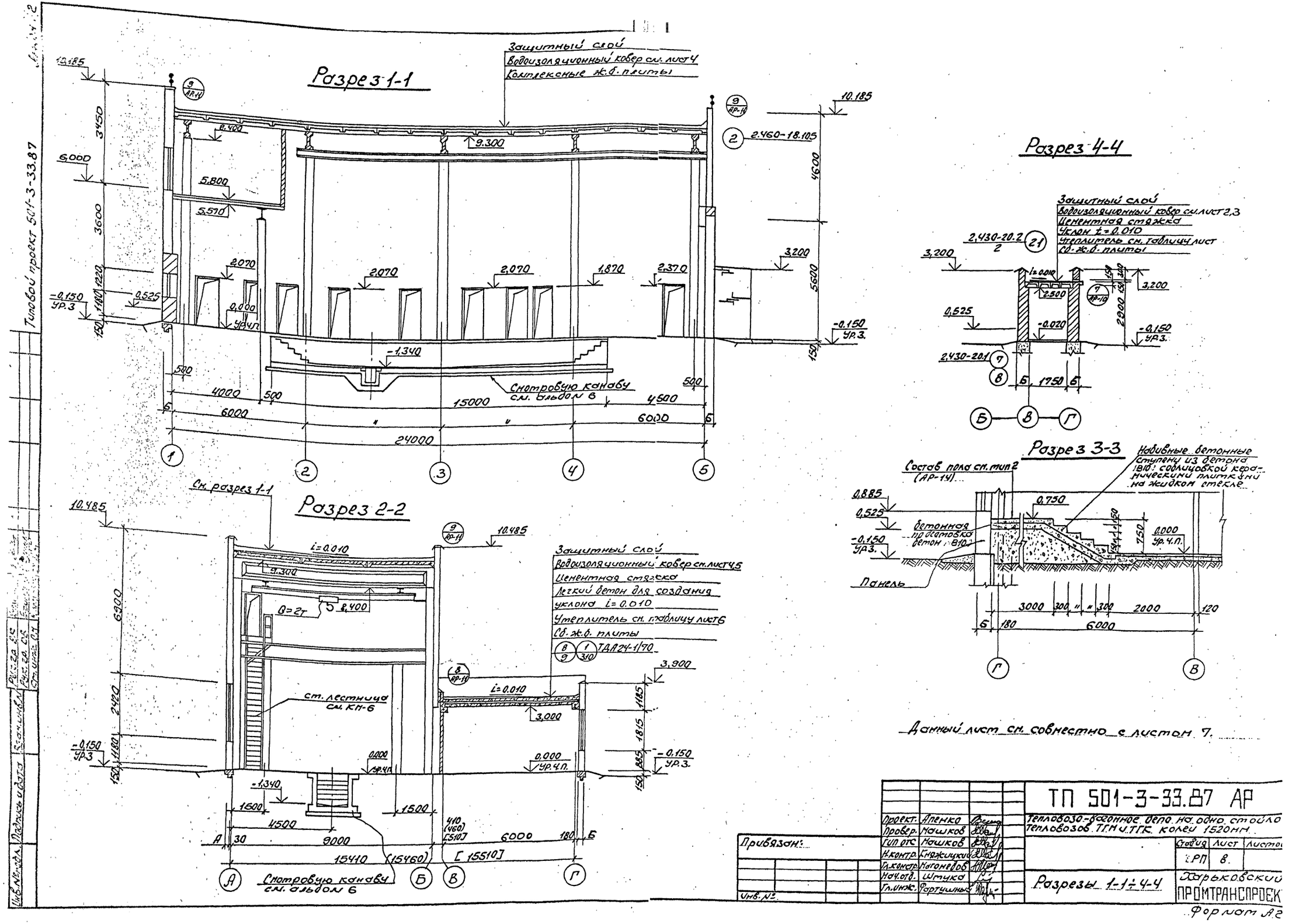
Разрез 1-1
Защитный слой
Водоизоляционный ковер см. лист 4
Комплексные ж.б. плиты
Смотровую канаву см. альбом 6
Разрез 2-2
См. разрез 1-1
Защитный слой
Водоизоляционный ковер см. лист 4,5
Цементная стяжка
Легкий бетон для создания уклона i=0.010
Утеплитель см. таблицу лист 6
Сб. ж.б. плиты
ТДА24-1/70
ст. лестница см. КМ-6
Смотровую канаву см. альбом 6
Разрез 4-4
Защитный слой
Водоизоляционный ковер см. лист 2,3
Цементная стяжка
Уклон t=0.010
Утеплитель см. таблицу лист
Сб. ж.б. плиты
Разрез 3-3
Состав пола см. тип 2 (АР-14)
Набивные бетонные ступени из бетона В10: соблицовкой керамическими плитками на жидком стекле
Бетонная подготовка бетон В10
Панель
Данный лист см. совместно с листом 7.
ТП 501-3-33.87 АР
Тепловозо-вагонное депо на одно стойло тепловозов ТГМ и ТГК колеи 1520 мм
Проект. Апенко
Провер. Машков
Гип отс. Машков
Н.контр. Княжицкий
Гл.констр. Магомедов
Нач.отд. Штука
Гл.инж. Фартушный
Привязан:
Инв. №
Стадия РП
Лист 8
Разрезы 1-1÷4-4
Харьковский ПРОМТРАНСПРОЕКТ
Формат А2
Типовой проект 501-3-33.87

Фасад 1-5

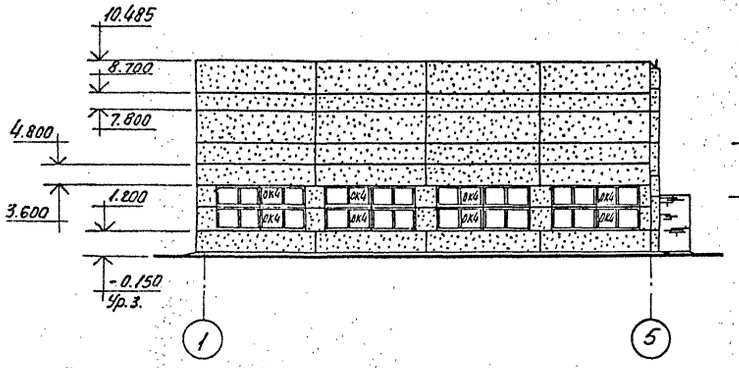

Фасад А-Г

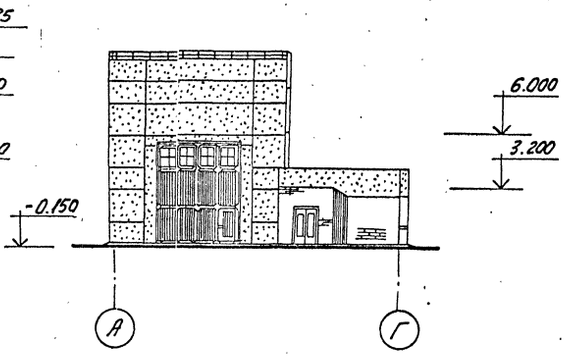

Фасад 5-1

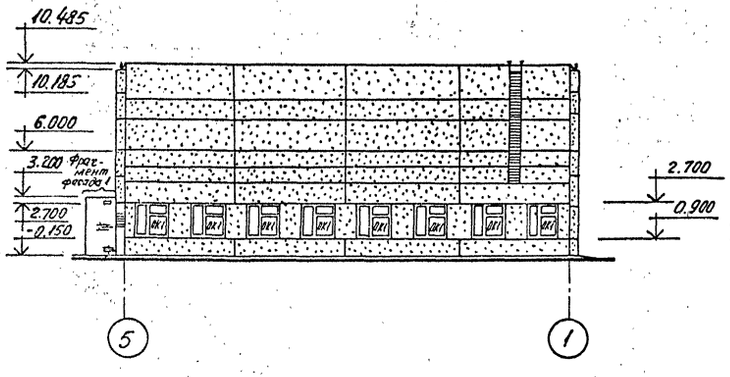

Фасад Г-А

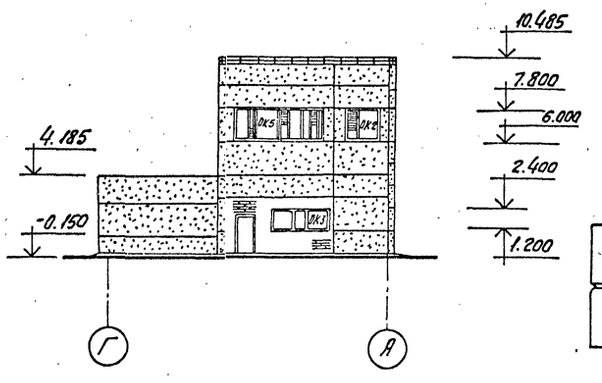

ОК-1

ОО 18-18В

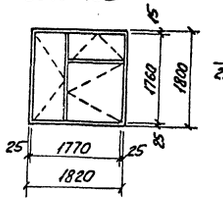

ОК-3

ПВД 12-30.2

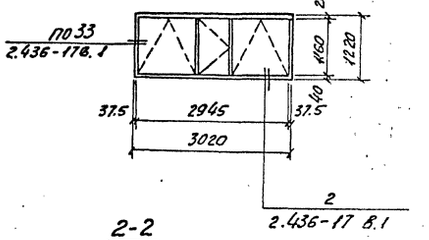

ОК-2

ПГО 18-18.1

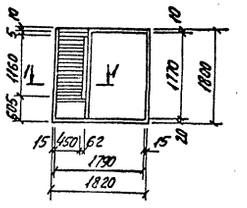

2-2
3-3

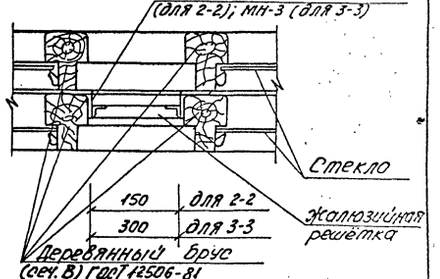

1-1

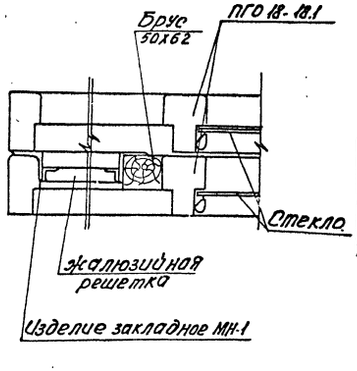

4-4

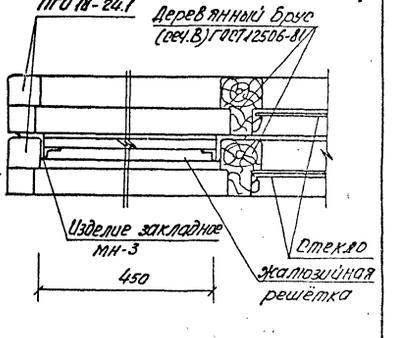

Фрагмент фасада 1

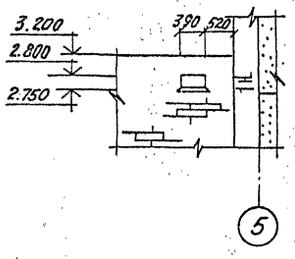

16
2.436-17 В.1

ОК-4

ПВД 12-24.2 ПВД 12-24.2

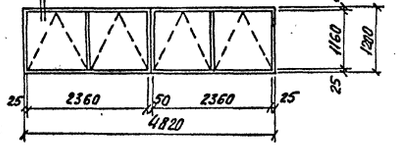

ОК-5

ПГО-18-24 ПГО 18-24.1

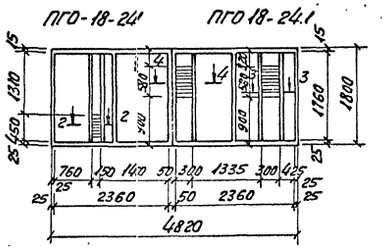

Совместно с данным листом см. лист 7, 8.

				ТП 501-3-33.87 АР		
				Тепловозо-вагонное депо на одно стойло для тепловозов ТГМ и ТГК колеи 1520 мм		
Разраб.	Ленко				Стадия	Лист	Листов
Провер.	Машков				РП	9	
Рук. гр.	Машков						
Н. контр.	Кляхичкий						
Гл. констр.	Магомедов			Фасады. Схемы заполнения оконных проёмов.	Харьковский Промтранспроект		
Нач. отд.	Шпука						
Привязан:							
Инв. N							

Формат А2

Фрагмент плана 2

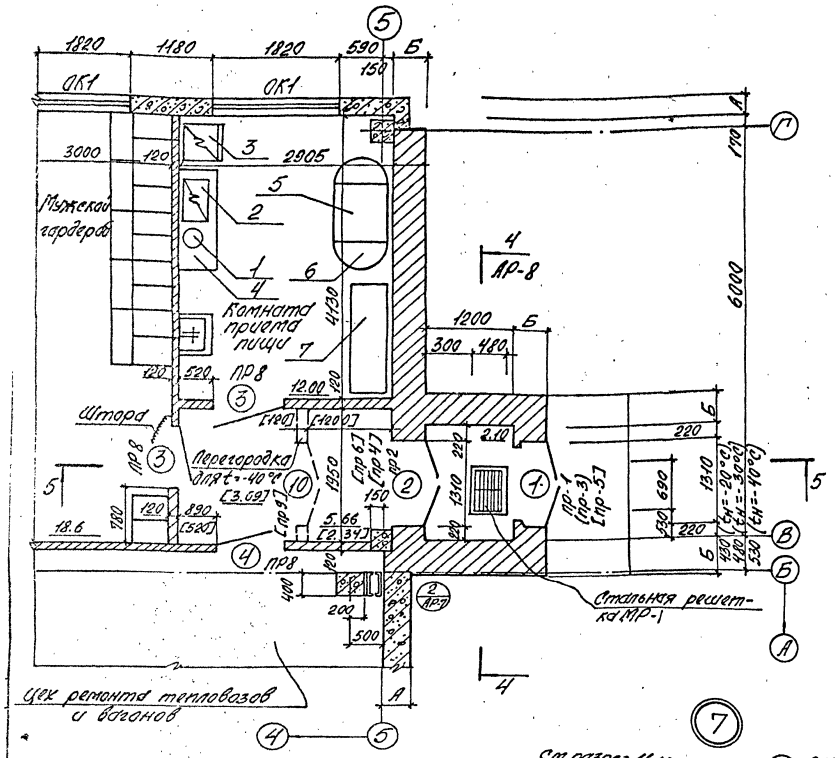

Разрез 5-5

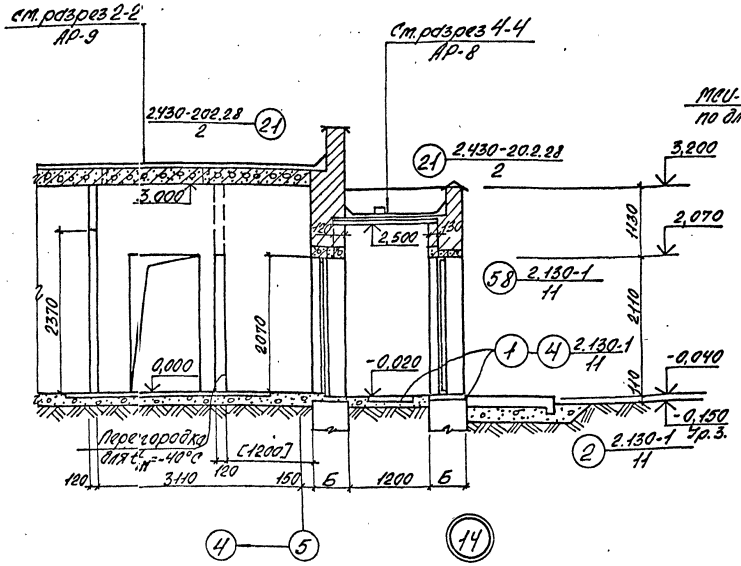

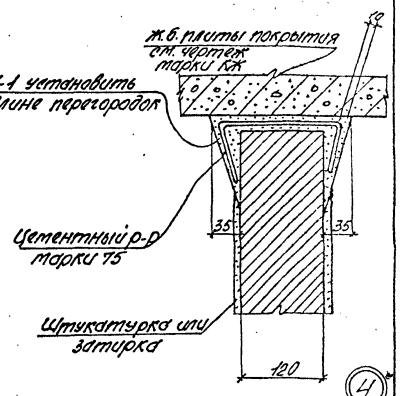

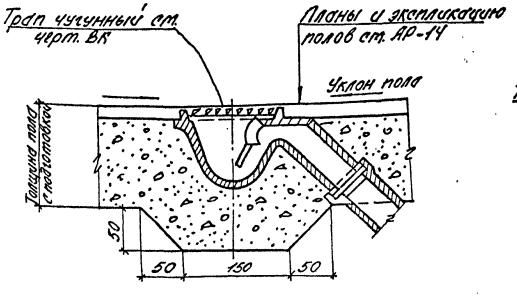

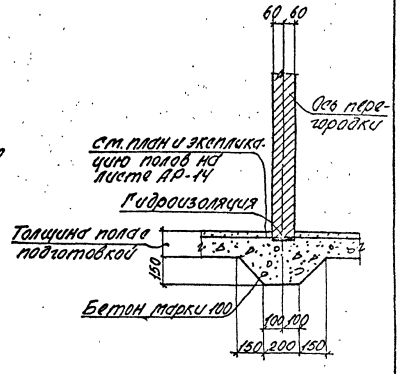

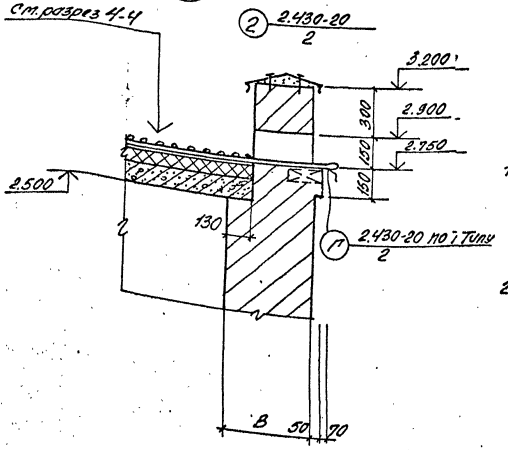

1. В квадратных скобках даны размеры и приведены перегородки и марки перемычек при $t_н$=-40°С; в круглых марки перемычек при $t_н$=-30°С
2. Данный лист рассматривать совместно с листами 7, 8.

Спецификация оборудования

№ п/п	Наименование	Тип	Габарит. разм. (мм)	Мощн. кВт	Каталог	Кол-во
1	Электрочайник	Бытовой	—	—	Торговая сеть	1
2	Электроплита	Бытовая	—	—	Торговая сеть	1
3	Холодильник (Саратов)	Бытовой		—	Торговая сеть	1
4	Стол производствен.	С-3	1500×600×900	—	Гипроторг при 6.5027 Ж2	1
5	Стол обеденный	—	850×850×730	—	Торговая сеть	1
6	Стул	—	—	—	Торговая сеть	2
7	Вводное устройство ШВ	ст. ЭМ-10	1600×450×1700	—	—	1

Разраб.	Апенко			
Провер.	Машков			
Гип отс.	Машков			
Н. контр.	Княжицкий			
Гл. конст.	Магомедов			
Нач. отд.	Штумка			

Привязан:

Инв. №

ТП 501-3-33.87 АР

Тепловозо-вагонное депо на одно стойло для тепловозов ТГМ и ТГК колеи 1520 мм

Стадия	Лист	Листов
ТРП	10	

Фрагмент плана №2. Разрез 5-5. Узлы.

Харьковский ПРОМТРАНСПРОЕКТ

Формат А2

План на отм. 5.800

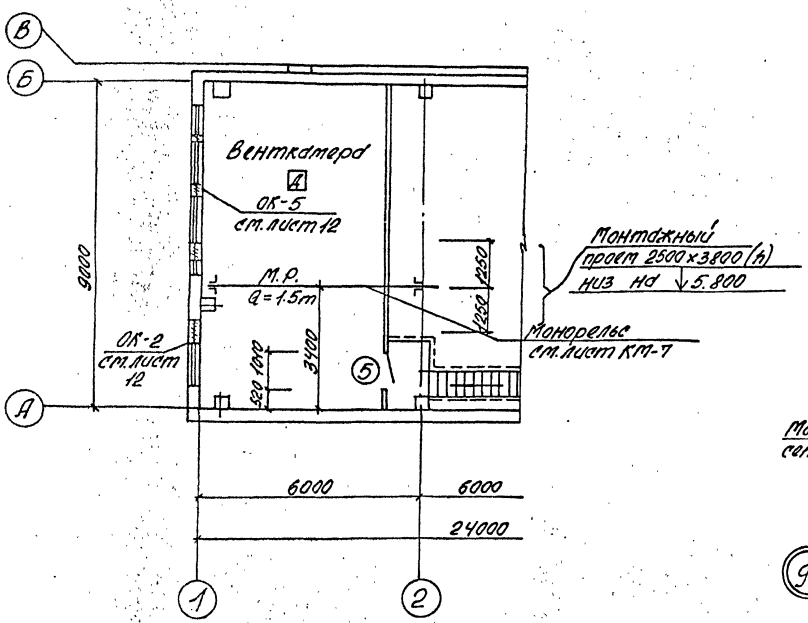

План кровли

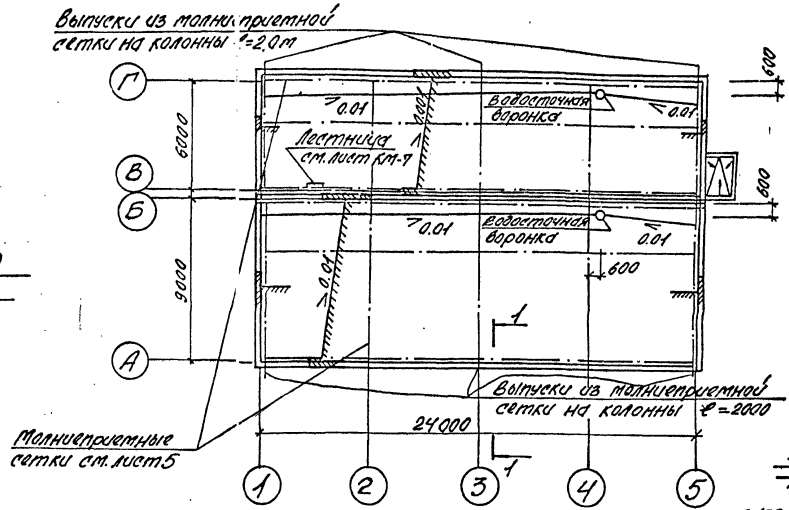

1-1

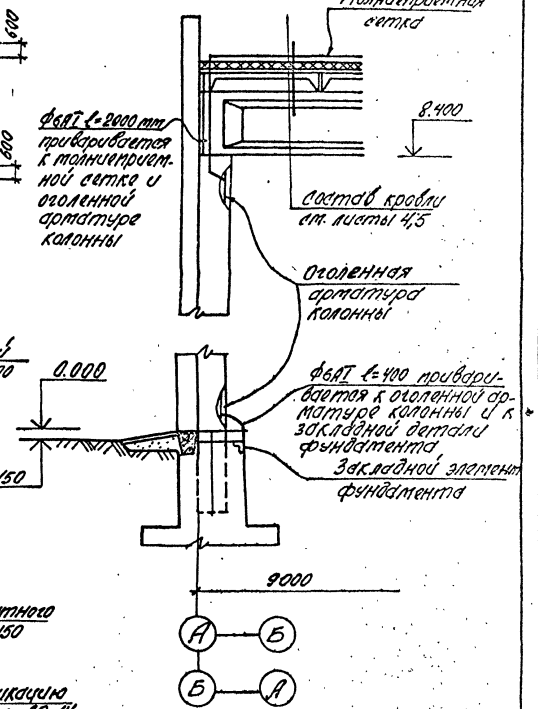

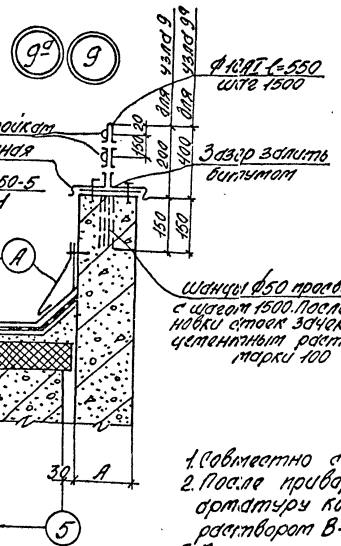

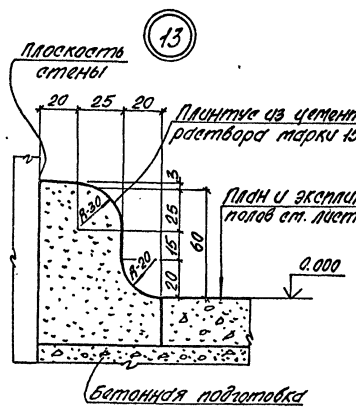

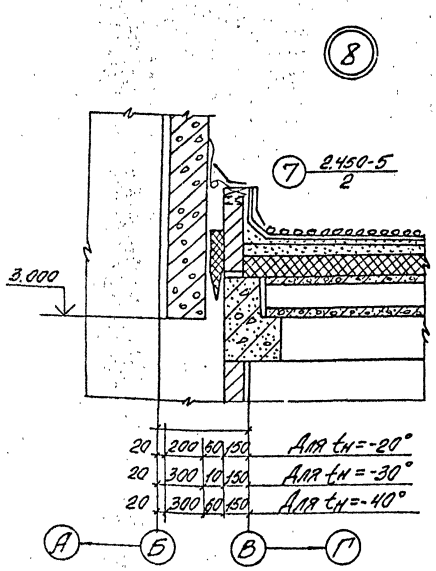

4. Закладную деталь фундамента и арматуру ф6мм находящиеся в грунте обетонировать бетоном В-10 толщина слоя 10мм

1. Совместно с данным листом см. листы 7; 8.
2. После приварки арматуры ф6 АI оголенную арматуру колонны зачеканить цементным раствором В-20.
3. К молниеприемной сетке присоединить установленные на кровле дефлекторы вентсистем. Соединение выполняется сваркой, электроды Э-42 ГОСТ 9467-75.

Разраб.	Апенко		ТП 501-3-33.87	АР
Провер.	Машков		Тепловозо-вагонное депо на одно стойло для тепловозов ТГМ и ТГК колеи 1520мм	
Гип отд.	Машков			Стадия / Лист / Листов
Н. контр.	Княжицкий			РП / 4 /
Гл. конст.	Магомедов		План на отм. 5.800. План кровли. Узлы.	Харьковский Промтранспроект
Нач. отд.	Штука			

Привязан:

Инв. №

Альбом 2

Типовой проект 501-3-33.87

Формат А2

Альбом 2

Типовой проект 501-3-33.87

План отверстий в перегородках на отм. 0.000

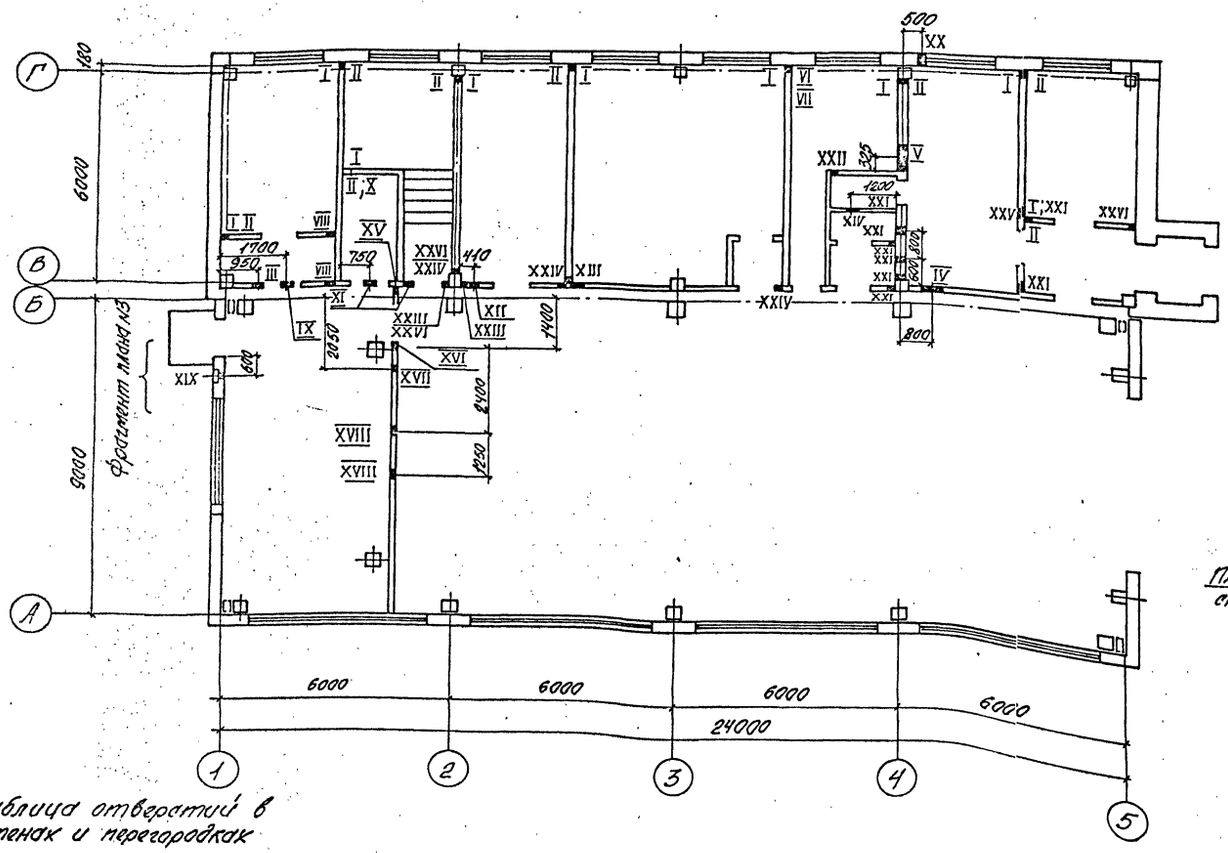

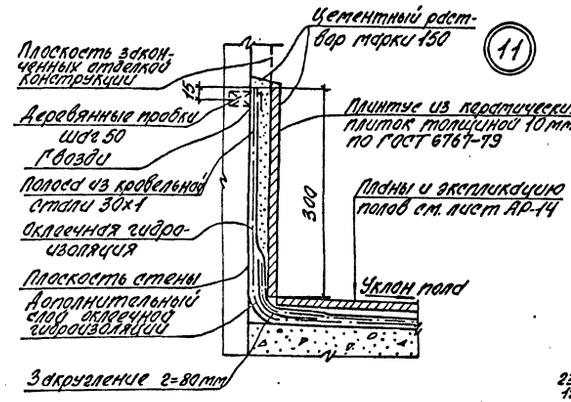

11

12

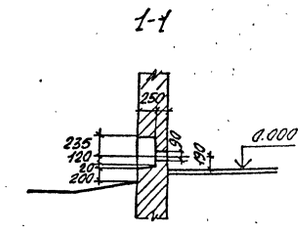

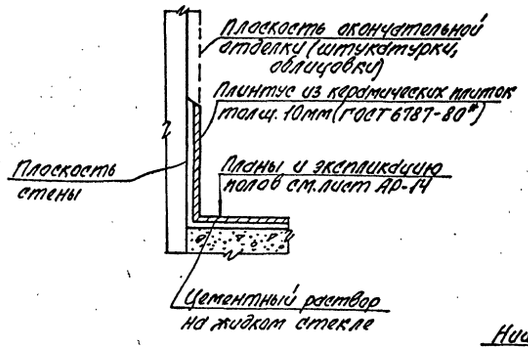

Фрагмент плана N3

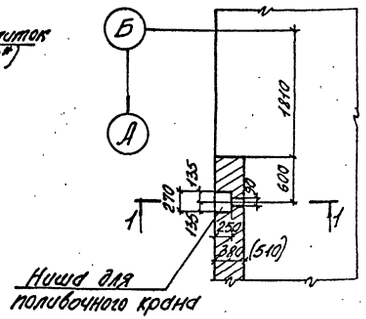

Совместно с данным листом см. лист 7,8
Над проемами шириной 250мм и более уложить по 3 Ф 10 А I ℓ=900мм

Таблица отверстий в стенах и перегородках

Марка отверстий	Отверстия: Ширина (мм)	Высота (мм)	Отметка низа отверстия	Пояснения
I	100	150	2,850	[illegible]
II	100	150	0,000	ОВ
III	150	150	2,825	ОВ
IV	500	450	2,300	ОВ
V	650	450	2,300	ОВ
VI	250	150	0,000	ОВ
VII	100	150	2,600	ОВ
VIII	350	350	2,450	ОВ
IX	200	200	2,450	ОВ
X	200	200	2,650	ОВ
XI	200	200	2,600	ОВ
XII	350	350	2,350	ОВ
XIII	500	500	2,100	ОВ
XIV	200	250	2,450	ОВ
XV	300	200	7,300	ОВ
XVI	250	250	8,550	ОВ
XVII	600	600	5,900	ОВ
XVIII	350	350	8,000	ОВ
XIX	270	355	0,340	ВК; (от отмостки)
XX	150	150	0,300	ВК
XXI	200	100	2,450	ВК
XXII	100	100	2,450	ВК
XXIII	150	150	2,450	ВК
XXIV	100	100	2,450	ВК
XXV	200	250	2,550	ОВ
XXVI	100	100	2,400	ЭЛ

Привязан:

Инв. №

Проект.	Аменко	
Провер.	Машков	
Гип отс.	Машков	
Н.контр.	Княжицкий	
Гл.конст.	Магомедов	
Нач.отд.	Штука	
Гл.инж.пр.	Фартушный	

ТП 501-3-33.87 АР

Тепловозо-вагонное депо на одно стойло для тепловозов ТГМ и ТГК колеи 1520мм

Стадия	Лист	Листов
ТРП	12	

Планы отверстий в перегородках на отм. 0,000 и 5,800. Таблица отверстий в стенах и перегородках.

Харьковский ПРОМТРАНСПРОЕКТ

Формат А2

Схема расположения элементов подземного хозяйства

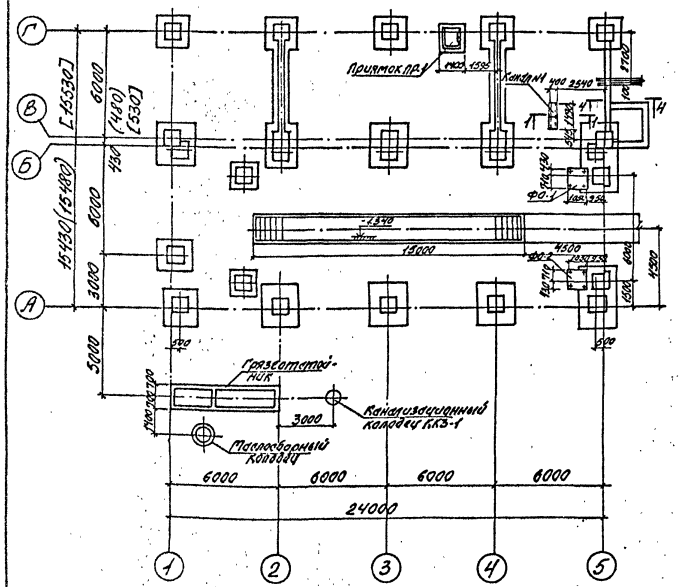

План теплового пункта на отм. 0.000

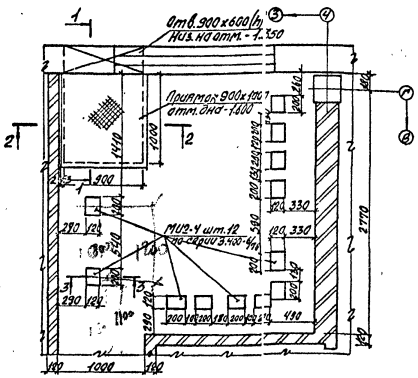

Спецификация элементов к схеме расположения на данном листе

Марка поз.	Обозначение	Наименование	Кол.	Масса ед., кг	Примечание
		Маркировочная схема подземного хозяйства			
	АР-13	Канал №1	1		
МИ2-4	3.400-6/76	Закладная деталь МИ2-4	12	2.4	
ПР-1	АР-13	Приямок ПР-1	1		
ФО-1	АР-13	Фундамент ФО-1	1		
ФО-2	— " —	Фундамент ФО-2	1		
	Т.пр. Альбом 6	Смотровая канава	1		
	КЖ-22	Грязеотстойник	1		
	КЖ-23	Канализационный колодец КК3-1	1		
	КЖ-23	Маслосборный колодец	1		
	АР-13	Труба 80×3,5 ℓ=4400 ГОСТ 3262-75*	2		

Спецификация элементов подземных конструкций

Марка поз.	Обозначение	Наименование	Кол.	Масса ед., кг	Примечание
		Канал №1			
		Сборные железобетонные изделия и детали			
Л-1	3.006.1-2/82 Вып.1-1	Лоток Л1д-8	2	110	
П-1	3.006.1-2/82 Вып.1-2	Плита П1-5	2	40	
		Материалы			
		Кирпич марки 75			0.012 тыс.шт.
		Бетон В10			0.04 м³
		Приямок ПР-1			
		Сборные железобетонные изделия и детали			
БП-1	1.038.1-1 Вып.1	Перемычка 2ПБ13-1	2	25	
МИ4-17	3.400-6/76	Изделие закладное МИ4-17	3	6.9	п.м.
ЗД-1	Т.пр. КЖИ ЗД-1	Закладная деталь ЗД-1	3	3.43	
Щт-1	Т.пр. КЖИ-Щт-1	Крышка приямка	2		
		Материалы			
		Кирпич М 75			0.7 тыс.шт.
		Бетон В10			0.29 м³
		Фундамент ФО-1 (ФО-2)			
		Материалы			
		Бетон В12.5			0.76 м³

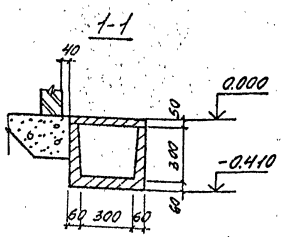

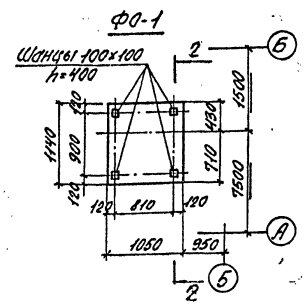

Плиты канала №1

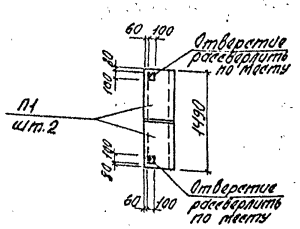

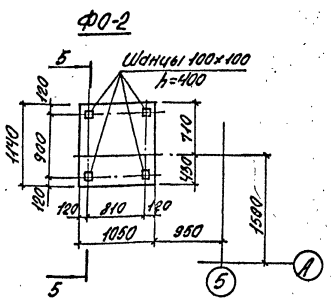

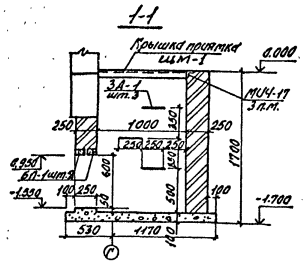

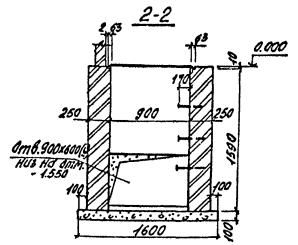

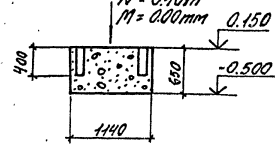

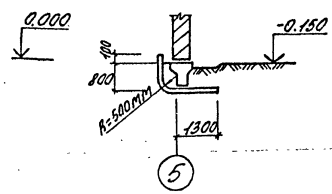

Совместно с данным листом см. лист 7

				ТП 501-3-33.87	АР
				Тепловоз-вагонное депо на одно стойло для тепловозов ТГМ и ТГК колеи 1520 мм	
Разраб.	Удовиченко			Стадия	Лист	Листов
Провер.	Машков			РП	13	
ГИП отд.	Масиков			Схема расположения элементов подземного хозяйства.	Харьковский ПРОМТРАНСПРОЕКТ	
Н. контр.	Княжицкий					
Гл. конст.	Малогедов					
Нач. отд.	Штука					

Привязан.

Инв. №

Формат А2

Экспликация полов

Наименование или номер помещения по проекту	Тип пола по проекту	Схема пола или номер узла по серии	Элементы пола и их толщина	Площадь пола, м²
Цех ремонта тепловозов и вагонов	1		Покрытие - бетон марки 300-25 мм. Поверхность железнить. Подстилающий слой - бетон марки 150-100 мм. Основание - грунт, уплотненный щебнем, крупностью 40-60 мм	179.25
Зарядная, электролитная, генераторная, ремонтная	2		Покрытие - плитки керамические кислотоупорные (ГОСТ 961-79) - 20 мм. Прослойка и заполнение швов - кислотоупорный раствор на жидком стекле с уплотняющей добавкой - 25 мм. Подстилающий слой - бетон марки 100-100 мм. Основание - грунт уплотненный щебнем, крупностью 40-60 мм	53.2
Отделение ремонта фильтров и топливной аппаратуры	3		Покрытие - бетон марки 200-20 мм. Поверхность железнить. Подстилающий слой - бетон марки 150-80 мм. Основание - грунт, уплотненный щебнем, крупностью 40-60 мм	35.5
	4		Покрытие - бетон марки 200-20 мм. Поверхность железнить. Подстилающий слой - бетон марки 150-80 мм. Основание - грунт, уплотненный щебнем, крупностью 40-60 мм по уклону 2%	11.9
	5	240 2.244-1 вып.4 по 155 и 156 2.244-1 вып.3	Покрытие - плитка керамическая гладкая (ГОСТ 6787-80) - 10 мм	3.6

Наименование или номер помещения по проекту	Тип пола по проекту	Схема пола или номер узла по серии	Элементы пола и их толщина	Площадь пола, м²
Душевая	6	240 2.244-1 вып.4 156 2.244-1 вып.3	Покрытие - плитки керамические (ГОСТ 6787-80) - 10 мм (см. пояснение п.1)	1.62
Комната приема пищи, гардеробная	7	224 2.244-1 вып.4 по 151 и 152 2.244-1 вып.3	Покрытие - линолеум (ГОСТ 14632-79) - 6 мм	30.6
Тамбур, коридор	8	237 2.244-1 вып.4 156 2.244-1 вып.3	Покрытие - мозаичные плиты из бетона марки 200-20 мм	7.8
Цех ремонта тепловозов и вагонов	9	1 2.419-1 вып.1	Покрытие - сборные жел. бет. плиты ПП1-50 мм. Подстилающий слой - песок 90 мм. Основание - уплотненный грунт	15.75
Вентпомещения	10	135 2.244-1 вып.4 95 и 96 2.244-1 вып.3	Покрытие - бетон марки 200-20 мм	45.0

1. По подстилающему слою уложить гидроизоляцию - 4 слоя гидроизола марки ГИ-1 на битумной мастике с температурой размягчения 90°С - 8 мм.
2. Совместно с данным листом см. лист 8.
3. В местах примыкания пола к внутренним граням наружных стен в основании пола на ширину 800 мм укладывается слой шлака $\gamma = 500$ кг/м³ толщиной 75 мм при $t_н = -20°С$; 100 мм при $t_н = -30°С$; 125 мм при $t_н = -40°С$.

План полов на отм. 0,000

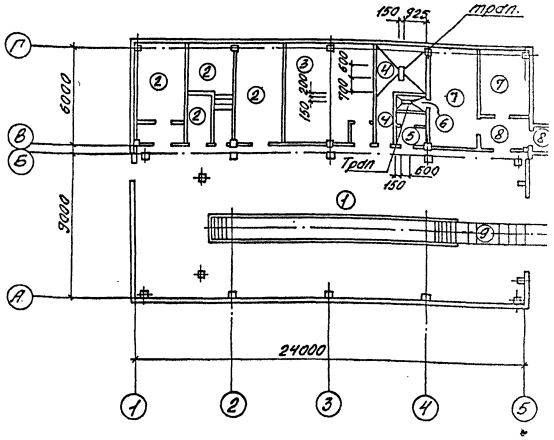

План полов на отм. 5.800

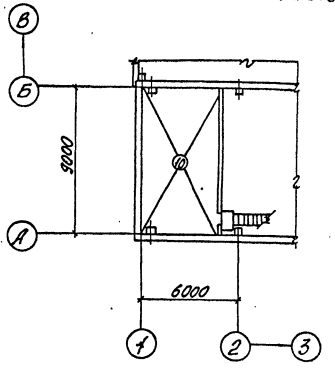

Привязан:

Инв. №

Проект.	Апенко	
Провер.	Машков	
ГИП отд.	Машков	
Н.контр.	Княжицкий	
Гл.конст.	Магомедов	
Нач.отд.	Штука	
ГИП	Фартушный	

ТП 501-3-33.87 АР

Тепловозо-вагонное депо на одно стой. для тепловозов ТГМ и ТГК колеи 1520

Стадия	Лист	Л
РП	14	

Планы полов на отм. 0.000 и 5.800. Экспликация полов.

Харьковск ПРОМТРАНСПЕ

Формат

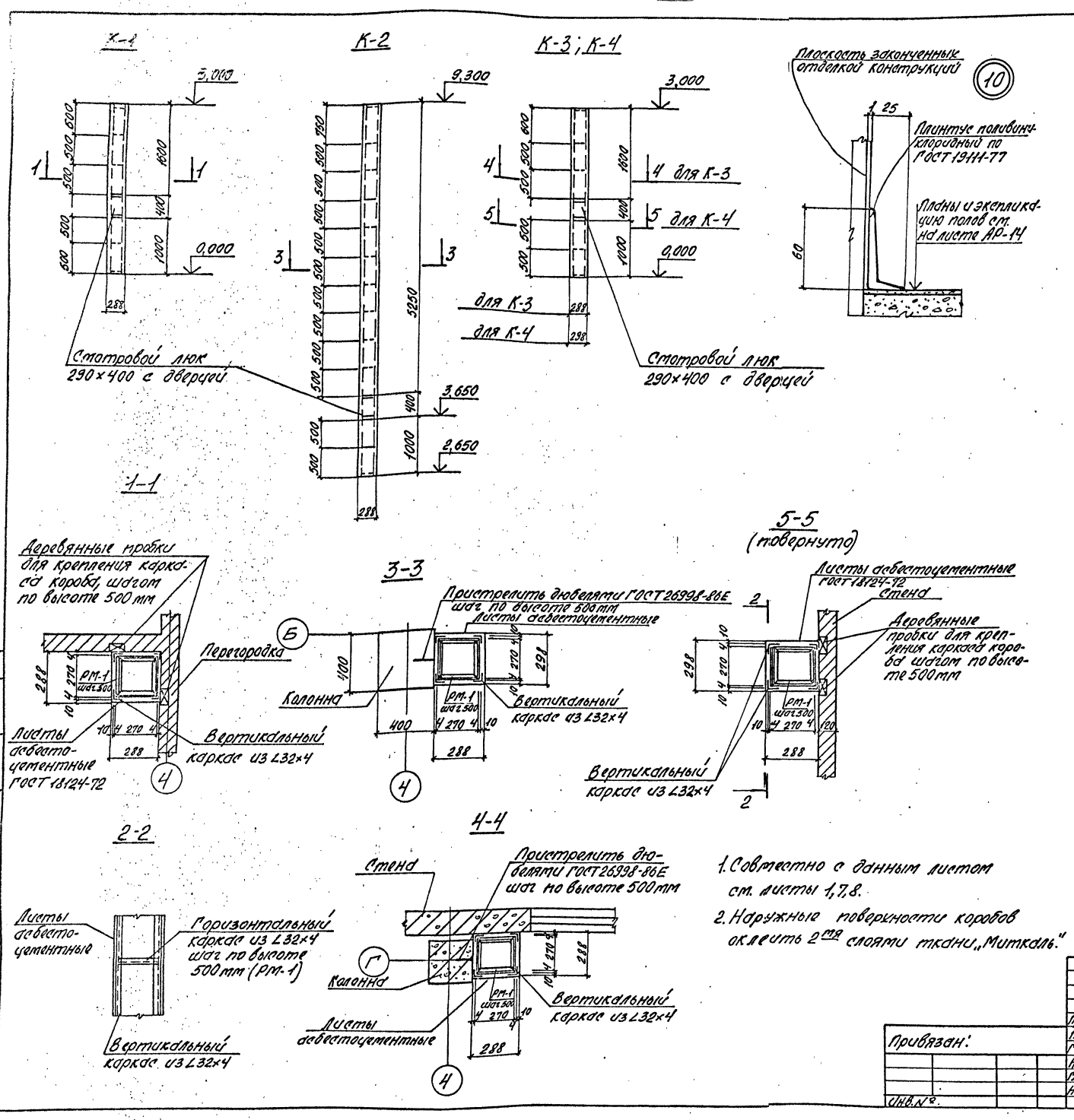

1. Совместно с данным листом см. листы 1,7,8.
2. Наружные поверхности коробов оклеить 2-мя слоями ткани „Миткаль."

Спецификация на сантехнические короба

Формат	Зона	Поз.	Обозначение	Наименование	Кол. шт.	Примечание
				К-1		
		1	см. данный лист	L32×4 ГОСТ 8509-86 l=3000 мм	4	5.73 кг
		2	т.пр. КЖИ РМ-1	Рамка металлическая РМ-1	7	2.04 кг
		3	см. данный лист	Асбестоцементный лист 290×500 ГОСТ 18124-75*	8	
		4	—— " ——	290×600	2	
		5	—— " ——	290×400 мм	1	
		6	—— " ——	Смотровой люк 290×400	1	
				К-2		
		7	см. данный лист	L32×4 ГОСТ 8509-86 l=6650 мм	4	12.70 кг
		2	т.пр. КЖИ РМ-1	Рамка металлическая РМ-1	14	2.04 кг
		3	см. данный лист	Асбестоцементный лист 290×500	22	
		8	—— " ——	290×750	2	
		9	—— " ——	300×500	11	
		10	—— " ——	300×750	1	
		5	—— " ——	290×400	1	
		11	—— " ——	300×400	2	
		6	—— " ——	Смотровой люк 290×400	1	
				К-3		
		1	см. данный лист	L32×4 ГОСТ 8509-86 l=3000 мм	4	5.73 кг
		2	т.пр. КЖИ РМ-1	Рамка металлическая РМ-1	7	2.04 кг
		3	см. данный лист	Асбестоцементный лист 290×500	8	
		4	—— " ——	290×600	2	
		5	—— " ——	290×400	1	
		6	—— " ——	Смотровой люк 290×400	1	
				К-4		
		1	см. данный лист	L32×4 ГОСТ 8509-86 l=3000 мм	4	5.73 кг
		2	т.пр. КЖИ РМ-1	Рамка металлическая РМ-1	7	2.04 кг
		9	см. данный лист	Асбестоцементный лист 300×500	4	
		12	—— " ——	300×600	1	
		3	—— " ——	290×500	8	
		4	—— " ——	290×600	2	
		11	—— " ——	300×400	1	
		5	—— " ——	290×400	1	
		6	—— " ——	Смотровой люк 290×400	1	

Альбом 8

Типовой проект 501-3-33.87

Проект.	Апенко		
Провер.	Машков		
Гип отд.	Машков		
Н.контр.	Княжицкий		
Гл.конст.	Магомедов		
Нач.отд.	Штука		

Привязан:

Инв.№

ТП 501-3-33.87 АР

Тепловозо-вагонное депо на одно стойло для тепловозов ТГМ и ТГК колеи 1520 мм

Стадия	Лист	Листов
РП	15	

Короба К1÷К4.

Харьковский ПРОМТРАНСПРОЕКТ

Формат А2

Типовой проект 501-3-33.87

Ведомость рабочих чертежей основного комплекта КЖ

Лист	Наименование	Примеч.
1	2	3
КЖ-1	Общие данные (начало)	18
КЖ-2	Общие данные (продолжение)	19
КЖ-3	Общие данные (окончание)	20
КЖ-4	Схема расположения элементов фундаментов	21
КЖ-5	Фундаменты. Фрагмент плана 1. Сечения	22
КЖ-6	Фундаменты. Фрагмент плана 2. Сечения.	23
КЖ-7	Фундаменты ФМ-1 и ФМ-3. Сечения.	24
КЖ-8	Фундаменты ФМ-2 и ФМ-4. Сечения.	25
КЖ-9	Фундаменты ФМ-5 и ФМ-9. Сечения.	26
КЖ-10	Фундамент ФМ-6. Сечения.	27
КЖ-11	Фундаменты ФМ-7 и ФМ-8. Сечения.	28
КЖ-12	Фундаменты ФМ-10, ФМ-11 и ФМ-12. Сечения.	29
КЖ-13	Схемы расположения колонн, ригелей и балок покрытия. Сечения 1-1 ÷ 1-5	30
КЖ-14	Схемы расположения стальных стоек и насадок по осям "1" и "5". Спецификация.	31
КЖ-15	Схема расположения плит покрытия	32
КЖ-16	Схемы расположения стеновых панелей по рядам "А" и "Б" по осям "1" и "5" по ряду "Г". Сечения 1-1 ÷ 4-4	33
КЖ-17	Фрагменты схем расположения стеновых панелей.	34
КЖ-18	Спецификация к схемам расположения стеновых панелей в пристройке к цеху в осях "В-Г". Фундаменты Ф-1 ÷ Ф-5. Сечение 1-1.	35
КЖ-19	Спецификация к схемам расположения стеновых панелей цеха ремонта тепловозов и вагонов	36
КЖ-20	Схема расположения плит перекрытия площадки на отм. 5,800. Разрезы. Сечения	37
КЖ-21	Грязеотстойник. Армирование	38
КЖ-22	Грязеотстойник. План. Разрезы 1-1, 2-2.	39
КЖ-23	Канализационный колодец. Маслосборный колодец.	40

Типовой проект разработан в соответствии с действующими нормами и правилами и предусматривает мероприятия, обеспечивающие взрывную, взрывопожарную и пожарную безопасность эксплуатации здания.

Главный инженер проекта Фартушный

Ведомость ссылочных и прилагаемых документов

Обозначение	Наименование	Примеч.
1	2	3
1.020-1/83 Вып.1-1	Фундаменты сборные железобетонные для колонн сечением 300×300 и 400×400	
1.020-1/83 Вып.2-1	Колонны сечением 300×300 одноэтажных производственных зданий. Рабочие чертежи.	
1.020-1/83 Вып.2-2	Колонны сечением 300×300 пространственные каркасы	
1.020-1/83 Вып.2-15	Колонны сечением 300×300 и 400×400. Арматурные и закладные изделия	
1.020-1/83 Вып.3-1	Ригели высотой 450мм пролетом 3,0; 6,0 и 7,2м для опирания многопустотных плит перекрытия.	
1.020-1/83 Вып.3-2	Ригели высотой 450мм пролетом 3,0 и 6,0 м для опирания многопустотных плит перекрытия. Пространственные каркасы.	
1.020-1/83 Вып.3-3	Ригели высотой 450мм пролетом 3,0, 6,0 и 7,2м для опирания многопустотных плит перекрытия. Арматурные и закладные изделия	
1.020-1/83 Вып.6-1	Монтажные узлы.	
1.020-1/83 Вып.7-1	Изделия соединительные стальные	
1.041-1-2 Вып.1	Сборные железобетонные многопустотные плиты перекрытий длиной 5650мм с предварительно напрягаемой арматурой.	
1.041-1-2 Вып.6	Сборные железобетонные многопустотные сантехнические плиты длиной 5660, 6850 и 9650мм с предварительно напрягаемой арматурой и длиной 2650мм с арматурой из стали класса А-IIIв.	
1.494-24 Вып.1	Стаканы для крепления крышных вентиляторов, дефлекторов и зонтов.	
1.030-1-1 Выпуск 1-1.1-2.1-3	Панели из легких и ячеистых бетонов	
1.030-1-1 Вып.4-1	Изделия соединительные стальные	
3.006.1-2/82	Сборные железобетонные каналы и тоннели из лотковых элементов	
1.415-1 Вып.1	Железобетонные фундаментные балки для стен с шагом колонн 6,0м	
1.423-3 Выпуск 0-1	Железобетонные колонны прямоугольного сечения для одноэтажных производственных зданий, без мостовых кранов высотой до 9,6м.	
1.427.1-3 Вып.2	Колонны железобетонные прямоугольного сечения для продольного и торцевого фахверка одноэтажных производственных зданий высотой 3,0м-14,4м.	
1.462.1-10/80 Вып.1 Вып.2	Балки стропильные железобетонные для покрытий зданий с пролетами 6 и 9м.	
ПК-01-88	Сборные железобетонные плиты для покрытий производственных зданий.	
1.400-7	Стальные изделия для сопряжения сборных железобетонных конструкций одноэтажных промышленных зданий.	
1.030.1-1 Вып.4-2	Стены наружные из однослойных панелей для каркасных общественных зданий.	
	производственных и вспомогательных зданий промышленных предприятий.	
3400.-6/76	Унифицированные закладные детали сборных железобетонных конструкций инженерных сооружений промышленных предприятий. Рабочие чертежи.	
1.465.1-10/82	Комплексные железобетонные плиты покрытий одноэтажных промышленных зданий.	

Ведомость спецификаций

Обозначение	Наименование	Приме
1	2	3
КЖ-2	Таблица марок стали	
КЖ-3	Ведомость объемов сборных бетонных и железобетонных конструкций (к рабочим чертежам основного комплекта)	
КЖ-4	Спецификация к схеме расположения элементов фундамента	
КЖ 7 ÷ КЖ 12	Спецификация на монолитный фундамент. Ведомость расхода стали на элемент	
КЖ-14	Спецификация к схемам расположения колонн, ригелей, балок покрытия, ворот, соединительных изделий.	
КЖ-15	Спецификация элементов к схеме расположения плит покрытия	
КЖ-18	Спецификация монолитных бетонных конструкций	
КЖ-18	Спецификация к схемам расположения стеновых панелей пристройки к цеху в осях В-Г	
КЖ-19	Спецификация к схемам расположения стеновых панелей цеха ремонта тепловозов и вагонов.	
КЖ-20	Спецификация к схемам расположения плит перекрытия площадки на отметке 5,800.	
КЖ-20	Спецификация монолитных участков	
КЖ-21	Спецификация на грязеотстойник выборка стали на грязеотстойник.	
КЖ-23	Спецификация на канализационный колодец.	
	Спецификация на маслосборный колодец.	

Привязан:

Инв. №

Инжен.	Козодой		
Провер.	Машков		
Гип ОТС	Машков		
Н. контр.	Княжицкий		
Гл. констр.	Магомедов		
Начотд.	Штуко		
ГИП	Фартушный		

ТП 501-3-33.87 КЖ

Тепловозо-вагонное депо на одно стойло для тепловозов ТГМ1 ТГК колеи 1520мм.

Стадия	Лист	Листов
РП	1	23

Общие данные (начало)

Харьковский ПРОМТРАНСПРОЕКТ

Формат А2

Общие указания.

1. Проект разработан применительно к следующим условиям:
   а) расчетная зимняя температура принята: 20°С; -30°С; -40°С
   б) скоростной напор ветра для I и III географических районов, тип местности - А;
   в) вес снегового покрова - для III района;
   г) сейсмичность - не выше 6 баллов;
   д) площадка строительства со спокойным рельефом;
   е) грунты непучинистые, непросадочные, грунтовые воды отсутствуют.

   Нормативные характеристики грунтов, служащих основанием для фундаментов здания;
   сцепление - $C^н$ = 2 кПа (0,02 кгс/см²);
   угол внутреннего трения - $\varphi^н$ = 28°;
   объемный вес - $\gamma^н$ = 1,8 тс/м³;
   модуль деформации - E = 14,7 МПа (150 кгс/см²)
2. Коэффициент надежности по назначению принят 0,95.
3. В проекте учтены следующие нагрузки:
   а) нагрузки от подвижного состава класса Е-14;
   б) нормативная нагрузка на полы в здании депо - 1,0 тс/м²;
   в) нагрузки от подвесного электрического однобалочного крана грузоподъемностью 2т в цехе ремонта тепловозов и вагонов;
   г) нагрузки от подвесного электрического крана грузоподъемностью 1,0 тс в ремонтном отделении;
   д) нагрузки от вентиляционного оборудования на перекрытие на отметке 5,800 - 300 кгс/м².
4. При определении расчетного давления на основание „R_0" по формуле 7 СНиП 2.02.01-83 принимались: γ_{c1} = 1,1; γ_{c2} = 1; k = 1,0.
5. Под монолитными фундаментами выполнить подготовку из бетона марки В5, толщиной 100 мм, выступающую за габарит подошвы фундамента на 100 мм в каждую сторону.

   Под сборными ж.б. фундаментами выполняется песчаная подготовка толщиной 100 мм, выступающая за габарит подошвы фундамента на 100 мм.
6. Обратную засыпку позух котлованов и подсыпку под полы производить местным грунтом оптимальной влажности с послойным механическим уплотнением с доведением до коэффициента стандартного уплотнения $K_{ст}$ = 0,98.
7. Марки бетона и характеристики сталей для железобетонных и бетонных конструкций приведены на листах проекта или указаны на соответствующих листах типовых серий.
8. Устойчивость стойковой части здания депо обеспечивается жесткой заделкой колонн в стаканах фундаментов (оси А-Б).

   В осях В-Г обеспечивается армокирпичными диафрагмами жесткости.
9. Стеновые панели приняты из плотного керамзитобетона марки В5 с объемным весом γ = 900 кг/м³ в сухом состоянии.
10. В комплексных плитах покрытия в качестве материала утеплителя принят плитный пенобетон γ = 500 кгс/м³ на поверхности пенобетона выполняется цементно-песчаная стяжка δ = 15 мм из раствора М50.
11. Учитывая, что монтаж конструкций может производиться при отрицательных температурах, а также возможность нахождения конструкции под нагрузкой в неотапливаемом помещении (до ввода в эксплуатацию), для армирования железобетонных конструкций и закладных изделий в зависимости от расчетной температуры наружного воздуха приняты следующие марки стали:

Вид арматуры и закладных изделий	Класс стали	Марки стали при монтаже и нахождении конструкций под нагрузкой при температуре	
		до -30°С включительно	ниже -30°С до -40°С включительно
Стержневая горячекатаная гладкая ГОСТ 5781-82*	А-I	ВСт3кл2	ВСт3пс2
Стержневая горячекатаная периодического профиля ГОСТ 5781-82*	А-II	ВСт5пс2	ВСт5пс2
	А-III	25Г2С	25Г2С
	А-IV	20ХГ2Ц	20ХГ2Ц
	А-V	23Х2Г2Т	23Х2Г2Т
Стержневая термически упрочненная периодического профиля ГОСТ 10884-81	АТ-IVс	25Г2С	25Г2С
	А-V	Применяется при расчетных температурах наружного воздуха до -40°С включительно	
Обыкновенная арматурная проволока гладкая ГОСТ 6727-80	В-I	То же	
Закладные изделия конструктивные	С38/23	ВСт3кп2	ВСт3кп6
Закладные и соединительные изделия расчетные	С38/23	ВСт3кп2	ВСт3пс6
Монтажные петли	А-I	ВСт3пс2	ВСт3сп2
Анкерные болты	—	ВСт3кп2	ВСт3кп2

12. Все работы по строительству должны выполняться в соответствии с действующими правилами производства и приемки работ.
13. При выполнении работ в зимнее время должны соблюдаться специальные требования к каждому виду работ.

    При этом кирпичные стены в отдельных возможно их методом замораживания должны быть проверены расчетом, а марки раствора соответственно скорректированы.
14. Все закладные и соединительные изделия, подлежащие металлизации защищаются от коррозии лакокрасочным покрытием состоящим 1 слой грунта ХС-010, 3 слоя эмали ПХ8 или 3 слоя эмали ХВС и лака ХСЛ в отношении
15. Металлизации подлежат все закладные изделия в стеновых панелях и соединительные изделия, перечисленные в спецификации на листах проекта.
16. Диаметры монтажных петель в колонных плитах покрытия принимать:
    а) для плит марки ПГ-ф14АII;
    б) для плит марки ПВ-ф16АII.

    Конструкция петель аналогично ГОСТ 22701-77.
17. Для создания непрерывной цепи молниезащиты, выпуски молниеприемной сетки, показанные на листе АР-15 сварить стержнями ф6 АI с закладными элементами колонн по осям 3/А и 3/Г и с металлическими колонной фахверка по осям 1/А; 5/А; 1/Г; 5/Г.

				ТП 501-3-33.87	Альб. 2
				Тепловозо-вагонное депо на 6 стойл. для тепловозов ТГМ3, ТГМ4, 2ТЭ10Л, 2ТЭ10М	
Выполн.	Кравцов			Стадия	Лист	Листов
Провер.	Машков			Р	2	
Рук. гр.	Машков					
Н. контр.	Федорцев					
Гл. конст.	Мос. Промстройпроект					
Нач. отд.	Шитько			Общие данные (продолжение)		
Привязан:						
Инв. №						

Формат А4

Ведомость объемов сборных бетонных и железобетонных конструкций по рабочим чертежам основного комплекта марки КЖ.

№ строки	Наименование группы элементов конструкций.	Код	Количество, м³ I ветровой район			II ветровой район			Примечание
1.	Фундаменты стаканного типа и башмаки.	581200	5,1	5,1	5,1	5,1	5,1	5,1	
2.	Колонны	582100	38	38	38	38	38	38	
3.	Балки стропильные	582200	5,5	5,5	5,5	5,5	5,5	5,5	
4.	Балки обвязочные, фундаментные и сооружений.	582400	2,8	3,88	3,88	2,8	3,88	3,88	
5.	Ригели и прогоны	582500	6,64	6,64	6,64	6,64	6,64	6,64	
6.	Перемычки	582800	0,78	0,83	1,0	0,78	0,83	1,0	
7.	Панели стеновые наружные	583100	328,0	328,4	328,8	328,0	328,0	328,0	
8.	Плиты покрытий	584100	29,87	29,87	29,87	29,87	29,87	29,87	
9.	Плиты перекрытий	584200	4,24	4,24	4,24	4,24	4,24	4,24	
10.	Детали смотровых колодцев и колодцев.	585800	17,65	17,65	17,65	17,65	17,65	17,65	

Наименование фундаментов	№ кол	I ветровой район N1	Mx	Qx	My	Qy	N2	II ветровой район N1	Mx	Qx	My	Qy	N2
ФМ-1; ФМ-2*	1	64,4	17,9	2,6	—	—	—	64,8	20,8	3,1	—	—	—
	2	18,6	17,9	2,6	—	—	—	19,0	20,8	3,1	—	—	—
ФМ-3; ФМ-4*	1	46,7	9,3	1,4	7,6	0,1	—	46,9	10,9	2,6	10,9	0,1	—
	2	21,5	9,3	1,4	7,6	0,1	—	21,5	10,9	2,6	10,9	0,1	—
ФМ-5	1	57,2	18,3	2,6	—	—	19,8	58,2	20,6	3,1	—	—	19,8
	2	11,4	8,5	2,6			19,8	11,4	11,4	3,1	—	—	19,8
ФМ-6	1	77,0	21,3	4,7	—	—	31,0	77,0	26,3	6,6	—	—	31,0
	2	31,2	14,5	4,7	—	—	31,0	31,2	19,1	6,6	—	—	31,0
ФМ-7	1	45,3	10,4	1,4	9,9	0,3	9,4	45,3	10,7	2,6	14,1	0,5	9,4
	2	20,1	6,4	1,4	14,9	0,3	9,4	20,1	6,6	2,6	19,2	0,5	9,4
ФМ-8	1	48,8	18,9	1,4	16,6	0,3	21,4	48,8	19,1	2,6	20,8	0,5	21,4
	2	23,6	15,1	1,4	21,6	0,3	21,4	23,6	15,3	2,6	25,8	0,5	21,4
ФМ-9	1	54,2	24,9	1,4	5,4	0,2	—	54,2	25,1	2,6	8,4	0,3	—
	2	29,0	9,8	1,4	9,2	0,2	—	29,0	10,0	2,6	12,5	0,3	—
ФМ-10	1	18,3	—	—	—	—	—	18,3	—	—	—	—	—
ФМ-11; ФМ-12	1	26,1	3,3	—	4,6	0,2	—	26,1	3,3	—	16,1	0,3	—
Ф-1	1	33,9	10,2	—	—	—	—	33,9	10,2	—	—	—	—

* Только для III-его ветрового района.

Расчетные схемы фундаментов.

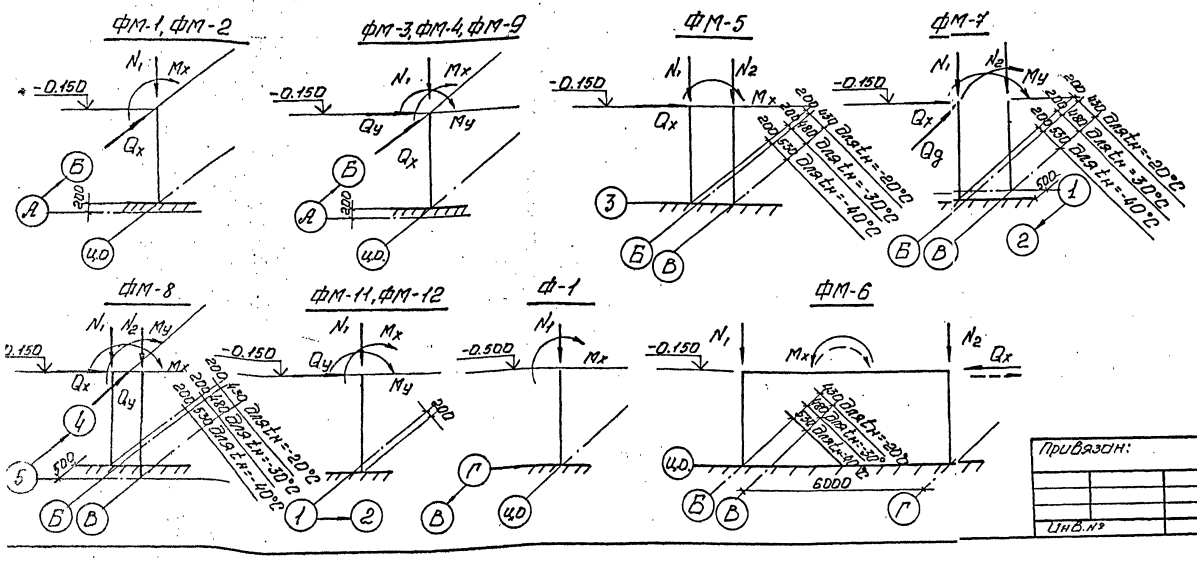

Совместно с данным листом см. л. 4.

Привязан:						ТП 501-3-33.84	КЖС
						Теплобоз-буксировщик ВЕПО на одно стойло для теплобозостроительного комплекса колеи 1520 мм.	
							Стадия / Лист / Листов
							РП / 3 /
Инв. №						Общие данные (окончание)	Харьковский ПРОМТРАНСПРОЕКТ
		Разраб.	Тонзюк				
		Провер.	Машков				
		ГИП отд.	Машков				
		Н. контр.	Кляцкий				
		Гл. констр.	Могдеров				
		Нач. отд.	Штучка				

Формат А2

Схема расположения элементов фундаментов

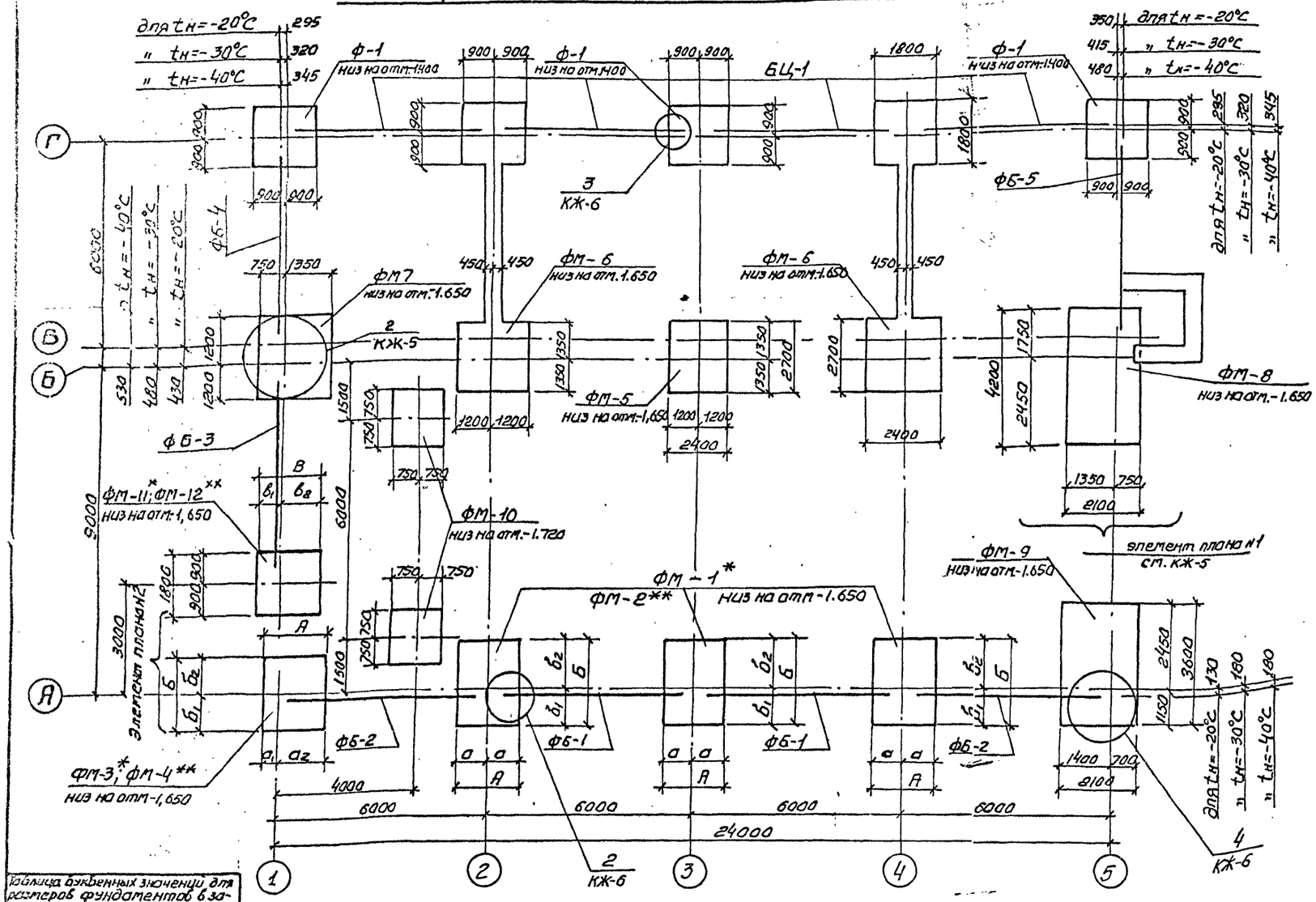

Таблица буквенных значений для размеров фундаментов в зависимости от ветрового района

Буквенное обозначение	Ветровой район I	Ветровой район III
А	2100	2400
Б	2400	2700
В	1800	2400
а	1050	1200
$а_1$	550	700
$а_2$	1550	1700
$б_1$	1000	1150
$б_2$	1400	1550
$в_1$	700	1000
$в_2$	1100	1400

* - фундаменты только для I^го ветрового района.

** - фундаменты только для III^го ветрового района.

Совместно с данным листом см. л. 3, 5÷12.

Спецификация к схеме расположения элементов фундаментов

Марка поз.	Обозначение	Наименование	Кол.	Масса ед. кг	Примеч.
Ф-1	1.020-1/83 вып.1-1	Фундамент 1Ф18.9-1	3		
ФМ-1*	лист 7	Фундамент ФМ-1	3		
ФМ-2**	" 8	" ФМ-2	3		
ФМ-3*	" 7	" ФМ-3	1		
ФМ-4**	" 8	" ФМ-4	1		
ФМ-5*	" 9	" ФМ-5	1		
ФМ-6	" 10	" ФМ-6	2		
ФМ-7	" 11	" ФМ-7	1		
ФМ-8	" 11	" ФМ-8	1		
ФМ-9	" 9	" ФМ-9	1		
ФМ-10	" 12	" ФМ-10	2		
ФМ-11*	" 12	" ФМ-11	1		
ФМ-12**	" 12	" ФМ-12	1		
ЗПБ18-8	1.038.1-1 в.1	Перемычка ЗПБ18-8	2	119	при $t_н$=-20°С
ЗПБ18-8	—"—	—"—	3	119	при $t_н$=-30°С; $t_н$=-40°С
		$t_н$=-20°С			
ФБ-1	1.415-1 вып.1	Фундаментная балка ФБ6-2	2	1300	
ФБ-2	"	Фундаментная балка ФБ6-4	2	1200	
ФБ-3	"	" ФБ6-13	1	1400	
ФБ-4	"	" ФБ6-2	1	1300	
ФБ-5	"	" ФБ6-12	1	1500	
БЦ-1	1.030.1-1 вып. 1-1	Балка цокальная БЦ60.5.2,5-Л	4	1040	
		$t_н$=-30°С			
ФБ-1	1.415-1 вып.1	Фундаментная балка ФБ6-12	2	1500	
ФБ-2	"	" ФБ6-14	2	1300	
ФБ-3	"	" ФБ6-13	1	1400	
ФБ-4	"	" ФБ6-12	1	1500	
ФБ-5	"	" ФБ6-29	1	1900	
БЦ-1	1.030.1-1 вып. 1-1	Балка цокальная БЦ60.5.3.0-Л	4	1255	
		$t_н$=-40°С			
ФБ-1	1.415-1 вып. 1	Фундаментная балка ФБ6-12	2	1500	
ФБ-2	"	" ФБ6-14	2	1300	
ФБ-3	"	" ФБ6-30	1	1800	
ФБ-4	"	" ФБ6-2	2	1300	
ФБ-5	"	" ФБ6-2	1	1300	
	"	ФБ6-12	1	1500	
БЦ-1	1.030.1-1 вып. 1-1	Балка цокальная БЦ60.5.3.5-Л	4	1470	

Типовой проект 501-3-33.87

Инв.№ подл. | Подпись и дата | Взам.инв.№

Разраб.	Шепелко		
Провер.	Манзюк		
Гип отс	Машков		
Н.контр.	Княжицкий		
Гл.конст.	Магомедов		
Нач.отд.	Штука		

Привязан:

Инв.№

ТП 501-3-33.87 КЖ

Тепловоза-вагонное депо на одно стойло для тепловозов ТГМ и ТГК колеи 1520 мм

Стадия	Лист	Листов
РП	4	

Схема расположения элементов фундаментов

Харьковский ПРОМТРАНСПРОЕКТ

Формат А2

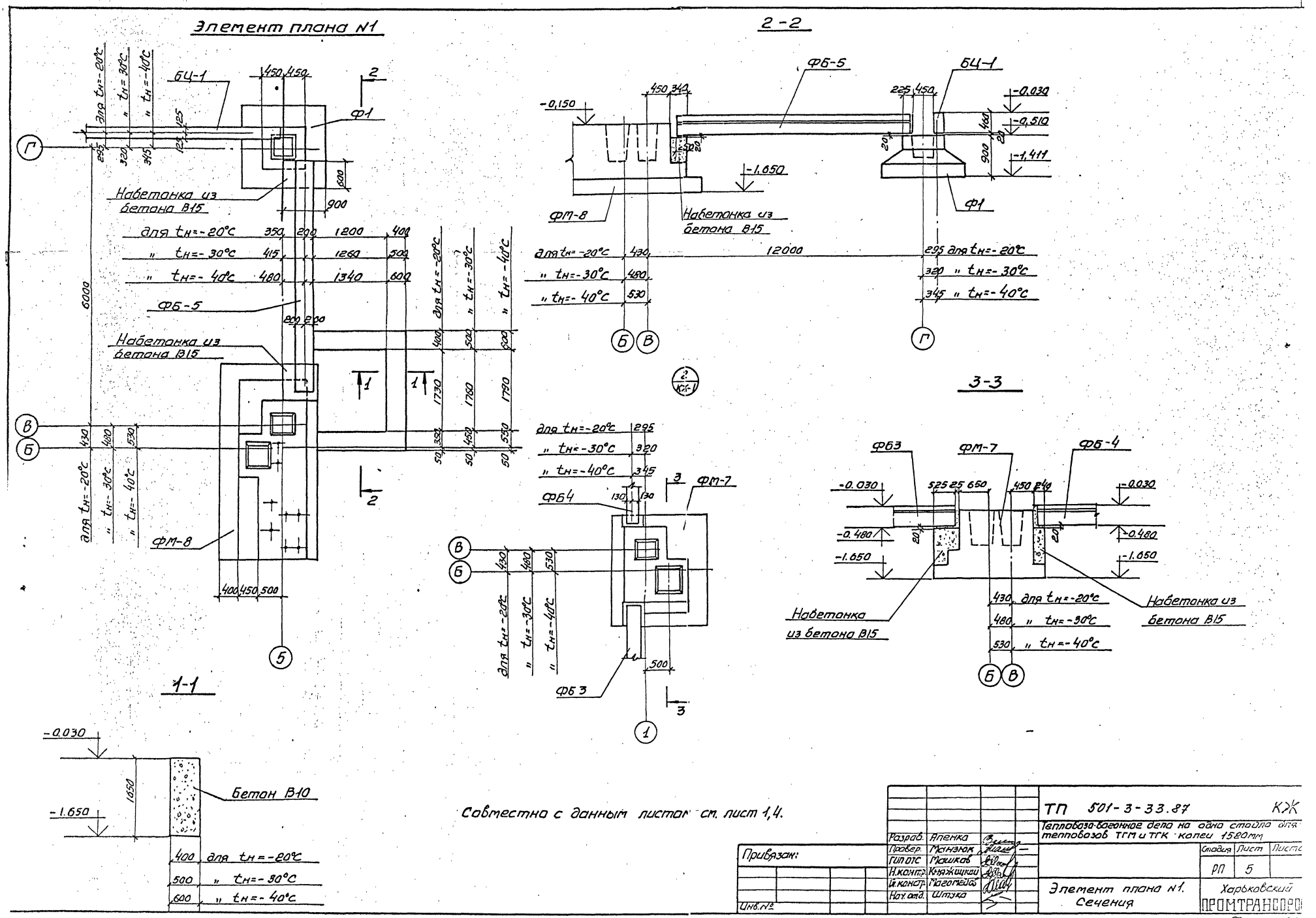
Элемент плана N1
2-2
3-3
1-1
БЦ-1
Ф1
ФБ-5
ФМ-8
ФБ4
ФМ-7
ФБ3
ФБ-4
Набетонка из бетона В15
Бетон В10
для tн=-20°С
" tн=-30°С
" tн=-40°С
12000
6000
Совместно с данным листом см. лист 1,4.
ТП 501-3-33.87 КЖ
Тепловозо-вагонное депо на одно стойло для тепловозов ТГМ и ТГК колеи 1520мм
Разраб. Апенка
Провер. Манзюк
Гип отс Машков
Н.контр. Княжицкий
Й.контр. Магомедов
Нач.отд. Штука
Привязан:
Инв.№
Стадия РП
Лист 5
Элемент плана N1. Сечения
Харьковский ПРОМТРАНСОРО
Формат 2А

Элемент плана №2

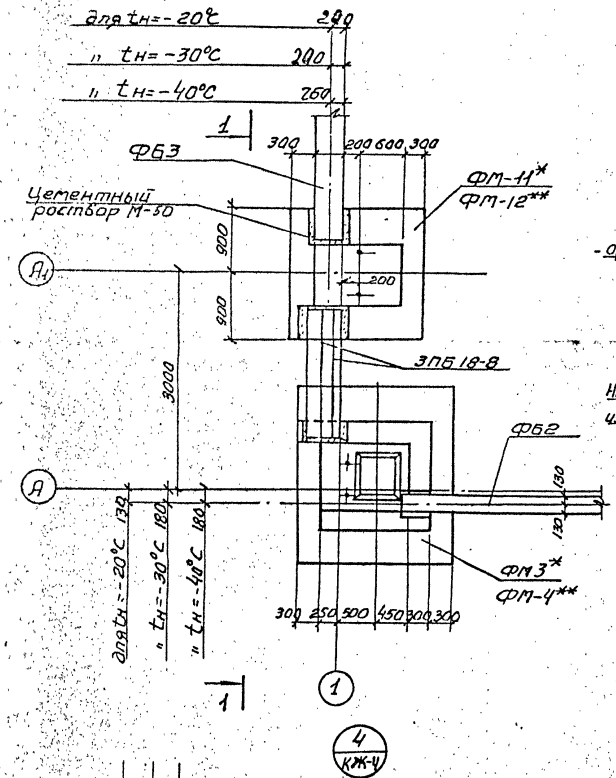

1-1

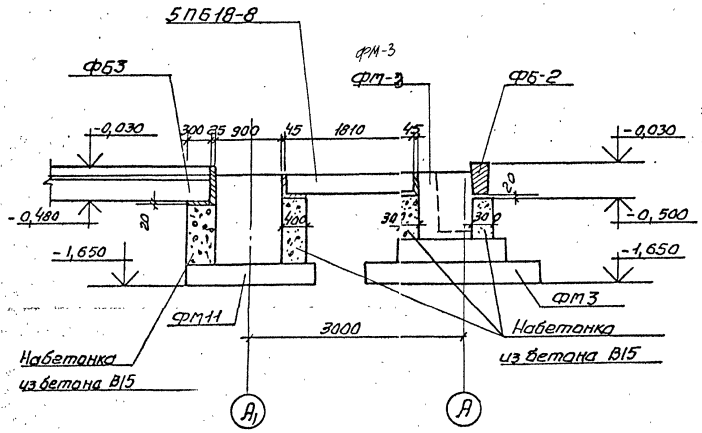

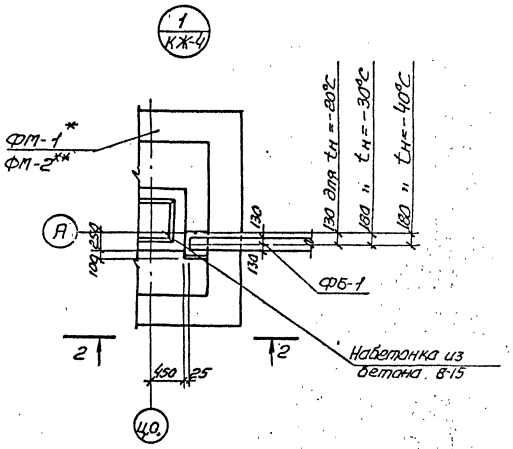

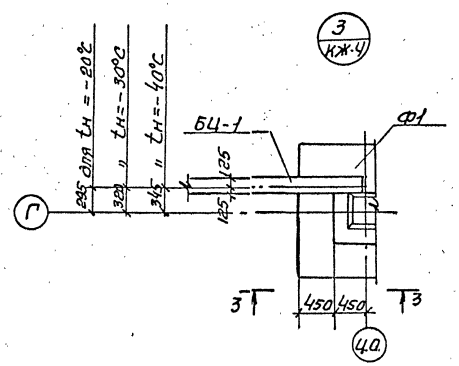

2-2

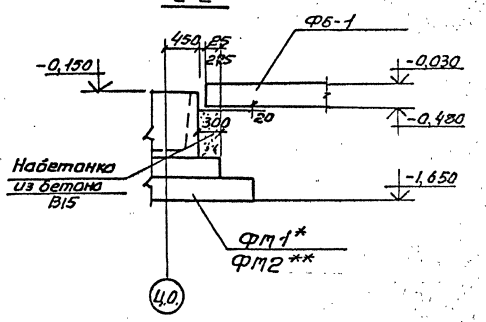

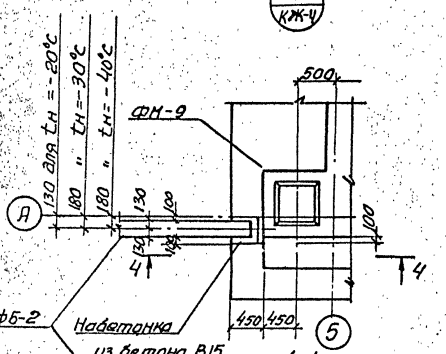

3-3

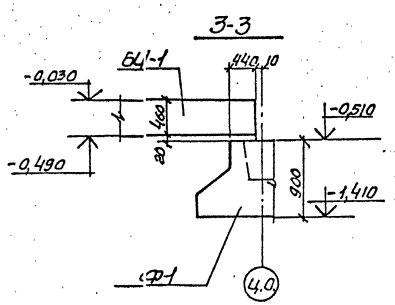

4-4

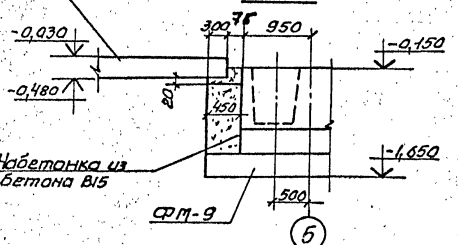

Совместно с данным листом см. лист 1, 4.

Перемычки, находящиеся в грунте, обетонировать бетоном В20 толщиной 20мм по сетке „Рабитца".

Привязан:			ТП 501-3-33.87		КЖ	
			Тепловозо-вагонное депо на одна стойла для тепловозов ТГМ и ТГК колеи 1520мм			
					Стадия	Лист	Листов
Разраб.	Яценко				РП	6	
Провер.	Манзюк						
Н.контр.	Княжицкий						
ГИП ОТС	Машков		Элемент плана №2. Сечения		Харьковский ПРОМТРАНСПРОЕКТ		
Гл.конст.	Мартемьев						
Нач.отд.	Штучко						
Инв.№							

Формат А2

ФМ-1

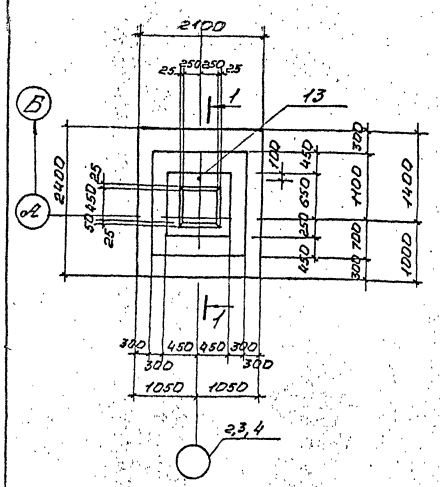

ФМ-3

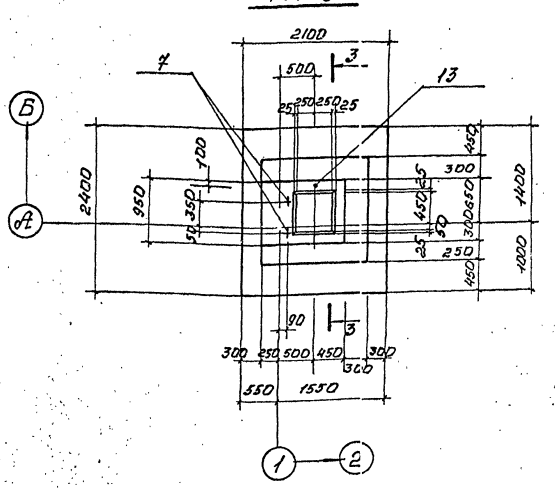

1 - 1

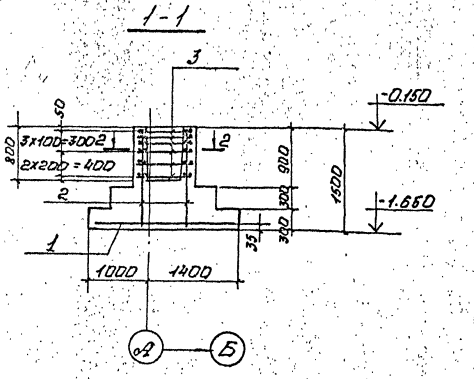

3 - 3

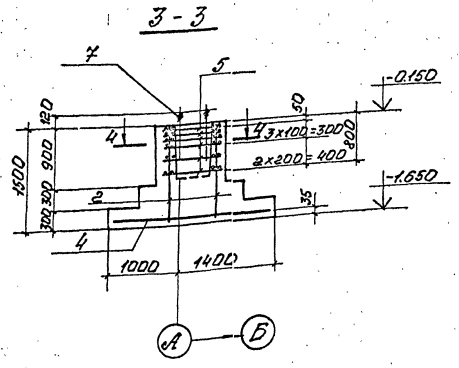

2 - 2

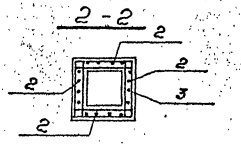

4 - 4

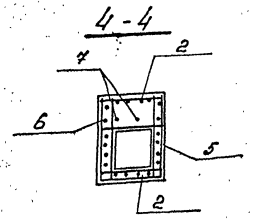

Спецификация на монолитный фундамент

Формат	Зона	Поз.	Обозначение	Наименование	Кол. шт.	Прим.
				ФМ-1		
				Сборочные единицы		
А3		1	1.410-3 Вып.1	Сетка арматурная 2С-12АIII/12АIII 205х235	1	44,8кг
А4		2	1.412-1/77 Вып.3	" СН12АII-6х15	4	6,0кг
"		3	1.412-1/77 Вып.3	" С.А-10АII	6	4,2кг
		13		ф8АI ГОСТ 5781-82* L=1600	1	0,63кг
				Материалы		
				Бетон В15	2,9м³	
				ФМ-3		
				Сборочные единицы		
А3		4	1.410-3 Вып.1	Сетка арматурная 2С-10АIII/10АIII 205х235	1	3,1кг
А4		2	1.412-1/77 Вып.3	" СН12АII-6х15	2	6,0кг
"		5	К.ЖСИ-С1	" С-1	6	3,24кг
"		6	1.412-1/77 Вып.3	" СН12АII-10х15	2	8,9кг
				Детали		
А4		7	ГОСТ24379.1-80	Болт 1.1М24х800 ВСт3кп2	2	3,4кг
		13		ф8АI ГОСТ 5781-82* L=1600	1	0,63кг
				Материалы		
				Бетон В15	2,9м³	

Совместно с данным листом см.л 3.4.
Поз. 13 выступает выше фундамента на 100 мм, внизу - приваривается к арматуре подошве фундамента.

Ведомость расхода стали на элемент, кг

Марка элемента	Изделия арматурные								Изделия закладные		Общий расход
	Арматура класса								Болты		
	AIII			AII			AI				
	ГОСТ 5781-82*								ГОСТ24379.1-80		
	ф12	ф10	Итого	ф12	ф10	Итого	ф8	Итого	М24	Итого	
ФМ1	44,8	—	44,8	20,8	25,2	46,0	3,2	3,2	—	—	94,0
ФМ3	—	31,2	31,2	25,8	—	25,8	23,44	23,44	6,8	6,8	87,24

Привязан:

Инв.№

Разраб.	Аленко		
Провер.	Манзюк		
ГИП отд.	Машков		
Н.контр.	Ельяшкий		
Гл.констр.	Магатеров		
Нач.отд.	Штучко		

ТП 501-3-33.87 КЖС

Тепловоз-вагонное депо на одно стойло для тепловозов ТГМ и ТГК колеи 1520 мм.

Стадия	Лист	Листов
РП	4	

Фундаменты ФМ-1; ФМ-3; Сечения

Харьковский ПромТрансПроект

Формат А2

ФМ-2

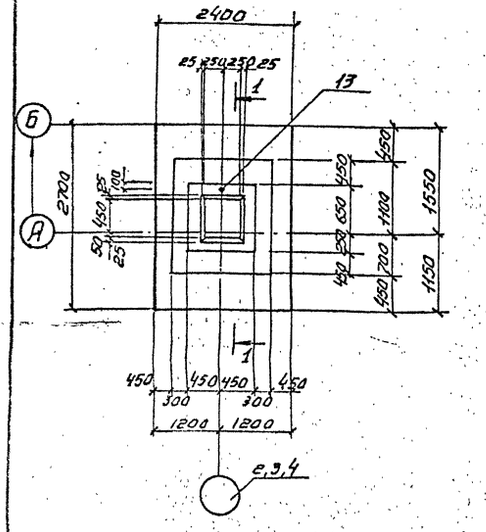

ФМ-4

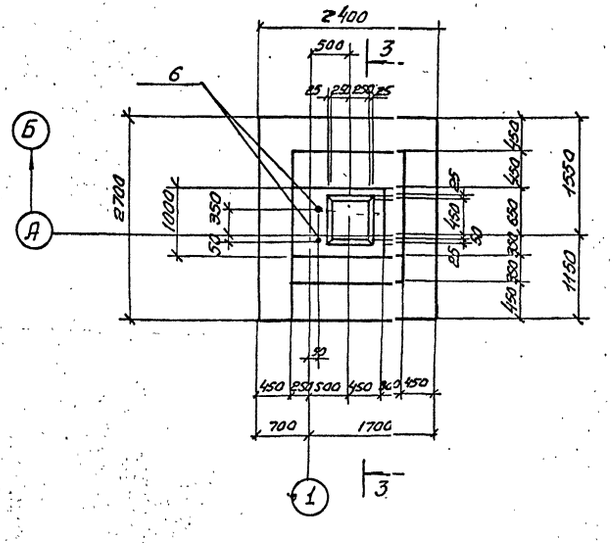

1-1

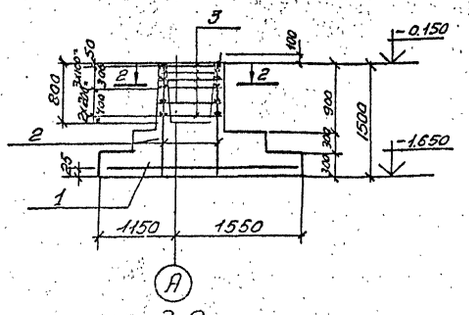

3-3

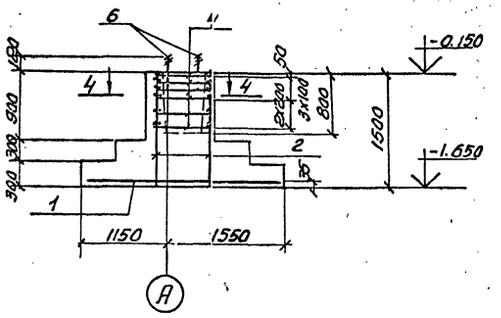

2-2

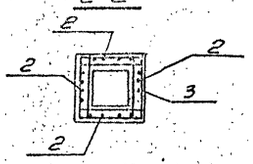

4-4

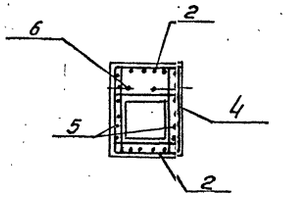

Спецификация на монолитный фундамент

Формат	Зона	Поз.	Обозначение	Наименование	Кол. шт.	Примечание
				ФМ-2		
				Сборочные единицы		
		1	1.410-3 вып.1	Сетка арматурная ес 12АIII/12АIII 235х265	1	51.4кг
		2	1.412-1/77 вып.3	—"— СН12АII-6х15	4	6.0кг
		3	1.412-1/77 вып.3	—"— СА-10АII	6	4.2кг
		13		Ф8 АI ГОСТ 5781-82 ℓ=1600	1	0.63кг
				Материалы		
				Бетон В-15	3.5м³	
				ФМ-4		
				Сборочные единицы		
		1	1.410-3 вып.1	Сетка арматурная ес 10АIII/10АIII 235х265	1	35.7кг
		2	1.412-1/77 вып.3	—"— СН 12АII-6х15	2	6.0кг
		4	КЖИ С-2	—"— С-2	6	3.32кг
		5	1.412-1/77 вып.3	—"— СН12АII-10х15	2	8.9кг
				Детали		
		6	ГОСТ 24379.1-80	Болт 1.1М24х800 ВСт3 КП2	2	3.40кг
				Материалы		
				Бетон В15	3.5м³	

Совместно с данным листом см. л. 3,4.
Поз. 13 верхний конец выступает выше фундамента на 100 мм, внизу приваривается к арматуре подошвы фундамента.

Ведомость расхода стали на элемент, кг

Марка элемента	Изделия арматурные								Изделия закладные		Общий расход
	Арматура класса								Болты		
	AIII			AII			AI		ГОСТ 24379.1-80		
	ГОСТ 5781-82*										
	ф12	ф10	Итого	ф-12	ф-10	Итого	ф8	Итого	М24	Итого	
ФМ-2	51,4	—	51,4	20,8	25,2	46,0	3,2	3,2	—	—	100,6
ФМ-4	—	35,7	35,7	25,8	—	25,8	23,92	23,92	6,8	6,8	92,22

Привязан:

Инв. №

Проект.	Ипенко		
Провер.	Маньяк		
ГИП ОТС	Машков		
Н.контр.	Княжицкий		
Гл.констр.	Логомедов		
Нач.отд.	Штыка		

ТП 501-3-33.87 КЖ

Тепловозо-вагонное депо на одна стойла для тепловозов ТГМ и ТГК колеи 1520мм

Стадия	Лист	Листов
РП	8	

Фундаменты ФМ-2 и ФМ-4 Сечения

Харьковский ПРОМТРАНСПРОЕКТ

Формат А2

ФМ-5

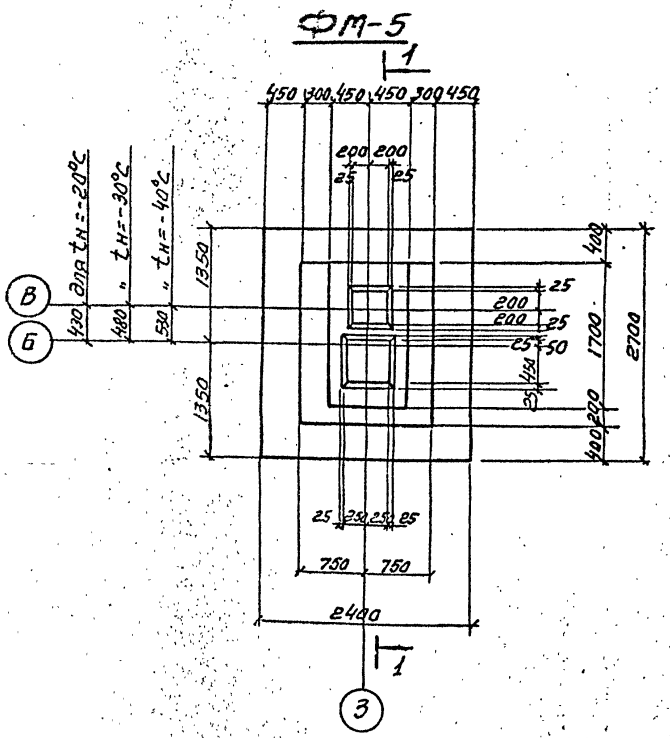

1-1

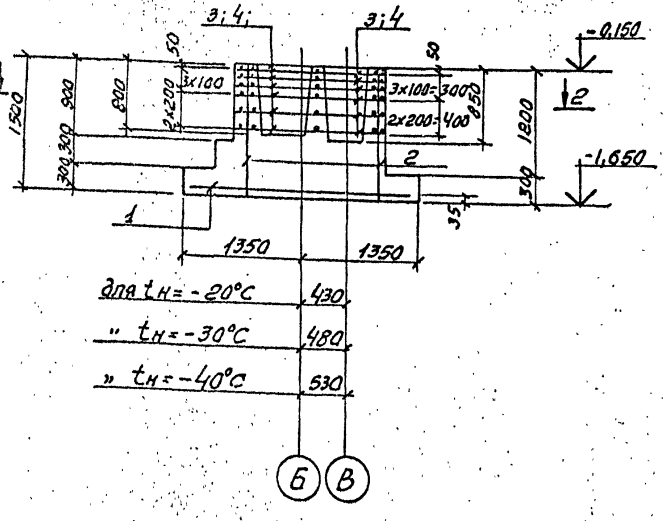

2-2

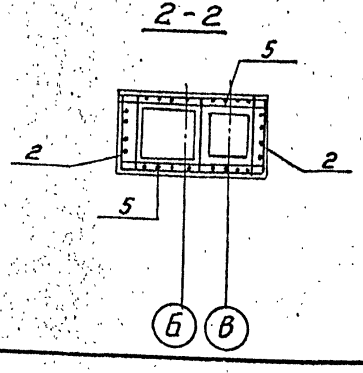

ФМ-9

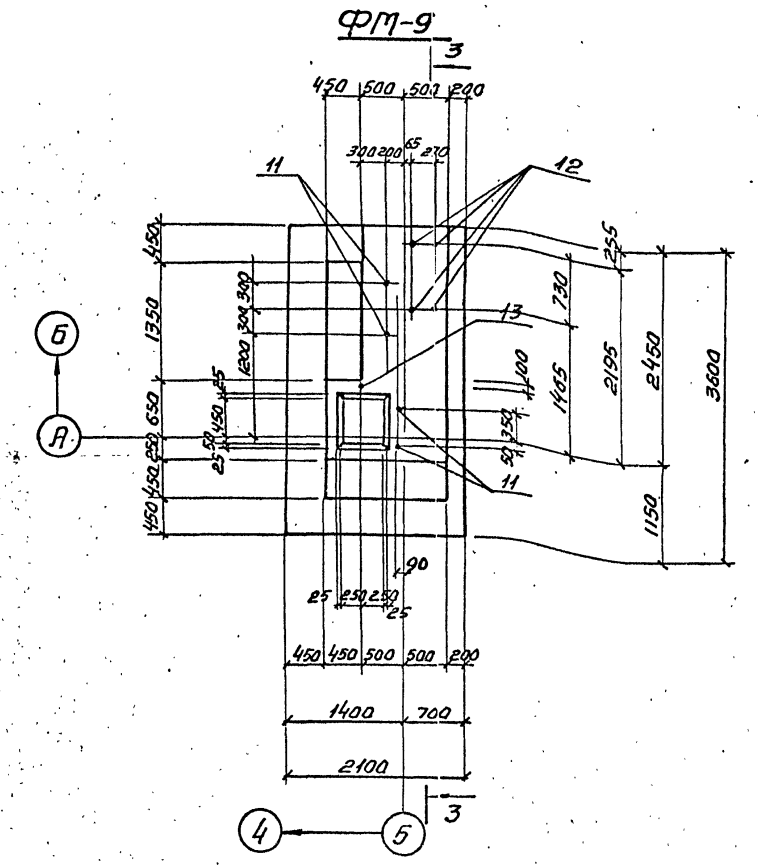

3-3

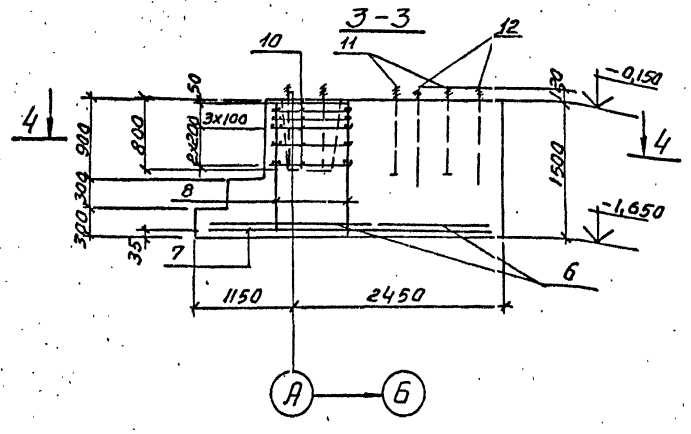

4-4

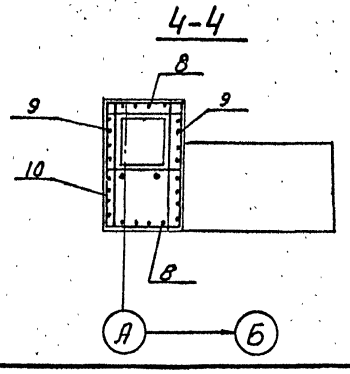

Совместно с данным листом см.л. 3,4.
Поз.13 верхний конец выступает выше фундамента на 100 мм, внизу приваривается к арматуре подошвы фундамента.

Спецификация на монолитный фундамент

Формат	Зона	Поз.	Обозначение	Наименование	Кол. шт.	Прим.
				ФМ5		
				Сборочные единицы		
А3		1	1.410-3 вып.1	Сетка арматурная 2С 12 AIII / 12 AIII 235×265	1	51,4кг
А4		2	1.412-1/77 вып.3	" СН14 AII-6×15	2	7,8кг
"		3	КЖИ-С-12	" С-12	6	tн=-20°С tн=-30°С
"		4	КЖИ-С-11	" С-11	6	tн=-40°С
"		5	КЖИ-С-8	Сетка арматурная С-8	2	10,65кг
				Материалы		
				Бетон В15	3,8м³	
				ФМ-9		
				Сборочные единицы		
А3		6	1.410-3 вып.1	Сетка арматурная 1С 10 AIII / 6 AI 165×205	2	12,9кг
"		7	"	" 1С 12 AIII / 8 AI 205×355	1	39,6кг
А4		8	1.412-1/77 вып.3	" СН12 AII-6×15	2	6,0кг
"		9	КЖИ-С-8	Сетка арматурная С-8	2	10,65кг
"		10	КЖИ-С-13	Сетка арматурная С-13	6	5,58кг
		13		Ф8 AI ГОСТ 5781-82* l=1600	1	0,63кг
				Детали		
А4		11	ГОСТ 24379.1-80	Болт 1,1 М24×800 ВСт3кп2	4	3,4кг
"		12	"	" 1,1М30×1000 ВСт3кп2	4	6,8кг
				Материалы		
				Бетон В15	6,2м³	

Ведомость расхода стали на элемент, кг

Марка элемента	Изделия арматурные										Изделия закладные			Общий расход
	Арматура класса										Болты			
	AIII			AII			AI				ГОСТ 5781-82*			
											ГОСТ 24379.1-80			
	ф12	ф10	Итого	ф14	ф12	ф10	Итого	ф8	ф6	Итого	М24	М30	Итого	
ФМ-5	51.4	—	51,4	14,0	18.06	43,2	75,26	4,84	—	4,84	—	—	—	131,50
ФМ-9	34,7	22,8	57,5	—	28,46	33,48	61,94	9,74	3,0	12,74	13,6	27,2	40,8	172,98

Привязан:

Инв. №

Разраб.	Яленка	
Проверил	Манзюк	
ГИП ПТС	Машков	
Н. контр.	Кирикилис	
Гл. констр.	Мкртчян	
Нач. отд.	Штина	

ТП 501-3-33.84 КЖ

Теплобаза-вагонное депо на одна стойла для теплобазаб ТГМ и ТГК колеи 1520мм

Стадия	Лист	Листов
РП	9	

Фундаменты ФМ-5; ФМ-9 Сечения.

Харьковский ПРОМТРАНСПРОЕКТ

Формат А2

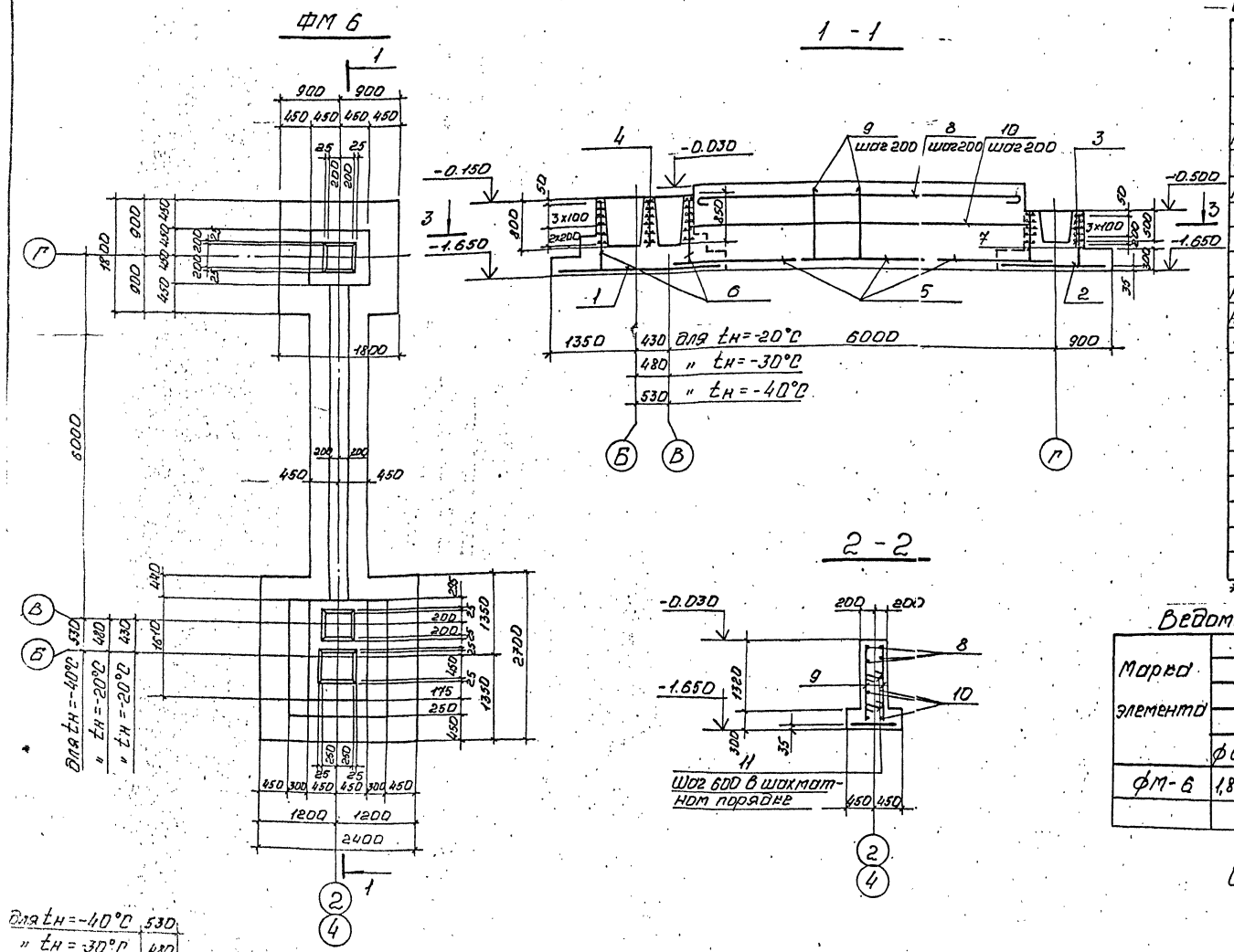

Спецификация на монолитный фундамент.

Формат	Зона	Позиц.	Обозначение	Наименование	Кол.	Прим.
				ФМ-6		
				Сборочные единицы		
А3		1	1.410-3 Вып.1	Сетка 2С 12АIII 12АIII 235×265	1	51,4кг
11		2	"	" 2С 10АIII 10АIII 175×175	1	19,4кг
А4		3	1.412-1/77 Вып.3	" СА-8АI	5	2,7кг
"		4	-КЖН-С3	Сетка арматурная С3	6	для $t_н$=-20°C
"		4	-КЖИ-С4	" С4	6	для $t_н$=-30°C
"		4	-КЖИ-С5	" С5	6	для $t_н$=-40°C
А3		5	1.410-3 Вып.1	Сетка 1с 12АIII 6АI 85×145	3	7,0кг
А4		6	1.412-1/77 Вып.3	" СН12АII-6×15	2	6.0кг
"		7	КЖИ-С-6	" С6	2	4,8кг
"		12	КЖИ-С-8	" С8	2	10,65кг
				Детали		
		8*		ф10АI ГОСТ5781-82* ℓ=5200	4	3,2кг
		9		ф10АIII ГОСТ5781-82* ℓ=1570	52	0,63кг
		10*		ф10АIII ГОСТ5781-82* ℓ=5900	8	3,6кг
		11*		ф8АI ГОСТ5781-82* ℓ=450	30	0,17кг
				Материалы		
				Бетон В15	10,1	м³

* Позиции 8, 10, 11 см. Ведомость деталей на данном листе.

Ведомость расхода стали на элемент КР

Марка элемента	Изделия арматурные											Общий расход
	Арматура класса										Всего	
	АI				АII			АIII				
	ГОСТ 578-82*											
	ф6	ф8	ф10	Итого	ф10	ф12	Итого	ф10	ф12	Итого		
ФМ-6	1,80	25,00	12,80	39,60	37,92	36,46	74,38	80,96	70,60	151,56	265,54	265,54

Совместно с данным листом см. л. 3,4

Ведомость деталей

Поз.	Эскиз
8	5070
10	5500 (200, 200)
11	330

Разраб.	Шелепко		
Пров.	Манзюк		
Гип.отд.	Машков		
Н.контр.	Княжицкий		
Гл.конст.	Магомедов		
Нач.отд.	Штука		

Привязан:

Инв.№

ТП 501-3-33.87 КЖ

Тепловоза-вагонное депо на одно стойло для тепловозов ТГМ и ТГК колеи 1520 мм.

Стадия	Лист	Листов
РП	10	

Фундамент ФМ6 Сечения

Харьковский ПРОМТРАНСПРОЕКТ

Формат А2

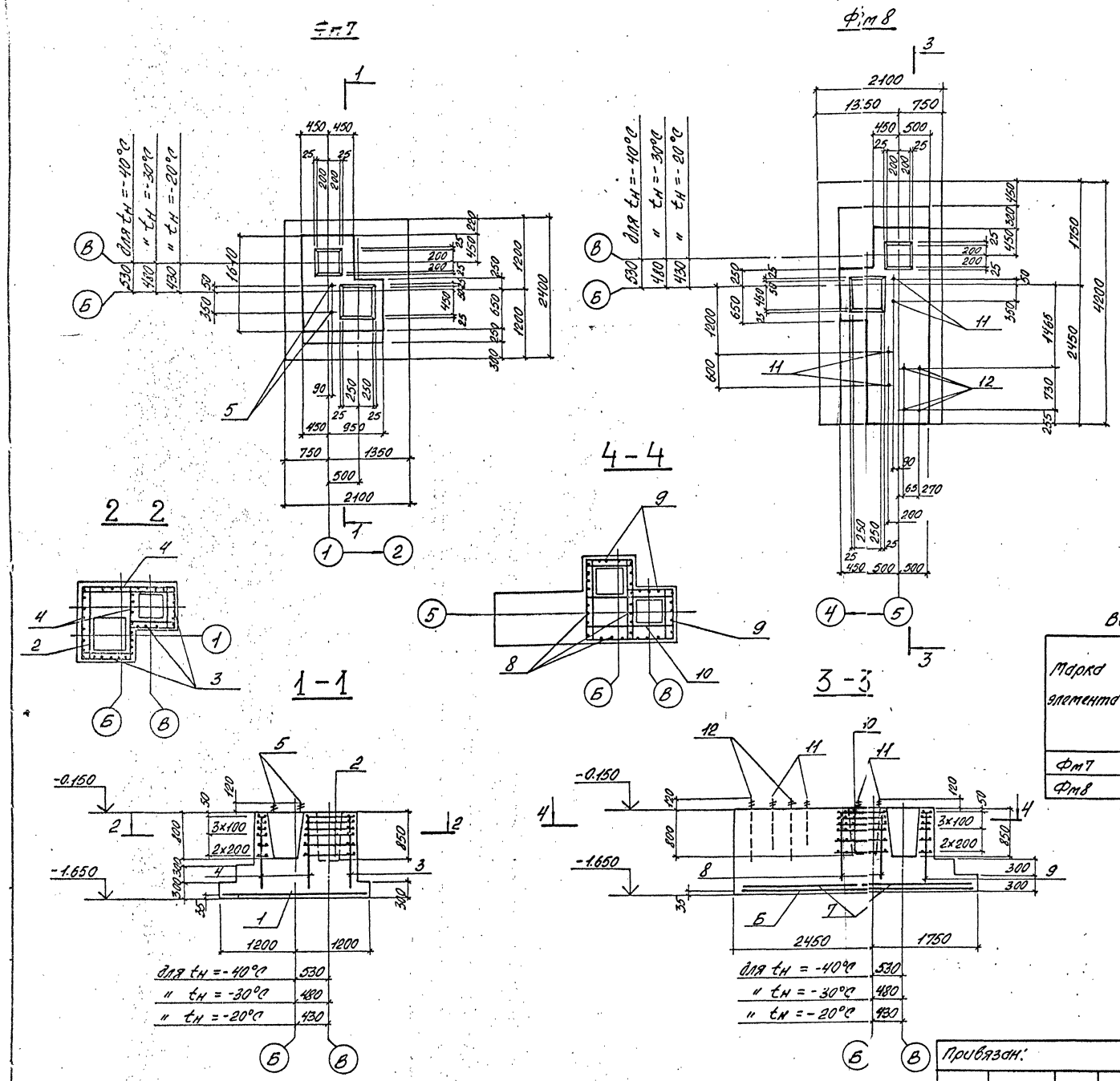

Спецификация на монолитный фундамент

Формат	Зона	Поз.	Обозначение	Наименование	Кол.	Примеч.
				Фм 7		
				Сборочные единицы		
А3		1	1.410-3 в.1	Сетка 2С $\frac{12АIII}{12АIII}$ 205×235	1	44.8 кг
А4		2	КЖИ-С7	Сетка арматурная С7	6	I ветр.р-он
"		2	КЖИ-С14	" С14	6	III ветр.р-он
"		3	1.412-1/77 вып.3	" СН12АII-6×15	3	6.0 кг
"		4	КЖИ-С9	Сетка С9	3	11.94 кг
				Детали		
А4		5	ГОСТ 24379.1-80	Болт 1.1 М24×800 ВСт3кп2	2	3.4 кг
				Материалы		
				Бетон В15	3.6	$м^3$
				Фм 8		
А3		6	1.410-3 в.1	Сетка 1С $\frac{12АIII}{8АI}$ 205×415	1	46.3 кг
"		7	"	1С $\frac{10АIII}{8АI}$ 205×205	2	17.1 кг
А4		8	КЖИ-С9	Сетка арматурная С9	3	12.0 кг
"		9	1.412-1/77 вып.3	Сетка СН12АII-6×15	3	6.0 кг
"		10	КЖИ-С10	Сетка арматурная С10	6	7.67 кг.
				Детали		
А4		11	ГОСТ 24379.1-80	Болт 1.1 М24×800 ВСт3кп2	4	3.4 кг
"		12	"	Болт 1.1 М30×1000 ВСт3кп2	2	6.8 кг
				Материалы		
				Бетон В15	7.4	$м^3$

Ведомость расхода стали на элемент, кг

Марка элемента	Изделия арматурные								Изделия закладные			Общий расход
	Арматура класса							Всего	Болты			
	АI	АII			АIII				ВСт3 кп2			
	ГОСТ 5781-82*								ГОСТ 24379.1-80			
	ф8	ф14	ф12	ф10	ф10	ф12	Итого:		Болт 1.1М24×800	Болт 1.1М30×1000	Всего	
Фм7	6.45	31.86	15.6	44.88	—	44.80	44.80	143.59	6.80		6.80	150.39
Фм8	18.65	31.86	15.6	46.02	27.8	40.50	68.3	180.43	13.60	13.60	27.20	207.63

Совместно с данным листом см. л. 3, 4

Привязан:

Инв. №

Разраб.	Шелепко	
Провер.	Манзюк	
Рук.гр.	Машков	
Н.контр.	Княжицкий	
Гл.конст.	Магомедов	
Нач.отд.	Штука	

ТП 501-3-33.87 КЖ

Тепловозо-вагонное депо на одно стойло для тепловозов ТГМ и ТГК колеи 1520 мм

Стадия	Лист	Листов
РП	11	

Фундаменты Фм7, Фм8. Сечения.

Харьковский ПРОМТРАНСПРОЕКТ

формат А2

ФМ-11

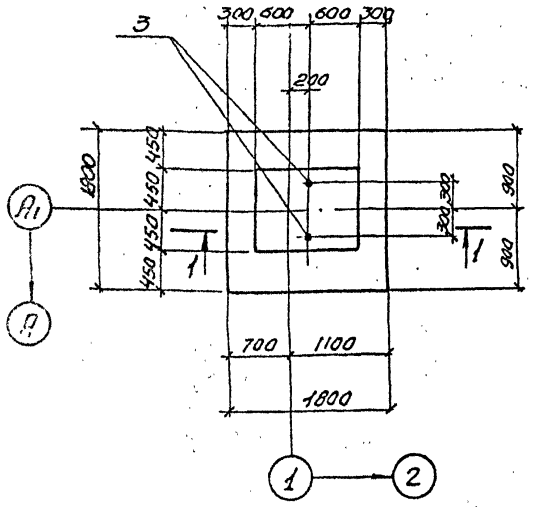

ФМ-12

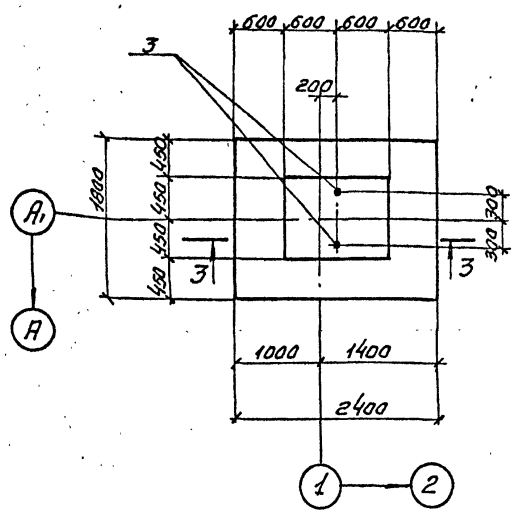

ФМ-10

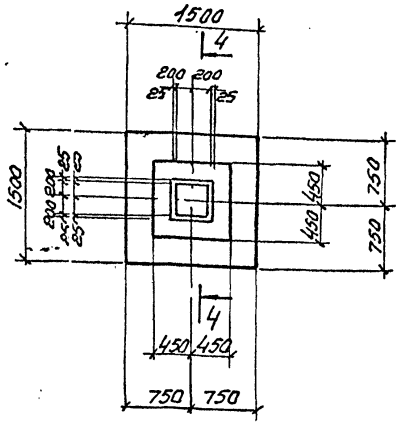

1-1

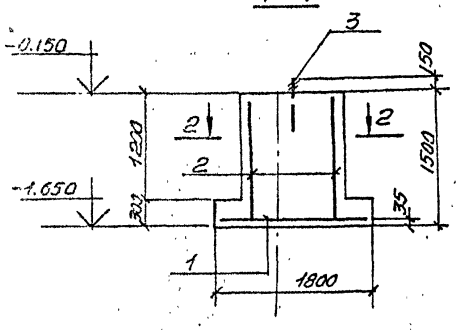

3-3

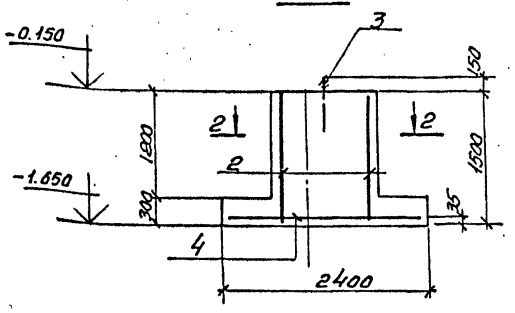

4-4

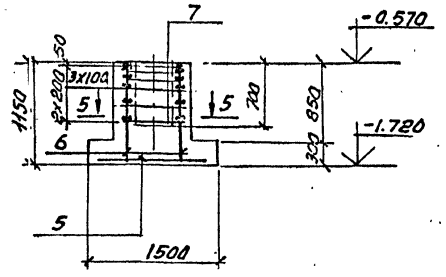

2-2

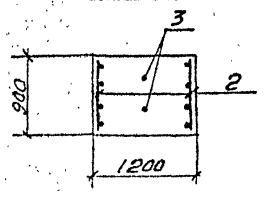

5-5

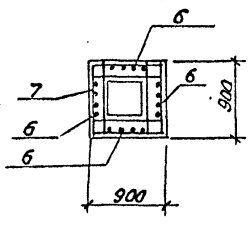

Спецификация на монолитный фундамент

Формат	Зона	Поз.	Обозначение	Наименование	Кол. шт.	Примечание
				ФМ-11		
				Сборочные единицы		
А3		1	1.410-3 вып.1	Сетка арматурная 2С $\frac{10А III}{10А III}$ 175×175	1	19,4кг
А4		2	1.412-1/77 вып.3	" СН12АII-6×15	2	6,0кг
				Детали		
А4		3	ГОСТ24379.1-80	Болт 1,1 М24×800 ВСт3 КП2	2	3,4кг
				Материал		
				Бетон В20	2,3м³	
				ФМ-12		
				Сборочные единицы		
А3		4	1.410-3 вып.1	Сетка арматурная 2С $\frac{10А III}{10А III}$ 175×235	1	26,1кг
А4		2	1,412-1/77 вып.3	" СН 12 АII - 6×15	2	6,0кг
				Детали		
А4		3	ГОСТ24379.1-80	Болт 1,1 М24×800 ВСт3 КП2	2	3,4кг
				Материал		
				Бетон В20	2,6м³	
				ФМ-10		
				Сборочные единицы		
А3		5	1.410-3 вып.1	Сетка арматурная 2С $\frac{10А III}{10А III}$ 145×145	1	14,4кг
А4		6	КЖИ С-6	" С-6	4	4,7кг
"		7	1.412-1/77 вып.3	" СА ВАI	6	2,7кг
				Материал		
				Бетон В15	1,3м³	

Ведомость расхода стали на элемент, кг

Марка элемента	Изделия арматурные								Изделия закладные		Общий расход
	Арматура класса								Болты		
	АIII			АII			АI				
	ГОСТ 5781-82*								ГОСТ 24379.1-80		
	ф10		Итого	ф12		Итого	ф8	Итого	М24	Итого	
ФМ-10	14,4	—	14,4	16,0	—	16,0	19,3	19,3	—	—	49,7
ФМ-11	19,4	—	19,4	10,4	—	10,4	1,6	1,6	6,8	6,8	38,2
ФМ-12	26,1	—	26,1	10,4	—	10,4	1,6	1,6	6,8	6,8	44,9

Совместно с данным листом см. л. 3,4.

Привязан:

Инв.№

Проект.	Апенко	
Пробер.	Монзюк	
Гипотс	Машков	
Н.контр.	Княжицкий	
Гл.констр.	Магомедов	
Нач.отд.	Штука	

ТП 501-3-33.87 КЖ

Тепловозо-вагонное депо на одно стойло для тепловозов ТГМ и ТГК колеи на 1520мм

Стадия	Лист	Листов
РП	12	

Фундаменты ФМ-10; ФМ-11; ФМ-12. Сечения

Харьковский ПРОМТРАНСПРОЕКТ

Формат А-2

Схема расположения колонн, ригелей и балок покрытия

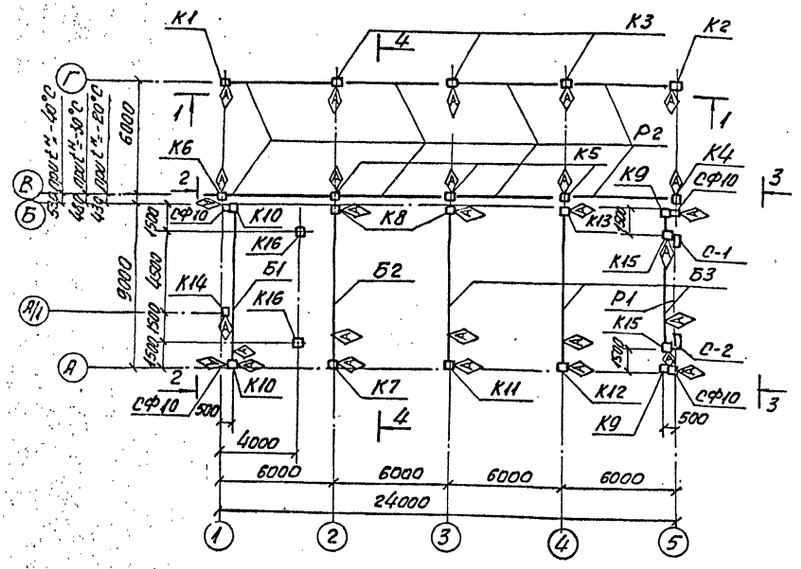

1-1

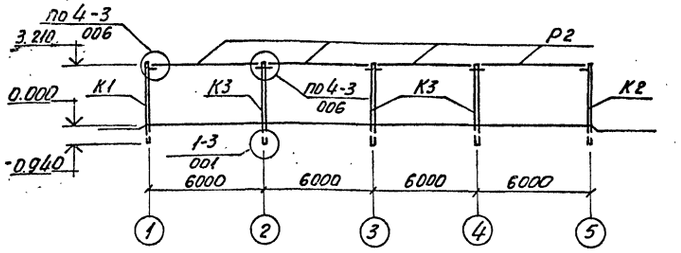

5-5

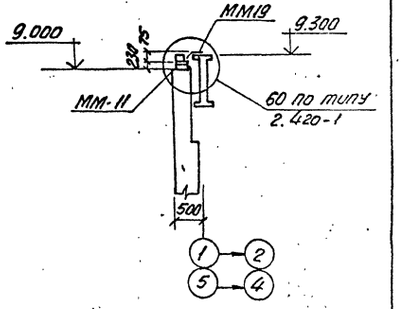

4-4

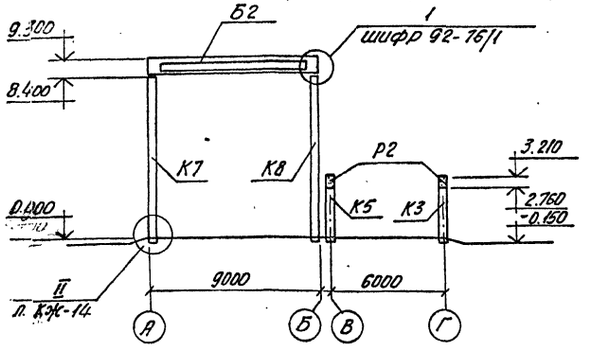

6-6

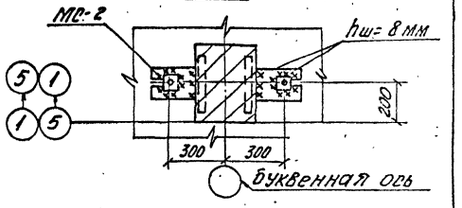

2-2

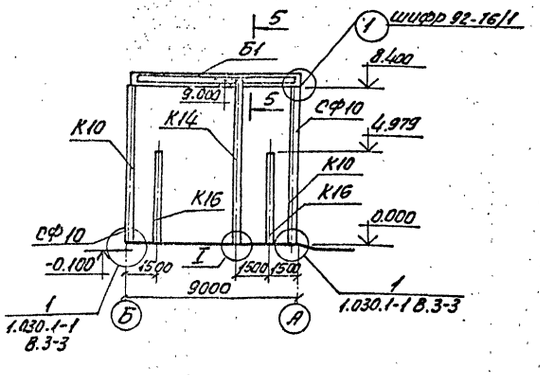

3-3

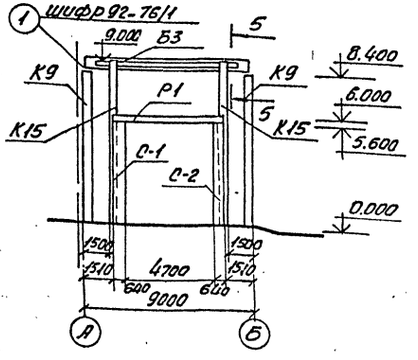

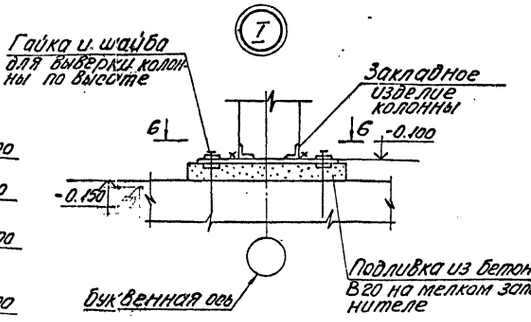

Колонны на монтаже ориентировать в соответствии со знаком ◈.
Данный лист см. совместно с листом Кж-14.

				ТП 501-3-33.87	Кж
				Тепловозо-вагонное депо на одно стойло для тепловозов ТГМ и ТГК колеи 1520 мм	
Привязан:	Выполн.	Красиля			
	Провер.	Княжицкий			
	ГИП отс	Мишков			
	Н.контр.	Княжицкий			
	Гл.конст.	Магомедов			
	Нач.отд.	Штука			
Инв. N				Схема расположения колонн, ригелей и балок покрытия. Сечения 1-1 ÷ 5-5.	Стадия: РП; Лист: 13; Листов:
					Харьковский ПРОМТРАНТПРОЕКТ

Формат А2

Схема расположения стальных стоек и насадок по оси 1.

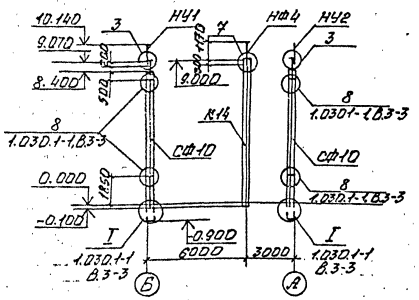

Схема расположения стальных стоек и насадок по оси 5.

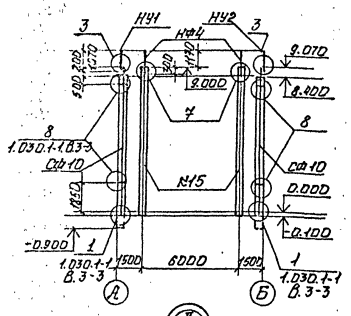

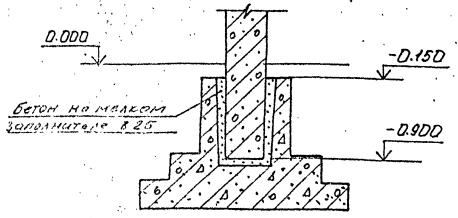

Спецификация к схемам расположения колонн, ригелей, балок покрытия ворот, соединительных изделий.

Марка	Обозначение	Наименование	Кол. отд. ветр. р-нов I	Кол. отд. ветр. р-нов III	Масса кг	Примечание
1	2	3	4	5	6	7
		Колонны				
К1	1.020-1/83, вып. 2-1, тп КЖСИ-1 КЕ03.33-1	1КЕ03.33-1	1	1	930	
К2	КЖСИ-1 КЕ03.33-2	1КЕ03.33-2	1	1	930	
К3	КЖСИ-1 КЕД3.33-1	1КЕД3.33-1	3	3	950	
К4	КЖСИ-1 КЕ03.33-3	1КЕ03.33-3	1	1	930	
К5	КЖСИ-1 КЕД3.33-2	1КЕД3.33-2	3	3	950	
К6	КЖСИ-1 КЕ03.33-4	1КЕ03.33-4	1	1	930	
К7	1.423-3, В.1, тп КЖСИ-К84-6-1, К84-8-1	К84-6-1	1		3400	
		К84-8-1		1	3400	
К8	— " — КЖСИ-К84-6-2, К84-8-2	К84-6-2	2		3400	
		К84-8-2		2	3400	
К9	— " — КЖСИ-К84-6-3, К84-8-3	К84-6-3	2		3400	
		К84-8-3		2	3400	
К10	— " — КЖСИ-К84-6-4, К84-8-4	К84-6-4	2		3400	
		К84-8-4		2	3400	
К11	— " — КЖСИ-К84-6-5, К84-8-5	К84-6-5	1		3400	
		К84-8-5		1	3400	
К12	— " — КЖСИ-К84-6-6, К84-8-6	К84-6-6	1		3400	
		К84-8-6		1	3400	
К13	— " — КЖСИ-К84-6-7, К84-8-7	К84-6-7	1		3400	
		К84-8-7		1	3400	
К14	1.423.1-3, В.1, тп КЖСИ-6КФ91-1-1, 6КФ91-2-1	6КФ91-1-1	1		2500	
		6КФ91-2-1		1	2500	
К15	— " — КЖСИ-6КФ91-1-2, 6КФ91-2-2	6КФ91-1-2	2		2500	
		6КФ91-2-2		2	2500	
К16	1.423-3, Вып. 1	К54-11	2	2	1600	
		Балки покрытия				
Б1	1.462.1-10/80, тп КЖСИ-1 БСД9-5АтVт	БСД9-5АтVт1	1	1	2450	
Б2	— " —	БСД9-5АтVт2	1	1	2450	
Б3	— " —	БСД9-5АтVт3	3	3	2450	
		Ригели				
Р2	1.020-1/83 Вып. 3-1	РПП 4.54-45АтV	8	8	1610	
1	2	3	4	5	6	7

1	2	3	4	5	6	7
		Ригель рамы ворот				
Р1	3.501-8	Р1	1	1	2400	
		Стойки рамы ворот				
С-1	3.501-8	С-1	1	1	3400	
С-2	— " —	С-2	1	1	3400	
		Стойки фахверка				
СФ10	1.030.1-1, Вып. 4-2	СФ10	4	4	444	
		Насадки фахверка				
НУ1	1.030.1-1, Вып. 4-1	НУ1	2	2	25	
НУ2	— " —	НУ2	2	2	25	
НФ4	— " —	НФ4	3	3	35	
		Изделия соединительные				
ММ-11	1.400-4	ММ-11	3	3	1,3	
ММ-19	— " —	ММ-19	3	3	6,3	

Стаканы после установки колонн замоноличиваются бетоном В20 на мелком щебне.

Узлы замоноличенные на данном листе приняты по серии 1.030.1-1 Вып. 3-3.

Привязан:

Инв. №

Выполн.	Красина		
Провер.	Ушакина		
Гип. ОТО	Машков		
Н. контр.	Кондрашов		
Гл. констр.	Тахтамыш		
Нач. ОТО	Штучко		

ТП 501-3-33.87 КЖС

Тепловозо-вагонное депо на одно стойло для тепловозов ТГМ 1ТМЕ колеи 1524 мм.

Стадия	Лист	Листов
РП	14	

Схемы расположение стальных стоек и насадок по осям "1" и "5". Спецификация.

Харьковский ПРОМТРАНСПРОЕКТ

Формат А2

Схема расположения плит покрытия

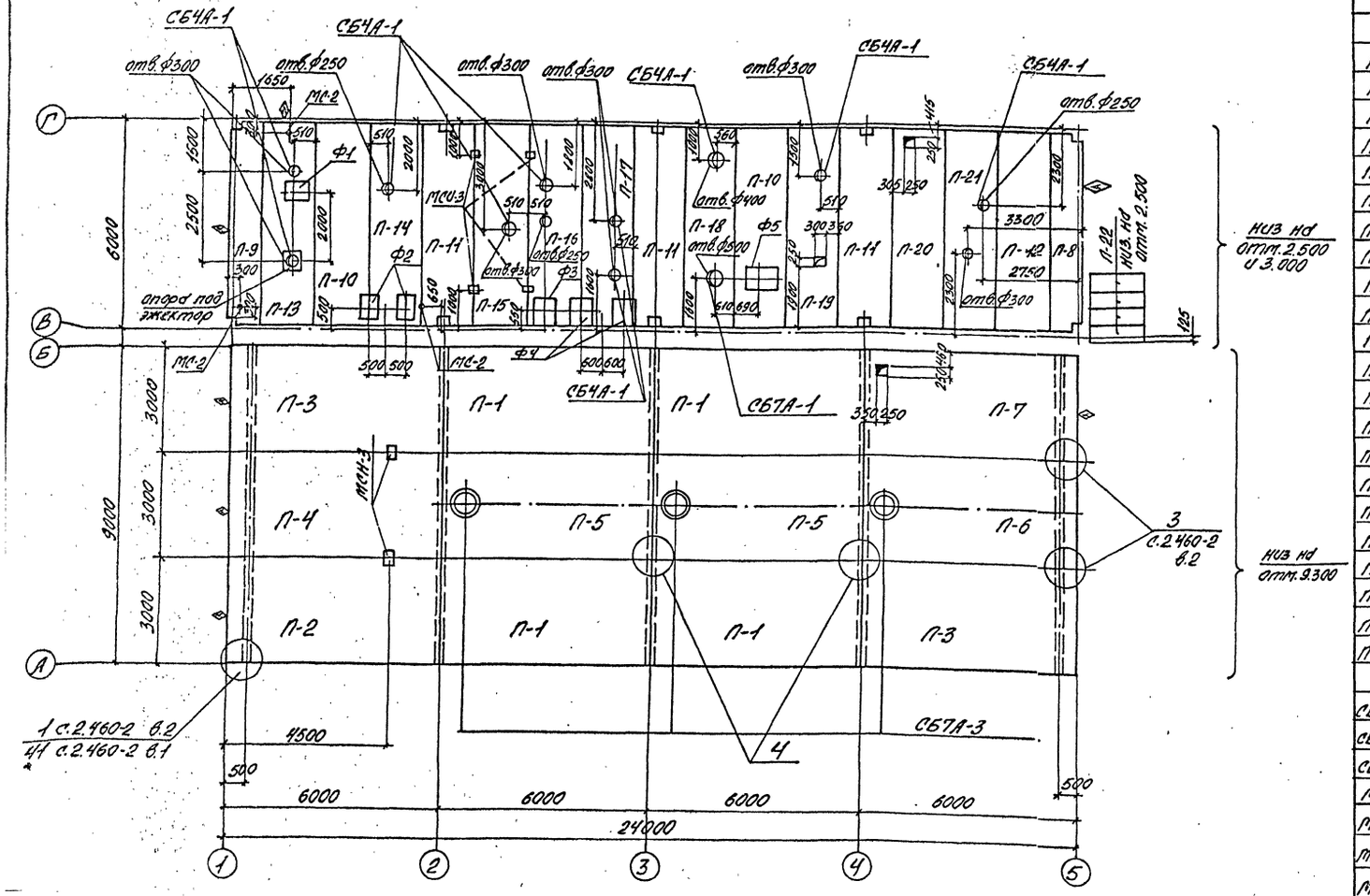

Спецификация элементов к схеме расположения плит покрытия

Марка	Обозначение	Наименование	Кол.	Примеч.
		Плиты покрытия		
П-1	22701.1-77*, 22701.0-77* ТП КЖИ-ПГ-3АmVT-1	ПГ-3АmVT-1	4	2650
П-2	ТП " КЖИ-ПГ-3АmVT-2	ПГ-3АmVT-2	1	2650
П-3	ТП " КЖИ-ПГ-3АmVT-3	ПГ-3АmVT-3	2	2650
П-4	ТП " КЖИ-ПГ-3АmVT-4	ПГ-3АmVT-4	1	2650
П-5	22701.2-77*	ПВ7-3АmVT	2	3200
П-6	22701.2-77*, 22701.0-77* ТП КЖИ-ПВ7-3АmVT-1	ПВ7-3АmVT-1	1	3200
П-7	22701.2-77*, 22701.0-77* ТП КЖИ-ПГ-3АmVT-5	ПГ-3АmVT-5	1	2650
П-8	1.041.1-2, вып.1	ПК56.9-10АmVT	1	1700
П-9	ТП КЖИ-ПК56.9-10АmVT-1	ПК56.9-10АmVT-1-1	1	1700
П-10	1.041.1-2, вып.1	ПК56.15-12АmIVCT	2	2600
П-11	—— " ——	ПК56.15-12АmIVCT-3	3	2600
П-12	—— " ——	ПК56.15-12АmIVCT	1	2600
П-13	ТП КЖИ-ПРС56.15-16АmVT-1	ПРС56.15-16АmVT-1	1	2890
П-14	ТП КЖИ-ПРС56.15-16АmVT-2	ПРС56.15-16АmVT-2	1	2890
П-15	ТП КЖИ-ПРС56.15-16АmVT-3	ПРС56.15-16АmVT-3	1	2890
П-16	ТП КЖИ-ПРС56.15-16АmVT-4	ПРС56.15-16АmVT-4	1	2890
П-17	ТП КЖИ-ПРС56.15-16АmVT-5	ПРС56.15-16АmVT-5	1	2890
П-18	ТП КЖИ-ПРС56.15-16АmVT-6	ПРС56.15-16АmVT-6	1	2890
П-19	ТП КЖИ-ПРС56.15-16АmVT-7	ПРС56.15-16АmVT-7	1	2890
П-20	ТП КЖИ-ПРС56.15-16АmVT-8	ПРС56.15-16АmVT-8	1	2890
П-21	ТП КЖИ-ПРС56.15-16АmVT-9	ПРС56.15-16АmVT-9	1	2890
П-22	ПК-01-88	ПЖ2	4	89
СБ7А-1	1.494-24, вып.1	СБ7А-1	1	290
СБ7А-3	—— " ——	СБ7А-3	3	310
СБ4А-1	—— " ——	СБ4А-1	10	150
МС-2	ТП КЖИ-МС-2	МС-2	3	2.10
МСИ-3	ТП КЖ-МСН-3	МС-3	6	
ММ-50	1.400-7	ММ-50	8	1.8 кг
МС-1	2.460-14 в.0	МС-1	68	0.4 кг
Ф1	КЖ-16	Ф1	1	0.12 м³
Ф2	—— " ——	Ф2	2	0.12 м³
Ф3	—— " ——	Ф3	1	0.17 м³
Ф4	—— " ——	Ф4	2	0.17 м³
Ф5	—— " ——	Ф5	1	0.19 м³

1. Совместно с данным листом см. лист 18.
2. Привязки отверстий и фундаментов приведены по осям.
3. В спецификации элементов П-1÷П-7 условно опущена маркировка по серии 1.465.1-10/82 при привязке к местным условиям необходимо учесть: для $t_н$=-20°С-80ЛН-500П; для $t_н$=-30°С-155ЛН-500П; для $t_н$=-40°С-210ЛН-500П.
4. Каждая плита должна быть приварена к несущим конструкциям покрытия не менее чем в трех точках
5. Стыки между комплексными плитами выполняются в соответствии с указаниями серии 1.465.1-10/82.
6. Ориентировку плит при монтаже производить в соответствии со знаками монтажа (А)
7. Крепление стаканов выполнить в соответствии с узлом „А" серии 2.460-14 вып.0.
8. В соответствии с указаниями серии 1.465.1-10/82 в плитах покрытия типа 1ПГ петли для подъема выполнить Ф14АI, а в плитах типа 1ПВ-16АI аналогично петлям для подъема по ГОСТ 22701.5-77.
9. Заполнение в ребристых плитах выполнить из легкого бетона с объемным весом γ=600 кг/м

Выполн.	Красиля		
Провер.	Машков		
Гип ОТС	Машков		
Н.контр.	Княжицкий		
Гл.конст.	Магомедов		
Нач.отд.	Штука		

Привязан:

Инв.№

ТП 501-3-33.87 КЖ

Тепловозо-вагонное депо на одно стойло для тепловозов ТГМ и ТГК колеи 1520 мм.

Стадия	Лист	Листов
РП	15	

Схема расположения плит покрытия.

Харьковский ПРОМТРАНСПРОЕКТ

Формат А2

Типовой проект 501-3-33.87 Альбом

Схема расположения стеновых панелей по ряду „А"

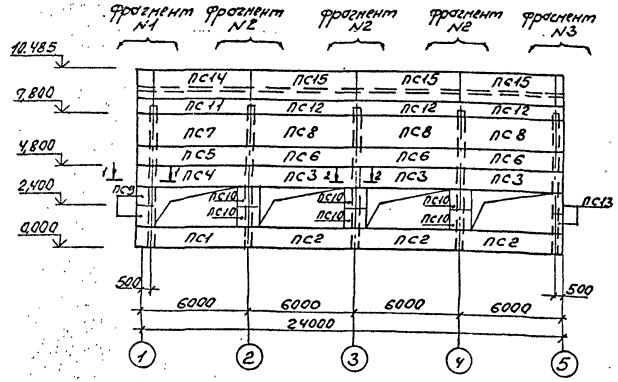

Схема расположения стеновых панелей по ряду „Б"

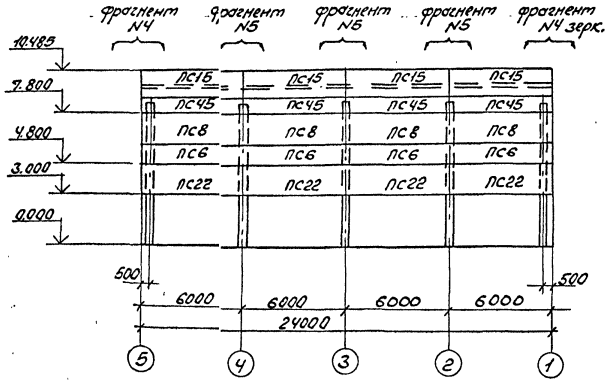

Схема расположения стеновых панелей по ряду „Г"

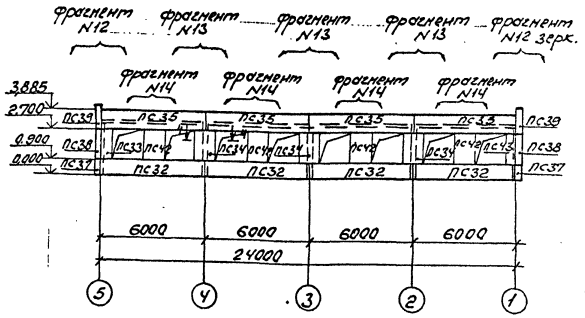

Схема расположения стеновых панелей по оси „5"

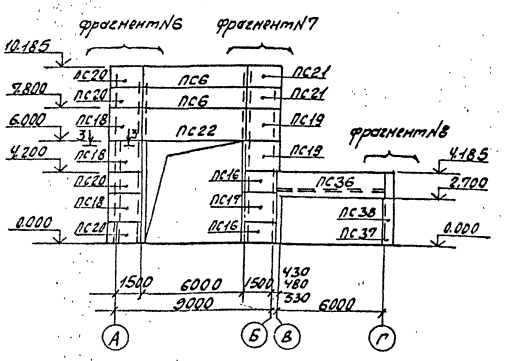

Схема расположения стеновых панелей по оси „1"

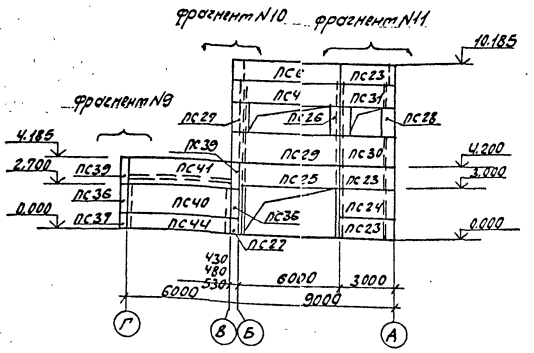

1-1

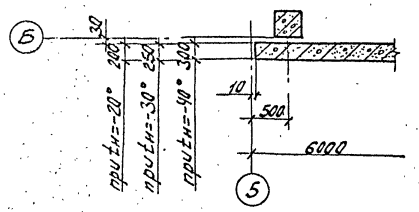

2-2

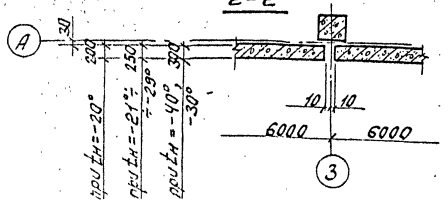

3-3

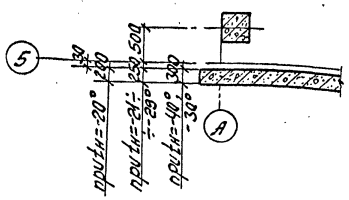

4-4

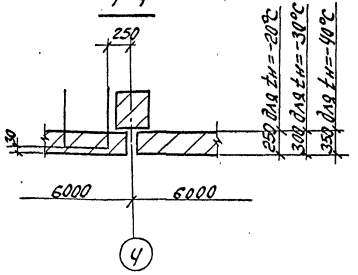

1. Общие указания по монтажу стеновых панелей приведены в серии 1.030.1-1 в. 0-1.
2. Стеновые панели приняты из керамзитобетона $\gamma = 900$ кгс/м³.
3. Соединительные детали для крепления стеновых панелей должны покрываться антикоррозийным покрытием методом металлизации в соответствии с указаниями СНиП 2.03.11-85.
4. Приварку опорных консолей марки „ТК" и „РК" и соединительных элементов марки „Т" производить электродами типа Э-42 по ГОСТ 9467-75.
5. Заполнение швов между панелями производить упругими прокладками в соответствии с узлами 56, 59 серии 1.030.1-1 в. 3-3 для здания в осях 1-5, рядах А-Б и в. 3-1 для здания в осях 1-5, рядах В-Г.
6. Узлы крепления панелей приведены в серии 1.030.1-1 вып. 3-1 и 3-3. Все узлы без ссылки на серию по вып. 3-3. Опорные консоли цеха см. спецификации на листе КЖ-19, пристройки на листе КЖ-18
7. Предусмотреть анкера в швах между стеновыми панелями около оси 4 по ряду „Г" для крепления вертикального короба.
8. Данный лист см. совместно с листами КЖ-17, 18, 19

Разраб.	Красиля		ТП-501-3-33.87 КЖ	
Провер.	Княжицкий		Тепловозо-вагонное депо на одно стойло для тепловозов ТГН и ТГК колеи 1520 мм	
Н.контр.	Княжицкий			
ГИП ОТС	Машков		Стадия	Лист	Листов
Гл.констр.	Магомедов		РП	16	
Нач.отд.	Штука		Схемы расположения стеновых панелей по рядам „А", „Б", „Г" по осям „1" и „5". Сечения 1-1 ÷ 4-4.	Харьковский ПРОМТРАНСПРОЕКТ	

Привязан:

Инв. №

Формат А2

Фрагмент 1

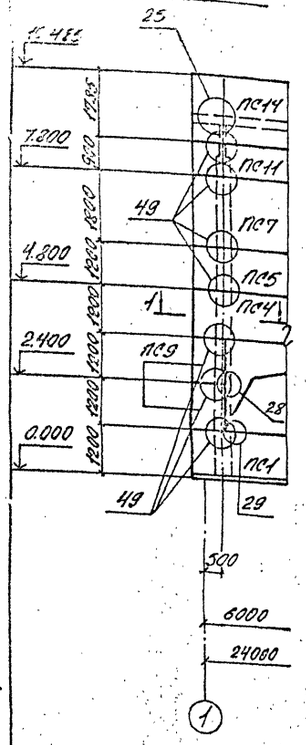

Фрагмент 2

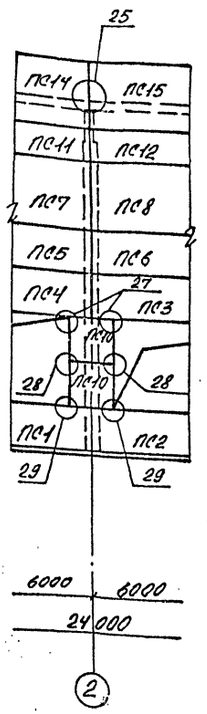

Фрагмент 3

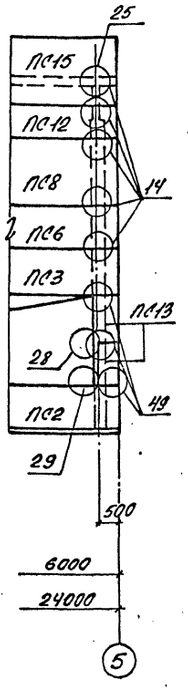

Фрагмент 6

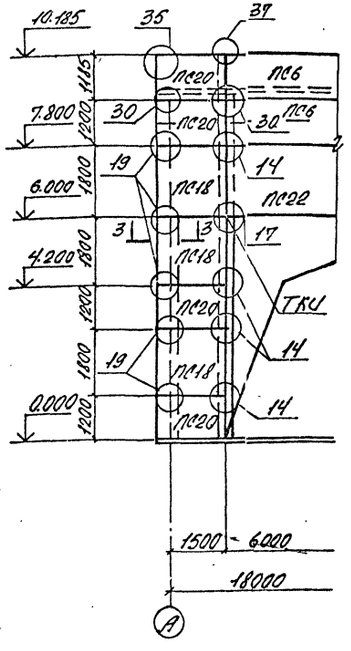

Фрагмент 7

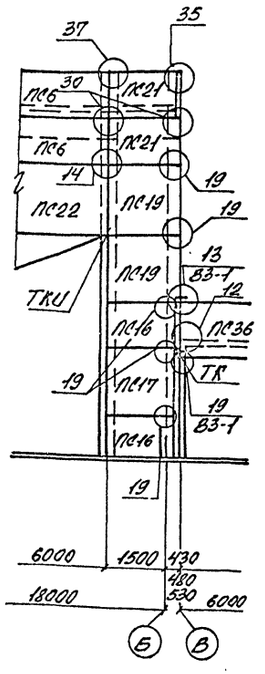

Фрагмент 4

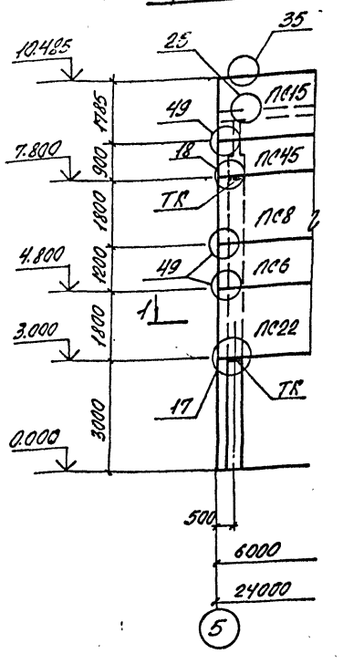

Фрагмент 5

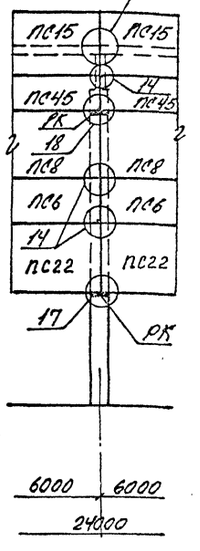

Фрагмент 11

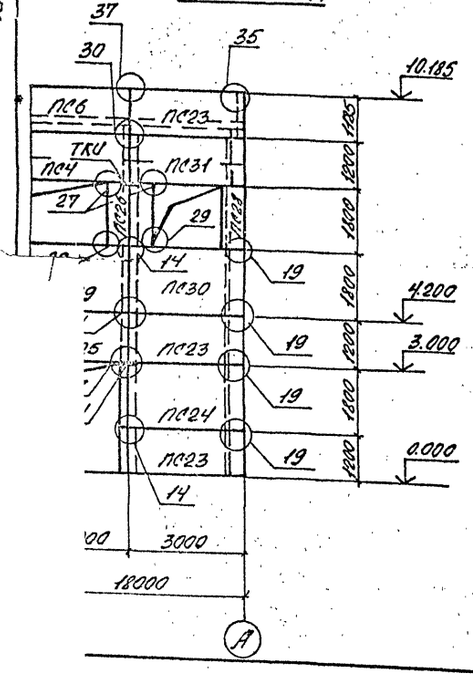

Фрагмент 10

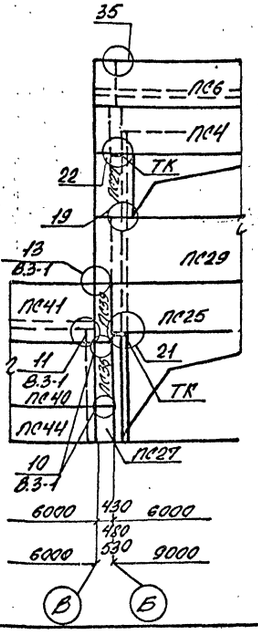

Фрагмент 14

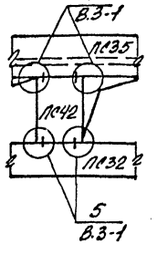

Фрагмент 12

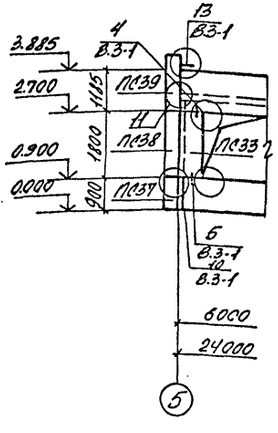

Фрагмент 9

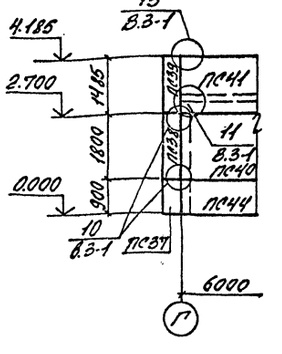

Фрагмент 8

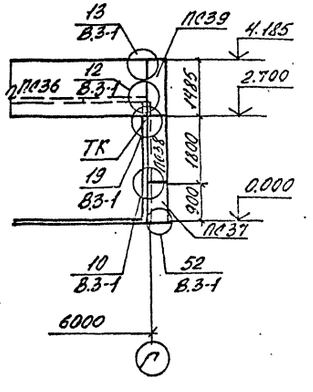

Фрагмент 13

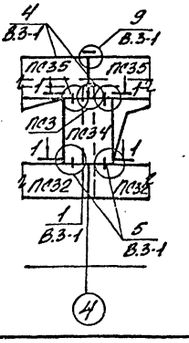

Данный лист см. совместно с листами КЖ-16, 18, 19

Монтажные узлы крепления стеновых панелей без ссылки на выпуск приняты по вып. 3-3 серии 1.030.1-1

Привязан:

Инв. №

Выполн.	Кравцова		
Провер.	Княжицкий		
Нач. отд.	Машков		
Н. контр.	Княжицкий		
Гл. конст.	Могилевцев		
Нач. отд.	Штучка		

ТП 501-3-33.87 КЖ

Тепловозо-вагонное депо на одно стойло для тепловозов ТГМ и ТГК колеи 1520 мм

Стадия	Лист	Листов
РП	17	

Фрагменты схем расположения стеновых панелей.

Харьковский ПРОМТРАНСПРОЕКТ

Формат А2

Спецификация к схемам расположения стеновых панелей в пристройке к цеху вдоль осях В-Г

Марка поз.	Обозначение	Наименование	Толщина панели "δ", дм tн= -20°С	tн= -30°С	tн= -40°С	Кол. шт.	Масса ед, кг
1	2	3	4	5	6	7	8
ПС32	1.030.1-1 вып. 1-1	ПС60.9.а- 2.Л / 6.Л-6 / 6.Л	2,5	3,0	3,5	4	1600 / 1910 / 2190
ПС33	——·——	2ПС6.18.а- Л / Л-2 / Л	2,5	3,0	3,5	1	320 / 370 / 430
ПС34	——·——	2ПС12.18.а- Л / Л-1 / Л	2,5	3,0	3,5	3	630 / 750 / 860
ПС35	——·——	ПС60.12.а- 3Л / 3Л-12 / 6Л	2,5	3,0	3,5	4	2120 / 2510 / 2900
ПС36	——·——	ПС60.15.а- 2.1 / 3Л-17 / 6.Л	2,5	3,0	3,5	1	2660 / 3140 / 3630
ПС37	——·——	3ПС46.90.а- 41 / 51 Л / Л-1 / Л	2,5	3,0	3,5	3	150 / 190 / 240
ПС38	——·——	3ПС46.180.а- 41 / 51 Л / Л-1 / Л	2,5	3,0	3,5	3	300 / 390 / 480
ПС39	——·——	3ПС46.150.а- 41 / 51 Л / Л-2 / Л	2,5	3,0	3,5	3	250 / 320 / 400
ПС40	——·——	ПС 60.18.а- 2.Л / 2.Л-1 / 6.Л	2,5	3,0	3,5	1	3190 / 3760 / 4350
ПС41	——·——	ПС60.15.а- 2Л / 3Л-2 / 6Л	2,5	3,0	3,5	1	2660 / 3140 / 3630
ПС42	——·——	2ПС12.18.а- Л / Л-4 / Л	2,5	3,0	3,5	4	630 / 750 / 860
ПС43	——·——	2ПС6.18.а- Л / Л-3 / Л	2,5	3,0	3,5	1	320 / 370 / 430
ПС44	——·——	ПС60.9.а 2.Л / 6.Л-1 / 6.Л	2,5	3,0	3,5	1	1600 / 1910 / 2190
		Опорные консоли					
ТК	1.030.1-1 вып. 4-1	ТК3 / ТК2 / ТК1	2,5	3,0	3,5	2	217.6 / 20.1 / 27.7
		Соединительные изделия					
МС-1	1.030.1-1 вып. 4-1	МС-1	2,5	3,0	3,5	44	0.26
МС-2	——·——	МС-2	2,5	3,0	3,5	52	0.28
МС-3	——·——	МС-3	2,5	3,0	3,5	18	0.52
МС-4	——·——	МС-4	2,5	3,0	3,5	3	5.1
МС-6	——·——	МС-6	2,5	3,0	3,5	9	0,26
МС-7	——·——	МС-7	2,5	3,0	3,5	12	0,25
МС-8	——·——	МС-8	2,5	3,0	3,5	2	0.15
1	2	3	4	5	6	7	8

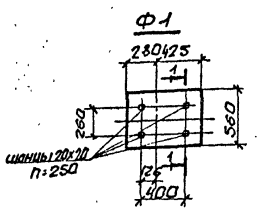

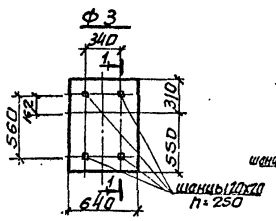

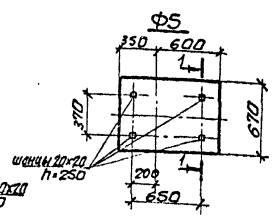

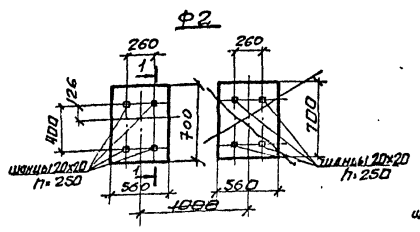

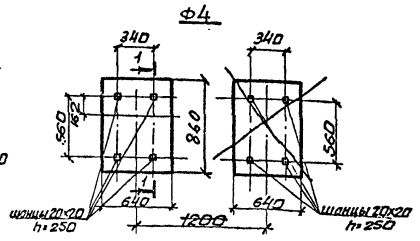

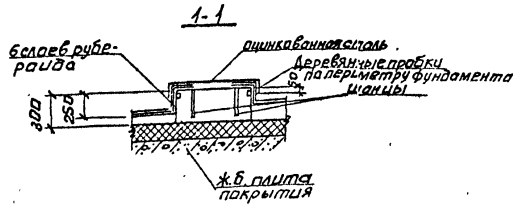

Спецификация монолитных бетонных конструкций

Формат	Поз.	Зона	Обозначение	Наименование	К-во	Примеч.
			Данный лист	Фундамент Ф1	1	
				Материалы		
				Бетон В10	0,12м³	
			Данный лист	Фундамент Ф2	2	
				Материалы		
				Бетон В10	0,12м³	
			Данный лист	Фундамент Ф3	1	
				Материалы		
				Бетон В10	0,17м³	
			Данный лист	Фундамент Ф4	2	
				Материалы		
				Бетон В10	0,17м³	
			Данный лист	Фундамент Ф5	1	
				Материалы		
				Бетон В10	0,19м³	

Совместно с данным листом см. лист

Привязан:

Инв. №

Выполн.	Красиля		
Провер.	Княжицкий		
Рук. гр.	Машков		
Н. контр.	Княжицкий		
Гл. констр.	Магомедов		
Нач. отд.	Штука		

ТП 501-3-33.87 КЖ

Тепловоза-вагонное депо на одно стойло для тепловозов ТГМ и ТГК колеи 1520 мм

Стадия	Лист	Листов
РЛ	18	

Спецификация к схемам расположения стеновых панелей в пристройке к цеху в осях В-Г. Ф1÷Ф5. Сечение 1-1.

Харьковский ПРОМТРАНСПРОЕКТ

Спецификация к схемам расположения стеновых панелей цеха ремонта тепловозов и вагонов

Марка поз.	Обозначение	Наименование	Толщина панелей, мм, tн: -20°С	tн: -30°С	tн: -40°С	кол. шт.	масса ед. кг
1	2	3	4	5	6	7	8
ПС1	КЖИ-ПС1,ПС2,ПС29	ПС 62,5/63,5 12,0-2,Л/3,Л-2,36	2,0	2,5	3,0	1	1810 / 2230 / 2660
ПС2	КЖИ-ПС1,ПС2,ПС29	ПС 60,12,0-2,Л/3,Л-36	2,0	2,5	3,0	3	1740 / 2120 / 2510
ПС3	КЖИ-ПС3,ПС4,ПС45	ПС 60,12,0-2,Л/3,Л-37	2,0	2,5	3,0	3	1740 / 2120 / 2510
ПС4	КЖИ-ПС3,ПС4,ПС45	ПС 62,5/63,5 12,0-2,Л/3,Л-2,37	2,0	2,5	3,0	2	1810 / 2230 / 2660
ПС5	КЖИ-ПС5,ПС6,ПС7, ПС8,ПС11,ПС12	ПС 62,5/63,5 12,0-2,Л/3,Л-2,31	2,0	2,5	3,0	1	1810 / 2230 / 2660
ПС6	КЖИ-ПС5,ПС6,ПС7, ПС8,ПС11,ПС12	ПС60,12,0-2,Л/3,Л-31	2,0	2,5	3,0	10	1740 / 2120 / 2510
ПС7	КЖИ-ПС5,ПС6,ПС7, ПС8,ПС11,ПС12	ПС 62,5/63,5 18,0-1,Л/2,Л-2,31	2,0	2,5	3,0	1	2720 / 3350 / 3990
ПС8	КЖИ-ПС5,ПС6,ПС7, ПС8,ПС11,ПС12	ПС60,18,0-1,Л/2,Л-31	2,0	2,5	3,0	7	2610 / 3190 / 3760
ПС9	КЖИ-ПС9,ПС27,ПС10, ПС26	2ПС 8/9,3 12,0-Л/Л-2,72	2,0	2,5	3,0	2	230 / 320 / 390
ПС10	КЖИ-ПС9,ПС27,ПС10, ПС26	2ПС12,12,0-Л/Л-59	2,0	2,5	3,0	6	340 / 420 / 500
ПС11	КЖИ-ПС5,ПС6,ПС7, ПС8,ПС11,ПС12	ПС 62,5/63,5 9,0-2,Л/6,Л-2,31	2,0	2,5	3,0	1	1370 / 1680 / 2000
ПС12	КЖИ-ПС5,ПС6,ПС7, ПС8,ПС11,ПС12	ПС60,9,0-2,Л/6,Л-3	2,0	2,5	3,0	3	1310 / 1600 / 1910
ПС13	КЖИ-ПС14,ПС15,ПС13, ПС26	2ПС6,12,0-Л/Л-60	2,0	2,5	3,0	2	170 / 210 / 250
ПС14	КЖИ-ПС14,ПС15,ПС13, ПС28	ПС 62,5/63,5 18,0-1,Л/2,Л-2,34	2,0	2,5	3,0	1	2740 / 3350 / 3990
ПС15	КЖИ-ПС14,ПС15,ПС13, ПС28	ПС60,18,0-1,Л/2,Л-34	2,0	2,5	3,0	7	2610 / 3,190 / 3760
ПС16	КЖИ-ПС22,ПС25,ПС16, ПС17	2ПС15,12,0-Л/Л-58-1	2,0	2,5	3,0	2	430 / 530 / 630
ПС17	КЖИ-ПС22,ПС25,ПС16, ПС17	2ПС15,18,0-Л/Л-58-1	2,0	2,5	3,0	1	650 / 790 / 930
ПС18	КЖИ-ПС18,ПС20,ПС21, ПС19	2ПС 17/18,3 18,0-Л/Л-2,73-1	2,0	2,5	3,0	3	730 / 940 / 1120
ПС19	КЖИ-ПС18,ПС20,ПС19, ПС21	2ПС 17/18,3 18,0-Л/Л-1,73-1	2,0	2,5	3,0	2	730 / 940 / 1120
ПС20	КЖИ-ПС18,ПС20,ПС21, ПС19	2ПС 17/18,3 12,0-Л/Л-2,73-1	2,0	2,5	3,0	4	490 / 620 / 750
ПС21	КЖИ-ПС18,ПС20,ПС19, ПС21	2ПС 17/18,3 12,0-Л/Л-1,73-1	2,0	2,5	3,0	2	490 / 620 / 750
ПС22	КЖИ-ПС22,ПС25,ПС16, ПС17	ПС60,18,0-1,Л/2,Л-32	2,0	2,5	3,0	5	2610 / 3,190 / 3760
ПС23	КЖИ-ПС23,ПС24,ПС30, ПС31	ПС30,12,0-6,Л/6,Л-53	2,0	2,5	3,0	3	870 / 1060 / 1250
1	2	3	4	5	6	7	8
ПС24	КЖИ-ПС23,ПС24, ПС30,ПС31	ПС30,18,0-6,Л/6,Л-53	2,0	2,5	3,0	1	1300 / 1600 / 1890
ПС25	КЖИ-ПС22,ПС25,ПС16, ПС17	ПС 60,12,0-2,Л/3,Л-32	2,0	2,5	3,0	1	1740 / 2120 / 2510
ПС26	КЖИ-ПС9,ПС27,ПС10, ПС26	2ПС12,18,0-Л/Л-59	2,0	2,5	3,0	1	520 / 630 / 750
ПС27	КЖИ-ПС9,ПС27,ПС10, ПС26	2ПС 8/9,3 18,0-Л/Л-2,72	2,0	2,5	3,0	1	340 / 470 / 580
ПС28	КЖИ-ПС14,ПС15,ПС13, ПС28	2ПС6,18,0-Л/Л-60	2,0	2,5	3,0	1	260 / 320 / 370
ПС29	КЖИ-ПС1,ПС2,ПС29	ПС 62,5/63,5 18,0-1,Л/2,Л-2,36	2,0	2,5	3,0	1	2720 / 3350 / 3990
ПС30	КЖИ-ПС23,ПС24, ПС30,ПС31	ПС30,18,0-6,Л/6,Л-54	2,0	2,5	3,0	1	1300 / 1600 / 1890
ПС31	КЖИ-ПС23,ПС24, ПС30,ПС31	ПС30,12,0-6,Л/6,Л-56-1	2,0	2,5	3,0	1	1870 / 1060 / 1250
ПС45	КЖИ-ПС45	ПС60,9,0-2,Л/6,Л-32	2,0	2,5	3,0	4	1310 / 1600 / 1910
		Опорные консоли					
ТКИ	ТП КЖИ-НРК-1 / НРК-2 / НРК-3	НРК1 / НРК2 / НРК3	2,0	2,5	3,0	4	6,6 / 8,9 / 10,5
ТК	1,030.1-1, Вып. 4-1	ТК2 / ТК3 / ТК4	2,0	2,5	3,0	6	20,1 / 17,6 / 12,2
РК	——"——	РК2 / РК3 / РК4	2,0	2,5	3,0	6	15,6 / 13,3 / 10,0
		Соединительные изделия					
Т3	1.030.1-1, Вып. 4-1	Т3	2,0	2,5	3,0	91	0,4
Т17	——"——	Т17	2,0	2,5	3,0	16	0,3
Т8	——"——	Т8	2,0	2,5	3,0	40	0,47
Т19	——"——	Т19	2,0	2,5	3,0	16	0,5
Лист	1.030.1-1, Вып.3-1	Лист 8×140×140	2,0	2,5	3,0	8	0,09
Лист	——"——	Лист 8×80×140	2,0	2,5	3,0	24	0,71
Т5	1.030.1-1, Вып. 4-1	Т5	2,0	2,5	3,0	20	0,4

1. Стеновые панели толщиной 250мм применяются в районах с температурой наружного воздуха от -21°С до -29°С
2. Данный лист см. совместно с листами КЖ 16-18.

Привязан:

Инв. №

Выполн.	Красиля		
Пробер	Княжицкий		
Гл. инж. пр.	Машков		
Н. контр.	Княжицкий		
Гл. констр.	Магомедов		
Нач. отд.	Штука		

ТП 501-3-33.87 КЖ

Тепловоза-вагонное дело на одно стойло для тепловозов ТГМ1ТГК колеи 1520мм

Стадия	Лист	Листов
РП	19	

Спецификация к схемам расположения стеновых панелей цеха ремонта тепловозов и вагонов.

Харьковское ПРОМТРАНСПРОЕ

Формат А

Схема расположения плит перекрытия площадки на отм. 5.800.

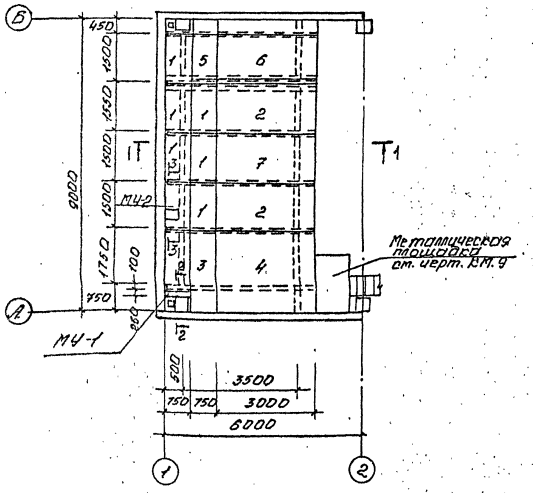

1-1

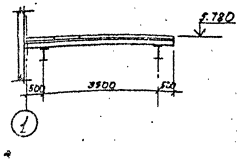

3-3

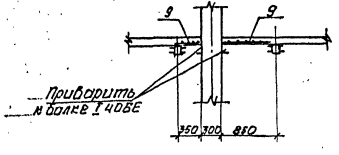

МУ-2

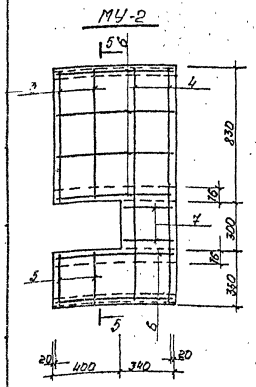

5-5

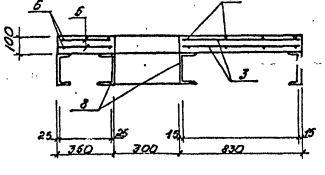

2-2

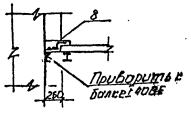

МУ-1

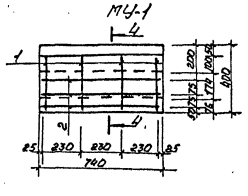

4-4

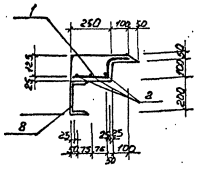

Спецификация монолитных участков.

Формат	Зона	Поз.	Обозначение	Наименование	Кол.	Примеч.
				Монолитный участок МУ-1		
				Сборочные единицы		
		1*	т.пр. л. КЖ-20	ф8АIII ГОСТ5781-82* l=325	4	0,13 кг
		2		ф6АI ГОСТ5781-82* l=690	3	0,15 кг
		8		[20 ГОСТ8240-72* l=740	1	12,9 кг
				Материалы		
				Бетон В-20	0,03	м³
				Монолитный участок МУ-2		
				Сборочные единицы		
		3		ф10АIII, ГОСТ5781-82*, l=800	4	0,49 кг
		4		ф10АIII, ГОСТ5781-82*, l=1440	4	0,89 кг
		5		ф10АIII, ГОСТ5781-82*, l=310	4	0,19 кг
		6		ф6АI ГОСТ5781-82*; l=700	12	0,16 кг
		7		ф6АI, ГОСТ5781-82*; l=300	4	0,07 кг
		8		[18 ГОСТ8240-72* l=740	2	12,9 кг
				Материалы		
				Бетон В-20	0,1	м³

Спецификация к схеме расположения плит перекрытия площадки

Марка, поз.	Обозначение	Наименование	Кол.	Масса ед. кг.	Примечание
1	Серия 3.006.1-2/82, вып.1-2	Плиты п11д-8а-1	6	270	
2	То же	То же п11-8а-1	2	1100	
3	"	" п20д-3а-1	1	640	
4	т.п. КЖИ-п20-3а-1	" п20-3а-1	1	2570	
5	Серия 3.006-1-2/82	" п15д-5а-1	2	410	
6	"	" п15-5а-1	1	1650	
7	т.п. КЖИ-п11-8а-1	" п11-8а-2	1	1100	
8	КЖ-20	Монолитный участок МУ-1	1		
9	КЖ-20	То же МУ-2	1		

Ведомость расхода стали на элемент; кг

Марка элемента	Изделия арматурные						Изделия закладн.			Общ. расход
	Арматура класса					Всего	Прокат марки ВСТ3 кл2		Всего	
	АI		АIII				ГОСТ8240-72*			
	ГОСТ5781-82*		ГОСТ5781-82*							
	ф6	Итого	ф8	ф10	Итого		[20	Итого		
МУ-1	0,45	0,45	0,52		0,52	0,97	12,9	12,9	12,9	13,87
МУ-2	2,20	2,20		6,28	6,28	8,48	12,9	12,9	12,9	21,38

Совместно с данным листом см. лист. КМ-7.
Плиты перекрытия площадки привариваются к балкам не менее чем в трех точках.

Ведомость деталей

Поз.	Эскиз
1	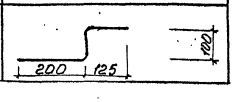

Разраб.	Хребтова		
Пров.	Машков		
ГИП.отр.	Машков		
Н.контр.	Княжицкий		
М.контр.	Магомедов		
Нач.отд.	Штука		

Привязан:

Инв. №

ТП 501-3-33.87 КЖ

Тепловозо-вагонное депо на одно стойло для тепловозов ТГМ и ТГК колеи 1520 мм.

Стадия	Лист	Листов
РП	20	

Схема расположения плит перекрытия площадки на отм. 5.800. Разрезы сечения

Харьковский ПРОМТРАНСПРОЕКТ

Формат А2

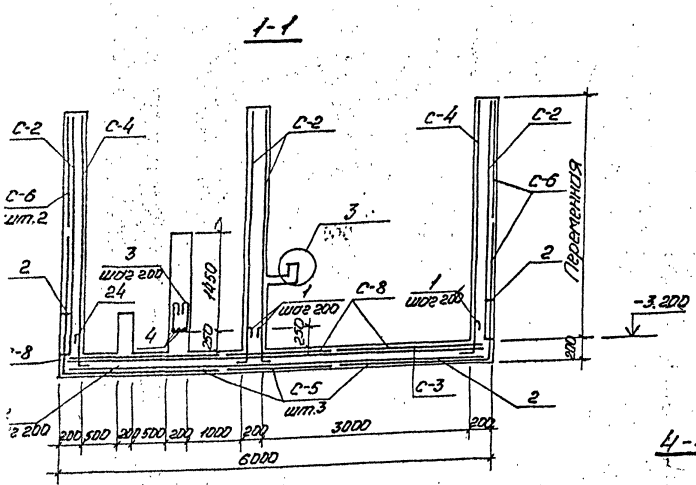

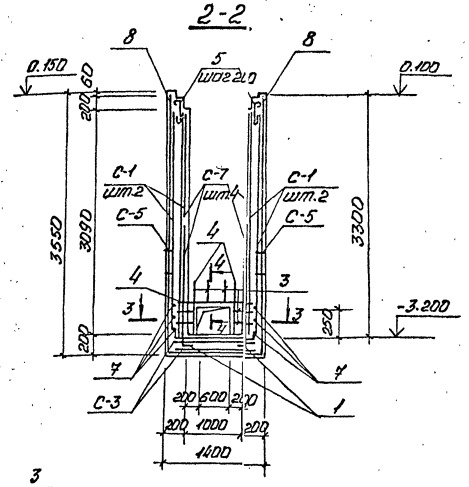

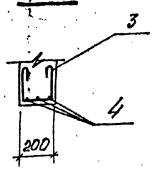

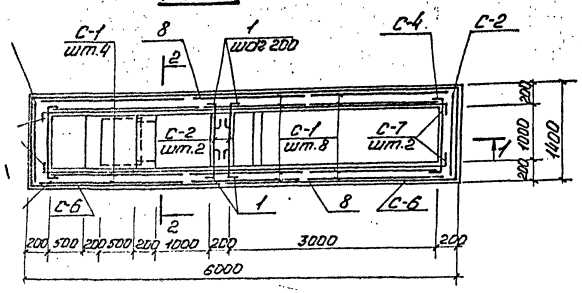

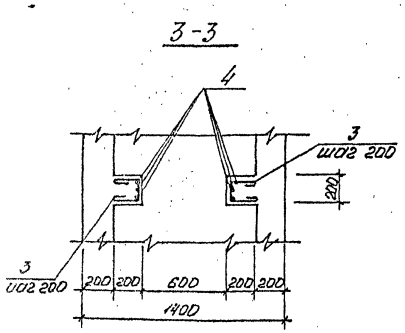

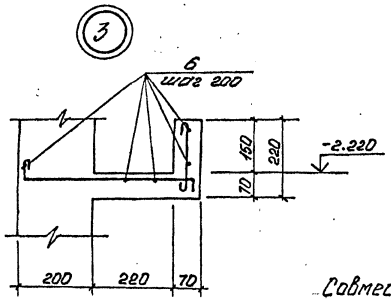

Совместно с данным листом см. лист

Формат	Зона	Поз.	Обозначение	Наименование	Кол.	Примечание
				Грязеотстойник		
				Сборочные единицы и детали		
		С-1	тп КЖСИ-С-20	Сетка С-20	12	
		С-2	тп КЖСИ-С-21	" С-21	4	
		С-3	тп КЖСИ-С-22	" С-22	2	
		С-4	тп КЖСИ-С-23	" С-23	2	
		С-5	тп КЖСИ-С-24	" С-24	3	
		С-6	тп КЖСИ-С-25	" С-25	4	
		С-7	тп КЖСИ-С-26	" С-26	4	
		С-8	тп КЖСИ-С-27	" С-27	3	
		1-7		Стержни одиночные	—	
		8	Серия 1.410-3 вып.1	Сетка 1с $\frac{10AIII}{6AI}$ 235×565	2	
				Изделие закладное ЗД-1	6	
				" ЗД-2	1	
				" ЗД-3	1	
		9	Серия 5.900-2	Сальник ДУ=150 ℓ=300	3	
		Щ-1	тп КНИ-Щ-1	Щит Щ-1	3	
		Щ-2 / Щ-3	тп $\frac{КНИ-Щ-2}{КНИ-Щ-3}$	Щит Щ-2 / Щит Щ-3	2/1	
				Материал		
				Бетон марки „В20"	13.8	м³

Ведомость стержней на грязеотстойник

Марка конструкции элемента	Поз.	Эскиз или сечение	ф мм	Длина мм	Кол.
Отстойник	1	400 / 100	8 AI	550	166
	2	800 / 800	10 AIII	1600	16
	3	350 / 150 / 350	6 AI	1000	10
	4	1000	10 AIII	1000	9
	5	100 / 350	8 AI	550	58
	6	п.м.	6 AI	—	150 п.м
	7	5900	8 AI	5900	6

Выборка стали на грязеотстойник

Марка элемента	Арматурные изделия: Арматурная сталь по ГОСТ 5781-82*, Класса A I: ф мм 6	8	Итого	Класса A III: ф мм 10	Итого	Закладные изделия: Профильная сталь δ=10	Труба 152х45	Труба 245х7	Итого	Арматурная сталь по ГОСТ 5781-82*, Класса A I: ф мм 20	Итого	Всего
Грязеотстойник	67.4	226.1	260.9	494.5	494.5	31.1	20.4	36.9	88.4	20.4	20.4	864.20

Привязан:

Инв.№

Провер.	Машков		
Инж.	Хребтова		
Н.контр.	Снежкина		
Рук.отд.	Машков		
Гл.констр.	Магомедов		
Нач.отд.	Штыка		

ТП 501-3-33.87 КЖС

Тепловозо-вагонное депо на одно стойло для тепловозов ТГМ и ТГК колеи 1520 мм

Стадия	Лист	Листов
РП	21	

Грязеотстойник. Армирование.

Харьковский ПРОМТРАНСПРОЕКТ

Формат А-2

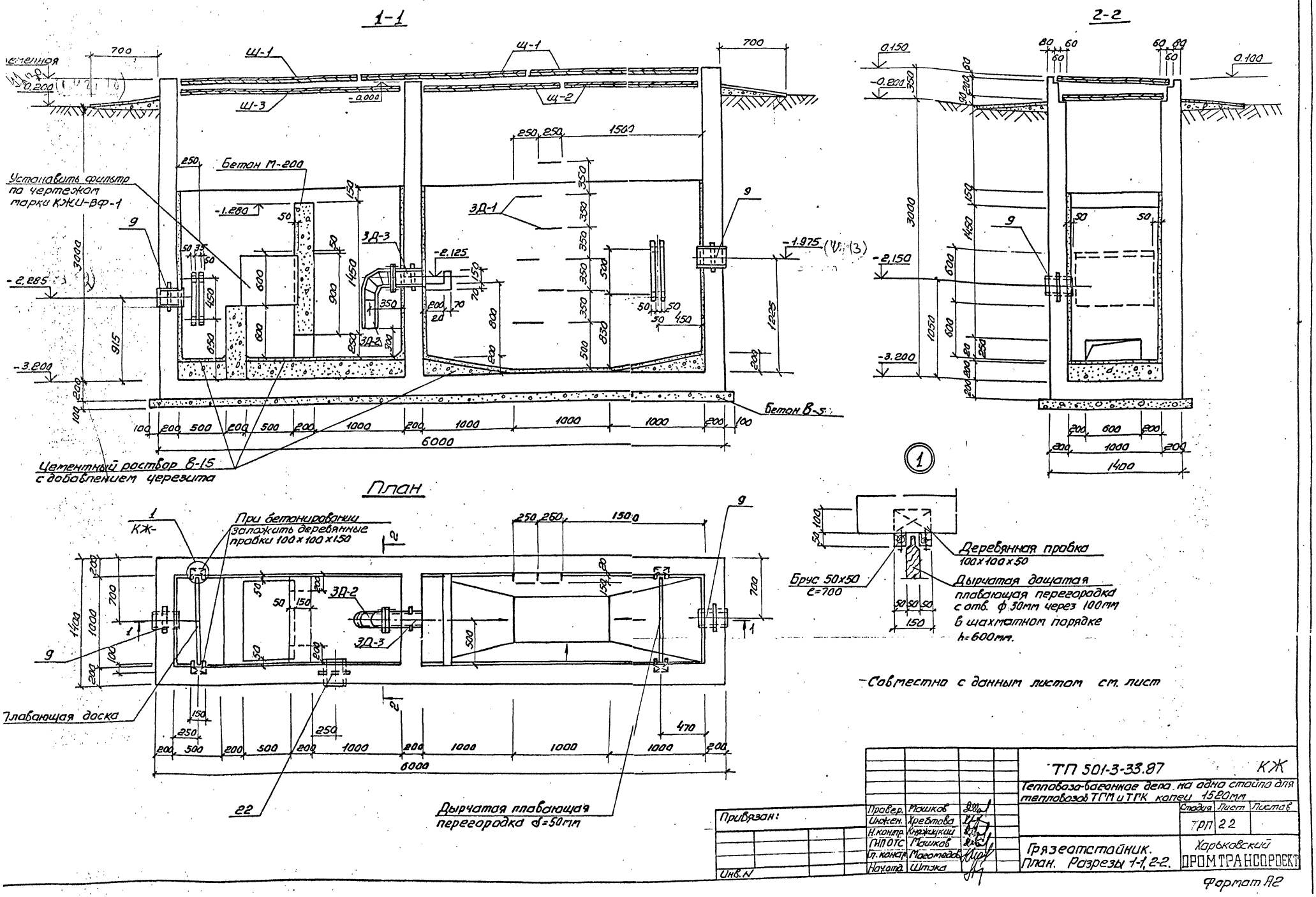
1-1
2-2
План
Ш-1
Ш-2
Ш-3
Бетон М-200
Бетон В-5
Установить фильтр по чертежам марки КЖИ-ВФ-1
Цементный раствор В-15 с добавлением черезита
При бетонировании заложить деревянные пробки 100 x 100 x 150
Плавающая доска
Дырчатая плавающая перегородка δ=50мм
Деревянная пробка 100x100x50
Брус 50x50 e=700
Дырчатая дощатая плавающая перегородка с отв. ф 30мм через 100мм в шахматном порядке h=600мм.
Совместно с данным листом см. лист
ТП 501-3-33.87 КЖ
Тепловоза-вагонное депо на одно стойло для тепловозов ТГМ и ТГК колеи 1520мм
Стадия Лист Листов
ТРП 22
Грязеотстойник. План. Разрезы 1-1, 2-2.
Харьковский ПРОМТРАНСПРОЕКТ
Привязан:
Инв. N
Провер. Мошков
Инжен. Хребтова
Н.контр. Княжицкий
ГИП ОТС Мошков
Гл.констр. Магомедов
Начотд. Штэка
Формат А2

Маслосборный колодец

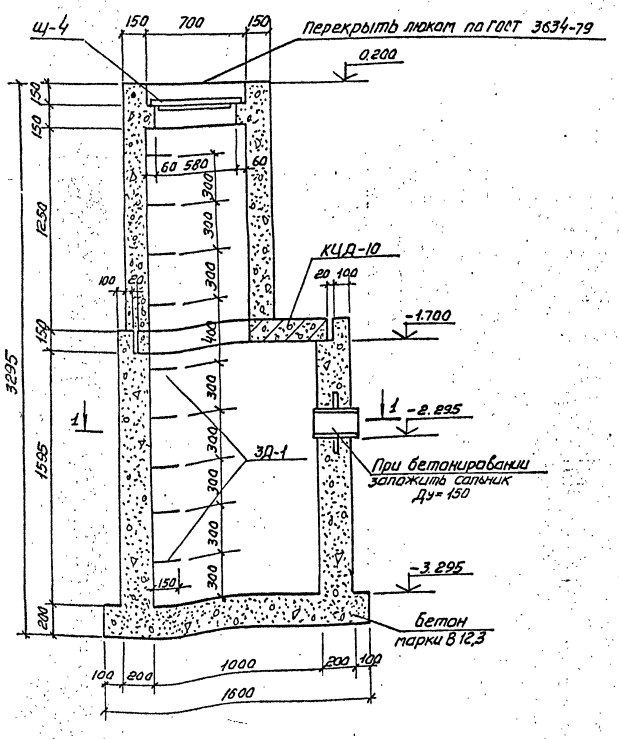

1-1

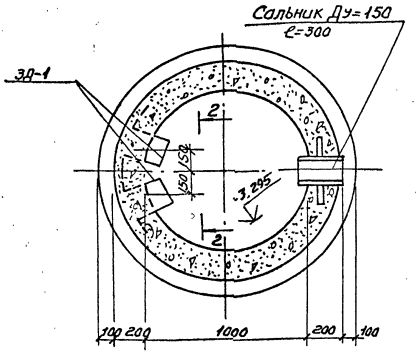

Схема канализационного колодца

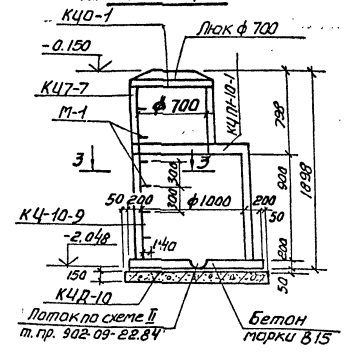

2-2

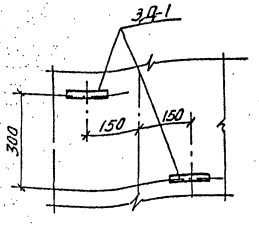

3-3

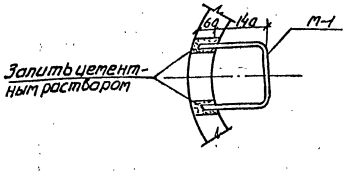

Марка	Обозначение	Наименование	Кол.	Примечание
		Канализационный колодец		
		Сборные элементы		
КЦ7-3	3.900-3, вып7 часть1	Кольцо стеновое КЦ7-3	1	0.13Т
КЦ0-1	"	Кольцо опорное КЦ0-1	1	0.05Т
КЦ-10-9	"	Кольцо стеновое КЦ10-9	1	0.60Т
КЦП1-10-1	"	Плита перекрытия КЦП1-10-1	1	0.25Т
КЦД-10	"	Плита днища КЦД-10	1	0.44Т
Щ-4	т.пр. КЖИ-Щ-4	Щит Щ-4	1	
М-1	3.900-3, вып.7 часть 2	Закладное изделие МН-1	10	0.001Т
		Материалы		
		Бетон М-200		0.20м³
		Маслосборный колодец		
		Сборные элементы		
КЦД-10	3.900-3, вып.7, часть 1	Плита перекрытия КЦД-10	1	0.44Т
ЗД-1	т.пр. КЖИ-ЗД-1	Закладное изделие ЗД-1	11	
	5.900-2	Сальник ДУ=150, ℓ=300	1	
		Материалы		
		Бетон марки В12,3	1	8.89м³

Привязан:	Инжен.	Хребтова		ТП 501-3-33.87 КЖ
	Провер.	Машков		Тепловозо-вагонное депо на одна стойла для тепловозов ТГМ и ТГК колеи 1520мм
	ГНП отс.	Машков		Стадия: РП; Лист: 23; Листов:
	Н.контр.	Княжицкий		Канализационный колодец. Маслосборный колодец.
	Гл.констр.	Магомедов		Харьковский ПРОМТРАНСПРОЕКТ
Инв.N	Нач.отд.	Штука		

Формат А2

Ведомость рабочих чертежей основного комплекта КМ.

Лист	Наименование	Примечание
1	Общие данные (начало)	41
2	Общие данные (продолжение)	42
3	Общие данные (продолжение)	43
4	Общие данные (продолжение)	44
5	Общие данные (окончание)	45
6	Пути под подвесной кран на отм. 7.900 и монорелсе на отм. 2.550	46
7	План балок перекрытия площадок на отм. 5.800. Ската монорелсов на отм. 8.400	47
8	Узлы 1÷4. Сечения 5-5÷9-9.	48
9	Наружная металлическая лестница. План площадки на отм. 5.800. Узлы	49
10	План расположения кронштейнов. Планы опор под трубопроводы. Разрезы 1-1÷4-4	50

Ведомость ссылочных и прилагаемых документов

Обозначение	Наименование	Примечан.
	Ссылочные документы	
1.426.2-3 Вып.2	Стальные подкрановые балки. Пути подвесного транспорта пролетом 3; 4; 6 м. Чертежи „КМ"	
1.450.3-3 Вып.0	Стальные лестницы, площадки, стремянки и ограждения. Материалы для проектирования	
Вып.1,4,1,2	Конструкции из холодногнутых профилей. Чертежи „КМД"	

Нагрузки

Место приложения по отм.	Схема по черт.	Наименование нагрузок	Единица изм.	Нормативная нагрузка	Коэффициент перегрузки	Расчетная нагрузка	Пр.
		Постоянные нагрузки					
Перекрытие по отм. 5.800	Обр. Т.2	Бетонный пол h=20мм γ=2.200 кг/м³	МПа	2/20/	1.15	5/50/	
		Сборная ж.б. плита h=140 мм $\gamma_б$=2500 кг/м³	МПа/кгс/м²/	35.0/3500/	1.1	39.0/3900/	
		Собственный вес металлических конструкций	МПа/кгс/м²/	50/5000/	1.05	53/5300/	
		Временные длительные					
Перекрытие по отм. 5.800	Обр. Т.2	Полезная нагрузка	МПа/кгс/м²/	30/3000/	1.2	120/12000/	

Ведомость спецификаций

Лист	Наименование	Примечан.
1	Ведомость ссылочных и прилагаемых докумен-тов нагрузки	
2,4,5	Техническая спецификация стали	
6	Ведомость элементов л. КМ-6	
7	Ведомость элементов л. КМ-7	
8	Ведомость элементов л. КМ-8	
9	Ведомость элементов л. КМ-9	
10	Ведомость элементов л. КМ-10	

Общие указания.

1. Общие положения.

1.1. Чертежи стальных конструкций марки „КМ" разработаны на основании технологических заданий, а также архитектурно-строительных чертежей марок „АР", „КЖ", „ОВ", и служат основанием для разработки чертежей „КМД".

Типовой проект разработан в соответствии с действующими нормами и правилами и предусматривает мероприятия, обеспечивающие взрывную, взрывопожарную и пожарную безопасность при эксплуатации здания.

Главный инженер проекта Фортушный Н.Т.

Привязан:

Инв.№

ТП 501-3-33.87 К

Тепловоз.-вагонное депо на одно стойло тепловозов ТГМ и ТГК колеи 1520 мм

Отд.инж.	Удовиченко		02.88
Провер.	Машков		
Гип отд.	Машков		
Н.контр.	Янтимиров		
Гл.конст.	Малолетнев		
Нач.отд.	Шитова		
Гип	Фортушный		

Стадия Р Лист 1 Листов

Общие данные (начало)

Харьковский ПРОМТРАНСПРОЕКТ

Формат А1

1.2 Чертежи стальных конструкций марки „КМ" составляют часть проекта. Общий состав проекта и общие данные приведены на листе АР-1.

1.3 Рабочие чертежи выполнены в соответствии со следующими нормативными документами:

СНиП II-23.81 „Стальные конструкции";
СНиП 2.01.07-85 „Нагрузки и воздействия";
СНиП 2.03.11-85 „Защита строительных конструкций от коррозии."

„Правилами учета степени ответственности зданий и сооружений при проектировании конструкций."

При этом класс ответственности здания установлен II, в связи с чем при расчете конструкций применен коэффициент надежности по назначению $\gamma_n = 0.95$

1.4 В проекте разработаны пути подвесного транспорта, опоры под трубопроводы, балки перекрытий, площадки и лестницы.

2. Материал конструкций.

2.1 Материал конструкций приведен на листах в ведомостях элементов и в технической спецификации.

При назначении материала и сечений конструкций учтены требования сокращенного сортамента металлопроката для применения в строительных стальных конструкциях, утвержденного постановлением Госстроя СССР №28 от 21 ноября 1986г..

3. Изготовление и монтаж.

3.1 Все конструкции сварные.

Для соединения элементов конструкций применять полуавтоматическую сварку плавящимся электродом в среде углекислого газа по ГОСТ 8050-85.

Сварочные материалы применять по таблице 55 СНиП II-23-81.

Режим и порядок сварки определяются технологическим процессом, разработанным заводом-изготовителем.

В случае перехода на ручную сварку конструкций применять электроды по ГОСТ 9467-75 следующих типов:

Э42А - для путей подвесного транспорта и деталей креплений;

Э42 - для остальных конструкций.

3.2 Монтаж конструкций производить на монтажной электросварке и болтах грубой точности по ГОСТ 15589-70* класса 5.8 в соответствии с таблицей 57 СНиП II-23-81.

3.3 Гайки болтов после проверки правильности смонтированных конструкций должны быть полностью затянуты и предохранены от откручивания постановкой контргаек или пружинных шайб.

3.4 Все неоговоренные болты принять М20.

Минимальные толщины угловых швов в зависимости от вида соединения и вида сварки принимать по расчету, но не менее указанных в таблице 38 СНиП II-23-81.

3.5 Изготовление и монтаж стальных конструкций производить в соответствии с требованиями главы СНиП III-18-75 „Металлические конструкции. Правила производства и приемки работ."

- Технических условий организаций, разрабатывающей проект;
- Дополнительных технических требований монтажных организаций, согласованных с организацией, разрабатывающей проект.

3.6 Все монтажные крепления, прихватки, временные приспособления после монтажа должны быть сняты, а места приварки зачищены.

3.8 В узлах и деталях приведены принципиальные решения соединения элементов конструкций.

Количество, диаметр болтов, длина и толщина сварных швов определяются на основании расчетных усилий, указанных в ведомостях элементов.

Элементы, для которых расчетные усилия не приведены, крепить на двух болтах или на электросварке на усилие /5тс/.

4. Антикоррозийная защита.

4.1 Проектом предусмотрена защита стальных конструкций новыми лакокрасочными покрытиями при изготовлении конструкций полной заводской готовности:

Эмаль ПФ-1189 по ТУ16-10-1710-79 в 2 слоя /толщина 50-60 мкм/

5. Условные обозначения.

5.1 Условные обозначения элементов конструкций приняты по ГОСТ 21.107-78*.

Инв.№				Привязан:
				ТП 501-3-33.87 КМ
Ст.инж.	Удовиченко		02.88	Тепловозо-вагонное депо на одно стойло для тепловозов ТГМ и ТГК колеи 1520мм
Провер.	Машков			Стадия: РП; Лист: 2; Листов:
ГИП отд.	Машков			
Н.контр.	Княжицкий			
Гл.конст.	Магомедов			Общие данные (продолжение)
Нач.отд.	Штука			Харьковский ПРОМТРАНСПРОЕ
ГИП	Фартушный			

Формат А2

...ый профиля и ГОСТ	Марка металла и ГОСТ	Обозначение и размер профиля	№ п.п.	Код: Марка металла	Код: Вид профиля	Код: Размер профиля	Количество, шт.	Длина, мм	Масса металла по элементам конструкций, т: Несущая металлоконструкция слоя лестницы	Перекрытие площадок на отм. 5,200 и междуэтажных	Пути под тележки весом каждой на отм. 7,350 с тонделем	Опоры под трубопроводы и технологические приборы	Опоры под трубопроводы и аэраторы	Элементы лестницы к площадке по сер. 1.450.3-3: ОПлМ1К60-10.60 ОПлМ1К60-10.80	ГМК1Ш60-60.8	ДХ8 ДХ9 ОГ-1	ЛМК1Ш-18.10	ОГЛМК36-10.15			Общая масса, т	Масса потребности в металле по кварталам (заполняется изготовителем), т: I	II	III	IV	Заполняется ВО
1	2	3	4	5	6	7	8	9	Код элемента конструкций																
...лки двутавровые ...подвесных путей ГОСТ 5157-83	Вст.3 Гпс5-1 Вст.3 Гпс5 ГОСТ 19425-74*	I 24м	1		3912	3511			√	0.26	1.52										1.78				
		I 18т	2		3911						0.14										0.14				
		Итого:	3	1446						0.26	1.66										1.92				
...го профиля			4							0.26	1.66										1.92				
...лки двутавровые ГОСТ 8239-72*	Вст.3 сп5-1 ГОСТ 19425-74*	I 40Б2	5		2421					1.0											1.0				
		I 20Б1	6		2407					0.10											0.1				
		I 14	7		2403						0.06										0.06				
		Итого:	8	1446						1.8	0.06										1.86				
...го профиля			9							1.8	0.06										1.86				
Швеллеры ГОСТ 8240-72*	Вст.3 сп5-1 —"—	[18	10		2621					0.803											0.803				
		[14	11		2616					0.114		0.2	0.2								0.514				
		[10	12		2614							0.03									0.03				
		[8	13		2613					0.047	0.15										0.15				
		Итого:	14	1446						0.217	0.15	0.23	0.2								0.797				
...го профиля			15							0.217	0.15	0.23	0.2								0.797				
...веллеры стальные ...утые равнополочные ГОСТ 8278-83	Вст3 сп5 ГОСТ 19425-74*	ГнЕ 180х50х4	16			7430									0.12						0.12				
		ГнЕ 160х50х4	17			7428											0.03				0.03				
		Итого:	18	14460											0.12		0.03				0.15				
...го профиля			19												0.12		0.03				0.15				
...веллеры стальные ...тые неравнополочные ГОСТ 8281-80*	Вст.3 сп5 ГОСТ 19425-74*	Гн С 50х40х12х2.5	20			7319								0.05				0.01			0.06				
		Итого:	21	11231										0.05				0.01			0.06				
...го профиля			22											0.05				0.01			0.06				
...олки стальные ...горячекатанные ...авнополочные ГОСТ 8509-72*	Вст3 кп2	L 100х7	23			2110					0.01										0.01				
		L 90х8	24			2110					0.073										0.073				
		L 90х6	25			2110			0.012												0.012				
		L 75х7	26			2110					0.104										0.104				
		L 75х6	27			2110			0.188			0.014	0.006								0.208				
		L 75х5	28			2110				0.01					0.006		0.013				0.029				
		L 63х5	29			2110							0.054								0.054				
	Вст3 кп2 ГОСТ 380-71*	L 50х5	30			2110				0.004		0.03									0.034				
		L 25х3	31			2110								0.016		0.001		0.002			0.019				
		Итого:	32	11240					0.2	0.014	0.187	0.044	0.06	0.016	0.006	0.001	0.013	0.002			0.543				
...го профиля			33						0.2	0.014	0.187	0.044	0.06	0.016	0.006	0.001	0.013	0.002			0.543				

Привязан:

Инв. №

Гл. инж.	Удовиченко		02.88
Провер.	Машков		
Гип отд.	Машков		
Н. контр.	Княмницкий		
Гл. конст.	Магомедов		
Нач. отд.	Штыка		

ТП 501-3-33.87 КМ

Тепловозо-вагонное депо на одно стойло для тепловозов ТГМ и ТГК колеи 1520 мм

Стадия	Лист	Листов
РП	3	

Общие данные (продолжение)

Харьковский ПРОМТРАНСПРОЕКТ

Формат А2

Вид профиля и ГОСТ	Марка металла и ГОСТ	Обозначение и размер профиля	№ п.п.	Код: Марка металла	Код: Вида профиля	Код: Размер профиля	Количество шт.	Длина, мм	Масса металла по элементам конструкций, т: Наружная металлическ. лестница	Перекрытие площади на отм. 5.600 и монорельс	Пути под подвесной кран на отм. 7.900 и монорельс	Опоры под трубопроводы в теплопункте	Опоры под трубопроводы и агрегаты	Элементы лестницы к площадке по сер. 1.450.3-3: ОГлМлХ60-10.60 ОГлМлХ60-10.60	МлХШ60-60.8	Д×8 Д×9 ОГ-1	ПМХШ60-18.10	ОГлМХ78-10.15			Общая масса, т	Масса потребности в металле по кварталам/Заполняется изготовителем/, т: I	II	III	IV	Заполняется ВЦ
1	2	3	4	5	6	7	8	9	Код элемента конструкций																	
Уголки стальные горячекатаные неравнополочные ГОСТ 8510-72*	В ст3пс5 ГОСТ19425-74*	L75×50×6	34									0,162									0,162					
	Итого:		35																							
Всего профиля			36									0,162									0,162					
Уголки стальные гнутые неравнополочные ГОСТ 19772-74*	В ст3кп2 ГОСТ380-71*	ГнL50×40×12×2,5	37									0,162									$\boxed{0,162}$					
																0,005					0,005					
	Итого:		38																							
Всего профиля			39													0,005					0,005					
Уголки стальные гнутые равнополочные ГОСТ 19771-74*	В ст3кп2 ГОСТ380-71*	ГнL40×40×3	40													0,005					$\boxed{0,005}$					
									0,015												0,015					
	Итого:		41																							
Всего профиля			42						0,015												0,015					
Полоса стальная горячекатаная ГОСТ 103-76*		-150×8	43						0,015												$\boxed{0,015}$					
	В ст3кп2 ГОСТ380-71*	-400×10	44							0,14											0,015					
																					0,14					
	Итого		45																							
Всего профиля			46							0,14		0,015									0,155					
Сталь горячекатаная для армирования железобетонных конструкций ГОСТ 2590-71*										0,14		0,015									$\boxed{0,155}$					
		Ф20АI	47						0,1												0,1					
	В ст3 кп 2																									
	Итого		48						0,1												0,1					
Всего профиля			49						0,1												$\boxed{0,1}$					
Прокат листовой горячекатаный ГОСТ 19903-74		б2	50												0,06		0,06				0,12					
	В ст3кп2	б4	51												0,011		0,005				0,016					
		б6	52												0,001		0,007				0,008					
		б8	53								0,09										0,09					
		б10	54						0,026												0,026					
		б20	55								0,02										0,02					
	Итого:		56						0,026		0,11				0,072		0,072				0,28					
Всего профиля			57						0,026		0,11				0,072		0,072				$\boxed{0,28}$					

Привязан:

Инв. №

Ст. инж.	Удовиченко		02.88
Провер.	Машков		
ГИП отс.	Машков		
Н. контр.	Княжицкий		
Гл. констр.	Магомедов		
Нач. отд.	Штука		

ТП 501-3-33.87 КМ

Тепловозо-вагонное депо на одно сто для тепловозов ТГМ и ТГК колеи 1520 мм

Стадия	Лист	Лист
РП	4	

Общие данные (продолжение)

Харьковск ПРОМТРАНСПРОЕ

формат А2

Альбом 2

Типовой проект 501-3-33.87

Вид профиля и ГОСТ	Марка металла и ГОСТ	Обозначение и размер профиля	№ п.п	Код: Марка металла	Код: Вида профиля	Код: размер профиля	Количество шт.	Длина, мм	Масса металла по элементам конструкций, т: Наружная металлическая лестница	Перекрытие площадки на отм. 5.800 и монорельс	Пути под подвесной кран на отм. 7.900 и монорельс	Опоры под трубопроводы в теплопункте приямок	Опоры под трубопроводы и агрегаты	Элементы лестницы к площадке по сер. 1.450.3-3: ОГпМЛХ60 -10.60 ОГлМЛХ60 -10,60	МЛХШ60 -60.8	Дх8 Дх9 ОГ-1	ПМХШ- -18,10	ОГпМХЭБ -10.15			Общая масса, т	Масса потребности в металле по кварталам (Заполняется изготовителем), т: I	II	III	IV	Заполняется в ц
									Код элемента конструкций																	
1	2	3	4	5	6	7	8	9																		
Профиль корытный гнутый равнополочный ЧМТУ2-130-70	ВСТ 3 КП 2	Тн{90×30×25×3	58													0,002		0,007			0,009					
	Итого:		59	11231												0,002		0,007			0,009					
Всего профиля			60													0,002		0,007			0,009					
Всего масса металла			61						0,341	2,431	2,167	0,451	0,26	0,066	0,198	0,008	0,115	0,019			6,056					
В том числе по маркам стали:	ВСТ3 КП2 ГОСТ 380-71*		62																		0,372					
			63																							
	ВСТ3 СП5 ГОСТ 19425-74*		64																		0,372					
	ВСТ3 СП5-1		65																		2,657					
	ВСТ3 ГПС5-1		66																		1,92					
Площадь окрашиваемой поверхности, м²			66																							
Масса поставки элементов по кварталам (заполняется заказчиком) (т)		I																								
		II																								
		III																								
		IV																								

46

Привязан:

Инв. №

Ст. инж.	Удовиченко		02.88
Провер.	Машков		
Гип отс	Машков		
Н. контр.	Княжицкий		
Гл. констр.	Магомедов		
Нач. отд.	Штука		

ТП 501-3-33.87 КМ

Тепловозо-вагонное депо на одно стойл для тепловозов ТГМ и ТГК колеи 1520 мм

Стадия	Лист	Лист
РП	5	

Общие данные (окончание)

Харьковский ПРОМТРАНСПРОЕКТ

Формат А2

Схема расположения путей под подвесной кран на отм. 7.900.

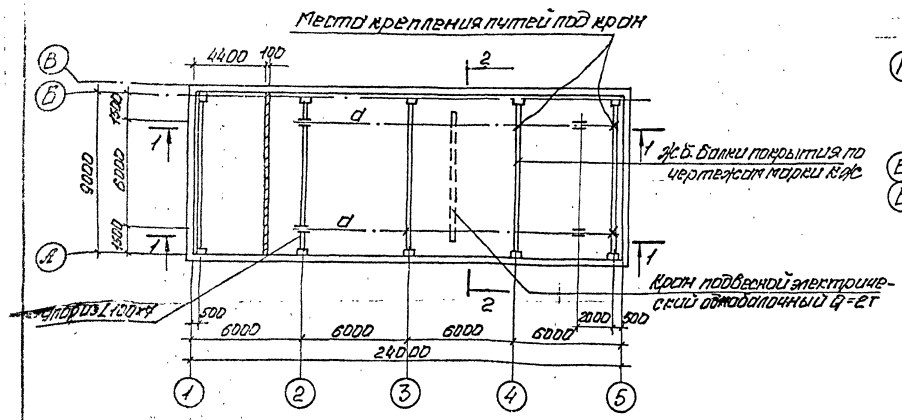

Схема монорельса на отм. 2.550 под электрическую тель 0.25т

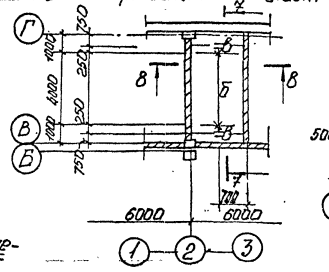

7-7

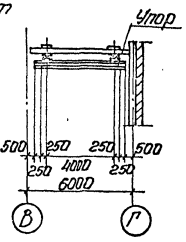

Ведомость элементов

Марка	Сечение эскиз	Поз.	Состав	Опорные усилия M тс·м	N тс	Q тс	Группа конст.	Марка металла	Примечание
а	I		I 24 м	см. серию 1.4		26.2-3	7	ВСт3бпс5	ГОСТ 19425-74
б	I		I 18 м		"		I	ВСт3бпс5	ГОСТ 19425-74
в	I		I 14		"		I	ВСт3бпс5	ГОСТ 8239-72
г	C		C 8	Конструктивно			IV	ВСт3кп2	ГОСТ 8240-72
д	L		L 100×7		"		"	"	ГОСТ 8509-72
е	L		L 90×8		"		"	"	"
ж.с	L		L 45×7		"		"	"	"
л	—		-б=8		"		"	"	ГОСТ 19903-74

2-2

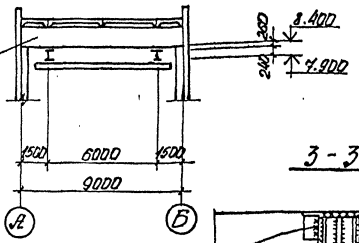

1-1

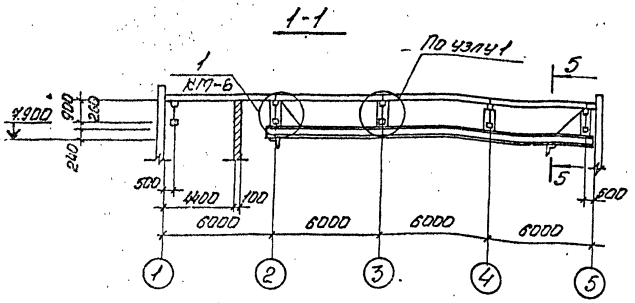

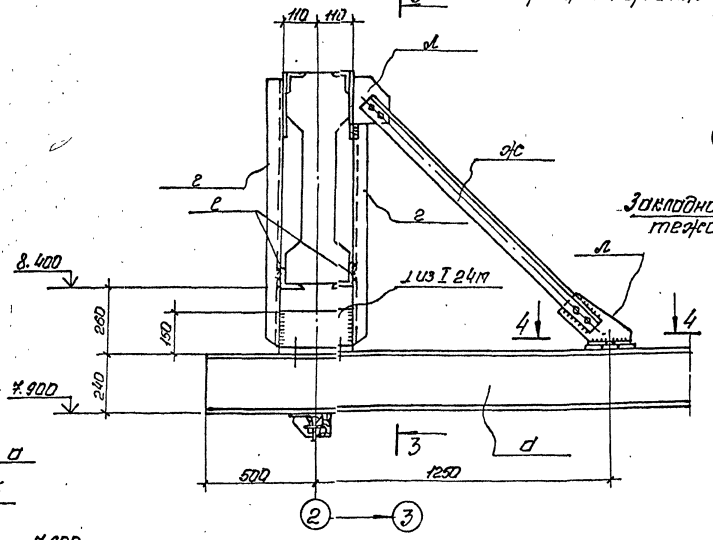

3-3

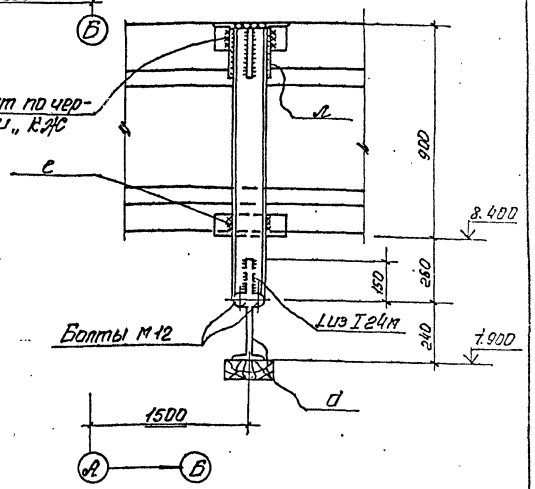

4-4

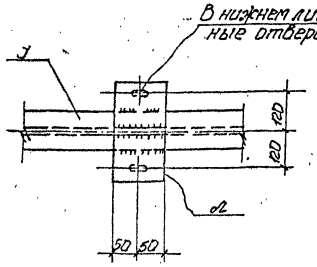

5-5

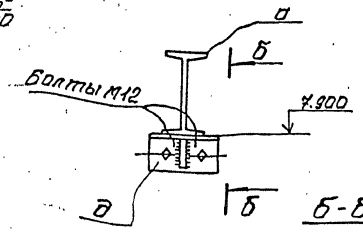

б-б

8-8

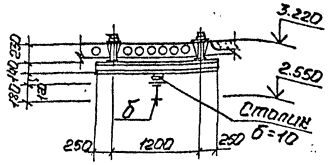

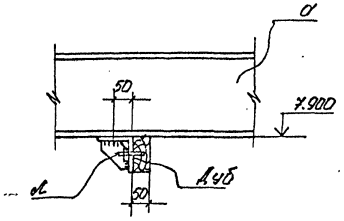

Совместно с данным листом см. листы 1,2,3 и АР-8

Привязан			
Инв. №			

Провер.	Машков		
Инж.	Хоревтова		
Н. контр.	Княжицкий		
Гип. отд.	Машков		
Гл. конст.	Магомедов		
Нач. отд.	Штучер		

ТП 501-3-33.87 КМ

Тепловоз-вагонное депо на одно стойло для тепловозов ТГМ и ТГК² колеи 1520 мм

Стадия	Лист	Листов
РП	6	

Пути под подвесной кран на отм. 7.900 и монорельс на отм. 2.550

Харьковский ПРОМТРАНСПРОЕКТ

Формат А2

План балок перекрытия площадки на отм. 5.800.

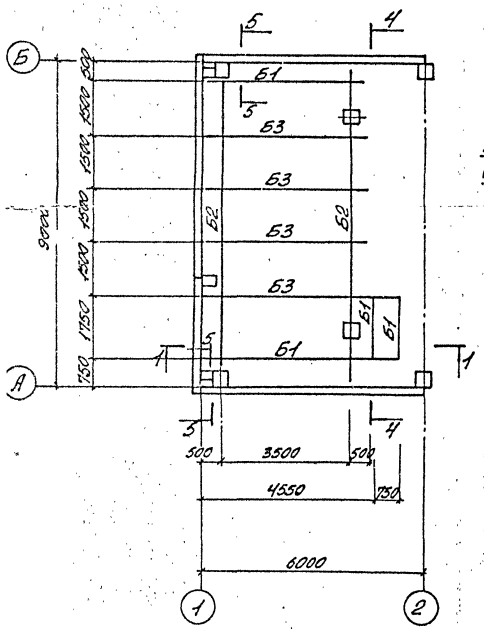

1-1

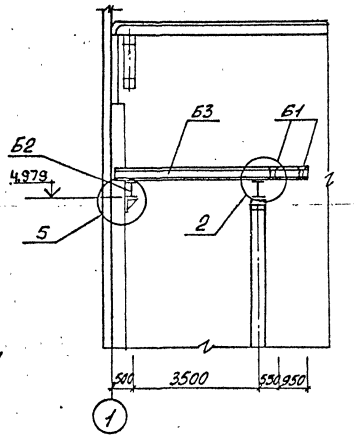

4-4

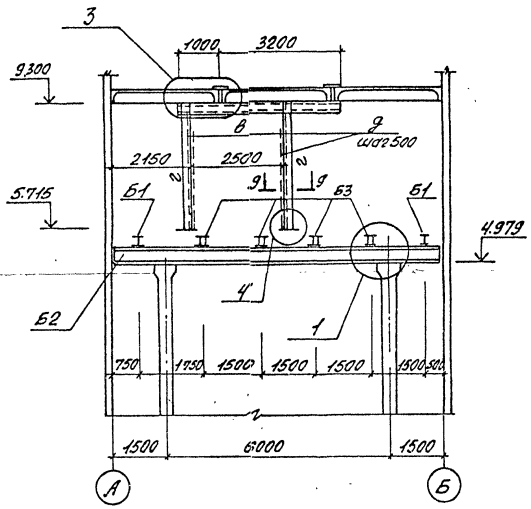

Ведомость элементов

Марка	Сечение: Эскиз	Поз.	Сечение: Состав	Расчетные усилия: M кНм(тсм)	Расчетные усилия: N кН(тс)	Расчетные усилия: Q кН(тс)	Марка металла	Примечание
Б1	I		I20Б1	3.2	—	4.2	Вст3сп5-1	
Б2	I		I40Б2	16.0	—	11.0	Вст3сп5-1	
МР1	I		I 24М	см. серию 1.426.2-3			Вст3сп5-1	
а	–		⌀8				Вст3кп2	
б	L		L75×5	конструктивно			Вст3кп2	
в	C		C18		"		Вст3сп5-1	
г	C		C14		"		Вст3сп5-1	
д	L		L50×5		"		Вст3кп2	
МС-28 шт.2				см. серию 1.020-1/83.0.71				
Б3	200		-8×100×300 2C18 -8×100×300	3.2	—	4.2	Вст3сп5-1	
е	–		⌀20				Вст3кп2	

Совместно с данным листом см. листы 1÷4,8.

Схема монорельса на отм. 8.400 под ручную таль 2.0т

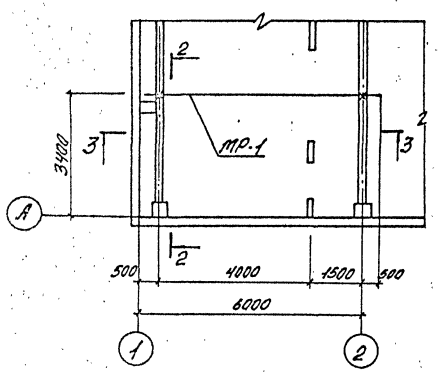

2-2

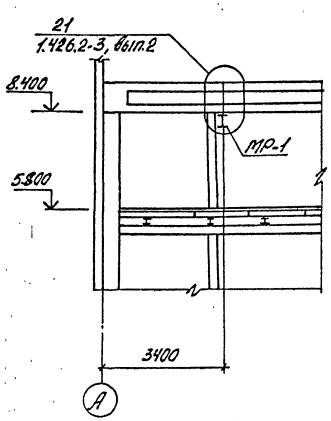

3-3

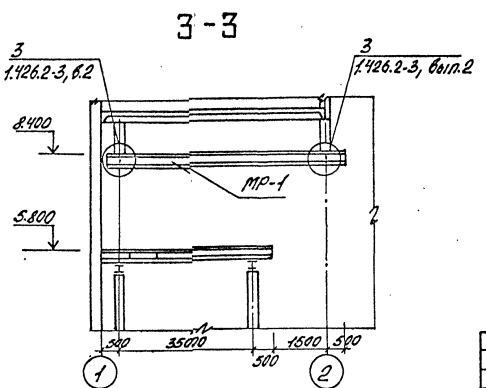

Инженер	Хребтова		
Провер.	Княжицкий		
ГИП отд	Мошков		
Н.контр.	Княжицкий		
Гл.конст.	Магомедов		
Начотд	Штыка		

Привязан.

Инв.№

ТП 501-3-33.87 КМ

Тепловоз-Вагонное депо на одно стойло для тепловозов ТГМ и ТГК колеи 1520 мм

Стадия	Лист	Листов
РП	7	

План балок перекрытия площадки на отм. 5.800. Схема монорельса на отм. 8.400.

Харьковский ПРОМТРАНСПРОЕКТ

Формат А2

Опорный столик МС-1.
шт. 1

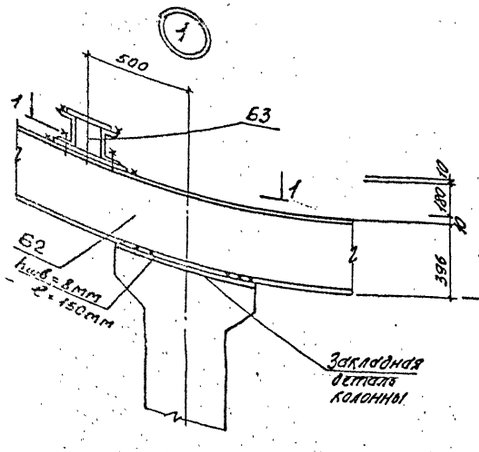

5 – 5

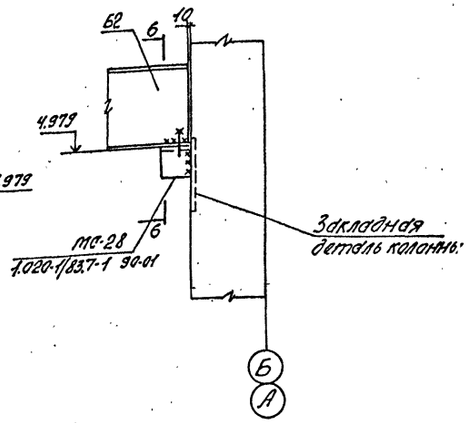

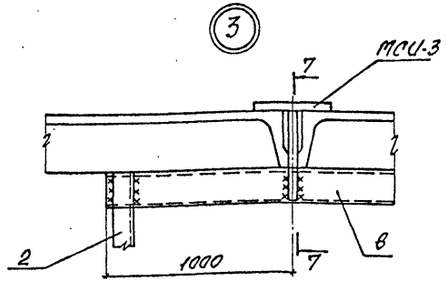

7 – 7

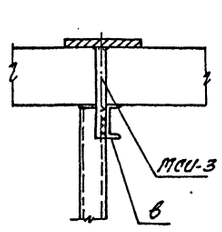

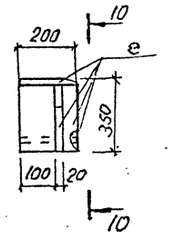

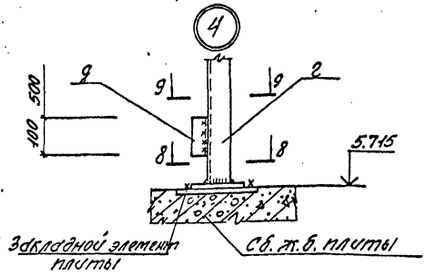

8 – 8

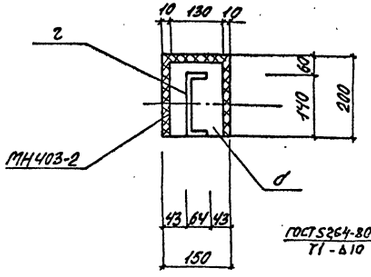

10 – 10

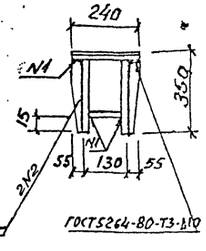

1 – 1

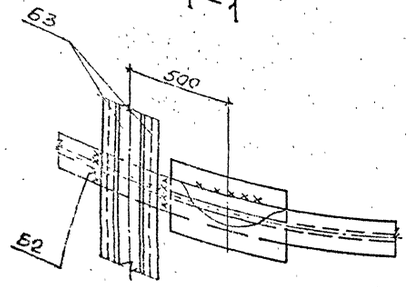

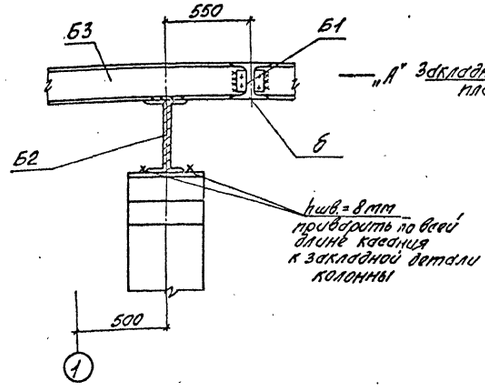

9 – 9

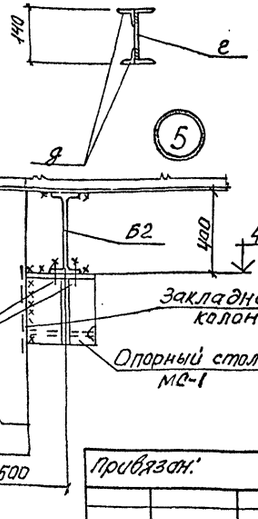

Совместно с данным листом см. листы 1÷4, 7.

6 – 6

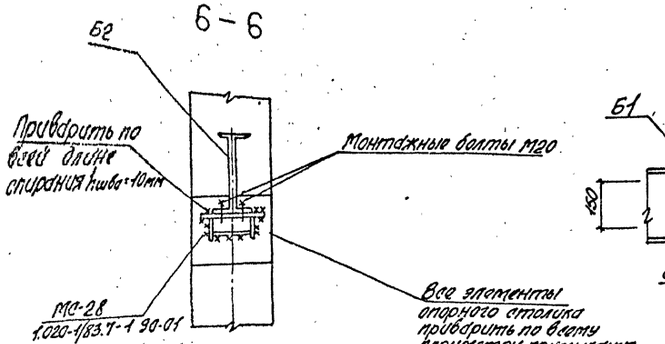

Вид „А"

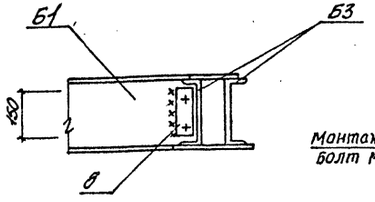

Привязан:

Инв.№

Изменен.	Кравтова		
Провер.	Княжицкий		
Гип отс	Ташков		
Н. контр.	Княжицкий		
Гл. конст.	Магомедов		
Нач. отд.	Штука		

ТП 501-3-33.87 КМ

Тепловозо-вагонное депо на одно стойло для тепловозов ТГМ и ТГК колеи 1520мм

Стадия	Лист	Листов
РП	8	

Узлы 1-4. Сечения.

Харьковский ПРОМТРАНСПРОЕКТ

Формат А2

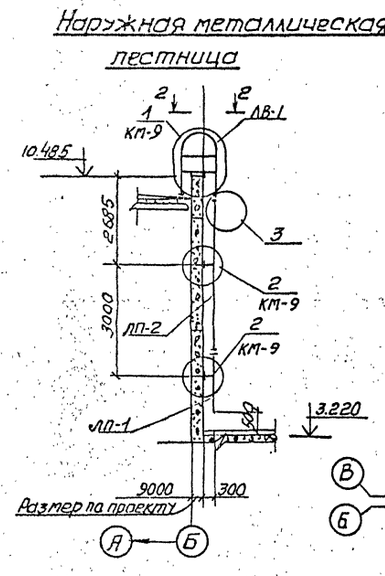
Наружная металлическая лестница

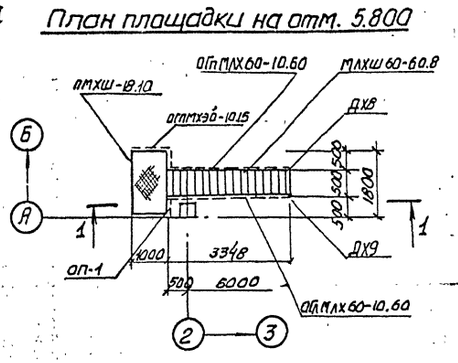
План площадки на отм. 5.800

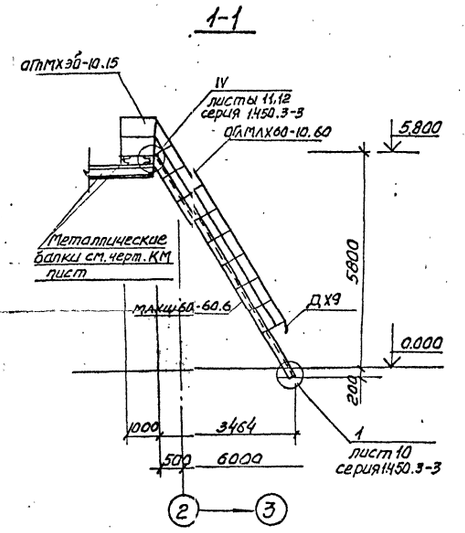
1-1

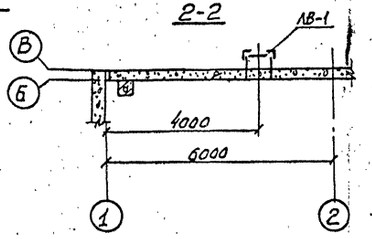
2-2

Ведомость элементов

Марка	Сечение: Эскиз	Сечение: Паз.	Сечение: Состав	Опорные усилия: M,тм	Опорные усилия: N,т	Опорные усилия: Q,т	Группа констр.	Марка металла	Примечание
			Площадка на отм 5.800						
ОГлМЛХ60-10.60	серия 1.450.3-3			Конструктивно			IV	ВСт3кп2	
ОГлМЛХ60-10.60	"			"			"	"	
ДХ8	серия 1.450.3-3			"			"	"	
ДХ9	"			"			"	"	
МЛХШ60-60.8	"			"			"	"	
ОГлМХЭ0-10.15	"			"			"	"	
ПМХШ-18.10	"			"			"	"	
ОГ-1	ТП -КЖИ-ОГ-1			"			"	"	
	Наружная		металлическая лестница						
ЛВ-1	ТП -КЖИ-ЛВ1			Конструктивно			IV	ВСт3кп2	
ЛП-1	То же КЖИ-ЛП-1			"			"	"	
ЛП-2	" КЖИ-ЛП-2			"			"	"	
ОД-1	" КЖИ-ОД-1			"			"	"	для t=-20°C
ОД-2	" КЖИ-ОД-2			"			"	"	для t=-30°C
ОД-3	" КЖИ-ОД-3			"			"	"	для t=-40°C
КД-1	" КЖИ-КД-1			"			"	"	для t=-20°C
КД-2	" КЖИ-КД-2			"			"	"	для t=-30°C
КД-3	" КЖИ-КД-3			"			"	"	для t=-40°C

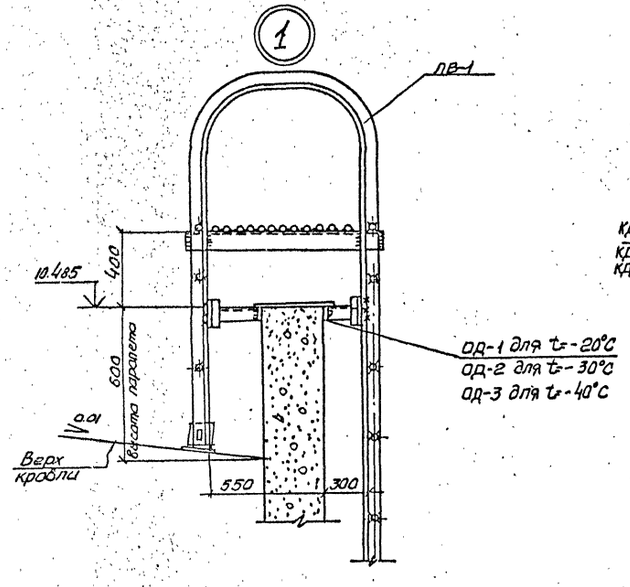

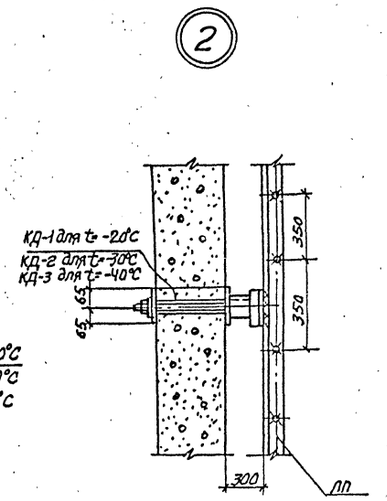

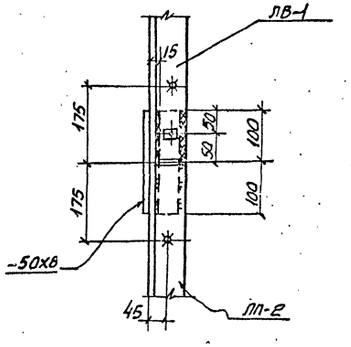

Совместно с настоящим листом см. листы 1÷5

Изм.	Лист	№ документа	Подпись	Дата
Инженер		Хребтова		
Проверил		Машков		
ГИП ОТС		Машков		
Н.контр		Княжицкий		
Гл.конст.		Магомедов		
Нач.отд.		Штука		

Привязан

Инв. №

ТП КМ

Тепловозо-вагонное депо на одно стойло для тепловозов ТГМ и ТГК колеи 1520 мм

Стадия	Лист	Листов
РП	9	

Наружная металлическая лестница. План площадки на отм. 5800. Узлы

Харьковский ПРОМТРАНСПРОЕКТ

План расположения кронштейнов

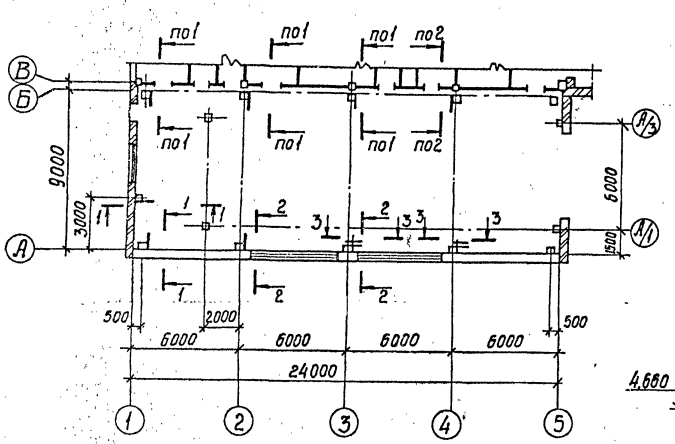

1-1

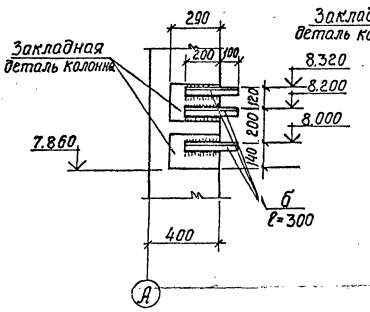

2-2

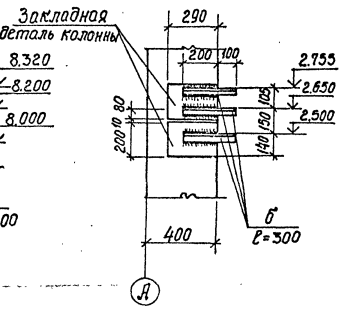

4-4

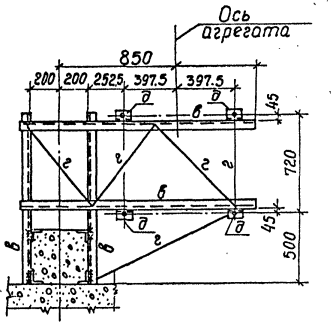

5-5

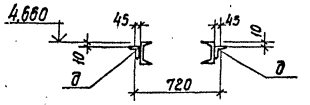

6-6

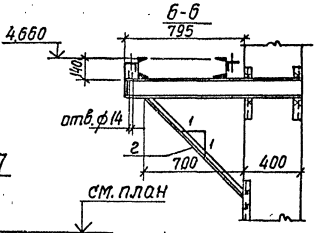

3-3

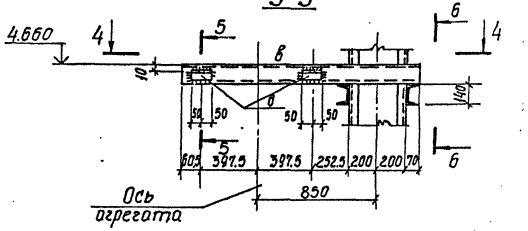

7-7

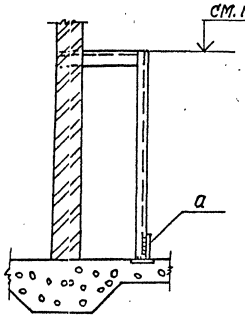

8-8

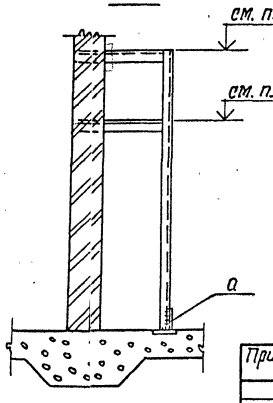

План опор под трубопровод, теплоноситель пар.

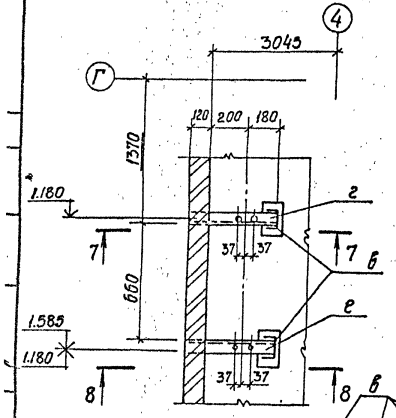

План опор под трубопровод, теплоноситель вода

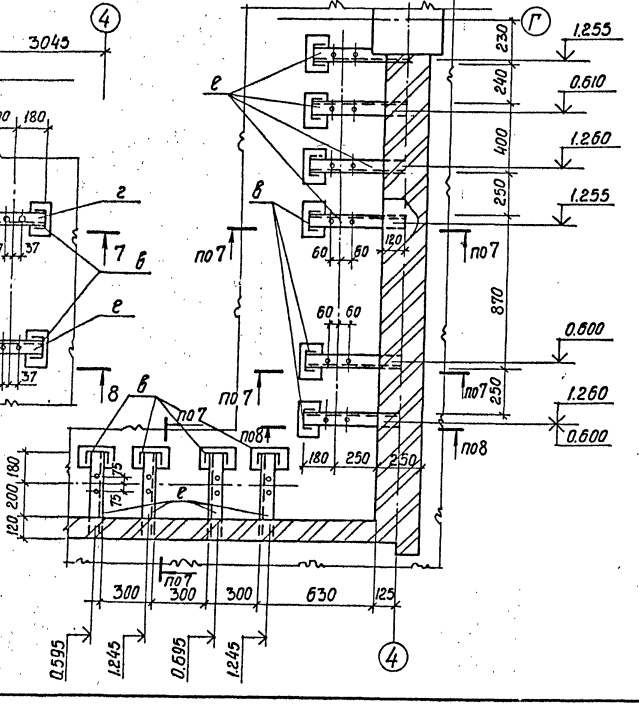

Ведомость элементов

Марка	Сечение: Эскиз	Поз.	Состав	Опорные усилия: M, тс·м	N, тс	Q, тс	Группа конструкции	Марка металла	Примечание
а	Полоса	1	б=8	Конструктивно			IV	Вст3кп2	М1-12 сер.1.423-3 в.2
б	L	2	L 50×5	"			IV	"	
в	C	3	C14	"			IV	"	
г	L	4	L 63×5	"			IV	"	
д	L	5	L 75×6	"			IV	"	
е	L	6	L 75×50×6	"			IV	"	

Привязан:

Инв. №

Ст.инж.	Удобиченко		02.88
Пробер	Машков		
Рук.гр.	Машков		
Н.конт.	Княжицкий		
Гл.конст	Могомедов		
Нач.отд.	Штукка		

ТП 501-3-33.87 КМ

Тепловозо-вагонное депо на одно стойло для тепловозов ТГМ и ТГК колеи 1520 мм

Стадия	Лист	Листов
АП	10	

План расположения кронштейнов. Планы опор под трубопроводы. Разрезы 1-1÷4-4

Харьковский ПРОМТРАНСПРОЕКТ

Формат А2

gost.e-ecolog.ru