ТИПОВОЙ ПРОЕКТ

284-9-27

Уборная на 4 очка

с водонепроницаемым выгребом

Альбом I

Пояснительная записка, рабочие чертежи

gost.e-ecolog.ru

Наименование чертежей	№ листа	№ страниц
Пояснительная записка	1-3	2-4
План, фасады в осях 1-2 и А-В (вариант с кирпичными стенами)	АС-1	5
Разрез А-А, Сечение 1-1	АС-2	6
План. Фасады в осях 1-2 и А-В (вар. с каркасно-обшивными стенами)	АС-3	7
Разрез А-А, сечение 1-1	АС-4	8
Стульчак, бытяжной короб, дановая труба.	АС-5	9
Дверной блок ИД-1, фрамужный блок Ф-1	АС-6	10
Детали 1÷5	АС-7	11
Деревянные мусоросборники емкостью 1000, 500, 200 л. Размещение мусоросборников	АС-8	12
План фундаментов и разрез 1-1 (выгреб из железобетонных колец)	КЖ-1	13
Плита перекрытия выгреба, сечения 2-2; 3-3; 4-4	КЖ-2	14
План фундаментов и разрез 1-1 (выгреб из монолитного бетона)	КЖ-3	15
Плита перекрытия, сечения, спецификации.	КЖ-4	16
План покрытия	КЖ-5	17
Монолитная шахта помойницы.	КЖ-6	18
План с сетями электроосвещения	9-1	19

Типовой проект разработан в соответствии с действующими нормами и правилами и предусматривает мероприятия, обеспечивающие взрывобезопасность и пожаробезопасность при эксплуатации здания.

Главный инженер проекта: /Левин/.

Пояснительная записка

Типовой проект уборной на 4 очка с водонепроницаемым выгребом разработан на основании задания, выданного министерством жилищно-коммунального хозяйства РСФСР от 20 марта 1973 г.

Типовой проект разработан для строительства в районах с отсутствием вечной мерзлоты, для сухих грунтов и сезонным промерзанием грунтов не более 1,5 м. Согласно заданию проект разработан с устройством помойницы над общим выгребом и пристроенным к уборной мусоросборником. Уборные разработаны в двух вариантах:

- со стенами из кирпича
- с деревянными стенами каркасно-обшивной конструкции.

Выгреб разработан в двух вариантах:

- из сборных железобетонных колец
- из монолитного бетона.

Тип уборной и выгреба принимается в зависимости от местных условий при привязке проекта.

Технико-экономические показатели.

Наименование показателей	Кирпичн. вариант.	Каркасно-обшивн. вариант	Выгреб из ж.б. колец.	Выгреб из монол. бетона
Площадь застройки надземной части	17.51 м²	15,50 м²		
Строительный объем	85,51 м³	46,43 м³		
Строительный объем надземн. части.	23,80 м³	21,25 м³		
Строительный объем подземн. части.	-		25,19 м³	61,71 м³
Вместимость выгреба.	-		16,00 м³	29,85 м³
Общая сметная стоимость в тыс. р.				

Изм.	Лист	№ докум.	подп.	дата
Гл. инж. пр.		Левин		
Нач. отд.		Иванчиков		
Гл. конс. и.		Харламов		
Гл. арх. пр.		Власов		
Ст. арх.		Мелихова		
Исполн.		Борисова		

ПЗ

Уборная на 4 очка с водонепроницаемым выгребом.

Лит.	Лист	Листов
Тр.	1	3

Пояснительная записка.

МАКС РСФСР ГИПРОКОММУНСТРОЙ г. Москва

Глубина выгреба из железобетонных колец принята из расчета высоты всасывания ассенизационной машины-4м. При внутреннем диаметре железобетонных колец 2000 мм и принятой глубине промерзания грунта-1,5 м; емкостью выгреба составит: $W=\pi R^2 \times 2 = 3{,}14 \times 1^2 \times 2{,}5 \times 2 = 15{,}70 м^3 \approx 16 м^3$.

Количество нечистот на одного человека составит 0,5 м³/год (. Канализация"- Раздел IV, глава XXIV). Учитывая совмещение помойницы с выгребом уборной, количество нечистот на 1 человека увеличивается в два раза и составит 1м³/год на 1 человека.

При условии очистки выгреба 3 раза в год, уборная на 4 очка может обслужить $h = \frac{16 \times 3}{1} = 48$ человек.

Выгреб запроектирован водонепроницаемым и оборудован бытовым коробом, что обеспечивает санитарное требование- предотвращение от загрязнения почвы, воды.

Выгреб расчитан на вывоз нечистот ассенизационной машиной АНМ-53. Единовременное количество забираемых нечистот 3.25 м³.

Продолжительность наполнения цистерны 3-5 минут.

Машина серийно выпускается Арзамасским заводом коммунального машиностроения.

Для очистки выгреба уборной на 4 очка требуется 3 ведра.

Фундаменты-бетонные, монолитные из бетона М-100.

Стены в двух вариантах:

-кирпичные, выполняются из кирпича марки „75" на растворе марки „25" с расшивкой швов с наружной и внутренней стороны;

-каркасно-обшивной конструкции с утеплителем-фибролитовые плиты на портландцементе ГОСТ 8928-70.

Выгреб в двух вариантах:

-Из сборных железобетонных колец ГОСТ 8020-68 т.п. серии 3.900-2 марка изделия КС-20-1-1 внутренний диаметр кольца 2000 мм, высота h=590 мм.

-Монолитный железобетонный.

Кольца выгреба укладываются на цементном растворе марки „25". С внутренней и наружной стороны кольца выгреба покрываются горячим битумом за 2 раза. Снаружи выгреба укладывается слой жирной мятой глины-30 см.

Кольца устанавливаются на железобетонное днище, уложенное на слой жирной глины с обмазкой внутренней стороны битумом.

По днищу укладывается слой бетона марки „100", образующий уклон дна выгреба, днище покрывается двумя слоями битума.

Верх выгреба перекрывается монолитной железобетонной плитой. Сверху плита покрывается мятой глиной толщиной 20 см. и утепляется шлаком или керамзитом толщиной 20 см.

					ПЗ	
Изм.	Лист	Недокум.	Подп.	Дата	Уборная на 4 очка с водонепроницаемым выгребом.	
Гл. инж. пр.		Левин				
Нач. отд.		Исанчин			Лит.	Лист 2 / Листов 3
Гл. конс. отд.		Харланов			трп.	
Гл. арх. пр.		Власов			Пояснительная записка	МЖКХ РСФСР ГИПРОКОММУНСТРОЙ г. Москва
Ст. арх.		Мелихова				
Исполн.		Борисова				

Пол в уборной цементный, железненый по бетонной подготовке. Люк выгреба закрывается утепленной крышкой. В соответствии с заданием на проектирование оголовок помойницы выполняется на основании предложения Н.З. Ерохина.

	В кирпичном варианте	В каркасно-обшивном варианте.
Покрытие	-сборные железобетонные плиты	деревянный настил.
Перемычки	-железобетонные	
Дверные блоки	индивидуальные	индивидуальные
Кровля	-рулонная из трех слоев рубероида на битумной мастике	из волнистой асбофанеры по деревянному сплошному настилу.
Отделка	кладка стен фасадов с расшивкой швов, в кабинах-окраска стен на высоту 1,5м. масляной краской по затирке цементным раствором.	окраска стен на всю высоту масляной краской.

Двери фрамуги и стульчаки окрашиваются масляной краской.
Все деревянные элементы, соприкасающиеся с землей и каменными конструкциями, должны быть антисептированы.
В каждой кабине должны быть устроены по одному крючку для одёжды и бумаги, а при отсутствии электроснабжения, полочки для фонаря.

Мусоросборники предусматриваются в двух вариантах: деревянные и металлические.
Вариант мусоросборников определяется при привязке в зависимости от местных условий.

Перечень ГОСТов и номеров серий и выпусков типовых конструкций и деталей, примененных в проекте.

№№ п/п	Марка изделия	ГОСТ, № серии, выпуска
	Железобетонные изделия.	
1	КС20-1-1	ГОСТ 6628-66 серия 3.900-2 в.5
2	ПД20-1-1	" "
3	БУ-27	серия 1.139-1 выпуск 1
4	БУ-19а	" "
5	Б13	" "
6	ПЗБ-12	1.141-1 вып.5
7	Фибролитоб. плиты на портландцементе	ГОСТ 8928-70

Изм.	Лист	№ докум.	Подп.	Дата
Гл. инж. пр.		Лебин		
Нач. отд.		Ортинчиков		
Гл. конс. от.		Харламов		
Гл. арх. пр.		Власов		
Ст. арх.		Мелихова		
Исполн.		Борисова		

Уборная на 4 очка с водонепроницаемым выгребом.

Лит.	Лист	Листов
трп	3	3

Пояснительная записка

МЖКХ РСФСР ГИПРОКОММУНСТРОЙ г. Москва

Фасад в осях 1-2 м 1:50

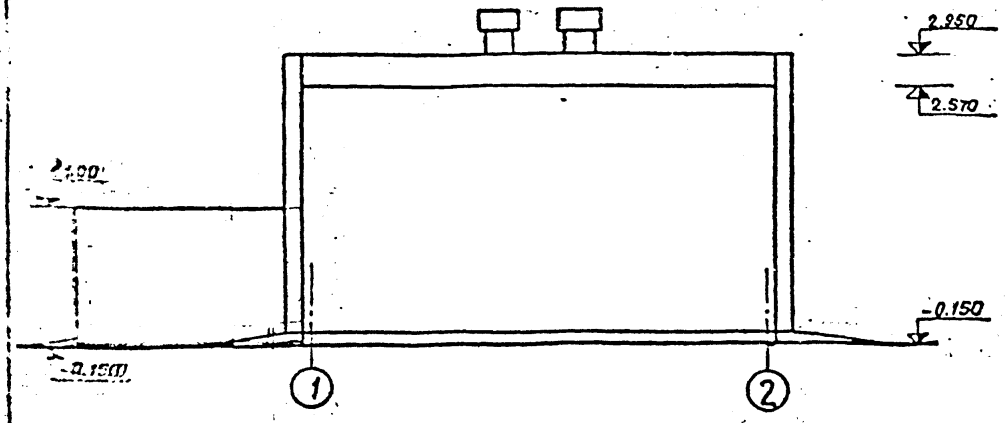

Фасад в осях А-Б м 1:50

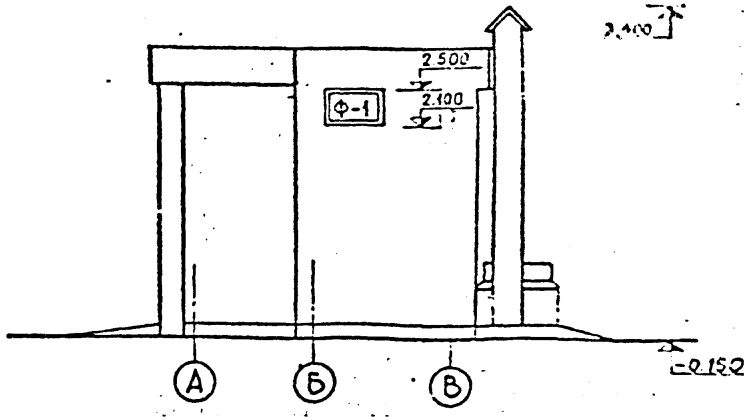

План м 1:50

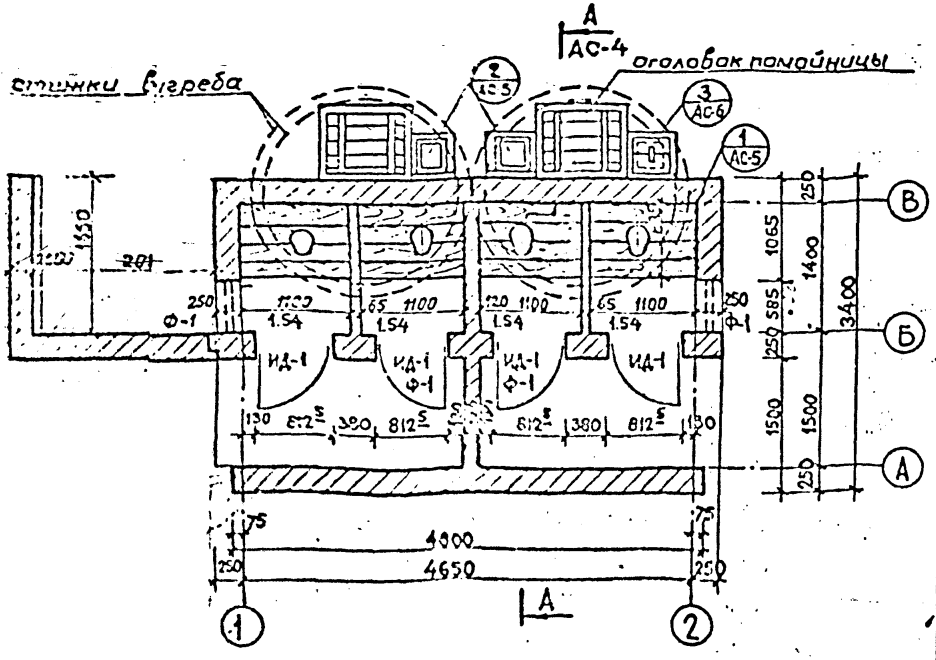

Примечание

Спецификацию дверей и фрамуг см. лист АС-7.

						АС
Изм.	Лист.	№ докум.	Подп.	Дата	Уборная на 4 очка с водонепроницаемым выгребом.	
Гл. инж. пр.		Левин				
Нач. отд.		Иванчиков				Лит. / Лист / Лис
Гл. конс. отд.		Харламов				Тра / 1 /
Гл. арх. пр.		Власов			План, фасады в осях 1-2 и А-В (вариант с кирпичными стенами).	Госкомитет РСФСР. ГИПРОКОММУНСТРОЙ г. Москва.
Ст. арх.		Мелихова				
Исполн.		Борисова				

А–А м 1:50

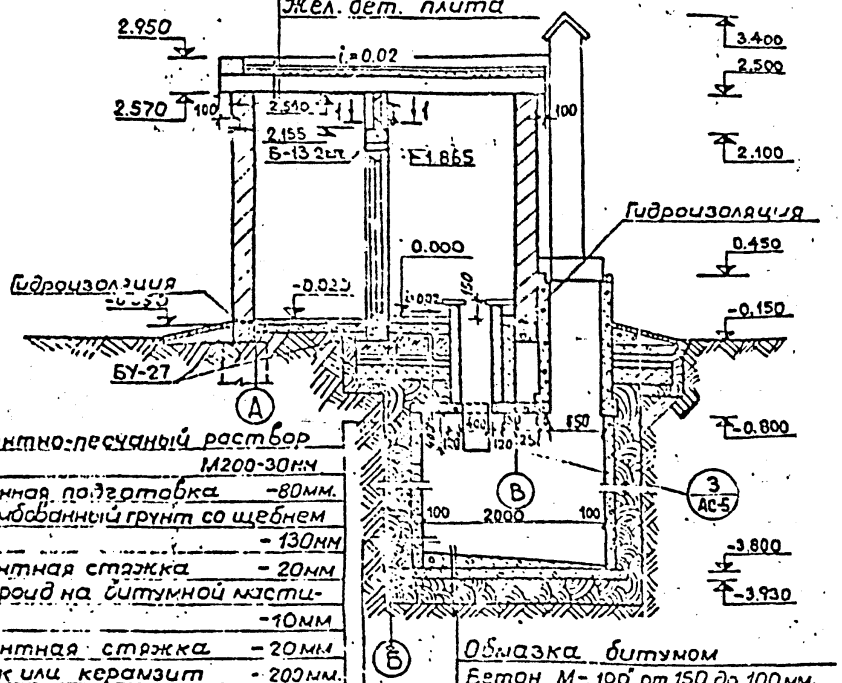

Цементно-песчаный раствор М200-30мм
Бетонная подготовка -80мм.
Грамбованный грунт со щебнем -130мм
Цементная стяжка - 20мм
3 слоя рубероид на битумной мастике -10мм
Цементная стяжка - 20мм
Шлак или керамзит - 200мм.
Мятая глина - 200мм.
Монолитная жел. бет. плита -100мм.

Сборные жел. бетонные кольца КС 20-1-1
Обмазка колец битумом с внутренней и наружной стороны
Мятая глина -300мм.

Обмазка битумом
Бетон М-100 от 150 до 100мм.
Обмазка битумом
Сборная ж.б. плита ПД-20-1-1
Мятая глина -300мм.

1–1

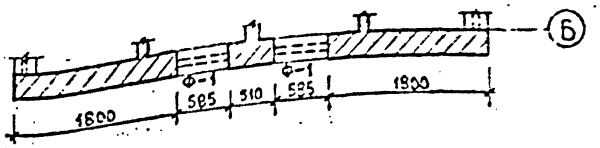

Изм.	Лист	№ докум.	Подп.	Дата
Гл.инж.пр.		Лебедин		
Нач. отд.		Иванчиков		
Гл.конс.отд		Харламов		
Гл.арх.пр.		Власов		
Ст. арх.		Мелихова		
Исполн.		Борисова		

АС

Уборная на 4 очка с водонепроницаемым выгребом.

Стадия	Лист	Листов
ТП	2	6

Разрез А–А
Сечение 1–1.

Госкомитет РСФСР по гражданскому строительству и архитектуре
ГИПРОКОММУНСТРОЙ
г. Москва

Фасад в осях 1-2 м 1:50

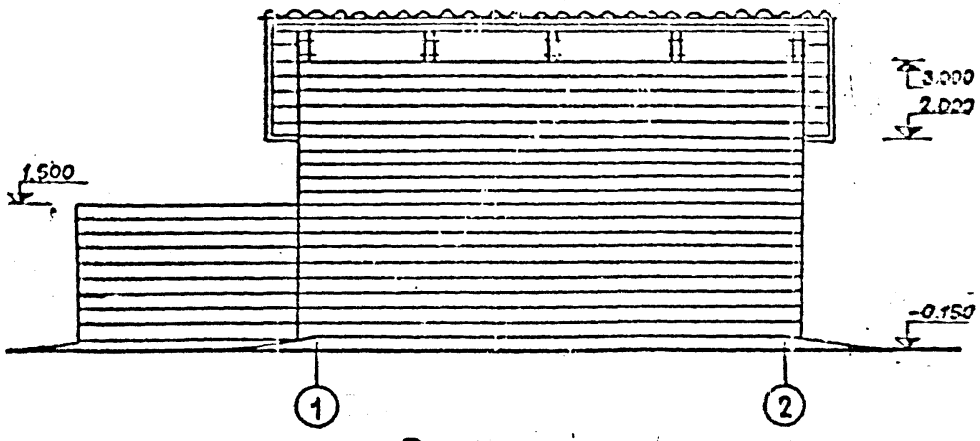

Фасад в осях А-В м 1:50

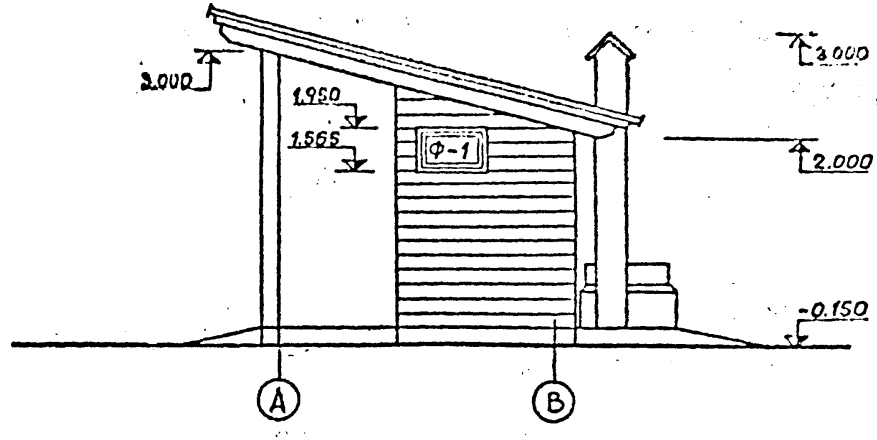

План м 1:50

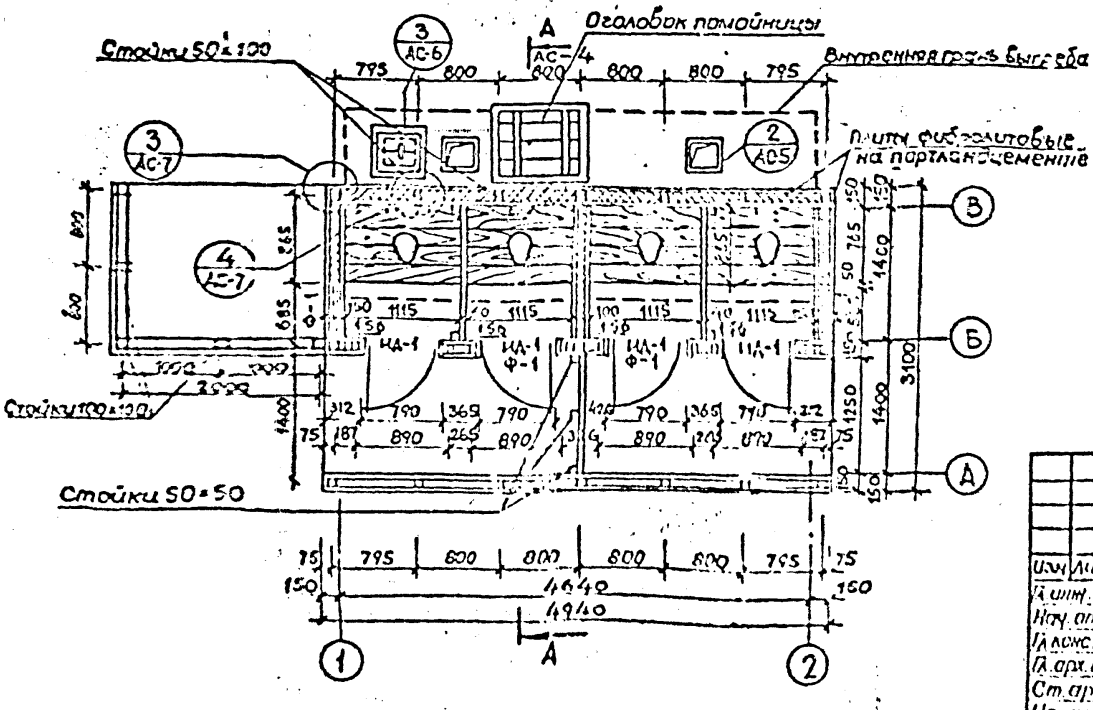

Примечание

Спецификацию дверей и фрамуг см. лист АС-7.

						АС	
Изм.	Лист	№ докум.	Подп.	Дата	Уборная на 4 очка с водонепроницаемым выребом		
Гл. инж. пр.		Левин				Лит.	Лист	Листов
Нач. отд.		Иванчиков				трп.	3	8
Гл. конс. отд.		Харламов						
Гл. арх. пр.		Алексеев						
Ст. арх.		Мелихова			План, фасады в осях 1-2 и А-В уборная с каркасно-обшивными стенами	МАКА РСФСР ГИПРОКОММУНСТРОЙ г. Москва.	
Исполн.		Борисова					

А–А м 1:50

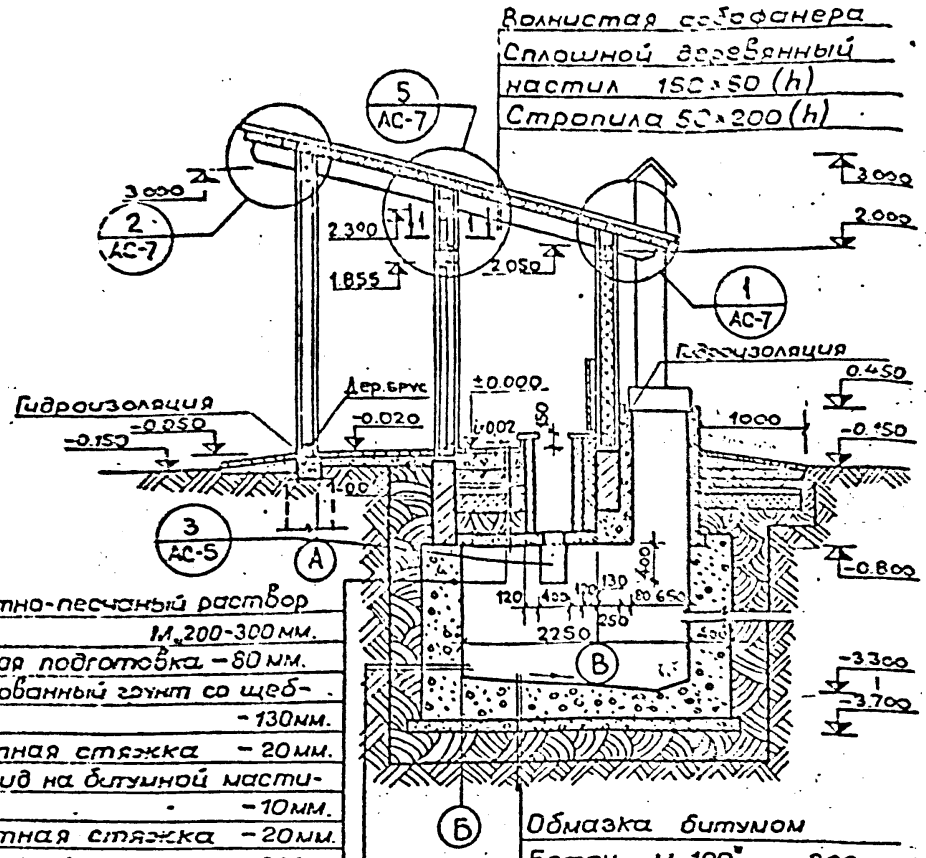

Цементно-песчаный раствор М„200-300 мм.	
Бетонная подготовка	-80 мм.
Утрамбованный грунт со щебнем	-130мм.
Цементная стяжка	-20мм.
Рубероид на битумной мастике	-10мм.
Цементная стяжка	-20мм.
Шлак или керамзит	-200мм
Мятая глина	-200
Монолитная жел.бет. плита	-100мм.

Бетон М„100"	-400мм.
Обмазка стен выгреба битумом с внутренней и наружной стороны.	
Мятая глина	-300мм.

Обмазка битумом	
Бетон М„100"	-300мм.
Рубероид на битумной мастике	-10мм
Бетон М„50"	-100мм.
Мятая глина	-300мм.

1–1

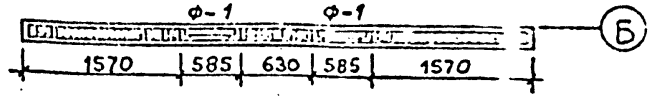

Изм.	Лист	№ докум.	подп.	дата
Гл.инж.пр.		Левин		
Нач.отд.		Иванчиков		
Гл.конс.отд		Харламов		
Гл.арх.пр.		Власов		
Ст.арх.		Мелихова		
Исполн.		Борисова		

АС

Уборная на 4 очка с водонепроницаемым выгребом.

Лит.	Лист	Листов
ТРП	4	8

Разрез А–А
Сечение 1–1

МЖКХ РСФСР ГИПРОКОММУНСТРОЙ г. Москва

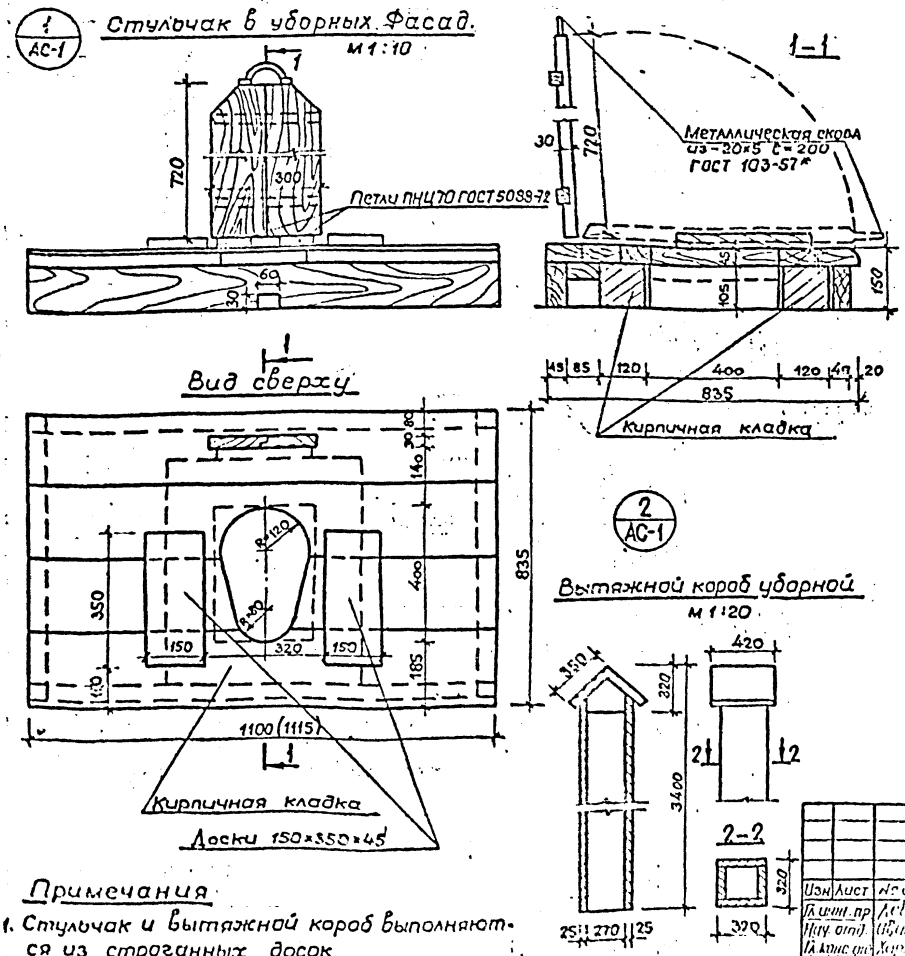

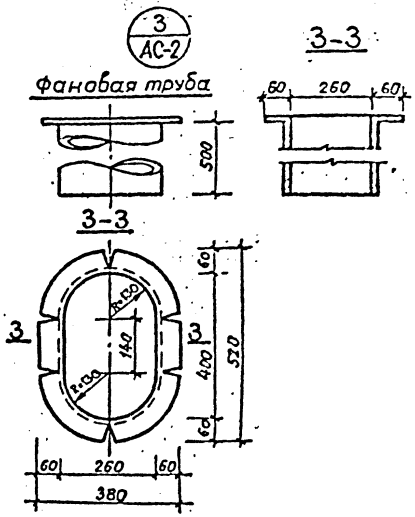

Спецификация на одно изделие

№№ п.п.	Наименование изделия	Объем древесины м³	Вес металла кг.	Примечания
1	Стульчак	0,15	0,250	Гвозди
			0,16	Метал скоба из -20×5 ℓ=200, ГОСТ 103-57*
2	Вытяжной короб	0,07	0,125	Гвозди
3	Фановая труба	—	1.02	Стальной лист -560×5, ℓ=1130

Примечания

1. Стульчак и вытяжной короб выполняются из строганных досок.
2. Стульчак и крышку с наружной стороны покрасить масляной краской за два раза.

Изм	Лист	№ докум.	подп.	дата
Гл. инж. пр.		Левин		
Нач. отд.		Иванчиков		
Гл. конс. отд.		Хорошков		
Гл. арх. пр.		Власов		
Ст. арх.		Мельников		
Исполн.		Борисова		

АС

Уборная на 4 очка с водонепроницаемым выгребом.

Лит.	Лист	Листов
Трп	5	8

Стульчак, вытяжной короб, фановая труба.

МХКХ РСФСР ГИПРОКОММУНСТРОЙ г. Москва

Дверной блок ИД-1

Дверное полотно 1-1 м1:20

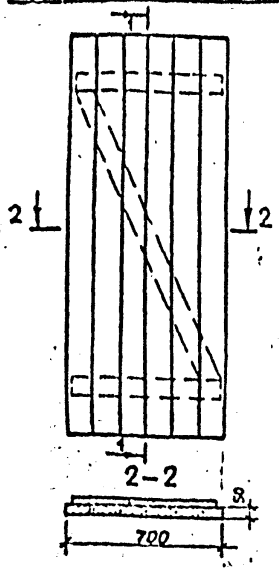

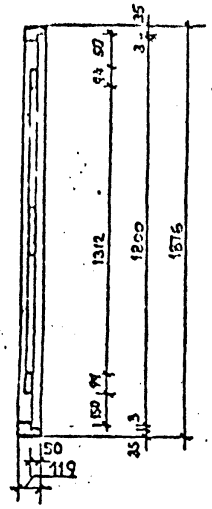

Дверная коробка

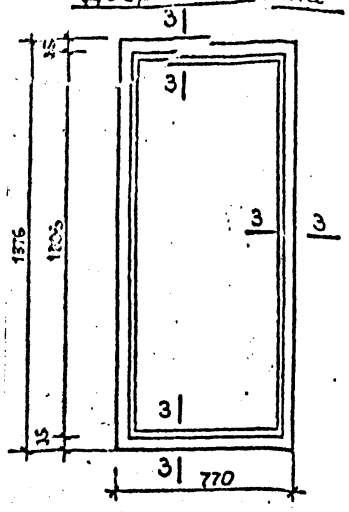

Фрамужный блок Ф-1 м 1:10

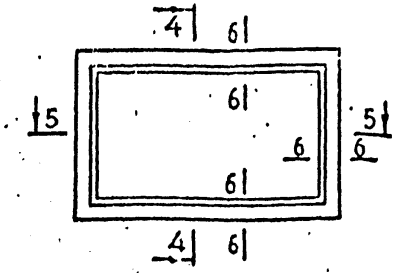

4-4 м1:10

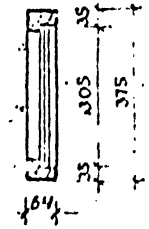

5-5 м1:10

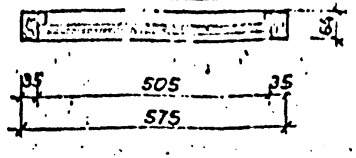

6-6 м1:2

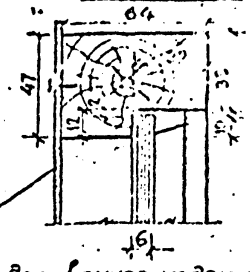

Металлическая сетка с просветами 3×3мм.

Спецификация на одно деревянное изделие

№№ п.п.	Наименование изделия	Объем древесины м³	Вес изделия кг.	Примечания
1	Дверь ИД-1 (1).	0,04	0,12	Петли дверные ПШ 1-5 ГОСТ 5089-71 2 шт.
2	Дверная коробка	0,035		Гвозди 3,5×80
3	Фрамужный блок Ф-1	0,006		Оконное стекло 510×310 1 шт.
4	Крышка выгреба	0,022		Металлич скоба -25×7 ℓ=300 ГОСТ 103-57* шурупы

3 АС-1,3 Крышка выгреба съемная

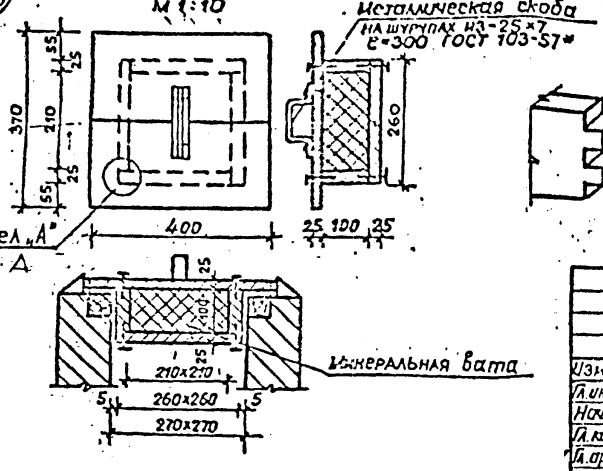

Коробка 3-3 м1:2

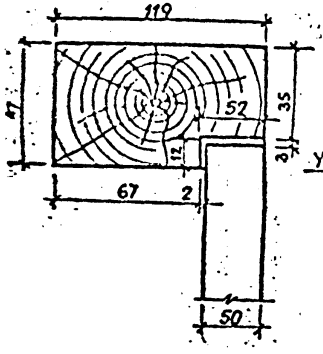

А

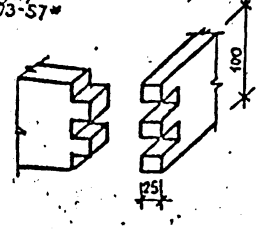

Изм.	Лист	№ докум.	Подп.	Дата	АС
					Уборная на 4 очка с водонепроницаемым выгребом.
Гл.инж.пр.		Левин			Лит. / Лист / Листов: ТРП / 6 / 8
Нач.отд.		Иванчиков			
Гл.конс.отд.		Харламов			
Гл.арх.пр.		Власов			Дверной блок ИД-1 Фрамужный блок Ф-1.
Ст.арх.		Нелихова			МЖКХ РСФСР ГИПРОКОММУНСТРОЙ г.Москва.
Исполн.		Борисова			

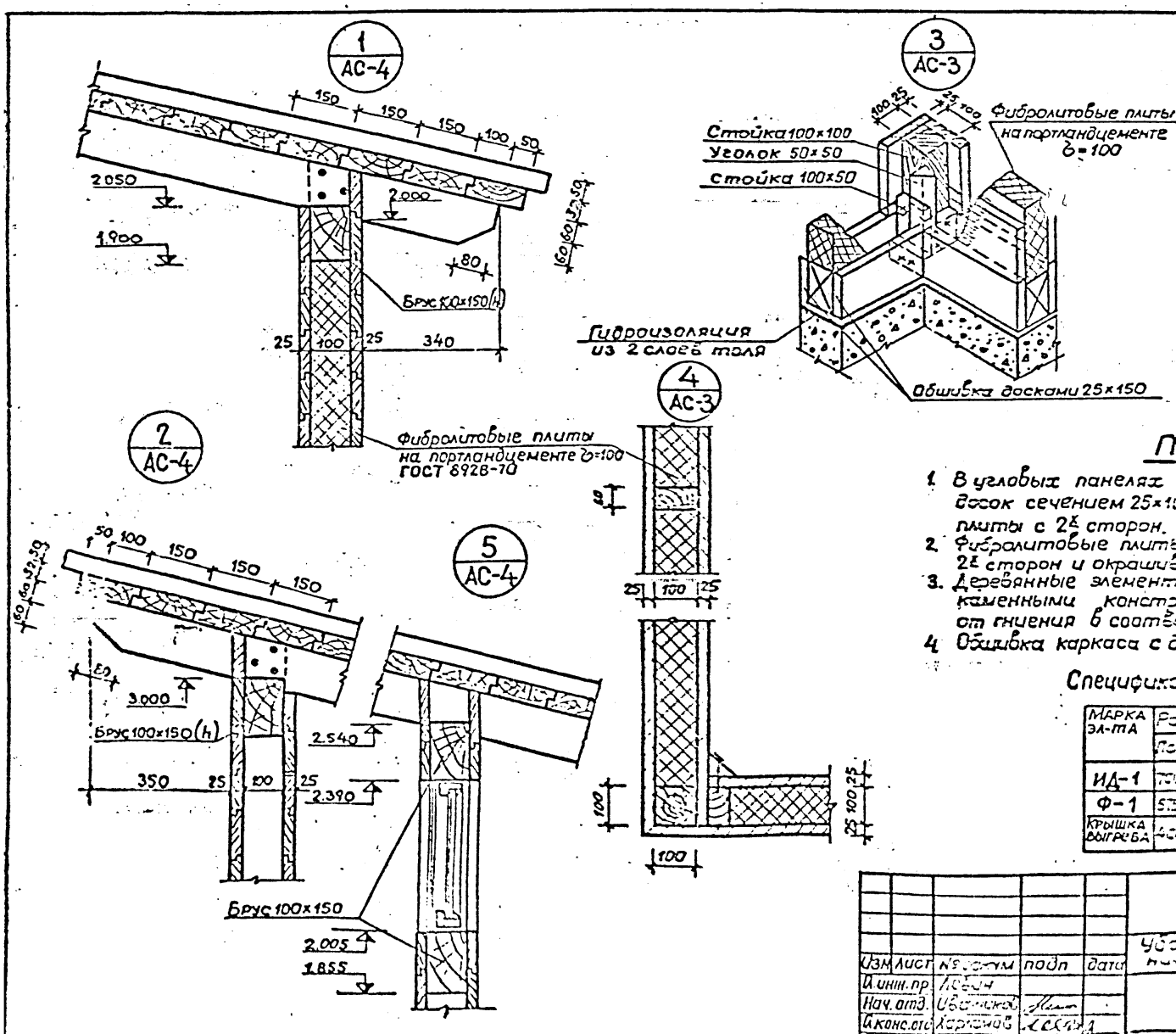

Спецификация лесоматериала

Марка наименование конструкции	Наименование элементов	Сечение мм.	Кол-во шт.	Общая длина м	Объем м³
Каркас здания	Стойки	100×100	15	34	0,34
	Стойки	50×100	22	55	0,27
	Стойки	50×50	6	16	0,04
	Обшивка	25×150		622	2,34
	Перегородка	40×100		204	0,82
Крыша	Стропила С-40	50×120	5	20	0,12
	Настил	32×150		15,4	1,15
	Брус	100×150	16	5,2	0,78
	Итого:				5,87

Примечания

1. В угловых панелях каркаса устраиваются раскосы из досок сечением 25×100 мм. охватывающие фибролитовые плиты с 2х сторон.
2. Фибролитовые плиты обшиваются досками 25×150 мм. с 2х сторон и окрашиваются масляной краской.
3. Деревянные элементы, соприкосающиеся с землей и каменными конструкциями, должны быть защищены от гниения в соответствии со СН и П III-19-75.
4. Обшивка каркаса с двух сторон осуществляется в четвер

Спецификация дверей и щитов.

Марка эл-та	Размер в мм.		Кол-во шт.	Черт. н
	Полотна	Проема		
ИД-1	700×1800	750×1900	4	АС-6
Ф-1	575×375	585×385	4	АС-6
Крышка выгреба	400×400	—	1	АС-6

Изм	Лист	№ докум	подп	дата
Гл. инж. пр.		Левин		
Нач. отд.		Иванников		
Гл. конс. отд.		Харламов		
Гл. арх. пр.		Власов		
Ст. арх.		Молотова		
Исполн.		Борисова		

АС

Уборная на 4 очка с водонепроницаемым выгребом

Лит.	Лист	Лист
трп	7	8

Детали 1÷5

МЖКХ РСФСР
ГИПРОКОММУНСТРО
г. Москва

Мусоросборник на 1000 л.

Фасад

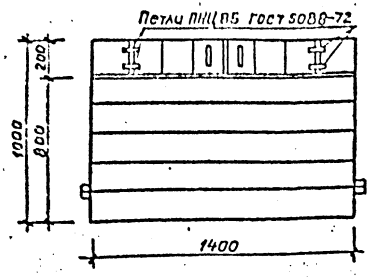

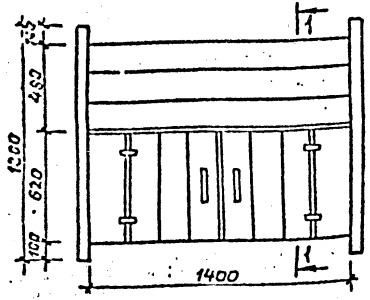

Мусоросборники на 500 и 250 л.

Фасад

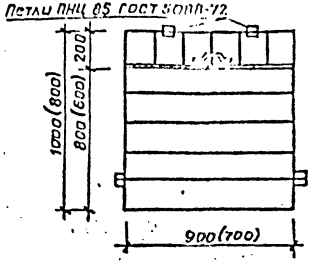

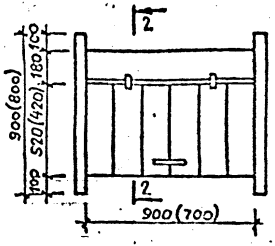

2-2

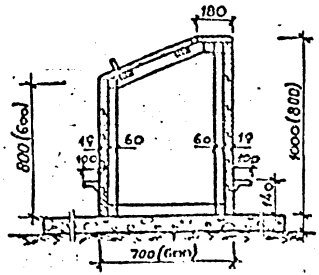

1-1

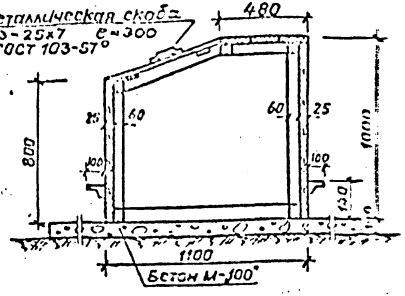

Размещение мусоросборников.

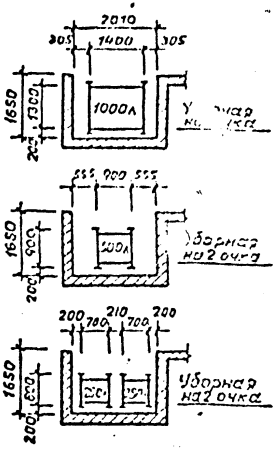

Примечания:

1. Мусоросборники должны устанавливаться на бетонное или щебеночное основания с цементной стяжкой.
2. Наружная поверхность мусоросборников окрашивается масляной краской, внутренняя промазывается битумом.
3. Тип мусоросборника определяется при привязке проекта.

Расход основных материалов

№№ п.п.	Наименование	Ед. изм.	сборник емкостью 250л	500л	1000л
1	Петли металлич.	пар	2	2	4
2	Ручки металлич.	шт.	1	1	2
3	Гвозди ф3 в×70	кг.	0,5	0,8	1,3
4	Брусок 60×60	м³	0,018	0,021	0,032
5	Доски 25	м³	—	—	0,15
6	Доски 19	м³	0,042	0,067	—

Изм.	Лист	№ докум.	Подп.	Дата				
					АС.			
					Уборная на 4 очка с водонепроницаемым выгребом.			
Гл. инж. пр.		Левич				Лит.	Лист	Листов
Нач. отд.		Иванников				трп	8	8
Гл. конс. отд.		Харламов						
Гл. арх. пр.		Власов			Деревянные мусоросборники емк. 1000, 500, 250л. Размещение мусоросборников.	МЖКХ РСФСР ГИПРОКОММУНСТРОЙ г. Москва.		
Ст. арх.		Мелихов						
Исполн.		Борисова						

План фундаментов

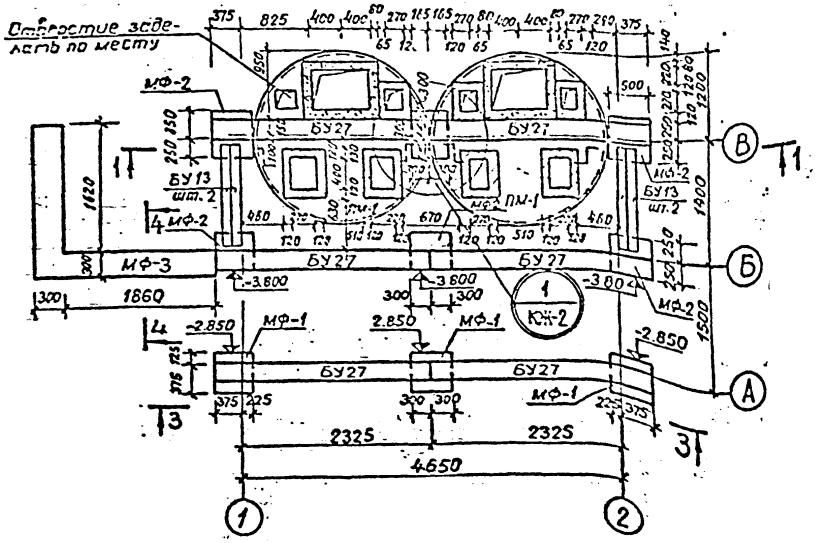

1-1

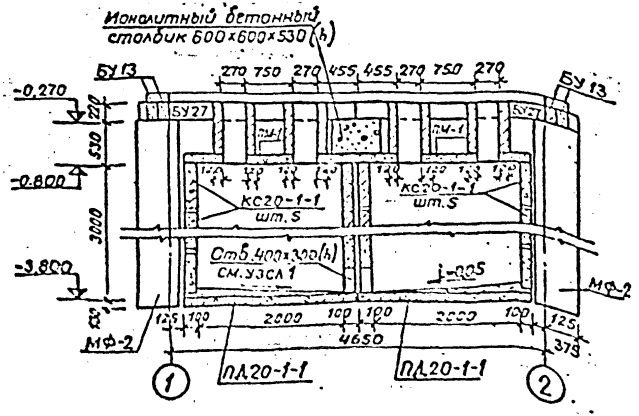

Примечания

1. Фундаменты разработаны из условий строительства на горизонтальной площадке, при сухих непучинистых грунтах со следующими характеристиками: $\gamma_0 = 1800$ кг/м^3; $\varphi = 20°$; $c = 0{,}19$ кг/см^2; $E = 120$ кг/см^2.
2. Монолитные фундаменты из бетона М100.
3. Сборные железобетонные кольца и плиты поддона приняты по серии 3.900-2 вып.5.
4. Укладку железобетонных колец вести на растворе М-50, внутренние и наружные поверхности колец обмазать горячим битумом за 2 раза.
5. Горизонтальную гидроизоляцию стен выполнять из 2 слоев рубероида на битумной мастике по выровненной цементным раствором поверхности на отм. -0,05
6. Вокруг здания устраивается отмостка шириной 700 мм.
7. Спецификацию на сборные элементы см. лист КЖ-5
8. Сечения 3-3 и 4-4 см. на листе КЖ-2.

КЖ

Уборная на 4 очка с водонепроницаемым выгребом.

	Лит.	Лист	Листов
	трп	1	6

Гл.инж.пр.	Лебин	
Нач.отд.	Иванчиков	
Гл.конс.отд	Харлилов	
Гл.арх.пр.	Власов	
Рук.гр.	Клименко	

План фундаментов и разрез 1-1 (выгреб из железобетонных колец)

МЖКХ РСФСР ГИПРОКОММУНСТРОЙ г. Москва.

ПМ-1

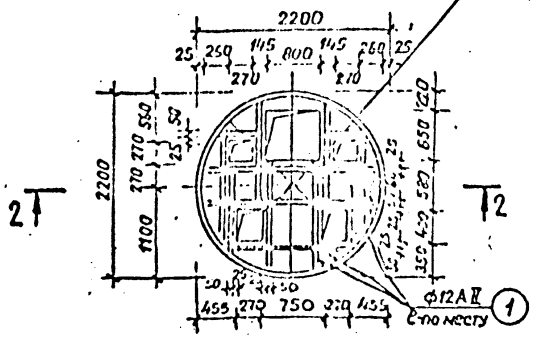

4-4

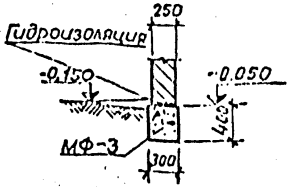

2-2

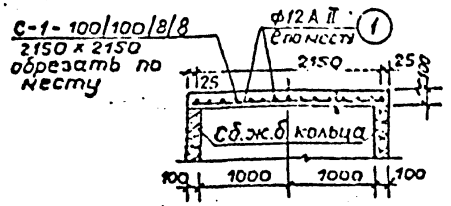

3-3

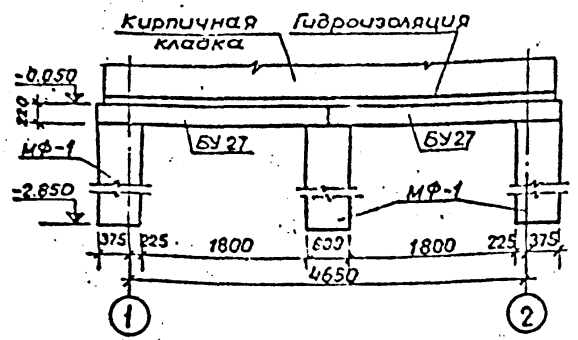

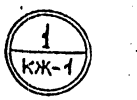

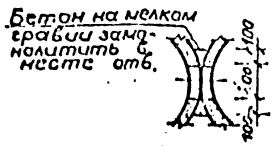

Расход материалов на монолитное изделие

Марка элем-та	Объем бетона м3	Расход арматуры Стали кг	Масса бетона	Закладные детали кг	Прочие материалы кг	Кол. шт
ПМ-1	0,4	50,4	200	120	—	2
МФ-1	0,045	—	100	—	—	3
МФ-2	0,92	—	100	—	—	5
МФ-3	0,50	—	100	—	—	1

Спецификация арматуры на одно изделие

Марка эл-та	№ поз	Эскиз	Ф мм.	Длина мм.	Кол. шт	Общ. Длина м.	Масса кг: эдин.	Масса кг: общ.
ПМ-1	С-1	100/100/8/8	8АI	—	1	—	27,0	27,0
	1	по месту	12АII	по месту	17	27,0	—	25,4
							Итого	52,4

Примечания.

1. Сетка С-1-100/100/8/8 по ГОСТ 8478-66 отверстия в сетке С-1 вырезать по месту.
2. Армирование плиты ПМ-1 и помойницы вести одновременно.
3. Чертеж помойницы см. на листе КЖ-6.

					КЖ	
Изм.	Лист	№ докум.	Подп.	дата	Уборная на 4 очка с водонепроницаемым выгребом.	
Гл. инж. пр.		Левин				Лит. / Лист / Листов
Нач. отд.		Иванчиков				Лит. / 2 / 6
Гл. конс. отд.		Харламов				
Гл. арх. пр.		Власов			Плита перекрытия выгреба, сечения 2-2; 3-3; 4-4.	МИНКХ РСФСР ГИПРОКОММУНСТРОЙ г. Москва
Рук. гр.		Илларионов				
Ст. инж.		Преображенская				

План фундаментов

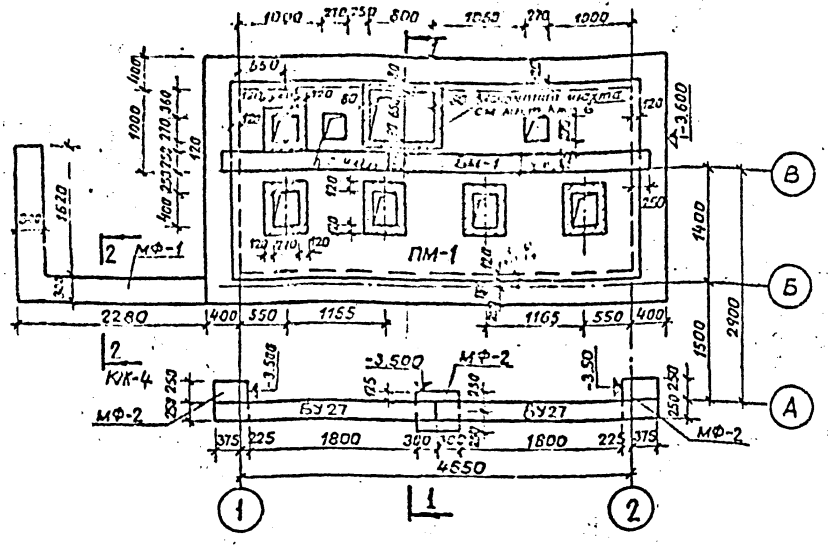

1-1

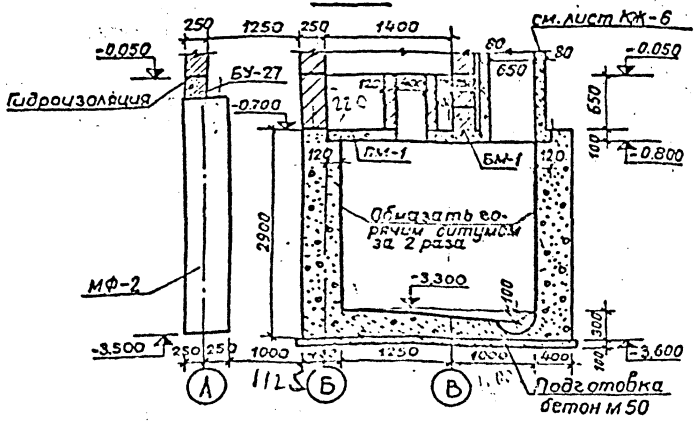

Примечания

1. Фундаменты разработаны для условий строительства на горизонтальной площадке при сухих непучинистых грунтах со следующими характеристиками: $\gamma = 1800 кг/м^3$; $\varphi^H = 20°$; $C = 0{,}19 кг/см^2$; $E = 120 кг/см^2$.
2. Столбчатые фундаменты и монолитный выгреб из бетона „М100".
3. Горизонтальную гидроизоляцию стен выполнять из 2х слоев рубероида на битумной мастике по выравненной цементным раствором поверхности на отм.- 0,050.
4. Спецификацию на сборные элементы см. КЖ-5.
5. Внутренние стены и днище выгреба обмазать битумом за 2 раза.
6. Данный лист см. совместно с КЖ-4.

						КЖ		
					Уборная на 4 очка с водонепроницаемым выгребом.			
Изм.	Лист.	№ докум.	Подп.	Дата				
Гл. инж. пр.		Лебедин				Лит.	Лист	Листов
Нач. отд.		Ивинчиков				трп.	3	6
Гл. конс. отд.		Херманов						
Гл. арх. пр.		Власов			План фундаментов и разрез 1-1 (выгреб из монолитного бетона)	МИНКХ РСФСР ГИПРОКОММУНСТРОЙ г. Москва.		
Рук. гр.		Клименко						
Ст. инж.		Преображенская						

ПМ-1

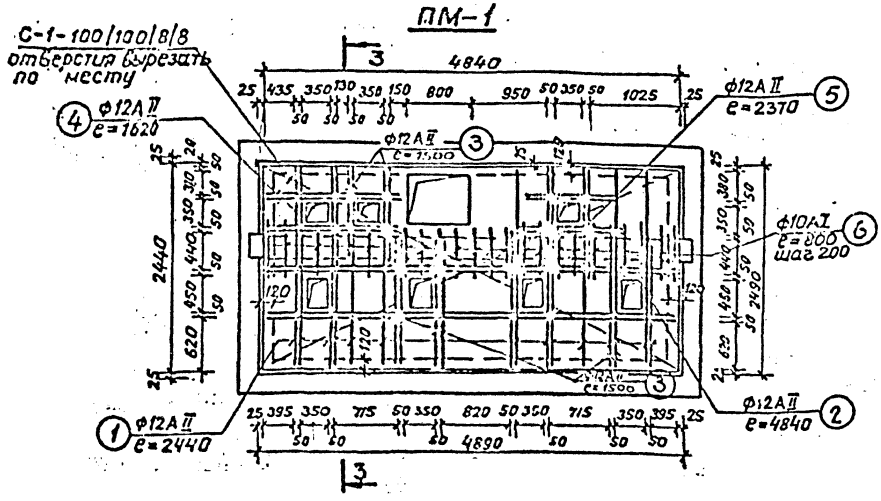

Расход материалов на монолитный элемент

Марка элем-та	Объем бетона м3	Расход ар-ры кг	Марка бетона	Содер-ние стали кг/м3	Вес эл-та кг	Кол шт.
ПМ-1	1,03	168,8	200	163,0	—	1
БМ-1	0,65	65,7	20	101,0	—	1
МФ-1	0,50	—	100	—	—	1
МФ-2	0,81	—	100	—	—	3
Выгреб	22,85	—	100	—	—	1

Спецификация арматуры 1 монолитный элемент

Марка эл-та	N поз	Эскиз	ф мм	Длина мм	Кол шт.	Общая длина	Выборка стали ф мм	Вм	Вес кг
	1	2440	12АII	2440	12	29,3	12АII	79,7	71,0
	2	4840	12АII	4840	4	19,4	10АI	19,2	11,2
	3	1500	12АII	1500	10	15,0	8АI	—	85,6
	4	1620	12АII	1620	4	6,5			
	5	2370	12АII	2370	4	9,5			
	С-1	100/100/8/8	8АI	4870	1	—			
	6	600 (60, 60)	10АI	800	24	19,2	Итого:		168,8
	7	5100	28АII	5100	2	10,2	28АII	10,2	49,2
	8	5100	10АI	5100	2	10,2	10АI	10,2	5,30
	9	1350	6АI	1350	34	46,0	6АI	46,0	10,2
							Итого:		65,7

2-2
КЖ-4

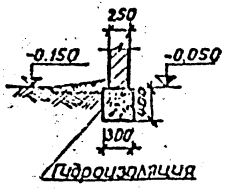

3-3

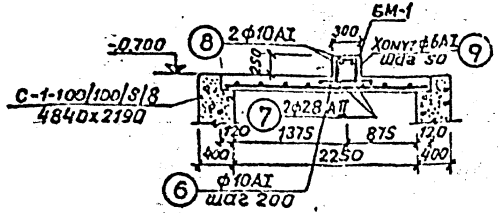

Примечания

1. Сетка С-1-100/100/8/8 по ГОСТ 8478-66. Отверстия в сетке С-1 вырезать по месту.
2. Армирование плиты ПМ-1 и помойницы вести одновременно.
3. Шахту помойницы см. на листе КЖ-6

Изм	Лист	N докум.	Подп.	Дата				
Гл. инж. пр.		Левин			КЖ.			
Нач. отд.		Цветчиков			Уборная на 4 очка с водонепроницаемым выгребом			
Гл. конст.		Харламов				Лит.	Листа	Листов
Гл. арх. пр.		Власов				Трп	4	6
Рук. гр.		Клименко			Плита перекрытия. Сечения. Спецификации:	МЖКХ РСФСР ГИПРОКОММУНСТРОЙ г. МОСКВА.		
Ст. инж.		Преображенский						

План покрытия

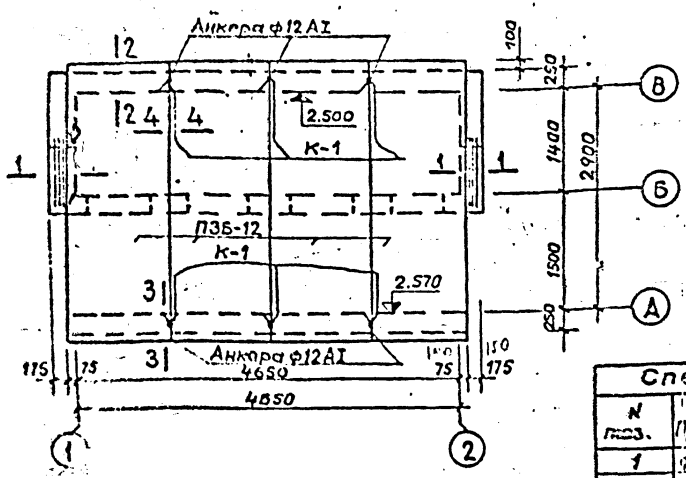

3-3

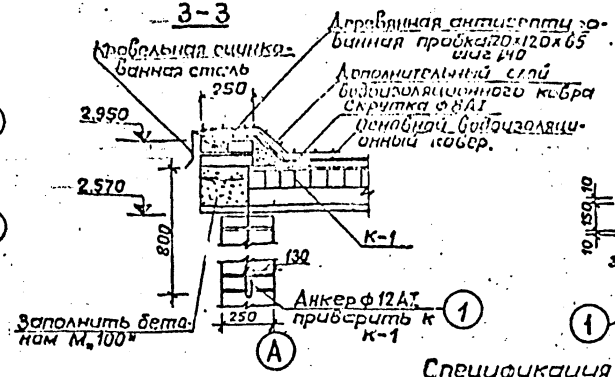

4-4

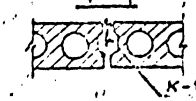

К-1

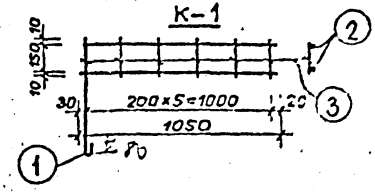

Спецификация стали

N поз.		Профиль	Длина мм.	Кол-во шт.	Вес кг. 1шт.	Вес кг. Всех	Примечание
1		ф12АI	650	6	0.770	4.55	
К-1	2	ф12АII	1050	12	0.940	11.28	
	3	ф6АI	170	30	0.037	1.11	
Скрутка		ф8АI	1000	6	--	2.50	
Итого:						19.44	

Спецификация сборных ж.б. элементов.

Вариант.	Марка элемента	Кол шт.	Вес эл. т.	Стандарт или лист пр.	Примечан
Выгреб из сборных ж.б. колец	КС20-1-1	10	0,97	серия 3.900-3	
	ПД20-1-1	2	1.47	—"—	
	БУ-27	6	0.37	серия 1.139-1 в.1	
	БУ 13	4	0,085	—"—	
	Б 13	8	0.025	—"—	
	ПЗБ-12	4	1.280	1.141-1 в.9	
Выгреб из монолитного бетона	БУ-27	2	0.37	1.139-1 в.1	
	Б13	8	0,025	—"—	
	ПЗБ-12	4	1.280	1.141-1 в.9	

1-1

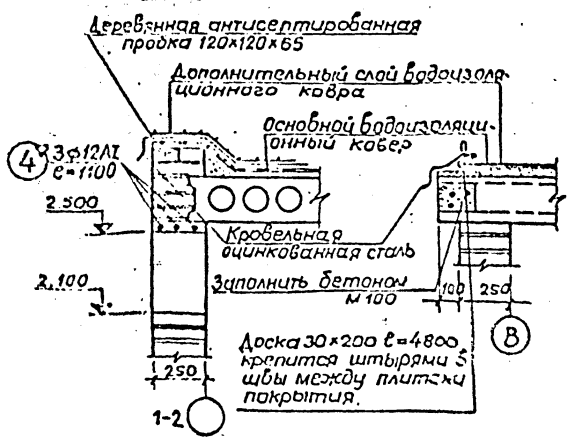

2-2

Примечания.

1. Общие примечания. Перечень листов проекта см. лист-1.
2. Пустоты в торцах плит заполнить бетоном М-100. Плиты и перемычки класть на цементном р-ре М-100.
3. Плиты перекрытия после установки на место связать между собой за подъемные петли скрутками, а скрутки приварить к анкеру.

Изм	Лист	№ докум.	подп.	Дата
Гл. инж. пр.		Левин		
Н. 14. отд		Иванчиков		
Гл. конс. отд		Хирлаков		
Гл. арх. пр.		Власов		
Рук. гр.		Клименко		
Ст. инж.		Преображенский		

КЖ

Уборная на 4 очка с водонепроницаемым выгребом.

Лит.	Лист	Листов
трп	5	6

План покрытия.

МЖКХ РСФСР ГИПРОКОММУНСТРОЙ г. Москва

1-1

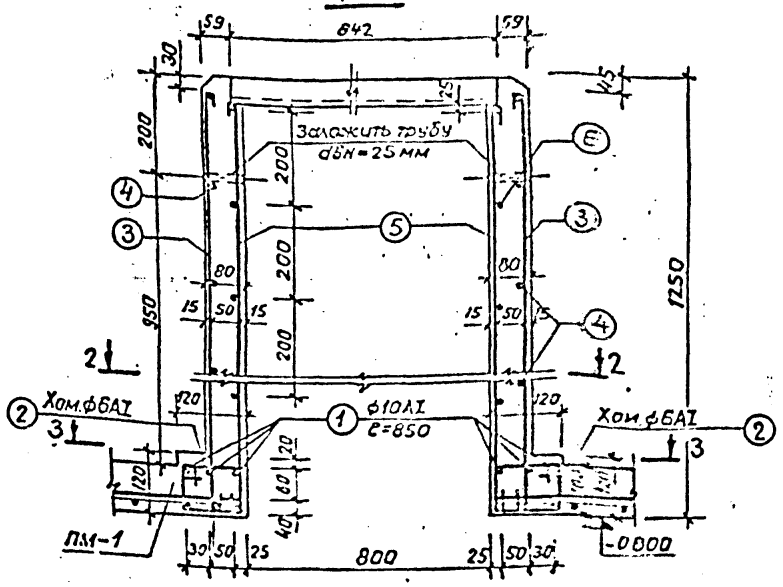

2-2

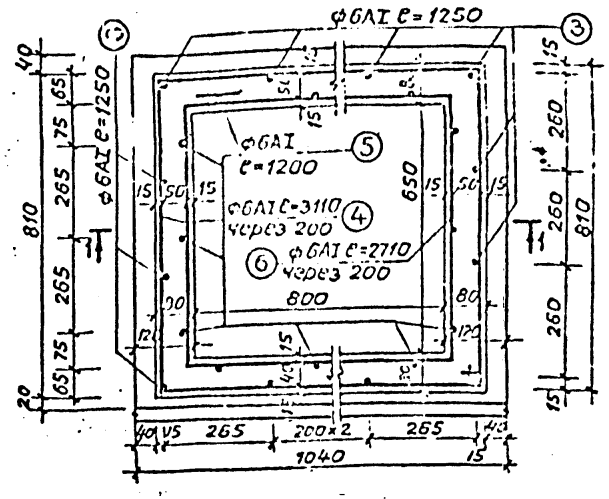

3-3

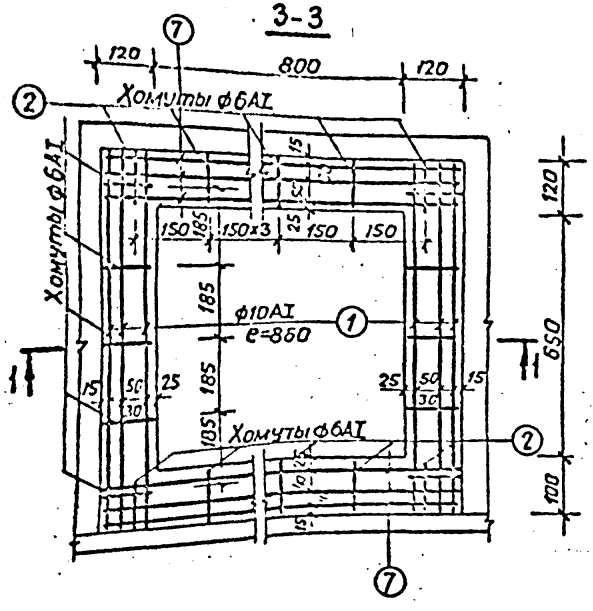

Спецификация арматуры на 1 элемент

NN поз.	Эскиз	Ф мм	длина мм	Кол. шт.	Общая дл. м.	Выборка ар-ры ф мм	Выборка ар-ры ем	Выборка ар-ры вес кг.
1	850	10AI	850	12	10.20	6AI	83.5	18.5
2		6AI	450	24	10.8	10AI	22.30	13.9
3	1200	6AI	1200	14	17.5			
4		6AI	3110	7	21.8			
5	1170	6AI	1250	12	14.4			
6		6AI	2710	7	19.0			
7	1010	10AI	1010	12	12.1	Итого		32.4

Расход материалов на монолитную шахту.

Марка элемента	Объем бетона м³	Расход ар-ры кг.	Марка бетона	Содерж. стали кг/м³	Вес зл-та кг.	Колич. шт.
монолитная шахта	0,24	32,4	200	135,0	—	1

Примечание.

После распалубки лицевую поверхность шахты помойницы затереть цементным раствором.

					КЖ	
Изм.	Лист.	№докум.	подп.	дата	Уборная на 4 очка с водонепроницаемым выгребом	
Гл.инж.пр.		Хейин		11/1		Лит. / Лист / Листов
Нач.отд.		Обсянчиков				трп / 6 / 6
Гл.конс.отд.		Хасамов			Монолитная шахта помойницы	МЖКХ РСФСР ГИПРОКОММУНСТРОЙ г. Москва.
Гл.арх.пр.		Власов				
Рук.гр.		Хлименко				
Ст.инж.		Преображ.				

380/220в

План М1:50

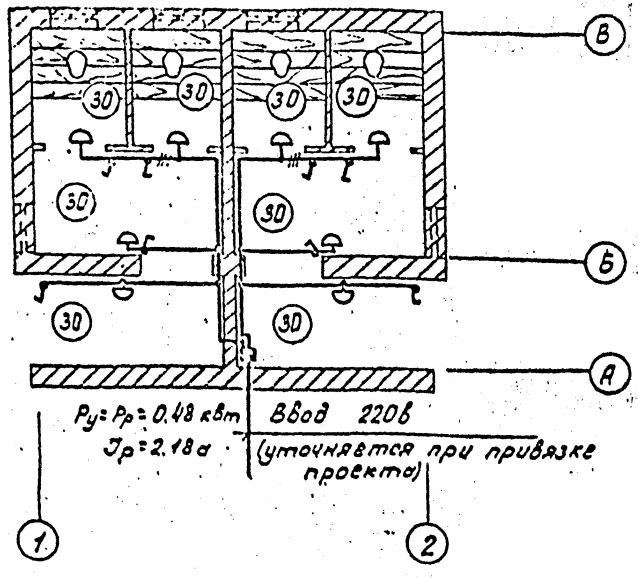

Спецификация

№ пп	Услов. обозн.	Наименование	Тип марка	Ед. изм.	Кол.	Прим.
1	⌓	Светильник настенный, влагозащищенного исполнения с лампой накаливания до 100 вт.	БУН-100М	шт.	8	
2	⌊	Выключатель поворотный влагозащищенного исполнения 250в, 6А	Арт.47	"	8	
3	⊟	Автоматический выключатель, двухполюсный с 2мя тепловыми расцепителями на 1.6 А	АП-50-2Т	"	1	
4	—	Кабель с поливинилхлоридной изоляцией, с алюминиевыми жилами, сечением 2×2.5 мм²	АВВГ-660	м	25	
5	—	То же, сеч. 3×2.5 мм²	"	"	2	
6	·	Лампа накаливания с повышенной светоотдачей на 220в, 60вт	БК220-60	шт.	9	одна запасная
7		Труба стальная водогазопроводная тонкостенная ф 50мм	Т50	м	2	
8	•	Коробка ответвительная пластмассовая трехвводная брызгонепроницаемая	кор.73	шт	14	

Пояснения к проекту

1. Питание уборной электроэнергией производится от в наружной электросети, ввод выполняется двухпроводный. Воздушный ввод выполнить через трубостойку при высоте-h уборной h≤3м, или на крюках при h>3м
2. Групповая сеть освещения выполняется кабелем АВВГ сеч. 2.5 мм², на скобках
3. Светильники крепятся на стенах, на высоте 2.3м
4. Автомат АП-50-2Т установить на высоте 1.7 от пола
5. Схема учета электроэнергии решается при привязке проекта.
6. Все работы выполнять в соответствии с ПУЭ

gost.e-ecolog.ru

Изм	Лист	№ докум.	Подп.	Дата
Гл. инж. п.		Левин		
Нач. отд.		Тихомиров		
Гл. спец		Александров		
Рук. гр.		Панус		

Э

Уборная на 4 очка с водонепроницаемым выгребом

Лит	Лист	Листов
ТРП	1	1

План с сетями электроосвещения

ГИПРОКОММУНСТРОЙ г. Москва