ТИПОВЫЕ СТРОИТЕЛЬНЫЕ КОНСТРУКЦИИ И ИЗДЕЛИЯ СООРУЖЕНИЙ

СЕРИЯ 3.503.1-55

СБОРНЫЕ ЖЕЛЕЗОБЕТОННЫЕ МОСТЫ ПРОЛЕТАМИ 6 и 9 м НА СВАЙНЫХ ОПОРАХ

ВЫПУСК 7

МОНОЛИТНЫЕ КОНСТРУКЦИИ ОПОР

РАБОЧИЕ ЧЕРТЕЖИ

gost.e-ecolog.ru

1980

ТИПОВЫЕ СТРОИТЕЛЬНЫЕ КОНСТРУКЦИИ И ИЗДЕЛИЯ СООРУЖЕНИЙ

СЕРИЯ 3.503.1-55

СБОРНЫЕ ЖЕЛЕЗОБЕТОННЫЕ МОСТЫ ПРОЛЕТАМИ 6 и 9 м НА СВАЙНЫХ ОПОРАХ

ВЫПУСК 7

МОНОЛИТНЫЕ КОНСТРУКЦИИ ОПОР

РАБОЧИЕ ЧЕРТЕЖИ

Разработаны:
проектным институтом „Белгипродор".
Главный инженер института Хвостиков В.В
Начальник мостового отдела Федоров А.Г.
Главный инженер проекта Шклярв В.Х.

Утверждены
и введены в действие
Миндорстроем БССР
Протокол N 1/81 от 25.02.81г.

1980

Стр.	Обозначение	Наименование	Примечание
2,3	3.503.1-55 .07.0000 ДО	Содержание	
4,5	3.503.1-55 .07.0000 ТО	Техническое описание	
6,7	3.503.1-55 .07.0100	Насадка монолитная Нм1÷Нм4	
		Спецификация	
8	3.503.1-55 .07.0100 СБ	Насадка монолитная Нм1÷Нм4	
		Сборочный чертеж	
9,10	3.503.1-55 .07.0200	Насадка монолитная Нм5÷Нм12	
		Спецификация	
11,12	3.503.1-55 .07.0200 СБ	Насадка монолитная Нм5÷Нм12	
		Сборочный чертеж	
13,14	3.503.1-55 .07.0300	Насадка монолитная Нм13÷Нм16	
		Спецификация	
15	3.503.1-55 .07.0300 СБ	Насадка монолитная Нм13÷Нм16	
		Сборочный чертеж	
16,17	3.503.1-55 .07.0400	Фундамент монолитный	
		Фм1÷Фм7 Спецификация	
18	3.503.1-55 .07.0400 СБ	Фундамент монолитный Фм1÷Фм7	
		Сборочный чертеж	
19	3.503.1-55 .07.0500	Фундамент монолитный Фм8÷Фм9	
		Спецификация	
20	3.503.1-55 .07.0500 СБ	Фундамент монолитный Фм8÷Фм9	
		Сборочный чертеж	
21	3.503.1-55 .07.0400 ВС	Фундамент монолитный Фм1÷Фм9	
		Выборка стали	
22	3.503.1-55 .07.0600	Участок монолитный Ум1÷Ум6	
23,24	3.503.1-55 .07.0700	Участок монолитный Ум2÷Ум5	
		Спецификация	
25	3.503.1-55 .07.0700 СБ	Участок монолитный Ум2÷Ум5	
		Сборочный чертеж	
26	3.503.1-55 .07.0600 ВС	Участок монолитный Ум1÷Ум6	
		Выборка стали	
27	3.503.1-55 .07.0800	Участок монолитный Ум7÷Ум10	
28	3.503.1-55 .07.0900	Участок монолитный Ум11	
29	3.503.1-55 .07.1000	Участок монолитный Ум12÷Ум15	
30	3.503.1-55 .07.1100	Участок монолитный Ум18÷Ум21	
31	3.503.1-55 .07.1200	Участок монолитный Ум22	
32	3.503.1-55 .07.1300	Участок монолитный Ум23, Ум24	
33	3.503.1-55 .07.1400	Участок монолитный Ум25	
		Спецификация	
34	3.503.1-55 .07.1400 СБ	Участок монолитный Ум25	
		Сборочный чертеж	
35	3.503.1-55 .07.1500	Участок монолитный Ум26÷Ум30	
		Спецификация	
36	3.503.1-55 .07.1500 СБ	Участок монолитный Ум26÷Ум30	
		Сборочный чертеж	
37	3.503.1-55 .07.1500 ВС	Участок монолитный Ум26÷Ум30	
		Выборка стали	
38	3.503.1-55 .07.0210	Каркас пространственный КП1÷КП7	
39	3.503.1-55 .07.0110	Каркас плоский КР1÷КР4	
40	3.503.1-55 .07.0220	Каркас плоский КР5÷КР11	
41	3.503.1-55 .07.0310	Каркас плоский КР12÷КР15	
42	3.503.1-55 .07.0810	Сетка арматурная С1÷С4	

Нач. отд.	Федоров		28.10.80
Н. контр.	Денисенко		28.10.80
Гл. констр	Лаптев		28.10.80
ГИП	Шкляр		28.10.80
Рук. груп.	Эпштейн		28.10.80
Ст. инж.	Цыганкова		28.10.80
Инженер	Молибошко		28.10.80

3.503.1-55 .07.0000 ДО

Содержание.

Стадия	Лист	Листов
Р	1	2

Минморстрой БССР Белгипроморстрой

	Стр.	Обозначение	Наименование	Примечание
12	43	3.503.1-55 .07.1310	Сетка арматурная С5÷С8	
12	44	3.503.1-55 .07.1410	Сетка арматурная С9÷С14	
11б	45	3.503.1-55 .07.0120	Стержень одиночный насадки монолитной Нм1÷Нм4	
11в	45	3.503.1-55 .07.0130	Стержень одиночный насадки монолитной Нм1÷Нм4	
11в	46	3.503.1-55 .07.0230	Стержень одиночный насадки монолитной Нм5÷Нм12	
11в	46	3.503.1-55 .07.0240	Стержень одиночный насадки монолитной Нм5÷Нм12	
11в	47	3.503.1-55 .07.0320	Стержень одиночный насадки монолитной Нм13÷Нм16	
11в	47	3.503.1-55 .07.0330	Стержень одиночный насадки монолитной Нм13÷Нм16	
11в	48	3.503.1-55 .07.0410	Стержень одиночный фундамента монолитного Фм1÷Фм9	
11в	48	3.503.1-55 .07.0420	Стержень одиночный фундамента монолитного Фм1÷Фм9	
11в	49	3.503.1-55 .07.0610	Стержень одиночный участка монолитного Ум1÷Ум5	
11в	49	3.503.1-55 .07.0710	Стержень одиночный участка монолитного Ум2÷Ум5	
11в	50	3.503.1-55 .07.0720	Стержень одиночный участка монолитного Ум2÷Ум5	
11в	50	3.503.1-55 .07.0730	Стержень одиночный участка монолитного Ум2÷Ум5	
11в	51	3.503.1-55 .07.0620	Стержень одиночный участка монолитного Ум1÷Ум6	
11в	51	3.503.1-55 .07.0630	Стержень одиночный участка монолитного Ум6	
11в	52	3.503.1-55 .07.0910	Стержень одиночный участка монолитного Ум11	
11в	52	3.503.1-55 .07.0920	Стержень одиночный участка монолитного Ум11	
11в	53	3.503.1-55 .07.1210	Стержень одиночный участка монолитного Ум22	
11в	53	3.503.1-55 .07.1220	Стержень одиночный участка монолитного Ум22	
11в	54	3.503.1-55 .07.1420	Стержень одиночный участка монолитного Ум25	
11в	54	3.503.1-55 .07.1510	Стержень одиночный участка монолитного Ум27÷Ум30	
11в	55	3.503.1-55 .07.1520	Стержень одиночный участка монолитного Ум26÷Ум30	
11в	55	3.503.1-55 .07.1530	Стержень одиночный участок монолитного Ум26÷Ум30	
11в	56	3.503.1-55 .07.1600	Анкерная тяга АТ1, АТ2	
11в	56	3.503.1-55 .07.1700	Изделие закладное МН1	

1. Общая часть

1.1. Выпуск 7 содержит рабочие чертежи монолитных участков всех типов опор, а также насадок опор в монолитном исполнении. В состав выпуска включены так же чертежи арматурных изделий и одиночных стержней. На стержни прямолинейные чертежи не разрабатывались. Все необходимые данные для их изготовления приведены в спецификации.

1.2. Принадлежность монолитных конструкций к типам опор и их расположение приведены на сборочных чертежах опор в выпуске 1.

2. Требования к бетону

2.1. Для всех монолитных конструкций должен применяться бетон гидротехнический по ГОСТ 4795-68 марки по прочности на сжатие М300.

2.2. Марка бетона по морозостойкости зависит от климатических условий района строительства, поэтому она указывается в материалах привязки проекта и должна быть не менее:

Мрз 200 — при среднемесячной температуре наружного воздуха наиболее холодного месяца – 15°С и выше

Мрз 300 — при среднемесячной температуре воздуха ниже - 15°С.

2.3. Марка бетона по водонепроницаемости при отсутствии указаний в материалах привязки проекта должна быть не менее:

1) для монолитного участка Ум 25 - В6

2) для остальных участков и конструкций – В4

2.4. Материалы для приготовления бетона и технология выполнения работ должны соответствовать требованиям СНиП III-43-75.

3. Требования к арматуре

3.1. Для армирования монолитных участков и конструкций должна применяться арматура из определенных марок сталей в зависимости от её диаметра, класса, наличия сварных соединений и климатических условий в соответствии с требованиями таблицы.

Класс стали по ГОСТ 5781-75	Диаметр арматуры, мм	Марка стали по ГОСТ 380-71*			Марка стали по ГОСТ 5781-75		
		Расчетная температура местности			Расчетная температура местности		
		до -30°	от -30° до -40°		до -30°	от -30° до -40°	
		Вязаные и сварные сетки и каркасы	Вязаные и сварные сетки и каркасы	Только вязаные сетки и каркасы	Вязаные и сварные сетки и каркасы	Вязаные и сварные сетки и каркасы	Только вязанные сетки и каркасы
класс А-I	⌀6 ÷ ⌀10	ВСт3сп2 ВСт3пс2 Ст3сп3 ВСт3Гпс2	ВСт3сп2 Ст3сп3	ВСт3пс2 ВСт3Гпс2	—	—	—
класс А-II	⌀16	ВСт5сп2 ВСт5пс2	ВСт5сп2	ВСт5сп2 ВСт5пс2			
класс А-III	⌀10 ÷ ⌀22	—	—	—	35ГС 25Г2С	25Г2С	35ГС 25Г2С

3.2. Расчетная температура воздуха, необходимая для пользования таблицей, приводится проектной организацией в материалах привязки проекта.

3.3. Заготовка и установка арматуры и арматурных изделий должна выполняться в соответствии с требованиями СНиП III-43-75 и СН 393-78.

3.4. На чертежах размеры сеток и каркасов даны по осям крайних стержней, размеры хомутов и гнутых стержней - по внутренним граням.

4. Требования к технологии производства работ

Кроме выполнения в процессе строительства общих требований строительных норм и правил, должна быть также выполнено следующее:

Нач. отд.	Федоров		10.11.80
Н. контр.	Денисенко		14.11.80
Гл. констр.	Лаптев		10.11.80
СИП	Шкляр		05.11.80
Рук. грзп.	Эпштейн		03.11.80
Ст. инж.	Цыганкова		03.11.80

3.503.1-55 .07. 0000 ТО

Техническое описание.

стадия	лист	листов
Р	1	2

Минздорстрой БССР Брестпроект

4.1. Для Ум 2 ÷ Ум 5 (участки омоноличивания сборных блоков насадок) – выпуски арматуры из торцов насадок между собой не сваривать.

4.2. Для Нм 1 ÷ Нм 4 и Ум 1 ÷ Ум 6 (монолитные насадки, участки объединения сборных насадок тип 1)

— при наличии ледовой нагрузки к выпускам арматуры из свай должны быть приварены одиночные анкерующие стержни (поз. 8 в монолитных участках или поз. 7 в монолитных насадках).

4.3. Для Фм 1 ÷ Фм 9 и Ум 11 (монолитные фундаменты и участки объединения наклонной и вертикальной свай) – перед укладкой бетона поверхности свай на длине обетонирования должны быть обработаны металлическими щётками, тщательно очищены от загрязнения и промыты водой под напором.

4.4. Для Ум 25 (монолитные участки продольного объединения свай).

4.4.1. Поверхность свай в нижней части монолитного участка (со стороны выпусков) на длине 1.5м перед укладкой бетона обработать металлическими щетками и промыть струей воды под напором. Выше этой зоны поверхность свай промыть.

4.4.2. Бетонирование выполнять в сухом котловане. При условии сохранения опалубки с прокладкой из резиновой ленты заполнение котлована допускается после окончания бетонирования.

Примечание: рекомендации по устройству ограждения котлована и опалубки приведены в выпуске 1 настоящей серии.

Формат	Зона	Поз.	Обозначение	Наименование	Кол. на исполн. 01	02	03	04	Примечание
				Документация					
12			3.503.1-55 .07.0000 ТС	Техническое описание					
12			3.503.1-55 .07.0100 СБ	Выборка стали					
12			3.503.1-55 .07.0100 СБ	Сборочный чертеж					
				Сборочные единицы					
12		1	3.503.1-55 .07.0110-01	Каркас плоский КР1	3	—	—	—	62.8 кг
			3.503.1-55 .07.0110-02	то же КР2	—	3	—	—	68.2 кг
			3.503.1-55 .07.0110-03	" КР3	—	—	3	—	79.2 кг
			3.503.1-55 .07.0110-04	" КР4	—	—	—	3	82.5 кг
				Детали					
Б4		2	3.503.1-55 .07.0100.01-01	Стержень Ø22 А-III ГОСТ 5781-75, ℓ=8000	2	—	—	—	23.9 кг
			-02	Стержень Ø22 А-III ГОСТ 5781-75, ℓ=9000	—	2	—	—	26.9 кг
			-03	Стержень Ø22 А-III ГОСТ 5781-75, ℓ=11000	—	—	2	—	32.8 кг
			-04	Стержень Ø22 А-III ГОСТ 5781-75, ℓ=12500	—	—	—	2	37.3 кг
Б4		3	3.503.1-55 .07.0100.02	Стержень Ø20 А-III ГОСТ 5781-75, ℓ=14360	—	—	—	2	35.5 кг
			3.503.1-55 .07.0100.03-01	Стержень Ø12 А-III ГОСТ 5781-75, ℓ=9860	2	—	—	—	8.8 кг
			-02	Стержень Ø12 А-III ГОСТ 5781-75, ℓ=10860	—	2	—	—	9.7 кг
			-03	Стержень Ø12 А-III ГОСТ 5781-75, ℓ=12860	—	—	2	—	11.4 кг
				Марка	Нм 1	Нм 2	Нм 3	Нм 4	

Нач. отд.	Федоров	[signature]	26.08.80
Н. контр.	Денисенко	[signature]	24.10.80
Гл. констр.	Лаптев	[signature]	26.06.80
ГИП	Шкляр	[signature]	25.06.80
Рук. гр.	Эпштейн	[signature]	24.06.80
Ст. инж.	Цыганкова	[signature]	15.07.80

3.503.1-55 .07.0100

Насадка монолитная Нм 1 ÷ Нм 4

Стадия	Лист	Листов
Р	1	2

Миндорстрой БССР

Формат	Зона	Поз.	Обозначение	Наименование	Кол. на исполнение 01	02	03	04	Примечание
				Детали					
А1В		4	3.503.1-55 .07.0120 -01	Стержень ∅ 8 А-I ГОСТ 5781-75, ℓ=1750	83	91	108	120	0.69 кг
А1В		5	3.503.1-55 .07.0120 -02	Стержень ∅ 10 А-I ГОСТ 5781-75, ℓ=1360	83	91	108	120	0.84 кг
А1В		6	3.503.1-55 .07.0130 -01	Стержень ∅ 14 А-III ГОСТ 5781-75, ℓ=1260	16	16	16	16	1.5 кг
				Переменные данные					
				при наличии ледовой нагрузки					
А1В		7	3.503.1-55 .07.0130 -02	Стержень ∅ 16 А-II ГОСТ 5781-75, ℓ=760	20	20	24	24	1.2 кг
				Переменные данные					
				для береговых опор тип Б					
Б4		8	3.503.1-55 .07.0100.04	Стержень ∅ 8 А-I ГОСТ 5781-75, ℓ=660	12	12	—	—	0.26 кг
				Материалы					
				Бетон гидротехнический					
			ГОСТ 4795-68	М300	3.6	3.9	4.6	5.2	$м^3$

Марка	Нм 1	Нм 2	Нм 3	Нм 4	

Копировал 941-08 Формат 12

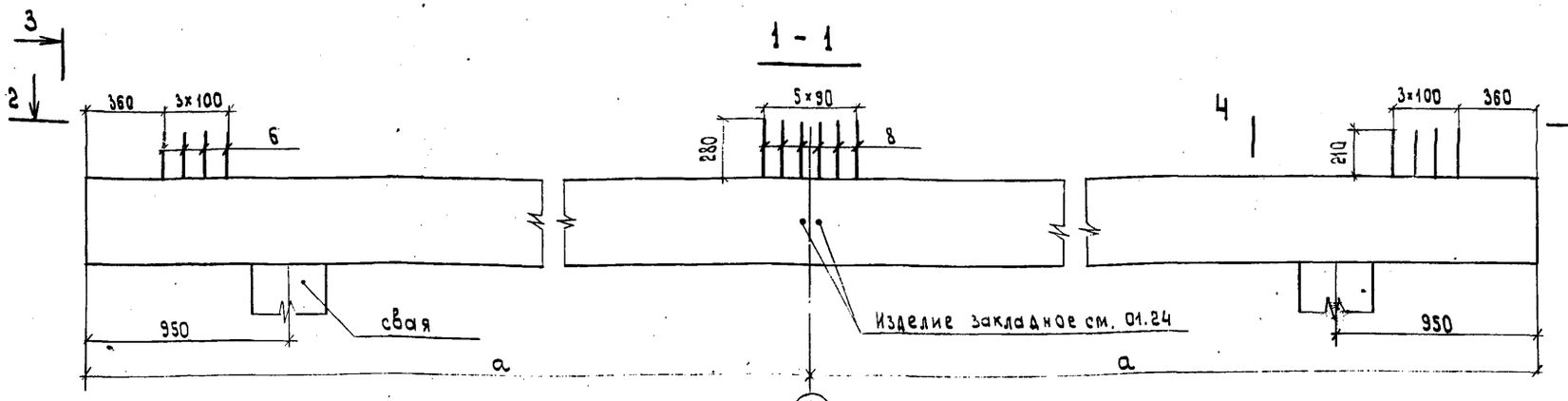

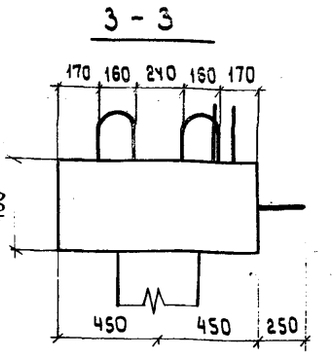

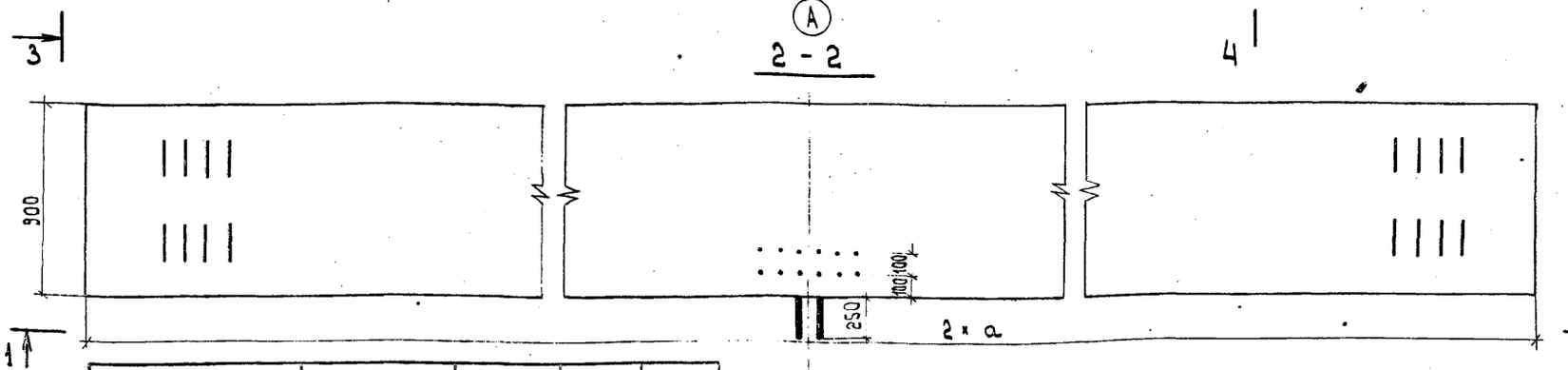

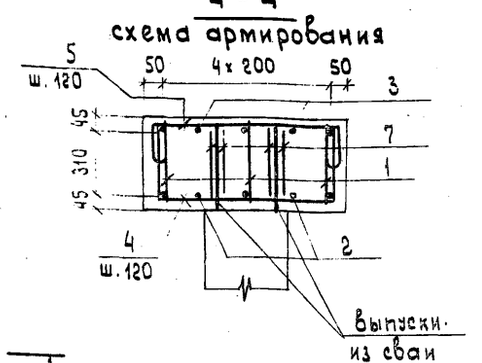

Обозначение	Марка	Габарит	a, мм	2×a, мм
3.503.1-55.07.0100-01	Нм 1	Г-7	4950	9900
3.503.1-55.07.0100-02	Нм 2	Г-8	5450	10900
3.503.1-55.07.0100-03	Нм 3	Г-10	6450	12900
3.503.1-55.07.0100-04	Нм 4	Г-11.5	7200	14400

1. Требования к стали и бетону см. на чертеже привязки проекта и 07.0000 ТО.
2. Поз. 2 устанавливается симметрично оси „А"
3. Поз. 7 устанавливается только в промежуточных опорах при наличии ледовой нагрузки. Деталь приварки поз. 7 к выпускам из свай см. 07.0602
4. Поз. 8. устанавливается только в береговых опорах тип 6.

Выборка стали на один элемент, кг

Марка элемента	Арматурные изделия										Дополнительные арм. изделия при наличии ледовой нагрузки		Всего при наличии ледовой нагрузки
	Арматурная сталь ГОСТ 5781-75										Всего	Арм. сталь ГОСТ 5781-75	
	класс А-I				класс А-III							класс А-II	
	Ø, мм			Итого	Ø, мм					Итого		Ø, мм	
	6	8	10		12	14	18	20	22			16	
Нм 1	15.9	57.4	70.0	143.3	17.6	24.4	26.4	146.1	47.6	262.1	405.4	24.0	429.4
Нм 2	17.4	62.9	76.7	157.0	19.3	24.4	26.4	160.8	53.6	284.5	441.5	24.0	465.5
Нм 3	20.7	74.7	91.1	186.5	22.9	24.4	26.4	190.5	65.6	329.8	516.3	28.8	545.1
Нм 4	23.1	82.9	101.2	207.2	11.7	24.4	-	283.7	74.6	394.4	601.6	28.8	630.4

Нач. отд.	Федоров		26.06.90
Н. контр.	Денисенко		24.10.90
Гл. констр.	Лаптев		26.06.90
ГИП	Шкляр		25.06.90
Рук. груп.	Эпштейн		24.06.90
Ст. инж.	Цыганкова		14.07.90
Инж. гр.	Молибашко		16.06.90

3.503.1-55.07.0100 сб

Сборные железобетонные мосты пролетами 6 и 9 м на свайных опорах.

Монолитные конструкции опор

стадия	лист	листов
Р		1

Формат	Зона	Поз.	Обозначение	Наименование	Кол. на исполнение 3.503.1-55 .07.0200 01	02	03	04	05	06	07	08			Примечание
				Документация											
12			3.503.1-55.07.0000 ТО	Техническое описание											
12			3.503.1-55.07.0200 СБ	Выборка стали											
12			3.503.1-55.07.0200 СБ	Сборочный чертеж											
				Сборочные единицы											
12		1	3.503.1-55.07.0210 - 01	Каркас пространственный КП1	2										17.0 кг
			-02	То же КП2	—	2	2	—	—	—	—	—			18.0 кг
			-03	" КП3	—			2	—	—	—	—			19.4 кг
			-04	" КП4	—	—	—		2	—	—	—			20.4 кг
			-05	" КП5	—	—	—	—		2	—				21.7 кг
			-06	" КП6	—	—	—	—	—		2	—			22.8 кг
			-07	" КП7	—	—	—	—	—			2			24.1 кг
12		2	3.503.1-55.07.0220 -01	Каркас плоский КР5	6	—	—	—	—	—	—				39.9 кг
			-02	То же КР6		6	6	—	—	—	—	—			42.5 кг
			-03	" КР7	—			6	—	—	—	—			45.3 кг
			-04	" КР8	—	—	—		6	—	—	—			48.1 кг
			-05	" КР9	—	—	—	—	—	6	—	—			50.7 кг
			-06	" КР10	—	—	—	—	—	—	6	—			53.5 кг
			-07	" КР11	—	—	—	—	—	—	—	6			56.2 кг
				Марка	Нм5	Нм6	Нм7	Нм8	Нм9	Нм10	Нм11	Нм12			

Нач. отд.	Федоров		20.10.80
Н. контр.	Денисенко		24.10.80
Гл. констр.	Лаптев		20.10.80
ГИП	Шкляр		10.10.80
Рук. груп.	Эпштейн		12.08.80
Ст. инж.	Маркацан		01.08.80
Ст. инж.	Хреновская		05.08.80

3.503.1-55 .07.0200

Насадка монолитная
Нм5 ÷ Нм12
Спецификация.

Стадия	Лист	Листов
Р	1	2

Минздортрой БССР
Белгипродор
Минск

Формат	Зона	Поз.	Обозначение	Наименование	Кол. на исполнение 3.503.1-55 .07.0200										Примечание
					01	02	03	04	05	06	07	08			
				Детали											
Б4		3	3.503.1-55 .07.0200.01-01	Стержень ∅22 А-III ГОСТ 5781-75, ℓ=13960	2	—	—	—	—	—	—	—			41.6 кг
			-02	Стержень ∅22 А-III ГОСТ 5781-75, ℓ=14960	—	2	2	—	—	—	—	—			44.6 кг
			-03	Стержень ∅22 А-III ГОСТ 5781-75, ℓ=15960	—	—	—	2	—	—	—	—			47.6 кг
			-04	Стержень ∅22 А-III ГОСТ 5781-75, ℓ=16960	—	—	—	—	2	—	—	—			50.5 кг
			-05	Стержень ∅22 А-III ГОСТ 5781-75, ℓ=17960	—	—	—	—	—	2	—	—			53.5 кг
			-06	Стержень ∅22 А-III ГОСТ 5781-75, ℓ=18960	—	—	—	—	—	—	2	—			56.5 кг
			-07	Стержень ∅22 А-III ГОСТ 5781-75, ℓ=19960	—	—	—	—	—	—	—	2			59.5 кг
Б4		4	3.503.1-55 .07.0200.02-01	Стержень ∅12 А-III ГОСТ 5781-75, ℓ=13960	2	—	—	—	—	—	—	—			12.4 кг
			-02	Стержень ∅12 А-III ГОСТ 5781-75, ℓ=14960	—	2	2	—	—	—	—	—			13.3 кг
			-03	Стержень ∅12 А-III ГОСТ 5781-75, ℓ=15960	—	—	—	2	—	—	—	—			14.2 кг
			-04	Стержень ∅12 А-III ГОСТ 5781-75, ℓ=16960	—	—	—	—	2	—	—	—			15.1 кг
			-05	Стержень ∅12 А-III ГОСТ 5781-75, ℓ=17960	—	—	—	—	—	2	—	—			16.0 кг
			-06	Стержень ∅12 А-III ГОСТ 5781-75, ℓ=18960	—	—	—	—	—	—	2	—			16.9 кг
			-07	Стержень ∅12 А-III ГОСТ 5781-75, ℓ=19960	—	—	—	—	—	—	—	2			17.8 кг
11В		5	3.503.1-55 .07.0230-01	Стержень ∅8 А-I ГОСТ 5781-75, ℓ=1630	103	111	111	119	126	134	142	149			0.64 кг
11В		6	3.503.1-55 .07.0230-02	Стержень ∅10 А-I ГОСТ 5781-75, ℓ=1260	103	111	111	119	126	134	142	149			0.78 кг
11В		7	3.503.1-55 .07.0240-01	Стержень ∅8 А-I ГОСТ 5781-75, ℓ=1200	8	8	8	8	8	8	8	8			0.47 кг
11В		8	3.503.1-55 .07.0240-02	Стержень ∅14 А-III ГОСТ 5781-75, ℓ=1260	16	16	16	16	16	16	16	16			1.5 кг
Б4		9	3.503.1-55 .07.0200.03	Стержень ∅8 А-I ГОСТ 5781-75, ℓ=1000	40	48	40	48	40	48	44	52			0.40 кг
				Материалы											
			ГОСТ 4795-68	Бетон гидротехнический											
				М 300	5.1	5.5	5.5	5.8	6.3	6.6	6.9	7.3			м³

Марка	Нм 5	Нм 6	Нм 7	Нм 8	Нм 9	Нм 10	Нм 11	Нм 12

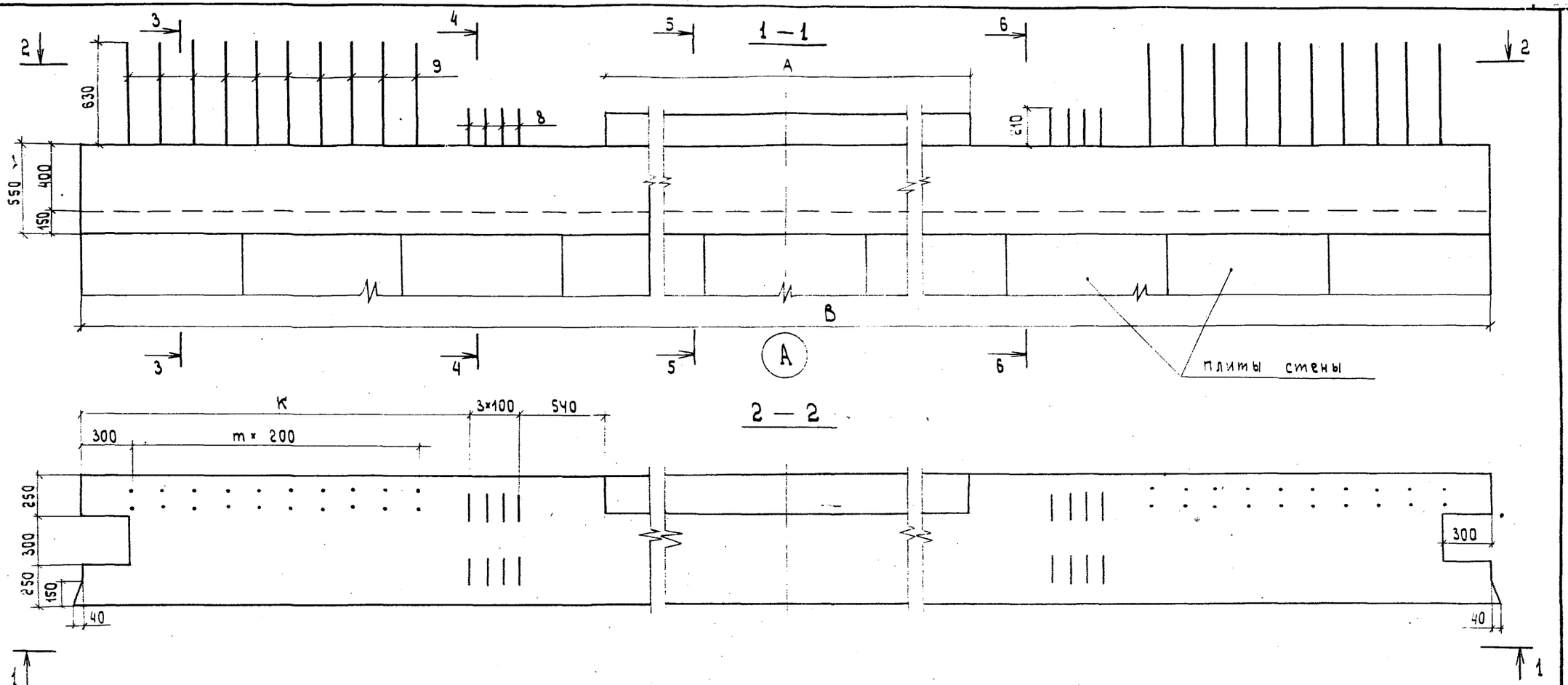

Обозначение	Марка	параметры			
		А м	Б м	К мм	m шт
3.503.1-55.07.0200-01	Нм 5	7.5	14.0	2410	9
-02	Нм 6	7.5	15.0	2310	11
-03	Нм 7	8.5	15.0	2410	9
-04	Нм 8	8.5	16.0	2910	11
-05	Нм 9	10.5	17.0	2410	9
-06	Нм 10	10.5	15.0	2310	11
-07	Нм 11	12.0	19.0	2660	10
-08	Нм 12	12.0	20.0	3160	12

. При необходимости стыковки арматуры стыки должны располагаться:
1) для верхней арматуры в середине пролета;
2) для нижней арматуры над сваями.
3. Требования к стали и бетону см. на чертеже привязки проекта и 27.0000 ТО.

Нач. отд.	Федоров		20.10.86
Н.контр.	Денисенко		24.10.86
Гл.констр.	Лапшев		20.10.86
ГИП	Шкляр		20.10.86
Рук. груп.	Эпштейн		20.10.86
Ст. инж.	Хреновская		27.09.86
Ст. инж.	Цыганкова		25.09.86

3.503.1-55 .07.0200 сб

Сборные железобетонные мосты пролетами 6 и 9 м на свайных опорах.

Монолитные конструкции опор

стадия	листы	листов
Р	1	2

Накладка монолитная Нм 5 ÷ Нм 12 Сборочный чертеж

Минавтодор БССР Белгипродор Минск

3 — 3

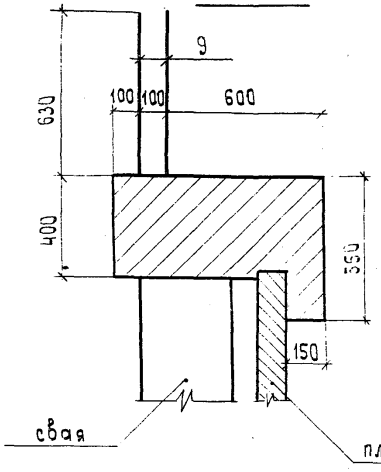

4 — 4

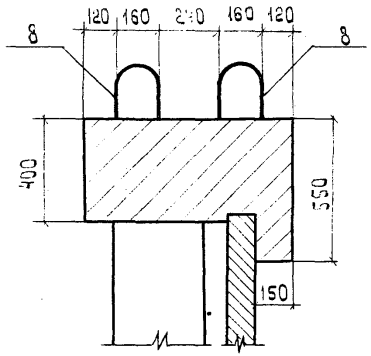

5 — 5

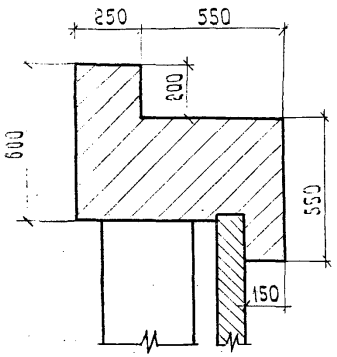

6 — 6

схема армирования

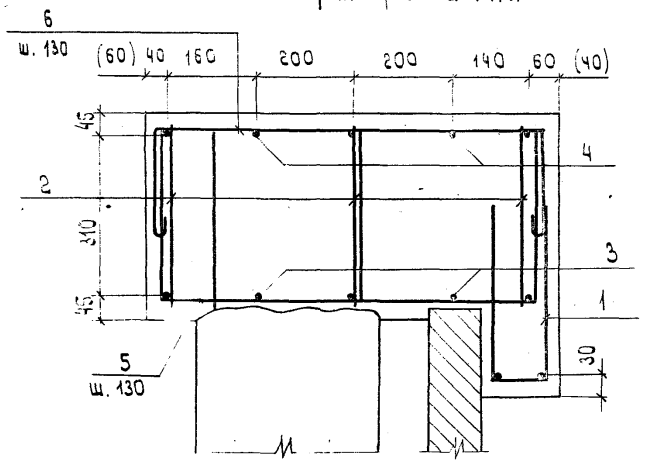

Деталь плана

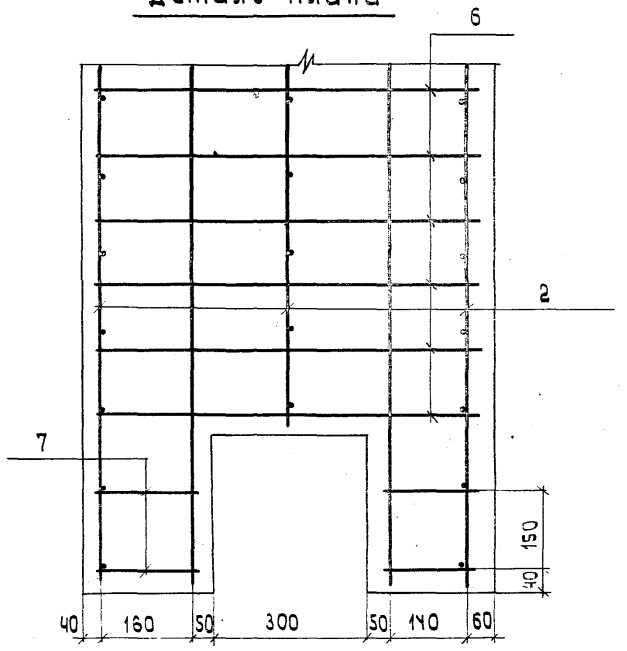

Выборка стали на один элемент, кг

Марка элемента	Арматурные изделия										Всего
	Арматурная сталь ГОСТ 5781-75										
	класс А-I					класс А-III					
	Ø, мм				Итого	Ø, мм				Итого	
	6	8	10	—		12	14	20	22		
Нм 5	22.8	119.9	80.5	—	223.2	24.8	24.4	216.6	83.2	349.0	572.2
Нм 6	24.0	130.3	86.7	—	241.0	26.6	24.4	231.0	89.2	371.2	612.2
Нм 7	24.0	127.1	86.7	—	237.8	26.6	24.4	231.0	89.2	371.2	609.0
Нм 8	25.8	138.2	93.0	—	257.0	28.4	24.4	246.0	95.2	394.0	651.0
Нм 9	27.6	141.5	98.4	—	267.5	30.2	24.4	261.0	101.0	416.6	684.1
Нм 10	28.8	152.5	104.7	—	286.0	32.0	24.4	275.4	107.0	438.8	724.8
Нм 11	30.6	158.2	110.9	—	299.7	33.8	24.4	290.4	113.0	461.6	761.3
Нм 12	31.8	168.4	116.4	—	316.6	35.6	24.4	305.4	119.0	484.4	801.0

Формат	Зона	Поз.	Обозначение	Наименование	Кол. на исполнение 01	02	03	04	Примечание
				Документация					
12			3.503.1-55 .07.0000 ТО	Техническое описание					
12			3.503.1-55 .07.0300 СБ	Выборка стали					
12			3.503.1-55 .07.0300 СБ	Сборочный чертеж					
				Сборочные единицы					
12		1	3.503.1-55 .07.0310 - 01	Каркас плоский КР12	3	—	—	—	55.8 кг
			-02	Тоже КР13	—	3	—	—	61.6 кг
			-03	» КР14	—	—	3	—	85.4 кг
			-04	» КР15	—	—	—	3	95.4 кг
				Детали					
Б4		2	3.503.1-55 .07.0300.01 - 01	Стержень ⌀25 А-III ГОСТ 5781-75, ℓ=9860	2	—	—	—	38.0 кг
			-02	Стержень ⌀25 А-III 5781-75, ℓ=10860	—	2	—	—	41.8 кг
			-03	Стержень ⌀25 А-III ГОСТ 5781-75, ℓ=12860	—	—	2	—	49.5 кг
			-04	Стержень ⌀25 А-III ГОСТ 5781-75, ℓ=14360	—	—	—	2	55.3 кг
Б4		3	3.503.1-55 .07.0300.02	Стержень ⌀18 А-III ГОСТ 5781-75, ℓ=8000	2	—	—	—	16.0 кг
			3.503.1-55 .07.0300.03 - 01	Стержень ⌀22 А-III ГОСТ 5781-75, ℓ=9000	—	2	—	—	26.8 кг
			-02	Стержень ⌀22 А-III ГОСТ 5781-75, ℓ=11000	—	—	2	—	32.8 кг
			-03	Стержень ⌀22 А-III ГОСТ 5781-75, ℓ=12500	—	—	—	2	37.3 кг
11Б		4	3.503.1-55 .07.0320 - 01	Стержень ⌀8 А-I ГОСТ 5781-75, ℓ=1950	83	91	108	120	0.77 кг
				Марка	Нм 13	Нм 14	Нм 15	Нм 16	

Нач. отд.	Федоров		20.10.80
Н. контр.	Денисенко		24.10.80
Гл. констр.	Лаптев		20.10.80
ГИП	Шкляр		10.10.80
Рук. гр.	Эпштейн		30.09.80
Ст. инж.	Цыганкова		29.09.80
Ст. инж.	Хреновская		25.09.80

3.503.1-55 .07.0300

Насадка монолитная
Нм 13 ÷ Нм 16
Спецификация.

Стадия	Лист	Листов
Р	1	2

Минстрой БССР
Белгипродор
Минск

Формат	Зона	Поз.	Обозначение	Наименование	Кол. на исполнение 01	02	03	04	Примечание
4В		5	3.503.1-55 .07.0320-02	Стержень 10 А-I ГОСТ 5781-75, ℓ=1360	83	91	108	120	0.84 кг
4В		6	3.503.1-55 .07.0330	Стержень 14 А-III ГОСТ 5781-75, ℓ=1260	16	16	16	16	1.5 кг
				Материалы					
			ГОСТ 4795-68	Бетон гидротехнический					
				М 300	4.4	4.9	5.8	6.5	м³

Марка	01	02	03	04	
Нм 13					
Нм 14					
Нм 15					
Нм 16					

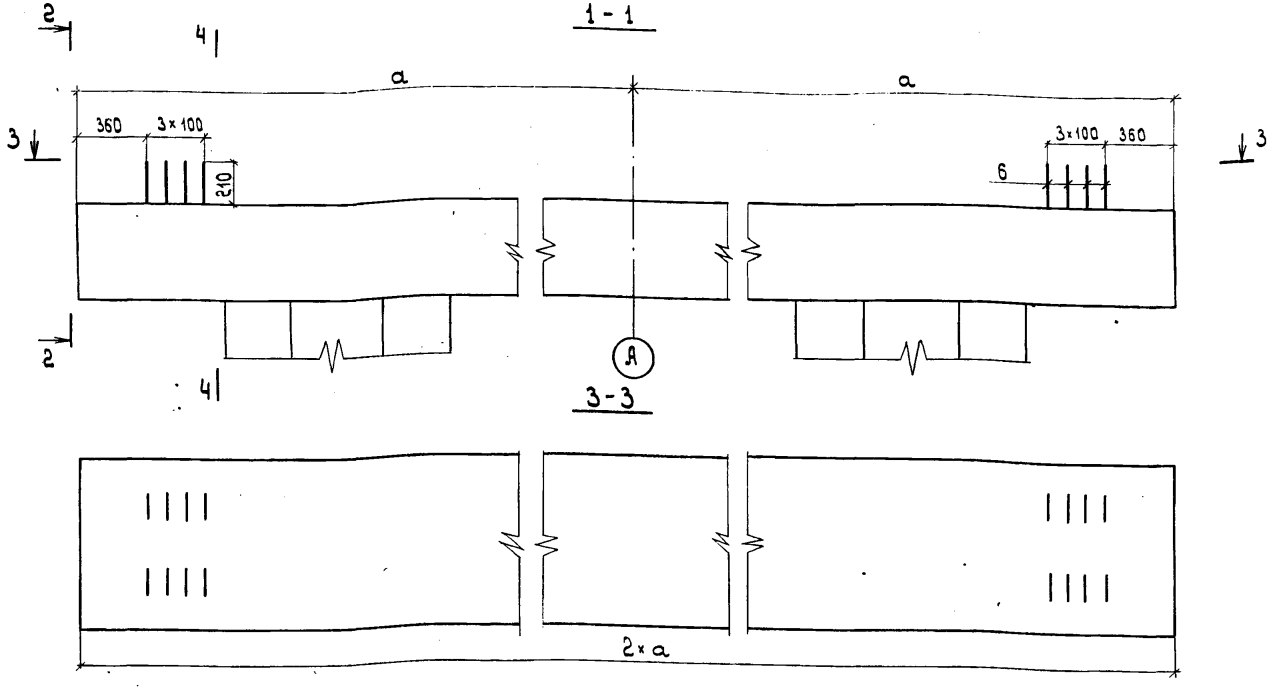

Выборка стали на один элемент, кг

Марка элемента	Арматурные изделия									Всего
	Арматурная сталь ГОСТ 5781-75									
	класс А-I				класс А-III					
	∅, мм			Итого	∅, мм				Итого	
	6	8	10		14	18	22	25		
Нм 13	20.1	63.9	70.0	154.0	24.4	91.1	88.2	75.9	279.6	433.6
Нм 14	22.5	70.1	76.7	169.3	24.4	65.1	150.8	83.6	323.9	493.2
Нм 15	26.4	83.2	91.1	200.7	24.4	—	295.4	99.0	418.8	619.5
Нм 16	29.4	92.4	101.2	223.0	24.4	—	331.3	110.6	466.3	689.3

Обозначение	Марка	Габарит	а мм	2×а мм
3.503.1-55.07.0300-01	Нм 13	Г-7	4950	9900
-02	Нм 14	Г-8	5450	10900
-03	Нм 15	Г-10	6450	12900
-04	Нм 16	Г-11.5	7200	14400

1. Поз. 1,2,3 устанавливаются симметрично оси А.
2. Требования к стали и бетону см. на чертеже привязки проекта и 07.0000 ТО.

Нач. отд.	Федоров		20.10.80
Н. контр.	Денисенко		21.10.80
Гл. констр.	Лаптев		20.10.80
ГИП	Шкляр		10.10.80
Рук. гр.	Эпштейн		30.09.80
Ст. инж.	Цыганкова		29.09.80
Ст. инж.	Хреновская		29.09.80

3.503.1-55.07.0300 СБ

Сборные железобетонные мосты пролетами 6 и 9 м на свайных опорах

Монолитные конструкции опор

стадия	лист	листов
Р		1

Насадка монолитная Нм 13 ÷ Нм 16

Минавтодорог БССР Белгипродор

Формат	Зона	Поз.	Обозначение	Наименование	Кол. на испол. 3.503.1-55 .07.0400										Примечание
					01	02	03	04	05	06	07				
				Документация											
12			3.503.1-55 .07.0000 ТО	Техническое описание											
12			3.503.1-55 .07.0400 ВС	Выборка стали											
12			3.503.1-55 .07.0400 СБ	Сборочный чертеж											
				Детали											
Б4		1	3.503.1-55 .07.0400.01 - 01	Стержень ⌀18 А-III ГОСТ 5781-75, ℓ=13920	4	—	—	—	—	—	—				27.8 кг
			- 02	Стержень ⌀18 А-III ГОСТ 5781-75, ℓ=14920	—	4	—	—	—	—	—				29.8 кг
			- 03	Стержень ⌀18 А-III ГОСТ 5781-75, ℓ=15920	—	—	4	—	—	—	—				31.8 кг
			- 04	Стержень ⌀18 А-III ГОСТ 5781-75, ℓ=16920	—	—	—	4	—	—	—				33.8 кг
			- 05	Стержень ⌀18 А-III ГОСТ 5781-75, ℓ=17920	—	—	—	—	4	—	—				35.8 кг
			- 06	Стержень ⌀18 А-III ГОСТ 5781-75, ℓ=18920	—	—	—	—	—	4	—				37.8 кг
			- 07	Стержень ⌀18 А-III ГОСТ 5781-75, ℓ=19920	—	—	—	—	—	—	4				39.8 кг
Б4		2	3.503.1-55 .07.0400.02 - 01	Стержень ⌀14 А-III ГОСТ 5781-75, ℓ=13920	4	—	—	—	—	—	—				16.8 кг
			- 02	Стержень ⌀14 А-III ГОСТ 5781-75, ℓ=14920	—	4	—	—	—	—	—				18.0 кг
			- 03	Стержень ⌀14 А-III ГОСТ 5781-75, ℓ=15920	—	—	4	—	—	—	—				19.3 кг
			- 04	Стержень ⌀14 А-III ГОСТ 5781-75, ℓ=16920	—	—	—	4	—	—	—				20.5 кг
			- 05	Стержень ⌀14 А-III ГОСТ 5781-75, ℓ=17920	—	—	—	—	4	—	—				21.7 кг
			- 06	Стержень ⌀14 А-III ГОСТ 5781-75, ℓ=18920	—	—	—	—	—	4	—				22.9 кг
			- 07	Стержень ⌀14 А-III ГОСТ 5781-75, ℓ=19920	—	—	—	—	—	—	4				24.1 кг
				Марка	Фм 1	Фм 2	Фм 3	Фм 4	Фм 5	Фм 6	Фм 7				

Нач. отд.	Федоров	[signature]	20.10.80
Н. контр.	Денисенко	[signature]	24.10.80
Гл. констр.	Лаптев	[signature]	20.10.80
ГИП	Шкляр	[signature]	10.10.80
Рук. груп.	Эпштейн	[signature]	30.09.80
Ст. инж.	Маркауцан	[signature]	27.08.80
Ст. инж.	Чуганкова	[signature]	11.09.80

3.503.1-55 .07.0400

Фундамент монолитный
Фм 1 ÷ Фм 7

Стадия	Лист	Листов
Р	1	2

Миндорстрой БССР

Формат	Зона	Поз.	Обозначение	Наименование	Кол. на испол. 3.503.1-55.07.0400										Примечание
					01	02	03	04	05	06	07				
				Детали											
Б4		3	3.503.1-55 .07.0400.03 -01	Стержень ∅8 А-I ГОСТ 5781-75, ℓ=13920	2	—	—	—	—	—	—				5.5 кг
			-02	Стержень ∅8 А-I ГОСТ 5781-75, ℓ=14920	—	2	—	—	—	—	—				5.9 кг
			-03	Стержень ∅8 А-I ГОСТ 5731-75, ℓ=15920	—	—	2	—	—	—	—				6.3 кг
			-04	Стержень ∅8 А-I ГОСТ 5781-75, ℓ=16920	—	—	—	2	—	—	—				6.7 кг
			-05	Стержень ∅8 А-I ГОСТ 5781-75, ℓ=17920	—	—	—	—	2	—	—				7.1 кг
			-06	Стержень ∅8 А-I ГОСТ 5781-75, ℓ=18920	—	—	—	—	—	2	—				7.5 кг
			-07	Стержень ∅8 А-I ГОСТ 5781-75, ℓ=19920	—	—	—	—	—	—	2				7.9 кг
Б4		4	3.503.1-55 .07.0400.04	Стержень ∅14 А-III ГОСТ 5781-75, ℓ=1850	10	12	12	14	14	14	16				2.2 кг
Б4		5	3.503.1-55 .07.0400.05	Стержень ∅8 А-I ГОСТ 5781-75, ℓ=570	4	4	4	4	4	4	4				0.23 кг
11В		6	3.503.1-55 .07.0410 -01	Стержень ∅8 А-I ГОСТ 5781-75, ℓ=2330	63	74	74	85	85	85	96				0.92 кг
11В		7	-02	Стержень ∅8 А-I ГОСТ 5781-75, ℓ=830	84	100	107	114	120	127	134				0.33 кг
11В		8	3.503.1-55 .07.0420 -01	Стержень ∅14 А-III ГОСТ 5781-75, ℓ=1900	12	14	14	16	16	16	18				1.7 кг
				Материалы											
			ГОСТ 4795-68	Бетон гидротехнический											
				М 300	3.7	3.9	4.2	4.4	4.7	5.0	5.2				м³
				Марка	Фм1	Фм2	Фм3	Фм4	Фм5	Фм6	Фм7				

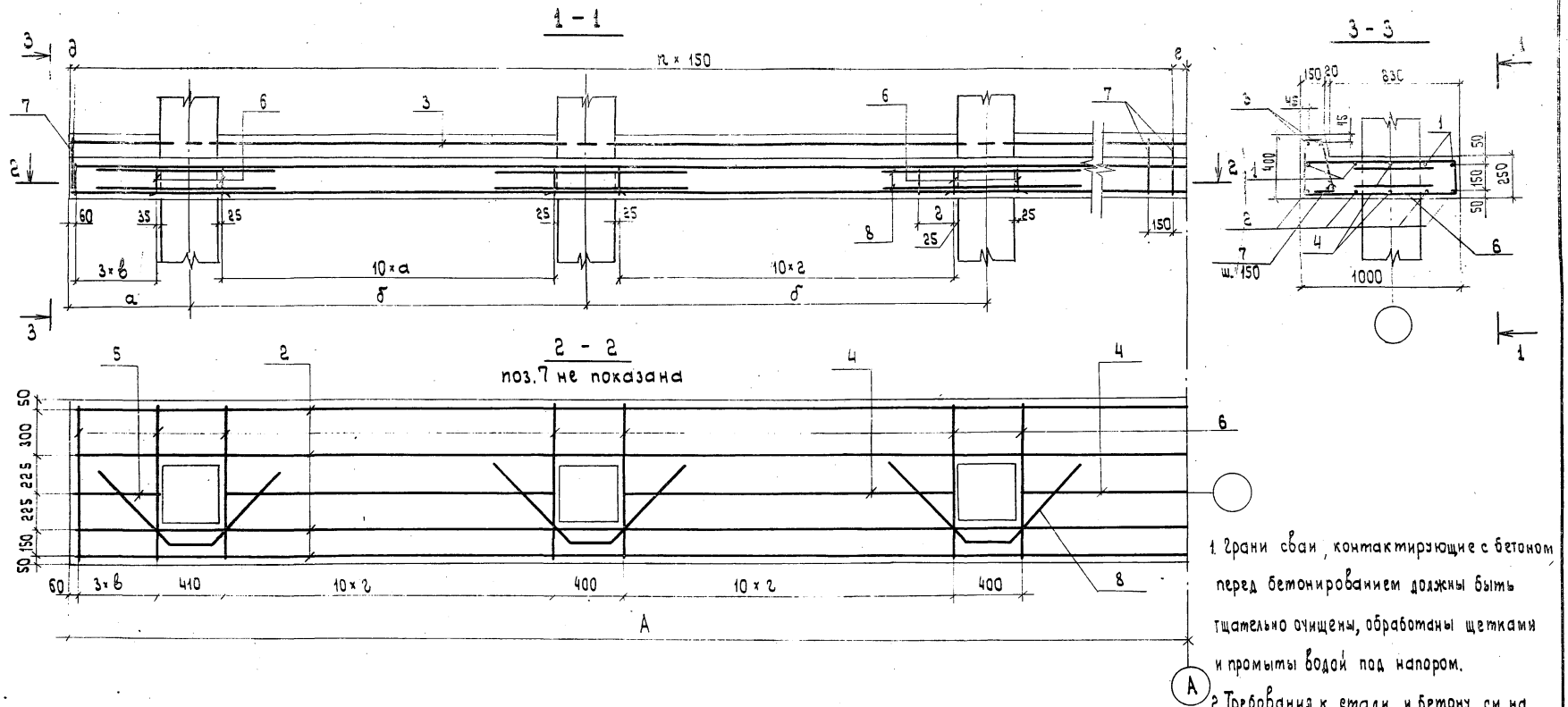

Обозначение	Марка	Параметры, мм							n
		А	а	б	в	г	д	е	
3.503.1-55.07.0400-01	Фм 1	7000	750	2500	160	210	60	40	46
-02	Фм 2	7500	750	2250	160	185	75	75	49
-03	Фм 3	8000	800	2400	175	200	60	0	53
-04	Фм 4	8500	800	2200	175	180	60	40	56
-05	Фм 5	9000	780	2350	170	195	75	75	59
-06	Фм 6	9500	750	2500	160	210	60	0	63
-07	Фм 7	10000	800	2300	175	190	60	40	66

1. Грани сваи, контактирующие с бетоном перед бетонированием должны быть тщательно очищены, обработаны щетками и промыты водой под напором.
2. Требования к стали и бетону см. на чертеже привязки проекта и 07.0000 ТО.

Нач.отд.	Федоров		20.10.90
Н.контр.	Денисенко		24.10.90
Гл.констр.	Лаптев		20.10.90
Гип	Шкляр		10.10.90
Рук.гр.	Эпштейн		27.09.90
Ст.инж.	Маркацан		27.09.90
Ст.инж.	Цыганкова		11.09.90

3.503.1-55 .07.0400 СБ

Сборные железобетонные мосты пролетами 6 и 9 м на свайных опорах

Монолитные конструкции опор

стадия	лист	листов
Р		1

Формат	Зона	Поз.	Обозначение	Наименование	Кол. на исполн. 01	02			Примечание
				Документация					
12			3.503.1-55.07.0000 ТО	Техническое описание					
12			3.503.1-55.07.0400 ВС	Выборка стали					
12			3.503.1-55.07.0500 СБ	Сборочный чертеж					
				Детали					
11В		6	3.503.1-55.07.0410-01	Стержень ∅8 А-I ГОСТ 5781-75, ℓ=2330	17	17			0.92 кг
11В		7	3.503.1-55.07.0410-02	Стержень ∅8 А-I ГОСТ 5781-75, ℓ=830	27	27			0.33 кг
Б4		9	3.503.1-55.07.0500.01-01	Стержень ∅10 А-I ГОСТ 5781-75, ℓ=4020	8	8			2.5 кг
Б4		10	-02	Стержень ∅10 А-I ГОСТ 5781-75, ℓ=1720	2	2			1.1 кг
Б4		11	-03	Стержень ∅10 А-I ГОСТ 5781-75, ℓ=950	2	2			0.59 кг
Б4		12	-04	Стержень ∅10 А-I ГОСТ 5781-75, ℓ=550	2	2			0.34 кг
11В		13	3.503.1-55.07.0420-02	Стержень ∅8 А-I ГОСТ 5781-75, ℓ=1320	4	4			0.52 кг
Б4		14	3.503.1-55.07.0500.02	Стержень ∅8 А-I ГОСТ 5781-75, ℓ=4030	2	2			1.6 кг
				Материалы					
			ГОСТ 4795-68	Бетон гидротехнический					
				М 300,	1.1	1.1			м³
				Марка	Фм 8	Фм 9			

Нач. отд.	Федоров		20.10.80
Н. контр.	Денисенко		24.10.80
Гл. констр.	Лаптев		20.10.80
ГИП	Шкляр		10.10.80
Рук. эгруп.	Эпштейн		25.08.80
Ст. инж.	Маркаузан		27.08.80
Техник	Ротто		29.08.80

3.503.1-55.07.0500

Фундамент монолитный
Фм 8 ÷ Фм 9
Спецификация

Стадия	Листы	Листов
Р		1

Минздравстрой БССР
Белгипродор

Фм 8

1-1

поз. 7 не показана

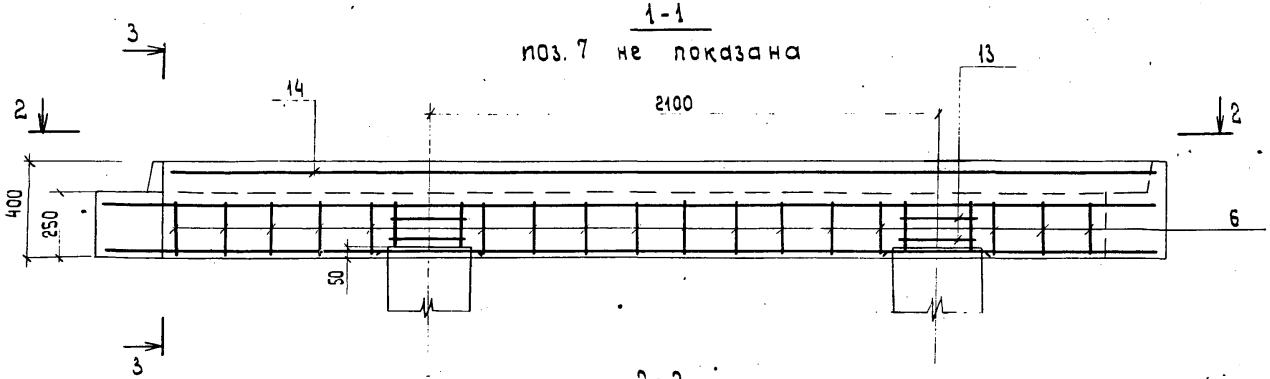

3-3

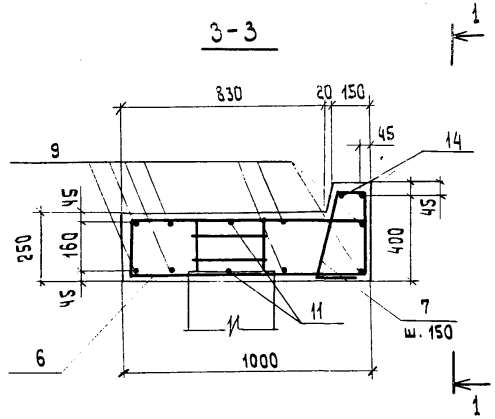

2-2

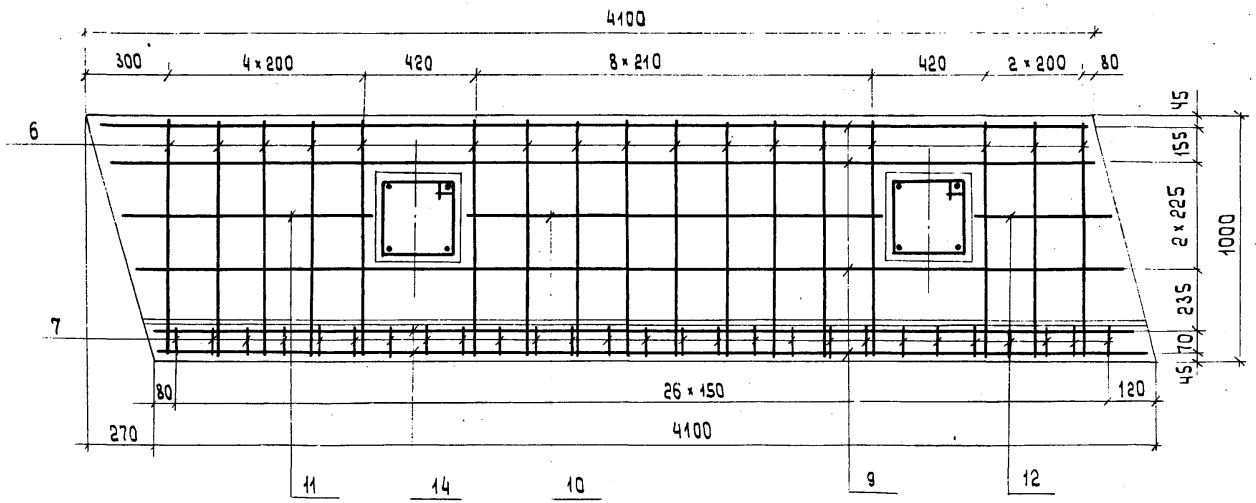

1. На чертеже показан фундамент Фм 8, фундамент Фм 9 зеркален данному изображению.
2. Требования к стали и бетону см. на чертеже привязки проекта и 07.0000 ТО.

Нач. отд.	Федоров		20.10.80
Н. контр.	Денисенко		24.10.80
Гл. констр.	Лаптев		20.10.80
ГИП	Шкляр		10.10.80
Рук. грп.	Эпштейн		25.08.80
Ст. инж.	Маркацан		27.08.80
Техник	Ротта		25.08.80

3.503.1-55 .07.0500 СБ

Сборные железобетонные насты пролетами 6 и 9 м на свайных опорах.

Монолитные конструкции опор

стадия	лист	листов
Р		1

Фундамент монолитный

Минморстрой БССР

Выборка стали на один элемент, кг

Марка элемента	Арматурные изделия								Всего
	Арматурная сталь ГОСТ 5781-75								
	класс А-I				класс А-III				
	ϕ, мм			Итого	ϕ, мм			Итого	
	8	10	—		14	18	—		
Фм 1	100.9	—	—	100.9	109.6	111.2	—	220.8	321.7
Фм 2	113.8	—	—	113.8	122.6	119.2	—	241.8	355.6
Фм 3	116.9	—	—	116.9	127.4	127.2	—	254.6	371.5
Фм 4	130.1	—	—	130.1	138.0	135.2	—	273.2	403.3
Фм 5	132.9	—	—	132.9	144.8	143.2	—	288.0	420.9
Фм 6	136.0	—	—	136.0	149.6	151.2	—	300.8	436.8
Фм 7	149.2	—	—	149.2	162.2	159.2	—	321.4	470.6
Фм 8	29.8	23.9	—	53.7	—	—	—	—	53.7
Фм 9	29.8	23.9	—	53.7	—	—	—	—	53.7

Нач. отд.	Федоров		20.10.90
Н. контр.	Денисенко		24.10.90
Гл. констр.	Лаптев		20.10.90
ГИП	Шклер		10.10.90
Рук. гр.	Эпштейн		04.10.90
Ст. инж.	Моркацан		20.09.90
Ст. инж.	Цыганкова		20.09.90

3.503.1-55 .07.0400 ВС

Фундамент монолитный
Фм 1 ÷ Фм 9
Выборка стали

стадия	лист	листов
Р		1

Минздравстрой БССР Белгипродор

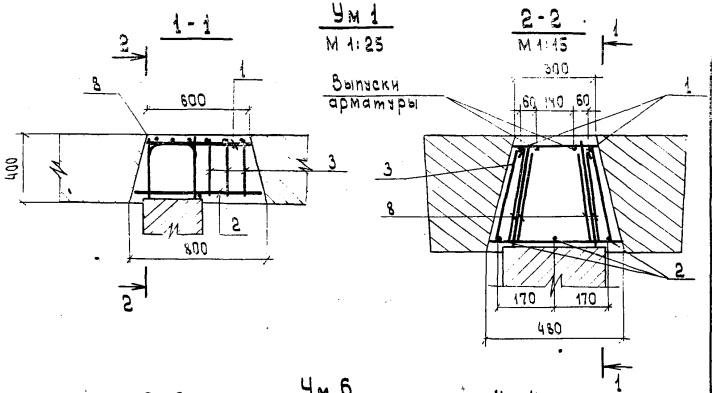

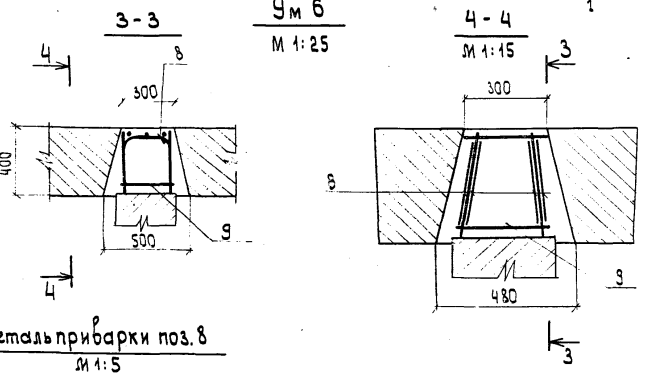

Деталь приварки поз. 8

М 1:5

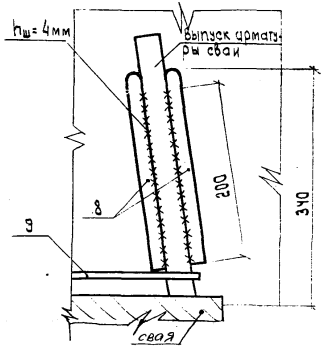

1. Поз. 8 приваривается после установки поз. 9. При отсутствии ледовой нагрузки поз. 8 не устанавливается.
2. Требования к стали и бетону см. на чертеже привязки проекта и 07.0000 ТО.

Формат	Зона	Поз.	Обозначение	Наименование	Кол. на испол. 01	Кол. на испол. 02		Примечание
				Документация				
12			3.503.1-55 .07.0000 ТО	Техническое описание				
12			3.503.1-55 .07.0600 ВС	Выборка стали				
12			3.503.1-55 .07.0600	Сборочный чертеж				
				Детали				
Б4		1	3.503.1-55 .07.0600.01 -01	Стержень ⌀10 А-I ГОСТ 5781-75, ℓ = 560	2	–		0.34 кг
Б4		2	-02	Стержень ⌀10 А-I ГОСТ 5781-75, ℓ = 760	3	–		0.47 кг
11В		3	3.503.1-55 .07.0610	Стержень ⌀8 А-I ГОСТ 5781-75, ℓ = 1120	3	–		0.44 кг
11В		9	3.503.1-55 .07.0630	Стержень ⌀8 А-I ГОСТ 5781-75, ℓ = 1400	–	1		0.55 кг
				Переменные данные при наличии ледовой нагрузки				
11В		8	3.503.1-55 .07.0620	Стержень ⌀16-II ГОСТ 5781-75, ℓ = 760	4	4		1.2 кг
				Материалы				
			ГОСТ 4795-68	Бетон гидротехнический				
				М 300	0.11	0.07		м³
				Марка	Ум 1	Ум 6		

Нач. отд.	Федоров		20.10.80
Н. контр	Денисенко		21.10.80
Гл. констр.	Лаптев		20.10.80
ГИП	Шкляр		10.10.80
Рук. гр.	Эпштейн		25.07.80
Ст. инж.	Цыганкова		22.07.80
Ст. инж.	Кременская		17.07.80

3.503.1-55 .07.0600

Сборные железобетонные мосты пролетами 6 и 9 м на свайных опорах.

Монолитные конструкции опор

стадия	лист	листов
Р		1

Формат	Зона	Поз.	Обозначение	Наименование	Кол. на исполнение 3.503.1-55.07.0700										Примечание
					01	02	03	04	05	06	07				
				Документация											
12			3.503.1-55 .07.0000 ТО	Техническое описание											
12			3.503.1-55 .07.0600 ВС	Выборка стали											
12			3.503.1-55 .07.0700 СБ	Сборочный чертеж											
				Детали											
Б4		1	3.503.1-55 .07.0700.01 -01	Стержень ⌀10А-III ГОСТ 5781-75, ℓ=3860	3	—	3	—	—	—	—				6.1 кг
Б4			-02	То же ℓ=4860	—	3	—	3	—	—	—				7.7 кг
Б4			-03	" ℓ=2460	—	—	—	—	3	—	—				3.9 кг
Б4				Стержень ⌀18А-III ГОСТ 5781-75, ℓ=3960	—	—	—	—	—	3	3				7.9 кг
Б4		2	3.503.1-55 .07.0700.02 -01	Стержень ⌀16А-III ГОСТ 5781-75, ℓ=4000	3	—	3	—	—	—	—				6.3 кг
Б4			-02	То же ℓ=5000	—	3	—	3	—	—	—				7.9 кг
Б4			3.503.1-55 .07.0700.03 -01	Стержень ⌀18А-III ГОСТ 5781-75, ℓ=2600	—	—	—	—	4	—	—				5.2 кг
Б4			-02	То же ℓ=1100	—	—	—	—	—	4	3				8.2 кг
11В		3	3.503.1-55 .07.0610	Стержень ⌀8А-I ГОСТ 5781-75, ℓ=1120	22	28	28	34	12	28	28				0.44 кг
11В		4	3.503.1-55 .07.0710	Стержень ⌀10А-I ГОСТ 5781-75, ℓ=1390	6	6	6	6	6	6	6				0.86 кг
11В		5	3.503.1-55 .07.0720	Стержень ⌀8А-I ГОСТ 5781-75, ℓ=1730	6	6	6	6	6	6	6				0.68 кг
11В		6	3.503.1-55 .07.0730	Стержень ⌀8А-I ГОСТ 5781-75, ℓ=500	20	20	20	20	20	20	20				0.20 кг
Б4		7	3.503.1-55 .07.0700.04	Стержень ⌀8А-I ГОСТ 5781-75, ℓ=660	—	—	12	12	—	—	—				0.26 кг
				Марка	Ум 2	Ум 3	Ум 2а	Ум 3а	Ум 4	Ум 5	Ум 5а				

Нач. отд.	Федоров		20.10.80
Н.контр.	Денисенко		24.10.80
гл.констр.	Лаптев		20.10.80
ГИП	Шкляр		10.10.80
Рук. гр.зп.	Эпштейн		30.08.80
Ст. инж.	Цыганкова		24.07.80
Ст. инж.	Хреновская		24.07.80

3.503.1-55 .07.0700

Участок монолитный
Ум 2 ÷ Ум 5
Спецификация.

стадия	лист	листов
Р	1	2

Минздорстрой БССР
Белгипродор
Минск

Формат	Зона	Поз.	Обозначение	Наименование	Код. на исполнение 3.503.1-55.07.0700										Примечание
					01	02	03	04	05	06	07				
				Переменные данные											
				при наличии ледовой											
				нагрузки											
118		8	3.503.1-55.07.0620	Стержень ф16 Я-II ГОСТ 5781-75, ℓ=760	12	12	—	—	8	8	—				1.2 кг
				Материалы											
			ГОСТ 4795-68	Бетон гидротехнический											
				М300	0.73	0.83	0.73	0.83	0.51	0.75	0.75				м³

Марка										
Ум 2	Ум 3	Ум 2а	Ум 3а	Ум 4	Ум 5	Ум 5а				

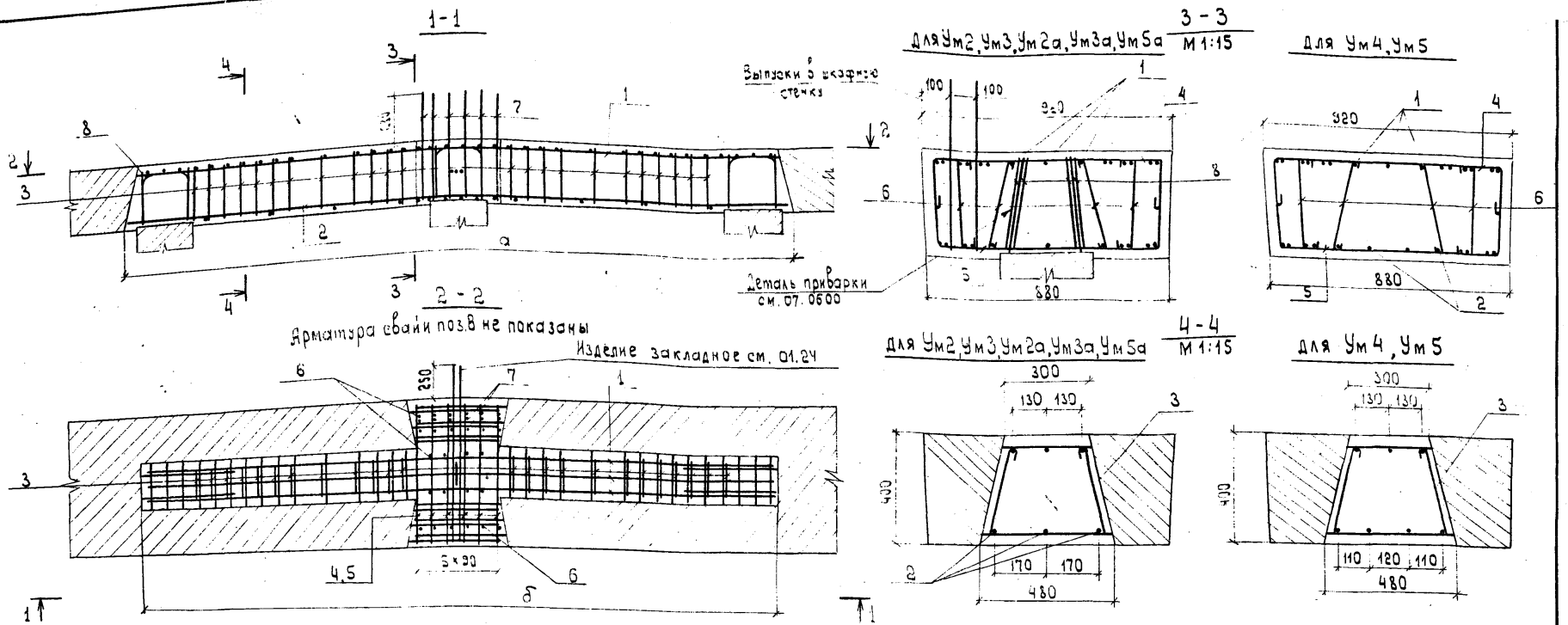

Обозначение	Марка	Размеры, мм	
		а	б
3.503.1-55.07.0700-01	Ум2	4100	3900
-02	Ум3	5100	4900
-03	Ум2а	4100	3900
-04	Ум3а	5100	4900
-05	Ум4	2700	2500
-06	Ум5	4200	4000
-07	Ум5а	4200	4000

1. Продольные стержни поз. 1 и 2 устанавливаются в проектное положение путем протаскивания их по диагонали сверху вниз до установки опалубки. В верхней зоне стержень выводится ниже линии опалубки между гранью бетона блока насадки и поперечным выпуском. Затем стержень промягчается под поперечными выпусками в верхней зоне на всю длину монолитного участка и устанавливается в проектное положение.
2. При отсутствии ледовой нагрузки поз. 8 не устанавливается.
3. Требования к стали и бетону см. на чертеже привязки проекта и 07.000010

Нач. отд.	Федоров		20.10.80
Н. контр.	Денисенко		24.10.80
Гл. констр.	Дантев		20.10.80
ГИП	Шкляр		10.11.80
Рук. груп.	Эпштейн		3008.80
Ст. инж.	Цыганкова		21.07.80
Ст. инж.	Хреновская		11.07.80

3.503.1-55.07.0700 СБ

Сборные железобетонные пролеты пролетами 3 и 3 м на свайных опорах

Монолитные участки опор.	Стадия	Лист	Листов
	Р		1

Участок монолитный Ум2 ÷ Ум5 Сборочный чертеж.

Минморстрой БССР Белгипродор Минск

Выборка стали на один элемент, кг

Марка элемента	Арматурные изделия									Всего	Дополнительные арм.изделия при наличии ледовой нагрузки	Всего при наличии ледовой нагрузки
	Арматурная сталь ГОСТ 5781-75										Арм.сталь ГОСТ 5781-75	
	класс А-I				класс А-III						класс А-II	
	⌀ мм			Итого	⌀ мм				Итого		⌀ мм	
	8	10	—		10	16	18	—			16	
Ум 1	1.3	2.1	—	3.4	—	—	—	—	—	3.4	4.8	8.2
Ум 2	17.8	5.2	—	23.0	—	37.3	—	—	37.3	60.3	14.4	74.7
Ум 3	20.4	5.2	—	25.6	—	46.7	—	—	46.7	72.3	14.4	86.7
Ум 2а	23.5	5.2	—	28.7	—	37.3	—	—	37.3	66.0	—	66.0
Ум 3а	26.2	5.2		31.4	—	46.7	—	—	46.7	78.1	—	78.1
Ум 4	13.4	5.2	—	18.6	—	11.7	20.8	—	32.5	51.1	9.6	60.7
Ум 5	20.4	5.2	—	25.6	—	—	56.6	—	56.6	82.2	9.6	91.8
Ум 5а	20.4	5.2	—	25.6	—	—	48.4	—	48.4	74.0	—	74.0
Ум 6	0.55	—	—	0.55	—	—	—	—	—	0.55	4.8	5.4

Нач. отд.	Федоров		20.10.89
Н. контр.	Денисенко		20.10.89
Гл. констр.	Лаптев		20.10.89
ГИП	Шкляр		20.10.89
Рук. груп.	Эпштейн		20.10.89

3.503.1-55.07.0600 ВС

участок монолитный | стадия | лист | листов

Ум7 ÷ Ум10

1 - 1

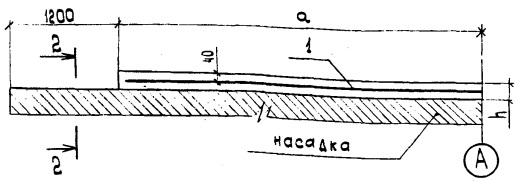

2 - 2

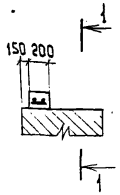

Участок монолитный	Длина пролета, м								a мм	2a м
	6				9					
	Конструкция мостового полотна									
	Асф.-бет.		Цем.-бет.		Асф.-бет.		Цем.-бет.			
	h мм	Объем м³	h мм	Объем м³	h мм	Объем м³	h мм	Объем м³		
Ум 7	50	0.08	90	0.14	200	0.30	240	0.36	3750	7500
Ум 8	50	0.09	90	0.15	200	0.34	240	0.41	4250	8500
Ум 9	50	0.11	90	0.19	200	0.42	240	0.50	5250	10500
Ум 10	50	0.12	90	0.22	200	0.48	240	0.58	6000	12000

Формат	Зона	Поз	Обозначение	Наименование	Кол. на исполнение 01	02	03	04	Примечание
				Документация					
12			3.503.1-55 .07.0000 ТО	Техническое описание	X	X	X	X	
12			3.503.1-55 .07.0800	Выборка стали	X	X	X	X	
12			3.503.1-55 .07.0800	Сборочный чертеж	X	X	X	X	
				Сборочные единицы					
12		1	3.503.1-55 .07.0810 - 01	Сетки арматурная С1	1	—	—	—	4.7кг
			-02	Сетка арматурная С2	—	1	—	—	5.3кг
			-03	Сетка арматурная С3	—	—	1	—	6.5кг
			-04	Сетка арматурная С4	—	—	—	1	7.4кг
				Материалы					
			ГОСТ 4795 - 68	Бетон гидротехнический					
				М 300					см. табл.
				Марка	Ум 7	Ум 8	Ум 9	Ум 10	

Требование к стали и бетону см. на чертеже привязки проекта и 07.0000 ТО.

Выборка стали на один элемент, кг

Марка эл-та	Арматурные изделия							Всего
	Арматурная сталь ГОСТ							
	класс А-I			класс			Итого	
	Ø, мм		Итого	Ø, мм		Итого		
	6	—		—	—			
Ум 7	4.7	—	4.7	—	—	—	—	4.7
Ум 8	5.3	—	5.3	—	—	—	—	5.3
Ум 9	6.5	—	6.5	—	—	—	—	6.5
Ум 10	7.4	—	7.4	—	—	—	—	7.4

Нач.отд.	Федоров	[signature]	20.10.80
Н. контр.	Денисенко	[signature]	24.10.80
Гл.констр.	Лаптев	[signature]	20.10.80
ГИП	Шкляр	[signature]	18.10.80
Рук.груп.	Эпштейн	[signature]	16.07.80
Ст.инж.	Цыганкова	[signature]	16.07.80
Ст.техн.	Павлова	[signature]	14.07.80

3.503.1-55 .07.0800

Сборные железобетонные мосты пролетами 6 и 9м на свайных опорах.

Монолитные конструкции опор

стадия	лист	листов
Р		1

Участок монолитный Ум 7 ÷ Ум 10

Миндорстрой БССР Белгипродор Минск

копировал [signature] 041-08 формат 12

Ум 11

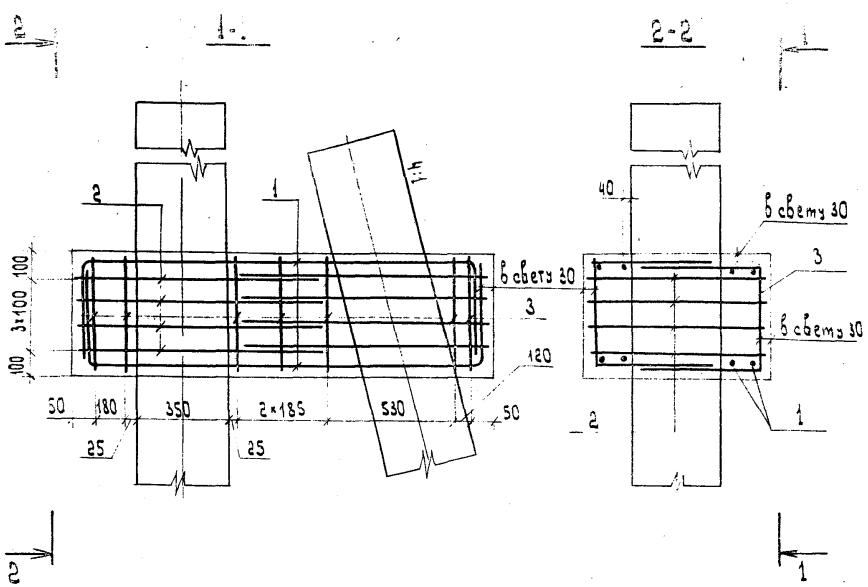

Формат	Зона	Поз.	Обозначение	Наименование	Кол.	Примечание
				Документация		
12			3.503.1-55 .07.0000 ТО	Техническое описание		
12			3.503.1-55 .07.0900 ВО	Выборка стали		
12			3.503.1-55 .07.0900 СБ	Сборочный чертеж		
				Детали		
11В		1	3.503.1-55 .07.0910	Стержень ∅ 16 А-III ГОСТ 5781-75, ℓ=2610	8	4.1 кг
11В		2	3.503.1-55 .07.0920-01	Стержень ∅ 10 А-III ГОСТ 5781-75, ℓ=2650	8	1.6 кг
11В		3	3.503.1-55 .07.0920-02	Стержень ∅ 10 А-III ГОСТ 5781-75, ℓ=1410	14	0.9 кг
				Материалы		
				Бетон гидротехнический		
			ГОСТ 4795-68	М 300	0.52	м³

Выборка стали на один элемент, кг

Марка элемента	Арматурные изделия				Всего
	Арм. сталь ГОСТ 5781-75				
	Класс А-III				
	∅, мм				
	10	16	—	—	
Ум 11	25.4	32.8	—	—	58.2

Требование к стали и бетону см. на чертеже привязки проекта и 07.000 ТО

Нач. отд.	Федоров		12.11.80
Н. контр.	Денисенко		12.11.80
Гл. констр.	Лаптев		10.11.80
ГИП	Шкляр		05.11.80
Рук. груп.	Эпштейн		04.11.80
Ст. инж.	Цыганкова		03.11.80
Инж.	Малибошко		23.10.80

3.503.1-55 .07.0900

Сборные железобетонные мосты пролетами 6 и 9 м на свайных опорах.

Участок монолитный

стадия	лист	листов

Ум 12 ÷ Ум 15

1 - 1

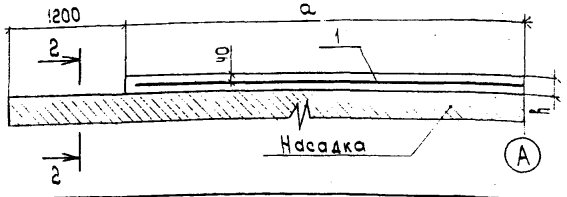

2 - 2

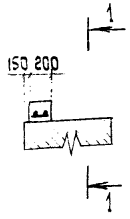

Участок монолитный	Длина пролета, м								a мм	2a мм
	6				9					
	Конструкция мостового полотна									
	Асф.-бет.		Цем.-бет.		Асф.-бет.		Цем.-бет.			
	h мм	Объем м²	h мм	Объем м³	h мм	Объем м³	h мм	Объем м³		
Ум 12	—	—	40	0.06	150	0.23	190	0.29	3750	7500
Ум 13	—	—	40	0.07	150	0.26	190	0.32	4250	8500
Ум 14	—	—	40	0.08	150	0.32	190	0.40	5250	10500
Ум 15	—	—	40	0.10	150	0.36	190	0.46	6000	12000

Формат	Зона	Поз.	Обозначение	Наименование	Кол. на исполн. 01	02	03	04	Примечание
				Документация					
12			3.503.1-55.07.0000 ТО	Техническое описание					
12			3.503.1-55.07.1000	Выборка стали					
12			3.503.1-55.07.1000	Сборочный чертеж					
				Сборочные единицы					
12		1	3.503.1-55.07.0810 -01	Сетка арматурная С1	1	—	—	—	4.7 кг
			-02	Сетка арматурная С2	—	1	—	—	5.3 кг
			-03	Сетка арматурная С3	—	—	1	—	6.5 кг
			-04	Сетка арматурная С4	—	—	—	1	7.4 кг
				Материалы					
			ГОСТ 4795-68	Бетон гидротехнический					
				М300					см. табл.
				Марка	Ум 12	Ум 13	Ум 14	Ум 15	

Требования к стали и бетону см. на чертеже привязки проекта и 07.0000 ТО.

Выборка стали на один элемент, кг

Марка эл-та	Арматурные изделия							Всего
	Арматурная сталь ГОСТ 5781-75							
	класс А-I			класс			Итого	
	ф, мм		Итого	ф, мм		Итого		
	6	—		—	—			
Ум 12	4.7	—	4.7	—	—	—	—	4.7
Ум 13	5.3	—	5.3	—	—	—	—	5.3
Ум 14	6.5	—	6.5	—	—	—	—	6.5
Ум 15	7.4	—	7.4	—	—	—	—	7.4

Нач. отд.	Федоров		20.10.80
Н. контр.	Денисенко		24.10.80
Гл. констр.	Лаптев		20.10.80
ГИП	Шкляр		19.10.80
Рук. груп.	Эпштейн		16.07.80
Ст. инж.	Цыганкова		16.07.80
Ст. техн.	Павлова		11.07.80

3.503.1-55 .07.1000

Сборные железобетонные мосты пролетами 6 и 9 м на свайных опорах

Монолитные конструкции опор

Стадия	Лист	Листов
Р		1

Участок монолитный Ум 12 ÷ Ум 15

Минодорстрой БССР Белгипродор Минск

Копировал [illegible] формат 12

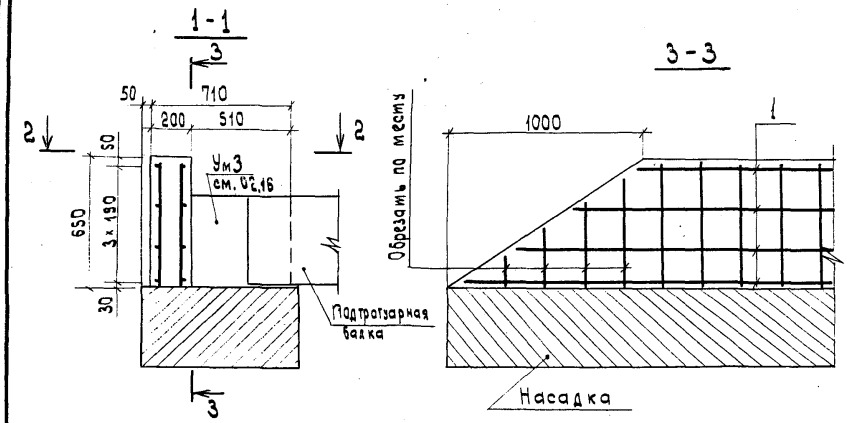

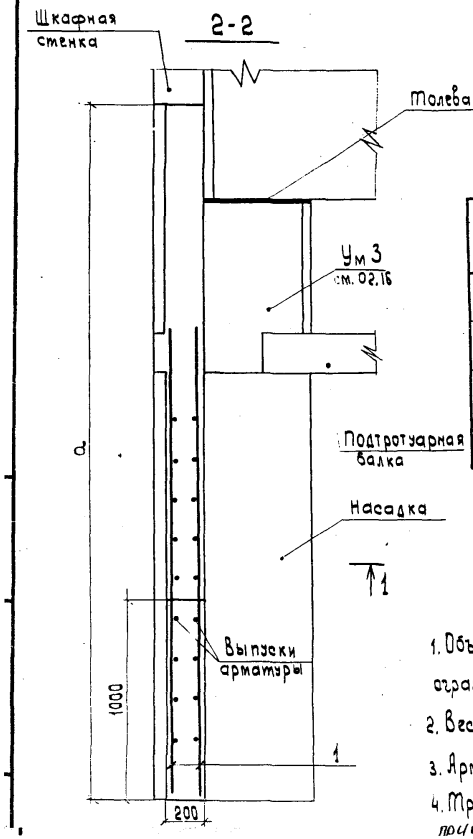

Обозначение	Марка	а, мм
3.503.1-55.07.1100-01	Ум 18	3250
-02	Ум 19	3750
-03	Ум 20	3500
-04	Ум 21	4000

Формат	Зона	Поз.	Обозначение	Наименование	Кол. на исполнение 01	02	03	04	Примечание
				Документация					
12			3.503.1-55.07.0000 ТО	Техническое описание	X	X	X	X	
12			3.503.1-55.07.1100	Сборочный чертеж	X	X	X	X	
				Детали					
Б4		1	3.503.1-55.07.1100.01-01	Стержень ⌀ 8 А-I ГОСТ 5781-75, длина					
				от 1410 до 2310 через 300, $\ell_{ср}$=1860	8	—	—	—	5.9 кг
Б4			-02	Стержень ⌀ 8 А-I ГОСТ 5781-75, длина					
				от 1910 до 2810 через 300, $\ell_{ср}$=2360	—	8	—	—	7.5 кг
Б4			-03	Стержень ⌀ 8 А-I ГОСТ 5781-75, длина					
				от 1660 до 2560 через 300, $\ell_{ср}$=2110	—	—	8	—	6.7 кг
Б4			-04	Стержень ⌀ 8 А-I ГОСТ 5781-75, длина					
				от 2160 до 3060 через 300, $\ell_{ср}$=2610	—	—	—	8	8.2 кг
				Материалы					
			ГОСТ 4795-68	Бетон гидромеханический	0.36	0.42	0.39	0.46	м³
				М300					
				Марка	Ум 18	Ум 19	Ум 20	Ум 21	

1. Объем в таблице дан для металлического барьерного ограждения.
2. Вес в таблице дан на общее количество стержней
3. Армирование Ум3, см. 02.16
4. Требование к стали и бетону см. на чертеже привязки проекта и 02.0000.ТО

Нач. отд.	Федоров		20.10.80
Н. контр.	Денисенко		24.10.80
Гл. констр.	Лаптев		20.10.80
ГИП	Шкляр		13.10.80
Рук. гр.	Эпштейн		13.08.80
Ст. инж.	Маркацан		28.08.80
Ст. инж.	Хреновская		12.08.80

3.503.1-55 .07.1100

Сборные железобетонные мосты пролетами 6 и 9 м на свайных опорах

Монолитные конструкции опор

Стадия	Листы	Листов
Р		1

1-1

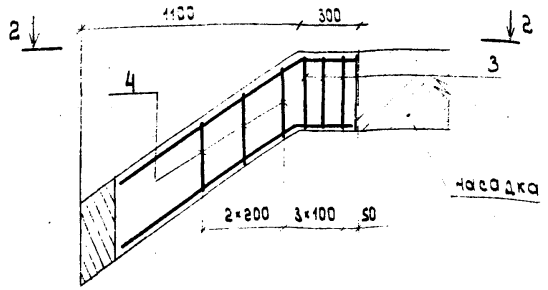

3-3

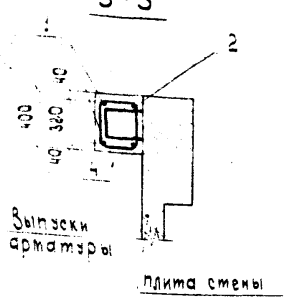

2-2

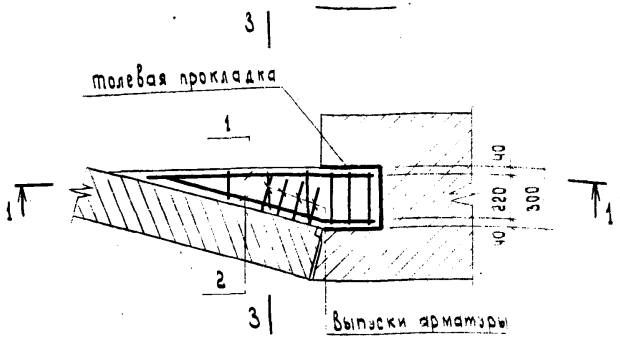

Формат	Зона	Поз	Обозначение	Наименование	Кол.	Примечания
				Документация		
12			3.503.1-55 .07.0000 ТО	Техническое описание		
12			3.503.1-55 .07.1200	Выборка стали		
12			3.503.1-55 .07.1200	Сборочный чертеж		
				Детали		
11В		1	3.503.1-55 .07.1210-01	Стержень ⌀8 А-I ГОСТ 5781-75, ℓ=1400	2	0.55 кг
11В		2	3.503.1-55 .07.1210-02	Стержень ⌀12 А-III ГОСТ 5781-75, ℓ=1370	2	1.2 кг
11В		3	3.503.1-55 .07.1220-01	Стержень ⌀6 А-I ГОСТ 5781-75, ℓ=1270	3	0.28 кг
11В		4	3.503.1-55 .07.1220-02	Стержень ⌀6 А-I ГОСТ 5781-75, длина от 1030 до 1250 через 110, $\ell_{ср}$ = 1140	3	0.25 кг
				Материалы		
			ГОСТ 4795-68	Бетон гидротехнический М300	0.10	м³

Требования к стали и бетону см. на чертеже привязки проекта и 07.0000 ТО.

Выборка стали на один элемент, кг

Марка эл-та	Арматурные изделия						Всего
	Арматурная сталь ГОСТ 5781-75						
	класс А-I			класс А-III			
	Ø, мм		Итого	Ø, мм		Итого	
	6	8		12	—		
Ум 22	1.6	1.1	2.7	2.4	—	2.4	5.1

Нач. отд.	Федоров		20.10.80
Н. контр.	Денисенко		24.10.80
Гл. констр.	Лаптев		20.10.80
ГИП	Шкляр		18.10.80
Рук. гр.	Эпштейн		13.08.80
Ст. инж.	Маркаузан		21.08.80
Ст. инж.	Хренковская		12.08.80

3.503.1-55 .07.1200

Сборные железобетонные мосты пролетами 6 и 9 м на свайных опорах

Монолитные конструкции опор

стадия	лист	листов
Р		1

Участок монолитный Ум 22

Миндорстрой БССР Белгипродор Минск

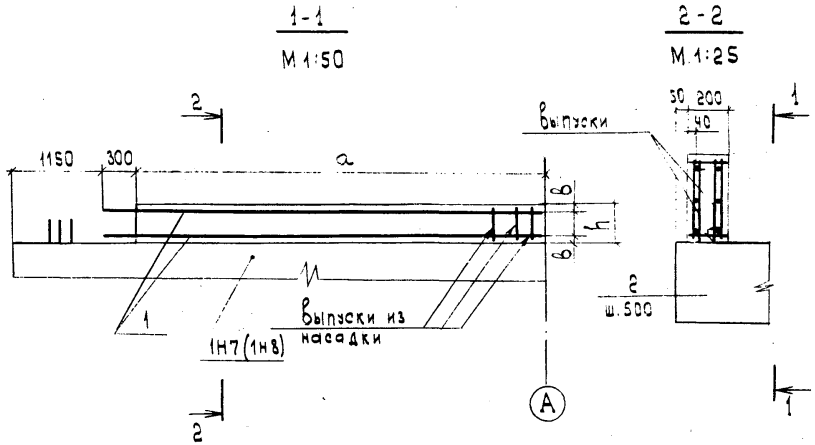

Обозначение	Марка	Длина пролета, м	параметры		
			a	h	в
3.503.1-55.07.1300-01	Ум 23.1	6	3500	300	50
-02	Ум 23.2	9	3500	450	50
-03	Ум 24.1	6	4000	300	50
-04	Ум 24.2	9	4000	450	50

Выборка стали на один элемент, кг

Марка эл-та	Арматурные изделия								Всего
	Арматурная сталь ГОСТ 5781-75								
	класс А-I				класс А-III				
	ф, мм			Итого	ф, мм			Итого	
	6				10				
Ум 23.1	5.4			5.4	28.2			28.2	33.6
Ум 23.2	7.8			7.8	28.2			28.2	36.0
Ум 24.1	6.1			6.1	32.0			32.0	38.1
Ум 24.2	8.9			8.9	32.0			32.0	40.9

Формат	Зона	Поз.	Обозначение	Наименование	Кол. на исполнение 01	02	03	04	Примечание
				Документация					
12			3.503.1-55.07.0000 ТО	Техническое описание					
12			3.503.1-55.07.1300	Выборка стали					
12			3.503.1-55.07.1300	Сборочный чертеж					
				Сборочные единицы					
12		1	3.503.1-55.07.1310-01	Сетка арматурная С5	2	—	—	—	16.3 кг
			-02	Сетка арматурная С6	—	2	—	—	17.5 кг
			-03	Сетка арматурная С7	—	—	2	—	18.5 кг
			-04	Сетка арматурная С8	—	—	—	2	19.9 кг
				Детали					
64		2	3.503.1-55.07.1300.01	Стержень 6А-I ГОСТ 5781-75, ℓ=150	30	30	34	34	0.03 кг
				Материалы					
			ГОСТ 4795-68	Бетон гидротехнический					
				М 300	0.42	0.63	0.48	0.72	м³
				Марка	Ум 23.1	Ум 23.2	Ум 24.1	Ум 24.2	

Требование к стали и бетону см. на чертеже привязки проекта и 07.0000 ТО.

Нач. отд.	Федоров		26.06.80
Н. контр.	Денисенко		24.10.80
Гл. констр.	Лаптев		26.06.80
Гип.	Кляр		25.06.80
Рук. гр.	Эпштейн		24.06.80
Ст. инж.	Цыганкова		20.06.80
Инженер	Молибошко		18.06.80

3.503.1-55.07.1300

Сборные железобетонные мосты пролетами 6 и 9 м на свайных опорах

Монолитные конструкции

стадия	лист	листов
Р		1

Формат	Зона	Поз.	Обозначение	Наименование	Кол. на исполнение 01	02	03	04	05	06	Примечание
				Документация							
12			3.503.1-55.07.0000 ТО	Техническое описание							
12			3.503.1-55.07.1400 СБ	Выборка стали							
12			3.503.1-55.07.1400 СБ	Сборочный чертеж							
				Сборочные единицы							
12		1	3.503.1-55.07.1410 -01	Сетка арматурная С9	2	—	—	—	—	—	13.6 кг
			-02	Сетка арматурная С10	—	2	—	—	—	—	17.8 кг
			-03	Сетка арматурная С11	—	—	2	—	—	—	22.1 кг
			-04	Сетка арматурная С12	—	—	—	2	—	—	26.3 кг
			-05	Сетка арматурная С13	—	—	—	—	2	—	30.6 кг
			-06	Сетка арматурная С14	—	—	—	—	—	2	34.9 кг
				Детали							
11Б		2	3.503.1-55.07.1420	Стержень Ø10 А-III ГОСТ 5781-75, ℓ=630	16	16	16	16	16	16	0.39 кг
				Материалы							
			ГОСТ 4795-68	Бетон гидротехнический М300	0.47	0.62	0.78	0.93	1.1	1.2	м³
				Марка	Ум 25.1	Ум 25.2	Ум 25.3	Ум 25.4	Ум 25.5	Ум 25.6	

Нач. отд.	Федоров	23.10.80
Н. контр.	Денисенко	23.10.80
Гл. констр.	Лаптев	23.10.80
Гип	Шкляр	21.10.80
Рук. груп.	Эпштейн	21.10.80
Ст. инж.	Цыганкова	21.10.80
Инж.	Колибошко	21.10.80

3.503.1-55.07.1400

Участок монолитный
Ум 25
Спецификация

стадия	лист	листов
Р		1

Минморстрой БССР
Белгипродор
Минск

Копировал Егор А4 - ОК Формат 12

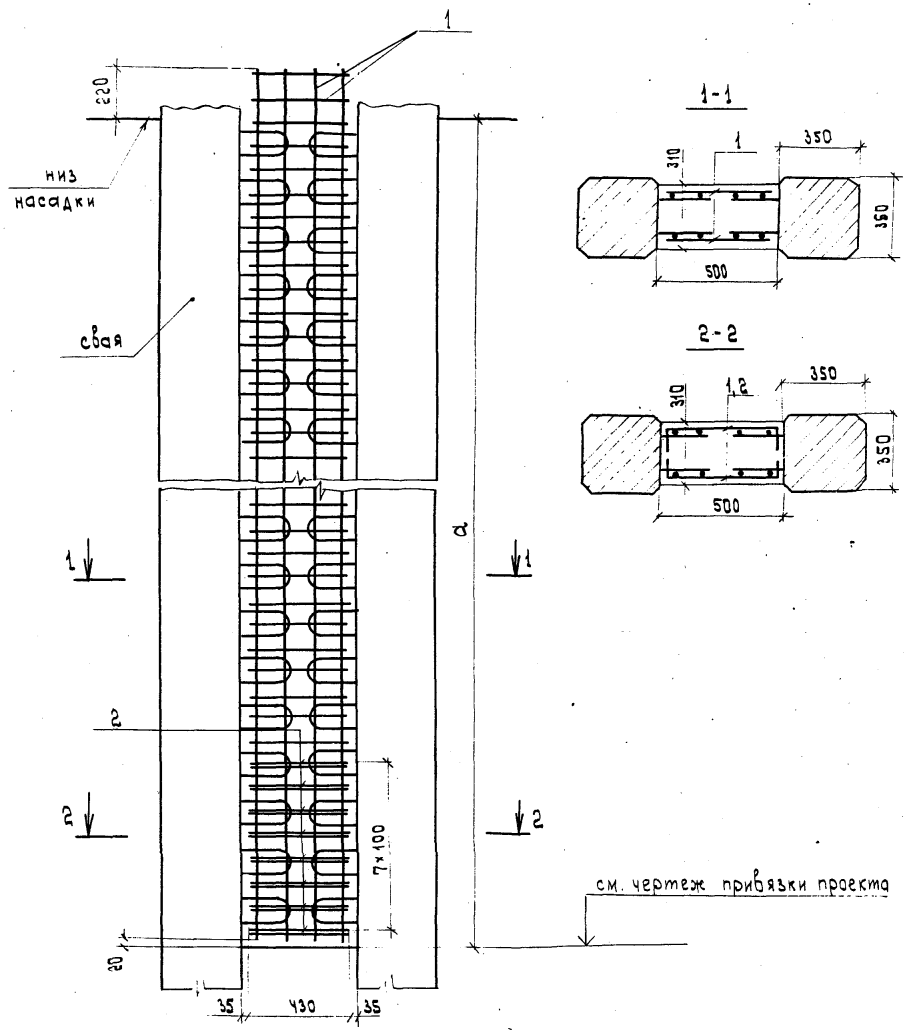

Обозначение	Марка	Длина, а, м
3.503.1-55.07.1400-01	Ум 25.1	3
-02	Ум 25.2	4
-03	Ум 25.3	5
-04	Ум 25.4	6
-05	Ум 25.5	7
-06	Ум 25.6	8

Выборка стали на один элемент, кг

Марка элемента	Арматурные изделия. Арм. сталь ГОСТ 5781-75								Всего
	класс А-I				класс А-III				
	Ø, мм			Итого	Ø, мм			Итого	
	8	10	-		10	-	-		
Ум 25.1	10.2	17.0	—	27.2	6.2	—	—	6.2	33.4
Ум 25.2	13.2	22.4	—	35.6	6.2	—	—	6.2	41.8
Ум 25.3	16.4	27.8	—	44.2	6.2	—	—	6.2	50.4
Ум 25.4	19.6	33.0	—	52.6	6.2	—	—	6.2	58.8
Ум 25.5	22.8	38.4	—	61.2	6.2	—	—	6.2	67.4
Ум 25.6	26.0	43.8	—	69.8	6.2	—	—	6.2	76.0

Требования к стали и бетону см. на чертеже привязки проекта и 07.0000 ТО.

Нач.отд.	Федоров		23.10.87
Н.контр.	Денисенко		23.10.87
Гл.констр.	Лаптев		23.10.87
ГИП	Шкляр		23.10.87
Рук.гр.уп.	Эпштейн		23.10.87
Ст.инж.	Цыганкова		23.10.87
Инженер.	Молибашко		23.10.87

3.503.1-55.07.1400 СБ

Сборные железобетонные мосты пролетами 6 и 9 м на свайных опорах

Монолитные конструкции

стадия	лист	листов

Формат	Зона	Поз.	Обозначение	Наименование	Кол. на исполнение 3.503.1-55.07.1500										Примечание
					01	02	03	04	05						
				Документация											
12			3.503.1-55.07.0000 ТО	Техническое описание											
12			3.503.1-55.07.1500 ВС	Выборка стали											
12			3.503.1-55.07.1500 СБ	Сборочный чертеж											
				Детали											
Б4		1	3.503.1-55.07.1500.01-01	Стержень ⌀12А-III ГОСТ 5781-75, ℓ=1840	–	3	–	–	–						1.6 кг
Б4			3.503.1-55.07.1500.02	Стержень ⌀18А-III ГОСТ 5781-75, ℓ=2840	–	–	3	–	–						5.7 кг
Б4			3.503.1-55.07.1500.01-02	Стержень ⌀12А-III ГОСТ 5781-75, ℓ=2040	–	–	–	3	–						1.8 кг
Б4			3.503.1-55.07.1500.03	Стержень ⌀22А-III ГОСТ 5781-75, ℓ=3540	–	–	–	–	3						10.5 кг
Б4		2	3.503.1-55.07.1500.01-03	Стержень ⌀12А-III ГОСТ 5781-75, ℓ=1810	–	2	–	–	–						1.6 кг
Б4			-04	Стержень ⌀12А-III ГОСТ 5781-75, ℓ=2810	–	–	2	–	–						2.5 кг
Б4			-05	Стержень ⌀12А-III ГОСТ 5781-75, ℓ=2010	–	–	–	2	–						1.8 кг
Б4			3.503.1-55.07.1500.04	Стержень ⌀14А-III ГОСТ 5781-75, ℓ=3510	–	–	–	–	2						4.2 кг
11В		3	3.503.1-55.07.1510-01	Стержень ⌀8А-I ГОСТ 5781-75, ℓ=1930	–	6	6	6	6						0.76 кг
11В		4	3.503.1-55.07.1510-02	Стержень ⌀10А-I ГОСТ 5781-75, ℓ=1350	–	6	6	6	6						0.84 кг
11В		5	3.503.1-55.07.1520-01	Стержень ⌀12А-III ГОСТ 5781-75, ℓ=1140	2	4	4	4	4						1.0 кг
11В		6	3.503.1-55.07.1520-02	Стержень ⌀8А-I ГОСТ 5781-75, ℓ=1350	–	4	12	6	18						0.53 кг
11В		7	3.503.1-55.07.1530-01	Стержень ⌀8А-I ГОСТ 5781-75, ℓ=820	–	14	14	14	14						0.14 кг
11В		8	3.503.1-55.07.1530-02	Стержень ⌀8А-I ГОСТ 5781-75, ℓ=1400	1	–	–	–	–						0.55 кг
				Материалы											
			ГОСТ 4795-68	Бетон гидротехнический М300	0.08	0.53	0.73	0.57	0.89						
				Марка	Ум 26	Ум 27	Ум 28	Ум 29	Ум 30						

Нач. отд.	Федоров	23.10.80
Н. контр.	Денисенко	24.10.80
гл. констр.	Лаптев	23.10.80
ГИП	Шкляр	21.10.80
Рук. грп.	Эпштейн	15.10.80
Ст. инж.	Цыганкова	14.10.80
Ст. инж.	Хренковская	13.10.80

3.503.1-55.07.1500

Участок монолитный
Ум 26 ÷ Ум 30
Спецификация.

стадия	лист	листов
Р		1

Минздрострой БССР
Белгипродор
Минск

Копировал Формат А3

Ум 27 ÷ Ум 30

1 - 1

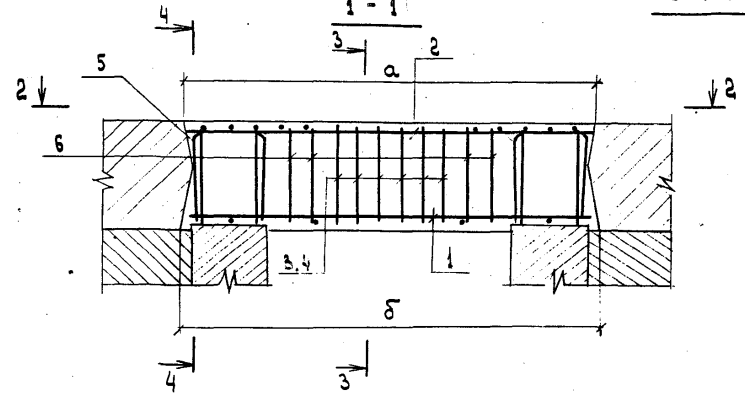

3 - 3
М 1:20

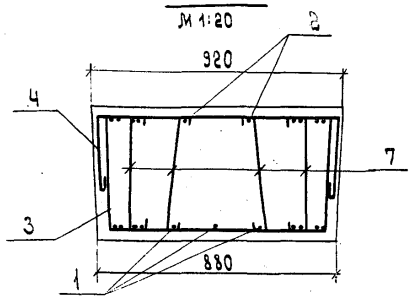

4 - 4
М 1:20

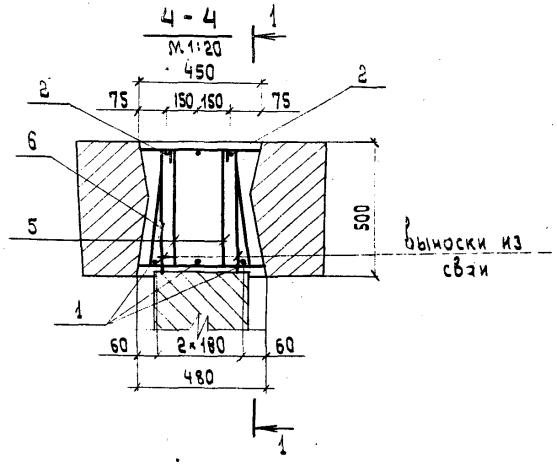

2 - 2

Выпуски из свай не показаны

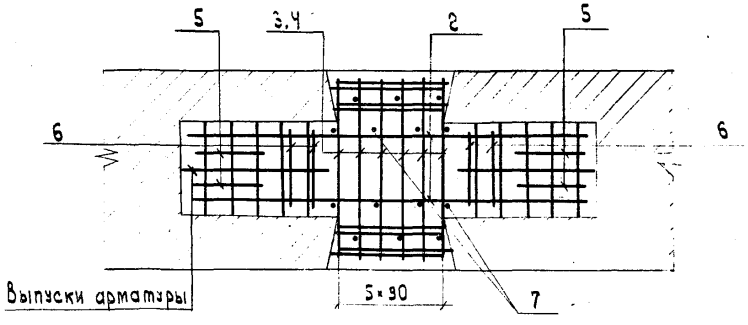

Обозначение	Марка	параметры, мм	
		а	б
3.503.1-55.07.1500-01	Ум 27	1910	1940
-02	Ум 28	2310	2340
-03	Ум 29	2110	2140
-04	Ум 30	3610	3640

Ум 26
М 1:20

5 - 5

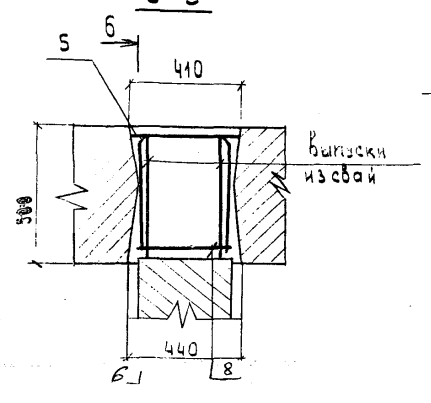

6 - 6

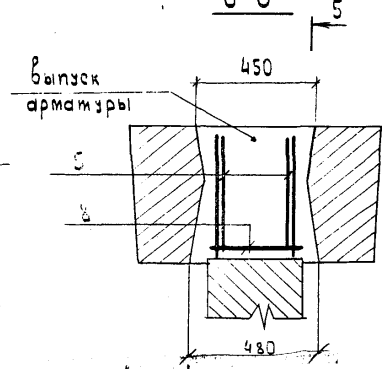

1. Продольные стержни поз.1 и 2 устанавливаются в проектное положение путем протаскивания их по диагонали сверху вниз до установки опалубки. В верхней зоне стержень заводится между крайними поперечными выпусками из блоков насадки, в нижней зоне стержень выводится ниже линии опалубки между гранью бетона блока насадки и поперечным выпуском. Затем стержень протягивается под поперечными выпусками в верхней зоне на всю длину монолитного участка и устанавливается в проектное положение.
2. Требования к стали и бетону см. в чертеже привязки проекта и 07.0000 ТО.

Нач. отд.	Федоров		23.10.80
Н. контр.	Денисенко		24.10.80
Гл. констр.	Лаптев		23.10.80
ГИП	Шкляр		21.10.80
Рук. гр.	Эпштейн		15.10.80
Ст. инж.	Цыганкова		14.10.80
Ст. инж.	Хренковская		13.10.80

3.503.1-55.07.1500 СБ

Сборные железобетонные мосты пролетами 6 и 9 м на свайных опорах.

стадия	лист	листов

Опоры

Выборка стали на один элемент, кг

Марка элемента	Арматурные изделия										Всего
	Арматурная сталь ГОСТ 5781-75										
	класс А-I				класс А-III						
	ф, мм			Итого	ф, мм					Итого	
	6	8	10		12	14	18	22	—		
Ум 26	—	0.55	—	0.55	2.0	—	—	—	—	2.0	2.6
Ум 27	1.9	6.7	5.0	13.6	12.2	—	—	—	—	12.2	25.8
Ум 28	1.9	11.0	5.0	17.9	9.0	—	17.0	—	—	26.0	43.9
Ум 29	1.9	7.8	5.0	14.7	13.0	—	—	—	—	13.0	27.7
Ум 30	1.9	14.2	5.0	21.1	4.0	8.5	—	31.6	—	44.1	65.2

Нач. отд.	Федоров		23.10.80
Н. контр.	Денисенко		24.10.80
Гл. констр.	Лаптев		23.10.80
ГИП	Шкляр		21.10.80
Рук. грзп.	Эпштейн		16.10.80
Ст. инж.	Цыганкова		14.10.80
Ст. инж.	Хреновская		13.10.80

3.503.1-55 .07.1500 ВС

Участок монолитный
Ум 26 ÷ Ум 30
Выборка стали.

Стадия	Лист	Листов
Р		1

Минодоратрой БССР
Белгипродор
Минск

Копировал [illegible] Формат 12

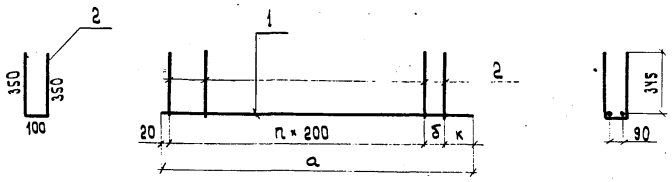

Обозначение	Марка	параметры				Масса, кг
		а, мм	б, мм	к, мм	n, шт	
3.503.1-55.07.0210-01	КП1	7080	110	150	34	17.0
-02	КП2	7580	0	160	37	18.0
-03	КП3	8080	110	150	39	19.4
-04	КП4	8580	0	160	42	20.4
-05	КП5	9080	110	150	44	21.7
-06	КП6	9580	0	160	47	22.8
-07	КП7	10080	110	150	49	24.1

Формат	Зона	Поз.	Обозначение	Наименование	Кол.	Примечание
				3.503.1-55.07.0210-01 КП1		
				Детали		
Б4		1	3.503.1-55.07.0211-01	Стержень ⌀8 А-I ГОСТ 5781-75, ℓ=7080	2	5.6 кг
Б4		2	3.503.1-55.07.0212	Стержень ⌀8 А-I ГОСТ 5781-75, ℓ=800	36	11.4 кг

Формат	Зона	Поз.	Обозначение	Наименование	Кол.	Примечание
				3.503.1-55.07.0210-02 КП2		
				Детали		
Б4		1	3.503.1-55.07.0211-02	Стержень ⌀8 А-I ГОСТ 5781-75, ℓ=7580	2	6.0 кг
Б4		2	3.503.1-55.07.0212	Стержень ⌀8 А-I ГОСТ 5781-75, ℓ=800	38	12.0 кг
				3.503.1-55.07.0210-03 КП3		
				Детали		
Б4		1	3.503.1-55.07.0211-03	Стержень ⌀8 А-I ГОСТ 5781-75, ℓ=8080	2	6.4 кг
Б4		2	3.503.1-55.07.0212	Стержень ⌀8 А-I ГОСТ 5781-75, ℓ=800	41	13.0 кг
				3.503.1-55.07.0210-04 КП4		
				Детали		
Б4		1	3.503.1-55.07.0211-04	Стержень ⌀8 А-I ГОСТ 5781-75, ℓ=8580	2	6.8 кг
Б4		2	3.503.1-55.07.0212	Стержень ⌀8 А-I ГОСТ 5781-75, ℓ=800	43	13.6 кг
				3.503.1-55.07.0210-05 КП5		
				Детали		
Б4		1	3.503.1-55.07.0211-05	Стержень ⌀8 А-I ГОСТ 5781-75, ℓ=9080	2	7.2 кг
Б4		2	3.503.1-55.07.0212	Стержень ⌀8 А-I ГОСТ 5781-75, ℓ=800	46	14.5 кг
				3.503.1-55.07.0210-06 КП6		
				Детали		
Б4		1	3.503.1-55.07.0211-06	Стержень ⌀8 А-I ГОСТ 5781-75, ℓ=9580	2	7.6 кг
Б4		2	3.503.1-55.07.0212	Стержень ⌀8 А-I ГОСТ 5781-75, ℓ=800	48	15.2 кг
				3.503.1-55.07.0210-07 КП7		
				Детали		
Б4		1	3.503.1-55.07.0211-07	Стержень ⌀8 А-I ГОСТ 5781-75, ℓ=10080	2	8.0 кг
Б4		2	3.503.1-55.07.0212	Стержень ⌀8 А-I ГОСТ 5781-75, ℓ=800	51	16.1 кг

Нач.отд.	Федоров	20.10.80
Н. контр.	Денисенко	21.10.80
Гл.констр.	Лаптев	20.10.80
ГИП	Шкляр	10.10.80
Рук.груп.	Эпштейн	12.08.80
Ст.инж.	Цыганкова	11.08.80

3.503.1-55.07.0210

Каркас пространственный КП1 - КП7

стадия	масса	масштаб
Р	см. табл.	

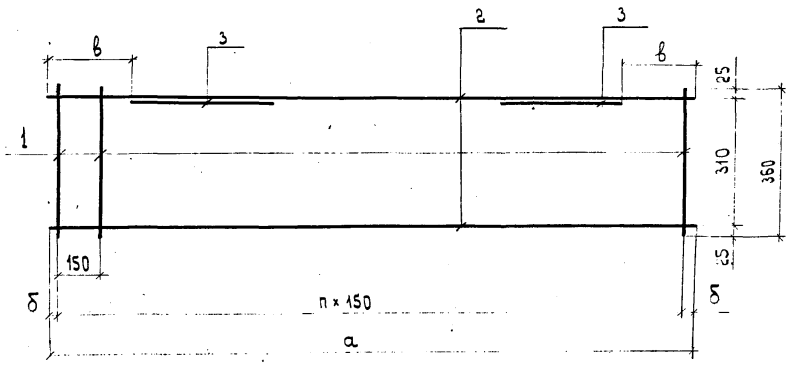

Обозначение	Марка	а, мм	б, мм	в, мм	n, шт	Масса, кг
3.503.1-55.07.0110-01	КР 1	9860	55	390	65	62.8
3.503.1-55.07.0110-02	КР 2	10860	30	390	72	68.2
3.503.1-55.07.0110-03	КР 3	12860	55	390	85	79.2
3.503.1-55.07.0110-04	КР 4	14360	55	570	95	82.5

Форма	Зона	Поз.	Обозначение	Наименование	Кол.	Примечание
				3.503.1-55 .07.0110-01 КР1		
				Детали		
Б4		1	3.503.1-55 .07.0111	Стержень ∅ 6 А-I ГОСТ 5781-75, ℓ=360	66	5.3 кг
Б4		2	3.503.1-55 .07.0112-01	Стержень ∅ 20 А-III ГОСТ 5781-75, ℓ=9860	2	48.7 кг
Б4		3	3.503.1-55 .07.0113	Стержень ∅ 18 А-III ГОСТ 5781-75 ℓ=2200	2	8.8 кг
				3.503.1-55 .07.0110-02 КР2		
				Детали		
Б4		1	3.503.1-55 .07.0111	Стержень ∅ 6 А-I ГОСТ 5781-75, ℓ=360	73	5.8 кг
Б4		2	3.503.1-55 .07.0112-02	Стержень ∅ 20 А-III ГОСТ 5781-75, ℓ=10860	2	53.6 кг
Б4		3	3.503.1-55 .07.0113	Стержень ∅ 18 А-III ГОСТ 5781-75 ℓ=2200	2	8.8 кг
				3.503.1-55.07.0110-03 КР3		
				Детали		
Б4		1	3.503.1-55 .07.0111	Стержень ∅ 6 А-I ГОСТ 5781-75, ℓ=360	86	6.9 кг
Б4		2	3.503.1-55 .07.0112-03	Стержень ∅ 20 А-III ГОСТ 5781-75, ℓ=12860	2	63.5 кг
Б4		3	3.503.1-55 .07.0113	Стержень ∅ 18 А-III ГОСТ 5781-75 ℓ=2200	2	8.8 кг
				3.503.1-55 .07.0110-04 КР4		
				Детали		
Б4		1	3.503.1-55 .07.0111	Стержень ∅ 6 А-I ГОСТ 5781-75, ℓ=360	96	7.7 кг
Б4		2	3.503.1-55 .07.0112-04	Стержень ∅ 20 А-III ГОСТ 5781-75, ℓ=14360	2	70.9 кг
Б4		3	3.503.1-55 .07.0114	Стержень ∅ 18 А-III ГОСТ 5781-75, ℓ=2200	2	3.9 кг

Нач. отд.	Федоров		20.10.87
Н.контр.	Денисенко		21.10.87
Гл.констр.	Лаптев		20.10.87
ГИП	Шкляр		10.10.87
Рук.гр.	Эпштейн		01.10.87
Ст.инж.	Цыганкова		30.09.87
Техник	Ротто		25.09.87

3.503.1-55 .07.0110

Каркас плоский КР1 ÷ КР4

стадия	масса	масштаб
Р	см. табл.	
лист	листов 1	

Минорстрой БССР Белгипродор Минск

Копировал 941-08 формат 12

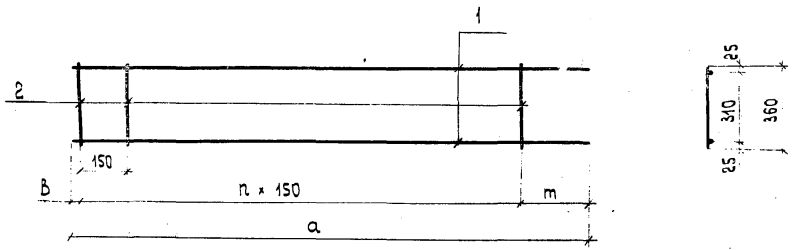

Обозначение	Марка	параметры a мм	в мм	m мм	n шт	Масса кг
3.503.1-55.07.0220-01	КР5	7300	30	370	46	39.9
-02	КР6	7800	50	400	49	42.5
-03	КР7	8300	30	320	53	45.3
-04	КР8	8800	30	370	56	48.1
-05	КР9	9300	50	400	59	50.7
-06	КР10	9800	30	320	63	53.5
-07	КР11	10300	30	370	66	56.2

Формат	Зона	Поз.	Обозначение	Наименование	Кол.	Примечание
				3.503.1-55.07.0220-01 КР5		
				Детали		
Б4		1	3.503.1-55.07.0221-01	Стержень Ø20 А-III ГОСТ 5781-75, ℓ=7300	2	36.1
Б4		2	3.503.1-55.07.0222	Стержень Ø6 А-I ГОСТ 5781-75, ℓ=360	47	3.8
				3.503.1-.07.0220-02 КР6		
				Детали		
Б4		1	3.503.1-55.07.0221-02	Стержень Ø20 А-III ГОСТ 5781-75, ℓ=7800	2	38.5
Б4		2	3.503.1-55.07.0222	Стержень Ø6 А-I ГОСТ 5781-75, ℓ=360	50	4.0

Формат	Зона	Поз.	Обозначение	Наименование	Кол.	Примечание
				3.503.1-55.07.0220-03 КР7		
				Детали		
Б4		1	3.503.1-55.07.0221-03	Стержень Ø20 А-III ГОСТ 5781-75, ℓ=8300	2	41.0 кг
Б4		2	3.503.1-55.07.0222	Стержень Ø6 А-I ГОСТ 5781-75, ℓ=360	54	4.3 кг
				3.503.1-55.07.0220-04 КР8		
				Детали		
Б4		1	3.503.1-55.07.0221-04	Стержень Ø20 А-III ГОСТ 5781-75, ℓ=8800	2	43.5 кг
Б4		2	3.503.1-55.07.0222	Стержень Ø6 А-I ГОСТ 5781-75, ℓ=360	57	4.6 кг
				3.503.1-55.07.0220-05 КР9		
				Детали		
Б4		1	3.503.1-55.07.0221-05	Стержень Ø20 А-III ГОСТ 5781-75, ℓ=9300	2	45.9 кг
Б4		2	3.503.1-55.07.0222	Стержень Ø6 А-I ГОСТ 5781-75, ℓ=360	60	4.8 кг
				3.503.1-55.07.0220-06 КР10		
				Детали		
Б4		1	3.503.1-55.07.0221-06	Стержень Ø20 А-III ГОСТ 5781-75, ℓ=9800	2	48.4 кг
Б4		2	3.503.1-55.07.0222	Стержень Ø6 А-I ГОСТ 5781-75, ℓ=360	64	5.1 кг
				3.503.1-55.07.0220-07 КР11		
				Детали		
Б4		1	3.503.1-55.07.0221-07	Стержень Ø20 А-III ГОСТ 5781-75, ℓ=10300	2	50.9 кг
Б4		2	3.503.1-55.07.0222	Стержень Ø6 А-I ГОСТ 5781-75, ℓ=360	67	5.3 кг

Нач. отд.	Федоров		20.10.80
Н. контр.	Денисенко		24.10.80
Гл. констр.	Лаптев		20.10.80
ГИП	Шкляр		10.10.80
Рук. гр.	Эпштейн		12.03.80

3.503.1-55.07.0220

Каркас плоский КР5 - КР11

стадия	масса	масштаб
Р	см.	

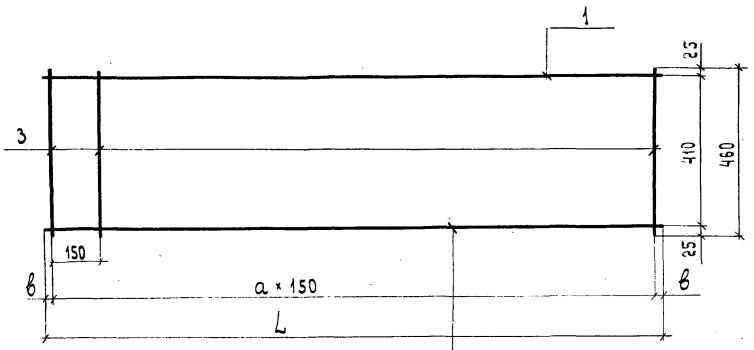

Обозначение	Марка	L мм	а мм	в мм	Масса кг
3.503.1-55.07.0310-01	КР12	9860	65	55	55.8
-02	КР13	10860	72	30	61.6
-03	КР14	12860	85	55	85.4
-04	КР15	14360	95	55	95.4

Формат	Зона	Поз.	Обозначение	Наименование	Кол.	Примечание
				3.503.1-55.07.0310-01 КР12		
				Детали		
Б4		1	3.503.1-55.07.0311-01	Стержень ∅22 А-III ГОСТ 5781-75, ℓ=9860	1	29.4 кг
Б4		2	3.503.1-55.07.0312-01	Стержень ∅18 А-III ГОСТ 5781-75, ℓ=9850	1	19.7 кг
Б4		3	3.503.1-55.07.0313	Стержень ∅6 А-I ГОСТ 5781-75, ℓ=460	66	6.7 кг
				3.503.1-55.07.0310-02 КР13		
				Детали		
Б4		1	3.503.1-55.07.0311-02	Стержень ∅22 А-III ГОСТ 5781-75, ℓ=10860	1	32.4 кг
Б4		2	3.503.1-55.07.0312-02	Стержень ∅18 А-III ГОСТ 5781-75, ℓ=10860	1	21.7 кг
Б4		3	3.503.1-55.07.0313	Стержень ∅6 А-I ГОСТ 5781-75, ℓ=460	73	7.5 кг
				3.503.1-55.07.0310-03 КР14		
				Детали		
Б4		1	3.503.1-55.07.0311-03	Стержень ∅22 А-III ГОСТ 5781-75, ℓ=12860	2	76.6 кг
Б4		3	3.503.1-55.07.0313	Стержень ∅6 А-I ГОСТ 5781-75, ℓ=460	86	8.8 кг
				3.503.1-55.07.0310-04 КР15		
				Детали		
Б4		1	3.503.1-55.07.0311-04	Стержень ∅22 А-III ГОСТ 5781-75, ℓ=14360	2	85.6 кг
Б4		3	3.503.1-55.07.0313	Стержень ∅6 А-I ГОСТ 5781-75, ℓ=460	96	9.8 кг

Нач. отд.	Федоров		20.10.80
Н. контр.	Денисенко		24.10.80
Гл. констр.	Лаптев		20.10.80
ГИП	Шкляр		16.10.80
Рук. гр.	Эпштейн		30.09.80
Ст. инж.	Хреновская		23.09.80
Техник	Рютто		24.09.80

3.503.1-55.07.0310

Каркас плоский КР12 ÷ КР15

стадия	масса	масштаб
Р	см. табл.	
лист	листов 1	

Минморстрой БССР Белгипродор Минск

Копировал [illegible] 941-08 формат А2

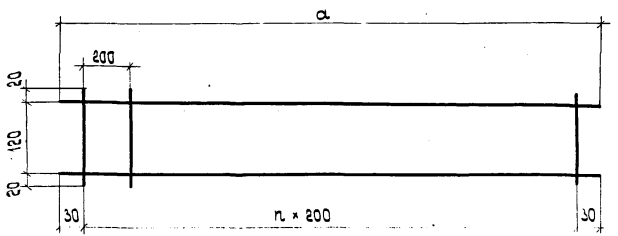

Обозначение	Марка	Параметры a мм	Параметры n шт	Масса кг
3.503.1-55.07.0810-01	С 1	7460	37	4.7
-02	С 2	8460	42	5.3
-03	С 3	10460	52	6.5
-04	С 4	11860	59	7.4

Формат.	Зона	Поз.	Обозначение	Наименование	Кол.	Примечание
				3.503.1-55.07.0810-01 С1		
				Детали		
Б4		1	3.503.1-55.07.0811-01	Стержень ⌀6 А-I ГОСТ 5781-75, ℓ=7460	2	3.3 кг
Б4		2	3.503.1-55.07.0812	Стержень ⌀6 А-I ГОСТ 5781-75, ℓ=160	38	1.4 кг
				3.503.1-55.07.0810-02 С2		
				Детали		
Б4		1	3.503.1-55.07.0811-02	Стержень ⌀6 А-I ГОСТ 5781-75, ℓ=8460	2	3.8 кг
Б4		2	3.503.1-55.07.0812	Стержень ⌀6 А-I ГОСТ 5781-75, ℓ=160	43	1.5 кг
				3.503.1-55.07.0810-03 С3		
				Детали		
Б4		1	3.503.1-55.07.0811-03	Стержень ⌀6 А-I ГОСТ 5781-75, ℓ=10460	2	4.6 кг
Б4		2	3.503.1-55.07.0812	Стержень ⌀6 А-I ГОСТ 5781-75, ℓ=160	53	1.9 кг
				3.503.1-55.07.0810-04 С4		
				Детали		
Б4		1	3.503.1-55.07.0811-04	Стержень ⌀6 А-I ГОСТ 5781-75, ℓ=11860	2	5.3 кг
Б4		2	3.503.1-55.07.0812	Стержень ⌀6 А-I ГОСТ 5781-75, ℓ=160	60	2.1 кг

Нач.отд.	Федоров		20.10.80
Н.контр.	Денисенко		24.10.80
Гл.констр.	Лаптев		19.07.80
ГИП	Шкляр		18.07.80
Рук.гр.	Эпштейн		17.07.80

3.503.1-55.07.0810

Стадия	Масса	Масштаб

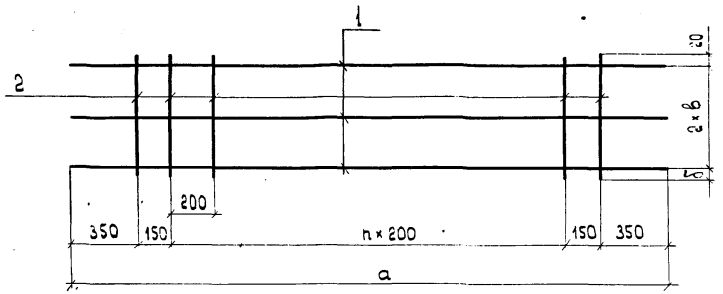

Обозначение	Марка	Параметры				Масса кг
		а мм	б мм	в мм	п шт	
3.503.1-55.07.1310-01	С5	7600	40	110	33	16.3
-02	С6	7600	50	180	33	17.5
-03	С7	8600	40	110	38	18.5
-04	С8	8600	50	180	38	19.9

Форм	Зона	Поз	Обозначение	Наименование	Кол.	Примечание
				3.503.1-55.07.1310-01 С5		
				Детали		
Б4		1	3.503.1-55.07.1311-01	Стержень ⌀10А-III ГОСТ 5781-75, ℓ=7600	3	14.1 кг
Б4		2	3.503.1-55.07.1312-01	Стержень ⌀6А-I ГОСТ 5781-75, ℓ=280	36	2.2 кг
				3.503.1-55.07.1310-02 С6		
				Детали		
Б4		1	3.503.1-55.07.1311-01	Стержень ⌀10А-III ГОСТ 5781-75 ℓ=7600	3	14.1 кг
Б4		2	3.503.1-55.07.1312-02	Стержень ⌀6А-I ГОСТ 5781-75, ℓ=430	36	3.4 кг
				3.503.1-55.07.1310-03 С7		
				Детали		
Б4		1	3.503.1-55.07.1311-02	Стержень ⌀10А-III ГОСТ 5781-75, ℓ=8600	3	16.0 кг
Б4		2	3.503.1-55.07.1312-01	Стержень ⌀6А-I ГОСТ 5781-75, ℓ=280	41	2.5 кг
				3.503.1-55.07.1310-04 С8		
				Детали		
Б4		1	3.503.1-55.07.1311-02	Стержень ⌀10А-III ГОСТ 5781-75, ℓ=8600	3	16.0 кг
Б4		2	3.503.1-55.07.1312-02	Стержень ⌀6А-I ГОСТ 5781-75, ℓ=430	41	3.9 кг

Нач.отд.	Федоров	[signature]	20.10.80
Н.контр.	Денисенко	[signature]	24.10.80
Гл.констр.	Лаптев	[signature]	20.10.80
ГИП	Шкляр	[signature]	10.10.80
Рук.груп.	Эпштейн	[signature]	24.10.80
Ст.инж.	Цыганкова	[signature]	24.06.80
Ст.техн.	Павлова	[signature]	20.06.80

3.503.1-55.07.1310

Сетка арматурная С5 ÷ С8

стадия	масса	масштаб
Р	см. табл.	

Лист | листов 1

Миндорстрой БССР
БЕЛГИПРОДОР
Минск

копировал [signature] 941-08 формат 12

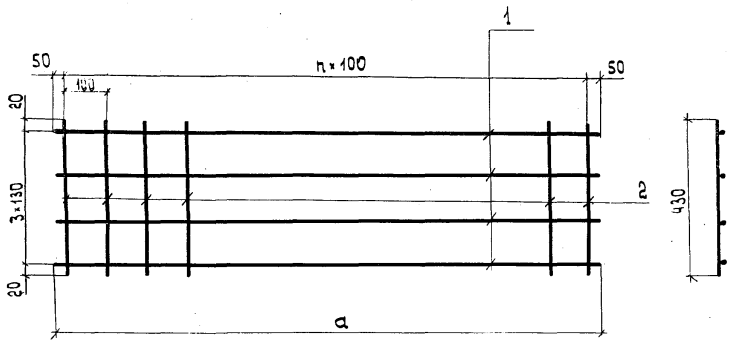

Обозначение	Марка	параметры a мм	параметры n шт	Масса кг
3.503.1-55.07.1410-01	С 9	3200	31	13.6
-02	С 10	4200	41	17.8
-03	С 11	5200	51	22.1
-04	С 12	6200	61	26.3
-05	С 13	7200	71	30.6
-06	С 14	8200	81	34.9

Формат	Зона	Поз.	Обозначение	Наименование	Кол.	Примечание
				3.503.1-55.07.1410-01 С9		
				Детали		
Б4		1	3.503.1-55.07.1411-01	Стержень ⌀8 А-I ГОСТ 5781-75, ℓ=3200	4	5.1 кг
Б4		2	3.503.1-55.07.1412	Стержень ⌀10 А-I ГОСТ 5781-75, ℓ=430	32	8.5 кг
				3.503.1-55.07.1410-02 С10		
				Детали		
Б4		1	3.503.1-55.07.1411-02	Стержень ⌀8 А-I ГОСТ 5781-75, ℓ=4200	4	6.6 кг
Б4		2	3.503.1-55.07.1412	Стержень ⌀10 А-I ГОСТ 5781-75, ℓ=430	42	11.2 кг
				3.503.1-55.07.1410-03 С11		
				Детали		
Б4		1	3.503.1-55.07.1411-03	Стержень ⌀8 А-I ГОСТ 5781-75, ℓ=5200	4	8.2 кг
Б4		2	3.503.1-55.07.1412	Стержень ⌀10 А-I ГОСТ 5781-75, ℓ=430	52	13.9 кг
				3.503.1-55.07.1410-04 С12		
				Детали		
Б4		1	3.503.1-55.07.1411-04	Стержень ⌀8 А-I ГОСТ 5781-75, ℓ=6200	4	9.8 кг
Б4		2	3.503.1-55.07.1412	Стержень ⌀10 А-I ГОСТ 5781-75, ℓ=430	62	16.5 кг
				3.503.1-55.07.1410-05 С13		
				Детали		
Б4		1	3.503.1-55.07.1411-05	Стержень ⌀8 А-I ГОСТ 5781-75, ℓ=7200	4	11.4 кг
Б4		2	3.503.1-55.07.1412	Стержень ⌀10 А-I ГОСТ 5781-75, ℓ=430	72	19.2 кг
				3.503.1-55.07.1410-06 С14		
				Детали		
Б4		1	3.503.1-55.07.1411-06	Стержень ⌀8 А-I ГОСТ 5781-75, ℓ=8200	4	13.0 кг
Б4		2	3.503.1-55.07.1412	Стержень ⌀10 А-I ГОСТ 5781-75, ℓ=430	82	21.9 кг

Нач. отд.	Федоров		23.10.80
Н. контр.	Денисенко		21.10.80
Гл. констр.	Лаптев		23.10.80
ГИП	Шкляр		21.10.80
Рук. груп.	Эпштейн		21.10.80
Ст. инж.	Цыганкова		21.10.80

3.503.1-55.07.1410

Сетка арматурная

стадия	масса	масштаб
Р	см.	

Рис.1

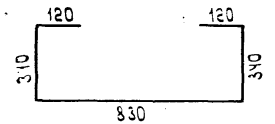

Рис.2

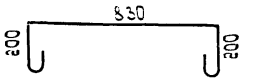

Обозначение	Рис.	ф, мм	Длина мм	Масса кг	Примечание
3.503.1-55.07.0120-01	1	8 А-I	1750	0.69	поз. 4
3.503.1-55.07.0120-02	2	10 А-I	1360	0.84	поз. 5

Нач.отд.	Федоров		20.10.80
Н.контр.	Денисенко		24.08.80
Гл.констр.	Лаптев		20.10.80
ГИП	Шкляр		10.10.80
Рук.гр.уп.	Эпштейн		30.09.80
Ст.инж.	Цыганкова		15.07.80
Инж.	Молибошко		01.07.80

3.503.1-55.07.0120

Стержень одиночный насадки монолитной Нм 1 ÷ Нм 4

стадия	масса	масштаб
Р	см. табл.	
лист	листов 1	

Минздорстрой БССР Белгипродор Минск

Копировал

Формат 11В

Рис.1

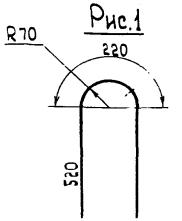

Рис.2

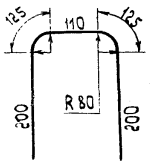

Обозначение	Рис.	ф, мм	Длина мм	Масса кг	Примечание
3.503.1-55.07.0130-01	1	14 А-II	1260	1.5	поз. 6
3.503.1-55.07.0130-02	2	16 А-II	760	1.2	поз. 7

Нач.отд.	Федоров		20.10.80
Н.контр.	Денисенко		24.10.80
Гл.констр.	Лаптев		20.10.80
ГИП	Шкляр		10.10.80
Рук.гр.	Эпштейн		30.09.80
Ст.инж.	Цыганкова		15.07.80
Инж.	Молибошко		01.07.80

3.503.1-55.07.0130

Стержень одиночный насадки монолитной Нм 1 ÷ Нм 4

стадия	масса	масштаб
Р	см. табл.	
лист	листов 1	

Минздорстрой БССР Белгипродор Минск

Инв.№ подл. | Подпись и дата | Взам.инв.№

Копировал 941-08 Формат 11В

Рис.1

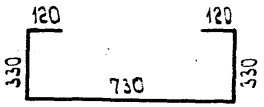

Рис.2

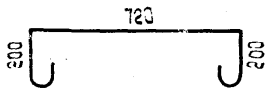

Обозначение	Рис.	ф мм	Длина мм	Масса кг	Примечание
3.503.1-55 .07.0230-01	1	8 А-I	1630	0.64	поз.5
3.503.1-55 .07.0230-02	2	10 А-I	1260	0.78	поз.6

Нач.отд.	Федоров		20.10.90
Н.контр.	Денисенко		24.10.90
Гл.констр.	Лаптев		20.10.90
ГИП	Шкляр		10.10.90
Рук.груп.	Эпштейн		12.08.91

3.503.1-55 .07.0230

Стержень одиночный

стадия	масса	масштаб
Р	кг	

Рис.1

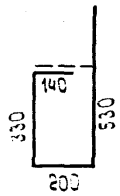

Рис.2

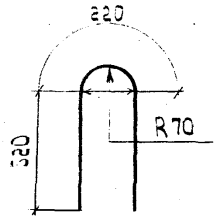

Обозначение	Рис.	ф мм	Длина мм	Масса кг	Примечание
3.503.1-55.07.0240-01	1	8 А-I	1200	0.47	Поз.7
3.503.1-55.07.0240-02	2	14 А-III	1260	1.5	Поз.8

Нач.отд.	Федоров		20.10.90
Н.контр.	Денисенко		24.10.90
Гл.констр.	Лаптев		20.10.90
ГИП	Шкляр		10.10.90
Рук.груп.	Эпштейн		12.08.91

3.503.1-55 .07.0240

Стержень одиночный

стадия	масса	масштаб
Р	кг	

Взам.инв.№

Подпись и дата

Рис. 1

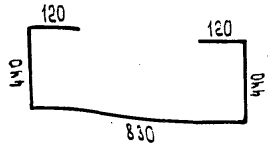

Рис. 2

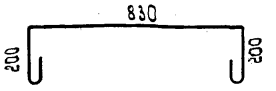

Обозначение	Рис.	ф, мм	Длина мм	Масса кг	Примечание
3.503.1-55 .07.0320 -01	1	8 А-I	1350	0.77	поз. 4
3.503.1-55 .07.0320 -02	2	10 А-I	1360	0.84	поз. 5

Нач. отд.	Федоров		20.10.80
Н. контр.	Денисенко		23.10.80
Гл. констр.	Лаптев		20.10.80
ГИП	Шкляр		10.10.80
Рук. гр.	Эпштейн		10.10.80
Ст. инж.	Цыганкова		21.07.80
Ст. инж.	Хреновская		11.07.80

3.503.1-55 .07.0320

Стержень одиночный насадки монолитной

Нм 13 ÷ Нм 16

Стадия	Масса	Масштаб
Р	см. табл.	

лист | листов 1

Миндорстрой БССР
БЕЛГИПРОДОР
Минск

Копировал [illegible] формат 11 В

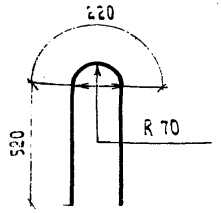

Обозначение	ф, мм	Длина мм	Масса кг	Примечание
3.503.1-55.07.0330	14 А-III	1250	1.5	поз. 6

Нач. отд.	Федоров		20.10.80
Н. контр.	Денисенко		24.10.80
Гл. констр.	Лаптев		20.10.80
ГИП	Шкляр		10.10.80
Рук. гр.	Эпштейн		10.10.80
Ст. инж.	Цыганкова		21.07.80
Ст. инж.	Хреновская		11.07.80

3.503.1-55 .07.0330

Стержень одиночный насадки монолитной

Нм 13 ÷ Нм 16

Стадия	Масса	Масштаб
Р	1,5 кг	

лист | листов 1

Миндорстрой БССР
БЕЛГИПРОДОР
Минск

Инв. № подл. | Подпись и дата | Взам. инв. №

Копировал [illegible] — 941-08 формат 11 В

Рис.1

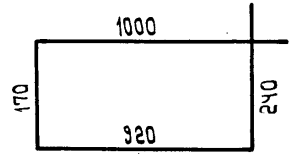

Рис.2

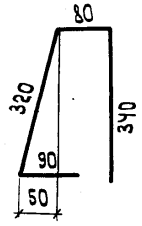

Обозначение	Рис.	⌀, мм	Длина мм	Масса кг	Примечание
3.503.1-55.07.0410-01	1	8 А-I	2330	0.92	поз. 6
3.503.1-55.07.0410-02	2	8 А-I	830	0.33	поз. 7

Нач.отд.	Федоров		20.10.80
Н.контр.	Денисенко		21.10.80
Гл.констр	Лаптев		20.10.80
ГИП	Шкляр		10.10.80
Рук.гр.уп.	Эпштейн		07.10.80
Ст. инж.	Хреновская		07.10.80

3.503.1-55 .07.0410

Стержень одиночный фундамента монолитного

стадия	масса	масштаб
Р	см.	

Рис.1

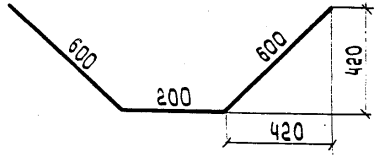

Рис.2

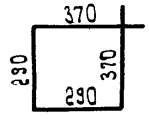

Обозначение	Рис.	⌀, мм	Длина мм	Масса кг	Примечание
3.503.1-55.07.0420-01	1	14 А-III	1400	1.7	поз. 8 Фм1 ÷ Фм7
3.503.1-55.07.0420-02	2	8 А-I	1320	0.52	поз. 13 Фм8, Фм9

Взам. инв.N

Подпись и дата

Нач.отд.	Федоров		20.10.80
Н.контр.	Денисенко		21.10.80
Гл.констр	Лаптев		20.10.80
ГИП	Шкляр		10.10.80
Рук.гр.уп.	Эпштейн		07.10.80

3.503.1-55 .07.0420

Стержень одиночный

стадия	масса	масштаб
	см.	

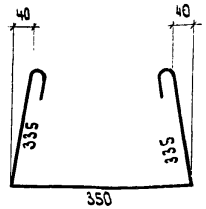

Обозначение	ф, мм	Длина мм	Масса кг	Примечание
3.503.1-55 .07.0610	8 А-I	1120	0.44	поз. 3

Нач. отд.	Федоров		20.10.80
Н. контр.	Денисенко		24.10.80
Гл. констр.	Лаптев		20.10.80
ГИП	Шкляр		18.10.80
Рук. гр.	Эпштейн		15.10.80
Ст. инж.	Хреновская		16.10.80
Инж.	Молибошко		15.10.80

3.503.1-55 .07.0610

Стержень одиночный участка монолитного Ум1 ÷ Ум5

стадия	масса	масштаб
Р	0.44 кг	

лист | листов 1

Миндорстрой БССР
БЕЛГИПРОДОР
Минск

Копировал [signature] Формат 11Б

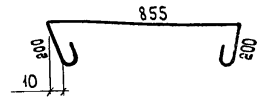

Обозначение	ф, мм	Длина мм	Масса кг	Примечание
3.503.1-55 .07.0710	10 А-I	1390	0.86	поз. 4

Нач. отд.	Федоров		20.10.80
Н. контр.	Денисенко		24.10.80
Гл. констр.	Лаптев		20.10.80
ГИП	Шкляр		18.10.80
Рук. гр.	Эпштейн		16.10.80
Ст. инж.	Хреновская		16.10.80
Инж.	Молибошко		15.10.80

3.503.1-55 .07.0710

Стержень одиночный участка монолитного Ум2 ÷ Ум5

стадия	масса	масштаб
Р	0.86 кг	

лист | листов 1

Миндорстрой БССР
БЕЛГИПРОДОР
Минск

Инв. N подл. | Подпись и дата | Взам. инв. N

Копировал [signature] 941-08 Формат 11Б

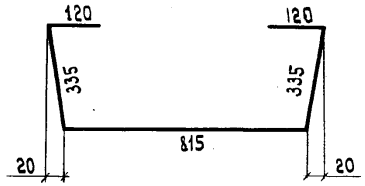

Обозначение	ф,мм	Длина мм	Масса кг	Примечание
3.503.1-55 .07.0720	8 А-I	1730	0.69	поз. 5

Нач.отд.	Федоров		20.10.80
Н.контр.	Денисенко		24.10.80
Гл.констр.	Лаптев		20.10.80
ГИП	Шкляр		18.10.80
Рук.груп.	Эпштейн		16.10.80
Ст.инж.	Хреновская		16.10.80

3.503.1-55 .07.0720

Стержень одиночный участка монолитного

стадия	масса	масштаб
Р	0.69 кг	

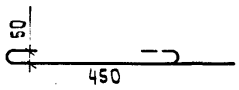

Обозначение	ф,мм	Длина мм	Масса кг	Примечание
3.503.1-55 .07.0730	8 А-I	500	0.20	поз. 6

Подпись и дата | Взам.инв.№

Нач.отд	Федоров		20.10.80
Н.контр.	Денисенко		24.10.80
Гл.констр.	Лаптев		20.10.80
ГИП	Шкляр		18.10.80
Рук.груп.	Эпштейн		16.10.80
Ст.инж.	Хреновская		16.10.80

3.503.1-55 .07.0730

Стержень одиночный участка монолитного

стадия	масса	масштаб
Р	0.20 кг	

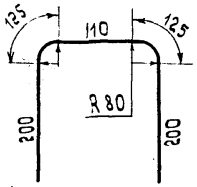

Обозначение	⌀, мм	Длина мм	Масса кг	Примечание
3.503.1-55.07.0620	16 А-II	760	1,2	поз. 8

Нач. отд.	Федоров		20.10.80
Н.контр.	Денисенко		24.10.80
Гл. констр.	Лаптев		20.10.80
ГИП	Шкляр		18.10.80
Рук. груп.	Эпштейн		16.10.80
Ст. инж.	Хреновская		16.10.80
Инж.	Молибашко		15.10.80

3.503.1-55.07.0620

Стержень одиночный участка монолитного Ум 1 ÷ Ум 6

стадия	масса	масштаб
Р	1.2 кг	
лист	листов 1	

Минморстрой БССР Белгипродор Минск

Копировал

Формат А1

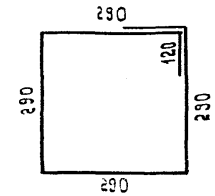

Обозначение	⌀, мм	Длина мм	Масса кг	Примечание
3.503.1-55.07.0630	8 А-I	1400	0.55	поз. 9

Нач. отд.	Федоров		20.10.80
Н.контр.	Денисенко		24.10.80
Гл. констр.	Лаптев		20.10.80
ГИП	Шкляр		18.10.80
Рук. груп.	Эпштейн		16.10.80
Ст. инж.	Хреновская		16.10.80
Инж.	Молибашко		15.10.80

3.503.1-55.07.0630

Стержень одиночный участка монолитного Ум 6

стадия	масса	масштаб
Р	0.55 кг	
лист	листов 1	

Минморстрой БССР Белгипродор Минск

Взам. инв. N

Подпись и дата

Инв. N подл.

Копировал

941-08

Формат А1

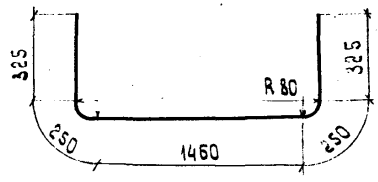

Обозначение	ф,мм	Длина мм	Масса кг	Примечание
3.503.1-55 .07.0910	16 А-III	2610	4.1	

Нач. отд.	Федоров		26.11.80
Н.контр.	Денисенко		26.11.80
Гл.констр.	Лаптев		25.11.80
ГИП	Шкляр		25.11.80
Рук.гр.	Эпштейн		25.11.80

3.503.1-55 .07.0910

Стержень одиночный

стадия	масса	масштаб

Рис.1

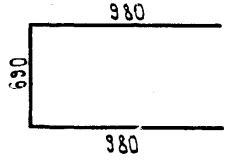

Рис.2

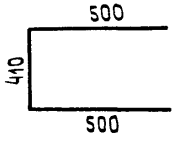

Обозначение	Рис.	ф,мм	Длина мм	Масса кг	Примечание
3.503.1-55 .07.0920-01	1	10 А-III	2650	1.6	
-02	2	10 А-III	1110	0.9	

Инв.№ подл. | Подпись и дата | Взам. инв.№

Нач. отд.	Федоров		26.11.80
Н.контр.	Денисенко		26.11.80
Гл.констр.	Лаптев		25.11.80
ГИП	Шкляр		25.11.80
Рук.гр.п.	Эпштейн		25.11.80

3.503.1-55 .07.0920

Стержень одиночный

стадия	масса	масштаб

Рис. 1

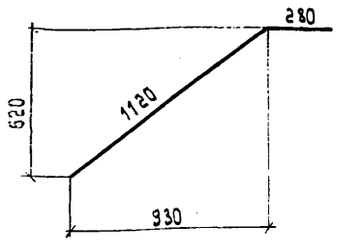

Рис. 2

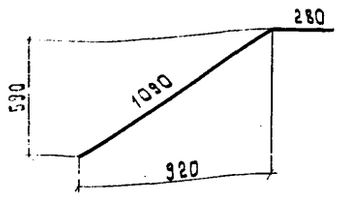

Обозначение	Рис.	ф,мм	Длина мм	Масса кг	Примечание
3.503.1-55 .07.1210-01	1	8 А-I	1400	0.55	поз.1
3.503.1-55 .07.1210-02	2	12 А-III	1370	1.2	поз.2

Нач. отд.	Федоров		20.10.80
Н. контр.	Денисенко		24.10.80
Гл. констр.	Лаптев		20.10.80
ГИП	Шкляр		18.10.80
Рук. гр.	Эпштейн		25.08.80
Ст. инж.	Маркауцан		25.08.80
техн.	Ротто		10.07.80

3.503.1-55 .07.1210

Стержень одиночный участка монолитного Ум 22

стадия	масса	масштаб
Р	см. табл.	
лист	листов 1	

Минорстрой БССР Белгипродор Минск

Копировал

Формат 11 в

Рис. 1

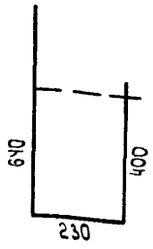

Рис. 2

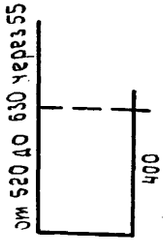

от 110 до 220 через 55

Обозначение	Рис.	ф,мм	Длина мм	Масса кг	Примечание
3.503.1-55 .07.1220-01	1	6 А-I	1270	0.28	поз.3
3.503.1-55 .07.1220-02	2	6 А-I	lср=1140	0.25	поз.4

Взам. инв. №

Подпись и дата

Инв. № подл.

Нач. отд.	Федоров		20.10.80
Н. контр.	Денисенко		24.10.80
Гл. констр.	Лаптев		20.10.80
ГИП	Шкляр		18.10.80
Рук. гр.	Эпштейн		25.08.80
Ст. инж.	Маркауцан		25.08.80
техн.	Ротто		25.07.80

3.503.1-55 .07.1220

Стержень одиночный участка монолитного Ум 22

стадия	масса	масштаб
Р	см. табл.	
лист	листов 1	

Минорстрой БССР Белгипродор Минск

Копировал

941-08 Формат 11 в

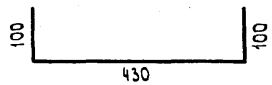

Обозначение	ф мм	Длина мм	Масса кг	Примечание
3.503.1-55.07.1420	10 А-III	630	0.39	поз. 2

Нач.отд.	Федоров		23.10.80
Н.контр.	Денисенко		24.10.80
Гл.констр.	Лаптев		23.10.80
ГИП	Шкляр		21.10.80
Рук.гр.	Эпштейн		21.10.80

3.503.1-55.07.1420

Стержень одиночный

стадия	масса	масштаб

Рис.1

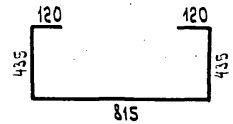

Рис.2

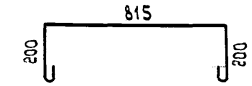

Обозначение	Рис.	ф,мм	Длина мм	Масса кг	Примечание
3.503.1-55.07.1510-01	1	8 А-I	1930	0.76	поз. 3
3.503.1-55.07.1510-02	2	10 А-I	1350	0.84	поз. 4

Взам. инв.№ | Подпись и дата

Нач.отд.	Федоров		23.10.80
Н.контр.	Денисенко		24.10.80
Гл.констр.	Лаптев		23.10.80
ГИП	Шкляр		21.10.80

3.503.1-55.07.1510

Стержень одиночный

стадия	масса	масштаб

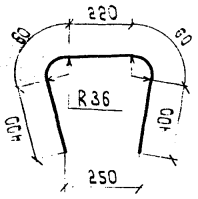

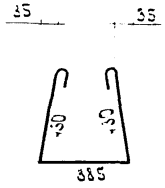

Обозначение	Рис.	⌀,мм	Длина мм	Масса кг	Примечание
3.503.1-55.07.1520-01	1	12 А-III	1140	1.0	поз. 5
3.503.1-55.07.1520-02	2	8 А-I	1350	0.53	поз. 6

Нач. отд.	Федоров		10.1280
Н. контр.	Денисенко		10.80
Гл. констр.	Лаптев		23.10.80
ГИП	Шкляр		21.10.80
Рук. груп.	Эпштейн		15.10.80
Ст. инж.	Цыганкова		14.10.80
Ст. инж.	Хреновская		13.10.80

3.503.1-55.07.1520

Стержни одиночные монолитных участков. Ум 26 ÷ Ум 30

стадия	масса	масштаб
Р	см. табл.	
лист	листов 1	

Миндорстрой БССР Белгипродор Минск

Копировал

формат 11 В

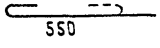

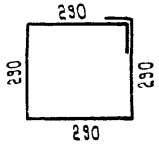

Обозначение	Рис.	⌀,мм	Длина мм	Масса кг	Примечание
3.503.1-55.07.1530-01	1	6 А-I	620	0.14	Поз. 7
3.503.1-55.07.1530-02	2	8 А-I	1400	0.55	Поз. 8

Взам. инв. N

Подпись и дата

Инв. N подл.

Нач. отд.	Федоров		10.80
Н. контр.	Денисенко		10.80
Гл. констр.	Лаптев		23.10.80
ГИП	Шкляр		21.10.80
Рук. груп.	Эпштейн		15.10.80
Ст. инж.	Цыганкова		14.10.80
Ст. инж.	Хреновская		13.10.80

3.503.1-55.07.1530

Стержни одиночные монолитных участков. Ум 26 ÷ Ум 30

стадия	масса	масштаб
Р	см. табл.	
лист	листов 1	

Миндорстрой БССР Белгипродор Минск

Копировал

941-08

формат 11 В

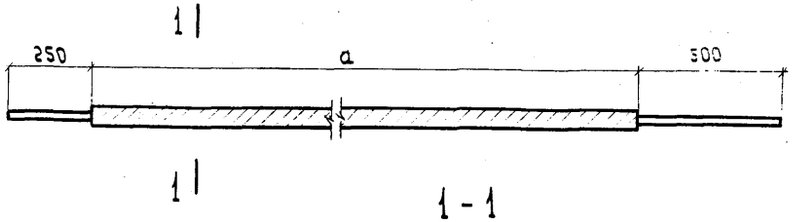

1 - 1

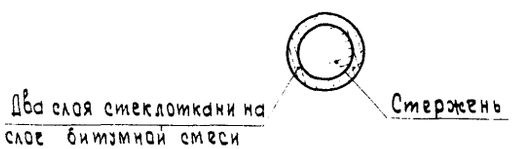

Обозначение	Ф, мм	a мм	Длина мм	Масса кг	Примечание
3.503.1-55 .07.1600 -01	25 А-III	3100	3850	14.8	АТ1
-02	25 А-III	5100	5850	22.5	АТ2

Нач. отд.	Федоров		23.10.80
Н.контр.	Денисенко		24.10.80
			23.10.80
			24.10.80

3.503.1-55 .07.1600.

Стадия | Масса | Масштаб

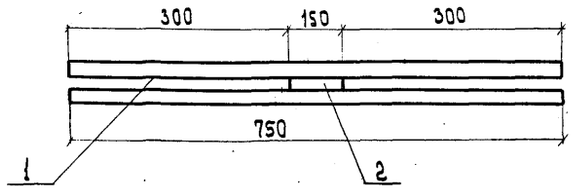

Формат	Зона	Поз.	Обозначение	Наименование	Кол.	Примечание
				Детали		
Б4		1	3.503.1-55 .07.1710	Стержень Ф25А-III ГОСТ5781-75 ℓ=750	2	5.8 кг
Б4		2	3.503.1-55 .07.1720	Стержень Ф25А-III ГОСТ5781-75 ℓ=150	1	0.58 кг

Взам. инв. N

Подпись и дата

Нач. отд.	Федоров		23.10.80
Н.контр.	Денисенко		24.10.80
Гл. констр.	Лаптев		23.10.80
Гип	Шкляр		24.10.80

3.503.1-55 .07.1700

Стадия | Масса | Масштаб

gost.e-ecolog.ru