ТИПОВЫЕ СТРОИТЕЛЬНЫЕ КОНСТРУКЦИИ И ИЗДЕЛИЯ СООРУЖЕНИЙ

СЕРИЯ 3.503.1-55

СБОРНЫЕ ЖЕЛЕЗОБЕТОННЫЕ МОСТЫ ПРОЛЕТАМИ 6 и 9 м НА СВАЙНЫХ ОПОРАХ

ВЫПУСК 6

АРМАТУРНЫЕ ЭЛЕМЕНТЫ ЖЕЛЕЗОБЕТОННЫХ ИЗДЕЛИЙ ПРОЛЕТНОГО СТРОЕНИЯ

РАБОЧИЕ ЧЕРТЕЖИ

gost.e-ecolog.ru

1980

ТИПОВЫЕ СТРОИТЕЛЬНЫЕ КОНСТРУКЦИИ И ИЗДЕЛИЯ СООРУЖЕНИЙ

СЕРИЯ 3.503.1-55

СБОРНЫЕ ЖЕЛЕЗОБЕТОННЫЕ МОСТЫ ПРОЛЕТАМИ 6 и 9 м НА СВАЙНЫХ ОПОРАХ

ВЫПУСК 6

АРМАТУРНЫЕ ЭЛЕМЕНТЫ ЖЕЛЕЗОБЕТОННЫХ ИЗДЕЛИЙ ПРОЛЕТНОГО СТРОЕНИЯ

РАБОЧИЕ ЧЕРТЕЖИ

Разработаны:
проектным институтом „Белгипродор",
Главный инженер института Хвостиков В.В.
Начальник мостового отдела Федоров А.Г.
Главный инженер проекта Шкляр В.Х.

Утверждены
и введены в действие
Миндорстроем БССР
Протокол N 1/81 от 25.02.81г.

1980

Формат	Стр.	Обозначение	Наименование	Примечание
12	2	3.503.1- 55 .06.0000ДО	Содержание	
	3, 4	3.503.1- 55 .06.0000ТО	Пояснительная записка	
12	5	3.503.1- 55 .06.1100	Каркас пространственный КП1	
11Б	6	3.503.1- 55 .06.1200	Каркас пространственный КП2	
11Б	6	3.503.1- 55 .06.1110	Каркас пространственный КП3	
11Б	7	3.503.1- 55 .06.1120	Каркас пространственный КП4	
12	8	3.503.1- 55 .06.2100	Каркас пространственный КП5	
11Б	7	3.503.1- 55 .06.2200	Каркас пространственный КП6	
11Б	9	3.503.1- 55 .06.2110	Каркас пространственный КП7	
11Б	9	3.503.1- 55 .06.2120	Каркас пространственный КП8	
12	10	3.503.1- 55 .06.3100	Каркас пространственный КП9	
11Б	11	3.503.1- 55 .06.3200	Каркас пространственный КП10	
11Б	11	3.503.1- 55 .06.3130	Каркас пространственный КП11	
12	12	3.503.1- 55 .06.4100	Каркас пространственный КП12	
11Б	13	3.503.1- 55 .06.4200	Каркас пространственный КП13	
11Б	13	3.503.1- 55 .06.4130	Каркас пространственный КП14	
11Б	14	3.503.1- 55 .06.5100	Каркас пространственный КП15	
11Б	14	3.503.1- 55 .06.5200	Каркас пространственный КП16	
11Б	15	3.503.1- 55 .06.1130	Каркас плоский КР1	
11Б	15	3.503.1- 55 .06.2130	Каркас плоский КР2	
11Б	16	3.503.1- 55 .06.3110	Каркас плоский КР3	
11Б	16	3.503.1- 55 .06.3120	Каркас плоский КР4	
11Б	17	3.503.1- 55 .06.4110	Каркас плоский КР5	
11Б	17	3.503.1- 55 .06.4120	Каркас плоский КР6	
11Б	18	3.503.1- 55 .06.1300	Сетка арматурная С1	
11Б	18	3.503.1- 55 .06.1400	Сетка арматурная С2	
11Б	19	3.503.1- 55 .06.2300	Сетка арматурная С3	
11Б	19	3.503.1- 55 .06.2400	Сетка арматурная С4	

Формат	Стр.	Обозначение	Наименование	Примечание
11В	20	3.503.1- 55 .06.1500	Изделие закладное МН1	
11В	20	3.503.1- 55 .06.1600	Изделие закладное МН2	
11В	21	3.503.1- 55 .06.3300	Стержень напрягаемый СН1	
11В	21	3.503.1- 55 .06.3400	Стержень напрягаемый СН2	
11В	22	3.503.1- 55 .06.4300	Стержень напрягаемый СН3	
11В	22	3.503.1- 55 .06.4400	Стержень напрягаемый СН4	
11Б	23	3.503.1- 55 .06.1170	Стержень арматурный	
11В	23	3.503.1- 55 .06.2140	Стержень арматурный	
11Б	24	3.503.1- 55 .06.3140	Стержень арматурный	
11Б	24	3.503.1- 55 .06.4140	Стержень арматурный	
11В	25	3.503.1- 55 .06.1700	Петля строповочная	
11В	25	3.503.1- 55 .06.2500	Петля строповочная	
11Б	26	3.503.1- 55 .06.5300	Петля строповочная	
11Б	26	3.503.1- 55 .06.5400	Петля строповочная	

Нач.отд.	Федоров		13.11.80
Н.контр.	Денисенко		14.11.80
Гл.констр.	Лаптев		13.11.80
ЗИП	Шклар		10.11.80
Рук.гр.	Эпштейн		06.11.80
Ст.инж.	Цыганкова		05.11.80
Ст.техн.	Павлова		04.11.80

3.503.1- 55 .06.0000ДО

Содержание

Стадия	Лист	Листов
Р		1

Минздравстрой БССР
Белгипродор
Минск

1. Состав выпуска

1.1. Выпуск 6 содержит рабочие чертежи арматурных и закладных изделий для армирования изделий пролетных строений, разработанных в выпуске 5 настоящей серии.

1.2. На прямолинейные стержни чертежи не разрабатывались. Все необходимые сведения для их изготовления приведены в спецификации к сборочному чертежу железобетонного или арматурного изделия.

2. Технические требования

2.1. Сталь для изготовления сварных арматурных изделий должна отвечать требованиям, предусмотренным в выпуске 5 настоящей серии.

2.2. Все плоские и пространственные сетки и каркасы изготавливать контактной точечной сваркой.

2.3. Плоские каркасы, изготавляемые на автоматических и полуавтоматических линиях могут применяться как законченное изделие или полуфабрикат, подлежащий доработке (приварка дополнительных стержней).

Приварку дополнительных стержней можно производить на одноточечных машинах.

2.4. Пространственные каркасы представляют жесткие объемные арматурные блоки, состоящие из плоских каркасов, сеток, отдельных стержней и закладных деталей, изготовляемые в кондукторе путем объединения контактной сваркой крестообразных пересечений арматуры при помощи сварочных клещей.

2.5. В плоских каркасах и сетках обязательна сварка стержней в каждом пересечении.

2.6. В тех случаях, когда отсутствует необходимое оборудование или арматура, пригодная для сварки, объемные каркасы допускается изготавливать вязаными с учетом выполнения следующих требований:

1) продольную арматуру плоских каркасов устанавливать из отдельных стержней с заменой поперечной арматуры из прямых стержней на замкнутые хомуты, которые предусмотрены на концевых участках ребер;

2) диаметр и шаг хомутов должны соответствовать заменяемым поперечным стержням каркасов;

3) вместо пространственных каркасов, предусмотренных в нижней части ребер, установить только продольные стержни этих каркасов без стыковки их по длине.

2.7. Закладные изделия изготавливать при помощи автоматической сварки под флюсом. Допускается приварка анкерных стержней в отверстие с разделкой при отсутствии оборудования для сварки под флюсом.

2.8. При выполнении арматурных работ должны выполняться требования:

1) СНиП III-43-75 „Мосты и трубы";

2) СН 393-78 „Инструкция по сварке соединений арматуры и закладных деталей железобетонных конструкций";

Нач.отд.	Федоров		20.11.80
Гл.констр.	Денисенко		20.11.80
Гл.констр.	Лапшев		19.11.80
ГИП	Шкляр		19.11.80
Рук.гр.	Эпштейн		19.11.80
Ст.инж.	Цыганкова		16.11.80

3.503.1-55.06.0000ТО

Техническое описание

Стадия	Лист	Листов
Р	1	2

Минздортрой БССР Белгипродор

3) СН 313-65* „Инструкция по технологии изготовления и установки стальных закладных деталей в сборных железобетонных и бетонных изделиях".

2.9. Контроль качества и приемку арматурных изделий выполнять по ГОСТ 10922-75 „Арматурные изделия и закладные детали сварные для железобетонных конструкций. Технические требования и методы испытаний".

2.10. При заготовке арматуры учесть, что размеры хомутов и гнутых стержней даны по внутренним граням.

2.11. Необходимые сведения по усилиям и напрягаемой арматуре приведены в вып. 5 настоящей серии.

Вид А

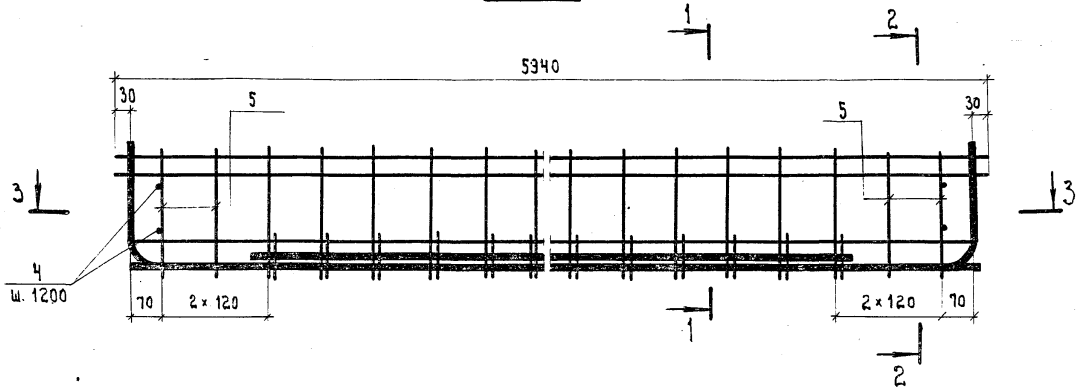

1-1

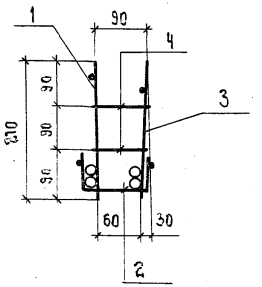

2-2

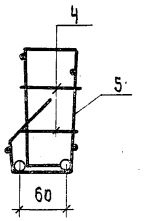

3-3

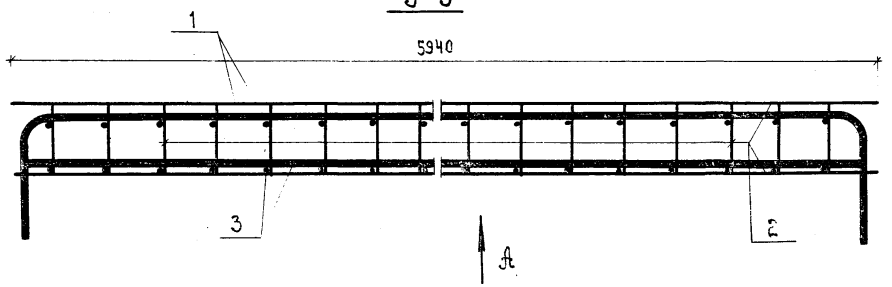

Формат	Зона	Поз.	Обозначение	Наименование	Кол.	Примечание
				Сборочные единицы		
11Б		1	3.503.1-55.06.1110	Каркас пространственный КП3	1	40.6 кг
11Б		2	3.503.1-55.06.1120	Каркас пространственный КП4	1	10.8 кг
11Б		3	3.503.1-55.06.1130	Каркас плоский КР1	1	40.6 кг
				Детали		
БЧ		4	3.503.1-55.06.1100.01	Стержень ф8 А-I ГОСТ 5781-75, ℓ=110	10	0.4 кг
11Б		5	3.503.1-55.06.1140	Стержень ф8 А-I ГОСТ 5781-75, ℓ=880	4	1.4 кг

Нач. отд.	Федоров		18.10.80
Н. контр.	Денисенко		03.11.80
Гл. констр.	Лаптев		11.10.80
ГИП	Шкляр		15.10.80
Рук. гр.	Эпштейн		12.10.80
Ст. инж.	Цыганкова		09.10.80
Ст. техн.	Павлова		09.10.80

3.503.1-55.06.1100

Каркас пространственный КП1

Стадия	Масса	Масштаб
Р	93.8 кг	

Лист 1 Листов 1

Минздрастрой БССР Белгипродор

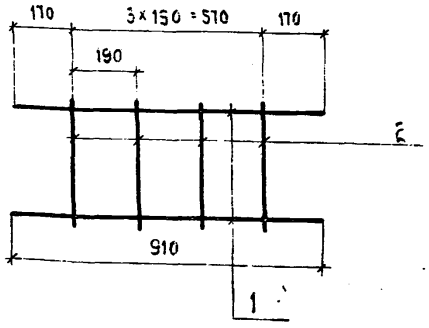

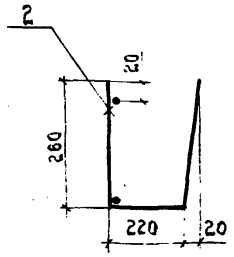

Формат	Зона	Поз.	Обозначение	Наименование	Кол.	Примечание
				Детали		
БЧ		1	3.503.1-55.06.1210	Стержень ф10 А-III ГОСТ 5781-75, ℓ=410	2	1.1 кг
БЧ		2	3.503.1-55.06.1220	Стержень ф8 А-I ГОСТ 5781-75, ℓ=140	4	1.2 кг

Нач. отд.	Федоров		16.10.80
Н. контр.	Денисенко		03.11.80
Гл. констр.	Лапшев		15.10.80
СИП	Шкляр		12.10.80
Рук. гр.	Эпштейн		10.10.80
Ст. инж.	Цыганкова		08.10.80
Ст. техн.	Павлова		10.01.80

3.503.1-55.06.1200

Каркас пространственный КП 2

Стадия	Масса	Масштаб
Р	2.3 кг	
Лист	Листов 1	

Минстрой БССР Белгипродор Минск

Копировал

Формат А1

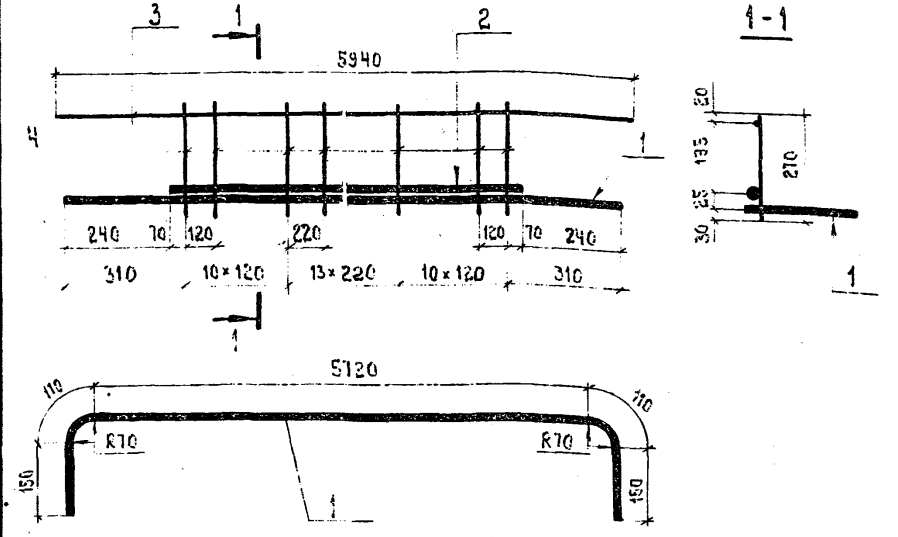

Формат	Зона	Поз.	Обозначение	Наименование	Кол.	Примечание
				Детали		
БЧ		1	3.503.1-55.06.1111	Стержень ф22 А-III ГОСТ 5781-75, ℓ=6240	1	18.6 кг
БЧ		2	3.503.1-55.06.1112	Стержень ф22 А-III ГОСТ 5781-75, ℓ=5400	1	16.1 кг
БЧ		3	3.503.1-55.06.1113	Стержень ф8 А-I ГОСТ 5781-75, ℓ=3940	1	2.3 кг
БЧ		4	3.503.1-55.06.1114	Стержень ф8 А-I ГОСТ 5781-75, ℓ=270	34	3.8 кг

Инв. № подл. | Подпись и дата | Взам. инв. №

Нач. отд.	Федоров		16.10.80
Н. контр.	Денисенко		03.11.80
Гл. констр.	Лапшев		15.10.80
СИП	Шкляр		12.10.80
Рук. гр.	Эпштейн		10.10.80
Ст. инж.	Цыганкова		09.10.80
Ст. техн.	Павлова		10.10.80

3.503.1-55.06.1110

Каркас пространственный КП 3

Стадия	Масса	Масштаб
Р	40.6 кг	
Лист	Листов 1	

Минстрой БССР Белгипродор Минск

Копировал

Формат А1

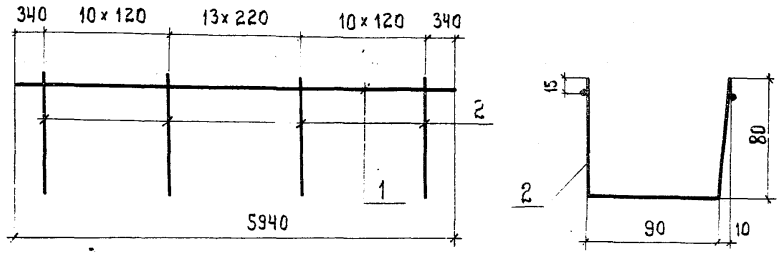

Формат	Зона	Поз.	Обозначение	Наименование	Кол.	Примечание
				Детали		
БЧ		1	3.503.1-55.06.1121	Стержень ф10 А-III ГОСТ 5781-75, ℓ=3940	2	7.4 кг
БЧ		2	3.503.1-55.06.1122	Стержень ф8 А-I ГОСТ 5781-75, ℓ=230	34	3.4 кг

Нач. отд.	Федоров		22.10.80
Н. контр.	Денисенко		03.11.80
Гл. констр.	Лапшев		21.10.80
ГИП	Шкляр		15.10.80
Рук. гр.	Эпштейн		16.10.80
Ст. инж.	Цыганкова		04.10.80
Ст. техн.	Павлова		01.09.80

3.503.1-55.06.1120

Каркас пространственный КП4

Стадия	Масса	Масштаб
Р	10.8 кг	
Лист	Листов 1	

Минморстрой БССР

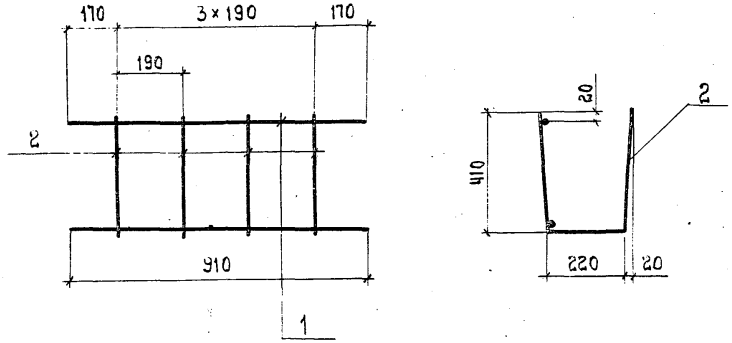

Формат	Зона	Поз.	Обозначение	Наименование	Кол.	Примечание
				Детали		
БЧ		1	3.503.1-55.06.1210	Стержень ф 10 А-III ГОСТ 5781-75, ℓ=910	2	1.1 кг
БЧ		2	3.503.1-55.06.2210	Стержень ф8 А-I ГОСТ 5781-75, ℓ=1040	4	1.6 кг

Нач. отд.	Федоров		22.10.80
Н. контр.	Денисенко		03.11.80
Гл. констр.	Лапшев		21.10.80
ГИП	Шкляр		15.10.80
Рук. гр.	Эпштейн		16.10.80
Ст. инж.	Цыганкова		28.10.80
Техник	Ротто		06.08.80

3.503.1-55.06.2200

Каркас пространственный КП 6

Стадия	Масса	Масштаб
Р	2.7 кг	
Лист	Листов 1	

Минморстрой БССР

Инв. № подл. | Подпись и дата | Взам. инв. №

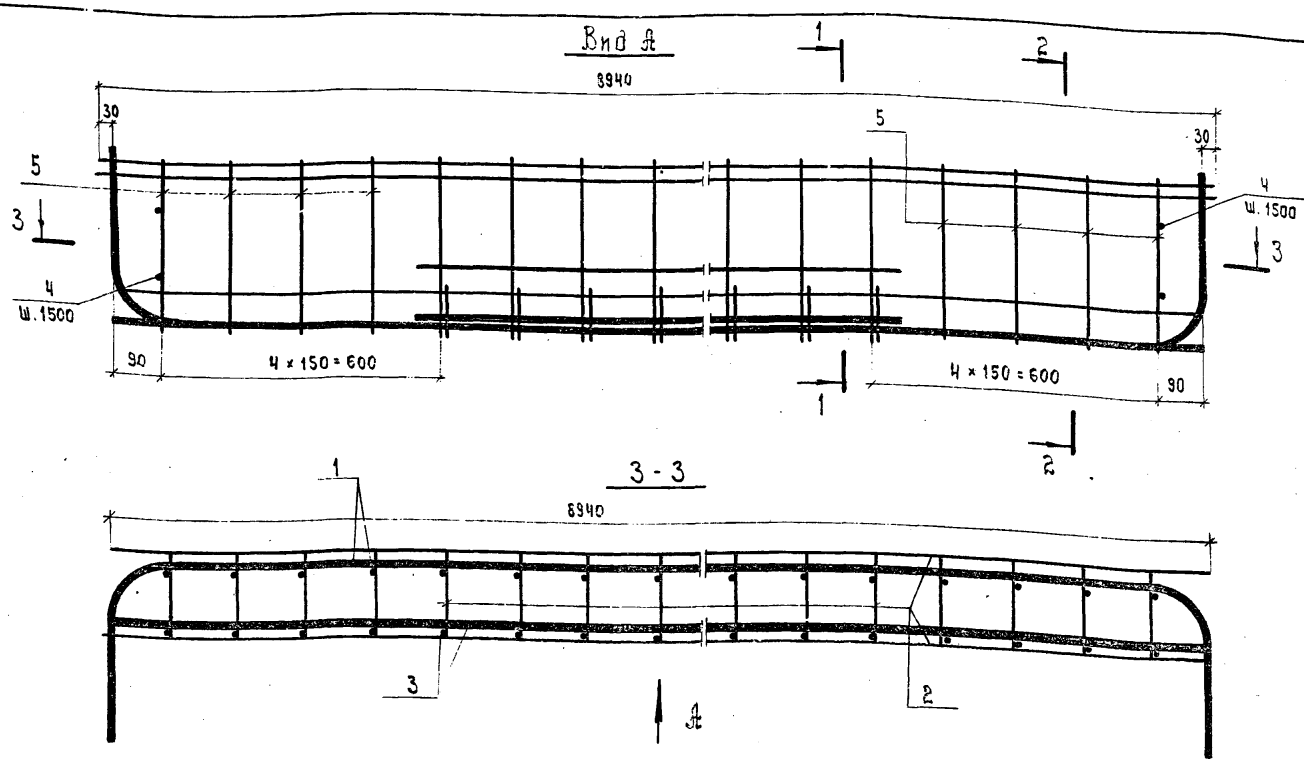

Формат	Зона	Поз.	Обозначение	Наименование	Кол.	Примечание
				Сборочные единицы		
11Б		1	3.503.1-55.06.2110	Каркас пространственный КП7	1	18.5 кг
11Б		2	3.503.1-55.06.2120	Каркас пространственный КП8	1	10.7 кг
11Е		3	3.503.1-55.06.2130	Каркас плоский КП2	1	18.5 кг
				Детали		
БЧ		4	3.503.1-55.06.1100.01	Стержень ф8 А-I ГОСТ 5781-75, ℓ=110	14	0.60 кг
11Б		5	3.503.1-55.06.2140	Стержень ф8 А-I ГОСТ 5781-75, ℓ=1180	8	3.8 кг

Нач.отд.	Федоров		01.11.80
Н.контр.	Денисенко		03.11.80
Гл.констр.	Лапшев		01.11.80
ГИП	Шкляр		30.10.80
Рук.гр.	Эпштейн		12.10.80
Ст.инж.	Цыганкова		29.10.80
Ст.техн.	Павлова		25.08.80

3.503.1 — 55.06.2100

Каркас пространственный КП5

Стадия	Масса	Масштаб
Р	172.1 кг	
Лист	Листов 1	

Минобострой БССР
Белгипродор
Минск

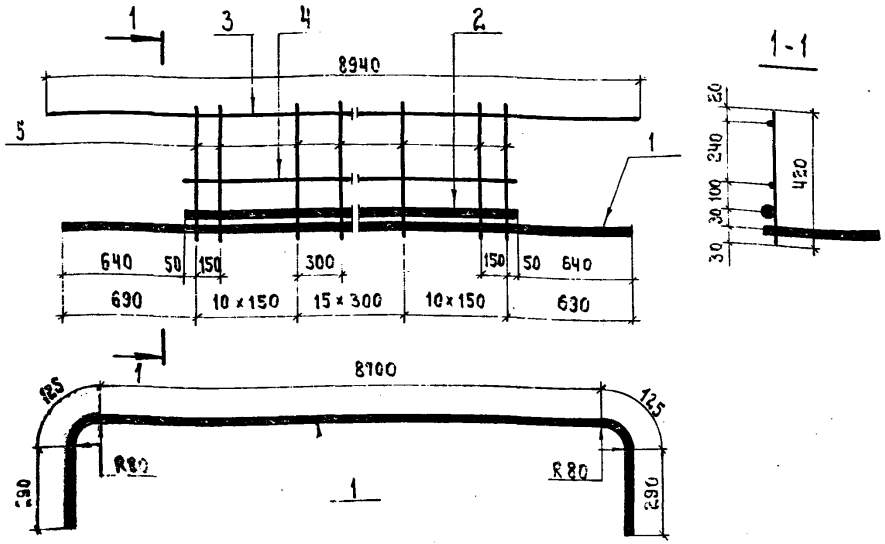

Формат	Зона	Поз.	Обозначение	Наименование	Кол.	Примечание
				Детали		
БЧ		1	3.503.1-55.06.2111	Стержень ф25 А-III ГОСТ 5781-75, ℓ=9530	1	36.7кг
БЧ		2	3.503.1-55.06.2112	Стержень ф25 А-III ГОСТ 5781-75, ℓ=1600	1	29.3кг
БЧ		3	3.503.1-55.06.2113	Стержень ф8 А-I ГОСТ 5781-75, ℓ=8340	1	3.5кг
БЧ		4	3.503.1-55.06.2114	Стержень ф8 А-I ГОСТ 5781-75, ℓ=1600	1	3.0кг
БЧ		5	3.503.1-55.06.2115	Стержень ф8 А-I ГОСТ 5781-75, ℓ=450	36	6.0кг

Нач.отд.	Федоров		22.10.80
Н.контр.	Денисенко		03.11.80
Гл.констр.	Лаптев		19.10.80
ГИП	Шкляр		17.10.80
Рук.гр.	Эпштейн		16.10.80
Ст.инж.	Цыганкова		09.10.80
Ст.техн.	Павлова		09.10.80

3.503.1-55.06.2110

Каркас пространственный КП7

Стадия	Масса	Масштаб
Р	12.5кг	
Лист	Листов 1	

Минздрострой БССР Белгипродор

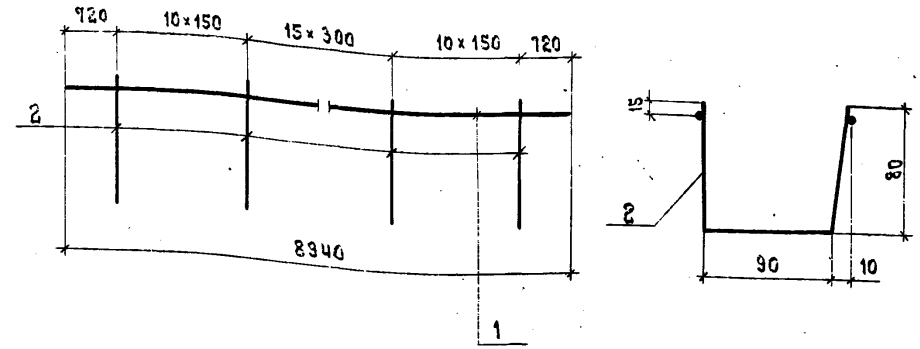

Формат	Зона	Поз.	Обозначение	Наименование	Кол.	Примечание
				Детали		
БЧ		1	3.503.1-55.06.2121	Стержень ф8 А-III ГОСТ 5781-75, ℓ=8940	2	7.1кг
БЧ		2	3.503.1-55.06.1122	Стержень ф8 А-I ГОСТ 5781-75, ℓ=250	36	3.6кг

Нач.отд.	Федоров		22.10.80
Н.контр.	Денисенко		03.11.80
Гл.констр.	Лаптев		19.10.80
ГИП	Шкляр		17.10.80
Рук.гр.	Эпштейн		16.10.80
Ст.инж.	Цыганкова		09.10.80
Техник	Ротта		09.10.80

3.503.1-55.06.2120

Каркас пространственный КП8

Стадия	Масса	Масштаб
Р	10.7кг	
Лист	Листов 1	

Минздрострой БССР Белгипродор Минск

Инв.№ подл. | Подпись и дата | Взам.инв.№

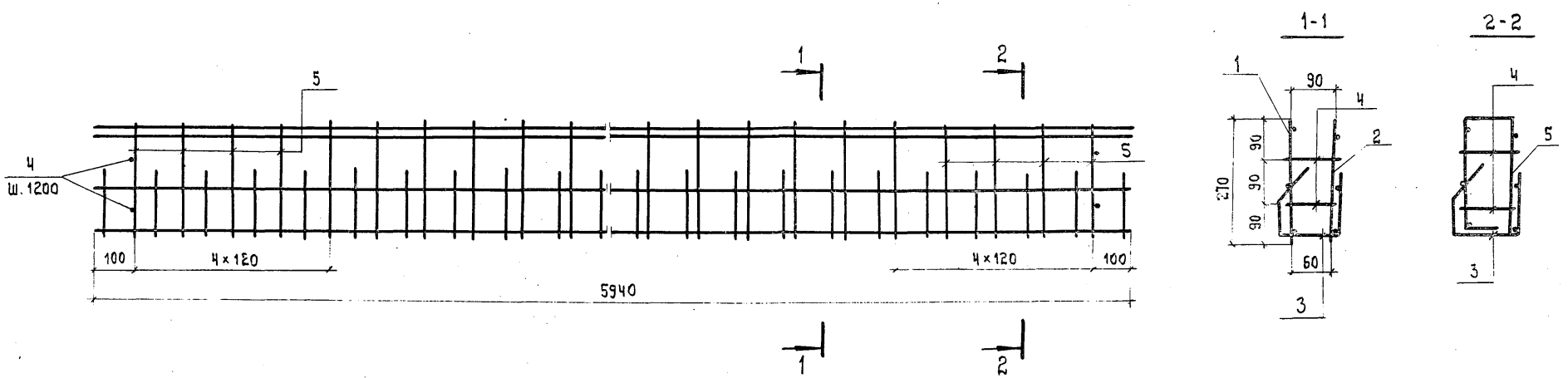

Формат	Зона	Поз.	Обозначение	Наименование	Кол.	Примечание
				Сборочные единицы		
118		1	3.503.1 - 55.06.3110	Каркас плоский КР3	1	7.9 кг
118		2	3.503.1 - 55.06.3120	Каркас плоский КР4	1	7.9 кг
118		3	3.503.1 - 55.06.3130	Каркас пространственный КП11	1	11.5 кг
				Детали		
Б4		4	3.503.1 - 55.06.1100.01	Стержень ф8 А-I ГОСТ 5781-75, ℓ=110	10	0.4 кг
118		5	3.503.1 - 55.06.3140	Стержень ф8 А-I ГОСТ 5781-75, ℓ=880	8	2.8 кг

Нач.отд.	Федоров		31.10.80
Н.контр.	Денисенко		03.11.80
Гл.констр.	Лаптев		31.10.80
ГИП	Шкляр		28.10.80
Рук.гр.	Эпштейн		28.10.80
Ст.инж.	Цыганкова		20.10.80
Ст.техн.	Павлова		18.10.80

3.503.1 - 55.06.3100

Каркас пространственный КП9

Стадия	Масса	Масштаб
Р	30.5 кг	

Лист | Листов 1

Миндорстрой БССР
Белгипродор
Минск

Копировал Т. Зайцев Формат 12

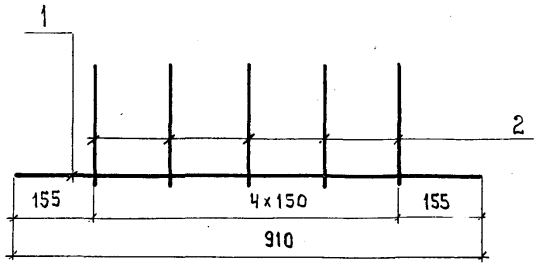

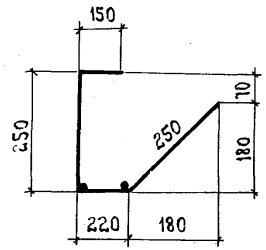

Формат	Зона	Поз.	Обозначение	Наименование	Кол.	Примечание
				Детали		
БЧ		1	3.503.1-55.06.1210	Стержень ф10 А-III ГОСТ 5781-75, ℓ=910	2	1.1 кг
БЧ		2	3.503.1-55.06.3210	Стержень ф10 А-III ГОСТ 5781-75, ℓ=810	5	2.1 кг

Нач.отд.	Федоров		31.10.80
Н.контр.	Денисенко		03.11.80
Гл.констр.	Лаптев		31.10.80
ГИП	Шкляр		29.10.80
Рук.гр.	Эпштейн		28.10.80
Ст.инж.	Цыганкова		27.10.80
Ст.техн.	Павлова		27.10.80

3.503.1-55.06.3200

Каркас пространственный КП10

Стадия	Масса	Масштаб
Р	3.8кг	
Лист	Листов 1	

Минздрострой БССР

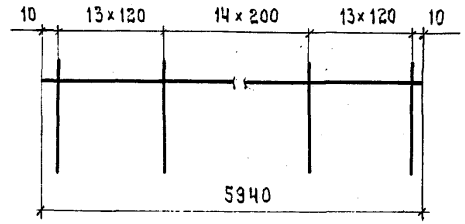

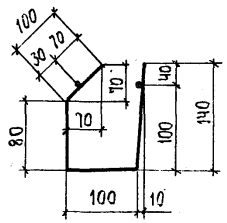

Формат	Зона	Поз.	Обозначение	Наименование	Кол.	Примечание
				Детали		
БЧ		1	3.503.1-55.06.1113	Стержень ф8 А-I ГОСТ 5781-75, ℓ=5940	2	4.7 кг
БЧ		2	3.503.1-55.06.3131	Стержень ф8 А-I ГОСТ 5781-75, ℓ=420	41	6.8 кг

Нач.отд.	Федоров		31.10.80
Н.контр.	Денисенко		03.11.80
Гл.констр.	Лаптев		31.10.80
ГИП	Шкляр		29.10.80
Рук.гр.	Эпштейн		28.10.80
Ст.инж.	Цыганкова		27.10.80
Ст.техн.	Павлова		27.10.80

3.503.1-55.06.3130

Каркас пространственный КП11

Стадия	Масса	Масштаб
Р	11.5кг	
Лист	Листов 1	

Минздрострой БССР

Взам.инв.№ | Подпись и дата | Инв.№ подл.

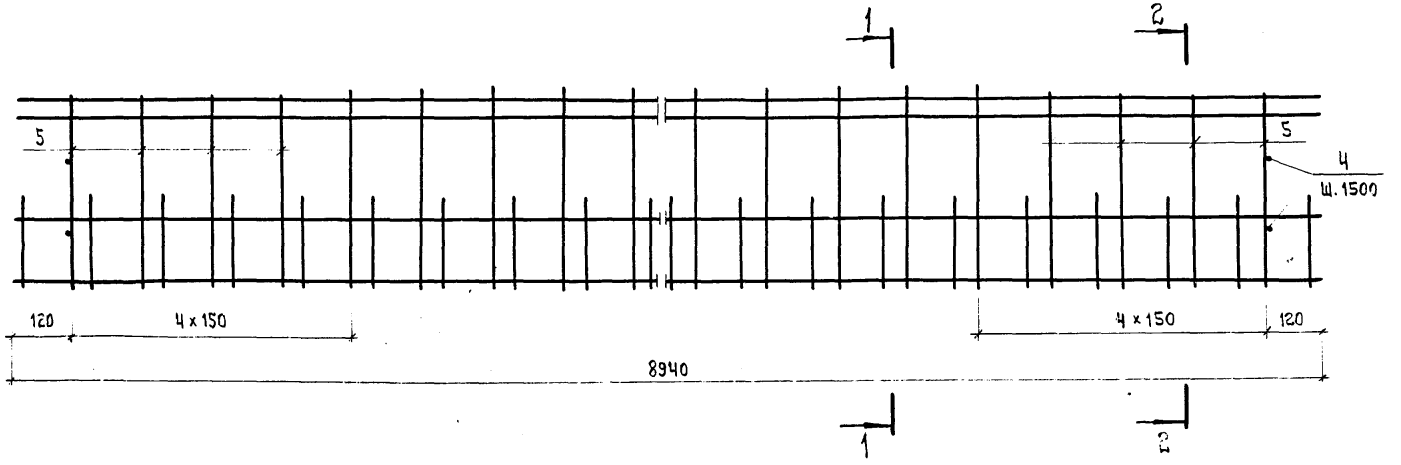

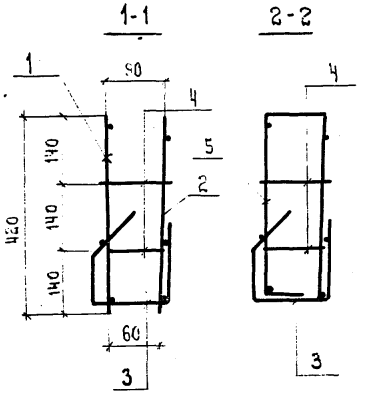

Формат	Зона	Поз.	Обозначение	Наименование	Кол.	Примечание
				Сборочные единицы		
11В		1	3.503.1- 55.06.4110	Каркас плоский КР5	1	13.1 кг
11В		2	3.503.1- 55.06.4120	Каркас плоский КР6	1	13.1 кг
11В		3	3.503.1- 55.06.4130	Каркас пространственный КП14	1	15.9 кг
				Детали		
Б4		4	3.503.1- 55.06.1100.01	Стержень ф8А-I ГОСТ 5781-75, ℓ=110	14	0.60 кг
11В		5	3.503.1- 55.06.4140	Стержень ф8А-I ГОСТ 5781-75, ℓ=1180	8	3.7 кг

Нач. отд.	Федоров	[signature]	31.10.80
Н. контр.	Денисенко	[signature]	03.11.80
Гл. констр.	Лаптев	[signature]	31.10.80
ГИП	Шкляр	[signature]	29.10.80
Рук. гр.	Эпштейн	[signature]	29.10.80
Ст. инж.	Цыганкова	[signature]	21.10.80
Ст. техн.	Павлова	[signature]	18.10.80

3.503.1- 55.06.4100

Каркас пространственный КП12

Стадия	Масса	Масштаб
р	46.4 кг	

Лист | Листов 1

Миндорстрой БССР
Белгипродор
Минск

Копировал [signature] 01.1-07 Формат 12

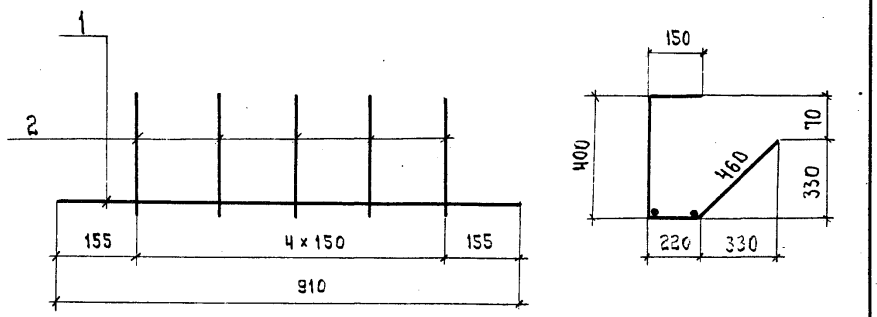

Формат	Зона	Поз.	Обозначение	Наименование	Кол.	Примечание
				Детали		
64		1	3.503.1 - 55.06.1210	Стержень ф10А-III ГОСТ 5781-75, ℓ=910	[illegible]	[illegible] кг
64		2	3.503.1 - 55.06.4210	Стержень ф10А-III ГОСТ 5781-75, ℓ=1230	5	3.8 кг

Нач.отд.	Федоров	[signature]	03.11.80
Н.контр.	Денисенко	[signature]	04.11.80
Гл.констр.	Лаптев	[signature]	03.11.80
ГИП	Шкляр	[signature]	31.10.80
Рук.ср.	Эпштейн	[signature]	31.10.80
Ст.инж.	Цыганкова	[signature]	27.10.80
Техник	Ротто	[signature]	21.10.80

3.503.1- 55.06.4200

Каркас пространственный КП 13

Стадия	Масса	Масштаб
р	4.3 кг	

Лист | Листов 1

Миндорстрой БССР

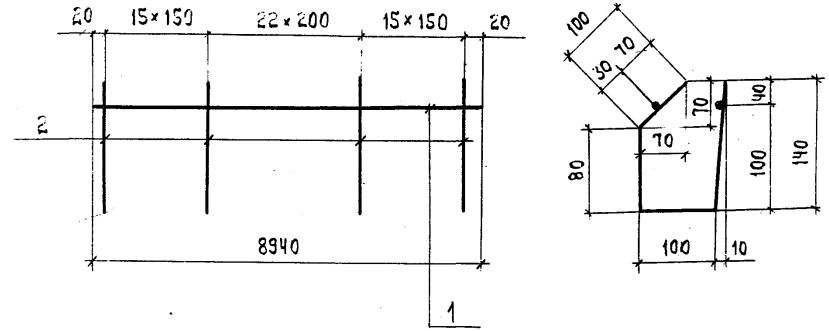

Формат	Зона	Поз.	Обозначение	Наименование	Кол.	Примечание
				Детали		
64		1	3.503.1 - 55.06.2113	Стержень ф8 А-I ГОСТ 5781-75, ℓ=8940	2	7.1 кг
64		2	3.503.1 - 55.06.3131	Стержень ф8 А-I ГОСТ 5781-75, ℓ=420	53	8.6 кг

Нач.отд.	Федоров	[signature]	03.11.80
Н.контр.	Денисенко	[signature]	04.11.80
Гл.констр.	Лаптев	[signature]	03.11.80
ГИП	Шкляр	[signature]	31.10.80
Рук.ср.	Эпштейн	[signature]	31.10.80
Ст.инж.	Цыганкова	[signature]	27.10.80
Техник	Ротто	[signature]	21.10.80

3.503.1 - 55.06.4130

Каркас пространственный КП 14

Стадия	Масса	Масштаб
р	15.9 кг	

Лист | Листов 1

Миндорстрой БССР

Взам. инв. № | Подпись и дата | Подл.

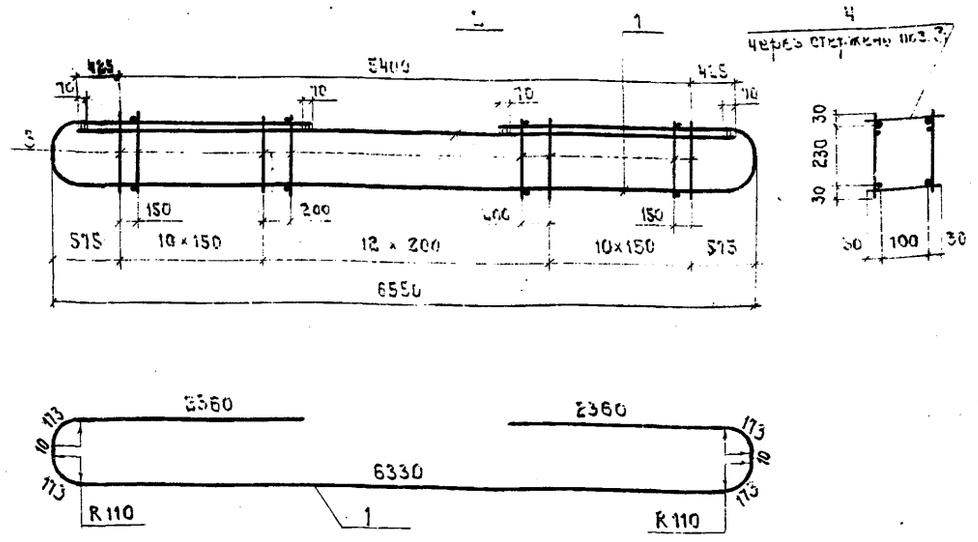

Размеры поз. 1 даны по оси стержня.

Формат	Зона	Поз.	Обозначение	Наименование	Кол.	Примечание
				Детали		
Б4		1	3.503.1 - 55.06.5110	⌀22 А-III ГОСТ 5781-75, ℓ=11760	2	70.1 кг
Б4		2	3.503.1 - 55.06.5120	⌀12 А-III ГОСТ 5781-75, ℓ=6250	2	11.1 кг
Б4		3	3.503.1 - 55.06.5130	⌀6 А-I ГОСТ 5781-75, ℓ=290	66	4.2 кг
Б4		4	3.503.1 - 55.06.5140	⌀6 А-I ГОСТ 5781-75, ℓ=160	32	1.1 кг

Нач. отд.	Федоров		26.06.80
Н. контр.	Денисенко		03.11.80
Гл. констр.	Лаптев		26.06.80
ГИП	Шкляр		25.06.80
Рук. гр.	Эпштейн		26.06.80
Ст. инж.	Цыганкова		21.05.80
Инж.	Молибошко		14.04.80

3.503.1 - 55.06.5100

Каркас пространственный КП15

Стадия	Масса	Масштаб
р	86.5 кг	

Лист | Листов 1

Миндорстрой БССР
Белгипродор
Минск

Копировал Формат 11В

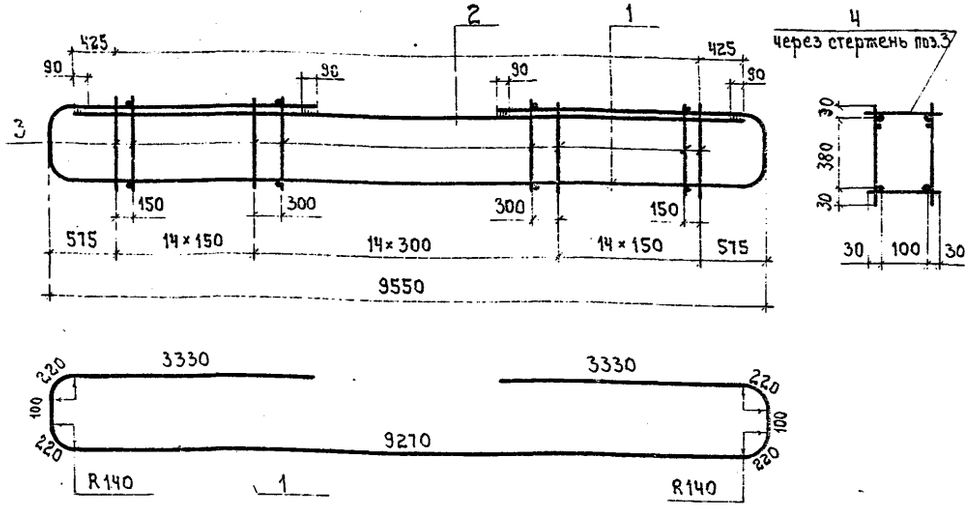

Размеры поз. 1 даны по оси стержня.

Формат	Зона	Поз.	Обозначение	Наименование	Кол.	Примечание
				Детали		
Б4		1	3.503.1 - 55.06.5210	⌀28 А-III ГОСТ 5781-75, ℓ=17010	2	164.3 кг
Б4		2	3.503.1 - 55.06.5220	⌀12 А-III ГОСТ 5781-75, ℓ=9250	2	16.5 кг
Б4		3	3.503.1 - 55.06.5230	⌀8 А-I ГОСТ 5781-75, ℓ=440	86	14.9 кг
Б4		4	3.503.1 - 55.06.5240	⌀8 А-I ГОСТ 5781-75, ℓ=160	42	2.7 кг

Взам. инв. №

Подпись и дата

Инв. № подл.

Нач. отд.	Федоров		26.06.80
Н. контр.	Денисенко		23.11.80
Гл. констр.	Лаптев		26.06.80
ГИП	Шкляр		25.06.80
Рук. гр.	Эпштейн		26.06.80
Ст. инж.	Цыганкова		21.05.80
Инж.	Молибошко		14.04.80

3.503.1 - 55.06.5200

Каркас пространственный КП16

Стадия	Масса	Масштаб
р	198.4 кг	

Лист | Листов 1

Миндорстрой БССР
Белгипродор
Минск

Копировал Формат 11В

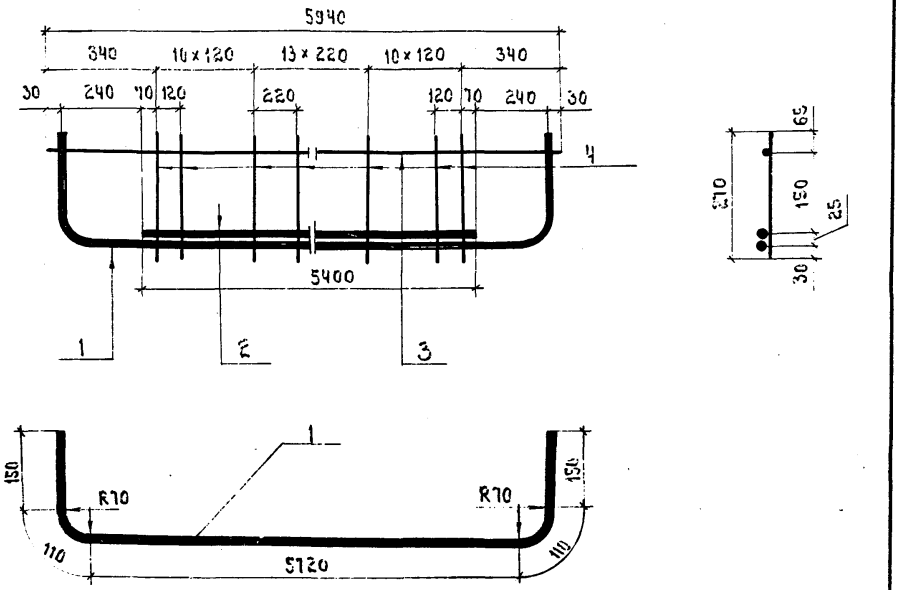

Формат	Зона	Поз.	Обозначение	Наименование	Кол.	Примечание
				Детали		
БЧ		1	3.503.1 - 55.06.1111	Стержень ф22 А-III ГОСТ 5781-75, ℓ=6240	1	18.6 кг
БЧ		2	3.503.1 - 55.06.1112	Стержень ф22 А-III ГОСТ 5781-75, ℓ=5400	1	16.1 кг
БЧ		3	3.503.1 - 55.06.1113	Стержень ф8 А-I ГОСТ 5781-75, ℓ=3940	1	2.3 кг
БЧ		4	3.503.1 - 55.06.1114	Стержень ф8 А-I ГОСТ 5781-75, ℓ=270	34	3.6 кг

Нач.отд.	Федоров		22.10.80
Н.контр.	Денисенко		03.11.80
Гл.конст.	Лаптев		13.10.80
ГИП	Шкляр		17.10.80
Рук.гр.	Эпштейн		10.10.80
Ст.инж.	Цыганкова		03.10.80
Ст.техн.	Павлова		01.10.80

3.503.1-55.06.1130

Каркас плоский КР1

Стадия	Масса	Масштаб
Р	40.6кг	
Лист	Листов 1	

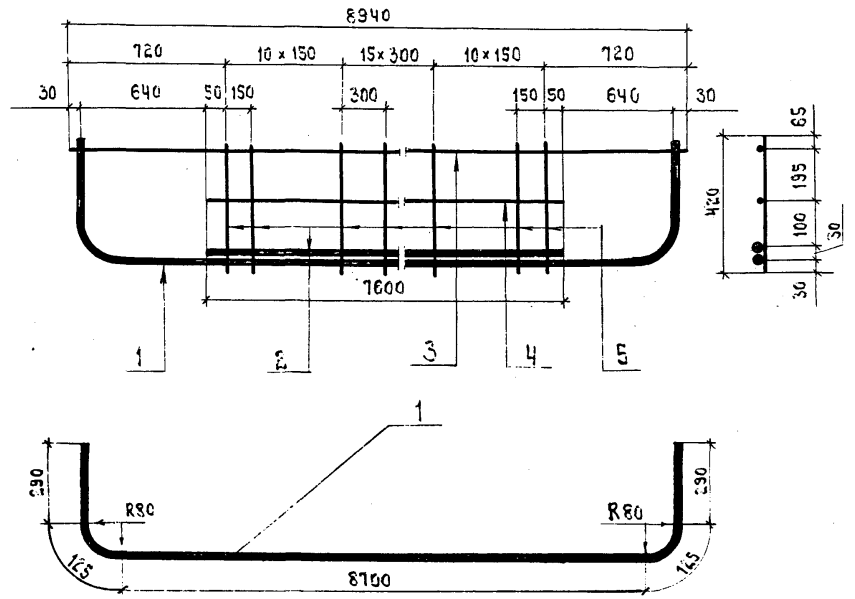

Формат	Зона	Поз.	Обозначение	Наименование	Кол.	Примечание
				Детали		
БЧ		1	3.503.1 - 55.06.2111	Стержень ф25 А-III ГОСТ 5781-75, ℓ=9530	1	56.7 кг
БЧ		2	3.503.1 - 55.06.2112	Стержень ф25 А-III ГОСТ 5781-75, ℓ=1600	1	29.3 кг
БЧ		3	3.503.1 - 55.06.2113	Стержень ф8 А-I ГОСТ 5781-75, ℓ=9340	1	3.5 кг
БЧ		4	3.503.1 - 55.06.2114	Стержень ф8 А-I ГОСТ 5781-75, ℓ=1600	1	3.0 кг
БЧ		5	3.503.1 - 55.06.2115	Стержень ф8 А-I ГОСТ 5781-75, ℓ=420	36	6.0 кг

Нач.отд.	Федоров		22.10.80
Н.контр.	Денисенко		03.11.80
Гл.конст.	Лаптев		13.10.80
ГИП	Шкляр		17.10.80
Рук.гр.	Эпштейн		10.10.80
Ст.инж.	Цыганкова		03.10.80
Ст.техн.	Павлова		21.08.80

3.503.1-55.06.2130

Каркас плоский КР2

Стадия	Масса	Масштаб
Р	78.5кг	
Лист	Листов 1	

Инв.№ подл. | Подпись и дата | Взам.инв.№

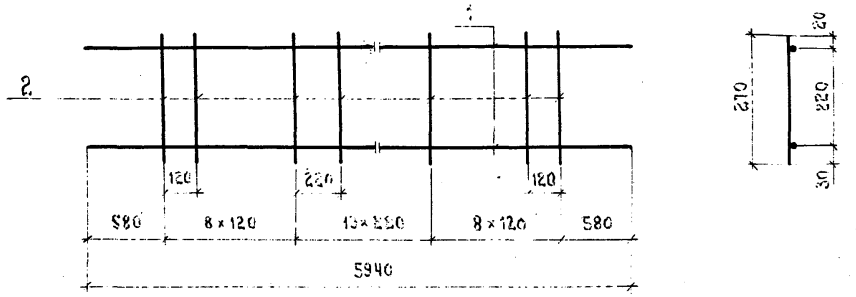

Формат	Зона	Поз.	Обозначение	Наименование	Кол.	Примечание
				Детали		
БЧ		1	3.503.1-55.06.1113	Стержень ф8 А-I ГОСТ 5781-75, ℓ=5940	2	4.7 кг
БЧ		2	3.503.1-55.06.1114	Стержень ф8 А-I ГОСТ 5781-75, ℓ=210	30	3.2 кг

Нач.отд.	Федоров		31.10.80
Н.контр.	Денисенко		03.11.80
Гл.констр.	Лаптев		31.10.80
ГИП	Шкляр		2.9.10.80
Рук.гр.	Эпштейн		28.10.80
Ст.инж.	Цыганкова		20.10.80
Ст.техн.	Павлова		19.10.80

3.503.1-55.06.3110

Каркас плоский КР3

Стадия	Масса	Масштаб
Р	7.9 кг	
Лист	Листов 1	

Минморстрой БССР Белгипродор Минск

Копировал

Формат 11В

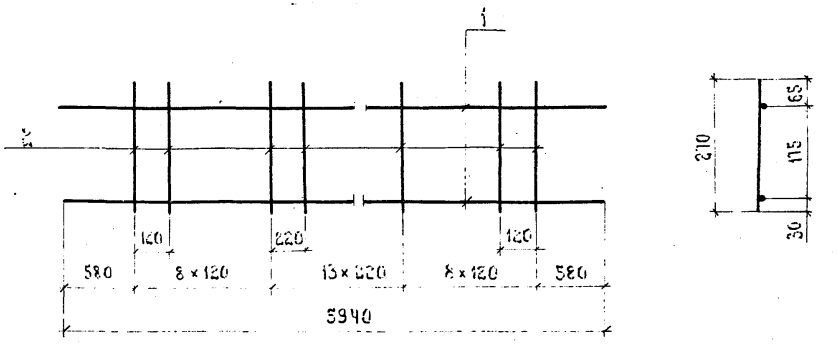

Формат	Зона	Поз.	Обозначение	Наименование	Кол.	Примечание
				Детали		
БЧ		1	3.503.1-55.06.1113	Стержень ф8 А-I ГОСТ 5781-75, ℓ=5940	2	4.7 кг
БЧ		2	3.503.1-55.06.1114	Стержень ф8 А-I ГОСТ 5781-75, ℓ=210	30	3.2 кг

Нач.отд.	Федоров		31.10.80
Н.контр.	Денисенко		03.11.80
Гл.констр.	Лаптев		31.10.80
ГИП	Шкляр		31.10.80
Рук.гр.	Эпштейн		28.10.80
Ст.инж.	Цыганкова		20.10.80
Техник	Ротко		19.10.80

3.503.1-55.06.3120

Каркас плоский КР4

Стадия	Масса	Масштаб
Р	7.9 кг	
Лист	Листов 1	

Минморстрой БССР Белгипродор Минск

Инв.№ подл. | Подпись и дата | Взам.инв.№

Копировал

941-07

Формат 11В

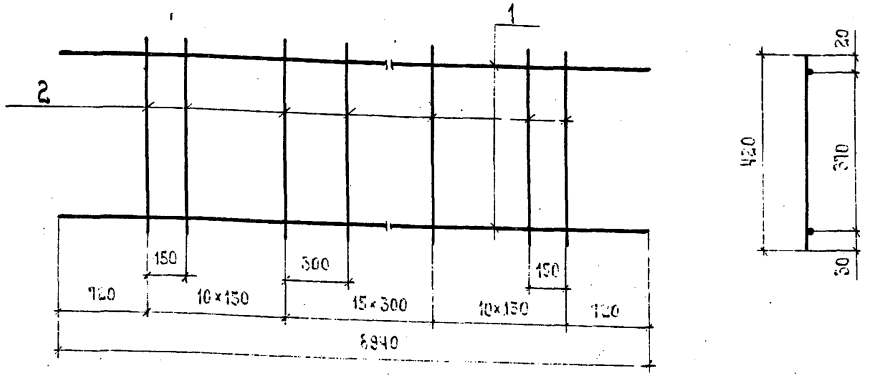

Формат	Зона	Поз.	Обозначение	Наименование	Кол.	Примечание
				Детали		
БЧ		1	3.503.1-55.06.2113	Стержень ф8 А-I ГОСТ 5781-75, ℓ=8940	2	7.1 кг
БЧ		2	3.503.1-55.06.2115	Стержень ф8 А-I ГОСТ 5781-75, ℓ=420	36	6.0 кг

Нач.отд.	Федоров		31.10.80
Н.контр.	Денисенко		03.11.80
Гл.констр.	Лаптев		31.10.80
ГИП	Шкляр		31.10.80
Рук.гр.	Эпштейн		29.10.80
Ст.инж.	Цыганкова		31.10.80
Ст.техн.	Павлова		19.10.80

3.503.1-55.06.4110

Каркас плоский КР5

Стадия	Масса	Масштаб
Р	13.1 кг	
Лист	Листов 1	

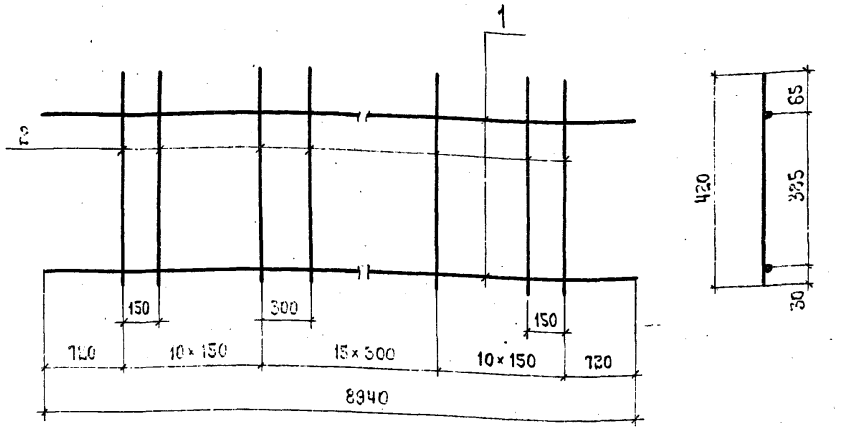

Формат	Зона	Поз.	Обозначение	Наименование	Кол.	Примечание
				Детали		
БЧ		1	3.503.1-55.06.2113	Стержень ф8 А-I ГОСТ 5781-75, ℓ=8940	2	7.1 кг
БЧ		2	3.503.1-55.06.2115	Стержень ф8 А-I ГОСТ 5781-75, ℓ=420	36	6.0 кг

Нач.отд.	Федоров		31.10.80
Н.контр.	Денисенко		03.11.80
Гл.констр.	Лаптев		31.10.80
ГИП	Шкляр		31.10.80
Рук.гр.	Эпштейн		29.10.80
Ст.инж.	Цыганкова		31.10.80
Механик	Гонтс		19.10.80

3.503.1-55.06.4120

Каркас плоский КР6

Стадия	Масса	Масштаб
Р	13.1 кг	
Лист	Листов 1	

Инв.№ подл. | Подпись и дата | Взам.инв.№

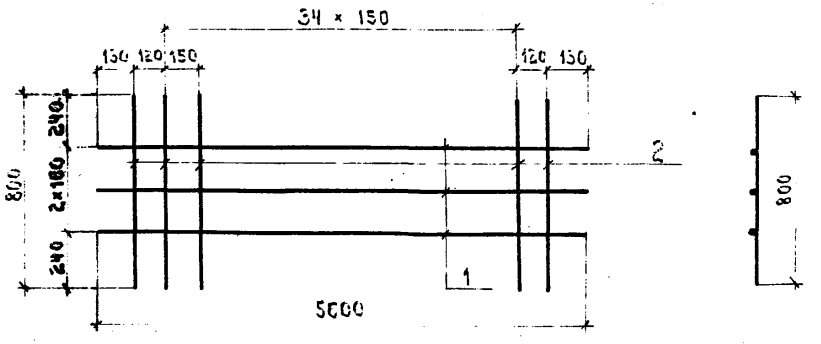

Формат	Зона	Поз.	Обозначение	Наименование	Кол.	Примечание
				Детали		
БЧ		1	3.503.1-55.06.1310	Стержень ф8 А-I ГОСТ 5781-75, ℓ=5600	3	8.6 кг
БЧ		2	3.503.1-55.06.1320	Стержень ф8 А-III ГОСТ 5781-75, ℓ=800	37	11.1 кг

Нач. отд.	Федоров		15.08.90
Н. контр.	Денисенко		03.09.90
Гл. констр.	Лаптев		11.08.90
ГИП	Шкляр		10.08.90
Рук. гр.	Эпштейн		09.08.90
Ст. инж.	Цыганкова		03.10.90
Ст. техн.	Павлова		03.08.90

3.503.1-55.06.1300

Сетка арматурная С1

Стадия	Масса	Масштаб
Р	18.3кг	
Лист	Листов 1	

Минздортрой БССР Белгипродор Минск

Копировал

Формат 11Б

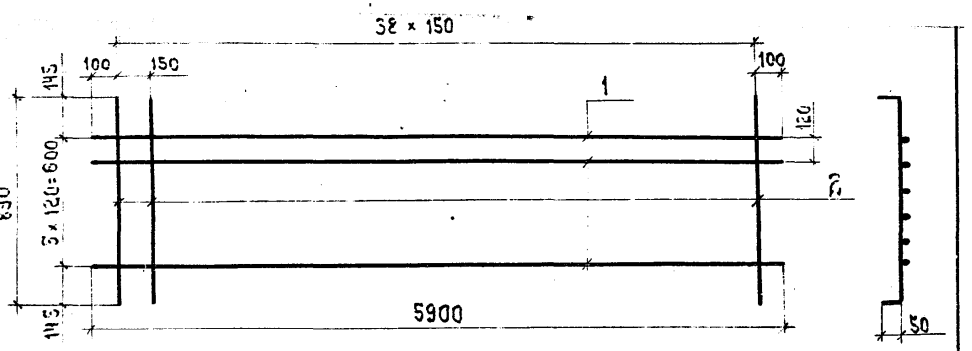

Формат	Зона	Поз.	Обозначение	Наименование	Кол.	Примечание
				Детали		
БЧ		1	3.503.1-55.06.1410	Стержень ф8 А-I ГОСТ 5781-75, ℓ=5900	6	14.0 кг
БЧ		2	3.503.1-55.06.1420	Стержень ф8 А-I ГОСТ 5781-75, ℓ=990	39	15.2 кг

Нач. отд	Федоров		15.10.90
Н. контр.	Денисенко		03.11.90
Гл. конст.	Лаптев		13.10.90
ГИП	Шкляр		10.10.90
Рук. гр.	Эпштейн		09.10.90
Ст. инж	Цыганкова		08.10.90
Ст. техн	Павлова		03.10.90

3.503.1-55.06.1400

Сетка арматурная С2

Стадия	Масса	Масштаб
Р	29.2кг	
Лист	Листов 1	

Минздортрой БССР Белгипродор Минск

Копировал

Формат 11Б

Инв. № подл. | Подпись и дата | Взам. инв. №

941-07

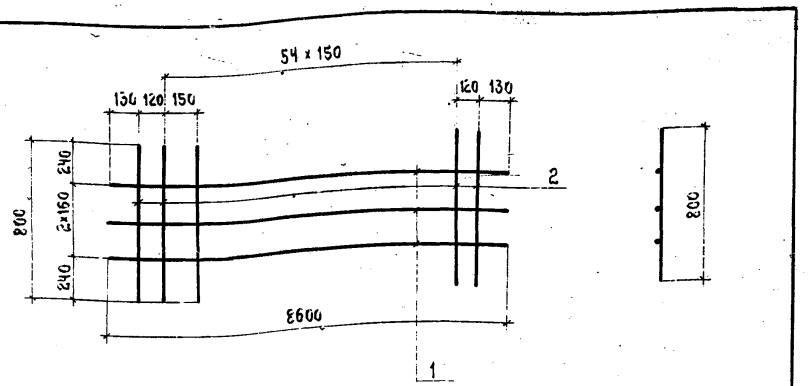

Формат	Зона	Поз.	Обозначение	Наименование	Кол.	Примечание
				Детали		
БЧ		1	3.503.1-55.06.2310	Стержень ф8 А-I ГОСТ 5781-75, ℓ=8600	3	16.2 кг
БЧ		2	3.503.1-55.06.2320	Стержень ф8 А-III ГОСТ 5781-75, ℓ=800	57	12.0 кг

Нач. отд.	Федоров		30.10.90
Н.контр.	Денисенко		05.11.90
Гл.констр	Лаптев		30.10.90
ГИП	Шкляр		21.10.90
Рук.гр.	Эпштейн		25.10.90
Ст.инж.	Маркацан		21.10.90
Техник	Ротто		21.10.90

3.503.1-55.06.2300

Сетка арматурная С3

Стадия	Масса	Масштаб
Р	28.2кг	

Лист Листов 1

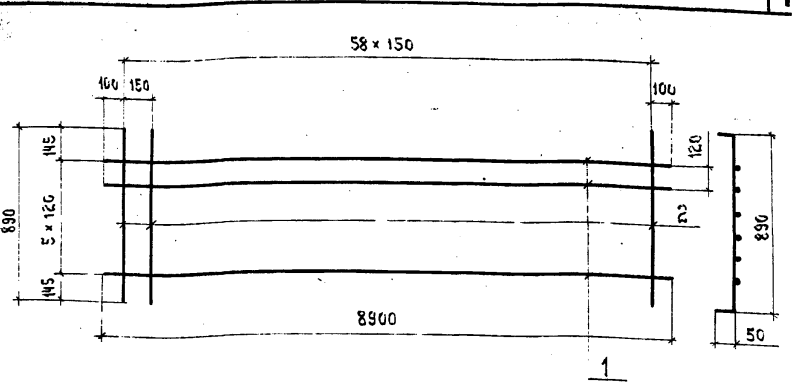

Формат	Зона	Поз.	Обозначение	Наименование	Кол.	Примечание
				Детали		
БЧ		1	3.503.1-55.06.2410	Стержень ф8 А-I ГОСТ 5781-75, ℓ=8900	6	21.1 кг
БЧ		2	3.503.1-55.06.2420	Стержень ф8 А-I ГОСТ 5781-75, ℓ=890	53	23.1 кг

Нач. отд.	Федоров		30.10.90
Н.контр.	Денисенко		05.10.90
Гл.констр	Лаптев		30.10.90
ГИП	Шкляр		21.10.90
Рук.гр.	Эпштейн		25.10.90
Ст.инж.	Маркацан		21.10.90
Техник	Ротто		21.10.90

3.503.1-55.06.2400

Сетка арматурная С4

Стадия	Масса	Масштаб
Р	44.2кг	

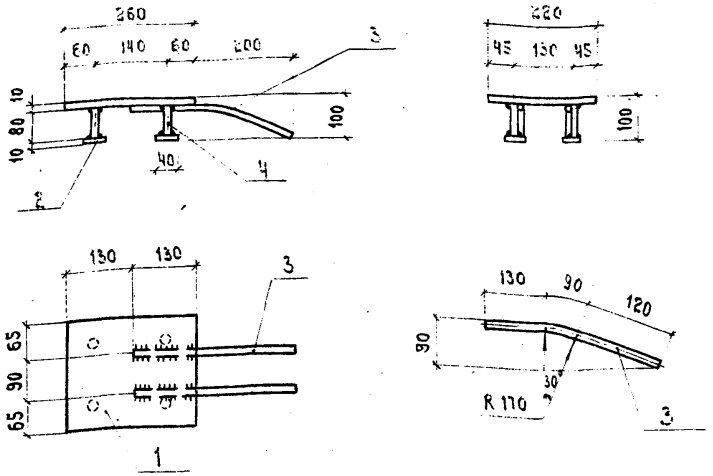

Формат	Зона	Поз.	Обозначение	Наименование	Кол.	Примечание
				Детали		
Б4		1	3.503.1-55.06.1510	-220×10 ГОСТ 82-70, ℓ=260	1	4.5кг
Б4		2	3.503.1-55.06.1520	-40×10 ГОСТ 103-76, ℓ=40	4	0.50кг
Б4		3	3.503.1-55.06.1530	⌀16 А-II ГОСТ 5781-75, ℓ=340	2	1.1кг
Б4		4	3.503.1-55.06.1540	⌀12 А-II ГОСТ 5781-75, ℓ=80	4	0.30кг

Приварку стержней и антикоррозийное покрытие выполнять в соответствии с СН 393-78 и СН 313-65.

Нач.отд.	Федоров		07.08.80
Н.контр.	Денисенко		03.11.80
Гл.констр.	Лаптев		05.10.80
СМП	Шкляр		10.08.80
Рук.гр.	Эпштейн		09.08.80
Ст.инж.	Цыганкова		31.07.80
Ст.техн.	Павлова		25.01.80

3.503.1-55.06.1500

Изделие закладное МН1

Стадия	Масса	Масштаб
Р	5.4кг	1:10
Лист	Листов 1	

Минавтострой БССР Белгипродор Минск

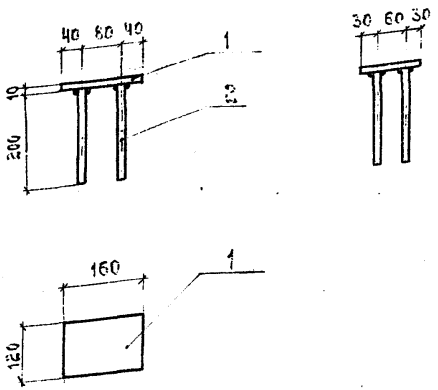

Формат	Зона	Поз.	Обозначение	Наименование	Кол.	Примечание
				Детали		
Б4		1	3.503.1-55.06.1610	-120×10 ГОСТ 103-76, ℓ=160	1	1.5кг
Б4		2	3.503.1-55.06.1620	⌀10 А-II ГОСТ 5781-75, ℓ=200	4	0.5кг

Приварку стержней и антикоррозийное покрытие выполнять в соответствии с СН 393-78 и СН 313-65.

Нач.отд.	Федоров		07.08.80
Н.контр.	Денисенко		03.11.80
Гл.констр.	Лаптев		05.10.80
СМП	Шкляр		10.08.80
Рук.гр.	Эпштейн		09.08.80
Ст.инж.	Цыганкова		31.07.80
Ст.техн.	Павлова		25.01.80

3.503.1-55.06.1600

Изделие закладное МН2

Стадия	Масса	Масштаб
Р	2.0кг	1:10
Лист	Листов 1	

Минавтострой БССР Белгипродор Минск

Инв.№ подл. | Подпись и дата | Взам.инв.№

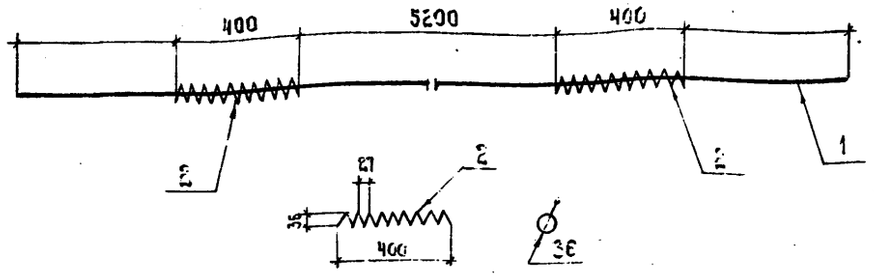

Формат	Зона	Поз.	Обозначение	Наименование	Кол.	Примечание
				Детали		
Б4		1	3.503.1-55.06.3310	Стержень ф18 А-V ГОСТ 5781-75, ℓ=6050	1	12.1 кг
Б4		2	3.503.1-55.06.3320	Спираль ф36-I ГОСТ 6727-53*, ℓ=1150	2	0.2 кг

Длина поз. 1 дана в деле, длина в заготовке определяется заводом-изготовителем.

Нач.отд.	Федоров		31.10.80
Н.контр.	Денисенко		03.11.80
Гл.констр.	Лаптев		31.10.80
ГИП	Шкляр		28.10.80
Рук.гр.	Эпштейн		28.10.80
Ст.инж.	Цыганкова		27.10.80
Ст.техн.	Павлова		25.10.80

3.503.1-55.06.3300

Стержень напрягаемый СН1

Стадия	Масса	Масштаб
Р	12.3кг	

Лист Листов 1

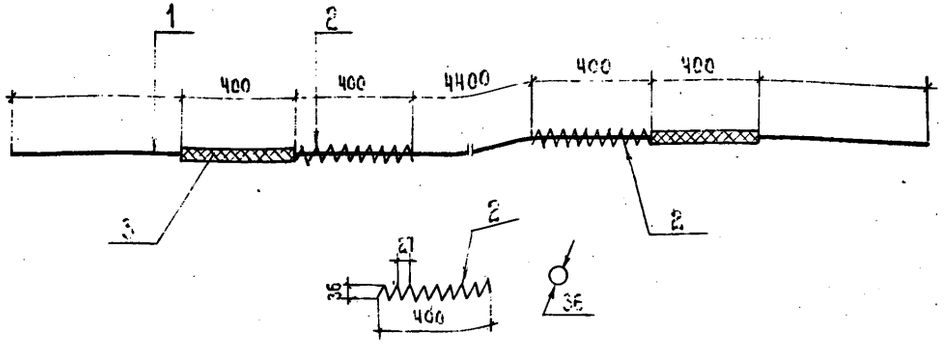

Формат	Зона	Поз.	Обозначение	Наименование	Кол.	Примечание
				Детали		
Б4		1	3.503.1-55.06.3410	Стержень ф18 А-V ГОСТ 5781-75, ℓ=6050	1	12.1 кг
Б4		2	3.503.1-55.06.3320	Спираль ф36-I ГОСТ 6727-53*, ℓ=1150	2	0.2 кг
Б4		3	ГОСТ 18599-73	Труба ПНП 25 сл, ℓ=400	2	0.12кг

Длина поз. 1 дана в деле, длина в заготовке определяется заводом-изготовителем.

Нач.отд.	Федоров		31.10.80
Н.контр.	Денисенко		03.11.80
Гл.констр.	Лаптев		31.10.80
ГИП	Шкляр		28.10.80
Рук.гр.	Эпштейн		28.10.80
Ст.инж.	Цыганкова		27.10.80
Ст.техн.	Павлова		25.10.80

3.503.1-55.06.3400

Стержень напрягаемый СН2

Стадия	Масса	Масштаб
Р	12.4кг	

Инв.№ подл. | Подпись и дата | Взам.инв.№

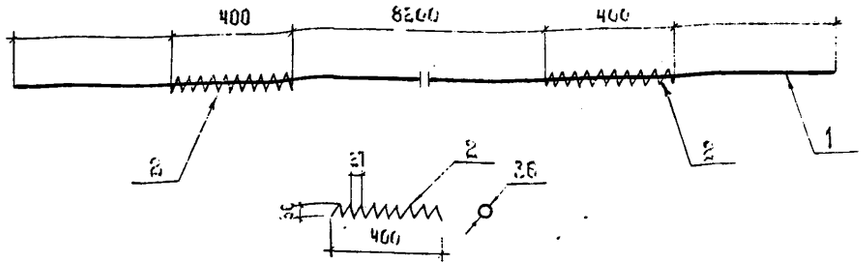

Формат	Зона	Поз.	Обозначение	Наименование	Кол.	Примечание
				Детали		
БЧ		1	3.503.1-55.06.4310	Стержень ф20 А-V ГОСТ 5781-75, ℓ=9050	1	22.3кг
БЧ		2	3.503.1-55.06.3320	Спираль ф3 В-I ГОСТ 6727-53*, ℓ=1150	2	0.2кг

Длина поз.1 дана в деле, длина в заготовке определяется заводом-изготовителем.

Нач.отд.	Федоров		31.10.80
Н.контр.	Денисенко		03.11.80
Гл.констр.	Лаптев		31.10.80
ГИП	Шкляр		29.10.80
Рук.гр.	Эпштейн		28.10.80
Ст.инж.	Цыганкова		27.10.80
Ст.техн.	Павлова		24.10.80

3.503.1-55.06.4300

Стержень напрягаемый СН3

Стадия	Масса	Масштаб
Р	22.5кг	
Лист	Листов 1	

Минстрой БССР Белгипродор Минск

Копировал

Формат 11В

Инв.№ подл. | Подпись и дата | Взам.инв.№

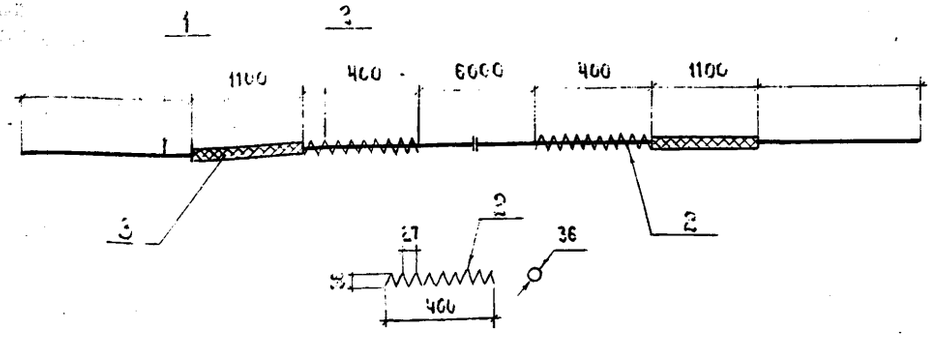

Формат	Зона	Поз.	Обозначение	Наименование	Кол.	Примечание
				Детали		
БЧ		1	3.503.1-55.06.4410	Стержень ф20 А-V ГОСТ 5781-75, ℓ=9050	1	22.3кг
БЧ		2	3.503.1-55.06.3320	Спираль ф3 В-I ГОСТ 6727-53*, ℓ=1150	2	0.2кг
		3	ГОСТ 12599-73	Труба ПНП 35 л, ℓ=1100	2	0.42кг

Длина поз.1 дана в деле, длина в заготовке определяется заводом-изготовителем.

Нач.отд.	Федоров		31.10.80
Н.контр.	Денисенко		03.11.80
Гл.констр.	Лаптев		31.10.80
ГИП	Шкляр		29.10.80
Рук.гр.	Эпштейн		28.10.80
Ст.инж.	Цыганкова		27.10.80
Ст.техн.	Павлова		24.10.80

3.503.1-55.06.4400

Стержень напрягаемый СН4

Стадия	Масса	Масштаб
Р	22.9кг	
Лист	Листов 1	

Минстрой БССР Белгипродор Минск

Копировал

Формат 11В

941-07

Инв.№ подл. | Подпись и дата | Взам.инв.№

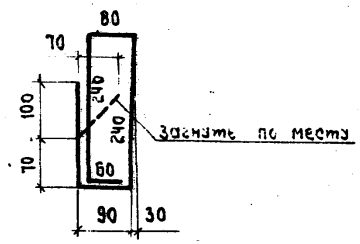

Обозначение	∅, мм	Длина мм	Масса кг	Примечание
3.503.1-55.06.1140	8 А-I	880	0.35	

Нач.отд.	Федоров		19.10.80
Н.контр.	Денисенко		03.11.80
Гл.констр.	Лаптев		19.10.80
ГИП	Шкляр		17.10.80
Рук.гр.	Эпштейн		12.10.80
Ст.инж.	Цыганкова		09.10.80
Ст.техн.	Павлова		08.10.80

3.503.1-55.06.1140

Стержень арматурный

Стадия	Масса	Масштаб
Р	0.35кг	

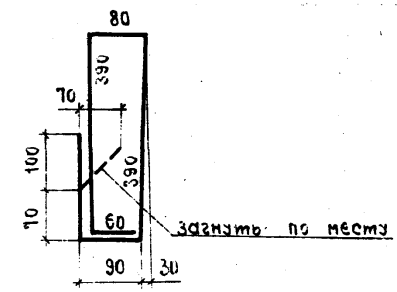

Обозначение	∅, мм	Длина мм	Масса кг	Примечание
3.503.1-55.06.2140	8 А-I	1180	0.47	

Нач.отд	Федоров		19.10.80
Н.контр	Денисенко		03.11.80
Гл.констр.	Лаптев		19.10.80
ГИП	Шкляр		17.10.80
Рук.гр.	Эпштейн		12.10.80
Ст.инж.	Цыганкова		09.10.80
Ст.техн.	Павлова		09.10.80

3.503.1-55.06.2140

Стержень арматурный

Стадия	Масса	Масштаб
Р	0.47кг	

Взам.инв.№ | Подпись и дата | Инв.№ подл.

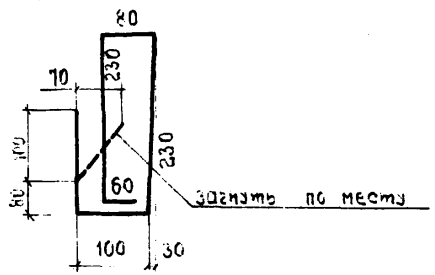

Обозначение	⌀ мм	Длина мм	Масса кг	Примечание
3.503.1-55.06.3140	8 А-I	880	0.35	

Нач.отд.	Федоров		31.10.80
Н.контр.	Денисенко		03.11.80
Гл.констр	Лаптев		31.10.80
ГИП	Шкляр		28.10.80
Рук.гр.	Эпштейн		28.10.80
Ст.инж.	Цыганкова		21.10.80
Техник	Ротто		24.10.80

3.503.1-55.06.3140

Стержень арматурный

Стадия	Масса	Масштаб
Р	0.35кг	
Лист	Листов 1	

Минморстрой БССР Белгипродор Минск

Копировал

Формат 11Б

Инв.№ подл. | Подпись и дата | Взам.инв.№

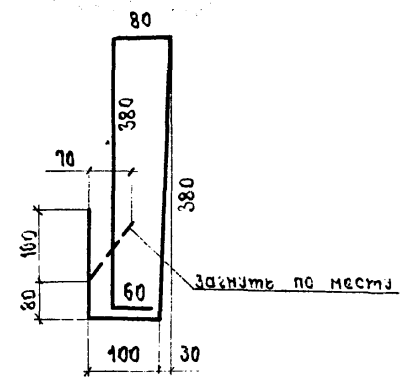

Обозначение	⌀ мм	Длина мм	Масса кг	Примечание
3.503.1-55.06.4140	8 А-I	1180	0.47	

Нач.отд.	Федоров		31.10.80
Н.контр.	Денисенко		03.11.80
Гл.констр	Лаптев		31.10.80
ГИП	Шкляр		28.10.80
Рук.гр.	Эпштейн		28.10.80
Ст.инж.	Цыганкова		21.10.80
Техник	Ротто		24.10.80

3.503.1-55.06.4140

Стержень арматурный

Стадия	Масса	Масштаб
Р	0.47кг	
Лист	Листов 1	

Минморстрой БССР Белгипродор Минск

Копировал

Формат 11Б

КЖ 01-07

Инв.№ подл. | Подпись и дата | Взам.инв.№

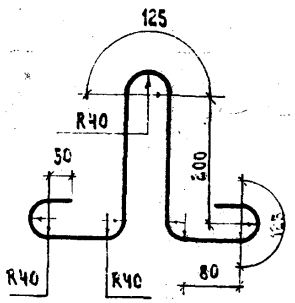

Обозначение	⌀ мм	Длина мм	Масса кг	Примечание
3.503.1-55.06.1100	14А-I	1160	1.4	

Нач. отд.	Федоров		23.10.80
Н.контр.	Денисенко		23.11.80
Гл.констр.	Лаптев		18.10.80
ГИП	Шкляр		15.10.80
Рук. гр.	Эпштейн		27.01.80
Ст. инж.	Цыганкова		25.01.80
Ст. техн.	Павлова		10.05.80

3.503.1-55.06.1100

Петля строповочная.

Стадия	Масса	Масштаб
Р	1.4кг	

Инв. № подл. | Подпись и дата | Взам. инв. №

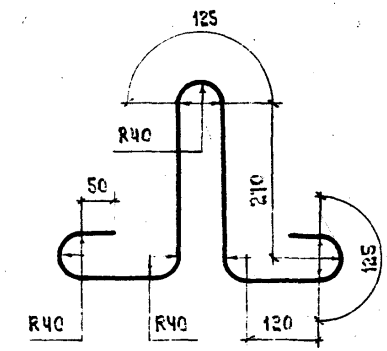

Обозначение	⌀ мм	Длина мм	Масса кг	Примечание
3.503.1-55.06.2500	18А-I	1380	2.8	

Нач. отд.	Федорсе		23.10.80
Н.контр.	Денисенко		23.11.80
Гл.констр.	Лаптев		18.10.80
ГИП	Шкляр		15.10.80
Рук. гр.	Эпштейн		27.01.80
Ст. инж.	Цыганкова		25.01.80
Ст. техн.	Павлова		10.05.80

3.503.1-55.06.2500

Петля строповочная

Стадия	Масса	Масштаб
Р	2.8кг	

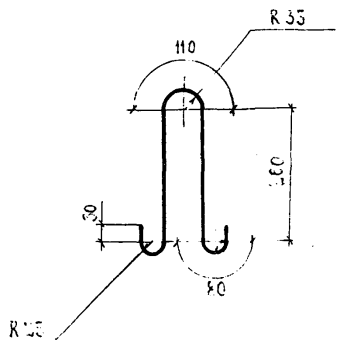

Обозначение	Ø, мм	Длина м	Масса кг	Примечание
3.503.1-55.06.5300	10 А-I	850	0.53	

Нач.отд.	Федоров		31.10.80
Н.контр.	Денисенко		03.11.80
Гл.конструктор	Лаптев		31.10.80
ГИП	Шкляр		29.10.80
Рук.гр.	Эпштейн		29.10.80
Ст.инж.	Цыганкова		21.10.80
Ст.техн.	Павлова		21.01.80

3.503.1-55.06.5300

Петля строповочная

Стадия	Масса	Масштаб
Р	0.53кг	
Лист	Листов 1	

Минздорстрой БССР
Белгипродор
Минск

Копировал

Формат 11Б

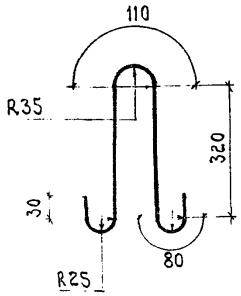

Обозначение	Ø, мм	Длина мм	Масса кг	Примечание
3.503.1-55.06.5400	12 А-I	960	0.85	

Нач.отд.	Федоров		31.10.80
Н.контр.	Денисенко		31.10.80
Гл.конструктор	Лаптев		31.10.80
ГИП	Шкляр		31.10.80
Рук.гр.	Эпштейн		31.10.80
Ст.инж.	Цыганкова		31.10.80
Ст.техн.	Павлова		31.01.80

3.503.1-55.06.5400

Петля строповочная

Стадия	Масса	Масштаб
Р	0.85кг	
Лист	Листов 1	

Минздорстрой БССР
Белгипродор
Минск

Инв.№ подл. | Подпись и дата | Взам.инв.№

Копировал

Формат 11Б

941-07

ЦЕНТРАЛЬНЫЙ ИНСТИТУТ
ТИПОВОГО ПРОЕКТИРОВАНИЯ ГОССТРОЯ СССР
МИНСКИЙ ФИЛИАЛ

1. XII
180 300
941/7 1-06

gost.e-ecolog.ru