ТИПОВЫЕ СТРОИТЕЛЬНЫЕ КОНСТРУКЦИИ И ИЗДЕЛИЯ СООРУЖЕНИЙ

СЕРИЯ 3.503.1-55

СБОРНЫЕ ЖЕЛЕЗОБЕТОННЫЕ МОСТЫ ПРОЛЕТАМИ 6 и 9 м НА СВАЙНЫХ ОПОРАХ

ВЫПУСК 2

ПРОЛЕТНОЕ СТРОЕНИЕ. МОСТОВОЕ ПОЛОТНО

РАБОЧИЕ ЧЕРТЕЖИ

gost.e-ecolog.ru

1980

ТИПОВЫЕ СТРОИТЕЛЬНЫЕ КОНСТРУКЦИИ И ИЗДЕЛИЯ СООРУЖЕНИЙ

СЕРИЯ 3.503.1-55

СБОРНЫЕ ЖЕЛЕЗОБЕТОННЫЕ МОСТЫ ПРОЛЕТАМИ 6 и 9 м НА СВАЙНЫХ ОПОРАХ

ВЫПУСК 2

ПРОЛЕТНОЕ СТРОЕНИЕ. МОСТОВОЕ ПОЛОТНО

РАБОЧИЕ ЧЕРТЕЖИ

Разработаны:
проектным институтом „Белгипродор"
Главный инженер института Хвостиков В.В.
Начальник мостового отдела Федоров А.Г.
Главный инженер проекта Шкляр В.Х.

Утверждены
и введены в действие
Миндорстроем БССР
Протокол N 1/81 от 25.02.81г.

Формат	Стр.	Обозначение	Наименование	Примечание
12	2,3	3.503.1-55 .02.00ДО	Содержание	
12	4:6	3.503.1-55 .02.00ТО	Техническое описание	
12	7	3.503.1-55 .02.00ВД	Ведомость ссылочных документов	
12	8,9	3.503.1-55 .02.01	Мостовое полотно для пролета длиной 6м 1МП6; 2МП6 Спецификация	
12	10,11	3.503.1-55 .02.02	Мостовое полотно для пролета длиной 9м 1МП9; 2МП9 Спецификация	
12	12	3.503.1-55 .02.03	Поперечные разрезы	
12	13	3.503.1-55 .02.04	Узлы 1 и 2 при асфальтобетонном покрытии проезжей части	
12	14	3.503.1-55 .02.05	Узлы 1 и 2 при цементобетонном покрытии проезжей части	
12	15,16	3.503.1-55 .02.06	Узлы 3÷7 сопряжения элементов пролетного строения, мостового полотна и опор	
12	17	3.503.1-55 .02.07	Схема расположения элементов пролетного строения 1ПС6, 1ПС9. Спецификация	
12	18	3.503.1-55 .02.07СБ	Схема расположения элементов пролетного строения 1ПС6, 1ПС9	
12	19	3.503.1-55 .02.08	Схема расположения элементов пролетного строения 2ПС6; 2ПС9 Спецификация	
12	20	3.503.1-55 .02.08СБ	Схема расположения элементов пролетного строения 2ПС6, 2ПС9	
12	21	3.503.1-55 .02.09	Схема расположения элементов пролетного строения 3ПС6, 3ПС9. Спецификация	
12	22	3.503.1-55 .02.09СБ	Схема расположения элементов пролетного строения 3ПС6, 3ПС9	
12	23	3.503.1-55 .02.10	Схема расположения элементов пролетного строения 4ПС6, 4ПС9 Спецификация	
12	24	3.503.1-55 .02.10СБ	Схема расположения элементов пролетного строения 4ПС6, 4ПС9	
12	25	3.503.1-55 .02.11	Схема расположения элементов пролетного строения 5ПС6, 5ПС9 Спецификация	
12	26	3.503.1-55 .02.11СБ	Схема расположения элементов пролетного строения 5ПС6, 5ПС9	

Нач.отд.	Федоров		20.11.90
Н.контр.	Цепиленко		20.11.90
Гл.констр.	Лаптев		19.11.90
ГИП	Шкляр		19.11.90
Рук.гр.	Эпштейн		19.11.90
Ст.инж.	Цыганкова		20.10.90
Инженер	Молибашко		20.10.90

3.503.1-55 .02.00 ДО

Содержание

Стадия	Лист	Листов
Р	1	2

Минавтодорстрой БССР

Формат	Стр.	Обозначение	Наименование	Примечание
12	27	3.503.1- 55 .02.12	Схема расположения элементов пролетного строения 6ПС6, 6ПС9	
			Спецификация	
12	28	3.503.1- 55 .02.12 СБ	Схема расположения элементов пролетного строения 6ПС6, 6ПС9	
12	29	3.503.1- 55 .02.13	Схема расположения блоков тротуара для одного пролета	
12	30	3.503.1- 55 .02.14	Узлы 8 и 9 прикрепления блоков тротуара	
12	31	3.503.1- 55 .02.15	Участок монолитный Ум1, Ум2	
12	32	3.503.1- 55 .02.16	Участок монолитный Ум3	
12	33	3.503.1- 55 .02.17	Участок монолитный Ум4	
12	34	3.503.1- 55 .02.18	Участок монолитный Ум5	
12	35	3.503.1- 55 .02.19	Участок монолитный Ум6	
12	36	3.503.1- 55 .02.16 ВС	Участок монолитный Ум3÷Ум6. Выборка стали	
12	37	3.503.1- 55 .02.20	Шов деформационный 1ШД	
12	38	3.503.1- 55 .02.21	Шов деформационный 2ШД	
12	39	3.503.1- .02.22	Спираль СП1 : СП4	
11б	39	3.503.1- 55 .02.23	Стержень одиночный участка монолитного Ум3÷Ум6	
11б	40	3.503.1- 55 .02.24	Стержень одиночный участка монолитного Ум3÷Ум6	
11б	40	3.503.1- 55 .02.25	Стержень одиночный участка монолитного Ум3÷Ум6	
12	41	3.503.1- 55 .02.26	Изделие закладное МН1÷МН4 деформационного шва 1ШД	
12	42	3.503.1- 55 .02.27	Изделие закладное МН5÷МН8 деформационного шва 2ШД	
12	43	3.503.1- 55 .02.28	Компенсатор латунный КЛ1÷КЛ4	

Копировал Нахимович Формат 12 941-03

1. Общая часть

1.1. Выпуск 2 содержит рабочие чертежи пролетного строения и мостового полотна.

1.2. В выпуске не приведены конструкции барьерного ограждения и перил. Эти конструкции должны выполняться по чертежам типовых проектов в соответствии с данными в материалах привязки.

1.3. Материал покрытия мостового полотна принять по материалам привязки проекта.

1.4. Сведения, необходимые при проектировании пролетного строения и мостового полотна, приведены в вып.0.

2. Требования к бетону

2.1. Для всех монолитных конструкций, кроме мостового полотна, должен применяться бетон гидротехнический по ГОСТ 4795-68 марки по прочности на сжатие М300.

2.2. Марка бетона по морозостойкости зависит от климатических условий района строительства, поэтому она указывается в материалах привязки проекта и должна быть не менее: Мрз200 - при среднемесячной температуре наружного воздуха наиболее холодного месяца -15°С и выше

Мрз300 - при среднемесячной температуре воздуха ниже -15°С.

2.3. Марка бетона по водонепроницаемости при отсутствии указаний в материалах привязки проекта должна быть не менее В4.

2.4. Материалы для приготовления бетона и технология выполнения работ должны соответствовать требованиям СНиП III-43-75.

3. Требования к арматуре

3.1. Для армирования монолитных участков должна применяться арматура из определенных марок сталей в зависимости от её диаметра, класса, наличия сварных соединений и климатических условий в соответствии с требованиями таблицы.

Класс стали по ГОСТ 5781-75	Диаметр арматуры мм	Марка стали по ГОСТ 380-71*		Марка стали по ГОСТ 5781-75
		Расчетная температура местности		Расчетная температура местности
		до -40°		до -40°
		Объединение вязальной проволоки	Сварные изделия	Объединение вязальной проволокой
класс А-I	∅6, ∅8	ВСт3сп2 ВСт3пс2 Ст3сп3 ВСт3Гпс2	—	—
класс А-II	∅10	—	ВСт5сп2	—
класс А-III	∅12	—	—	25Г2С 35ГС

Нач.отд.	Федоров		20.11.80
Н.контр.	Денисенко		20.11.80
Гл.конструктор	Лаптев		19.11.80
ГИП	Шкляр		18.11.80
Рук.гр.	Эпштейн		18.11.80
Ст.инж.	Цыганкова		17.11.80

3.503.1-55.02.00ТО

Техническое

Стадия	Лист	Листов
Р	1	3

Минавтодорстрой БССР

3.2. Расчетная температура воздуха, необходимая для пользования таблицей, приводится проектной организацией в материалах привязки проекта.

3.3. Для закладных изделий деформационного шва применять полосовую сталь марки ВСт3 сп5 по ГОСТ 380-71*.

3.4. Заготовку и установку арматуры выполнять в соответствии с требованиями СНиП III-43-75 и СН 393-78.

Примечание: На чертежах размеры хомутов и гнутых стержней даны по внутренним граням.

4. Требования к конструкции пролетного строения

4.1 Плиты пролетного строения устанавливать на прокладки шириной 20см из трех слоев рулонного гидроизоляционного материала на негнижущей основе (асбест, стеклоблокно).

4.2. Поверхность насадок должна быть ровной, без наплывов бетона и раковин.

4.3. Подтротуарные балки в мостах без деформационного шва устанавливать на насадку без прокладок. При наличии деформационного шва концы двух подтротуарных балок, не подлежащие обетонированию с насадкой (со стороны деформационного шва), опереть на насадку через трехслойную прокладку, как плиты пролетного строения.

4.4. Одновременно с устройством выравнивающего слоя, обетонировать зазоры между торцами плит пролетных строений, а также между торцами плит пролетных строений и переходных плит.

При наличии деформационного шва зазор между торцами плит по линии шва не бетонировать.

4.5 Поперечное объединение плит пролетного строения (обетонирование шпонок) выполнять при обязательной установке уплотнения (опалубки) в щель между плитами. Для уплотнения рекомендуется использовать гермит с последующим его извлечением. Бетонирование выполнять бетоном на мелком щебне (до 30мм).

4.6. Проезд по шву автомобильной нагрузки до набора бетоном шпонок прочности 200 10^5Па ($\frac{кгс}{см^2}$) не допускается.

5. Требования к мостовому полотну

5.1. Подготовительный слой под гидроизоляцию выполнить из бетона или цементопесчаного раствора по прочности М200, морозостойкости - Мрз 50.

5.2. Гидроизоляцию пролетного строения выполнять двухслойной с использованием рулонных гидроизоляционных материалов на негнижущей основе, типа гидроизол, стеклоткань, гидростеклоизол, стеклоизол в соответствии с типовым проектом №501-5, инв.№384/11.

5.3. Защитный слой выполнить из бетона на мелком щебне М200, Мрз100.

5.4. Для цементобетонного покрытия мостового полотна применять бетон дорожный по ГОСТ 8424-72 марки М400 для дорог II категории и М350 для дорог III ÷ V категорий. Марка по морозостойкости – в соответствии с указаниями п. 2.2.

5.5. В зоне обетонирования металлического окаймления деформационного шва применять бетон гидрофобный или на расширяющемся цементе НЦ20.

5.6. Цементобетонное покрытие над всеми опорами, кроме места устройства деформационного шва, армировать дополнительным рядом сетки шириной 1.5м с расположением арматуры диаметром 6мм вдоль моста.

5.7. Асфальтобетонное покрытие выполнять двухслойным с толщиной верхнего слоя 30мм, нижнего - 40мм. Для верхнего и нижнего слоя применять горячий плотный асфальтобетон марки II, типов А, Б, В или Г по ГОСТ 9128-76. Марка битума для приготовления асфальтобетона должна соответствовать требованиям указанного ГОСТ в зависимости от климатического района строительства.

5.8. Асфальтобетонное покрытие над всеми опорами (кроме участка с деформационным швом) по 0.5м от торцов плит в каждую сторону заармировать сеткой из стекловолокна марки СПАП по ГОСТ с разрывным усилием 30 10^5 Па $\left(\frac{кгс}{см}\right)$

5.9. Тротуарные блоки устанавливать на слой подвижного цементного раствора, уложенного на пролетном строении и подтротуарной балке.

Оставшиеся пустоты заполнить через отверстия в блоке подвижным цементным раствором.

5.10. При устройстве покрытия на проезжей части в местах примыкания его к тротуару устроить штрабу 2-3см, которую заполнить герметиком или битумной мастикой.

5.11. До устройства выравнивающего слоя по пролетному строению приварить уголки МС1, МС2 для прикрепления тротуарных блоков. При устройстве гидроизоляции эти уголки защитить от загрязнения битумом съемными колпачками.

5.12. Открытые поверхности тротуаров рекомендуется покрыть за 2 раза гидрофобизирующей жидкостью по ГОСТ 10834-76.

5.13. Поверхности перил и металлических ограждений защитить от коррозии окраской за 2 раза масляной краской.

5.14. Работы по устройству пролетного строения и мостового полотна выполнять в соответствии с требованиями СНиП III-43-75 „Мосты и трубы"; СНиП III-40-78 „Автомобильные дороги"; СНиП III-20-74 „Кровли, гидроизоляция, пароизоляция, теплоизоляция"; „Руководства по строительству дорожных асфальтобетонных покрытий" М. Транспорт, 1978 г., а также „Инструкции по устройству цементобетонных покрытий автомобильных дорог". ВСН 139-78.

Обозначение	Наименование	Примечание
3.503-12	Унифицированные сборные пролетные строения из предварительно напряженного железобетона для мостов и путепроводов на автомобильных и городских дорогах Выпуск 15. Проезжая часть, тротуары, водоотводные устройства, перила и ограждения мостов и путепроводов на автомобильных дорогах	Союздорпроект
Инв.№384/11	Типовой проект №501-5. Унифицированные сборные пролетные строения из предварительно напряженного железобетона для мостов и путепроводов на железных дорогах длиной от 6 до 33 м, на автомобильных и городских дорогах длиной от 6 до 42 м	

Обозначение	Наименование	Примечание
	Рабочие чертежи. Часть III. Пролетные строения для автодорожных и городских мостов и путепроводов Раздел 6.5. Нормали конструктивных деталей пролетных строений автодорожных и городских мостов: Изоляция проезжей части, перекрытие деформационных швов	Гипротранемост

Нач.отд.	Федоров	20.11.90
Н.контр.	Денисенко	20.11.90
Гл.констр.	Лаптев	20.11.90
ГИП	Шкляр	19.11.90
Рук.гр.	Эпштейн	19.11.90
Ст.инж.	Цызанкова	19.11.90
Техник	Ротто	19.11.90

3.503.1-55.02.00ВД

Ведомость ссылочных документов

Стадия	Лист	Листов
Р		1

Минавтодорстрой БССР Белгипродор Минск

Копировал Назимович Формат 12

Марка	Обозначение	Наименование	Кол. на исполнение 3.503.1-55.02.01									Примечание
			01	02	03	04		01.01	02.01	03.01	04.01	
		Сборные железобетонные конструкции										
	3.503-12. Выпуск 15	Блок тротуара	4	4	4	4		4	4	4	4	см. таблицу
		Стальные элементы										
	Сетка $\frac{Н45-2.5}{1500}$ ГОСТ 5336-67*	Сетка защитного слоя	92.7	106.7	134.8	155.8		—	—	—	—	кг
	Сетка $\frac{100/250/6/4}{1500}$ ГОСТ 8478-66	Сетка цем.бет. покрытия	—	—	—	—		137.8	158.7	200.4	231.8	кг
МС1	3.503.1-55.02.01.01	L 100×100×8 ГОСТ 8509-72, ℓ=110	—	—	—	—		8	8	8	8	1.3 кг
МС2	-01	L 100×100×8 ГОСТ 8509-72, ℓ=140	8	8	8	8		—	—	—	—	1.7 кг
МС3	3.503.1-55.02.01.02	−70×10 ГОСТ 103-76, ℓ=130	16	16	16	16		16	16	16	16	0.72 кг
		Материалы										
		Бетон заполнения гнезда блоков тротуара М300	0.03	0.03	0.03	0.03		0.02	0.02	0.02	0.02	$м^3$
Марка			1МП6.7	1МП6.8	1МП6.10	1МП6.11		2МП6.7	2МП6.8	2МП6.10	2МП6.11	

Требования к конструкции и материалам мостового полотна см. 02.00 ТО

Ширина тротуара м	Марка блока тротуара	
	бетонное ограждение	металлическое ограждение
1.0	Т-1-1.0	Т-2-1.0
1.5	Т-1-1.5	Т-2-1.5

Нач.отд.	Федоров		20.09.90
Н.контр.	Демиденко		23.11.90
Гл.констр.	Лаптев		20.09.90
ГИП	Шкляр		13.09.90
Рук.гр.	Эпштейн		07.09.90

3.503.1-55.02.01

Мостовое полотно

Стадия	Лист	Листов

Марка	Обозначение	Наименование	Кол. на исполнение 3.503.1-55.02.01									Примечание
			01	02	03	04		01.01	02.01	03.01	04.01	
		Материалы										
		Бетон или цем. раствор										
		подготовительного слоя										
		М 200	1.4	1.6	2.0	2.2		1.4	1.6	2.0	2.2	$м^3$
		Гидроизоляция	47.6	53.6	65.6	74.3		47.6	53.6	65.6	74.3	$м^2$
		Бетон защитного слоя										
		М 200	1.6	1.8	2.3	2.7		—	—	—	—	$м^3$
		Цем. раствор под тро-										
		туарами М 200	0.08	0.08	0.08	0.08		0.24	0.24	0.24	0.24	$м^3$
		Цементобетон	—	—	—	—		3.2	3.6	4.6	5.3	$м^3$
		Асфальтобетон	2.8	3.2	4.0	4.7		—	—	—	—	$м^3$
		Тиоколовая мастика	11.5	11.5	11.5	11.5		11.5	11.5	11.5	11.5	кг
	3.503-12, выпуск 15	Перильное ограждение	12	12	12	12		12	12	12	12	п.м
		Переменные данные:										
		металлическое ограждение										
		проезжей части										
	3.503-12, выпуск 15	Ограждение металлическое	12	12	12	12		12	12	12	12	п.м

Марка	1МП6.7	1МП6.8	1МП6.10	1МП6.11		2МП6.7	2МП6.8	2МП6.10	2МП6.11	

Марка	Обозначение	Наименование	Кол. на исполнение 3.503.1-55.02.02									Примечание
			01	02	03	04		01.01	02.01	03.01	04.01	
		Сборные железобетонные конструкции										
	3.503-12. Выпуск 15	Блок тротуара	6	6	6	6		6	6	6	6	см.табл.
		Стальные элементы										
	Сетка $\frac{Н45-2.5}{1500}$ ГОСТ 5336-67*	Сетка защитного слоя	147.3	159.6	214.3	247.7		—	—	—	—	кг
	Сетка $\frac{100/250/6/4}{1500}$ ГОСТ 8478-66	Сетка цем. бет. покрытия	—	—	—	—		221.0	254.4	321.4	371.6	кг
МС1	3.503.1-55.02.01.01	L 100×100×8 ГОСТ 8509-72, ℓ=110	—	—	—	—		12	12	12	12	1.3кг
МС2	-01	L 100×100×8 ГОСТ 8509-72, ℓ=140	12	12	12	12		—	—	—	—	1.7кг
МС3	3.503.1-55.02.01.02	−70×10 ГОСТ 103-76, ℓ=130	24	24	24	24		24	24	24	24	0.72кг
		Материалы										
		Бетон заполнения гнезда блоков тротуара М300	0.05	0.05	0.05	0.05		0.04	0.04	0.04	0.04	м³
Марка			1МП9.7	1МП9.8	1МП9.10	1МП9.11		2МП9.7	2МП9.8	2МП9.10	2МП9.11	

Требования к конструкции и материалам мостового полотна см. 02.00 ТО.

Ширина тротуара, м	Марка блока тротуара	
	Бетонное ограждение	Металлическое ограждение
1.0	Т-1-1.0	Т-2-1.0
1.5	Т-1-1.5	Т-2-1.5

Нач.отд.	Федоров		21.09.80
Н.контр.	Денисенко		05.11.80
Гл.констр.	Лаптев		20.04.80
ГИП	Шкляр		18.09.80
Рук.гр.	Эпштейн		01.09.80

3.503.1-55.02.02

Мостовое полотно для пролета длиной 9м

Стадия	Лист	Листов
Р	1	2

Марка	Обозначение	Наименование	Кол. на исполнение 3.503.1-55.02.02									Примечание
			01	02	03	04		01.01	02.01	03.01	04.01	
		Материалы										
		Бетон или цем. раствор										
		подготовительного слоя										
		М200	2.1	2.4	3.0	3.3		2.1	2.4	3.0	3.3	$м^3$
		Гидроизоляция	71.5	80.5	98.5	111.4		71.5	80.5	98.5	111.4	$м^2$
		Бетон защитного слоя										
		М200	2.4	2.7	3.5	4.0		—	—	—	—	$м^3$
		Цем. раствор под тротуа-										
		рами М200	0.36	0.36	0.36	0.36		0.12	0.12	0.12	0.12	$м^3$
		Цементобетон	—	—	—	—		4.8	5.5	6.9	8.0	$м^3$
		Асфальтобетон	4.2	4.8	6.0	7.0		—	—	—	—	$м^3$
		Тиоколовая мастика	17.6	17.6	17.6	17.6		17.6	17.6	17.6	17.6	кг
	3.503-12. Выпуск 15	Перильное ограждение	18	18	18	18		18	18	18	18	п.м
		Переменные данные:										
		металлическое ограж-										
		дение проезжей части										
	3.503-12. Выпуск 15	Ограждение металлическое	18	18	18	18		18	18	18	18	п.м

Марка								
1МП 9.7	1МП 9.8	1МП 9.10	1МП 9.11		2МП 9.7	2МП 9.8	2МП 9.10	2МП 9.11

Габарит Г-7+2×1.0

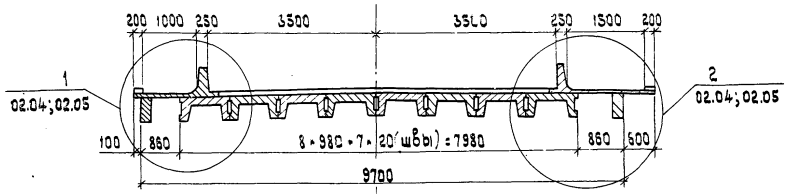

Габарит Г-7+2×1.5

Габарит Г-8+2×1.0

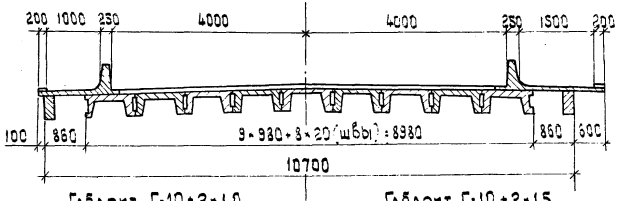

Габарит Г-8+2×1.5

Габарит Г-10+2×1.0

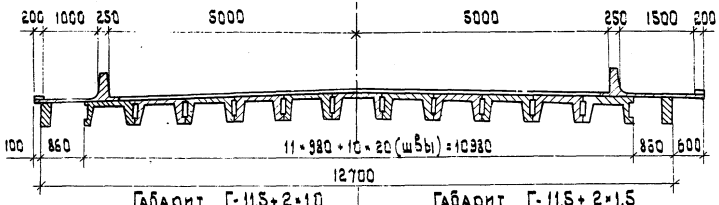

Габарит Г-10+2×1.5

Габарит Г-11.5+2×1.0

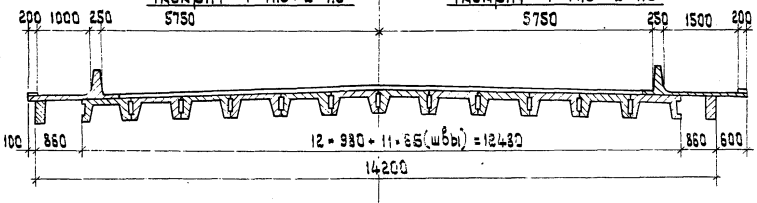

Габарит Г-11.5+2×1.5

А

1. Поперечные разрезы с металлическим барьерным ограждением не показаны.
2. Расположение тротуарных блоков в плане см. 02.13.

Нач.отд.	Федоров		26.06.90
Н.контр.	Денисенко		06.08.90
Гл.констр.	Лаптев		26.06.90
ГИП	Шкляр		26.06.90
Рук.гр.	Эпштейн		26.06.90
Ст.инж.	Цыганкова		26.06.90
Техник	Ротто		26.06.90

3.503.1-55.02.03

Сборные железобетонные мосты пролетами 6 и 9 м на свайных опорах

Пролетное строение. Мостовое полотно.

Стадия	Лист	Листов
Р		1

При бетонном барьерном ограждении и тротуарах 1.0м

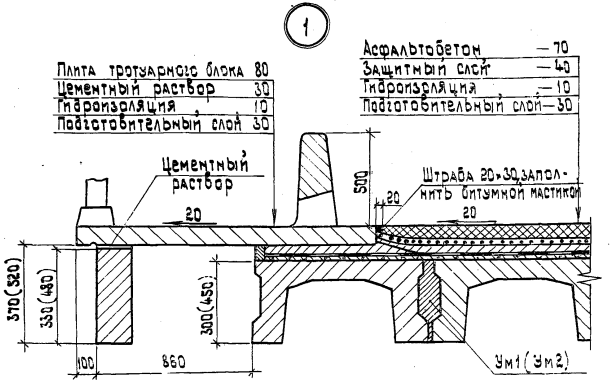

При бетонном барьерном ограждении и тротуарах 1.5м

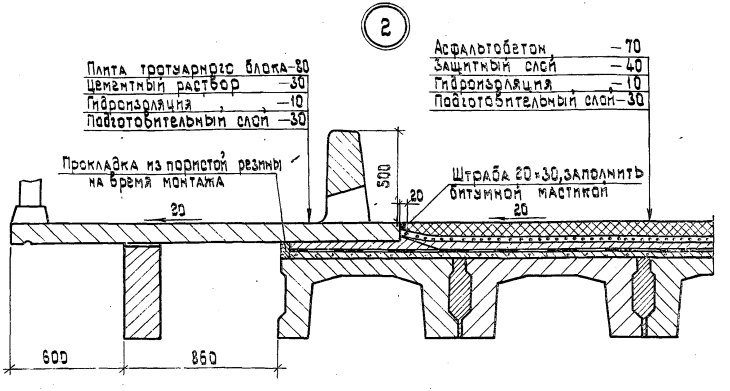

При металлическом барьерном ограждении и тротуарах 1.0м

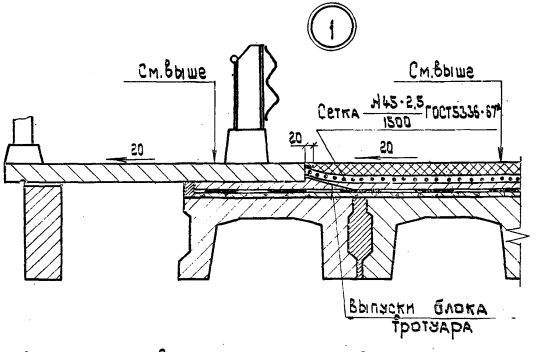

При металлическом барьерном ограждении и тротуарах 1.5м

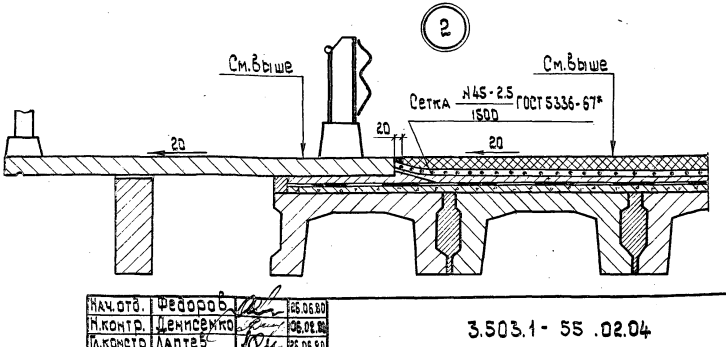

1. Деталь армирования покрытия над стыком плит пролетного строения см. 02.06 лист 1.
2. Данные в скобках относятся к пролетному строению длиной 9м

Нач.отд.	Федоров		05.06.80
Н.контр.	Денисенко		06.06.80
Гл.констр.	Лаптев		05.06.80
ГИП	Шкляр		05.06.80
Рук.гр.	Эпштейн		24.06.80
Ст.инж.	Цыганкова		06.06.80
Техник	Ротто		05.06.80

3.503.1-55.02.04

Сборные железобетонные мосты пролетами 6м и 9м на свайных опорах

Пролетное строение Мостовое полотно	Стадия	Лист	Листов
	Р		1

Узлы 1 и 2 при асфальтобетонном покрытии проезжей части

Минавтострой БССР Белгипродор Минск

Копировал Рязанцева Формат А2

При бетонном барьерном ограждении и тротуарах 1.0м

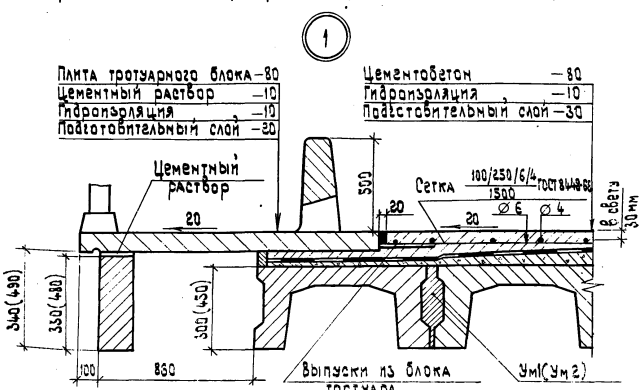

При бетонном барьерном ограждении и тротуарах 1.5м

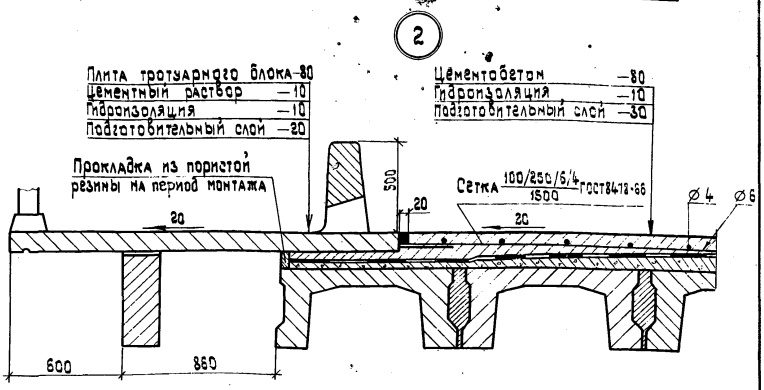

При металлическом барьерном ограждении и тротуарах 1.0м

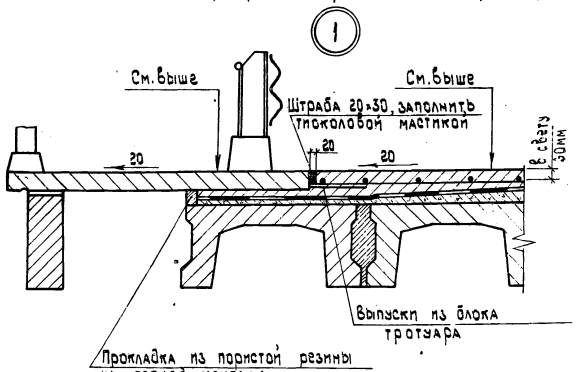

При металлическом барьерном ограждении и тротуарах 1.5м

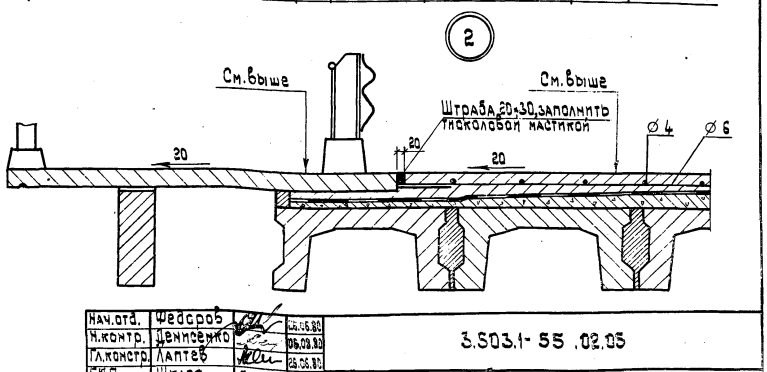

1. Данные в скобках относятся к пролетному строению длиной 9м.
2. Деталь армирования покрытия над стыком плит про-

Нач.отд.	Федоров		26.06.80
Н.контр.	Денисенко		09.09.80
Гл.констр.	Лаптев		26.06.80
ГИП	Шкляр		26.06.80
Рук.гр.	Эпштейн		26.06.80
Ст.инж.	Цыганкова		26.06.80
Техник	Ратто		09.06.80

3.503.1-55 .02.05

Сборные железобетонные мосты пролетами 6 и 9м на свайных опорах

Пролетное строение. Мостовое полотно

Стадия	Лист	Листов
Р		1

Узлы 1 и 2 при цементобетонном | Минавтострой БССР

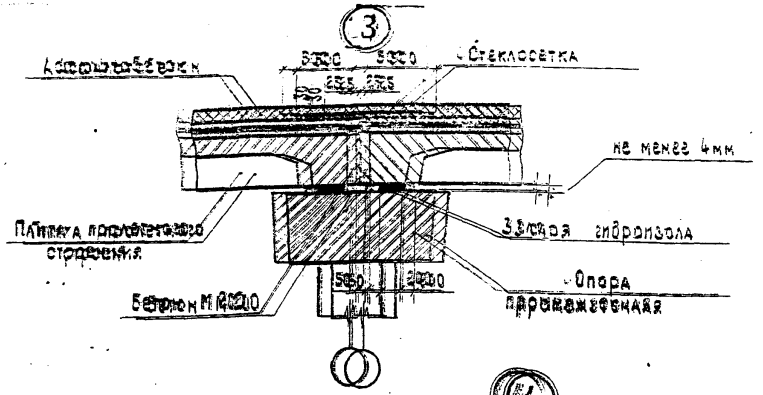

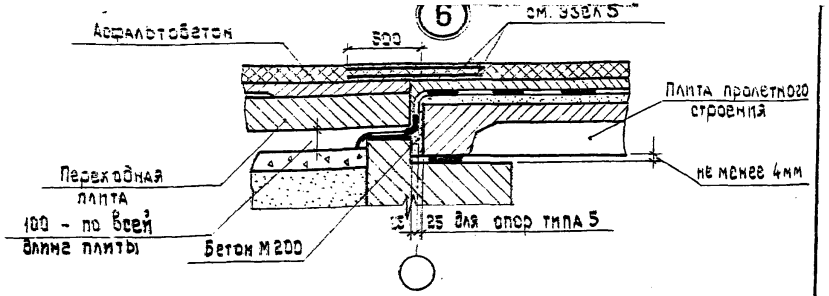

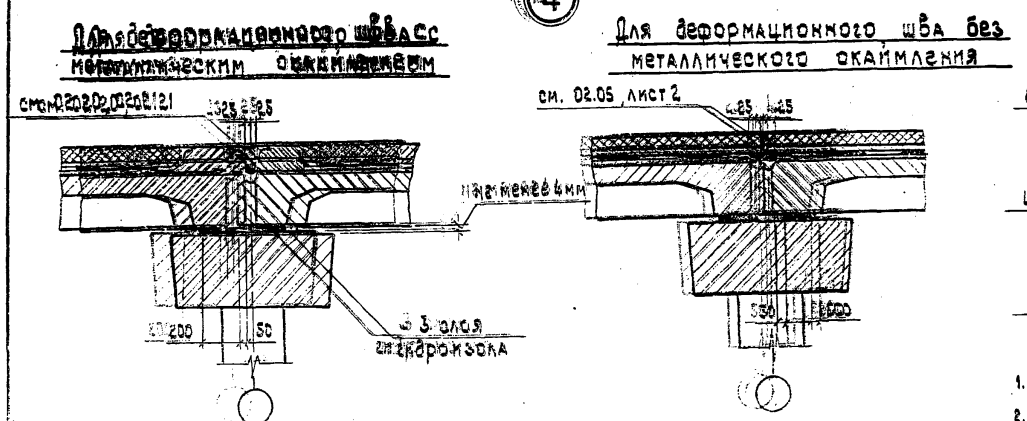

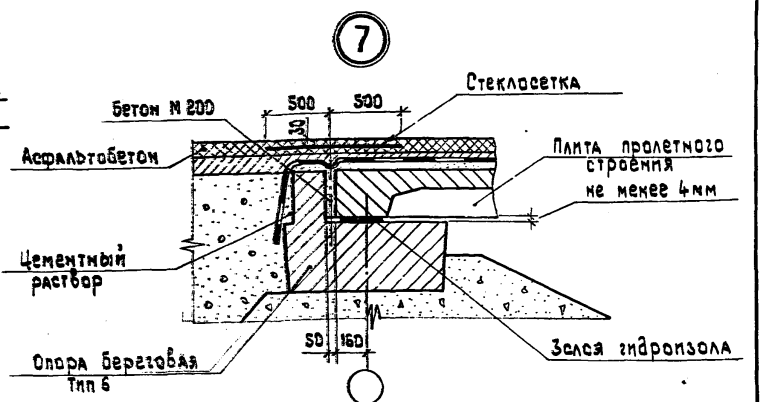

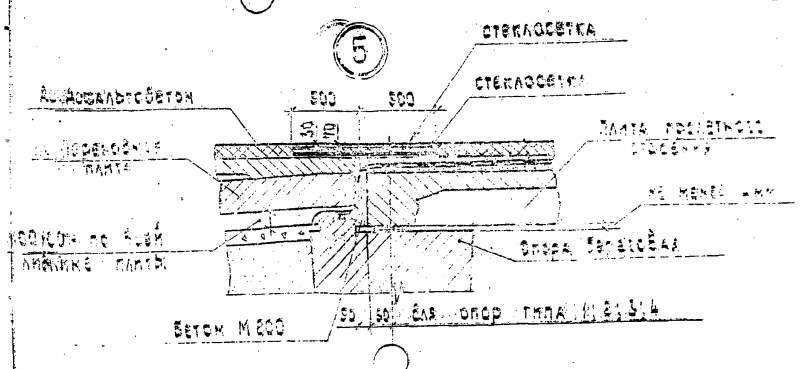

1. Узлы 3,5 при цементобетонном покрытии см. 02.06, лист 2.

2. Под нижний слой асфальтобетонного покрытия мостового полотна над стыком плит уложить прокладку из бумаги или пленки шириной 0.4м (по 0.2м от стыка) без приклейки. Стеклосетку, армирующую покрытие, приклеить к нижележащему слою битумной эмульсией.

Гл. отд.	Федоров		20.11.80	3.503.1-55.02.06		
Гл. контр.	Денисенко		20.11.80			
Гл. констр.	Лаптев		19.11.80	Сборные железобетонные мосты пролетами 6 и 9м на свайных опорах		
Гл.	Шкляр		18.11.80			
Рукоп.	Эпштейн		04.08.80			
Гл. инж.	Цыганкова		04.08.80	Пролетное строение. Мостовое полотно.	Стадия	Лист	Листов
Техник	Ротто		23.08.80		Р	1	2
				Узлы 3 ÷ 7 сопряжения элементов пролетного строения мостового полотна и опор	Миндорстрой БССР Белгипродор Минск		

Копировал Калинович

Формат 12

③

остальное см. 02.06 лист 1

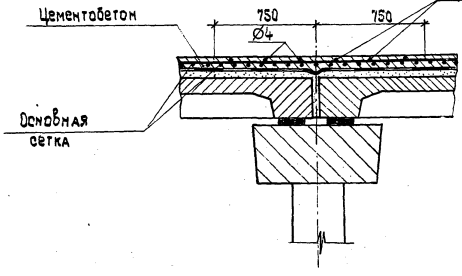

Шов деформационный без металлического окаймления при асфальтобетонном покрытии

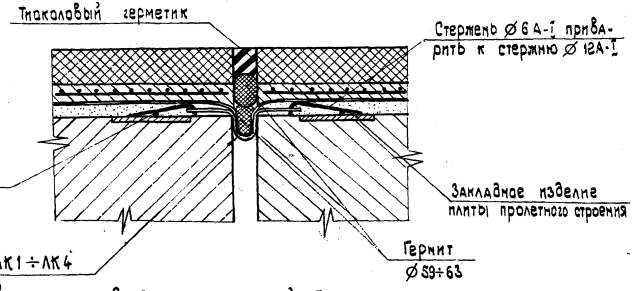

⑤

остальное см. 02.06 лист 1

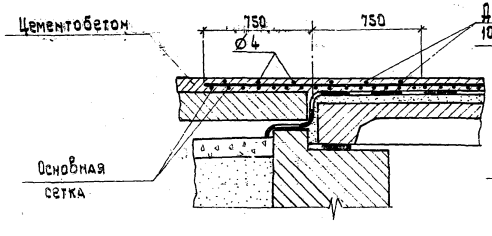

Шов деформационный без металлического окаймления при цементобетонном покрытии

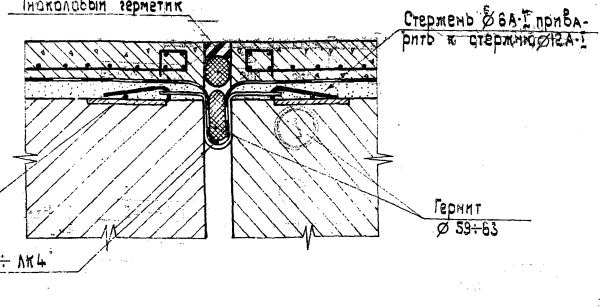

Марка	Обозначение	Наименование	Кол. на исполнение 3.503.1-55.02.07									Примечание
			01	02	03	04		01.01	02.01	03.01	04.01	
		Сборные ж.-б. конструкции										
ПР6	3.503.1-55.05.1000	Плита пролетного строения	6	7	9	10		—	—	—	—	2.8т
ПР6-2	3.503.1-55.05.1000	То же	2	2	2	2		—	—	—	—	2.8т
БТ6	3.503.1-55.05.5000	Балка подтротуарная	2	2	2	2		—	—	—	—	1.0т
ПР9	3.503.1-55.05.2000	Плита пролетного строения	—	—	—	—		6	7	9	10	5.0т
ПР9-2	3.503.1-55.05.2000	То же	—	—	—	—		2	2	2	2	5.0т
БТ9	3.503.1-55.05.5000	Балка подтротуарная	—	—	—	—		2	2	2	2	2.2т
		Монолитные ж.-б. конструкции										
Ум1	3.503.1-55.02.15	Участок монолитный Ум1	7	8	10	11		—	—	—	—	
Ум2	3.503.1-55.02.15	То же Ум2	—	—	—	—		7	8	10	11	
Ум3	3.503.1-55.02.16	„ Ум3	4	4	4	4		4	4	4	4	
		Материалы										
	ГОСТ 4795-68	Бетон гидротехнический										
		М200	0.24	0.27	0.33	0.38		0.36	0.40	0.50	0.56	$м^3$

Марка										
	1ПС6.7	1ПС6.8	1ПС6.10	1ПС6.11		1ПС9.7	1ПС9.8	1ПС9.10	1ПС9.11	

Нач.отд.	Фёдоров		26.06.80
Н.контр.	Денисенко		26.06.80
Гл.констр.	Лаптев		26.06.80
ГИП	Шкляр		26.06.80
Рук.гр.	Эпштейн		24.06.80
Ст.инж.	Цыганкова		24.06.80
Техник	Ротто		10.06.80

3.503.1-55.02.07

Схема расположения элементов пролетного строения 1ПС6; 1ПС9

Спецификация

Стадия	Лист	Листов
Р		

Минавтострой БССР Белгипродор Минск

Копировал Махимович

Формат А2

Пролетное строение 1ПС6; 1ПС9

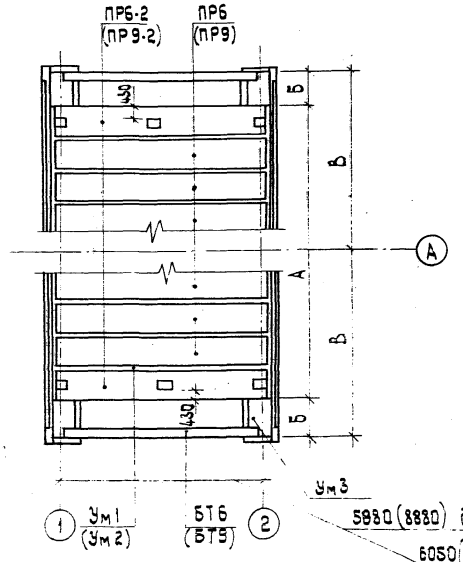

Марка		Габарит	А	Б	В
пролет ℓ=6м	пролет ℓ=9м				
1ПС6.7	1ПС9.7	Г-7	7980	860	4850
1ПС6.8	1ПС9.8	Г-8	8980	860	5350
1ПС6.10	1ПС9.10	Г-10	10980	860	6330
1ПС6.11	1ПС9.11	Г-11.5	12480	860	7100

1. Данные в скобках относятся к пролетам длиной 9м.

2. Расположение плит пролетного строения для различных габаритов см. 02.03.

Нач.отд.	Федоров		25.05.90
Н.контр.	Денисенко		06.06.90
Гл.констр.	Лаптев		25.05.90
ГИП	Шкляр		25.05.90
Рук.гр.	Эпштейн		24.05.90
Ст.инж.	Цыганкова		25.05.90
Техник	Котто		12.06.90

3.503.1-55.02.07 С5

Сборные железобетонные мосты пролетами 6 и 9 м на свайных опорах

Пролетное строение. Мостовое полотно.

Стадия	Лист	Листов
Р		1

Схема расположения элементов пролетного строения

Минавтострой БССР Белгипродор

Марка	Обозначение	Наименование	Кол. на исполнение 3.503.1-55.02.08									Примечание
			01	02	03	04		01.01	02.01	03.01	04.01	
		Сборные ж.-б. конструкции										
ПР6	3.503.1-55.05.1000	Плита пролетного строения	12	14	18	20		—	—	—	—	2.8т
ПР6-2	3.503.1-55.05.1000	То же	4	4	4	4		—	—	—	—	2.8т
БТ6	3.503.1-55.05.5000	Балка подтротуарная	4	4	4	4		—	—	—	—	1.0т
ПР9	3.503.1-55.05.2000	Плита пролетного строения	—	—	—	—		12	14	18	20	5.0т
ПР9-2	3.503.1-55.05.2000	То же	—	—	—	—		4	4	4	4	5.0т
БТ9	3.503.1-55.05.5000	Балка подтротуарная	—	—	—	—		4	4	4	4	2.2т
		Монолитные ж.-б. конструкции										
Ум1	3.503.1-55.02.15	Участок монолитный Ум1	14	16	20	22		—	—	—	—	
Ум2	3.503.1-55.02.15	То же Ум2	—	—	—	—		14	16	20	22	
Ум3	3.503.1-55.02.16	" Ум3	4	4	4	4		4	4	4	4	
Ум4	3.503.1-55.02.17	" Ум4	2	2	2	2		2	2	2	2	
		Материалы										
	ГОСТ 4795-68	Бетон гидротехнический										
		М 200	0.36	0.41	0.50	0.57		0.54	0.60	0.75	0.84	$м^3$
Марка			2ПС6.7	2ПС6.8	2ПС6.10	2ПС6.11		2ПС9.7	2ПС9.8	2ПС9.10	2ПС9.11	

Нач.отд.	Федоров	25.06.80
Н.контр.	Денисенко	06.02.80
Гл.констр.	Лаптев	25.06.80
ГИП	Шкляр	25.06.80
Рук.гр.	Зпштейн	24.06.80
Ст.инж.	Цыганкова	23.06.80
Техник	Ротто	11.06.80

3.503.1-55.02.08

Схема расположения элементов пролетного строения 2ПС6, 2ПС9
Спецификация

Стадия	Лист	Листов
Р		1

Минавтострой БССР Белгипродор г.Минск

Копировал Формат 12

Пролетное строение 2ПС6; 2ПС9

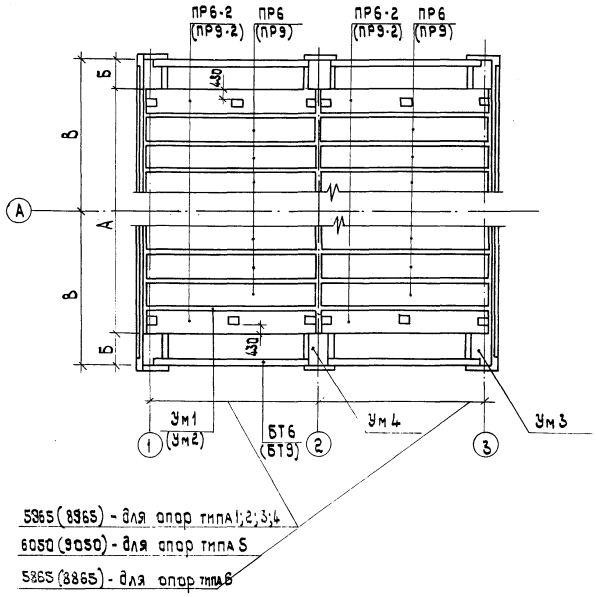

Марка		Габарит	А	Б	В
пролет ℓ=6м	пролет ℓ=9м				
2ПС6.7	2ПС9.7	Г-7	7980	860	4850
2ПС6.8	2ПС9.8	Г-8	8930	860	5350
2ПС6.10	2ПС9.10	Г-10	10980	860	6330
2ПС6.11	2ПС9.11	Г-11.5	12420	860	7100

1. Данные в скобках относятся к пролетам длиной 9м.

2. Расположение плит пролетного строения для различных габаритов см. 02.03.

Нач.отд.	Федоров		26.06.90
Н.контр.	Демиденко		27.06.90
Гл.констр.	Лаптев		26.06.90
ГИП	Шкляр		26.06.90
Рук.гр.	Эпштейн		26.06.90
Ст.инж.	Цыганкова		25.06.90
Техник	Ротто		12.06.90

3.503.1-55.02.03.СБ

Сборные железобетонные мосты пролетами 6 и 9м на свайных опорах

Пролетное строение. Мостовое полотно.

Стадия	Лист	Листов
Р		1

Марка	Обозначение	Наименование	Кол. на исполнение 3.503.1-55.02.09									Примечание
			01	02	03	04		01.01	02.01	03.01	04.01	
		Сборные м.б.конструкции										
ПР6	3.503.1-55.05.1000	Плита пролетного строения	6	7	9	10		—	—	—	—	2.8т
ПР6-1	3.503.1-55.05.1000	То же	12	14	18	20		—	—	—	—	2.8т
ПР6-2	3.503.1-55.05.1000	"	6	6	6	6		—	—	—	—	2.8т
БТ6	3.503.1-55.05.5000	Балка подтротуарная	6	6	6	6		—	—	—	—	1.0т
ПР9	3.503.1-55.05.2000	Плита пролетного строения	—	—	—	—		6	7	9	10	5.0т
ПР9-1	3.503.1-55.05.2000	То же	—	—	—	—		12	14	18	20	5.0т
ПР9-2	3.503.1-55.05.2000	"	—	—	—	—		6	6	6	6	5.0т
БТ9	3.503.1-55.05.5000	Балка подтротуарная	—	—	—	—		6	6	6	6	2.2т
		Монолитные м.б.конструкции										
Ум1	3.503.1-55.02.15	Участок монолитный Ум1	21	24	30	33		—	—	—	—	
Ум2	3.503.1-55.02.15	То же Ум2	—	—	—	—		21	24	30	33	
Ум4	3.503.1-55.02.17	" Ум4	2	2	2	2		2	2	2	2	
Ум6	3.503.1-55.02.19	" Ум6	2	2	2	2		2	2	2	2	
		Переменные данные:										
Ум3	3.503.1-55.02.16	Участок монолитный Ум3	4	4	4	4		4	4	4	4	см. примечание
Ум5	3.503.1-55.02.18	То же Ум5	4	4	4	4		4	4	4	4	см. примечание
		Материалы										
	ГОСТ 4795-68	Бетон гидротехнический										
		М200,	0.36	0.41	0.50	0.57		0.54	0.60	0.75	0.84	$м^3$
Марка			3ПС6.7	3ПС6.8	3ПС6.10	3ПС6.11		3ПС9.7	3ПС9.8	3ПС9.10	3ПС9.11	

Участок монолитный Ум3 устраивается при тротуарах шириной 1м, Ум5 - при тротуарах шириной 1.5м

Нач.отд	Федоров	25.06.90
Н.контр.	Демисенко	06.08.90
Гл.констр	Лаптев	25.06.90
ГИП	Шкляр	25.06.90
Рук.гр.	Зпштейн	25.06.90
Ст.инж.	Цыганкова	24.06.90
Техник	Ротто	25.06.90

3.503.1-55.02.09

Схема расположения элементов пролетного строения 3ПС6; 3ПС9
Спецификация

Стадия	Лист	Листов
Р		1

Минавтострой БССР Белгипродор Минск

Копировал Назимович Формат 12

Пролетное строение 3ПС6; 3ПС9

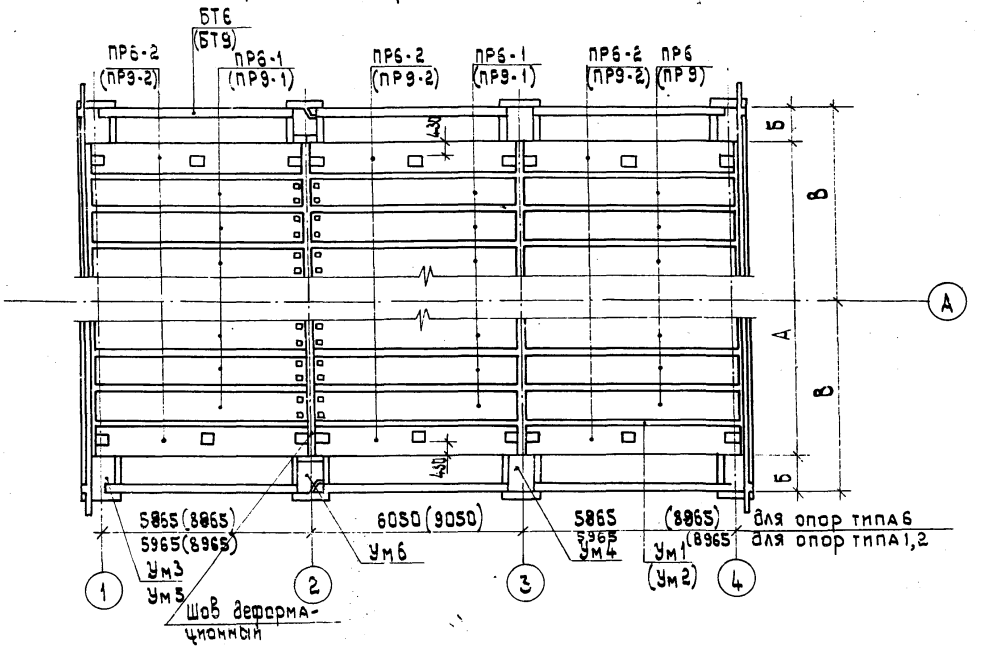

марка		Габарит	А	Б	В
пролет ℓ=6м	пролет ℓ=9м				
3ПС 6.7	3ПС9.7	Г-7	7980	860	4850
3ПС 6.8	3ПС9.8	Г-8	8980	860	5350
3ПС 6.10	3ПС9.10	Г-10	10980	860	6350
3ПС 6.11	3ПС9.11	Г-11.5	12480	860	7100

1. Данные в скобках относятся к пролетам длиной 9м
2. Расположение плит пролетного строения для различных габаритов см. 02.03.

Нач.отд.	Федоров		26.06.90
Н.контр.	Денисенко		27.06.90
Гл.констр.	Лаптев		26.06.90
ГИП	Шкляр		26.06.90
Рук.гр.	Эпштейн		24.06.90
Ст.инж.	Цыганкова		25.06.90
Техник	Ротто		13.06.90

3.503.1 - 55.02.09 СБ

Сборные железобетонные мосты пролетами 6 и 9м на свайных опорах

Пролетное строение. Мостовое полотно.

Стадия	Лист	Листов
Р		1

Схема расположения эле-

Минавтодорстрой БССР

Марка	Обозначение	Наименование	Кол. на исполнение 3.503.1-55.02.10									Примечание
			01	02	03	04		01.01	02.01	03.01	04.01	
		Сборные ж.-б. конструкции										
ПР6	3.503.1-55.05.1000	Плита пролетного строения	12	14	18	20		—	—	—	—	2.8т
ПР6-1	3.503.1-55.05.1000	То же	12	14	18	20		—	—	—	—	2.8т
ПР6-2	3.503.1-55.05.1000	"	8	8	8	8		—	—	—	—	2.8т
БТ6	3.503.1-55.05.5000	Балка подтротуарная	8	8	8	8		—	—	—	—	1.0т
ПР9	3.503.1-55.05.2000	Плита пролетного строения	—	—	—	—		12	14	18	20	5.0т
ПР9-1	3.503.1-55.05.2000	То же	—	—	—	—		12	14	18	20	5.0т
ПР9-2	3.503.1-55.05.2000	"	—	—	—	—		8	8	8	8	5.0т
БТ9	3.503.1-55.05.5000	Балка подтротуарная	—	—	—	—		8	8	8	8	2.2т
		Монолитные ж.-б. конструкции										
Ум1	3.503.1-55.02.15	Участок монолитный Ум1	28	32	40	44		—	—	—	—	
Ум2	3.503.1-55.02.15	То же Ум2	—	—	—	—		28	32	40	44	
Ум4	3.503.1-55.02.17	" Ум4	4	4	4	4		4	4	4	4	
Ум6	3.503.1-55.02.19	" Ум6	2	2	2	2		2	2	2	2	
		Переменные данные:										
Ум3	3.503.1-55.02.16	Участок монолитный Ум3	4	4	4	4		4	4	4	4	см. примечание
Ум5	3.503.1-55.02.18	То же Ум5	4	4	4	4		4	4	4	4	см. примечание
		Материалы										
	ГОСТ 4795-68	Бетон гидротехнический										
		М 200,	0.48	0.54	0.66	0.76		0.72	0.80	1.00	1.12	

Марка	4ПС6.7	4ПС6.8	4ПС6.10	4ПС6.11		4ПС9.7	4ПС9.8	4ПС9.10	4ПС9.11	

Участок монолитный Ум3 устраивается при тротуарах шириной 1м, Ум5 - при тротуарах шириной 1.5м.

Нач.отд.	Федоров		24.06.80
Н.контр.	Денисенко		06.08.80
Гл.констр.	Лаптев		24.06.80
ГИП	Шкляр		23.06.80
Рук.гр.	Эпштейн		24.06.80
Ст.инж.	Цыганкова		23.06.80
Техник	Ротто		16.06.80

3.503.1-55.02.10

Схема расположения элементов пролетного строения 4ПС6; 4ПС9
Спецификация

Стадия	Лист	Листов
Р		1

Минавтодорстрой БССР
Белгипродор
Минск

Пролетное строение 4пс6; 4пс9

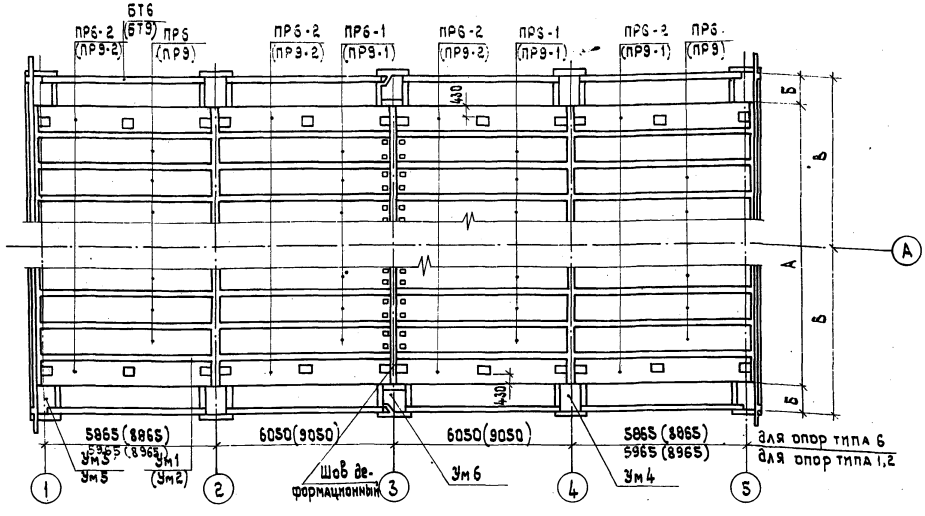

Марка		Габарит	А	Б	В
пролет ℓ=6м	пролет ℓ=9м				
4пс6.7	4пс9.7	Г-7	7980	860	4850
4пс6.8	4пс9.8	Г-8	8980	860	5350
4пс6.10	4пс9.10	Г-10	10980	860	6350
4пс6.11	4пс9.11	Г-11.5	12480	860	7100

1. Данные в скобках относятся к пролетам длиной 9м
2. Расположение плит пролетного строения для различных габаритов см. 02.03

Нач.отд.	Федоров		26.06.90
Н.контр.	Денисенко		27.06.90
Гл.констр	Лаптев		25.06.90
ГИП	Шкляр		25.06.90
Рук.гр.	Эпштейн		26.06.90
Ст.инж.	Цыганкова		28.06.90
Техник	Ротто		27.06.90

3.503.1-55.02.10 СБ

Сборные железобетонные мосты пролетами 6 и 9 м на свайных опорах

Пролетное строение. Мостовое полотно.

Стадия	Лист	Листов
Р		1

Схема расположения элемен

Минавтострой БССР

Марка	Обозначение	Наименование	Кол. на исполнение 3.503.1-55.02.11								Примечание
			01	02	03	04	01.01	02.01	03.01	04.01	
		Сборные ж.-б. конструкции									
ПР6	3.503.1-55.05.1000	Плита пролетного строения	18	21	27	30	—	—	—	—	2.8т
ПР6-1	3.503.1-55.05.1000	То же	12	14	18	20	—	—	—	—	2.8т
ПР6-2	3.503.1-55.05.1000	"	10	10	10	10	—	—	—	—	2.8т
БТ6	3.503.1-55.05.5000	Балка подтротуарная	10	10	10	10	—	—	—	—	1.0т
ПР9	3.503.1-55.05.2000	Плита пролетного строения	—	—	—	—	18	21	27	30	5.0т
ПР9-1	3.503.1-55.05.2000	То же	—	—	—	—	12	14	18	20	5.0т
ПР9-2	3.503.1-55.05.2000	"	—	—	—	—	10	10	10	10	5.0т
БТ9	3.503.1-55.05.5000	Балка подтротуарная	—	—	—	—	10	10	10	10	2.2т
		Монолитные ж.-б. конструкции									
Ум1	3.503.1-55.02.15	Участок монолитный Ум1	35	40	50	55	—	—	—	—	
Ум2	3.503.1-55.02.15	То же Ум2	—	—	—	—	35	40	50	55	
Ум4	3.503.1-55.02.17	" Ум4	6	6	6	6	6	6	6	6	
Ум6	3.503.1-55.02.19	" Ум6	2	2	2	2	2	2	2	2	
		Переменные данные									
Ум3	3.503.1-55.02.16	Участок монолитный Ум3	4	4	4	4	4	4	4	4	см. примечание
Ум5	3.503.1-55.02.18	То же Ум5	4	4	4	4	4	4	4	4	см. примечание
		Материалы									
	ГОСТ 4795-68	Бетон гидротехнический									
		М 200	0.60	0.68	0.83	0.95	0.90	1.00	1.25	1.40	

Марка								
	5ПС6.7	5ПС6.8	5ПС6.10	5ПС6.11	5ПС9.7	5ПС9.8	5ПС9.10	5ПС9.11

Участок монолитный Ум3 устраивается при тротуарах шириной 1м, Ум5 – при тротуарах шириной 1.5м

Нач. отд.	Федоров		25.06.80
Н. контр.	Денисенко		05.06.80
Гл. констр.	Лаптев		25.06.80
ГИП	Шкляр		25.06.80
Рук. гр.	Эпштейн		24.06.80
Ст. инж.	Цыганкова		25.07.80
Ст. инж.	Ротто		16.06.80

3.503.1-55.02.11

Схема расположения элементов пролетного строения 5ПС6; 5ПС9
Спецификация

Стадия	Лист	Листов
Р	1	1

Минавтострой БССР Белгипродор г. Минск

Пролетное строение 5ПС6; 5ПС9

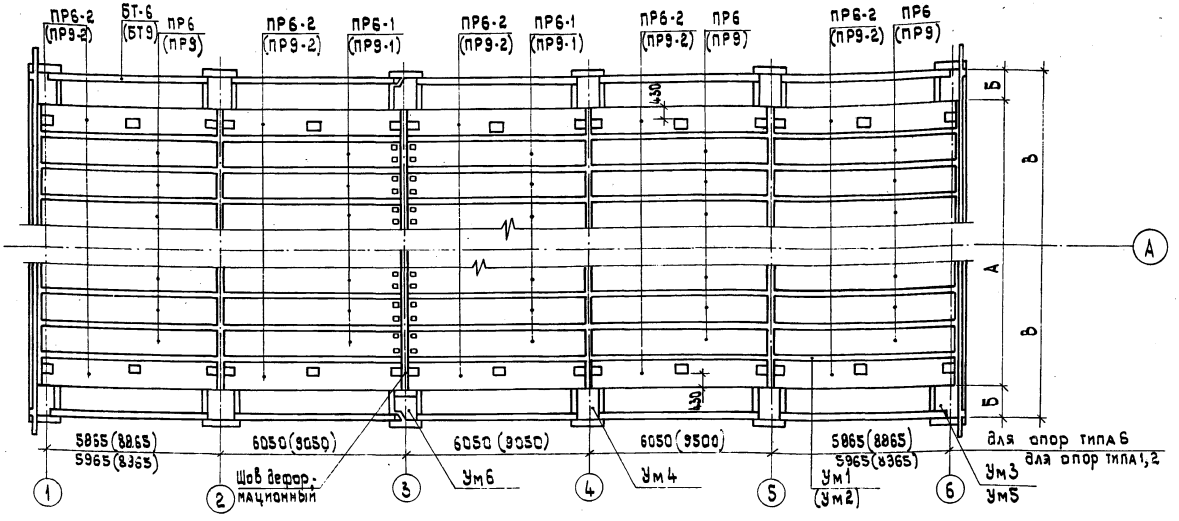

Марка		Габарит	А	Б	В
пролет ℓ=6м	пролет ℓ=9м				
5ПС6.7	5ПС 9.7	Г-7	7980	860	4850
5ПС6.8	5ПС9.8	Г-8	8980	860	5350
5ПС6.10	5ПС9.10	Г-10	10980	860	6350
5ПС6.11	5ПС9.11	Г-11.5	12480	860	7100

1. Данные в скобках относятся к пролетам длиной 9м
2. Расположение плит пролетного строения для различных габаритов см. 02.03.

Нач.отд.	Федоров		25.06.90
Н.контр.	Денисенко		25.06.90
Гл.констр	Лаптев		25.06.90
ГИП	Шкляр		25.06.90
Рук.гр.	Эпштейн		24.06.90
Ст.инж.	Цыганкова		20.06.90
Техник	Ротто		18.06.90

3.503.1- 55.02.11СБ

Сборные железобетонные мосты пролетами 6 и 9м на свайных опорах

Пролетное строение. Мостовое полотно.

Стадия	Лист	Листов
Р		1

Схема расположения эле-

Минавторстрой БССР

Марка	Обозначение	Наименование	Кол. на исполнение 3.503.1-55.02.12										Примечание
			01	02	03	04		01.01	02.01	03.01	04.01		
		Сборные ж.-б. конструкции											
ПР6	3.503.1-55.05.1000	Плита пролетного строения	24	28	36	40		—	—	—	—		2.8т
ПР6-1	3.503.1-55.05.1000	То же	12	14	18	20		—	—	—	—		2.8т
ПР6-2	3.503.1-55.05.1000	"	12	12	12	12		—	—	—	—		2.8т
БТ6	3.503.1-55.05.5000	Балка подтротуарная	12	12	12	12		—	—	—	—		1.0т
ПР9	3.503.1-55.05.2000	Плита пролетного строения	—	—	—	—		24	28	36	40		5.0т
ПР9-1	3.503.1-55.05.2000	То же	—	—	—	—		12	14	18	20		5.0т
ПР9-2	3.503.1-55.05.2000	"	—	—	—	—		12	12	12	12		5.0т
БТ9	3.503.1-55.05.5000	Балка подтротуарная	—	—	—	—		12	12	12	12		2.0т
		Монолитные ж.-б. конструкции											
Ум1	3.503.1-55.02.15	Участок монолитный Ум1	42	48	60	66		—	—	—	—		
Ум2	3.503.1-55.02.15	То же Ум2	—	—	—	—		42	48	60	66		
Ум4	3.503.1-55.02.17	" Ум4	8	8	8	8		8	8	8	8		
Ум6	3.503.1-55.02.19	" Ум6	2	2	2	2		2	2	2	2		
		Переменные данные											
Ум3	3.503.1-55.02.16	Участок монолитный Ум3	4	4	4	4		4	4	4	4		см. примечание
Ум5	3.503.1-55.02.18	То же Ум5	4	4	4	4		4	4	4	4		см. примечание
		Материалы											
	ГОСТ 4795-68	Бетон гидротехнический											
		М200,	0.72	0.81	1.00	1.14		1.08	1.20	1.50	1.68		$м^3$
		Марка	6ПС6.7	6ПС6.8	6ПС6.10	6ПС6.11		6ПС9.7	6ПС9.8	6ПС9.10	6ПС9.11		

Участок монолитный Ум3 устраивается при тротуарах шириной 1м, Ум5 – при тротуарах шириной 1.5м

Нач.отд.	Федоров		26.06.80
Н.контр.	Денисенко		25.06.80
Гл.констр.	Лаптев		25.06.80
ГИП	Шкляр		25.06.80
Рук.гр.	Эпштейн		25.06.80
Ст.инж.	Цыганкова		25.06.80
Техник	Ротто		25.06.80

3.503.1-55.02.12

Схема расположения элементов пролетного строения 6ПС6; 6ПС9
Спецификация

Стадия	Лист	Листов
Р		

Миндорстрой БССР
Белгипродор
Минск

Копировал Нахимович Формат 12

Пролетное строение 6ПС6; 6ПС9

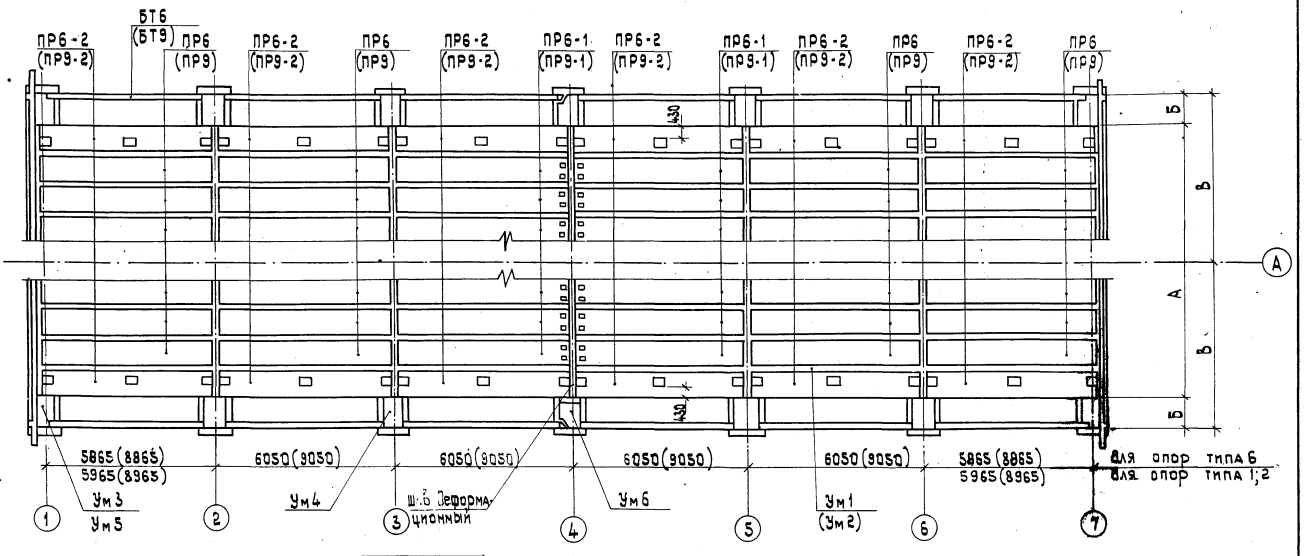

Марка		Габарит	А	Б	В
пролет ℓ=6м	пролет ℓ=9м				
6ПС6.7	6ПС9.7	Г-7	7980	860	4850
6ПС6.8	6ПС9.8	Г-8	8980	860	5350
6ПС6.10	6ПС9.10	Г-10	10980	860	6350
6ПС6.11	6ПС9.11	Г-11.5	12480	860	7100

1. Данные в скобках относятся к пролетам длиной 9м
2. Расположение плит пролетного строения для различных габаритов см 02.03

Нач.отд.	Федоров		26.06.90
Н.контр.	Демисенко		26.06.90
Гл.констр.	Лаптев		26.06.90
ГИП	Шкляр		26.06.90
Рук.гр.	Эпштейн		26.06.90
Ст.инж.	Цыганкова		21.05.90
Техник	Ротто		20.05.90

3.503.1-55.12 СБ

Сборные железобетонные мосты пролетами 6 и 9м на свайных опорах

Пролетное строение. Мостовое полотно.

Стадия	Лист	Листов
Р		1

Минавтострой БССР

Схема расположения элемен-

Схема расположения блоков тротуара для одного пролета

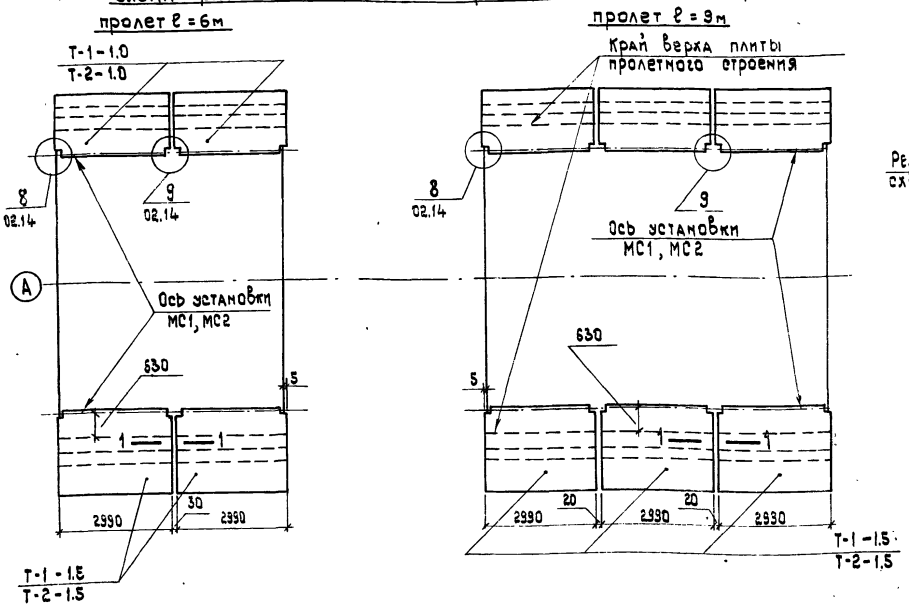

1-1

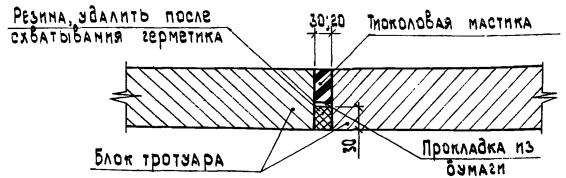

1. На деформационном шве расстояние между тротуарными блоками должно быть 30мм.

2. Тротуарные блоки устанавливаются на цементный раствор и после тщательной выверки, оставшиеся пустоты заполняют цементным раствором М200.

Заполнение следует вести последовательно, от одного отверстия к другому; давление раствора не должно превышать 0.1 атмосферы.

Нач.отд.	Федоров		06.08.80
Н.контр.	Денисенко		06.08.80
Гл.констр.	Лаптев		06.08.80
ГИП	Шкляр		06.08.80
Рук.гр.	Эпштейн		04.08.80
Ст.инж.	Цыганкова		04.08.80
Ст.инж.	Пекоба		01.08.80

3.503.1-55.02.13

Сборные железобетонные мосты пролетами 6 и 9м на свайных опорах

Пролетное строение. Мостовое полотно.

Стадия	Лист	Листов
Р		1

Схема расположения блоков тротуара для одного пролета

Минавторстрой БССР
Белгипродор
Минск

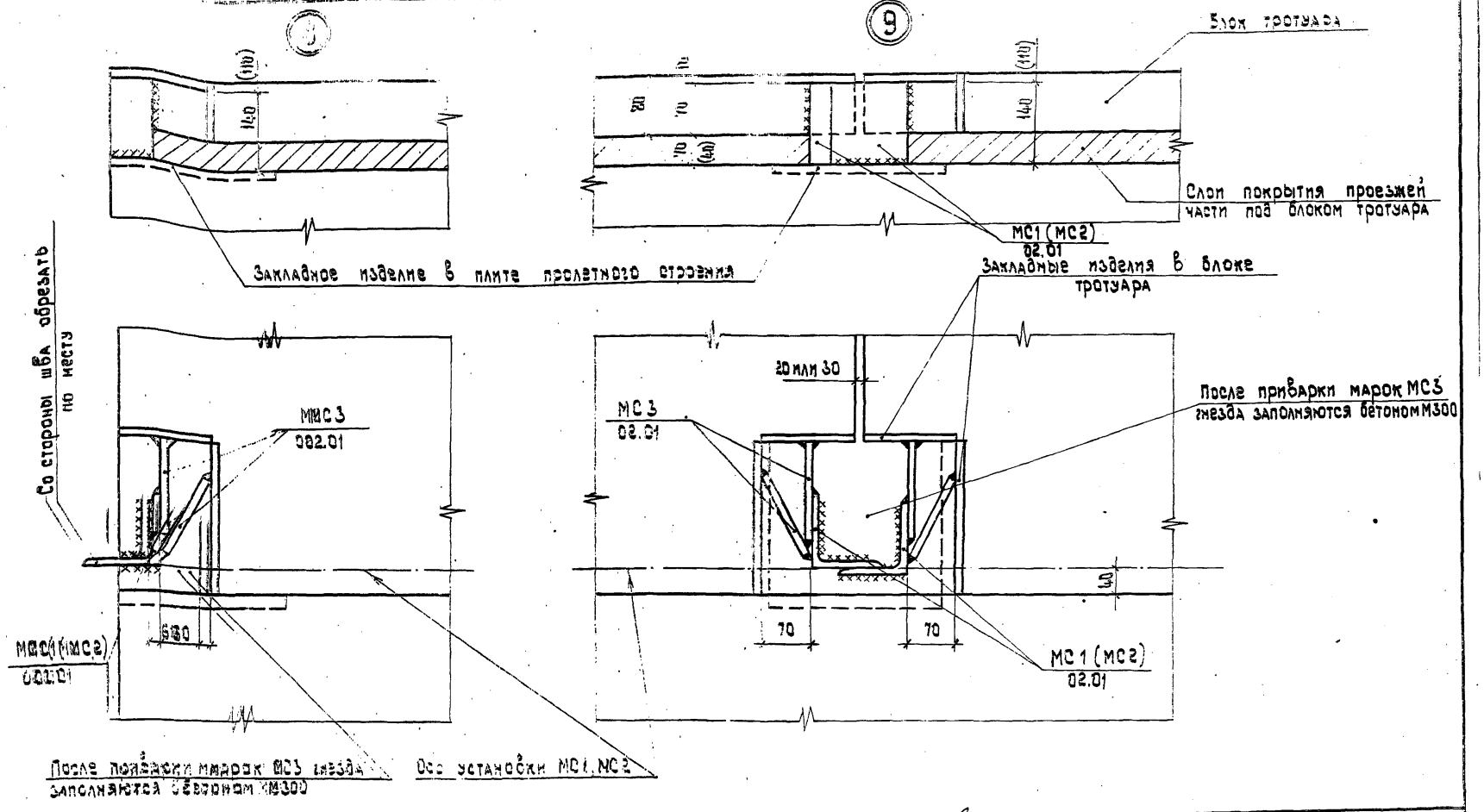

1. Марки МС1 или МС2 приварить до устройства подготовительного слоя. При выполнении гидроизоляционных работ уголки защитить от повреждения съемными колпачками.
2. Данные в скобках относятся к цементобетонному покрытию
3. Толщина сварных швов – 6 мм.
4. Выпуски арматуры каждой марки приварить только к своему закладному изделию и между собой не сваривать.

Гл. отд.	Федоров		08.08.90
Гл. констр.	Денисенко		08.08.90
Гл. констр.	Лаптев		08.08.90
Гл. инж.	Шкляр		08.08.90
Гл. спец.	Эпштейн		08.08.90
Нач. отд.	Цыганкова		08.08.90
Гл. инж.	Пекоба		08.08.90

3.503.1-55.02.14

Сборные железобетонные мосты пролетами 6 и 9 м на свайных опорах.

Пролетное строение. Мостовое полотно.

Стадия	Лист	Листов
Р		1

Узлы 8 и 9 прикрепления

Минавтодор РСФСР Белгипродор

~~Ум 1~~

Габарит: Г-7, Г-8, Г-10

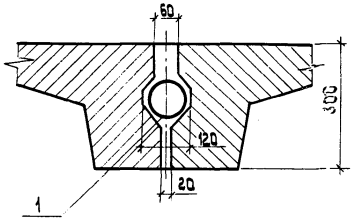

Габарит Г-11.5

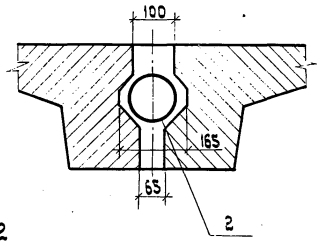

Ум 2

Габарит: Г-7, Г-8, Г-10

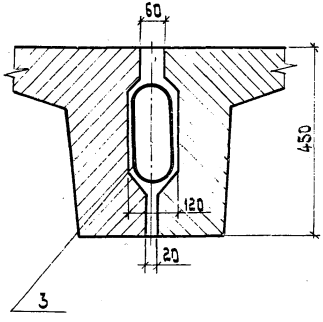

Габарит Г-11.5

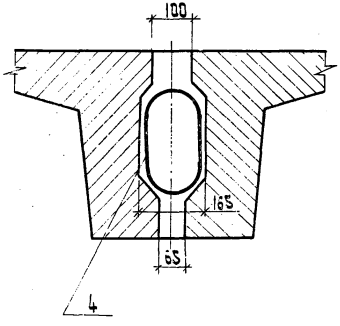

Формат	Зона	Поз	Обозначение	Наименование	Кол. на габарит Г-7, Г-8, Г-10		Кол. на габарит Г-11.5		Примечание
				Документация					
12			3.503.1- 55.02.00 ТО	Техническое описание					
12			3.503.1- 55.02.15	Сборочный чертеж					
				Детали					
11В		1	3.503.1- 55.02.22	Спираль СП1	1	—	—	—	2.1кг
11В		2	-01	Спираль СП2	—	—	1	—	2.9кг
11В		3	-02	Спираль СП3	—	1	—	—	6.2кг
11В		4	-03	Спираль СП4	—	—	—	1	6.6кг
				Материалы					
				Бетон гидротехнический					
			ГОСТ 4795-68	М 300	0.11	0.32	0.18	0.48	$м^3$
				Марка	Ум1	Ум2	Ум1	Ум2	

Требования к стали и бетону см. на чертеже привязки проекта и 02.00 ТО.

Нач.отд.	Федоров	[signature]	13.08.80
Н.контр.	Денисенко	[signature]	06.09.80
Гл.констр.	Лаптев	[signature]	13.08.80
ГИП	Шкляр	[signature]	12.08.80
Рук.гр.	Эпштейн	[signature]	13.08.80
Ст.инж.	Цыганкова	[signature]	02.07.80
Инженер	Молибошко	[signature]	15.07.80

3.503.1- 55.02.15

Сборные железобетонные мосты пролетами 6 и 9м на свайных опорах

Пролетное строение. Мостовое полотно.

Стадия	Лист	Листов
Р		1

Участок монолитный Ум1; Ум2

Миндорстрой БССР Белгипродор Минск

Копировал Нахимович [signature] Формат 12

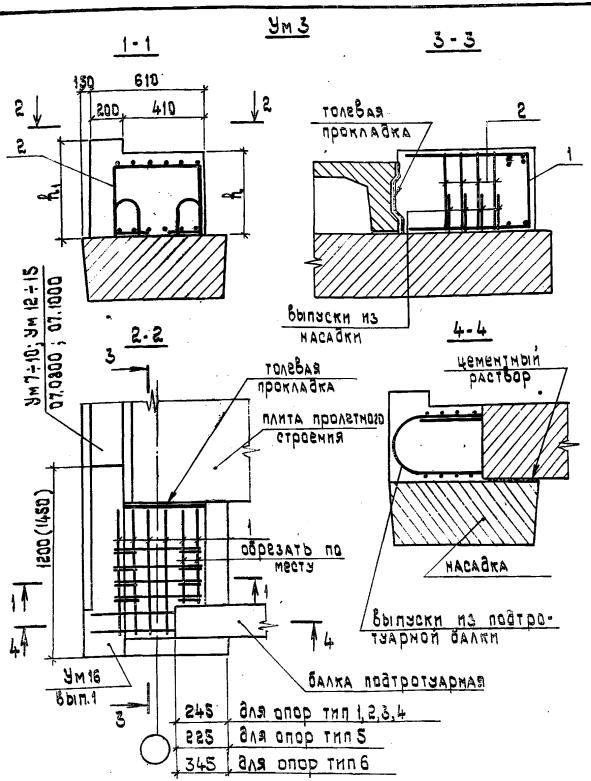

Длина пролетного строения, м	Покрытие мостового полотна	h_1, мм	h, мм	Объем, $м^3$
6	асфальтобетон	450	330	0.23
	цементобетон	420	330	0.27
9	асфальтобетон	600	480	0.39
	цементобетон	570	480	0.38

Формат	Зона	Поз.	Обозначение	Наименование	Кол. при пролете 6м	Кол. при пролете 9м		Примечание
				Документация				
			3.503.1-55.02.00 ТО	Техническое описание				
12			3.503.1-55.02.16 ВС	Выборка стали				
12			3.503.1-55.02.16	Сборочный чертеж				
				Детали				
11В		1	3.503.1-55.02.23	Стержень ⌀12А-III ГОСТ 5781-75 ℓ=1860	6	–		1.6 кг
11В		1	-01	Стержень ⌀12А-III ГОСТ 5781-75 ℓ=2010	–	6		1.8 кг
11В		2	3.503.1-55.02.24	Стержень ⌀12А-III ГОСТ 5781-75 ℓ=1440	4	–		1.3 кг
11Б		2	-01	Стержень ⌀12А-III ГОСТ 5781-75 ℓ=1740	–	4		1.5 кг
				Материалы				
			ГОСТ 4795-68	Бетон гидротехнический М300				см. таблицу

1. Размеры в скобках даны для металлического барьерного ограждения.
2. Объем в таблице дан для металлического барьерного ограждения.
3. Требования к стали и бетону см. на чертеже привязки проекта и 02.00 ТО

Нач.отд.	Шедоров		04.09.90
Н.контр.	Денисенко		06.09.90
Гл.констр.	Лаптев		04.06.90
ГИП	Шкляр		03.09.90
Рук.гр.	Эпштейн		01.09.90
Ст.инж.	Хремзбская		23.01.90
Ст.инж.	Цыганкова		16.01.90

3.503.1-55.02.16

Сборные железобетонные мосты пролетами 6 и 9 м на свайных опорах

Пролетное строение. Мостовое полотно.

Стадия	Лист	Листов
Р		1

УМ4

1-1

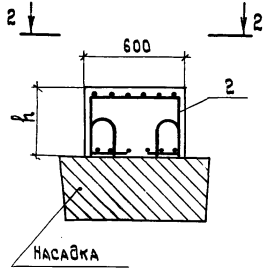

3-3

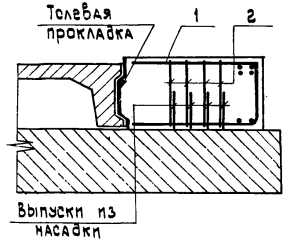

2-2

4-4

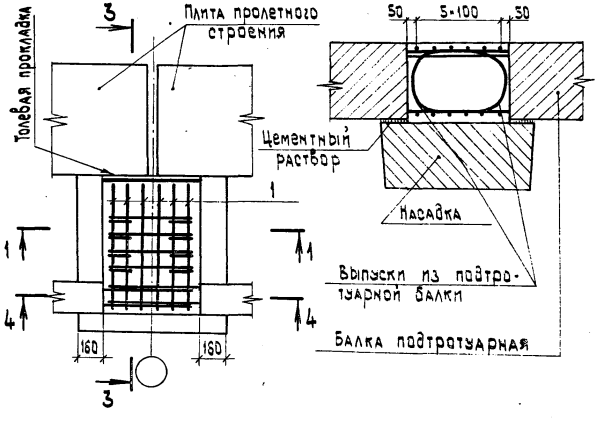

Длина пролетного строения, м	h, мм
6	330
9	480

Формат	Зона	Поз.	Обозначение	Наименование	Кол. при пролете 6м	Кол. при пролете 9м		Примечание
				Документация				
			3.503.1- 55 .02.00 ТО	Техническое описание				
12			3.503.1- 55 .02.16 ВС	Выборка стали				
12			3.503.1- 55 .02.17	Сборочный чертеж				
				Детали				
11В		1	3.503.1- 55 .02.23	Стержень ⌀12А-III ГОСТ 5781-75, ℓ=1860	6	—		1.6кг
11В		1	-01	Стержень ⌀12А-III ГОСТ 5781-75, ℓ=2010	—	6		1.8кг
11В		2	3.503.1- 55 .02.24	Стержень ⌀12А-III ГОСТ 5781-75, ℓ=1440	4	—		1.3кг
11В		2	-01	Стержень ⌀12А-III ГОСТ 5781-75, ℓ=1740	—	4		1.5кг
				Материалы				
			ГОСТ 4795-68	Бетон гидротехнический				
				М 300	0.18	0.25		м³

Требования к стали и бетону см. на чертежах привязки проекта и 02.00 ТО.

Нач. отд.	Фабаров		04.06.80
Н. контр.	Демиденко		06.06.80
Гл. констр.	Лаптев		04.06.80
ГИП	Шкляр		03.06.80
Рук. гр.	Эпштейн		01.06.80
Ст. инж.	Хромовская		30.07.80
Ст. инж.	Цыганкова		14.07.80

3.503.1- 55 .02.17

Сборные железобетонные мосты пролетами 6 и 9м на свайных опорах

Пролетное строение. Мостовое полотно.

Стадия	Лист	Листов
Р		1

Участок монолитный УМ4

Минморстрой БССР Белгипрадор Минск

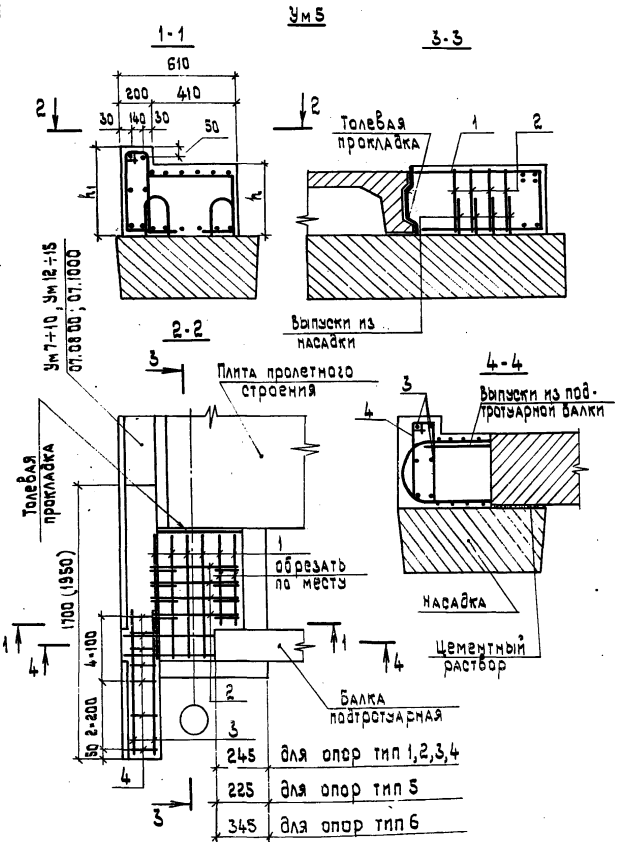

Длина пролетного строения, м	Покрытие мостового полотна	h_1 мм	h мм	Объем м³
6	асфальтобетон	450	330	0.32
	~~асфальтобетон~~	~~420~~	~~330~~	~~0.31~~
	+асфальтобетон	600	480	0.40

Формат	Зона	Поз.	Обозначение	Наименование	Кол. при пролете 6 м	Кол. при пролете 9 м		Примечание
				Документация				
			3.503.1-55.02.00 ТО	Техническое описание				
12			3.503.1-55.02.16 ВС	Выборка стали				
12			3.503.1-55.02.18	Сборочный чертеж				
				Детали				
11Б		1	3.503.1-55.02.23	Стержень Ø12 А-III ГОСТ 5781-75, ℓ=1860	6	—		1.6 кг
11Б		1	-01	Стержень Ø12 А-III ГОСТ 5781-75, ℓ=2010	—	6		1.8 кг
11Б		2	3.503.1-55.02.24	Стержень Ø12 А-III ГОСТ 5781-75, ℓ=1440	4	—		1.3 кг
11Б		2	-01	Стержень Ø12 А-III ГОСТ 5781-75, ℓ=1740	—	4		1.5 кг
5Ч		3	3.503.1-55.02.18.01	Стержень Ø8 А-I ГОСТ 5781-75, ℓ=900	6	6		0.36 кг
11Б		4	3.503.1-55.02.25	Стержень Ø6 А-I ГОСТ 5781-75, ℓ=1170	7	—		0.26 кг
			-01	Стержень Ø6 А-I ГОСТ 5781-75, ℓ=1470		7		0.33 кг
				Материалы				
			ГОСТ 4795-68	Бетон гидротехнический				
				М 300				см. таблицу

1. Размеры в скобках даны для металлического барьерного ограждения.
2. Объем в таблице дан для металлического барьерного ограждения.
3. Требования к стали и бетону см. на чертеже привязки проекта и 02.00 ТО

Нач. отд.	Федоров		03.03.30
Н. контр.	Демиденко		06.09.30
Гл. констр.	Лаптев		03.09.30
ГИП	Шкляр		01.09.30
Рук. гр.	Эпштейн		29.07.30
Ст. инж.	Хреновская		29.07.30
Ст. инж.	Цыганкова		15.07.30

3.503.1-55.02.18

Сборные железобетонные мосты пролетами 6 м 9 м на свайных опорах.

Пролетное строение. Мостовое полотно.

Стадия	Лист	Листов
Р		1

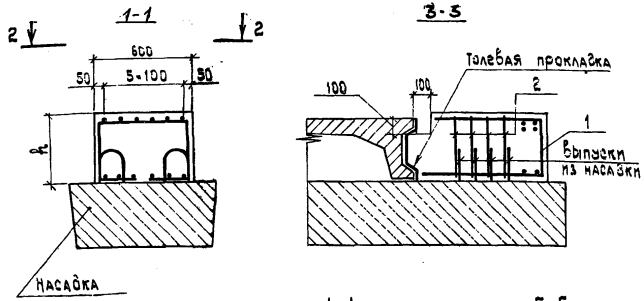

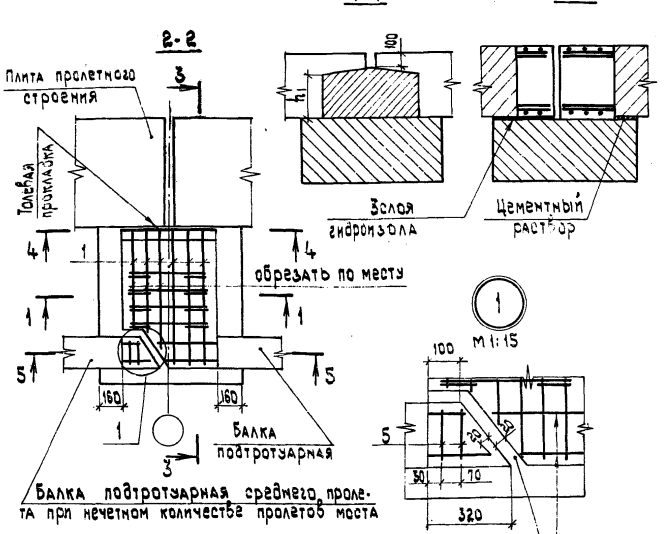

Длина пролетного строения, м	h, мм	h1, мм
6	330	190
9	480	340

Формат	Зона	Поз.	Обозначение	Наименование	Кол. при пролете 6 м	Кол. при пролете 9 м		Примечание
				Документация				
			3.503.1-55.02.00 ТО	Техническое описание				
12			3.503.1-55.02.16 ВС	Выборка стали				
12			3.503.1-55.02.19	Сборочный чертеж				
				Детали				
118		1	3.503.1-55.02.23	Стержень ⌀12А-III ГОСТ 5781-75, ℓ=1860	6	—		1.6 кг
			-01	Стержень ⌀12А-III ГОСТ 5781-75, ℓ=2010	—	6		1.8 кг
118		2	3.503.1-55.02.24	Стержень ⌀12А-III ГОСТ 5781-75, ℓ=1440	4	—		1.3 кг
			-01	Стержень ⌀12А-III ГОСТ 5781-75, ℓ=1740	—	4		1.5 кг
118		5	3.503.1-55.02.25 -02	Стержень ⌀8А-I ГОСТ 5781-75, ℓ=930	2	—		0.37 кг
			-03	Стержень ⌀8А-I ГОСТ 5781-75, ℓ=1230	—	2		0.49 кг
				Материалы				
			ГОСТ 4795-68	Бетон гидротехнический				
				М300	0.17	0.24		м³

Требования к стали и бетону см. на чертеже привязки проекта и 02.00 ТО.

Нач.отд.	Федоров		05.08.80
Н.контр.	Демисенко		06.08.80
Гл.констр.	Лаптев		04.08.80
ГИП	Шкляр		02.06.80
Рук.гр.	Эпштейн		05.07.80
Ст.инж.	Хрековская		29.07.80
Ст.инж.	Цыганкова		25.07.80

3.503.1-55.02.19

Сборные железобетонные мосты пролетами 6 и 9 м на свайных опорах

Пролетное строение. Мостовое полотно.

Стадия	Лист	Листов
Р		1

Участок монолитный Ум 6.

Минздорстрой БССР Белгипродор Минск

Выборка стали на один элемент, кг

Марка элемента			Арматурные изделия								Всего
			Арматурная сталь ГОСТ 5781-75								
			класс А-I				класс А-III				
			Ø, мм			Итого	Ø, мм			Итого	
			6	8	—		12	—	—		
Ум3	Длина пролета м	6	—	—	—	—	15.0	—	—	15.0	15.0
		9	—	—	—	—	17.0	—	—	17.0	17.0
Ум4	Длина пролета м	6	—	—	—	—	15.0	—	—	15.0	15.0
		9	—	—	—	—	17.0	—	—	17.0	17.0
Ум5	Длина пролета м	6	1.8	2.1	—	3.9	15.0	—	—	15.0	18.9
		9	2.3	2.1	—	4.4	17.0	—	—	17.0	21.4
Ум6	Длина пролета м	6	—	0.7	—	0.7	15.0	—	—	15.0	15.7
		9	—	1.0	—	1.0	17.0	—	—	17.0	18.0

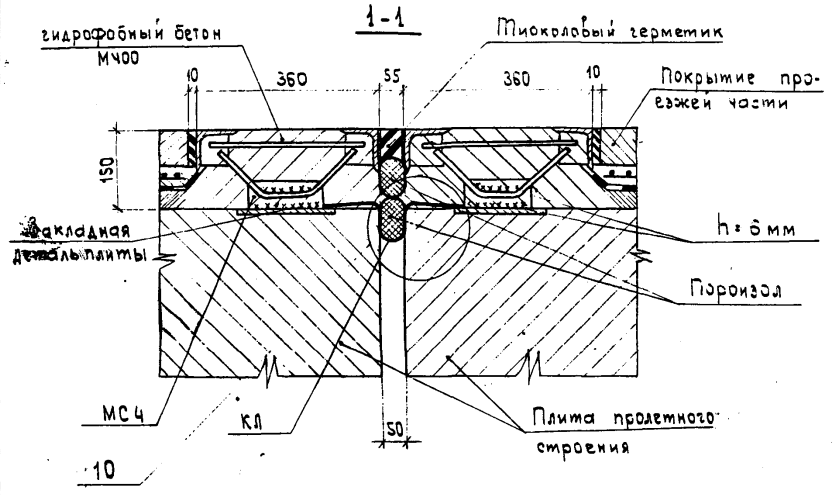

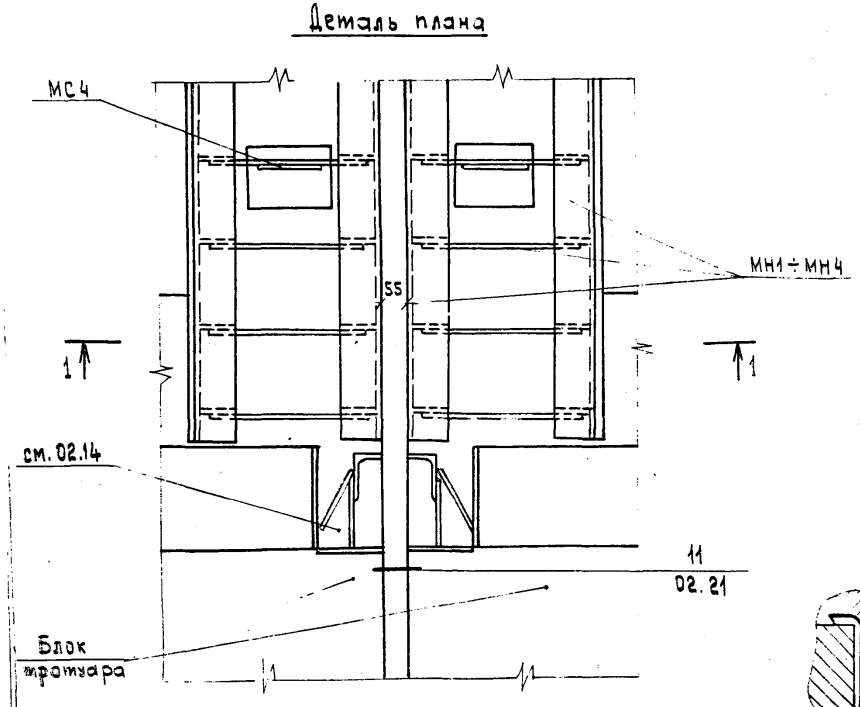

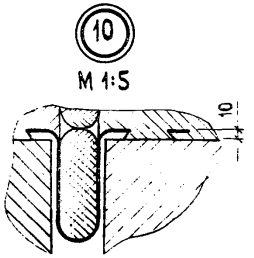

Марка	Обозначение	Наименование	Кол. на исполн. 01	02	03	04	Примечание
		Сборочные единицы и детали					
КЛ1	3.503.1-55.02.28	Компенсатор латунный КЛ1	2	–	–	–	25.9 кг
КЛ2	-01	То же КЛ2	–	2	–	–	29.1 кг
КЛ3	-02	» КЛ3	–	–	2	–	35.6 кг
КЛ4	-03	» КЛ4	–	–	–	2	38.8 кг
МН1	3.503.1-55.02.26	Изделие закладное МН1	4	–	–	–	81.2 кг
МН2	-01	То же МН2	–	4	–	–	93.5 кг
МН3	-02	» МН3	–	–	4	–	118.1 кг
МН4	-03	» МН4	–	–	–	4	135.2 кг
МС4	3.503.1-55.02.20.01	-60×10 ГОСТ 103-57*, ℓ=120	24	28	36	40	0.57 кг
		Материалы					
		Тиоколовый герметик	56	62	73	81	кг
		Пароизол ф 63	19	22	26	30	кг
		Гидрофобный бетон М400	0.76	0.86	1.1	1.2	м³
		Марка	1ШД.7	1ШД.8	1ШД.10	1ШД.11	

Нач. отд.	Федоров		16.09.80
Н. контр.	Денисенко		16.09.80
Гл. констр.	Лаптев		16.09.80
ГИП	Шкляр		16.09.80
Рук. гр.	Эпштейн		16.09.80
Ст. инж.	Цыганкова		26.07.80
Техн.	Ротто		24.07.80

3.503.1-55.02.20

Сборные железобетонные мосты пролетами 6 и 9 м на свайных опорах.

Пролетное строение Мостовое полотно.

Стадия: Р | Лист: | Листов: 1

Шов деформационный 1ШД.

Минздортрой БССР Белгипродор Минск

1-1

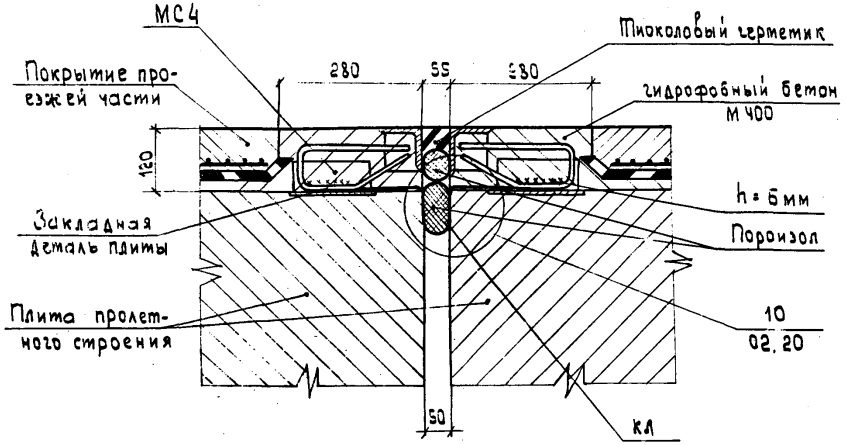

Деталь плана

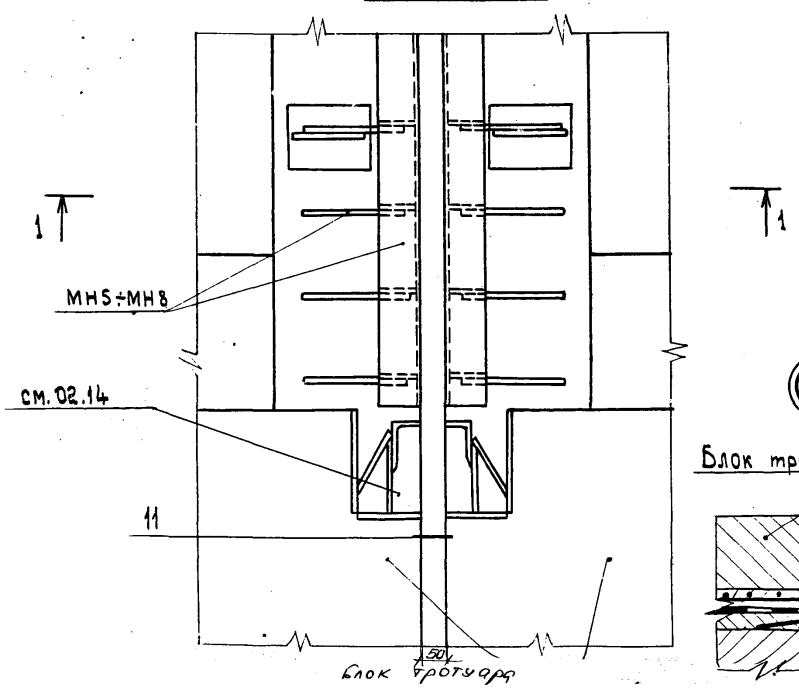

(11)

Блок тротуара

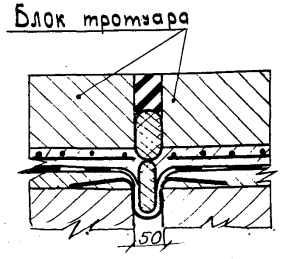

Марка	Обозначение	Наименование	Кол. на исполн.				Примечание
		Сборочные единицы и детали					
КЛ 1	3.503.1-55.02.28	Компенсатор латунный КЛ 1	2	—	—	—	25.9 кг
КЛ 2	-01	То же КЛ 2	—	2	—	—	29.1 кг
КЛ 3	-02	» КЛ 3	—	—	2	—	35.6 кг
КЛ 4	-03	» КЛ 4	—	—	—	2	38.8 кг
МН 5	3.503.1-55.02.27	Изделие закладное МН 5	4	—	—	—	42.6 кг
МН 6	-01	То же МН 6	—	4	—	—	49.2 кг
МН 7	-02	» МН 7	—	—	4	—	62.1 кг
МН 8	-03	» МН 8	—	—	—	4	71.0 кг
МС4	3.503.1-55.02.20.01	-60×10 ГОСТ 103-57*, ℓ=120	24	28	36	40	0.57 кг
		Материалы					
		Тиоколовый герметик	56	62	73	81	кг
		Пороизол ф 63	19	22	26	30	кг
		Гидрофобный бетон М400	0.48	0.54	0.68	0.78	м³

Марка	2ШД7	2ШД8	2ШД10	2ШД11	

Нач. отд.	Федоров		16.09.80
Н. контр.	Денисенко		16.09.80
Гл. констр.	Лаптев		15.09.80
ГИП	Шкляр		15.09.80
Рук. гр.	Эпштейн		29.07.80
Ст. инж.	Цыганкова		28.07.80
Техник	Ратта		25.07.80

3.503.1-55.02.21

Сборные железобетонные мосты пролетами 6 и 9 м на свайных опорах.

Пролетное строение
Мостовое полотно.

стадия	лист	листов
Р		1

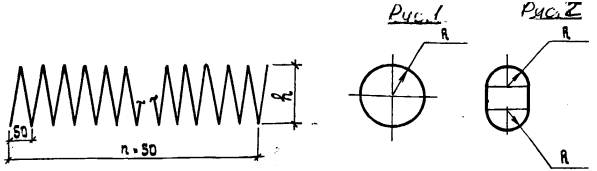

Обозначение	Марка	Рис.	Ø	Параметры, мм			Длина, м	Масса, кг	Примечание
				n	h	R			
3.503.1-55.02.22	СП1	1	3В-I	119	100	50	37.4	2.1	Поз.1
-01	СП2	1	3В-I	119	140	70	52.4	2.9	Поз.2
-02	СП3	2	3В-I	179	250	55	112.0	6.2	Поз.3
-03	СП4	2	3В-I	179	250	75	120.0	6.6	Поз.4

Нач.отд.	Федоров		10.09.80
Н.контр.	Денисенко		06.10.80
Гл.констр.	Лаптев		10.09.80
ГИП	Шкляр		03.08.80
Рук.гр.	Эпштейн		05.07.80
Ст.инж.	Цыганкова		05.07.80
Инженер	Молибошко		15.07.80

3.503.1-55.02.22

Спираль СП1 ÷ СП4

Стадия	Масса	Масштаб
Р	см. табл.	
Лист 1	Листов 1	

ГОСТ 6727-53*

Минворстрой БССР Белгипродор Минск

Копировал Нахимович

Формат 11В

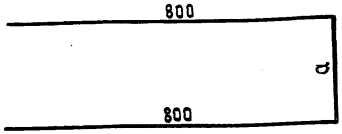

Обозначение	a, мм	Ø, мм	Длина, мм	Масса, кг	Примечание
3.503.1-55.02.23	260	12А-III	1860	1.6	Поз.1
-01	410	12А-III	2010	1.8	Поз.1

Инв.№подл. | Подпись и дата | Взам.инв.№

Нач.отд.	Федоров		10.09.80
Н.контр.	Денисенко		06.10.80
Гл.констр.	Лаптев		10.09.80
ГИП	Шкляр		03.08.80
Рук.гр.	Эпштейн		03.07.80
Ст.инж.	Хренковская		25.07.80
Ст.инж.	Цыганкова		15.07.80

3.503.1-55.02.23

Стержень одиночный участка монолитного Ум3 ÷ Ум6

Стадия	Масса	Масштаб
Р	см. табл.	
Лист	Листов 1	

Минворстрой БССР Белгипродор Минск

Копировал Нахимович

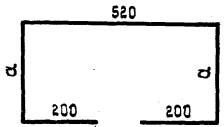

Обозначение	a, мм	ø, мм	Длина, мм	Масса, кг	Примечание
3.503.1-55.02.24	260	12А-III	1440	1.3	Поз.2
-01	410	12А-III	1740	1.5	Поз.2

Нач.отд.	Федоров		04.10.90
Н.контр.	Денисенко		05.10.90
Гл.констр.	Лаптев		04.10.90
ГИП	Шкляр		03.10.90
Рук.гр.	Эпштейн		03.10.90
Ст.инж.	Цыганкова		02.10.90
Ст.техник	Паблова		01.10.90

3.503.1-55.02.24

Стержень одиночный участка монолитного

Стадия	Масса	Масштаб
Р	см. табл.	

Рис.1

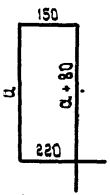

Рис.2

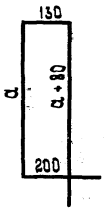

Обозначение	Рис.	a, мм	ø, мм	Длина мм	Масса, кг	Примечание
3.503.1-55.02.25	1	360	8А-I	1170	0.26	Поз.4
-01	1	510	8А-I	1470	0.33	Поз.4
-02	2	260	8А-I	930	0.37	Поз.5
-03	2	410	8А-I	1230	0.49	Поз.5

Инв.№ подл. | Подпись и дата | Взам.инв.№

Нач.отд.	Федоров		04.10.90
Н.контр.	Денисенко		05.10.90
Гл.констр.	Лаптев		04.10.90
ГИП	Шкляр		03.10.90
Рук.гр.	Эпштейн		03.10.90
Ст.инж.	Цыганкова		02.10.90
Ст.техник	Паблова		01.10.90

3.503.1-55.02.25

Стержень одиночный участка монолитного Ум 5÷Ум 6

Стадия	Масса	Масштаб
Р	см. табл.	

Лист	Листов 1

Инв.№ подл. | Подпись и дата | Взам.инв.№

Поз. | Обозначение

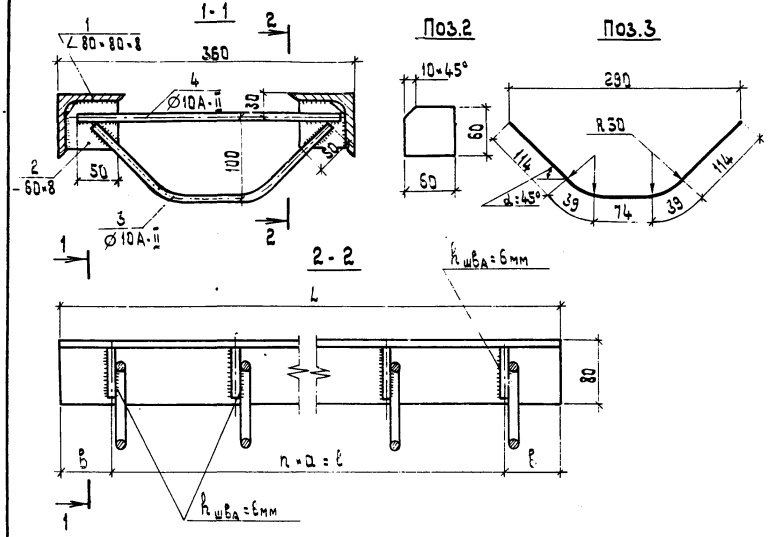

Обозначение	Габарит	Марка	L, мм	a, мм	n, шт	l, мм	B, мм	Масса
3.503.1-55.02.26	Г-7	МН1	3230	167	19	3174	58	81.2кг
-01	Г-8	МН2	3730	167	22	3674	58	93.5кг
-02	Г-10	МН3	4730	167	28	4674	58	118.1кг
-03	Г-11.5	МН4	5540	174	31	5394	73	135.2кг

Требования к материалам и изготовлению см. 02.00 ТО.

Формат	Зона	Поз.	Обозначение	Наименование	Кол.	Примечание
				3.503.1-55.02.26 МН1		
				Деталм		
БЧ		1	3.503.1-55.02.26.01	∠80×80×8 ГОСТ 8509-72, ℓ=3290	2	63.5кг
БЧ		2	3.503.1-55.02.26.02	-60×8 ГОСТ 103-76, ℓ=60	40	9.0кг
БЧ		3	3.503.1-55.02.26.03	Ø10 А-II ГОСТ 5781-75, ℓ=380	20	4.7кг
БЧ		4	3.503.1-55.02.26.04	Ø10 А-II ГОСТ 5781-75, ℓ=320	20	4.0кг
				3.503.1-55.02.26-01 МН2		
				Деталм		
БЧ		1	3.503.1-55.02.26.01-01	∠80×80×8 ГОСТ 8509-72, ℓ=3790	2	73.1кг
БЧ		2	3.503.1-55.02.26.02	-60×8 ГОСТ 103-76, ℓ=60	46	10.4кг
БЧ		3	3.503.1-55.02.26.03	Ø10 А-II ГОСТ 5781-75, ℓ=380	23	5.4кг
БЧ		4	3.503.1-55.02.26.04	Ø10 А-II ГОСТ 5781-75, ℓ=320	23	4.6кг
				3.503.1-55.02.26-02 МН3		
				Деталм		
БЧ		1	3.503.1-55.02.26.01-02	∠80×80×8 ГОСТ 8509-72, ℓ=4790	2	92.4кг
БЧ		2	3.503.1-55.02.26.02	-60×8 ГОСТ 103-76, ℓ=60	58	13.1кг
БЧ		3	3.503.1-55.02.26.03	Ø10 А-II ГОСТ 5781-75, ℓ=380	29	6.8кг
БЧ		4	3.503.1-55.02.26.04	Ø10 А-II ГОСТ 5781-75, ℓ=320	29	5.8кг
				3.503.1-55.02.26-03 МН4		
				Деталм		
БЧ		1	3.503.1-55.02.26.01-03	∠80×80×8 ГОСТ 8509-72, ℓ=5540	2	106.9кг
БЧ		2	3.503.1-55.02.26.02	-60×8 ГОСТ 103-76, ℓ=60	64	14.5кг
БЧ		3	3.503.1-55.02.26.03	Ø10 А-II ГОСТ 5781-75, ℓ=380	32	7.5кг
БЧ		4	3.503.1-55.02.26.04	Ø10 А-II ГОСТ 5781-75, ℓ=320	32	5.3кг

Нач.отд.	Федоров		25.06.86
Н.контр.	Денисенко		25.06.86
Гл.констр.	Лаптев		25.06.86
ГИП	Шкляс		25.06.86
Рук.гр.	Эпштейн		25.06.86
Ст.инж.	Цыганкова		25.06.86
Техник	Ротто		25.06.86

3.503.1-55.02.26

Изделие закладное МН1÷МН4 деформационного шва 1 ШД

Стадия	Масса	Масштаб
Р	см. табл.	1:5
Лист	Листов 1	

Минавтострой БССР Белгипродор Минск

Копировал Максимович

Формат А3

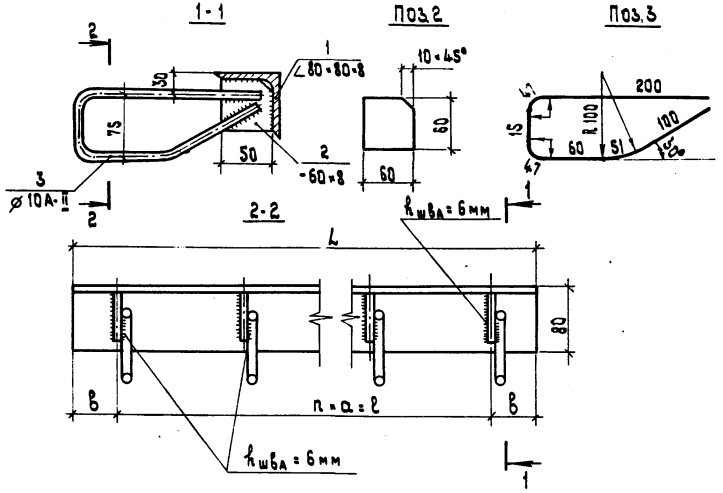

Обозначение	Габарит	Марка	L, мм	a, мм	n, шт.	ℓ, мм	B, мм	Масса
3.503.1-55.02.27	Г-7	МН5	3290	167	19	3174	58	42.6кг
-01	Г-8	МН6	3790	167	22	3674	58	49.2кг
-02	Г-10	МН7	4790	167	28	4674	58	62.1кг
-03	Г-11.5	МН8	5540	174	31	5394	73	71.0кг

Требования к материалам и изготовлению см. 02.00ТО.

Формат	Зона	Поз.	Обозначение	Наименование	Кол.	Примечание
				3.503.1-55.02.27 МН5		
				Детали		
Бч		1	3.503.1-55.02.26.01	∠80×80×8 ГОСТ 8509-72, ℓ=3290	1	31.7кг
Бч		2	3.503.1-55.02.26.02	-60×8 ГОСТ 103-76, ℓ=60	20	4.5кг
Бч		3	3.503.1-55.02.27.01	Ø10 A-II ГОСТ 5781-75, ℓ=520	20	6.4кг
				3.503.1-55.02.27-01 МН6		
				Детали		
Бч		1	3.503.1-55.02.26.01-01	∠80×80×8 ГОСТ 8509-72, ℓ=3790	1	36.6кг
Бч		2	3.503.1-55.02.26.02	-60×8 ГОСТ 103-76, ℓ=60	23	5.2кг
Бч		3	3.503.1-55.02.27.01	Ø10 A-II ГОСТ 5781-75, ℓ=520	23	7.4кг
				3.503.1-55.02.27-02 МН7		
				Детали		
Бч		1	3.503.1-55.02.26.01-02	∠80×80×8 ГОСТ 8509-72, ℓ=4790	1	46.2кг
Бч		2	3.503.1-55.02.26.02	-60×8 ГОСТ 103-76, ℓ=60	29	6.5кг
Бч		3	3.503.1-55.02.27.01	Ø10 A-II ГОСТ 5781-75, ℓ=520	29	9.3кг
				3.503.1-55.02.27-03 МН8		
				Детали		
Бч		1	3.503.1-55.02.26.01-03	∠80×80×8 ГОСТ 8509-72, ℓ=5540	1	53.5кг
Бч		2	3.503.1-55.02.26.02	-60×8 ГОСТ 103-76, ℓ=60	32	7.2кг
Бч		3	3.503.1-55.02.27.01	Ø10 A-II ГОСТ 5781-75, ℓ=520	32	10.3кг

Нач.отд.	Федоров		26.06.80
Н.контр.	Денисенко		06.08.80
Гл.констр.	Лаптев		26.06.80
ГИП	Шкляр		25.06.80
Рук.гр.	Эпштейн		25.06.80
Ст.инж.	Цыганкова		23.06.80
Техник	Ротто		19.06.80

3.503.1-55.02.27

Изделие закладное МН5÷МН8 деформационного шва 2ШД

Стадия	Масса	Масштаб
Р	см. табл.	

Лист | Листов 1

Минавтострой БССР

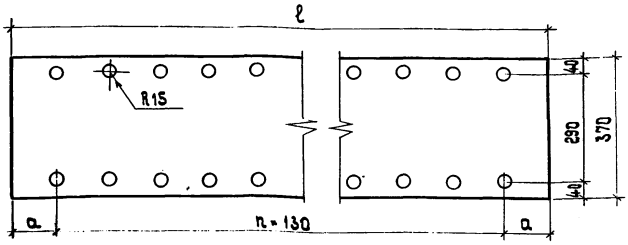

Поперечное сечение

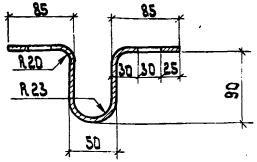

Обозначение	Марка	Сечение	Размеры, мм			Масса
			a	n	ℓ	
3.503.1-55.02.28	КЛ1	370×2	115	29	4000	25.9кг
-01	КЛ2	370×2	105	33	4500	29.1кг
-02	КЛ3	370×2	85	41	5500	35.6кг
-03	КЛ4	370×2	75	45	6000	38.8кг

1. Компенсатор изготовить из латуни полосовой по ГОСТ 931-78 горячекатаной или мягкой холоднокатаной любой марки по ГОСТ 15527-70.
2. При необходимости стыковки полосы соединять пайкой.
3. Допускается латунный лист принимать толщиной 1мм.

Нач.отд.	Федоров		12.08.80
Н.контр.	Денисенко		06.08.80
Гл.констр.	Лаптев		15.08.80
ГИП	Шкляр		14.08.80
Рук.гр.	Эпштейн		01.08.80
Ст.инж.	Цыганкова		22.07.80
Техник	Ротто		23.07.80

3.503.1-55.02.28

Компенсатор латунный КЛ1 ÷ КЛ4

Стадия	Масса	Масштаб
Р	см. табл.	
Лист	Листов 1	

Минавтострой БССР Белгипродор Минск

Копировал Нахимович

Формат 12

ЦЕНТРАЛЬНЫЙ ИНСТИТУТ
ТИПОВОГО ПРОЕКТИРОВАНИЯ ГОССТРОЯ СССР
МИНСКИЙ ФИЛИАЛ

г. Минск 220600, ул. К. Маркса 32
Сдано в печать 1.XII 1981 г.
Заказ №180 тираж 300 экз.
Инв. №941/3 цена 1-71.

gost.e-ecolog.ru