УДК 621.643—219

Группа Е26

ТРАСЛЕВОЙ СТАНДАРТ

ХОМУТЫ ОПОР ТРУБОПРОВОДОВ ТЭС И АЭС

КОНСТРУКЦИЯ И РАЗМЕРЫ

ОКП 31 1312

ОСТ 108.343.01—80

Взамен МВН 038—64 в части стали марки 20Х1М1Ф1ТР (ЭП182)

казанием Министерства энергетического машиностроения от 30.06.80 № ЮК-002/5261 срок введения установлен

с 01.01.82

Несоблюдение стандарта преследуется по закону

1. Настоящий стандарт распространяется на хомуты для опор трубопроводов наружным диаметром:

57—720 мм из хромомолибденованадиевых сталей для ТЭС;

57—720 мм из кремнемарганцовистых и углеродистой сталей для ТЭС и АЭС;

57—325 мм из коррозионно-стойкой стали аустенитного класса для АЭС. для

2. Конструкция, размеры и материал хомутов должны соответствовать указанным на чертеже и в табл. 1—3.

3. Резьба по СТ СЭВ 180—75, СТ СЭВ 182—75, поле допуска на резьбу 8*g* по ГОСТ 16093—70.

4. Маркировать: обозначение по стандарту, марку стали, группу качества (3 по ОСТ 108.020.112- 77).

5. Технические требования — по ОСТ 108.275.50—80.

Издание официальное Перепечатка воспрещена

Издание с Изменением № 1, утвержденным в ноябре 1980 г.

Заказ 518

gost.e-ecolog.ru

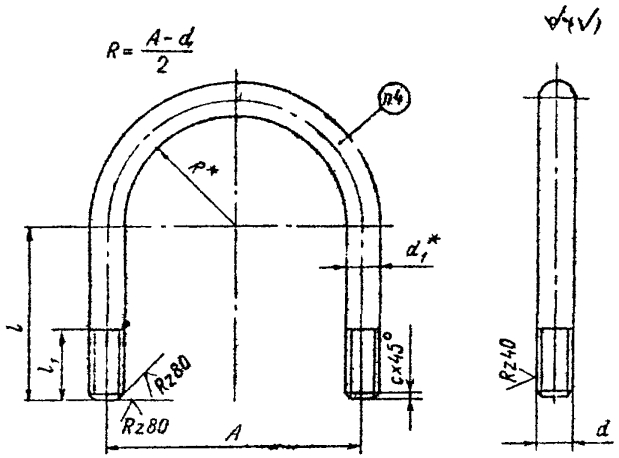

Таблица 1

Основные размеры хомутов из стали марки 20Х1М1Ф1ТР ГОСТ 20072—74 для опор трубопроводов из хромомолибденованадиевых сталей (температура среды не более 560°С)

Размеры в мм

Исполнение	Наружный диаметр трубопровода	A		c	d	d_1^*	l (пред. откл. +4)	l_1 (пред. откл. +3)	R*	Развернутая длина	Масса, кг
		Номин.	Пред. откл.								
01	57	72	±0,8	1,6	M12	12	85	40	30	283	0,25
02	76	90					90		39	321	0,28
03	108	122	±1,2				100		55	392	0,35
04		126		2,0	M16	16	120	45		437	0,69
05	133	150					125		67	485	0,77
06		154		2,5	M20	20	135	50		512	1,26
07	159	178		2,0	M16	16	130	45	81	540	0,85
08		182		2,5	M20	20	140	50		566	1,40
09	194	216					160	60	98	659	1,63
10	219	242					165	50	111	710	1,75
11		246			M24	24	185	60		756	2,68

Продолжение таб

Исполнение	Наружный диаметр трубопровода	A		c	d	d_1^*	l (пред. откл. +4)	l_1 (пред. откл. +3)	R*	Развернутая длина	Масса, кг
		Номин.	Пред. откл.								
12	245	272	±1,2	2,5	M24	24	190	60	124	804	2,85
13	273	302					185		139	844	2,99
14	325	354	±2,0				215	65	165	986	3,50
15	377	403					245	70	191	1127	4,00
16		412			M30	30	275	90		1197	6,64
17	426	456			M24	24	250	70	216	1216	4,32
18		468		3,0	M36	36	285	90		1305	10,42
19	465	494		2,5	M24	24	265	70	235	1306	4,64
20		506		3,0	M36	36	280	90		1355	10,83
21	530	560		2,5	M24	24	285	70	268	1449	5,14
22		572		3,0	M36	36	310	95		1518	12,13
23	630	666		2,5	M30	30	315	85	318	1676	9,30
24		672		3,0	M36	36	330	100		1716	13,71
25	720	756		2,5	M30	30	360	85	363	1908	10,59
26		762		3,0	M36	36	370	100		1937	15,48

* Размеры для справок.

Таблица 2

Основные размеры хомутов из стали марки 35Х ГОСТ 4543—71 для опор трубопроводов из кремнемарганцовистых и углеродистых сталей (температура среды не более 440°С)

Размеры в мм

Исполнение	Наружный диаметр трубопровода	A		c	d	d_1^*	l (пред. откл. +4)	l_1 (пред. откл. +3)	R*	Развернутая длина	Масса, кг
		Номин.	Пред. откл.								
27	57	72	±0,8	1,6	M12	12	85	40	30	283	0,25
28	76	90					90		39	321	0,28
29	89	104					100		46	363	0,32
30	108	122	±1,2						55	392	0,35
31		126		2,0	M16	16	120	45		437	0,69

Продолжение табл.

Исполнение	Наружный диаметр трубопровода	A		c	d	d_1^*	l (пред. откл. +4)	l_1 (пред. откл. +3)	R^*	Развернутая длина	Масса, кг
		Номин.	Пред. откл.								
32	133	150	±1,2	2,0	M16	16	125	45	67	485	0,77
33		154		2,5	M20	20	135	50		512	1,26
34	159	178		2,0	M16	16	130	45	81	540	0,85
35		182		2,5	M20	20	140	50		566	1,40
36	194	216					160	60	98	659	1,63
37	219	242					165	50	111	710	1,75
38		246			M24	24	185	60		756	2,68
39	273	302					185	60	139	844	2,99
40	325	354	±2,0				215	65	165	986	3,50
41		360			M30	30	230	75		1025	5,69
42	377	406			M24	24	245	70	191	1127	4,00
43		412			M30	30	275	90		1197	6,64
44	426	456			M24	24	250	70	216	1216	4,32
45		468		3,0	M36	36	285	90		1305	10,42
46	465	494		2,5	M24	24	265	70	235	1306	4,64
47		506		3,0	M36	36	280	90		1355	10,83
48	530	560		2,5	M24	24	285	70	268	1449	5,14
49		572		3,0	M36	36	310	95		1518	12,13
50	630	666		2,5	M30	30	315	85	318	1676	9,30
51		672		3,0	M36	36	330	100		1716	13,71
52	720	756		2,5	M30	30	360	85	363	1908	10,59
53		762		3,0	M36	36	370	100		1937	15,48

* Размеры для справок.

Таблица 3

Основные размеры хомутов опор трубопроводов из коррозионно-стойкой стали аустенитного класса для АЭС

Размеры в мм

Исполнение	Наружный диаметр трубопро-, вода	A		c	d	d_1^*	l (пред. откл. +4)	l_1 (пред. откл. +3)	R*	Развернутая длина	Материал	Масса, кг
		Номин.	Пред. откл.									
54	57	78	±0,8	1,6	M12	12	85	40	33	293	35Х ГОСТ 4543—71	0,26
55	76	96					90		42	331		0,29
56	89	110					100		49	373		0,33
57	108	128	±1,2						58	401		0,36
58		132		2,0	M16	16	120	45		447		0,71
59	133	156					125		70	495		0,78
60		160		2,5	M20	20	135	50		521		1,29
61	159	184		2,0	M16	16	130	45	84	549		0,87
62		188		2,5	M20	20	140	50		575		1,42
63		184		2,0	M16	16	130	45		549	20Х1М1Ф1ТР ГОСТ 20072—74	0,87
64		188		2,5	M20	20	140	50		575		1,42

Продолжение табл. 3

Исполнение	Наружный диаметр трубопровода	A		c	d	d_T^*	l (пред. откл. +4)	l_1 (пред. откл. +3)	R*	Развернутая длина	Материал	Масса, кг
		Номин.	Пред. откл.									
65	219	248	±1,2	2,5	M20	20	165	50	114	720	35Х ГОСТ 4543—71	1,78
66		252			M24	24	185	60		766		2,72
67	245	278					190		127	817		2,90
68	273	308					185		142	854		3,03
69	325	360	±2,0				215	65	168	995		3,53

* Размеры для справок.

Пример условного обозначения хомута исполнения 59 для опоры трубопровода наружным диаметром 133 мм:

ХОМУТ 133 59ОСТ 108.343.01—80

ЛИСТ РЕГИСТРАЦИИ ИЗМЕНЕНИЙ ОСТ 108.343.01—80

Изм.	Номера листов (страниц)				Номер документа	Подпись	Дата	Срок введения изменения
	измененных	замененных	новых	аннулированных				

gost.e-ecolog.ru