ТИПОВАЯ ДОКУМЕНТАЦИЯ НА КОНСТРУКЦИИ, ИЗДЕЛИЯ

И УЗЛЫ ЗДАНИЙ И СООРУЖЕНИЙ

СЕРИЯ 5.904-30

ЦИКЛОНЫ С ОБРАТНЫМ КОНУСОМ

Выпуск I

Рабочие чертежи установки циклонов

21003-02
Цена 2-36

gost.e-ecolog.ru

ТИПОВАЯ ДОКУМЕНТАЦИЯ НА КОНСТРУКЦИИ, ИЗДЕЛИЯ

И УЗЛЫ ЗДАНИЙ И СООРУЖЕНИЙ

СЕРИЯ 5.904-30

ЦИКЛОНЫ С ОБРАТНЫМ КОНУСОМ

Выпуск 1

Рабочие чертежи установки циклонов

РАЗРАБОТАНЫ

ГПИ ГОСХИМПРОЕКТ
ГОССТРОЯ СССР

ГЛАВНЫЙ ИНЖЕНЕР ИНСТИТУТА С.Н. НИКИТИН

ГЛАВНЫЙ ИНЖЕНЕР ПРОЕКТА Д.Е. ТАЙЦ

УТВЕРЖДЕНЫ ГЛАВНЫМ УПРАВЛЕНИЕМ ПРОЕКТИРОВАНИ
ГОССТРОЯ СССР. ПРОТОКОЛ ОТ 2 ДЕКАБРЯ 1986 г. № 64.

ВВЕДЕНЫ В ДЕЙСТВИЕ ГПИ ГОСХИМПРОЕКТ.
ПРИКАЗ ОТ 17.12.86 года № 133

С О Д Е Р Ж А Н И Е

Обозначение	Наименование	Стр.
ЦОК 01.0.00	Циклон с обратным конусом. Спецификация.	3÷5
ЦОК 01.0.13.	Фланец	6
ЦОК 01.0.00.СБ	Циклон с обратным конусом. Сборочный чертёж.	7,8
ЦОК 01.0.01.	Патрубок	9
ЦОК 01.0.02.	Кольцо	9
ЦОК 01.0.03.	Цилиндр	10
ЦОК 01.0.05.	Уголок	10
ЦОК 01.0.06.	Конус	11
ЦОК 01.0.07	Конус	11
ЦОК 01.0.08	Фланец	12
ЦОК 01.0.09	Кольцо	12
ЦОК 01.0.10	Стенка	13
ЦОК 01.0.11	Стенка	13
ЦОК 01.0.12	Кронштейн	14
ЦОК 02.0.01	Прокладка	14
ЦОК 02.0.00	Установка циклона на полу. Спецификация	15÷17
ЦОК 02.0.00 СБ	Установка циклона на полу. Сб.чертёж	18,19
ЦОК 02.1.00	Пылесборник. Спецификация	20÷25
ЦОК 02.2.00 СБ	Ящик выдвижной. Сборочный чертёж	25
ЦОК 02.1.00 СБ	Пылесборник. Сборочный чертёж	26,27
ЦОК 02.1.02	Лист передний	28
ЦОК 02.1.05	Лист верхний	28
ЦОК 02.1.07	Скос	29
ЦОК 02.1.09	Скос	29
ЦОК 02.1.06	Раскос	30
ЦОК 02.1.11	Раскос	30

Обозначение	Наименование	Стр.
ЦОК 02.2.00	Ящик выдвижной. Спецификация	31÷34
ЦОК 04.1.06	Накладка	34
ЦОК 02.2.00 СБ	Ящик выдвижной. Сборочный чертёж	35
ЦОК 02.2.01	Проушина	36
ЦОК 02.2.02	Ручка	36
ЦОК 02.2.03	Колесо	37
ЦОК02.2.04	Уголок	37
ЦОК 03.0.00	Установка циклона на кронштейне.Спецификация	38,39
ЦОК 03.0.00 СБ	Установка циклона на кронштейне.Сб.чертёж	39,40
ЦОК 03.1.00	Бункер. Спецификация	41,42
ЦОК 03.1.03	Конус	42
ЦОК 03.1.00 СБ	Бункер. Сборочный чертёж	43
ЦОК 03.1.05	Фланец	44
ЦОК 03.1.01	Косынка	44
ЦОК 03.1.02	Обечайка	45
ЦОК 03.1.04	Фланец пылевыпускной	45
ЦОК 03.1.06	Фланец	46
ЦОК 03.2.04	Уголок	46
ЦОК 03.2.00	Кронштейн. Спецификация	47,48
ЦОК 03.2.00 СБ	Кронштейн. Сборочный чертёж	49
ЦОК 04.0.00	Установка циклона на металлической подставке. Спецификация	50÷53
ЦОК 04.0.00 СБ	Установка циклона на металлической подставке. Сборочный чертёж	53,54
ЦОК 04.1.00	Стойка. Спецификация	55÷58
ЦОК 04.1.00 СБ	Стойка. Сборочный чертёж	59,60
ЦОК 04.1.07	Косынка	60

Формат	Зона	Поз.	Обозначение	Наименование	Кол.	Примечание
				Документация		
I2			ЦОК 0I.0.00 СБ	Сборочный чертеж		
			Переменные данные для исполнений:			
				ЦОК 0I.0.00		
				Детали		
II		I	ЦОК 0I.0.0I	Патрубок	I	
II		2	ЦОК 0I.0.02	Кольцо	I	
II		3	ЦОК 0I.0.03	Цилиндр	I	
Бч		4	ЦОК 0I.0.04	Стенка		
				Лист Б-ПН-2ГОСТI9903-74		
				3-IУВСт3кпГОСТI6523-70		
				I00hI4x75hI4	I	0,I2кг
II		5	ЦОК 0I.0.05	Уголок	2	
II		6	ЦОК 0I.0.06	Конус	I	
II		7	ЦОК 0I.0.07	Конус	I	
II		8	ЦОК 0I.0.08	Фланец	I	
II		9	ЦОК 0I.0.09	Кольцо	I	
II		I0	ЦОК 0I.0.05-II	Уголок	2	
II		II	ЦОК 0I.0.I0	Стенка	2	
II		I2	ЦОК 0I.0.II	Стенка	I	
II		I3	ЦОК 0I.0.I2	Кронштейн	3	
				ЦОК 0I.0.00-0I		
				Детали		
II		I	ЦОК 0I.0.0I-0I	Патрубок	I	
II		2	ЦОК 0I.0.02-0I	Кольцо	I	
II		3	ЦОК 0I.0.03-0I	Цилиндр	I	

Изм.	Лист	№ докум.	Подп.	Дата	ЦОК 0I.0.00		
Разраб.	Мешалкина				Циклон с обратным конусом	Лит.	Лист I	Листов 7
Пров.	Зисьман					ГОССТРОЙ СССР ГОСХИМПРОЕКТ г. Москва	
Н.контр.	Ушакова						
Утв.	Саввин						

Формат 11В

Формат	Зона	Поз.	Обозначение	Наименование	Кол.	Примечание
Бч		4	ЦОК 0I.0.I4	Стенка		
				Лист Б-ПН-2ГОСТI9903-74		
				3-IУВСт3кпГОСТI6523-70		
				I50hI4xII0hI4	I	0,3кг
II		5	ЦОК 0I.0.05-0I	Уголок	2	
II		6	ЦОК 0I.0.06-0I	Конус	I	
II		7	ЦОК 0I.0.07-0I	Конус	I	
II		8	ЦОК 0I.0.08-0I	Фланец	I	
II		9	ЦОК 0I.0.09-0I	Кольцо	I	
II		I0	ЦОК 0I.0.05-I2	Уголок	2	
II		II	ЦОК 0I.0.I0-0I	Стенка	2	
II		I2	ЦОК 0I.0.II-0I	Стенка	I	
II		I3	ЦОК 0I.0.I2-0I	Кронштейн	3	
				ЦОК 0I.0.00-02		
				Детали		
II		I	ЦОК 0I.0.0I-02	Патрубок	I	
II		2	ЦОК 0I.0.02-02	Кольцо	I	
II		3	ЦОК 0I.0.03-02	Цилиндр	I	
Бч		4	ЦОК 0I.0.I5	Стенка		
				Лист Б-ПН-2ГОСТI9903-74		
				3-IУВСт3кпГОСТI6523-70		
				200hI4xI50hI4	I	0,5кг
II		5	ЦОК 0I.0.05-02	Уголок	2	
II		6	ЦОК 0I.0.06-02	Конус	I	
II		7	ЦОК 0I.0.07-02	Конус	I	
II		8	ЦОК 0I.0.08-02	Фланец	I	
II		9	ЦОК 0I.0.09-02	Кольцо	I	
II		I0	ЦОК 0I.0.05-I3	Уголок	2	
II		II	ЦОК 0I.0.I0-02	Стенка	2	
II		I2	ЦОК 0I.0.II-02	Стенка	I	
II		I3	ЦОК 0I.0.I2-02	Кронштейн	3	

Изм.	Лист	№ докум.	Подп.	Дата	ЦОК 0I.0.00	Лист 2

Формат 11В

Серия 5.904-30 вып. 1

Подпись и дата | Инв. № дубл. | Взам. инв. № | Подпись и дата | Инв. № подл.

Формат	Зона	Поз.	Обозначение	Наименование	Кол.	Примечание
				ЦОК 01.0.00-03		
				Детали		
II		1	ЦОК 01.0.01-03	Патрубок	1	
II		2	ЦОК 01.0.02-03	Кольцо	1	
II		3	ЦОК 01.0.03-03	Цилиндр	1	
Бч		4	ЦОК 01.0.16	Стенка		
				Лист Б-ПН-2ГОСТ19903-74		
				3-IУВСт3кпГОСТ16523-70		
				250h14x185h14	1	0,75кг
II		5	ЦОК 01.0.05-03	Уголок	2	
II		6	ЦОК 01.0.06-03	Конус	1	
II		7	ЦОК 01.0.07-03	Конус	1	
II		8	ЦОК 01.0.08-03	Фланец	1	
II		9	ЦОК 01.0.09-03	Кольцо	1	
II		10	ЦОК 01.0.05-14	Уголок	2	
II		11	ЦОК 01.0.10-03	Стенка	2	
II		12	ЦОК 01.0.11-03	Стенка	1	
II		13	ЦОК 01.0.12-03	Кронштейн	3	
				ЦОК 01.0.00-04		
				Детали		
II		1	ЦОК 01.0.01-04	Патрубок	1	
II		2	ЦОК 01.0.02-04	Кольцо	1	
II		3	ЦОК 01.0.03-04	Цилиндр	1	
Бч		4	ЦОК 01.0.17	Стенка		
				Лист Б-ПН-2ГОСТ19903-74		
				3-IУВСт3кпГОСТ16523-70		
				300h14x225h14	1	1,1кг
II		5	ЦОК 01.0.05-04	Уголок	2	
II		6	ЦОК 01.0.06-04	Конус	1	
II		7	ЦОК 01.0.07-04	Конус	1	

Инв.№ подл. | Подпись и дата | Взам.инв.№ | Инв.№ дубл. | Подпись и дата

Формат	Зона	Поз.	Обозначение	Наименование	Кол.	
II		8	ЦОК 01.0.08-04	Фланец	1	
II		9	ЦОК 01.0.09-04	Кольцо	1	
II		10	ЦОК 01.0.05-15	Уголок	2	
II		11	ЦОК 01.0.10-04	Стенка	2	
II		12	ЦОК 01.0.11-04	Стенка	1	
II		13	ЦОК 01.0.12-04	Кронштейн	3	
				ЦОК 01.0.00-05		
				Детали		
II		1	ЦОК 01.0.01-05	Патрубок	1	
II		2	ЦОК 01.0.02-05	Кольцо	1	
II		3	ЦОК 01.0.03-05	Цилиндр	1	
Бч		4	ЦОК 01.0.18	Стенка		
				Лист Б-ПН-2ГОСТ19903-74		
				3-IУВСт3кпГОСТ16523-70		
				370h14x278h14	1	1,65кг
II		5	ЦОК 01.0.05-05	Уголок	2	
II		6	ЦОК 01.0.06-05	Конус	1	
II		7	ЦОК 01.0.07-05	Конус	1	
II		8	ЦОК 01.0.08-05	Фланец	1	
II		9	ЦОК 01.0.09-05	Кольцо	1	
II		10	ЦОК 01.0.05-16	Уголок	2	
II		11	ЦОК 01.0.10-05	Стенка	2	
II		12	ЦОК 01.0.11-05	Стенка	1	
II		13	ЦОК 01.0.12-05	Кронштейн	3	
				ЦОК 01.0.00-06		
				Детали		
II		1	ЦОК 01.0.01-06	Патрубок	1	
II		2	ЦОК 01.0.02-06	Кольцо	1	
II		3	ЦОК 01.0.03-06	Цилиндр	1	

Инв.№ подл. | Подпись и дата | Взам.инв.№ | Инв.№ дубл. | Подпись и дата

Формат	Зона	Поз.	Обозначение	Наименование	Кол.	Примечание
Бч		4	ЦОК 01.0.19	Стенка		
				Лист Б-ШН-2 ГОСТ 19903-74		
				3-IУВСт3кп ГОСТ 16523-70		
				485h14x340h14	1	2,5кг
II		5	ЦОК 01.0.05-06	Уголок	2	
II		6	ЦОК 01.0.06-06	Конус	1	
II		7	ЦОК 01.0.07-06	Конус	1	
II		8	ЦОК 01.0.08-06	Фланец	1	
II		10	ЦОК 01.0.05-17	Уголок	2	
II		11	ЦОК 01.0.10-06	Стенка	2	
II		12	ЦОК 01.0.11-06	Стенка	1	
II		13	ЦОК 01.0.12-06	Кронштейн	3	
II		14	ЦОК 01.0.13	Фланец	1	
				ЦОК 01.0.00-07		
				Детали		
II		1	ЦОК 01.0.01-07	Патрубок	1	
II		2	ЦОК 01.0.02-07	Кольцо	1	
II		3	ЦОК 01.0.03-07	Цилиндр	1	
Бч		4	ЦОК 01.0.20	Стенка		
				Лист Б-ШН-2 ГОСТ 19903-74		
				3-IУВСт3кп ГОСТ 16523-70		
				525h14x394h14	1	3,3кг
II		5	ЦОК 01.0.05-07	Уголок	2	
II		6	ЦОК 01.0.06-07	Конус	1	
II		7	ЦОК 01.0.07-07	Конус	1	
II		8	ЦОК 01.0.08-07	Фланец	1	
II		10	ЦОК 01.0.05-18	Уголок	2	
II		11	ЦОК 01.0.10-07	Стенка	2	
II		12	ЦОК 01.0.11-07	Стенка	1	
II		13	ЦОК 01.0.12-07	Кронштейн	3	

Инв.№ подл. | Подпись и дата | Взам.инв.№ | Инв.№ дубл. | Подпись и дата

Изм.	Лист	№ докум.	Подп.	Дата	ЦОК 01.0.00	Лист 5

Формат 11

Формат	Зона	Поз.	Обозначение	Наименование	Кол.	Примечание
II		14	ЦОК 01.0.13-01	Фланец	1	
				ЦОК 01.0.00-08		
				Детали		
II		1	ЦОК 01.0.01-08	Патрубок	1	
II		2	ЦОК 01.0.02-08	Кольцо	1	
II		3	ЦОК 01.0.03-08	Цилиндр	1	
Бч		4	ЦОК 01.0.21	Стенка		
				Лист Б-ШН-2 ГОСТ 19903-74		
				3-IУВСт3кп ГОСТ 16523-70		
				585h14x440h14	1	4,0кг
II		5	ЦОК 01.0.05-08	Уголок	2	
II		6	ЦОК 01.0.06-08	Конус	1	
II		7	ЦОК 01.0.07-08	Конус	1	
II		8	ЦОК 01.0.08-08	Фланец	1	
II		10	ЦОК 01.0.05-19	Уголок	2	
II		11	ЦОК 01.0.10-08	Стенка	2	
II		12	ЦОК 01.0.11-08	Стенка	1	
II		13	ЦОК 01.0.12-08	Кронштейн	3	
II		14	ЦОК 01.0.13-02	Фланец	1	
				ЦОК 01.0.00-09		
				Детали		
II		1	ЦОК 01.0.01-09	Патрубок	1	
II		2	ЦОК 01.0.02-09	Кольцо	1	
II		3	ЦОК 01.0.03-09	Цилиндр	1	
Бч		4	ЦОК 01.0.22	Стенка		
				Лист Б-ШН-2 ГОСТ 19903-74		
				3-IУВСт3кп ГОСТ 16523-70		
				645h14x484h14	1	5,0кг
II		5	ЦОК 01.0.05-09	Уголок	2	

Инв.№ подл. | Подпись и дата | Взам.инв.№ | Инв.№ дубл. | Подпись и дата

Изм.	Лист	№ докум.	Подп.	Дата	ЦОК 01.0.00	Лист 6

Формат 11

серия 5.904-30 вып.1

Формат	Зона	Поз.	Обозначение	Наименование	Кол.	Примечание
II		6	ЦОК 01.0.06-09	Конус	I	
II		7	ЦОК 01.0.07-09	Конус	I	
II		8	ЦОК 01.0.08-09	Фланец	I	
II		10	ЦОК 01.0.05-20	Уголок	2	
II		11	ЦОК 01.0.10-09	Стенка	2	
II		12	ЦОК 01.0.11-09	Стенка	I	
II		13	ЦОК 01.0.12-09	Кронштейн	3	
II		14	ЦОК 01.0.13-03	Фланец	I	
				ЦОК 01.0.00-10		
				Детали		
II		1	ЦОК 01.0.01-10	Патрубок	I	
II		2	ЦОК 01.0.02-10	Кольцо	I	
II		3	ЦОК 01.0.03-10	Цилиндр	I	
Бч		4	ЦОК 01.0.23	Стенка		
				Лист Б-ПН-2ГОСТ19903-74		
				3-ГУВСт3кпГОСТ16523-70		
				695hI4x520hI4	I	5,7 кг
II		5	ЦОК 01.0.05-10	Уголок	2	
II		6	ЦОК 01.0.06-10	Конус	I	
II		7	ЦОК 01.0.07-10	Конус	I	
II		8	ЦОК 01.0.08-10	Фланец	I	
II		10	ЦОК 01.0.05-21	Уголок	I	
II		11	ЦОК 01.0.10-10	Стенка	2	
II		12	ЦОК 01.0.11-10	Стенка	I	
II		13	ЦОК 01.0.12-10	Кронштейн	3	
II		14	ЦОК 01.0.13-04	Фланец	I	

Подпись и дата | Инв.№ дубл. | Взам.инв.№ | Подпись и дата | Инв.№ подл.

Изм.	Лист	№ докум.	Подп.	Дата

ЦОК 01.0.00

Лист 7

Формат А4

ЦОК 01.0.13

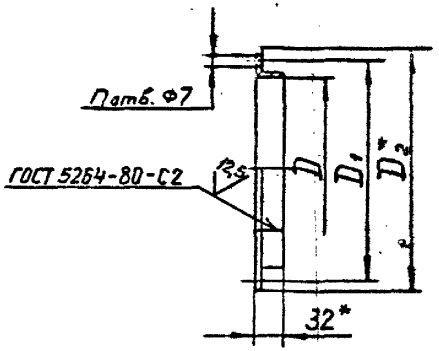

Обозначение	D	D1	D2*	n	Длина разв.	Масса кг
ЦОК 01.0.13	231	265	295	6	781	1,5
-01	266	300	330	8	891	1,7
-02	296	330	360	8	985	1,9
-03	326	360	390	8	1080	2,0
-04	351	385	415	8	1158	2,2

1. *Размеры для справок.
2. Предельные отклонения размеров: валов - по hI4, отверстий - по HI4, остальных $\pm \frac{IT14}{2}$.

Подпись и дата | Инв.№ дубл. | Взам.инв.№ | Подпись и дата | Инв.№ подл.

Изм.	Лист	№ докум.	Подпись	Дата
Разраб.		Мешалкина		
Пров.		Зисьман		
Т.контр.		Зисьман		
Н.контр.		Ушакова		
Утв.				

ЦОК 01.0.13

Фланец

Уголок Б-32х32х4ГОСТ8509-72 / Ст.3кп ГОСТ 535-79

Лит.	Масса	Масштаб
	см. табл.	-

Лист | Листов

ГОССТРОЙ СССР ГОСХИМПРОЕКТ г. Москва

ЦОК 01.0.00 СБ

Рис.1

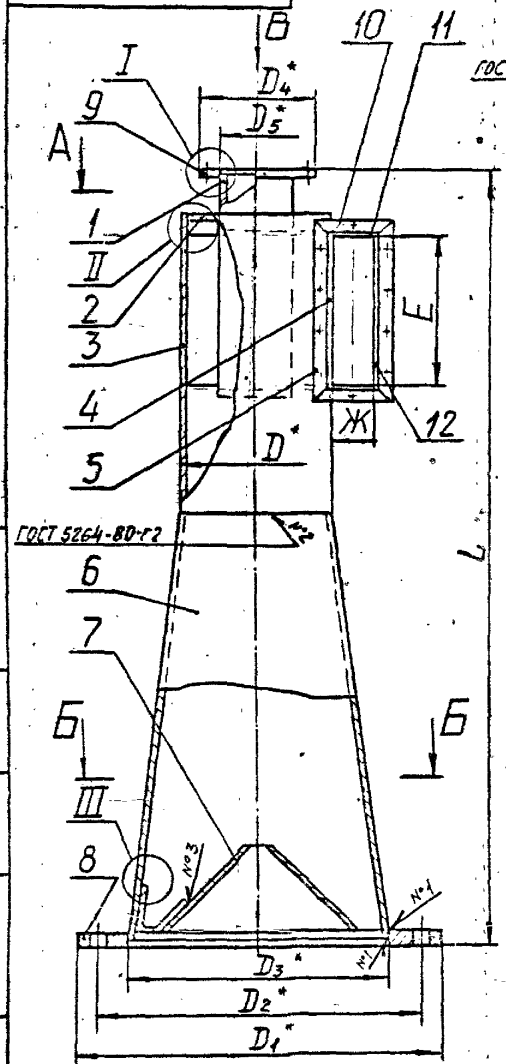

А-А

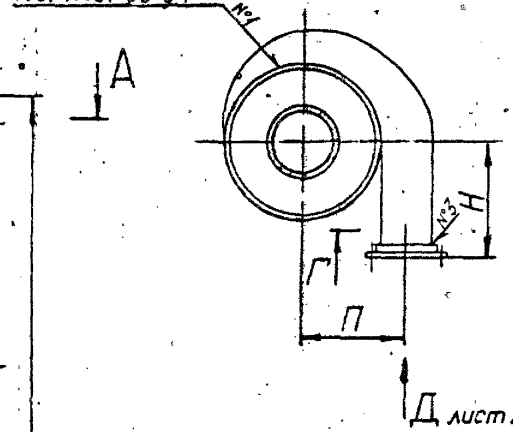

Б-Б

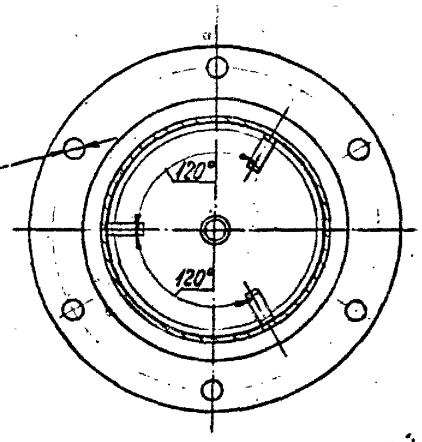

Рис.2

Остальное - см. Рис.1

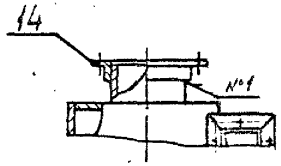

Вид В

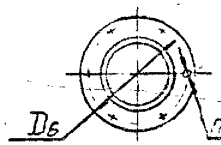

1. *Размеры для справок.
2. Предельные отклонения размеров: отверстий - по H14, валов - по h14, остальных $\pm \frac{JT14}{2}$.
3. Шероховатость обработки деталей, обрабатываемых БЧ не ниже $\sqrt{12,5}$
4. Сварные швы зачистить.
5. Наружные поверхности циклона должны иметь лакокрасочные покрытия по ГОСТ 9032-74-грунтовка ФЛ-03к коричневая ГОСТ 9109-81.VI.8.

Таблицу исполнений см.л.2

Изм.	Лист	№ докум.	Подпись	Дата
Разраб.		Мешалкина		
Пров.		Сисьман		
Т.контр.		Сисьман		
Н.контр.		Ушакова		
Утв.		Савкин		

ЦОК 01.0.00 СБ

ЦИКЛОН С ОБРАТНЫМ КОНУСОМ

Сборочный чертеж

Лит.	Масса	Масштаб
	* см. табл.	—

Лист 1 Листов 2

ГОСКОМНЕФТЕХИМ СССР
ГОСХИМПРОЕКТ
г. Москва

Формат А1

Инв. № подл. | Подпись и дата | Взам. инв. № | Инв. № дубл. | Подпись и дата

ЦОК 01.0.00 СБ

серия 5.904-30 вып. 1

Размеры в мм

Обозначение	Шифр	Рис	L	D	D_1	D_2	D_3	D_4	D_5	D_6	E	Ж	И	К	Л	М	Н	П	n	n_1	n_2	n_3	t	Масса кг
ЦОК 01.0.00	ЦОК I	1	550	100	240	210	170	100	50	80	100	26	17	–	134	60	75	67	4	4	6	–	100	6,5
-01	ЦОК 2		800	150	330	300	260	125	75	105	150	40	30	–	184	74	110	100	4	6	6	–	124	13,0
-02	ЦОК 3		1050	200	420	385	345	150	100	130	200	52	17	200	234	86	150	130	4	8	8	2	100	21,5
-03	ЦОК 4		1300	250	490	460	420	175	125	155	250	65	42	200	284	100	185	162	6	10	8	2	100	32
-04	ЦОК 5		1550	300	570	540	500	200	150	180	300	78	42	250	334	112	225	193	6	10	8	2	125	45
-05	ЦОК 6		1900	370	690	660	620	235	185	215	370	96	52	300	404	130	278	237	6	12	10	3	100	65
-06	ЦОК 7	2	2325	455	840	805	765	295	230	265	455	120	45	400	490	154	340	292	6	16	12	4	100	95,5
-07	ЦОК 8		2675	525	950	920	880	330	265	300	525	136	30	500	560	170	394	335	8	16	12	4	125	125
-08	ЦОК 9		2975	585	1050	1020	980	360	295	330	585	152	60	500	620	186	440	373	8	20	12	4	125	154
-09	ЦОК 10		3275	645	1150	1120	1080	390	325	360	645	168	27,5	625	680	202	484	410	8	20	14	5	125	186
-10	ЦОК 11		3525	695	1240	1205	1165	415	350	385	695	180	52,5	625	730	214	520	442	8	20	14	5	125	215

Г-Г лист 1

ГОСТ 5264-80-У4-А2



Вид Д лист 1

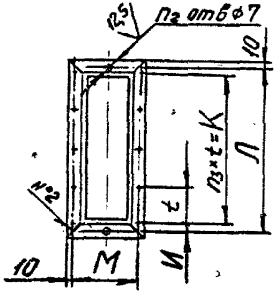

I лист 1

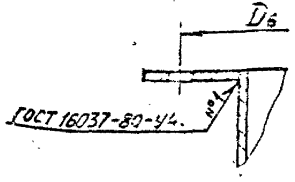

II лист 1

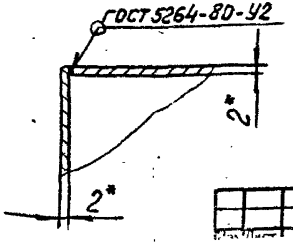

III лист 1

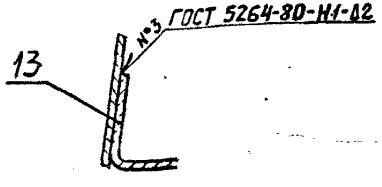

ЦОК 01.0.01

12,5 V(V)

серия 5.904-30 вып.1

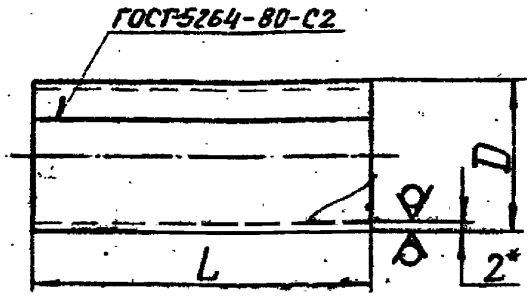

Размеры в мм

Обозначение	D	L	Длина разв.	Масса, кг
ЦОК 01.0.01	50	220	150	0,4
-01	75	275	230	1,0
-02	100	330	308	1,35
-03	125	400	386	1,96
-04	150	450	465	2,74
-05	185	500	575	4,0
-06	230	630	715	6,0
-07	265	700	826	7,8
-08	295	765	920	9,6
-09	325	825	1015	11,6
-10	350	875	1092	13,3

1.* Размер для справок.

2. Предельные отклонения размеров: валов – по h14.

Изм.	Лист	№ докум.	Подпись	Дата
Разраб.		Мешалкина		
Пров.		Зисьман		
Т.контр.		Зисьман		
Н.контр.		Ушакова		
Утв.				

ЦОК 01.0.01

Патрубок

Лит.	Масса	Масштаб
	См. табл.	–

Лист | Листов 1

Б-ПН-2ГОСТ 19903-74
Лист 3-1УВСт3кпГОСТ 16523-70

ГОССТРОЙ СССР
ГОСХИМПРОЕКТ
г. Москва

Формат А1

ЦОК 01.0.02

12,5 V(V)

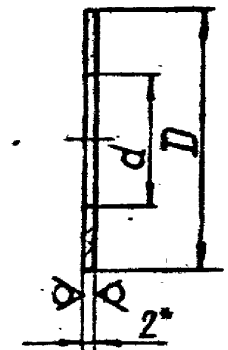

Размеры в мм

Обозначение	D	d	Масса, кг
ЦОК 01.0.02	96	51	0,08
-01	146	76	0,2
-02	196	101	0,35
-03	246	126	0,55
-04	296	151	0,8
-05	366	186	1,23
-06	451	231	1,85
-07	521	266	2,5
-08	581	296	3,0
-09	641	326	3,8
-10	691	351	4,4

1.* Размер для справок.

2. Предельные отклонения размеров: отверстий – по H14, валов – по h14.

Изм.	Лист	№ докум.	Подпись	Дата
Разраб.		Мешалкина		
Пров.		Зисьман		
Т.контр.		Зисьман		
Н.контр.		Ушакова		
Утв.				

ЦОК 01.0.02

Кольцо

Лит.	Масса	Масштаб
	См. табл.	–

Лист | Листов 1

Б-ПН-2ГОСТ 19903-74
Лист 3-1УВСт3кпГОСТ 16523-70

ГОССТРОЙ СССР
ГОСХИМПРОЕКТ
г. Москва

Формат А1

Подпись и дата | Инв. № дубл. | Взам. инв. № | Подпись и дата | Инв. № подл.

ЦОК 01.0.03

12,5 (√)

серия 5.904-30 вып. 1

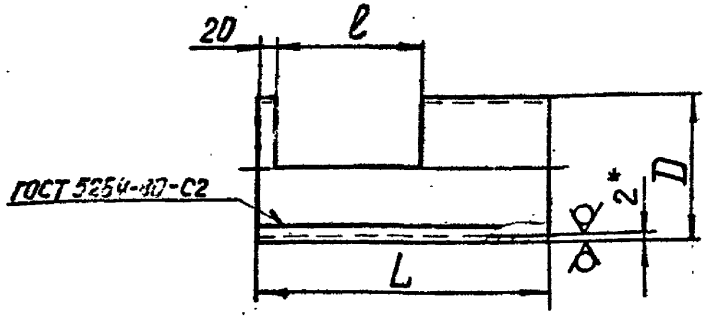

Размеры в мм

Обозначение	D	L	ℓ	Длина разв.	Масса кг
ЦОК 01.0.03	100	200	100	308	0,75
-01	150	300	150	465	1,7
-02	200	400	200	622	3,0
-03	250	500	250	780	4,7
-04	300	600	300	936	6,7
-05	370	740	370	1156	10,2
-06	455	910	455	1423	15,4
-07	525	1050	525	1643	20,5
-08	585	1170	585	1832	25,5
-09	645	1290	645	2020	31,2
-10	695	1390	695	2178	36,0

1. *Размер для справок.
2. Предельные отклонения размеров: валов – по h14, отверстий – по H14.

Изм.	Лист	№ докум.	Подпись	Дата
Разраб.		Мешалкина		
Пров.		Зисьман		
Т.контр.		Зисьман		

ЦОК 01.0.03

Цилиндр

Лит.	Масса	Масштаб
	см. табл.	–

Лист | Листов 1

Подпись и дата | Инв. № дубл. | Взам. инв. № | Подпись и дата

ЦОК 01.0.05

12,5 (√)

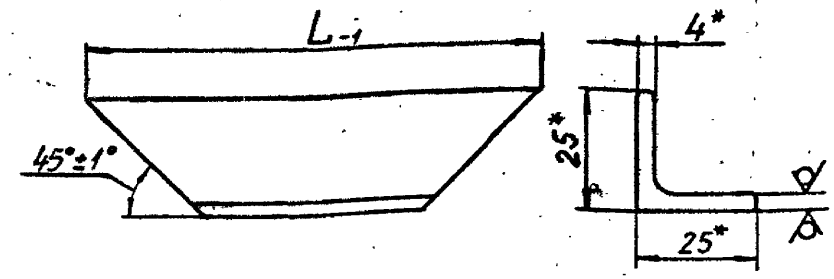

Обозначение	L, мм	Масса кг
ЦОК 01.0.05	154	0,17
-01	204	0,28
-02	254	0,3
-03	304	0,4
-04	354	0,46
-05	424	0,6
-06	510	0,7
-07	580	0,8
-08	640	0,86
-09	700	0,96
-10	750	1,1

Обозначение	L, мм	Масса кг
ЦОК 01.0.05-11	80	0,06
-12	94	0,08
-13	106	0,09
-14	120	0,13
-15	132	0,14
-16	150	0,16
-17	174	0,18
-18	190	0,19
-19	206	0,22
-20	222	0,24
-21	234	0,25

*Размеры для справок.

Изм.	Лист	№ докум.	Подпись	Дата
Разраб.		Мешалкина		
Пров.		Зисьман		
Т.контр.		Зисьман		

ЦОК 01.0.05

Уголок

Лит.	Масса	Масштаб
	см. табл.	–

Лист | Листов 1

ГОССТРОЙ СССР

Подпись и дата | Инв. № дубл. | Взам. инв. № | Подпись и дата

серия 5.904-30 Вып.1

ЦОК 01.0.06

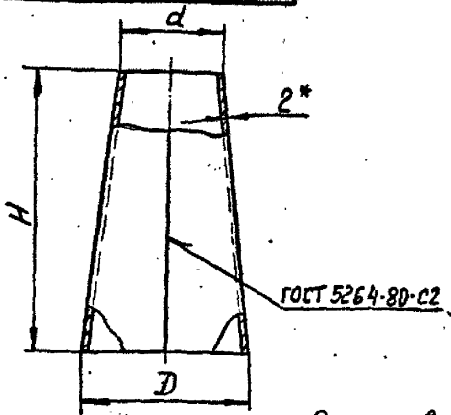

Развертка

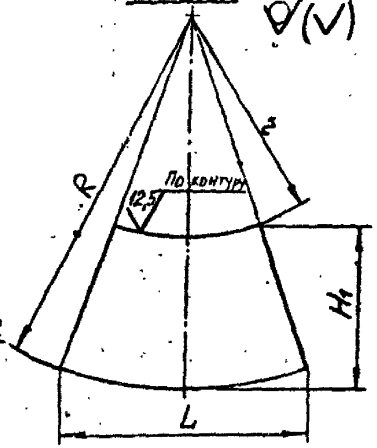

∇(V)

Размеры в мм

Обозначение	D	d	H	R	r	L	H_1	Масса, кг
ЦОК 01.0.06	170	100	300	733	431	521	330	2,0
-01	260	150	450	1071	618	797	497	4,36
-02	345	200	600	1429	825	1051	662	7,85
-03	420	250	750	1856	1100	1285	822	12,3
-04	500	300	900	2254	1350	1458	977	17,8
-05	620	370	1110	2761	1644	1900	1217	30,0
-06	765	455	1365	3379	2006	2345	1497	40,8
-07	880	525	1575	3920	2335	2701	1727	54,5
-08	980	585	1755	4372	2606	3010	1940	67,6
-09	1080	645	1935	4825	2877	3317	2139	82,2
-10	1165	695	2085	5191	3093	3578	2287	95,4

1.* Размеры для справок.
2. Предельные отклонения размеров: валов – по h 14; остальных $\pm \frac{IT14}{2}$

Изм.	Лист	№ докум.	Подпись	Дата
Разраб.		Мишаткин		
Пров.		Зисьман		
Т.контр.		Зисьман		
Н.контр.		Ушакова		
Утв.				

ЦОК 01.0.06

К О Н У С

Лит.	Масса	Масштаб
	см. табл.	—

Лист | Листов 1

Лист Б-ШН-2 ГОСТ 19903-74
3-ГУСт3кпГОСТ 16523-70

ГОССТРОЙ СССР
ГОСХИМПРОЕКТ
г. Москва

Формат А1

Подпись и дата | Инв.№ дубл. | Взам. инв.№ | Подпись и дата | Инв.№ подл.

ЦОК 01.0.07

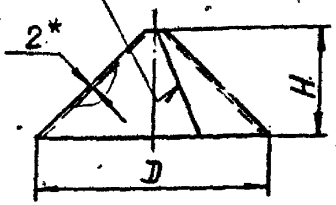

Развертка

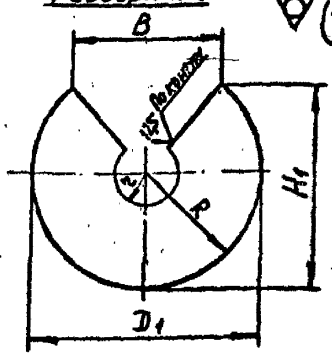

∇(V)

Размеры в мм

Обозначение	D	D_1	H	H_1	R	r	B	Масса кг
ЦОК 01.0.07	140	195	65	157	98	6	156	0,4
-01	210	294	98	238	148	9	236	0,93
-02	280	394	130	318	197	13	314	1,64
-03	350	494	162	396	246	16	392	2,56
-04	420	592	195	476	296	20	472	3,7
-05	520	734	240	590	367	27	585	5,7
-06	640	903	297	725	451	31	718	8,6
-07	735	1036	342	834	518	35	825	11,4
-08	820	1158	380	930	578	41	920	14,2
-09	904	1276	420	1026	638	44	1016	17,2
-10	974	1375	452	1106	688	48	1096	19,0

1.* Размеры для справок.
2. Предельные отклонения размеров: валов – по h 14; остальных $\pm \frac{IT14}{2}$

Изм.	Лист	№ докум.	Подпись	Дата
Разраб.		Мишаткин		
Пров.		Зисьман		
Т.контр.		Зисьман		
Н.контр.		Ушакова		
Утв.				

ЦОК 01.0.07

К О Н У С

Лит.	Масса	Масштаб
	см. табл.	—

Лист | Листов 1

Лист Б-ШН-2 ГОСТ 19903-74
3-ГУСт3кпГОСТ 16523-70

ГОССТРОЙ СССР
ГОСХИМПРОЕКТ
г. Москва

Формат А1

Подпись и дата | Инв.№ дубл. | Взам. инв.№ | Подпись и дата | Инв.№ подл.

ЦОК 01.0.08

12,5 V(V)

Серия 5.904-30 Вып.1

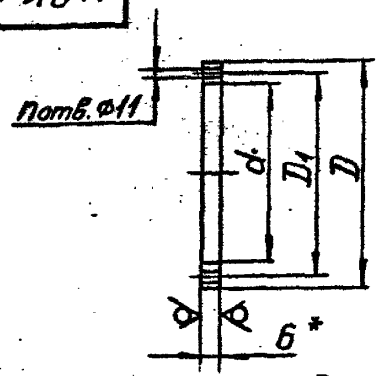

Размеры в мм

Обозначение	D	D1	d	n	Масса кг
ЦОК 01.0.08	240	210	170*	4	1,35
-01	330	300	260	6	1,5
-02	420	385	345	8	2,1
-03	490	465	420	10	2,4
-04	570	540	500	10	2,7
-05	690	660	620	12	3,3
-06	840	805	765	16	4,35
-07	950	920	880	16	4,65
-08	1050	1020	980	20	5,1
-09	1150	1120	1080	20	5,7
-10	1240	1205	1165	20	6,6

1.* Размер для справок.

2. h 14; $\pm \frac{IT14}{2}$.

Подпись и дата | Инв.№ дубл. | Взам. инв.№ | Подпись и дата | Инв.№ подл.

Изм.	Лист	№ докум.	Подпись	Дата
Разраб.		Мешалкина		
Пров.		Зисьман		
Т.контр.		Зисьман		
Н.контр.		Ушакова		
Утв.				

ЦОК 01.0.08

Фланец

Лит.	Масса	Масштаб
	см. табл.	—
Лист	Листов 1	

Лист Б-Ш-6ГОСТ19903-74
Ст.3ГОСТ14637-79

ГОССТРОЙ СССР
ГОСХИМПРОЕКТ
г. Москва

ЦОК 01.0.09

12,5 V(V)

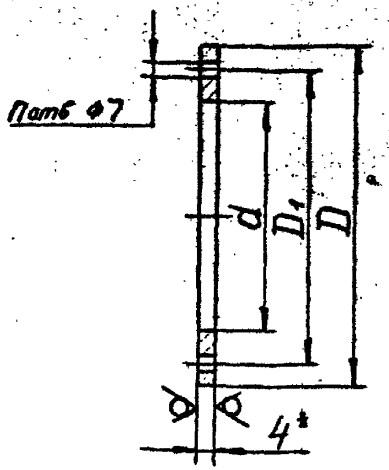

Размеры в мм

Обозначение	D	D1	d	n	Масса кг
ЦОК 01.0.09	100	80	51	4	0,18
-01	125	105	76	4	0,24
-02	150	130	101	4	0,3
-03	175	155	126	6	0,35
-04	200	180	151	6	0,42
-05	235	215	186	6	0,50

1.* Размер для справок.

2. Предельные отклонения размеров: валов - по h14, отверстий - по H14, остальных $\pm \frac{IT14}{2}$.

Подпись и дата | Инв.№ дубл. | Взам. инв.№ | Подпись и дата | Инв.№ подл.

Изм.	Лист	№ докум.	Подпись	Дата
Разраб.		Мешалкина		
Пров.		Зисьман		
Т.контр.		Зисьман		
Н.контр.		Ушакова		
Утв.				

ЦОК 01.0.09

Кольцо

Лит.	Масса	Масштаб
	см. табл.	—
Лист	Листов 1	

Лист Б-Ш-4ГОСТ19903-74
3-ГУВСт3кпГОСТ14637-79

ГОССТРОЙ СССР
ГОСХИМПРОЕКТ
г. Москва

ЦОК 01.0.10

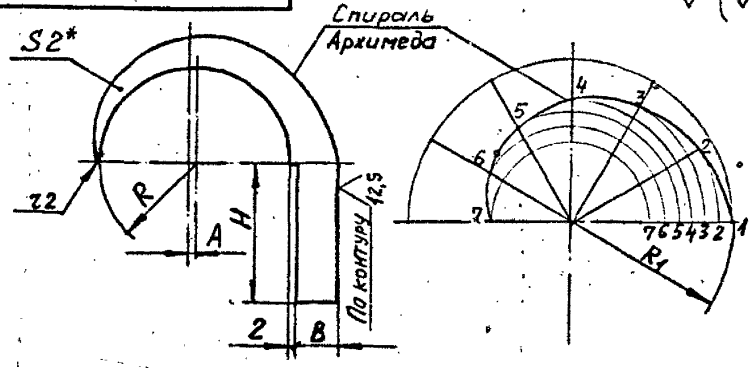

Размеры в мм

Обозначение	A	B	H	R	R_1	Масса, кг
ЦОК 01.0.10	7,4	26	75	50	85	0,07
-01	II	40	II0	75	I28	0,I6
-02	I5,4	52	I50	I00	I69	0,28
-03	20	65	I85	I25	2II	0,43
-04	24	78	225	I50	253	0,62
-05	29	96	278	I85	3I2	0,93
-06	35,2	I20	340	227,5	385	I,45
-07	42	I36	394	262,5	442	2,05
-08	46	I52	440	292,5	493	2,32
-09	5I	I68	484	322,5	543	2,85
-I0	55	I80	520	347,5	585	3,25

1.* Размер для справок.

2. Предельные отклонения размеров: валов – по h I4; остальных $\pm \frac{JT\,I4}{2}$.

ЦОК 01.0.10

Изм.	Лист	№ докум.	Подпись	Дата
Разраб.	Мешалкин			
Пров.	Зисман			
Т.контр.	Зисман			
Н.контр.	Шилова			
Утв.				

СТЕНКА

Лит.	Масса	Масштаб
	см. табл.	—
Лист	Листов 1	

Б-ПН-2 ГОСТ I9903-74

Лист 3-IУВСт3кп ГОСТ I6523-70

ГОССТРОЙ СССР ГОСХИМПРОЕКТ г. Москва

Формат 11

ЦОК 01.0.11

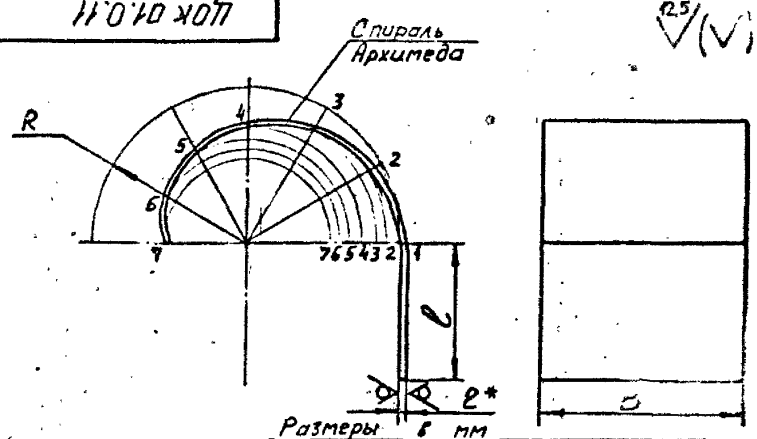

Размеры в мм

Обозначение	B	R	l	Длина развер.	Масса, кг
ЦОК 01.0.11	I00	87	75	300	0,47
-01	I50	I30	II0	450	I,05
-02	200	I72	I50	580	I,83
-03	250	2I4	I85	720	2,75
-04	300	256	225	850	4,I4
-05	370	3I5	278	I050	5,95
-06	455	390	340	I280	9,I5
-07	525	445	394	I475	I2,3
-08	585	495	440	I650	I4,9
-09	645	550	484	I800	I8,5
-I0	695	590	520	I940	20,8

1.* Размер для справок.

2. Предельные отклонения размеров: валов-по hI4; остальных $\pm \frac{JT\,I4}{2}$.

ЦОК 01.0.11

Изм.	Лист	№ докум.	Подпись	Дата
Разраб.	Мешалкин			
Пров.	Зисман			
Т.контр.	Зисман			
Н.контр.	Шилова			
Утв.				

СТЕНКА

Лит.	Масса	Масштаб
	см. табл.	
Лист	Листов	

Б-ПН-2 ГОСТ I9903-74

Лист 3-IУВСт3кп ГОСТ I6523-70

ГОССТРОЙ СССР ГОСХИМПРОЕКТ г. Москва

Формат 11

Инв.№ подл. | Подпись и дата | Взам. инв.№ | Инв.№ дубл. | Подпись и дата

ЦОК 01.0.12

серия 5.904-30 Вып. 1

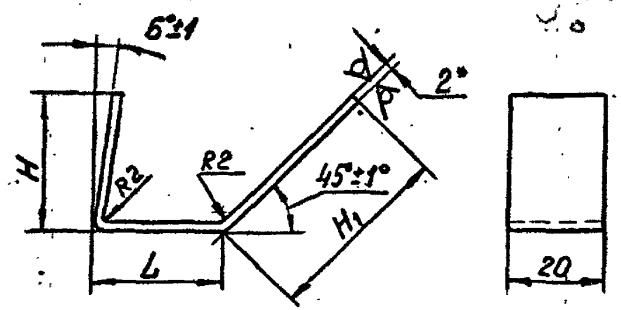

Размеры в мм

Обозначение	L	H	H_1	Длина развери	Масса, кг
ЦОК 01.0.12	15	15	20	48	0,015
-01	20	25	30	72	0,02
-02	27	30	40	95	0,03
-03	32	40	50	120	0,037
-04	40	45	60	140	0,045
-05	47	55	75	175	0,055
-06	57	70	90	215	0,068
-07	67	80	105	250	0,078
-08	75	87	118	278	0,086
-09	83	100	130	308	0,095
-10	88	105	140	330	0,103

1*. Размер для справок.

2. Предельные отклонения размеров: валов – по h14; остальных – $\pm \frac{IT14}{2}$.

Изм.	Лист	№ докум.	Подпись	Дата	ЦОК 01.0.12		
Разраб.		Мешалкина			КРОНШТЕЙН	Лит.	Масса: см. табл.	Масштаб: —
Пров.		Зисьман				Лист	Листов 1
Т.контр.		Зисьман			Б-ПН-2 ГОСТ 19903-74 / 3-ТИРСт3кп ГОСТ 16523-70	ГОССТРОЙ СССР ГОСХИМПРОЕКТ
Н.контр.		Ушакова				

Инв.№ подл. | Подпись и дата | Взам. инв.№ | Инв.№ дубл. | Подпись и дата

ЦОК 02.0.01

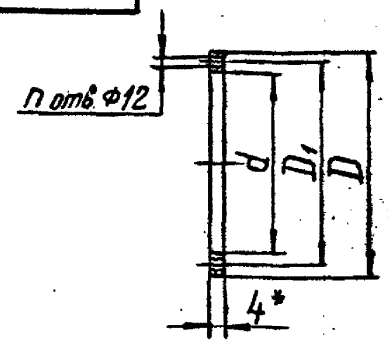

Размеры в мм

Обозначение	D	D_1	d	n	Масса, кг
ЦОК 02.0.01	240	210	170	4	0,14
-01	330	300	260	6	0,2
-02	420	385	345	8	0,28
-03	490	465	420	10	0,35
-04	570	540	500	10	0,36
-05	690	660	620	12	0,45
-06	840	805	765	16	0,6
-07	950	920	880	16	0,62
-08	1050	1020	980	20	0,7
-09	1150	1120	1080	20	0,8
-10	1240	1205	1165	20	0,9

1.*Размер для справок.

2. Размеры обеспеч. инстр.

Изм.	Лист	№ докум.	Подпись	Дата	ЦОК 02.0.01		
Разраб.		Металкина			Прокладка	Лит.	Масса: см. табл.	Масштаб: —
Пров.		Зисьман				Лист	Листов 1
Т.контр.		Зисьман			Пластина 1, лист ТМКЩ-М-4 ГОСТ 7338-77	ГОССТРОЙ СССР ГОСХИМПРОЕКТ г. Москва
Н.контр.		Ушакова				
Утв.						

Инв.№ подл. | Подпись и дата | Взам. инв.№ | Инв.№ дубл. | Подпись и дата

серия 5.904-30 вып. 1

Формат	Зона	Поз.	Обозначение	Наименование	Кол.	Примечание
				Документация		
I2			ЦОК 02.0.00 СБ	Сборочный чертеж		
II			ЦОК-ТУ	Технические условия		
				Переменные данные для исполнений:		
				ЦОК 02.0.00		
				Сборочные единицы		
II		I	ЦОК 01.0.00	Циклон	I	
II		2	ЦОК 02.I.00	Пылесборник	I	
II		3	ЦОК 02.2.00	Ящик выдвижной	I	
				Детали		
II		4	ЦОК 02.0.0I	Прокладка	I	
				Стандартные изделия		
		5		Болт М I0х30 58.0I9		
				ГОСТ 7798-70	4	
		6		Гайка М10.5.0I9		
				ГОСТ 59I5-70	4	
		7		Шайба I0.02.0I9		
				ГОСТ II37I-78	4	
				ЦОК 02.0.00-0I		
				Сборочные единицы		
II		I	ЦОК 0I.0.00-0I	Циклон	I	
II		2	ЦОК 02.I.00-0I	Пылесборник	I	
II		3	ЦОК 02.2.00-0I	Ящик выдвижной	I	

Инв.№ подл. | Подпись и дата | Взам.инв.№ | Инв.№ дубл. | Подпись и дата

Изм.	Лист	№ докум.	Подп.	Дата
Разраб.		Пешалкина		
Пров.		Зисьман		
Н.контр.		Ушакова		
Утв.		Саввин		

ЦОК 02.0.00

Установка циклона на полу

Лит.	Лист	Листов
	I	6

ГОССТРОЙ СССР
ГОСХИМПРОЕКТ
г. Москва

Формат I1В

Формат	Зона	Поз.	Обозначение	Наименование	Кол.	Примечание
				Детали		
II		4	ЦОК 02.0.0I-0I	Прокладка		
				Стандартные изделия		
		5		Болт М10х30 .58.0I9		
				ГОСТ 7798-70	6	
		6		Гайка М10.5.0I9		
				ГОСТ 59I5-70	6	
		7		Шайба I0.02.0I9		
				ГОСТ II37I-78	6	
				ЦОК 02.0.00-02		
				Сборочные единицы		
II		I	ЦОК 0I.0.00-02	Циклон	I	
II		2	ЦОК 02.I.00-02	Пылесборник	I	
II		3	ЦОК 02.2.00-02	Ящик выдвижной	I	
				Детали		
II		4	ЦОК 02.0.0I-02	Прокладка		
				Стандартные изделия		
		5		Болт М10х30 58.0I9		
				ГОСТ 7798-70	6	
		6		Гайка М10.5.0I9		
				ГОСТ 59I5-70	6	
		7		Шайба I0.02.0I9		
				ГОСТ II37I-78	6	
				ЦОК 02.0.00-03		
				Сборочные единицы		
II		I	ЦОК 0I.0.00-03	Циклон	I	
II		2	ЦОК 02.I.00-03	Пылесборник	I	
II		3	ЦОК 02.2.00-03	Ящик выдвижной	I	

Инв.№ подл. | Подпись и дата | Взам.инв.№ | Инв.№ дубл. | Подпись и дата

Изм.	Лист	№ докум.	Подп.	Дата

ЦОК 02.0.00

серия 5.904-30 вып.1

Формат	Зона	Поз.	Обозначение	Наименование	Кол.	Примечание
				Детали		
II		4	ЦОК 02.0.01-03	Прокладка	I	
				Стандартные изделия		
		5		Болт М10х30.58.019		
				ГОСТ 7798-70	10	
		6		Гайка М10.5.019		
				ГОСТ 5915-70	10	
		7		Шайба 10.02.019		
				ГОСТ 11371-78	10	
				ЦОК 02.0.00-04		
				Сборочные единицы		
II		1	ЦОК 01.0.00-04	Циклон	I	
II		2	ЦОК 02.1.00-04	Пылесборник	I	
II		3	ЦОК 02.2.00-04	Ящик выдвижной	I	
				Детали		
II		4	ЦОК 02.0.01-04	Прокладка	I	
				Стандартные изделия		
		5		Болт М10х30.58.019		
				ГОСТ 7798-70	10	
		6		Гайка М10.5.019		
				ГОСТ 5915-70	10	
		7		Шайба 10.02.019		
				ГОСТ 11371-78	10	
				ЦОК 02.0.00-05		
				Сборочные единицы		
II		1	ЦОК 01.0.00-05	Циклон	I	
II		2	ЦОК 02.1.00-05	Пылесборник	I	
II		3	ЦОК 02.2.00-05	Ящик выдвижной	I	

Инв.№ подл. | Подпись и дата | Взам.инв.№ | Инв.№ дубл. | Подпись и дата

Лист

Формат	Зона	Поз.	Обозначение	Наименование	Кол.	Примечание
				Детали		
II		4	ЦОК 02.0.01-05	Прокладка	I	
				Стандартные изделия		
		5		Болт М10х30.58.019		
				ГОСТ 7798-70	12	
		6		Гайка М10.5.019		
				ГОСТ 5915-70	12	
		7		Шайба 10.02.019		
				ГОСТ 11371-78	12	
				ЦОК 02.0.00-06		
				Сборочные единицы		
II		1	ЦОК 01.0.00-06	Циклон	I	
II		2	ЦОК 02.1.00-06	Пылесборник	I	
II		3	ЦОК 02.2.00-06	Ящик выдвижной	I	
				Детали		
II		4	ЦОК 02.0.01-06	Прокладка	I	
				Стандартные изделия		
		5		Болт М12х30.58.019		
				ГОСТ 7798-70	16	
		6		Гайка М12.5.019		
				ГОСТ 5915-70	16	
		7		Шайба 12.02.019		
				ГОСТ 11371-78	16	
				ЦОК 02.0.00-07		
				Сборочные единицы		
II		1	ЦОК 01.0.00-07	Циклон	I	
II		2	ЦОК 02.1.00-07	Пылесборник	I	
II		3	ЦОК 02.2.00-07	Ящик выдвижной	I	

Инв.№ подл. | Подпись и дата | Взам.инв.№ | Инв.№ дубл. | Подпись и дата

Лист

Формат	Зона	Поз.	Обозначение	Наименование	Кол.	Примечание
				Детали		
II		4	ЦОК 02.0.0I-07	Прокладка	I	
				Стандартные изделия		
		5		Болт МI2х30.58.0I9		
				ГОСТ 7798-70	I6	
		6		Гайка МI2.5.0I9		
				ГОСТ 59I5-70	I6	
		7		Шайба I2.02.0I9		
				ГОСТ II37I-78	I6	
				ЦОК 02.0.00-08		
				Сборочные единицы		
II		I	ЦОК 0I.0.00-08	Циклон	I	
II		2	ЦОК 02.I.00-08	Пылесборник	I	
II		3	ЦОК 02.2.00-08	Ящик выдвижной	I	
				Детали		
		4	ЦОК 02.0.0I-08	Прокладка	I	
				Стандартные изделия		
		5		Болт МI2х30.58.0I9		
				ГОСТ 7798-70	20	
		6		Гайка МI2.5.0I9		
				ГОСТ 59I5-70	20	
		7		Шайба I2.02.0I9		
				ГОСТ II37I-78	20	
				ЦОК 02.00-09		
				Сборочные единицы		
I		I	ЦОК 0I.0.00-09	Циклон	I	
II		2	ЦОК 02.I.00-09	Пылесборник	I	
II		3	ЦОК 02.2.00-09	Ящик выдвижной	I	

Подпись и дата | Инв.№ дубл. | Взам.инв.№ | Подпись и дата | Инв.№ подл.

Изм.	Лист	№ докум.	Подп.	Дата	ЦОК 02.0.00	Лист 5

Формат 11

Формат	Зона	Поз.	Обозначение	Наименование	Кол.	Примечание
				Детали		
II		4	ЦОК 02.0.0I-09	Прокладка	I	
				Стандартные изделия		
		5		Болт МI2х30.58.0I9		
				ГОСТ 7798-70	20	
		6		Гайка МI2.5.0I9		
				ГОСТ 59I5-70	20	
		7		Шайба I2.02.0I9		
				ГОСТ II37I-78	20	
				ЦОК 02.0.00-I0		
				Сборочные единицы		
II		I	ЦОК 0I.0.00-I0	Циклон	I	
II		2	ЦОК 02.I.00-I0	Пылесборник	I	
II		3	ЦОК 02.2.00-I0	Ящик выдвижной	I	
				Детали		
II		4	ЦОК 02.0.0I-I0	Прокладка	I	
				Стандартные изделия		
		5		Болт МI2х30.58.0I9		
				ГОСТ 7798-70	20	
		6		Гайка МI2.5.0I9		
				ГОСТ 59I5-70	20	
		7		Шайба I2.02.0I9		
				ГОСТ II37I-78	20	

Подпись и дата | Инв.№ дубл. | Взам.инв.№ | Подпись и дата | Инв.№ подл.

Изм.	Лист	№ докум.	Подп.	Дата	ЦОК 02.0.00	Лист 6

Формат 11

ЦОК 02.0.00 СБ

серия 5.904-30 Вып. 1

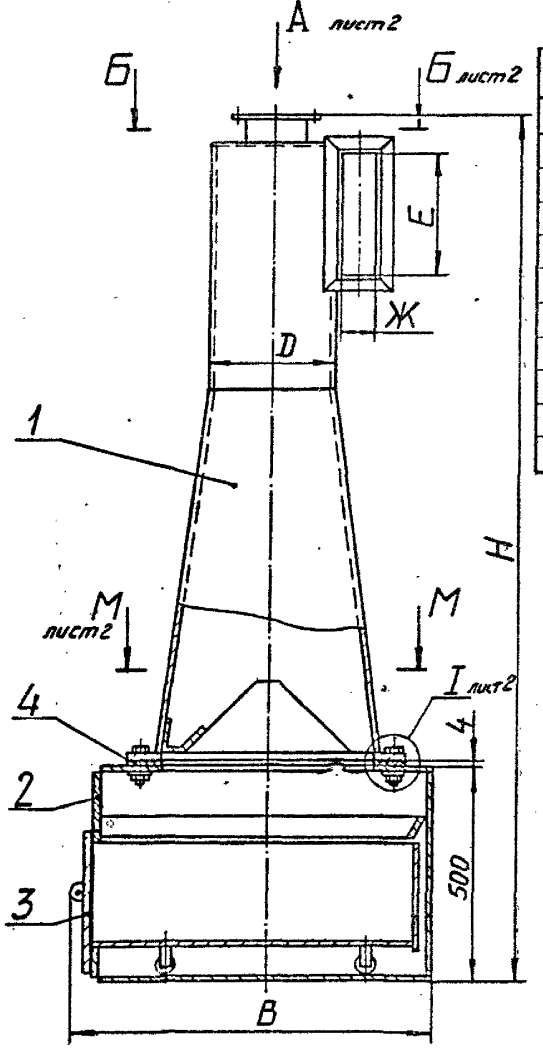

Размеры в мм

Обозначение	Шифр	B	H	D	D_1	Г	E	K	З	И	К	Л	n	n1	n2	Масса, кг
ЦОК 02.0.00	ЦОК 1П	370	1050	100	80	360	100	26	60	134	75	67	4	6	4	30,5
-01	ЦСК 2П	460	1300	150	105	450	150	40	74	184	110	100	4	6	6	45,5
-02	ЦОК 3П	550	1550	200	130	540	200	52	86	234	150	130	4	8	8	61,0
-03	ЦОК 4П	670	1800	250	155	660	250	65	100	284	185	162	6	8	10	84,0
-04	ЦСК 5П	750	2050	300	180	740	300	78	112	334	225	193	6	8	10	106,5
-05	ЦОК 6П	870	2400	370	215	860	370	96	130	404	278	237	6	10	12	140
-06	ЦСК 7П	1070	2830	455	265	1060	455	120	154	490	340	292	6	12	16	190
-07	ЦСК 8П	1180	3180	525	300	1170	525	136	170	560	394	335	8	12	16	236
-08	ЦСК 9П	1280	3480	585	330	1270	585	152	186	620	440	373	8	12	20	280
-09	ЦСК10П	1380	3780	645	360	1370	645	168	202	680	484	410	8	14	20	328
-10	ЦСК11П	1460	4030	695	385	1450	695	180	214	730	520	442	8	14	20	370

1. Размеры для справок.
2. Шероховатость поверхностей деталей, обрабатываемых БЧ не ниже $\sqrt{12,5}$.
3. При сборке обеспечить соосность всех узлов. Допускаемое отклонение не более 2 мм на длине 1 м.

Изм.	Лист	№ докум.	Подпись	Дата
Разраб.		Мешалкина		
Пров.		Зисьман		
Г.контр.		Зисьман		
Н.контр.		Ушакова		
Утв.		Саввин		

ЦОК 02.0.00 СБ

Установка циклона на полу

Сборочный чертеж

Лит.	Масса	Масштаб
	см. черт.	—

Лист 1 | Листов 2

ГОССТРОЙ СССР
ГОСХИМПРОЕКТ

Инв. № подл. | Подпись и дата | Взам. инв. № | Инв. № дубл. | Подпись и дата

Вид А лист 1

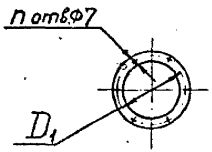

Б-Б лист 1

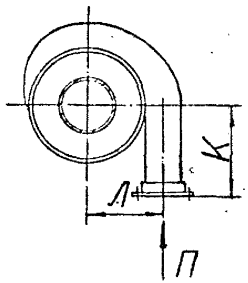

Вход запыленного воздуха

М-М лист

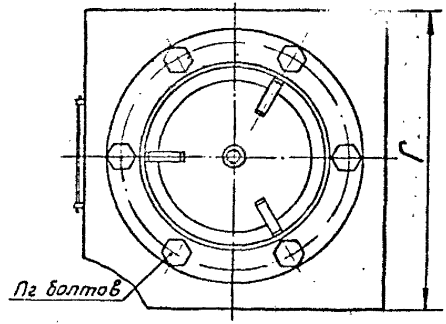

I лист 1

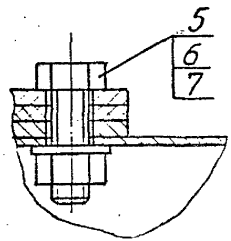

Вид П

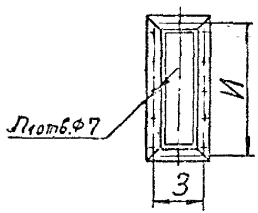

Инв.№ подл. | Подпись и дата | Взам.инв.№ | Инв.№ дубл. | Подпись и дата

Формат	Зона	Поз.	Обозначение	Наименование	Кол.	Примечание
				Документация		
I2			ЦОК 02.I.00 СБ	Сборочный чертеж		
				Детали		
Бч		I	ЦОК 02.I.0I	Накладка		
				Полоса 4х20 ГОСТ I03-76		
				Ст.3 ГОСТ 535-79		
				L=494hI4	4	0,3 кг
			Переменные данные	для исполнений:		
				ЦОК 02.I.00		
				Детали		
II		2	ЦОК 0I.0.08	Фланец	I	
II		3	ЦОК 02.I.02	Лист передний	I	
Бч		4	ЦОК 02.I.03	Накладка		
				Полоса 4х20 ГОСТ I03-76		
				Ст.3 ГОСТ 535-79		
				L=3I2hI4	2	0,2 кг
Бч		5	ЦОК 02.I.04	Дно		
				Лист Б-ПН-2ГОСТI9903-74		
				3-IУВСт.3кпГОСТI6523-70		
				352hI4х332hI4	I	I,8 кг
II		6	ЦОК 02.I.05	Лист верхний	I	
II		7	ЦОК 02.I.06	Раскос	2	
II		8	ЦОК 02.I.07	Скос	2	
Бч		9	ЦОК 02.I.08	Стенка		
				Лист Б-ПН-2ГОСТI9903-74		
				3-IУВСт3кпГОСТI6523-70		
				490hI4х332hI4	2	2,6 кг

Изм.	Лист	№ докум.	Подп.	Дата	ЦОК 02.I.00		
Нач.отд.		Металкина			Пылесборник	Лит.	Лист I / Листов II
Пров.		Зисьман				ГОССТРОЙ СССР ГОСХИМПРОЕКТ г. Москва	
Н.контр.		Ушакова					
Утв.							

Инв.№ подл. | Подпись и дата | Взам.инв.№ | Инв.№ дубл. | Подпись и дата

Формат	Зона	Поз.	Обозначение	Наименование	Кол.	Примечание
II		I0	ЦОК 02.I.09	Скос	I	
Бч		II	ЦОК 02.I.I0	Накладка		
				Полоса 4х20 ГОСТ I03-76		
				Ст.3 ГОСТ 535-79		
				L=332hI4	2	0,2 кг
II		I2	ЦОК 02.I.II	Раскос	I	
Бч		I3	ЦОК 02.I.I2	Стенка		
				Лист Б-ПН-2ГОСТI9903-74		
				3-IУВСт3кпГОСТI6523-70		
				490hI4х348hI4	I	2,7 кг
				ЦОК 02.I.00-0I		
				Детали		
II		2	ЦОК 0I.0.08-0I	Фланец	I	
II		3	ЦОК 02.I.02-0I	Лист передний	I	
Бч		4	ЦОК 02.I.I3	Накладка		
				Полоса 4х20 ГОСТ I03-76		
				Ст.3 ГОСТ 535-79		
				L=402hI4	2	0,25 кг
Бч		5	ЦОК 02.I.I4	Дно		
				Лист Б-ПН-2ГОСТI9903-74		
				3-IУВСт3кпГОСТI6523-70		
				442hI4х422hI4	I	2,9 кг
II		6	ЦОК 02.I.05-0I	Лист верхний	I	
II		7	ЦОК 02.I.06-0I	Раскос	2	
II		8	ЦОК 02.I.07-0I	Скос	2	
Бч		9	ЦОК 02.I.I5	Стенка		
				Лист Б-ПН-2ГОСТI9903-74		
				3-IУВСт3кпГОСТI6523-70		
				490hI4х422hI4	2	3,3 кг
II		I0	ЦОК 02.I.09-0I	Скос	I	
Бч		II	ЦОК 02.I.I6	Накладка		

Изм.	Лист	№ докум.	Подп.	Дата	ЦОК 02.I.00	Лист 2

Инв.№ подл. | Подпись и дата | Взам.инв.№ | Инв.№ дубл. | Подпись и дата

Формат	Зона	Поз.	Обозначение	Наименование	Кол.	Примечание
				Полоса 4х20 ГОСТ 103-76		
				Ст.3 ГОСТ 535-79		
				L=422hI4	2	0,26кг
II		I2	ЦОК 02.I.II-0I	Раскос	I	
Бч		I3	ЦОК 02.I.I7	Стенка		
				Лист Б-ПН-2ГОСТ19903-74		
				3-IУВСт3кпГОСТ16523-70		
				490hI4х438hI4	I	3,4кг
				ЦОК 02.I.00-02		
				Детали		
II		2	ЦОК 0I.0.08-02	Фланец	I	
II		3	ЦОК 02.I.02-02	Лист передний	I	
Бч		4	ЦОК 02.I.I8	Накладка		
				Полоса 4х20 ГОСТ 103-76		
				Ст.3 ГОСТ 535-79		
				L=492hI4	2	0,3Iкг
Бч		5	ЦОК 02.I.I9	Дно		
				Лист Б-ПН-2ГОСТ19903-74		
				3-IУВСт3кпГОСТ16523-70		
				532hI4х5I2hI4	I	4,3кг
II		6	ЦОК 02.I.05-02	Лист верхний	I	
II		7	ЦОК 02.I.06-02	Раскос	2	
II		8	ЦОК 02.I.07-02	Скос	2	
Бч		9	ЦОК 02.I.20	Стенка		
				Лист Б-ПН-2ГОСТ19903-74		
				3-IУВСт3кпГОСТ16523-70		
				5I2hI4х490hI4	2	3,9кг
II		I0	ЦОК 02.I.09-02	Скос	I	
Бч		II	ЦОК 02.I.2I	Накладка		

Инв.№ подл. | Подпись и дата | Взам.инв.№ | Инв.№ дубл. | Подпись и дата

Изм.	Лист	№ докум.	Подп.	Дата	ЦОК 02.I.00	Лист 3

Формат А1

Формат	Зона	Поз.	Обозначение	Наименование	Кол.	Примечание
				Полоса 4х20 ГОСТ 103-76		
				Ст.3 ГОСТ535-79		
				L=5I2hI4	2	0,32кг
II		I2	ЦОК 02.I.II-02	Раскос	I	
Бч		I3	ЦОК 02.I.22	Стенка		
				Лист Б-ПН-2ГОСТ19903-74		
				3-IУВСт3кпГОСТ16523-70		
				528hI4х490hI4	I	4,0 кг
				ЦОК 02.I.00-03		
				Детали		
II		2	ЦОК 0I.0.08-03	Фланец	I	
II		3	ЦОК 02.I.02-03	Лист передний	I	
Бч		4	ЦОК 02.I.23	Накладка		
				Полоса 4х20 ГОСТ 103-76		
				Ст.3 ГОСТ 535-79		
				L=6I2hI4	2	0,38кг
Бч		5	ЦОК 02.I.24	Дно		
				Лист Б-ПН-2ГОСТ19903-74		
				3-IУВСт3кпГОСТ16523-70		
				652hI4х632hI4	I	6,5 кг
II		6	ЦОК 02.I.05-03	Лист верхний	I	
II		7	ЦОК 02.I.06-03	Раскос	2	
II		8	ЦОК 02.I.07-03	Скос	2	
Бч		9	ЦОК 02.I.25	Стенка		
				Лист Б-ПН-2ГОСТ19903-74		
				3-IУВСт3кпГОСТ16523-70		
				632hI4х490hI4	2	4,9 кг
II		I0	ЦОК 02.I.09-03	Скос	I	
Бч		II	ЦОК 02.I.26	Накладка		

Инв.№ подл. | Подпись и дата | Взам.инв.№ | Инв.№ дубл. | Подпись и дата

Изм.	Лист	№ докум.	Подп.	Дата	ЦОК 02.I.00	Лист 4

Формат А1

Формат	Зона	Поз.	Обозначение	Наименование	Кол.	Примечание
				Полоса 4х20 ГОСТ 103-76		
				Ст.3 ГОСТ 535-79		
				L=632hI4	2	0,4 кг
II		I2	ЦОК 02.I.II-03	Раскос	I	
Бч		I3	ЦОК 02.I.27	Стенка		
				Лист Б-ПН-2ГОСТI9903-74		
				3-IУВСт3кпГОСТI6523-70		
				648hI4х490hI4	I	5,0 кг
				ЦОК 02.I.00-04		
				Детали		
II		2	ЦОК 0I.0.08-04	Фланец	I	
II		3	ЦОК 02.I.02-04	Лист передний	I	
Бч		4	ЦОК 02.I.28	Накладка		
				Полоса 4х20 ГОСТ 103-76		
				Ст.3 ГОСТ 535-79		
				L=692hI4	2	0,43кг
Бч		5	ЦОК 02.I.29	Дно		
				Лист Б-ПН-2ГОСТI9903-74		
				3-IУВСт3кпГОСТI6523-70		
				732hI4х7I2hI4	I	8,2 кг
II		6	ЦОК 02.I.05-04	Лист верхний	I	
II		7	ЦОК 02.I.06-04	Раскос	2	
II		8	ЦОК 02.I.07-04	Скос	2	
Бч		9	ЦОК 02.I.30	Стенка		
				Лист Б-ПН-2ГОСТI9903-74		
				3-IУВСт3кпГОСТI6523-70		
				7I2hI4х490hI4	2	5,5 кг
II		I0	ЦОК 02.I.09-04	Скос	I	
Бч		II	ЦОК 02.I.3I	Накладка		

Инв.№ подл. | Подпись и дата | Взам.инв.№ | Инв.№ дубл. | Подпись и дата

Изм.	Лист	№ докум.	Подп.	Дата	ЦОК 02.I.00	Лист 5

Формат	Зона	Поз.	Обозначение	Наименование	Кол.	Примечание
				Полоса 4х20 ГОСТ 103-76		
				Ст.3 ГОСТ 535-79		
				L=7I2hI4	2	0,45кг
II		I2	ЦОК 02.I.II-04	Раскос	I	
Бч		I3	ЦОК 02.I.32	Стенка		
				Лист Б-ПН-2ГОСТI9903-74		
				3-IУВСт3кпГОСТI6523-70		
				728hI4х490hI4	I	5,6 кг
				ЦОК 02.I.00-05		
				Детали		
II		2	ЦОК 0I.0.08-05	Фланец	I	
II		3	ЦОК 02.I.02-05	Лист передний	I	
Бч		4	ЦОК 02.I.33	Накладка		
				Полоса 4х20 ГОСТ 103-76		
				Ст.3 ГОСТ 535-79		
				L=8I2hI4	2	0,5Iкг
Бч		5	ЦОК 02.I.34	Дно		
				Лист Б-ПН-2ГОСТI9903-74		
				3-IУВСт3кпГОСТI6523-70		
				852hI4х832hI4	I	II,0кг
II		6	ЦОК 02.I.05-05	Лист верхний	I	
II		7	ЦОК 02.I.06-05	Раскос	2	
II		8	ЦОК 02.I.07-05	Скос	2	
Бч		9	ЦОК 02.I.35	Стенка		
				Лист Б-ПН-2ГОСТI9903-74		
				3-IУВСт3кпГОСТI6523-70		
				832hI4х490hI4	2	6,4 кг
II		I0	ЦОК 02.I.09-05	Скос	I	
Бч		II	ЦОК 02.I.36	Накладка		
				Полоса 4х20 ГОСТ 103-76		
				Ст.3 ГОСТ 535-79		

Инв.№ подл. | Подпись и дата | Взам.инв.№ | Инв.№ дубл. | Подпись и дата

Изм.	Лист	№ докум.	Подп.	Дата	ЦОК 02.I.00	Лист 6

Формат	Зона	Поз.	Обозначение	Наименование	Кол.	Примечание
				L=832hI4	2	0,52кг
II		I2	ЦОК 02.I.II-05	Раскос	I	
Бч		I3	ЦОК 02.I.37	Стенка		
				Лист Б-ПН-2ГОСТ19903-74		
				3-IУВСт3кпГОСТ16523-70		
				848hI4x490hI4	I	6,5кг
				ЦОК 02.I.00-06		
				Детали		
II		2	ЦОК 0I.0.08-06	Фланец	I	
II		3	ЦОК 02.I.02-06	Лист передний	I	
Бч		4	ЦОК 02.I.38	Накладка		
				Полоса 4x20 ГОСТ I03-76		
				Ст.3 ГОСТ 535-79		
				L=I0I2hI4	2	0,64кг
Бч		5	ЦОК 02.I.39	Дно		
				Лист Б-ПН-2ГОСТ19903-74		
				3-IУВСт3кпГОСТ16523-70		
				I052hI4xI032hI4	I	I7,3кг
II		6	ЦОК 02.I.05-06	Лист верхний	I	
II		7	ЦОК 02.I.06-06	Раскос	2	
II		8	ЦОК 02.I.07-06	Скос	2	
Бч		9	ЦОК 02.I.40	Стенка		
				Лист Б-ПН-2ГОСТ19903-74		
				3-IУВСт3кпГОСТ16523-70		
				I032hI4x490hI4	2	7,9кг
II		I0	ЦОК 02.I.09-06	Скос	I	
Бч		II	ЦОК 02.I.4I	Накладка		
				Полоса 4x20 ГОСТ I03-76		
				Ст.3 ГОСТ 535-79		
				L=I032h	2	0,60кг

Подпись и дата | Инв.№ дубл. | Взам.инв.№ | Подпись и дата | Инв.№ подл.

Изм.	Лист	№ докум.	Подп.	Дата

ЦОК 02.I.00

Лист 7

Формат А1

Формат	Зона	Поз.	Обозначение	Наименование	Кол.	Примечание
II		I2	ЦОК 02.I.II-06	Раскос	I	
Бч		I3	ЦОК 02.I.42	Стенка		
				Лист Б-ПН-2ГОСТ19903-74		
				3-IУВСт3кпГОСТ16523-70		
				I048hI4x490hI4	I	8,0 кг
				ЦОК 02.I.00-07		
				Детали		
II		2	ЦОК 0I.0.08-07	Фланец	I	
II		3	ЦОК 02.I.02-07	Лист передний	I	
Бч		4	ЦОК 02.I.43 *	Накладка		
				Полоса 4x20 ГОСТ I03-76		
				Ст.3 ГОСТ 535-79		
				L=II22hI4	2	0,7Iкг
Бч		5	ЦОК 02.I.44	Дно		
				Лист Б-ПН-2ГОСТ19903-74		
				3-IУВСт3кпГОСТ16523-70		
				II62hI4xII42hI4	I	2I,0кг
II		6	ЦОК 02.I.05-07	Лист верхний	I	
II		7	ЦОК 02.I.06-07	Раскос	2	
II		8	ЦОК 02.I.07-07	Скос	2	
Бч		9	ЦОК 02.I.45	Стенка		
				Лист Б-ПН-2ГОСТ19903-74		
				3-IУВСт3кпГОСТ16523-70		
				II42hI4x490hI4	2	8,7 кг
II		I0	ЦОК 02.I.09-07	Скос	I	
Бч		II	ЦОК 02.I.46	Накладка		
				Полоса 4x20 ГОСТ I03-76		
				Ст.3 ГОСТ 535-79		
				L=II42hI4	2	0,72кг
II		I2	ЦОК 02.I.II-07	Раскос		

Подпись и дата | Инв.№ дубл. | Взам.инв.№ | Подпись и дата | Инв.№ подл.

Изм.	Лист	№ докум.	Подп.	Дата

ЦОК 02.I.00

Лист 8

Формат А1

Формат	Зона	Поз.	Обозначение	Наименование	Кол.	Примечание
Бч		I3	ЦОК 02.I.47	Стенка		
				Лист Б-Ш-2ГОСТ19903-74		
				3-IУВСт3кпГОСТ16523-70		
				II58hI4x490hI4	I	8,9кг
				ЦОК 02.I.00-08		
				Детали		
II		2	ЦОК 0I.0.08-08	Фланец	I	
II		3	ЦОК 02.I.02-08	Лист передний	I	
Бч		4	ЦОК 02.I.48	Накладка		
				Полоса 4x20 ГОСТ I03-76		
				Ст.3 ГОСТ 535-79		
				L =I2I2hI4	2	0,76кг
Бч		5	ЦОК 02.I.49	Дно		
				Лист Б-Ш-2ГОСТ19903-74		
				3-IУВСт3кпГОСТ16523-70		
				I262hI4xI242hI4	I	24,6кг
II		6	ЦОК 02.I.05-08	Лист верхний	I	
II		7	ЦОК 02.I.06-08	Раскос	2	
II		8	ЦОК 02.I.07-08	Скос	2	
Бч		9	ЦОК 02.I.50	Стенка		
				Лист Б-Ш-2ГОСТ19903-74		
				3-IУВСт3кпГОСТ16523-70		
				I242hI4x490hI4	2	9,5кг
II		I0	ЦОК 02.I.09-08	Скос	I	
Бч		II	ЦОК 02.I.5I	Накладка		
				Полоса 4x20 ГОСТ I03-76		
				Ст.3 ГОСТ 535-79		
				L =I242hI4	2	0,78кг
II		I2	ЦОК 02.I.II-08	Раскос	I	
Бч		I3	ЦОК 02.I.52	Стенка		

Подпись и дата | Инв.№ дубл. | Взам.инв.№ | Подпись и дата | Инв.№ подл.

ЦОК 02.I.00 — Лист 9

Формат	Зона	Поз.	Обозначение	Наименование	Кол.	Примечание
				Лист Б-Ш-2ГОСТ19903-74		
				3-IУВСт3кпГОСТ16523-70		
				I258hI4x490hI4	I	9,7кг
				ЦОК 02.I.00-09		
				Детали		
II		2	ЦОК 0I.0.08-09	Фланец	I	
II		3	ЦОК 02.I.02-09	Лист передний	I	
Бч		4	ЦОК 02.I.53	Накладка		
				Полоса 4x20 ГОСТ I03-76		
				Ст.3 ГОСТ 535-79		
				L =I322hI4	2	0,83кг
Бч		5	ЦОК 02.I.54	Дно		
				Лист Б-Ш-2ГОСТ19903-74		
				3-IУВСт3кпГОСТ16523-70		
				I362hI4xI342hI4	I	28,7кг
II		6	ЦОК 02.I.05-09	Лист верхний	I	
II		7	ЦОК 02.I.06-09	Раскос	2	
II		8	ЦОК 02.I.07-09	Скос	2	
Бч		9	ЦОК 02.I.55	Стенка		
				Лист Б-Ш-2ГОСТ19903-74		
				3-IУВСт3кпГОСТ16523-70		
				I342hI4x490hI4	2	I0,3кг
II		I0	ЦОК 02.I.09-09	Скос	I	
Бч		II	ЦОК 02.I.56	Накладка		
				Полоса 4x20 ГОСТ I03-76		
				Ст.3 ГОСТ 535-79		
				L =I342hI4	2	0,84кг
II		I2	ЦОК 02.I.II-09	Раскос	I	
Бч		I3	ЦОК 02.I.57	Стенка		
				Лист Б-Ш-2ГОСТ19903-74		
				3-IУВСт3кпГОСТ16523-70		

Подпись и дата | Инв.№ дубл. | Взам.инв.№ | Подпись и дата | Инв.№ подл.

ЦОК 02.I.00 — Лист I0

Формат	Зона	Поз.	Обозначение	Наименование	Кол.	Примечание
				I358hI4x490hI4	I	I0,5кг
				ЦОК 02.I.00-I0		
				Детали		
II		2	ЦОК 0I.0.08-I0	Фланец	I	
II		3	ЦОК 02.I.02-I0	Лист средний	I	
Бч		4	ЦОК 02.I.58	Накладка		
				Полоса 4х20 ГОСТ I03-76 Ст.3 ГОСТ 535-79		
				L=I402hI4	2	0,88кг
Бч		5	ЦОК 02.I.59	Дно		
				Лист Б-ШН-2ГОСТI9903-74 3-IУВСт3кпГОСТI6523-70		
				I442hI4xI422hI4	I	32,2кг
II		6	ЦОК 02.I.05-I0	Лист верхний	I	
II		7	ЦОК 02.I.06-I0	Раскос	2	
II		8	ЦОК 02.I.07-I0	Скос	2	
Бч		9	ЦОК 02.I.60	Стенка		
				Лист Б-ШН-2ГОСТI9903-74 3-IУВСт3кпГОСТI6523-70		
				I422hI4x490hI4	2	II,0кг
II		I0	ЦОК 02.I.09-I0	Скос	I	
Бч		II	ЦОК 02.I.6I	Накладка		
				Полоса 4х20 ГОСТ I03-76 Ст.3 ГОСТ 535-79		
				L= I422hI4	2	0,9кг
II		I2	ЦОК 02.I.II-I0	Раскос	I	
Бч		I3	ЦОК 02.I.62	Стенка		
				Лист Б-ШН-2ГОСТI9903-74 3-IУВСт3кпГОСТI6523-70		
				I438hI4x4[illegible]	I	II,0кг

Инв.№ подл. | Подпись и дата | Взам.инв.№ | Инв.№ дубл. | Подпись и дата

Изм.	Лист	№ докум.	Подп.	ЦОК 02.I.00	Лист II

Формат А3

ЦОК 02.2.00 СБ

B-B лист 1

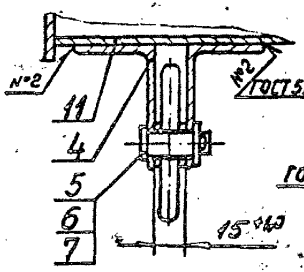

I лист 1

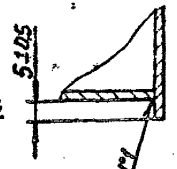

II

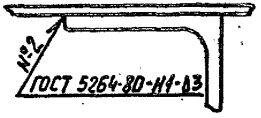

Инв.№ подл. | Подпись и дата | Взам.инв.№ | Инв.№ дубл. | Подпись и дата

Изм.	Лист	№ докум.	Подп.	Дата	ЦОК 02.2.00 СБ	Лист 2

Формат А3

ЦОК 02.1.00 СБ

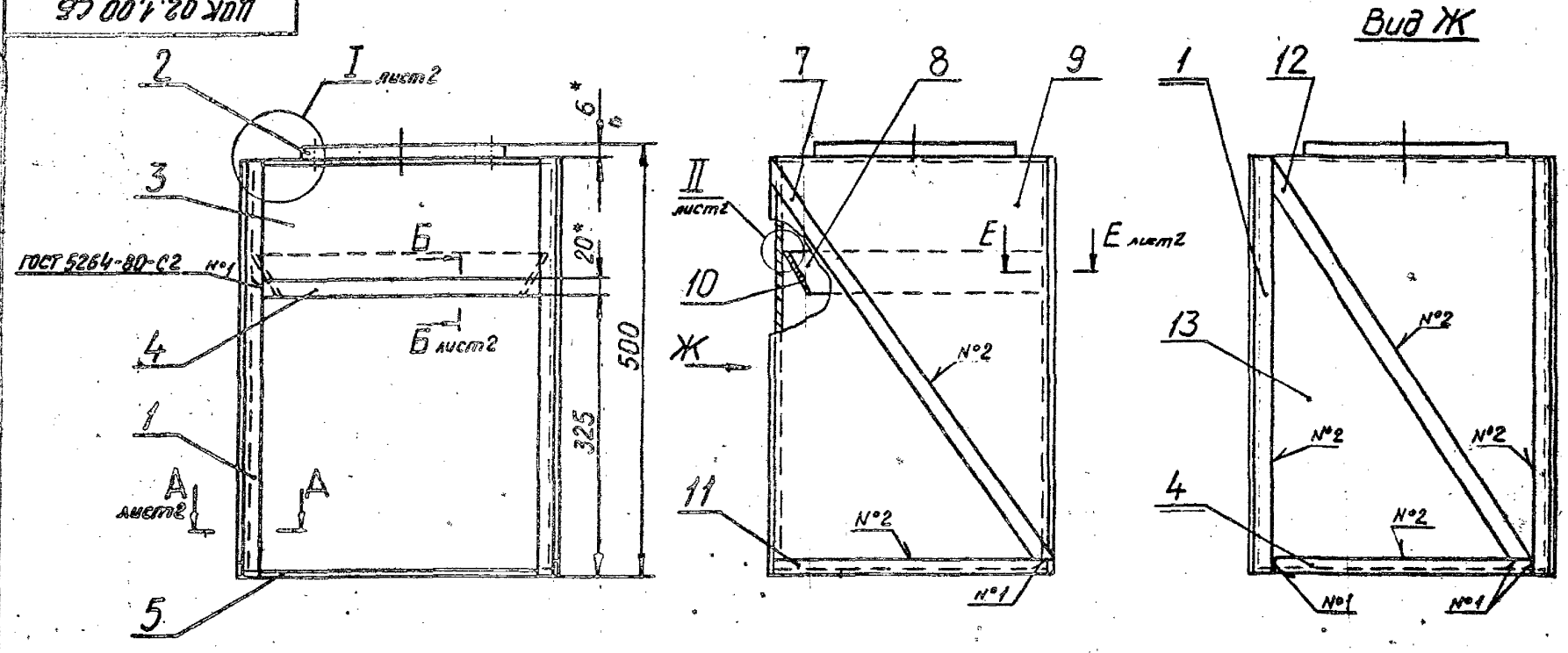

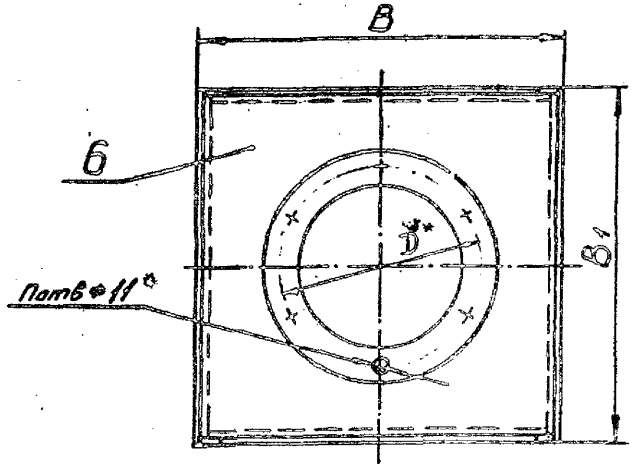

I. *Размеры для справок.

2. Предельные отклонения размеров: валов по hI4, остальных $\pm \frac{JTI4}{2}$.

3. Покрытие: грунтовка ФЛ-03к коричневая ГОСТ 9I09-8I.УI.8

Таблицу исполнений см. лист 2

					ЦОК 02.I.00 СБ			
Изм	Лист	№ докум.	Подпись	Дата	Пылесборник	Лит.	Масса	Масштаб
Разраб.		Мешалкина					см. табл.	–
Пров.		Зисьман			Сборочный чертеж	Лист I	Листов 2	
Т.контр.		Зисьман				ГОССТРОЙ СССР ГОСХИМПРОЕКТ г. Москва		
Н.контр.		Ушакова						
Утв.								

Серия 5.904-38 Вып. 4

Подпись и дата | Инв.№ дубл. | Взам. инв.№ | Подпись и дата | Инв.№ подл.

I лист 1

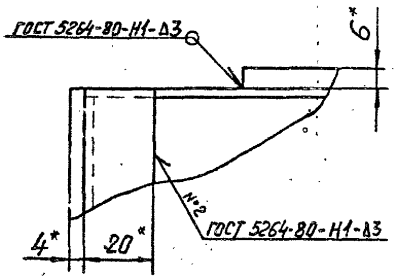

II лист 1

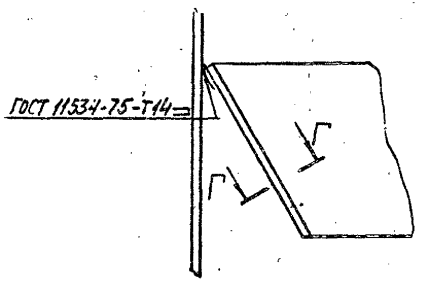

Размеры в мм

Обозначение	В	В1	Д	п	Масса, кг
ПОК 02.1.00	360	340	210	4	19,0
-01	450	430	300	6	25,0
-02	540	520	385	8	33,5
-03	660	640	465	10	42,0
-04	740	720	540	10	48,0
-05	860	840	660	12	58,0
-06	1060	1040	805	16	79,0
-07	1170	1150	920	16	90,0
-08	1270	1250	1020	20	101,0
-09	1370	1350	1120	20	117,0
-10	1450	1430	1205	20	126,0

Е-Е лист 1

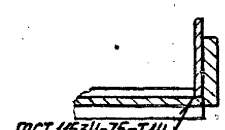

Б-Б лист 1

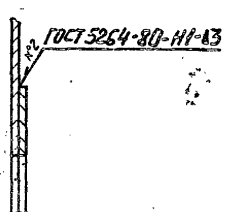

А-А лист 1

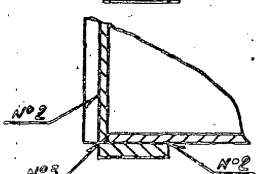

Г-Г

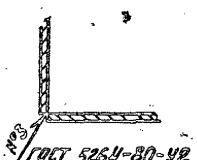

Инв.№ подл. | Подпись и дата | Взам.инв.№ | Инв.№ дубл. | Подпись и дата

ЦОК 02.1.02

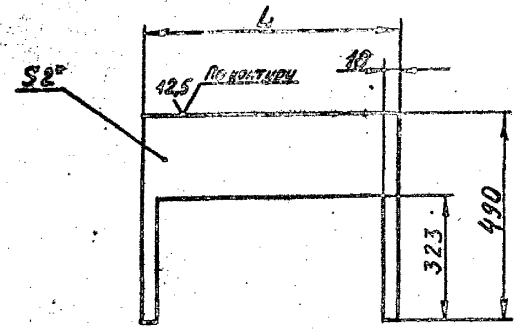

Обозначение	L, мм	Масса, кг
ЦОК 02.I.02	348	I,0
-0I	438	I,3
-02	528	I,6
-03	648	2,0
-04	728	2,I
-05	848	2,4
-06	I048	3,0
-07	II58	3,2
-08	I258	3,5
-09	I358	3,8
-I0	I438	4,0

I.* Размер для справок.

2. Предельные отклонения размеров: валов – h I4; остальных $\pm \frac{JTI4}{2}$.

Изм	Лист	№ докум.	Подпись	Дата
Разраб.		Крысанова		
Пров.		Зисьман		
Т.контр.		Зисьман		
Н.контр.		Ушакова		
Утв.				

ЦОК 02.I.02

Лист передний

Лит.	Масса	Масштаб
	см. табл.	–

Лист | Листов I

Лист Б-ПН-2 ГОСТ I9903-74
3-IУСт3кпГОСТI6523-70

ГОССТРОЙ СССР
ГОСХИМПРОЕКТ
г. Москва

Формат 11

ЦОК 02.1.05

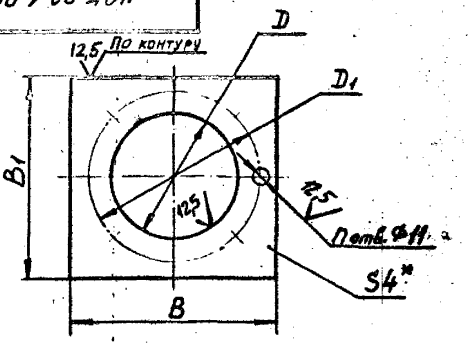

Размеры в мм

Обозначение	B	BI	Д	ДI	n	Масса, кг
ЦОК 02.I.05	352	332	I70	2I0	4	3,I
-0I	442	422	260	300	6	4,4
-02	532	5I2	345	385	8	5,8
-03	652	632	420	465	I0	8,9
-04	732	7I2	500	540	I0	I0,5
-05	852	832	620	660	I2	I3,2
-06	I052	I032	765	805	I6	20,I
-07	II62	II42	880	920	I6	23,2
-08	I262	I242	980	I020	20	26,I
-09	I362	I342	I080	II20	20	32,8
-I0	I442	I422	II65	I205	20	35,0

I.* Размер для справок.

2. Предельные отклонения размеров: отверстий – по HI4; валов – по h I4; остальных $\pm \frac{JTI4}{2}$.

Изм	Лист	№ докум.	Подпись	Дата
Разраб.		Мишалкина		
Пров.		Зисьман		
Т.контр.		Зисьман		
Н.контр.		Ушакова		
Утв.				

ЦОК 02.I.05

ЛИСТ ВЕРХНИЙ

Лит.	Масса	Масштаб
	см. табл.	—

Лист | Листов 1

Лист Б-ПН-4 ГОСТ I9903-74
Ст.3 ГОСТ I4637-79

ГОССТРОЙ СССР
ГОСХИМПРОЕКТ
г. Москва

Формат 11

Серия 5.904-30 Вып. 1

Взам. инв. № | Инв. № дубл. | Подпись и дата | Инв. № подл.

ЦОК 02.1.07

Серия 5.904-30. Вып.1

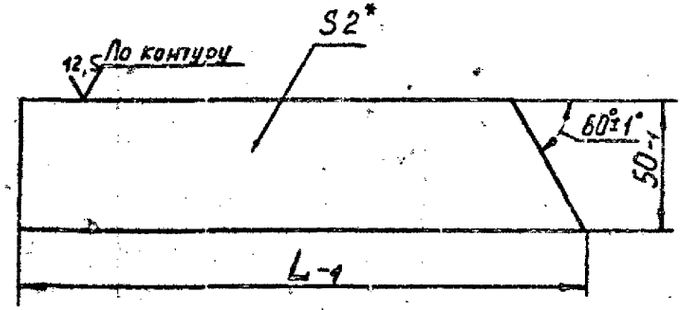

Обозначение	L, мм	Масса, кг
ЦОК 02.1.07	328	0,2
-01	418	0,33
-02	508	0,44
-03	628	0,55
-04	708	0,66
-05	828	0,85
-06	1028	1,0
-07	1138	1,2
-08	1238	1,3
-09	1338	1,45
-10	1418	1,6

*Размер для справок.

Подпись и дата | Инв.№ дубл. | Взам.инв.№ | Подпись и дата | Инв.№ подл.

Изм.	Лист	№ докум.	Подпись	Дата
Разраб.		Мешалкин		
Пров.		Зисерман		
Т.контр.		Зыбалов		
Н.контр.		Ушакова		
Утв.				

ЦОК 02.1.07

С К О С

Лит.	Масса	Масштаб
	см. табл.	—
Лист	Листов 1	

Лист Б-ШН-2 ГОСТ 19903-74
3-IУСт3кпГОСТ16523-70

ГОССТРОЙ СССР
ГОСХИМПРОЕКТ
г. Москва

Формат А1

ЦОК 02.1.09

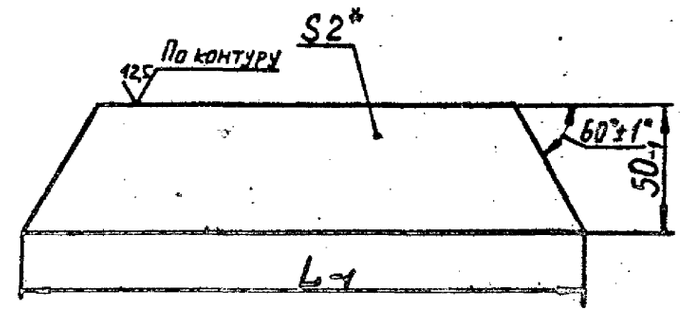

Обозначение	L, мм	Масса, кг
ЦОК 02.1.09	348	0,2
-01	438	0,32
-02	528	0,42
-03	648	0,54
-04	728	0,65
-05	848	0,7
-06	1048	1,0
-07	1158	1,2
-08	1258	1,3
-09	1358	1,43
-10	1438	1,56

*Размер для справок.

Подпись и дата | Инв.№ дубл. | Взам.инв.№ | Подпись и дата | Инв.№ подл.

Изм.	Лист	№ докум.	Подпись	Дата
Разраб.		Мешалкин		
Пров.		Зисерман		
Т.контр.		Зыбалов		
Н.контр.		Ушакова		
Утв.				

ЦОК 02.1.09

С К О С

Лит.	Масса	Масштаб
	см. табл.	—
Лист	Листов 1	

Лист Б-ШН-2 ГОСТ 19903-74
3-IУСт3кпГОСТ16523-70

ГОССТРОЙ СССР
ГОСХИМПРОЕКТ
г. Москва

Формат А1

Серия 5.904-30 Вып.1

ЦОК 02.1.06

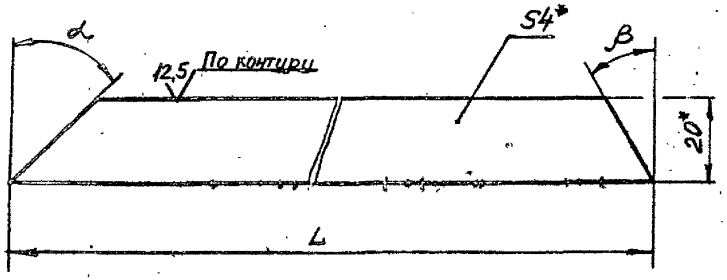

Обозначение	L мм	α°	β°	Масса, кг
ЦОК 02.I.06	586	54	36	0,35
-0I	642	47,5	42,5	0,38
-02	706	42	48	0,4I
-03	800	36	54	0,44
-04	864	33	57	0,49
-05	966	29	6I	0,54
-06	II45	24	66	0,62
-07	I248	22	78	0,68
-08	I339	20,5	69,5	0,74
-09	I4I2	I9	7I	0,8
-I0	I508	I8	72	0,84

I.* Размер для справок.

2. Предельные отклонения размеров:
валов – h I4; остальных $\pm \frac{IT\,I4}{2}$.

ЦОК 02.I.06

РАСКОС

Полоса 4х20 ГОСТ I03-76
Ст.3кп ГОСТ 535-79

Лит. | Масса | Масштаб
см. табл. | –
Лист | Листов I

ГОССТРОЙ СССР
ГОСХИМПРОЕКТ
г. Москва

ЦОК 02.1.11

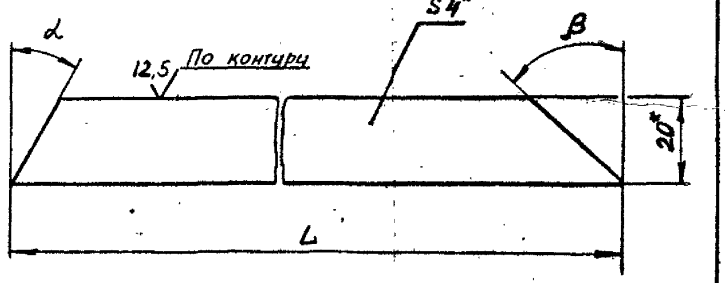

Обозначение	L мм	α°	β°	Масса, кг
ЦОК 02.I.II	568	34	56	0,34
-0I	622	4I	49	0,37
-02	684	44	46	0,39
-03	777	52,5	37,5	0,43
-04	842	56	34	0,46
-05	943	60	30	0,52
-06	II20	66	24	0,59
-07	I220	67	23	0,66
-08	I3I4	69	2I	0,7I
-09	I408	70,5	I9,5	0,76
-I0	I482	7I,5	I8,5	0,82

I.* Размер для справок.

2. Предельные отклонения размеров:
валов – h I4; остальных $\pm \frac{IT\,I4}{2}$.

ЦОК 02.I.II

Изм. Лист № докум. Подпись Дата
Разраб. Крысанова
Пров. Зисьман
Т.контр. Зисьман
Н.контр. Ушакова
Утв.

РАСКОС

Полоса 4х20 ГОСТ I03-76
Ст.3кп ГОСТ 535-79

Лит. | Масса | Масштаб
см. табл. | –
Лист | Листов I

ГОССТРОЙ СССР
ГОСХИМПРОЕКТ
г. Москва

Подпись и дата | Инв.№ дубл. | Взам. инв.№ | Подпись и дата | Инв.№ подл.

Ф3-55

серия 5.904-30 вып.1

Формат	Зона	Поз.	Обозначение	Наименование	Кол.	Примечание
				Документация		
I2			ЦОК 02.2.00 СБ	Сборочный чертеж		
				Детали		
II		I	ЦОК 02.2.01	Проушина	2	
II		2	ЦОК 02.2.02	Ручка	I	
II		3	ЦОК.02.2.03	Колесо	4	
II		4	ЦОК 02.2.04	Уголок	8	
				Стандартные изделия		
		5		Ось 22-IOX$_5$x30 Ст.3		
				ГОСТ 9650-80	4	
		6		Шайба I0.02.0I9		
				ГОСТ II37I-78	I2	
		7		Шплинт 2,5xI6-0I9		
				ГОСТ 397-79	4	
				Переменные данные для исполнений:		
				ЦОК 02.2.00		
				Детали		
БЧ		8	ЦОК 02.2.05	Лист боковой		
				Лист Б-ПН-2 ГОСТ19903-74 / 3-IУВСт3кпГОСТ16523-70		
				320 hI4 x 235hI4	2	I,2кг
БЧ		9	ЦОК 02.2.06	Лист задний		
				Лист Б-ПН-2 ГОСТ19903-74 / 3-IУВСт3кпГОСТ16523-70		
				300hI4 x 235hI4	I	I,Iкг
БЧ		I0	ЦОК 02.2.07	Лист передний		
				Лист Б-ПН-2 ГОСТ19903-74 / 3-IУВСт3кпГОСТ16523-70		

Подпись и дата | Инв.№ подл. | Взам.инв.№ | Инв.№ дубл. | Подпись и дата

Изм.	Лист	№ докум.	Подп.	Дата	ЦОК 02.2.00		
Разраб.		Мешалкина			Ящик выдвижной	Лит.	Лист 1 / Листов 7
Пров.		Зисьман				ГОССТРОЙ СССР ГОСХИМПРОЕКТ г. Москва	
Н.контр.		Ушакова					
Утв.							

Формат 11В

Формат	Зона	Поз.	Обозначение	Наименование	Кол.	Примечание
				340hI4 x 335hI4	I	I,8кг
БЧ		II	ЦОК 02.2.08	Лист нижний		
				Лист Б-ПН-3 ГОСТ19903-74 / 3-IУВСт3кпГОСТ16523-70		
				320hI4 x 295hI4	I	3,0кг
				ЦОК 02.2.00-0I		
				Детали		
БЧ		8	ЦОК 02.2.09	Лист боковой		
				Лист Б-ПН-2 ГОСТ19903-74 / 3-IУВСт3кпГОСТ16523-70		
				4I0hI4 x 235hI4	2	I,5кг
БЧ		9	ЦОК 02.2.I0	Лист задний		
				Лист Б-ПН-2 ГОСТ19903-74 / 3-IУВСт3кпГОСТ16523-70		
				390hI4 x 235hI4	I	I,45кг
БЧ		I0	ЦОК 02.2.II	Лист передний		
				Лист Б-ПН-2 ГОСТ19903-74 / 3-IУВСт3кпГОСТ16523-70		
				430hI4 x 335hI4	I	2,2кг
БЧ		II	ЦОК 02.2.I2	Лист нижний		
				Лист Б-ПН-3 ГОСТ19903-74 / 3-IУВСт3кпГОСТ16523-70		
				4I0hI4 x 385hI4	I	3,75кг
				ЦОК 02.2.00-02		
				Детали		
БЧ		8	ЦОК 02.2.I3	Лист боковой		
				Лист Б-ПН-2 ГОСТ19903-74 / 3-IУВСт3кпГОСТ16523-70		
				500hI4 x 235hI4	2	I,85кг
БЧ		9	ЦОК 02.2.I4	Лист задний		
				Лист Б-ПН-2 ГОСТ19903-74 / 3-IУВСт3кпГОСТ16523-70		

Подпись и дата | Инв.№ подл. | Взам.инв.№ | Инв.№ дубл. | Подпись и дата

Изм.	Лист	№ докум.	Подп.	Дата	ЦОК 02.2.00	Лист 2

Формат 11В

Формат	Зона	Поз.	Обозначение	Наименование	Кол.	Примечание
				480hI4 x 235hI4	I	I,8кг
БЧ		I0	ЦОК 02.2.I5	Лист передний		
				Лист Б-ПН-2 ГОСТI9903-74		
				3-IУВСт3кпГОСТI6523-70		
				520hI4 x 335hI4	I	2,7кг
БЧ		II	ЦОК 02.2.I6	Лист нижний		
				Лист Б-ПН-3 ГОСТI9903-74		
				3-IУВСт3кпГОСТI6523-70		
				500hI4 x 475hI4	I	5,7кг
				ЦОК 02.2.00-03		
				Детали		
БЧ		8	ЦОК 02.2.I7	Лист боковой		
				Лист Б-ПН-2 ГОСТI9903-74		
				3-IУВСт3кпГОСТI6523-70		
				620hI4 x 235hI4	2	2,3кг
БЧ		9	ЦОК 02.2.I8	Лист задний		
				Лист Б-ПН-2 ГОСТI9903-74		
				3-IУВСт3кпГОСТI6523-70		
				600hI4 x 235hI4	I	2,2кг
БЧ		I0	ЦОК 02.2.I9	Лист передний		
				Лист Б-ПН-3 ГОСТI9903-74		
				3-IУВСт3кпГОСТI6523-70		
				640hI4 x 325hI4	I	3,3кг
БЧ		II	ЦОК 02.2.20	Лист нижний		
				Лист Б-ПН-3 ГОСТI9903-74		
				3-IУВСт3кпГОСТI6523-70		
				620hI4 x 595hI4	I	8,8кг
				ЦОК 02.2.00-04		
				Детали		
БЧ		8	ЦОК 02.2.2I	Лист боковой		

Инв.№ подл. | Подпись и дата | Взам.инв.№ | Инв.№ дубл. | Подпись и дата

Изм.	Лист	№ докум.	Подп.	Дата	ЦОК 02.2.00	Лист 3

Формат 11

Формат	Зона	Поз.	Обозначение	Наименование	Кол.	Примечание
				Лист Б-ПН-2 ГОСТI9903-74		
				3-IУВСт3кпГОСТI6523-70		
				700hI4 x 235hI4	2	2,6кг
БЧ		9	ЦОК 02.2.22	Лист задний		
				Лист Б-ПН-2 ГОСТI9903-74		
				3-IУВСт3кпГОСТI6523-70		
				680hI4 x 235hI4	I	2,5кг
БЧ		I0	ЦОК 02.2.23	Лист передний		
				Лист Б-ПН-2 ГОСТI9903-74		
				3-IУВСт3кпГОСТI6523-70		
				720hI4 x 335hI4	I	3,7кг
БЧ		II	Цок 02.2.24	Лист нижний		
				Лист Б-ПН-3 ГОСТI9903-74		
				3-IУВСт3кпГОСТI6523-70		
				700hI4 x 675hI4	I	II,4кг
				ЦОК 02.2.00-05		
				Детали		
БЧ		8	ЦОК 02.2.25	Лист боковой		
				Лист Б-ПН-2 ГОСТI9903-74		
				3-IУВСт3кпГОСТI6523-70		
				820hI4 x 235hI4	2	3,0кг
БЧ		9	ЦОК 02.2.26	Лист задний		
				Лист Б-ПН-2 ГОСТI9903-74		
				3-IУВСт3кпГОСТI6523-70		
				800hI4 x 235hI4	I	2,9кг
БЧ		I0	ЦОК 02.2.27	Лист передний		
				Лист Б-ПН-2 ГОСТI9903-74		
				3-IУВСт3кпГОСТI6523-70		
				840hI4 x 335hI4	I	4,3кг
БЧ		II	ЦОК 02.2.28	Лист нижний		

Инв.№ подл. | Подпись и дата | Взам.инв.№ | Инв.№ дубл. | Подпись и дата

Изм.	Лист	№ докум.	Подп.	Дата	ЦОК 02.2.00	Лист 4

Формат 11

серия 5.904-30 вып.1

Формат	Зона	Поз.	Обозначение	Наименование	Кол.	Примечание
				Лист Б-ШН-3 ГОСТ 19903-74		
				3-IУВСТ3кпГОСТ 16523-70		
				820h14 x 795h14	1	15,3кг
				ЦОК 02.2.00-06		
				Детали		
БЧ		8	ЦОК 02.2.29	Лист боковой		
				Лист Б-ШН-2 ГОСТ 19903-74		
				3IУВСт3кп ГОСТ 16523-70		
				1020h14 x 235h14	2	3,8кг
БЧ		9	ЦОК 02.2.30	Лист задний		
				Лист Б-ШН-2 ГОСТ 19903-74		
				3-IУВСт3кпГОСТ 16523-70		
				1000h14 x 235h14	1	3,7кг
БЧ		10	ЦОК 02.2.31	Лист передний		
				Лист Б-ШН-2 ГОСТ 19903-74		
				3-IУВСт3кп ГОСТ 16523-70		
				1040h14 x 335h14	1	5,3кг
БЧ		11	ЦОК 02.2.32	Лист нижний		
				Лист Б-ШН-3 ГОСТ 19903-74		
				3-IУВСт3кпГОСТ 16523-70		
				1020h14 x 995h14	1	22,9кг
				ЦОК 02.2.00-07		
				Детали		
БЧ		8	ЦОК 02.2.34	Лист боковой		
				Лист Б-ШН-2 ГОСТ 19903-74		
				3-IУВСт3кп ГОСТ 16523-70		
				1130h14 x 235h14	2	4,2кг
БЧ		9	ЦОК 02.2.35	Лист задний		
				Лист Б-ШН-2 ГОСТ 19903-74		
				3-IУВСт3кп ГОСТ 16523-70		
				1110h14 x 235h14	1	4,1кг

Подпись и дата | Инв.№ дубл. | Взам.инв.№ | Подпись и дата | Инв.№ подл.

Изм.	Лист	№ докум.	Подп.	Дата	ЦОК 02.2.00	Лист 5

Формат А1

Формат	Зона	Поз.	Обозначение	Наименование	Кол.	Примечание
БЧ		10	ЦОК 02.2.36	Лист передний		
				Лист Б-ШН-2 ГОСТ 19903-74		
				3-IУВСт3кпГОСТ 16523-70		
				1150h14 x 335h14	1	5,9кг
БЧ		11	ЦОК 02.2.37	Лист нижний		
				Лист Б-ШН-3 ГОСТ 19903-74		
				3-IУВСт3кп ГОСТ 16523-70		
				1130h14 x 1105h14	1	30,6кг
				ЦОК 02.2.00-08		
				Детали		
БЧ		8	ЦОК 02.2.39	Лист боковой		
				Лист Б-ШН-2ГОСТ 19903-74		
				3-IУВСт3кпГОСТ 16523-70		
				1230h14 x 235h14	2	4,6кг
БЧ		9	ЦОК 02.2.40	Лист задний		
				Лист Б-ШН-2ГОСТ 19903-74		
				3-IУВСт3кпГОСТ 16523-70		
				1210h14 x 235h14	1	4,5кг
БЧ		10	ЦОК 02.2.41	Лист передний		
				Лист Б-ШН-2 ГОСТ 19903-74		
				3-IУВСт3кп ГОСТ 16523-70		
				1250h14 x 335h14	1	6,4кг
БЧ		11	ЦОК 02.2.42	Лист нижний		
				Лист Б-ШН-3 ГОСТ 19903-74		
				3-IУВСт3кп ГОСТ 16523-70		
				1230h14 x 1205h14	1	35,3кг
				ЦОК 02.2.00-09		
				Детали		
БЧ		8	ЦОК 02.2.43	Лист боковой		
				Лист Б-ШН-2 ГОСТ 19903-74		
				3-IУВСт3кп ГОСТ 16523-70		

Подпись и дата | Инв.№ дубл. | Взам.инв.№ | Подпись и дата | Инв.№ подл.

Изм.	Лист	№ докум.	Подп.	Дата	ЦОК 02.2.00	Лист 6

Формат А1

3-80

серия 5.904-30

Формат	Зона	Поз.	Обозначение	Наименование	Кол.	Примечание
				I330hI4 x 235hI4	2	4,9кг
БЧ		9	ЦОК 02.2.44	Лист задний		
				Лист Б-ПН-2 ГОСТI9903-74		
				3-IУВСт3кпГОСТI6523-70		
				I3I0hI4 x 235hI4	I	4,8кг
БЧ		I0	ЦОК.02.2.45	Лист передний		
				Лист Б-ПН-2 ГОСТI9903-74		
				3-IУВСт3кп ГОСТI6523-70		
				I350hI4 x 335hI4	I	6,8кг
БЧ		II	ЦОК 02.2.46	Лист нижний		
				Лист Б-ПН-3 ГОСТI9903-74		
				3-IУВСт3кп ГОСТI6523-70		
				I330hI4 x I305hI4	I	40,8кг
				ЦОК 02.2.00-I0		
				Детали		
БЧ		8	ЦОК 02.2.47	Лист боковой		
				Лист Б-ПН-2 ГОСТI9903-74		
				3-IУВСт3кпГОСТI6523-70		
				I4I0hI4 x 235hI4	2	5,2кг
БЧ		9	ЦОК.02.2.48	Лист задний		
				Лист Б-ПН-2 ГОСТI9903-74		
				3-IУВСт3кп ГОСТI6523-70		
				I390hI4 x 235hI4	I	5,Iкг
БЧ		I0	ЦОК 02.2.49	Лист передний		
				Лист Б-ПН-2 ГОСТI9903-74		
				3-IУВСт3кп ГОСТI6523-70		
				I430hI4 x 335hI4	I	7,3кг
БЧ		II	ЦОК 02.2.50	Лист нижний		
				Лист Б-ПН-3 ГОСТI9903-74		
				3-IУВСт3кп ГОСТI6523-70		
				I4I0hI4 x I385hI4	I	45,6кг

Изм	Лист	№ докум.	Подп.	Дата	ЦОК 02.2.00	Лист 7

Формат 11

Подпись и дата | Инв.№ дубл. | Взам.инв.№ | Подпись и дата | Инв.№ подл.

Ф3-61

ЦОК 04.1.06

34

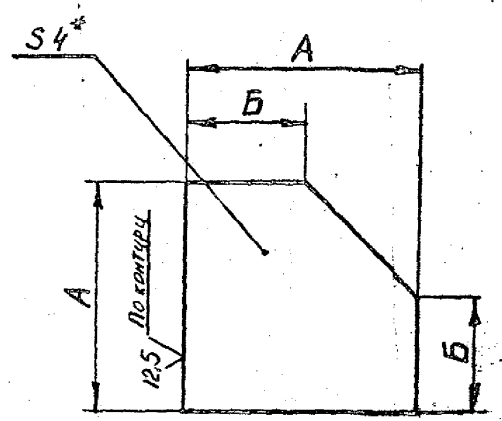

Размеры в мм

Обозначение	А	Б	Масса, кг
ЦОК 04.I.06	50	25	0,06
-0I	I00	50	0,27

I.*Размер для справок.

2. Предельные отклонения размеров: валов – по hI4, остальных $\pm \frac{I}{2}$ ЭТI4.

Изм	Лист	№ докум.	Подпись	Дата	ЦОК 04.I.06	Лит.	Масса	Масштаб
Разраб.		Крысанова			Накладка		см. табл.	–
Пров.		Висьман				Лист	Листов I	
Т.контр.		Висьман						
Н.контр.		Ушакова			Лист Б-ПН4ГОСТI9903-74	ГОССТРОЙ СССР ГОСХИМПРОЕКТ г. Москва		
Утв.					Ст.3кпГОСТI4637-79			

ЦОК 02.2.00 СБ

серия 5.904-30 вып.1

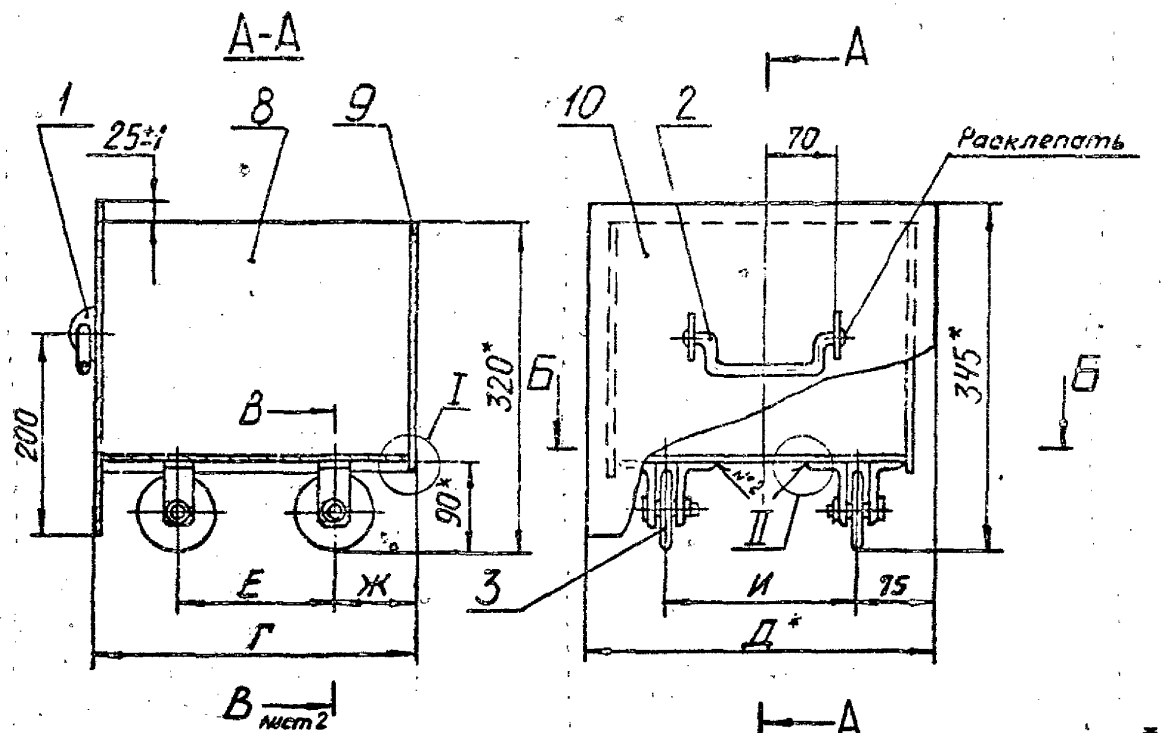

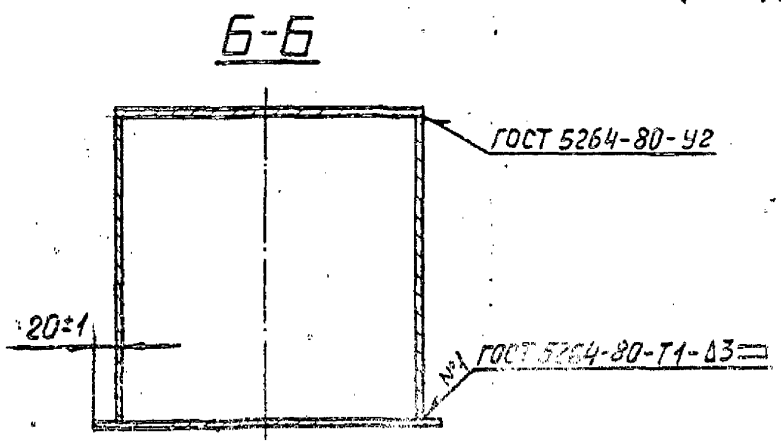

Размеры в мм

Обозначение	Г	Д	Е	Ж	И	Масса, кг
ЦОК 02.2.00	325	340	I60	80	I90	8,7
-01	4I5	430	2I0	I00	280	II,5
-02	505	520	250	I25	370	I4,5
-03	625	640	3I0	I60	490	I8,4
-04	705	720	350	I80	570	2I,5
-05	825	840	425	200	690	26,0
-06	I025	I040	565	230	890	35,0
-07	II35	II50	635	250	I000	4I,0
-08	I235	I250	635	300	II00	46,0
-09	I335	I350	650	340	I200	5I,5
-I0	I4I5	I430	700	355	I280	56,0

I. * Размеры для справок.

2. Неуказанные предельные отклонения размеров: валов-по hI4; остальных $\pm \frac{JTI4}{2}$.

3. Шероховатость поверхностей деталей, обрабатываемых БЧ не ниже $\overset{I2,5}{\vee}$.

Изм	Лист	№ докум.	Подпись	Дата	ЦОК 02.2.00 СБ
Разраб.					Ящик [illegible]
Пров.					Сборочный чертеж
Г.контр.					
Н.контр.					
Утв.					

Лит.	Масса	Масштаб
	См. табл.	-

Лист | Листов 2

ГОССТРОЙ СССР
ГОСХИМПРОЕКТ
г. Москва

Формат 12

Подпись и дата | Взам. инв. № | Инв. № дубл. | Подпись и дата

Ф3-61

ЦОК 02.2.01

12,5 (√)

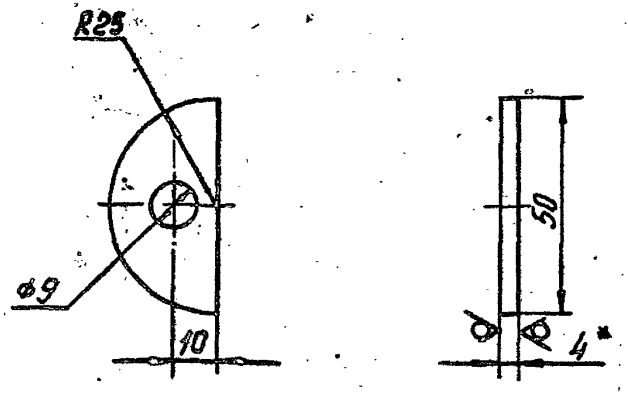

I. *Размер для справок.

2. Предельные отклонения размеров: отверстий – по HI4, валов – по hI4, остальных ± $\frac{JTI4}{2}$.

Изм	Лист	№ докум.	Подпись	Дата	ЦОК 02.2.0I			
Разраб.		Мешалкина			Проушина	Лит.	Масса	Масштаб
Пров.		Зисьман					0,06	I:I
Т.контр.		Зисьман				Лист	Листов I	
Н.контр.		Ушакова			Лист Б-ПН-4 ГОСТ19903-74	ГОССТРОЙ СССР ГОСХИМПРОЕКТ		

Серия 5.904-38 Вып.3

Подпись и дата | Инв.№ дубл. | Взам. инв.№ | Подпись и дата | Инв.№ подл.

Ф3-61

ЦОК 02.2.02

12,5 (√)

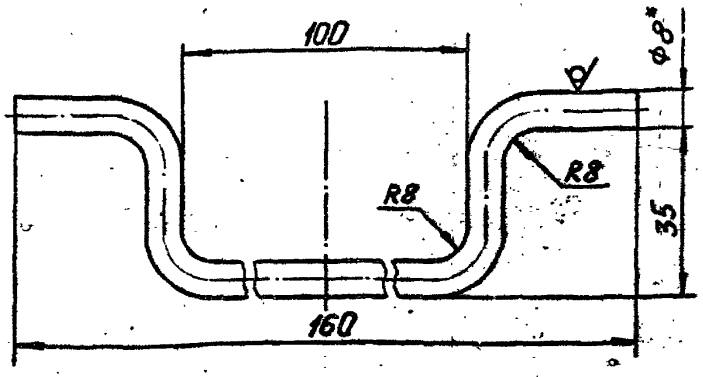

Длина развернутой детали 2I0 мм.

I. *Размер для справок.

2. Предельные отклонения размеров: отверстий – по HI4, валов – по hI4, остальных ± $\frac{JTI4}{2}$.

Изм	Лист	№ докум.	Подпись	Дата	ЦОК 02.2.02			
Разраб.		Мешалкина			Ручка	Лит.	Масса	Масштаб
Пров.		Зисьман					0,08	I:I
Т.контр.		Зисьман				Лист	Листов I	
Н.контр.		Ушакова			Круг В8 ГОСТ 2590-71 Ст.3 ГОСТ 535-79	ГОССТРОЙ СССР ГОСХИМПРОЕКТ		

Подпись и дата | Инв.№ дубл. | Взам. инв.№ | Подпись и дата | Инв.№ подл.

ЦОК 02.2.03

12,5 (V)

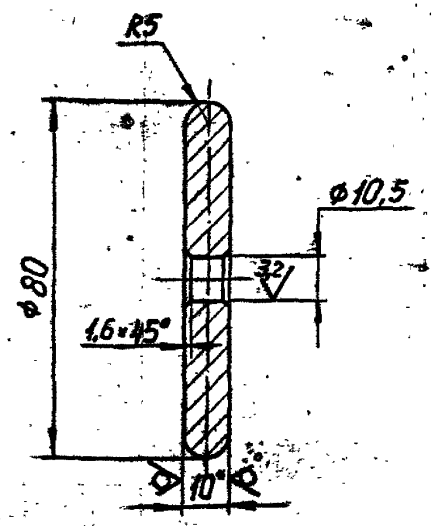

1.* Размер для справок.

2. Предельные отклонения размеров: отверстий – по H14, валов – по h14, остальных $\pm \frac{IT14}{2}$.

Изм.	Лист	№ докум.	Подпись	Дата	ЦОК 02.2.03
Разраб.		Мешалкина			Колесо
Пров.		Зисьман			Лит. / Масса 0,38 / Масштаб 1:1
Т.контр.		Зисьман			Лист / Листов 1
Н.контр.		Ушакова			Лист Б-ПН-10ГОСТ19903-74 / 3-ГУВСт3кпГОСТ14637-79
Утв.					ГОССТРОЙ СССР ГОСХИМПРОЕКТ г. Москва

Формат 11

Инв.№ подл. | Подпись и дата | Взам. инв.№ | Инв.№ дубл. | Подпись и дата

ЦОК 02.2.04

(V)

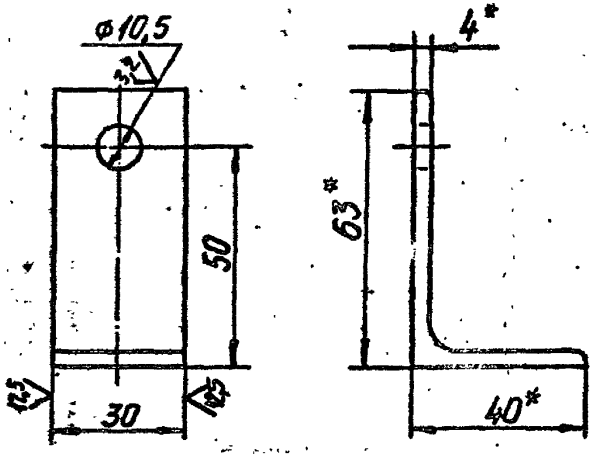

1.* Размеры для справок.

2. Предельные отклонения размеров: отверстий – по H14, валов – по h14, остальных $\pm \frac{IT14}{2}$.

Изм.	Лист	№ докум.	Подпись	Дата	ЦОК 02.2.04
Разраб.		Мешалкина			Уголок
Пров.		Зисьман			Лит. / Масса 0,09 / Масштаб
Т.контр.		Зисьман			Лист / Листов 1
Н.контр.		Ушакова			Уголок Б-63х40х4ГОСТ8510-72 / Ст.3кпГОСТ535-79
Утв.					ГОССТРОЙ СССР ГОСХИМПРОЕКТ г. Москва

Формат 11

Инв.№ подл. | Подпись и дата | Взам. инв.№ | Инв.№ дубл. | Подпись и дата

серия 5.904-30 Вып.4

Формат	Зона	Поз.	Обозначение	Наименование	Кол.	Примечание
				Документация		
II			ЦОК 03.0.00 СБ	Сборочный чертёж		
II			ЦОК-ТУ	Технические условия		
			Переменные данные	для исполнений:		
				ЦОК 03.0.00		
				Сборочные единицы		
II		I	ЦОК 0I.0.00	Циклон	I	
II		2	ЦОК 03.I.00	Бункер	I	
II		3	ЦОК 03.2.00	Кронштейн	I	
				Детали		
II		4	ЦОК 02.0.0I	Прокладка	I	
				Стандартные изделия		
				Болты ГОСТ 7798-70		
		5		MI0x25.58.0I9	4	
		6		MI2x25.58.0I9	4	
				Гайки ГОСТ 59I5-70		
		7		MI0 5.0I9	4	
		8		MI2.5.0I9	4	
				Шайбы ГОСТ II37I-78		
		9		I0.02.0I9	4	
		I0		I2.02.0I9	4	
				ЦОК 03.0.00-0I		
				Сборочные единицы		
II		I	ЦОК 0I.0.00-0I	Циклон	I	
II		2	ЦОК 03.I.00-0I	Бункер	I	
II		[illegible]	ЦОК 03.2.00-0[illegible]	Кронштейн	I	

ЦОК 03.0.00

Изм.	Лист	№ докум.	Подп.	Дата
Разраб.		Мешалкина		
Пров.		Письман		

Установка циклона на кронштейне

Лит.	Лист	Листов
[illegible]	I	3

ГОССТРОЙ СССР

Формат	Зона	Поз.	Обозначение	Наименование	Кол.	Примечание
				Детали		
II		4	ЦОК 02.0.0I-0I	Прокладка	I	
				Стандартные изделия		
				Болты ГОСТ 7798-70		
		5		MI0x25.58.0I9	6	
		6		MI2x25.58.0I9	4	
				Гайки ГОСТ 59I5-70		
		7		MI0.5.0I9	6	
		8		MI2.5.0I9	4	
				Шайбы ГОСТ II37I-78		
		9		I0.02.0I9	6	
		I0		I2.02.0I9	4	
				ЦОК 03.0.00-02		
				Сборочные единицы		
II		I	ЦОК 0I.0.00-02	Циклон	I	
II		2	ЦОК 03.I.00-02	Бункер	I	
II		3	ЦОК 03.2.00-02	Кронштейн	I	
				Детали		
II		4	ЦОК 02.0.0I-02	Прокладка	I	
				Стандартные изделия		
				Болты ГОСТ 7798-70		
		5		MI0x25.58.0I9	8	
		6		MI2x25.58.0I9	4	
				Гайки ГОСТ 59I5-70		
		7		MI0.5.0I9	8	
		8		MI2.5.0I9	4	
				Шайбы ГОСТ II37I-78		
		9		I0.02.0I9	8	
		I0		I2.02.0I9	4	
				ЦОК 03.0.00-03		
				Сборочные единицы		
II		I	ЦОК 0I.[illegible]00-03	Циклон	I	

Подпись и дата | Инв.№ дубл. | Взам.инв.№ | Подпись и дата | Подп.

серия 5.904-30 Вып.1

Формат	Зона	Поз.	Обозначение	Наименование	Кол.	Примечание
II		2	ЦОК 03.I.00-03	Бункер	I	
II		3	ЦОК 03.2.00-03	Кронштейн	I	
				Детали		
II		4	ЦОК 02.0.0I-03	Прокладка	I	
				Стандартные изделия		
				Болты ГОСТ 7798-70		
		5		MI0x25.58.0I9	I0	
		6		MI6x30.58.0I9	4	
				Гайки ГОСТ 59I5-70		
		7		MI0.5.0I9	I0	
		8		MI6.5.0I9	4	
				Шайбы ГОСТ II37I-78		
		9		I0.02.0I9	I0	
		I0		I6.02.0I9	4	
				ЦОК 03.0.00-04		
				Сборочные единицы		
II		I	ЦОК 0I.0.00-04	Циклон	I	
II		2	ЦОК 03.I.00-04	Бункер	I	
II		3	ЦОК 03.2.00-04	Кронштейн	I	
				Детали		
II		4	ЦОК 02.0.0I-04	Прокладка	I	
				Стандартные изделия		
				Болты ГОСТ 7798-70		
		5		MI0x25.58.0I9	I0	
		6		MI6x30.58.0I9	4	
				Гайки ГОСТ 59I5-70		
		7		MI0.5.0I9	I0	
		8		MI6.5.0I9	4	
				Шайбы ГОСТ II37I-78		
		9		I0.02.0I9	I0	
		I0		I6.02.0I9	4	

Подпись и дата | Инв.№ дубл. | Взам.инв.№ | Подпись и дата | Инв.№ подл.

Изм.	Лист	№ докум.	Подп.	Дата	ЦОК 03.0.00	Лист 3

Формат 11

ЦОК 03.0.00 СБ

Г-Г лист1

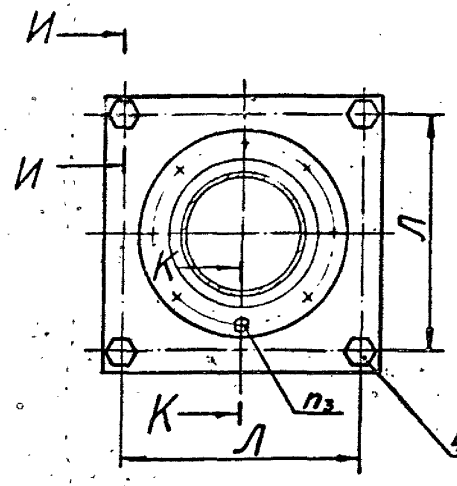

И-И

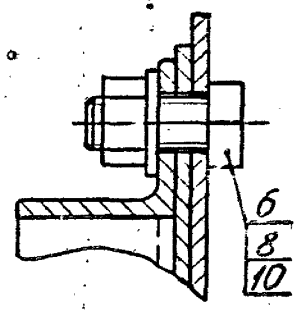

К-К

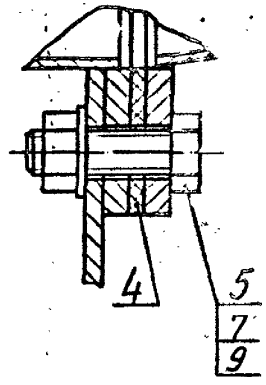

Вид В лист1

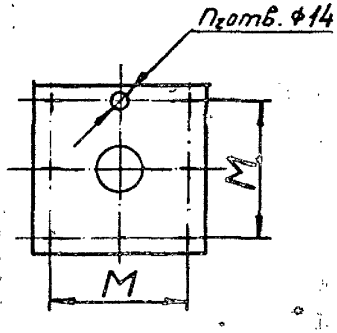

Подпись и дата | Инв.№ дубл. | Взам.инв.№ | Подпись и дата | Инв.№ подл.

Изм.	Лист	№ докум.	Подп.	Дата	ЦОК 03.0.00 СБ	Лист 2

ЦОК 03.0.00 СБ

Серия 5.904-30 Вып.1

Размеры в мм

Обозначение	Шифр	Д	Д1	Е	Ж	З	И	М	Н	Н1	п	п1	п2	п3	Масса, кг
ЦОК 03.0.00	ЦОК1К	100	80	220	134	60	270	160	815	260	4	6	8	4	20,0
-01	ЦОК2К	150	105	260	184	74	350		1195	390	4	6		6	32,0
-02	ЦОК3К	200	130	305	234	86	440	210	1570	515	4	8	12	8	47,5
-03	ЦОК4К	250	155	340	284	100	510		1945	640	6	8	12	10	65,5
-04	ЦОК5К	300	180	410	334	112	590	270	2320	765	6	8	12	10	90,0

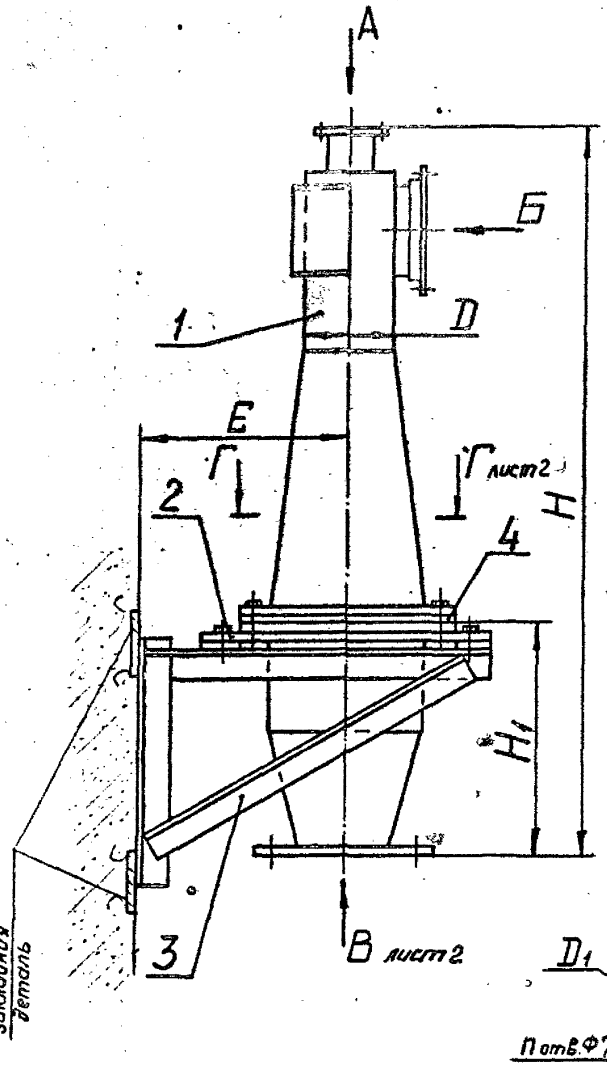

Вид Б

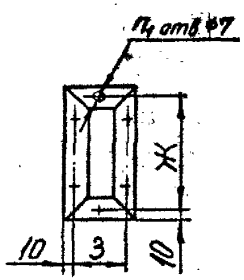

Вид А



1. Размеры для справок.
2. При сборке обеспечить соосность всех узлов.
   Допустимое отклонение не более 2 мм на длине 1 м.
3. Покрытие: грунтовка ФЛ-03к коричневая ГОСТ 9109-81.VI.8.

Изм.	Лист	№ докум.	Подпись	Дата
Разраб.		Мещалкина		
Пров.		Зисьман		
Г.контр.		Зисьман		
Н.контр.		Уварова		

ЦОК 03.0.00 СБ

Установка циклона на кронштейне
Сборочный чертеж

Лит.	Масса	Масштаб
	см. табл.	-

Лист 1 | Листов 2

ГОССТРОЙ СССР

Инв.№ подл. | Подпись и дата | Взам.инв.№ | Инв.№ дубл. | Подпись и дата

Формат	Зона	Поз.	Обозначение	Наименование	Кол.	Примечание
				Документация		
I2			ЦОК 03.I.00 СБ	Сборочный чертеж		
			Переменные данные	для исполнений:		
				ЦОК 03.I.00		
				Детали		
II		I	ЦОК 0I.0.08	Фланец	I	
II		2	ЦОК 03.I.0I	Косынка	4	
II		3	ЦОК 03.I.02	Обечайка	I	
II		4	ЦОК 03.I.03	Конус	I	
II		5	ЦОК 03.I.04	Фланец пылевыпускной	I	
II		6	ЦОК 03.I.05	Фланец	I	
				ЦОК 03.I.00-0I		
				Детали		
II		I	ЦОК 0I.0.08-0I	Фланец	I	
II		2	ЦОК 03.I.0I	Косынка	4	
II		3	ЦОК 03.I.02-0I	Обечайка	I	
II		4	ЦОК 03.I.03-0I	Конус	I	
II		5	ЦОК 03.I.04	Фланец пылевыпускной	I	
II		6	ЦОК 03.I.05-0I	Фланец	I	
				ЦОК 03.I.00-02		
				Детали		
II		I	ЦОК 0I.0.08-02	Фланец	I	
II		2	ЦОК 03.I.0I	Косынка	4	
II		3	ЦОК 03.I.02-02	Обечайка	I	
II		4	ЦОК 03.I.03-02	Конус	I	

Инв.№ подл. | Подпись и дата | Взам.инв.№ | Инв.№ дубл. | Подпись и дата

Изм.	Лист	№ докум.	Подп.	Дата
Разраб.		Крисанова		
Пров.		Зисьман		
Н.контр.		Ушакова		
Утв.				

ЦОК 03.I.00

Бункер

Лит.	Лист	Листов
	I	3

ГОССТРОЙ СССР
ГОСХИМПРОЕКТ
г. Москва

Формат 11В

Формат	Зона	Поз.	Обозначение	Наименование	Кол.	Примечание
II		5	ЦОК 03.I.04-0I	Фланец пылевыпускной	I	
II		6	ЦОК 03.I.05-02	Фланец	I	
				ЦОК 03.I.00-03		
				Детали		
II		I	ЦОК 0I.0.08-03	Фланец	I	
II		2	ЦОК 03.I.0I	Косынка	4	
II		3	ЦОК 03.I.02-03	Обечайка	I	
II		4	ЦОК 03.I.03-03	Конус	I	
II		5	ЦОК 03.I.04-02	Фланец пылевыпускной	I	
II		6	ЦОК 03.I.05-03	Фланец	I	
				ЦОК 03.I.00-04		
				Детали		
II		3	ЦОК 03.I.02-04	Обечайка	I	
II		4	ЦОК 03.I.03-04	Конус	I	
II		5	ЦОК 03.I.04-03	Фланец пылевыпускной	I	
II		6	ЦОК 03.I.05-04	Фланец	I	
II		7	ЦОК 03.I.06	Фланец	I	
				ЦОК 03.I.00-05		
				Детали		
II		3	ЦОК 03.I.02-05	Обечайка	I	
II		4	ЦОК 03.I.03-05	Конус	I	
II		5	ЦОК 03.I.04-04	Фланец пылевыпускной	I	
II		6	ЦОК 03.I.05-05	Фланец	I	
II		7	ЦОК 03.I.06-0I	Фланец	I	
				ЦОК 03.I.00-06		
				Детали		
II		3	ЦОК 03.I.02-06	Обечайка	I	
II		4	ЦОК 03.I.03-06	Конус	I	
II		5	ЦОК 03.I.04-05	Фланец пылевыпускной	I	
II		6	ЦОК 03.I.05-06	Фланец	I	

Инв.№ подл. | Подпись и дата | Взам.инв.№ | Инв.№ дубл. | Подпись и дата

Изм.	Лист	№ докум.	Подп.	Дата

ЦОК 03.I.00

Лист 2

Формат 11В

серия 5.904-30. Вып. 1

Формат	Зона	Поз.	Обозначение	Наименование	Кол.	Примечание
II		7	ЦОК 03.I.06-02	Фланец	I	
				ЦОК 03.I.00-07		
				Детали		
II		3	ЦОК 03.I.02-07	Обечайка	I	
II		4	ЦОК 03.I.03-07	Конус	I	
II		5	ЦОК 03.I.04-06	Фланец пылевыпускной	I	
II		6	ЦОК 03.I.05-07	Фланец	I	
II		7	ЦОК 03.I.06-03	Фланец	I	
				ЦОК 03.I.00-08		
				Детали		
II		3	ЦОК 03.I.02-08	Обечайка	I	
II		4	ЦОК 03.I.03-08	Конус	I	
II		5	ЦОК 03.I.04-07	Фланец пылевыпускной	I	
II		6	ЦОК 03.I.05-08	Фланец	I	
II		7	ЦОК 03.I.06-04	Фланец	I	
				ЦОК 03.I.00-09		
				Детали		
II		3	ЦОК 03.I.02-09	Обечайка	I	
II		4	ЦОК 03.I.03-09	Конус	I	
II		5	ЦОК 03.I.04-08	Фланец пылевыпускной	I	
II		6	ЦОК 03.I.05-09	Фланец	I	
II		7	ЦОК 03.I.06-05	Фланец	I	
				ЦОК 03.I.00-I0		
				Детали		
II		3	ЦОК 03.I.02-I0	Обечайка	I	
II		4	ЦОК 03.I.03-I0	Конус	I	
II		5	ЦОК 03.I.04-09	Фланец пылевыпускной	I	
II		6	ЦОК 03.I.05-I0	Фланец	I	
II		7	ЦОК 03.I.06-06	Фланец	I	

Подпись и дата | Инв.№ дубл. | Взам.инв.№ | Подпись и дата

Изм.	Лист	№ докум.	Подп.	Дата	ЦОК 03.I.00	Лист 3

Формат 11

ЦОК 03.I.03

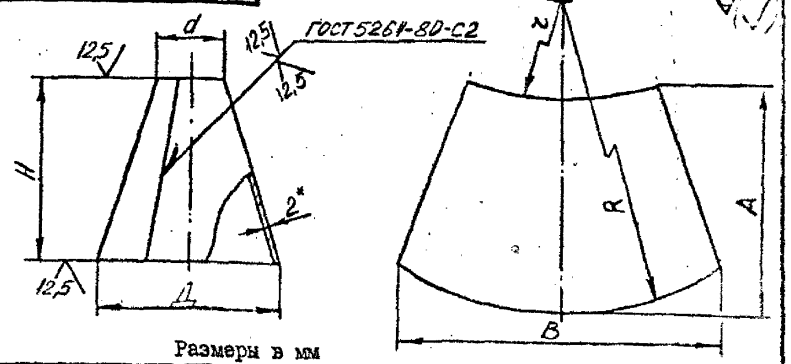

Размеры в мм

Обозначение	Д	d	H	R	r	A	B	Масса, кг
ЦОК 03.I.03	I70	45	I50	222	58	200	4I4	0,85
-0I	260	45	225	302	52	290	588	I,57
-02	345	60	300	402	70	386	784	2,95
-03	420	75	375	502	88	480	970	4,08
-04	500	90	450	604	I08	574	II62	5,75
-05	620	II0	555	745	I30	708	I436	8,9
-06	765	I35	685	9I5	I60	874	I770	I3,5
-07	880	I55	790	I055	I85	I006	2038	I7,9
-08	980	I75	880	II78	2I0	II25	2274	22,I4
-09	I080	I95	970	I302	234	I238	25I0	27,0
-I0	II65	2I0	I045	I402	252	I335	2705	3I,4

I. *Размер для справок.

2. Предельные отклонения размеров: валов по hI4.

Подпись и дата | Инв.№ дубл. | Взам.инв.№ | Подпись и дата | Инв.№ подл.

Изм.	Лист	№ докум.	Подпись	Дата
Разраб.		Крысанова		
Пров.		Зисьман		
Т.контр.		Зисьман		
Н.контр.		Ушакова		
Утв.				

ЦОК 03.I.03

Конус

Лит.	Масса	Масштаб
	СМ. табл.	-

Лист | Листов I

Лист Б-ПН 2 ГОСТ I9903-74
3-IУВСт3кпГОСТI6523-70

ГОССТРОЙ СССР
ГОСХИМПРОЕКТ

ЦОК 03.1.00 СБ

серия 5.904-30 вып.1

Размеры в мм

Обозначение	Рис.	D	D_1	D_2	A	Б	H	d	n	Масса, кг
ЦОК 03.I.00	I	I70	45	2I0	320	270	260	I4	4	5,2
-0I		260	45	300	400	350	390		6	8,4
-02		345	60	385	490	440	5I5		8	I3,5
-03		420	75	465	560	5I0	640	I8	I0	I7,5
-04	2	500	90	540	640	590	765			26,5
-05		620	II0	660	770	720	940	22	I2	36
-06		765	I35	805	920	860	II50		I6	5I
-07		880	I55	920	I040	980	I325			70
-08		980	I75	I020	II40	I080	I475		20	84
-09		I080	I95	II20	I240	II80	I625			I00
-I0		II65	2I0	I205	I340	I280	I750			II2

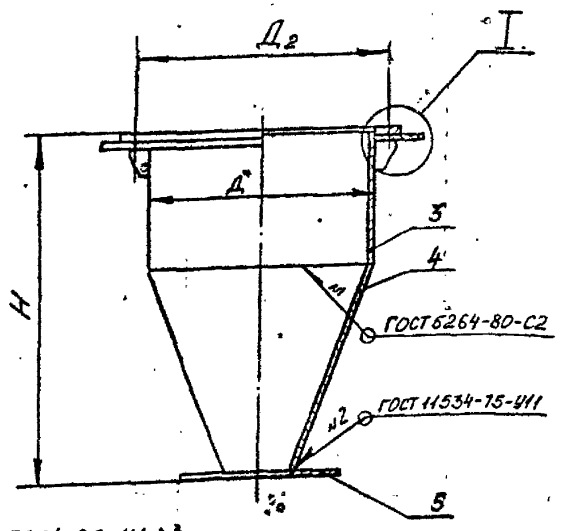

I Рис.1

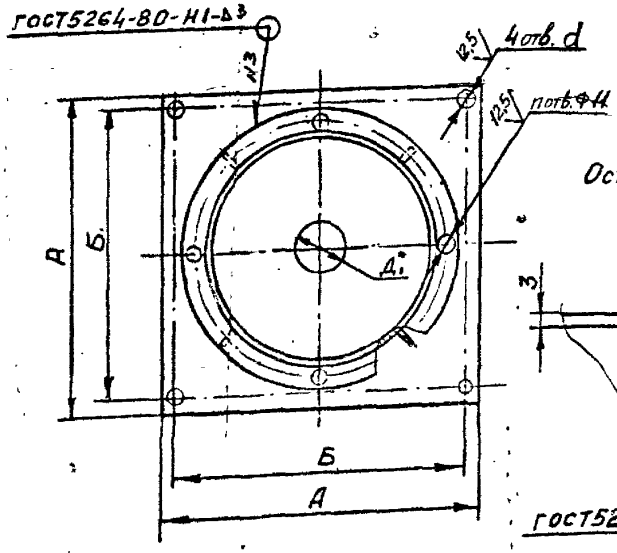

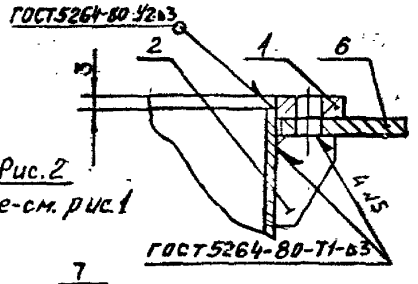

I Рис.2

Остальное-см. рис.1

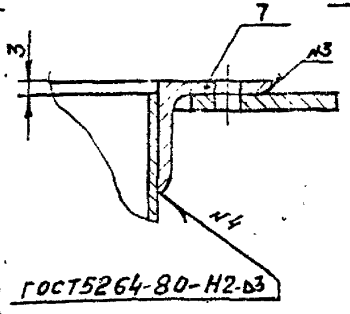

1. *Размеры для справок.
2. Предельные отклонения размеров: отверстий по H14, валов-по h14, остальные $\pm \frac{I}{2}$ JT14.
3. Сварные швы зачистить.
4. Покрытие: грунтовка ФЛ-03к коричневая ГОСТ 9109-81.У1.8.

Изм.	Лист	№ докум.	Подпись	Дата
Разраб.		Крисанова		
Пров.		Зисьман		
Т.контр.		Зисьман		
Н.контр.		Ушакова		
Утв.				

ЦОК 03.I.00 СБ

Бункер
Сборочный чертеж

Лит.	Масса	Масштаб
	см. табл.	-

Лист | Листов 1

ГОССТРОЙ СССР
ГОСХИМПРОЕКТ
г. Москва

Инв.№ подл. | Подпись и дата | Взам.инв.№ | Инв.№ дубл. | Подпись и дата

Ф3-61

ЦОК 03.1.05

серия 5.904-30 вып.1

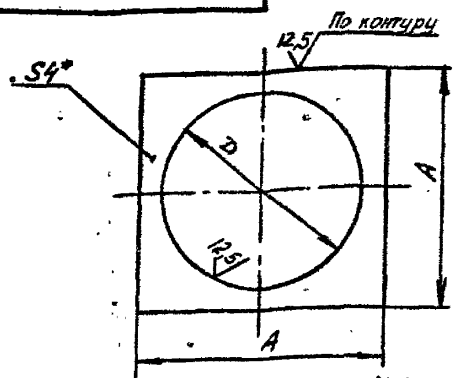

мм

Обозначение	А	Д	Масса кг
ЦОК 03.I.05	320	I72	I,76
-0I	400	262	2,I4
-02	490	348	3,2I
-03	560	422	4
-04	640	5I0	7,95
-05	770	630	9,6
-06	920	776	I2,2
-07	I040	890	I9,5
-08	II40	990	22,3
-09	I240	I090	25,3
-I0	I340	II76	27,3

I.* Размер для справок.

2. Предельные отклонения размеров:

валов - hI4, отверстий - HI4.

Изм	Лист	№ докум.	Подпись	Дата
Разраб.		Крысанова		
Пров.		Зисьман		
Т.контр.		Зисьман		
Н.контр.		Ушакова		

ЦОК 03.I.05

Фланец

Лит.	Масса	Масштаб
	см. табл.	-

Лист | Листов I

Лист Б-ПН4ГОСТI9903-74
Ст.3 ГОСТI4637-76

ГОССТРОЙ СССР
ГОСХИМПРОЕКТ

Подпись и дата | Инв.№ дубл. | Взам. инв.№ | Подпись и дата | Инв.№ подл.

Ф3-61

44

ЦОК 03.1.01

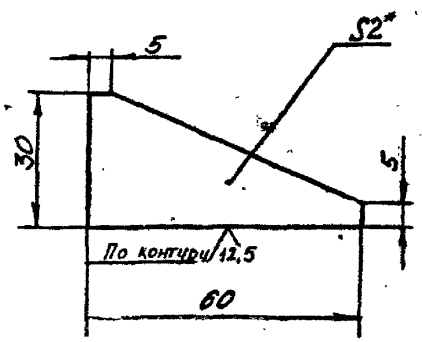

I.* Размер для справок.

2. Предельные отклонения размеров:

валов - по hI4.

Изм	Лист	№ докум.	Подпись	Дата
Разраб.		Крысанова		
Пров.		Зисьман		
Т.контр.		Зисьман		
Н.контр.		Ушакова		

ЦОК 03.I.0I

Косынка

Лит.	Масса	Масштаб
	0,02	I:I

Лист | Листов I

Лист Б-ПН2ГОСТI9903-74

ГОССТРОЙ СССР
ГОСХИМПРОЕКТ

Подпись и дата | Инв.№ дубл. | Взам. инв.№ | Подпись и дата | Инв.№ подл.

Серия 5.904-30 Вып.1

ЦОК 03.1.02

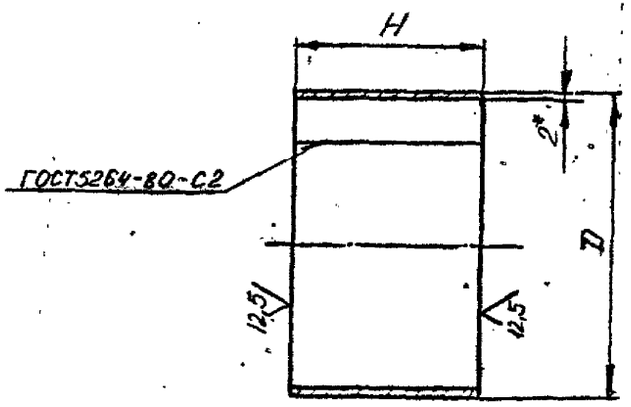

мм

Обозначение	Д	Н	Длина разв.	Масса, кг
ЦОК 03.I.02	I70	I00	527	0,86
-0I	260	I50	8I0	I,93
-02	345	200	II76	3,45
-03	420	250	I3I2	5,I8
-04	500	300	I562	7,4
-05	620	373	I940	II,2
-06	765	455	2395	I7,23
-07	880	525	2756	22,33
-08	980	585	3070	28,3
-09	I080	645	3384	34,3
-I0	II65	695	3650	40,03

I. *Размер для справок.
2. Предельные отклонения размеров: валов – h14.

Изм.	Лист	№ докум.	Подпись	Дата
Разраб.		Крисанова		
Пров.		Зисьман		
Т.контр.		Зисьман		
Н.контр.		Ушакова		
Утв.				

ЦОК 03.I.02

Обечайка

Лит.	Масса	Масштаб
	см. табл.	–

Лист | Листов 1

Лист Б-ШН2ГОСТ19903-74
3-IУВСт3кпГОСТ16523-70

ГОССТРОЙ СССР
ГОСХИМПРОЕКТ
г. Москва

Формат 11

ЦОК 03.1.04

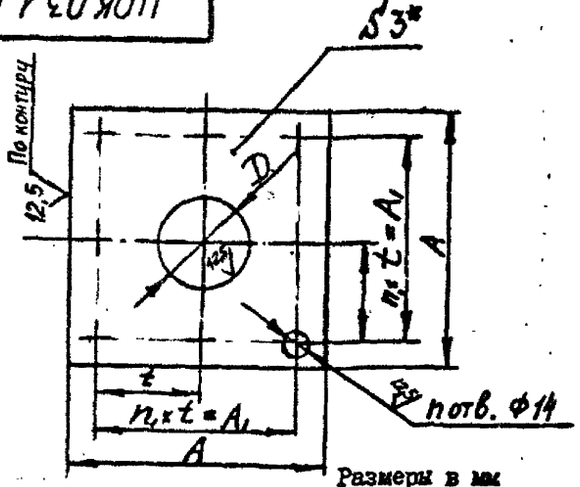

Размеры в мм

Обозначение	A	A1	t	nx	D	n	Масса, кг
ЦОК 03.I.04	200	I60	80	2	45	8	0,89
-0I	250	2I0	70	3	60	I2	I,34
-02					75		I,3I
-03	3I0	270	90		90		2,22
-04					II0		2,I5
-05					I35		2,0I
-06					I55		I,9
-07					I75		I,77
-08					I95		I,63
-09					2I0		I,55

I. *Размер для справок.
2. Предельные отклонения размеров: валов-по h 1, отверстий по H14, остальных ± ½ IT14.

Изм.	Лист	№ докум.	Подпись	Дата
Разраб.		Крисанова		
Пров.		Зисьман		
Т.контр.		Зисьман		
Н.контр.		Ушакова		
Утв.				

ЦОК 03.I.04

Фланец пылевыпускной

Лит.	Масса	Масштаб
	см. табл.	–

Лист | Листов 1

Лист Б-ШЗГОСТ19903-74
3-IУВСт3кпГОСТ16523-70

ГОССТРОЙ СССР
ГОСХИМПРОЕКТ
г. Москва

Формат 11

Подпись и дата | Инв.№ дубл. | Взам.инв.№ | Подпись и дата | Инв.№ подл.

ЦОК 03.1.06

Серия 5.904-30 Вып.1

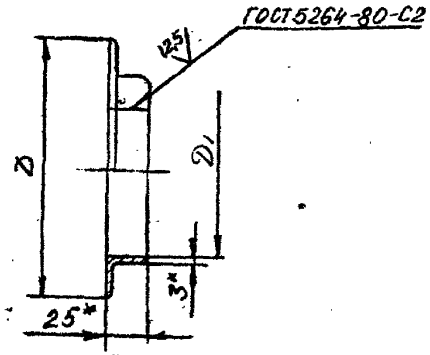

Размеры в мм

Обозначение	$Д_I$	Д	Длина развер.	Масса, кг
ЦОК 03.I.06	502	552	I622	I,7
-0I	622	672	I998	2,2
-02	768	8I8	2456	2,7
-03	882	932	28I5	3,I
-04	982	I032	3I28	3,5
-05	I082	II32	3442	3,8
-06	II68	I2I8	37I2	4,I

I. *Размеры для справок.

2. Предельный отклонения размеров:
отверстий-по HI4; валов-по hI4.

Изм.	Лист	№ докум.	Подпись	Дата	ЦОК 03.I.06			
Разраб.		Соболянова			Фланец	Лит.	Масса	Масштаб
Пров.		Зисьман					См. табл.	-
Т.контр.		Зисьман				Лист	Листов I	
Н.контр.		Ушакова			Уголок Б-25х25х3ГОСТ8509-72 Ст.3 ГОСТ 535-79	ГОССТРОЙ СССР ГОСХИМПРОЕКТ г. Москва		
Утв.								

Формат 11

ЦОК 03.2.04

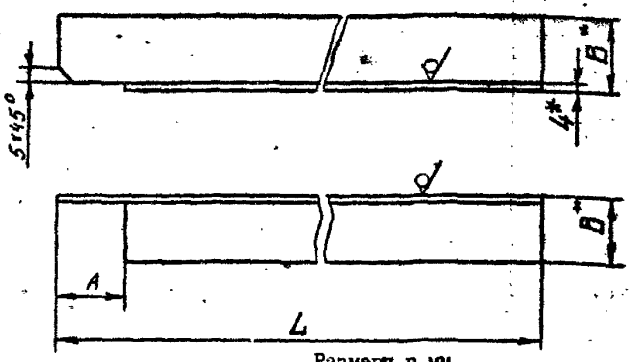

Размеры в мм

Обозначение	L	A	B	Масса, кг
ЦОК 03.2.04	363	32	36	0,76
-0I	443	32	36	0,93
-02	533	32	36	I,I2
-03	603	36	40	I,43
-04	7I3	36	40	I,7

I. *Размер для справок.

2. Предельные отклонения размеров:
валов - по hI4, остальных $\pm \frac{IT14}{2}$

Изм.	Лист	№ докум.	Подпись	Дата	ЦОК 03.2.04			
Разраб.		Крысанова			Уголок	Лит.	Масса	Масштаб
Пров.		Зисьман					См. табл.	-
Т.контр.		Зисьман				Лист	Листов 1	
Н.контр.		Ушакова			Уголок Б-ВхВх4ГОСТ8509-72 Ст.3 ГОСТ 535-79	ГОССТРОЙ СССР ГОСХИМПРОЕКТ г. Москва		
Утв.								

Формат 11

Инв. № подл. | Подпись и дата | Взам. инв. № | Инв. № дубл. | Подпись и дата

Формат	Зона	Поз.	Обозначение	Наименование	Кол.	Примечание
				Документация		
I2			ЦОК 03.2.00 СБ	Сборочный чертеж		
				Переменные данные для исполнений:		
				ЦОК 03.2.00		
				Детали		
Бч		I	ЦОК 03.2.0I	Стяжка		
				Уголок Б-36х36х4 ГОСТ 8509-72		
				Ст.3 ГОСТ 535-79		
				L=228 hI4	3	0,5 кг
Бч		2	ЦОК 03.2.02	Опора		
				Уголок Б36х36х4 ГОСТ 8509-72		
				Ст.3 ГОСТ 535-79		
				L=270 hI4	2	0,6 кг
Бч		3	ЦОК 03.2.03	Уголок		
				Уголок Б36х36х4 ГОСТ 8509-72		
				Ст.3 ГОСТ 535-79		
				L=424 hI4	2	0,9 кг
II		4	ЦОК 03.2.04	Уголок	2	
Бч		5	ЦОК 03.2.05	Полоса		
				Полоса 4х50 ГОСТ I03-76		
				Ст.3 ГОСТ 535-79		
				L=306 hI4	2	0,5 кг
				ЦОК 03.2.00-0I		
				Детали		
Бч		I	ЦОК 03.2.06	Стяжка		

Инв.№ подл. | Подпись и дата | Взам.инв.№ | Инв.№ дубл. | Подпись и дата

Изм.	Лист	№ докум.	Подп.	Дата	ЦОК 03.2.00		
Разраб.		Крысанова			Кронштейн	Лит.	Лист 1	Листов 4
Пров.		Зисьман				ГОССТРОЙ СССР ГОСХИМПРОЕКТ г. Москва	
Н.контр.		Ушакова					
Утв.							

Формат 11В

Формат	Зона	Поз.	Обозначение	Наименование	Кол.	Примечание
				Уголок Б36х36х4 ГОСТ 8509-72		
				Ст.3 ГОСТ 535-79		
				L=308 hI4	3	0,7 кг
Бч		2	ЦОК 03.2.07	Опора		
				Уголок Б36х36х4 ГОСТ 8509-72		
				Ст.3 ГОСТ 535-79		
				L=3I0 hI4	2	0,7 кг
Бч		3	ЦОК 03.2.08	Уголок		
				Уголок Б36х36х4 ГОСТ 8509-72		
				Ст.3 ГОСТ 535-79		
				L=5I4 hI4	2	I,I кг
II		4	ЦОК 03.2.04-0I	Уголок	2	
Бч		5	ЦОК 03.2.09	Полоса		
				Полоса 4х50 ГОСТ I03-76		
				Ст.3 ГОСТ 535-79		
				L=386 hI4	2	0,6 кг
				ЦОК 03.2.00-02		
				Детали		
Бч		I	ЦОК 03.2.I0	Стяжка		
				Уголок Б36х36х4 ГОСТ 8509-72		
				Ст.3 ГОСТ 535-79		
				L=398 hI4	3	0,9 кг
Бч		2	ЦОК 03.2.II	Опора		
				Уголок Б36х36х4 ГОСТ 8509-72		
				Ст.3 ГОСТ 535-79		
				L=360 hI4	2	0,8 кг
Бч		3	ЦОК 03.2.I2	Уголок		
				Уголок Б36х36х4 ГОСТ 8509-72		
				Ст.3 ГОСТ 535-79		
				L=6I8 hI4	2	I,3 кг
II		4	ЦОК 03.2.04-02	Уголок	2	

Инв.№ подл. | Подпись и дата | Взам.инв.№ | Инв.№ дубл. | Подпись и дата

Изм.	Лист	№ докум.	Подп.	Дата	ЦОК 03.2.00	Лист 2

Формат 11В

Серия 5.904-30 вып.1

Формат	Зона	Поз.	Обозначение	Наименование	Кол.	Примечание
Бч		5	ЦОК 03.2.I3	Полоса		
				Полоса 4х50 ГОСТ 4405-75		
				Ст.3кпГОСТI4637-76		
				L=476hI4	2	0,7 кг
				ЦОК 03.2.00-03		
				Детали		
Бч		I	ЦОК 03.2.I4	Стяжка		
				Уголок Б40х40х4ГОСТ850972		
				Ст.3 ГОСТ 535-79		
				L=460hI4	3	I,I кг
Бч		2	ЦОК 03.2.I5	Опора		
				Уголок Б40х40х4ГОСТ850972		
				Ст.3 ГОСТ 535-79		
				L=400hI4	2	I,0 кг
Бч		3	ЦОК 03.2.I6	Уголок		
				Уголок Б40х40х4ГОСТ850972		
				Ст.3 ГОСТ 535-79		
				L=698hI4	2	I,7 кг
II		4	ЦОК 03.2.04-03	Уголок	2	
Бч		5	ЦОК 03.2.I7	Полоса		
				Полоса 4х50 ГОСТ I03-76		
				Ст.3 ГОСТ 535-79		
				L=546hI4	2	0,8 кг
				ЦОК 03.2.00-04		
				Детали		
Бч		I	ЦОК 03.2.I8	Стяжка		
				Уголок Б40х40х4ГОСТ850972		
				Ст.3 ГОСТ 535-79		
				L=540hI4	3	I,3 кг

Подпись и дата | Инв.№ дубл. | Взам.инв.№ | Подпись и дата | Инв.№ подл.

Изм. | Лист | № докум. | Подп. | Дата

ЦОК 03.2.00

Лист 3

Формат 11

Формат	Зона	Поз.	Обозначение	Наименование	Кол.	Примечание
Бч		2	ЦОК 03.2.I9	Опора		
				Уголок Б40х40х4ГОСТ850972		
				Ст.3 ГОСТ 535-79		
				L=460hI4	2	I,Iкг
Бч		3	ЦОК 03.2.20	Уголок		
				Уголок Б40х40х4ГОСТ850972		
				Ст.3 ГОСТ 535-79		
				L=822hI4	2	2,0 кг
II		4	ЦОК 03.2.04-04	Уголок	2	
Бч		5	ЦОК 03.2.2I	Полоса		
				Полоса 4х50 ГОСТ I03-76		
				Ст.3 ГОСТ 535-79		
				L=626hI4	2	I,0 кг

Подпись и дата | Инв.№ дубл. | Взам.инв.№ | Подпись и дата | Инв.№ подл.

Изм. | Лист | № докум. | Подп. | Дата

ЦОК 03.2.00

Лист 4

ЦОК 03.2.00 СБ

серия 5.904-30 вып. 1

Размеры в мм

Обозначение	A	A1	B	B1	H	H1	d	масса, кг
ЦОК 03.2.00	370	70	300	270	270	215	14	7,6
-01	450		380	350	310	260		9,4
-02	540		470	440	360	310		11,4
-03	610		540	510	400	350		14,2
-04	720	100	620	590	460	410	18	16,8

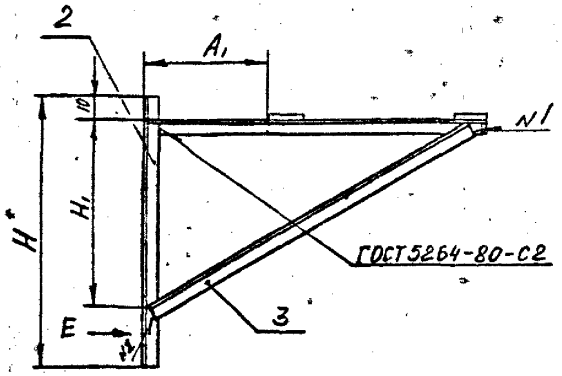

Вид Б

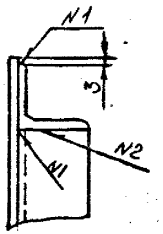

Вид Е

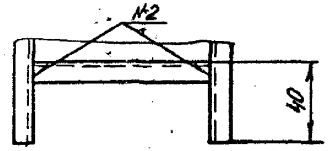

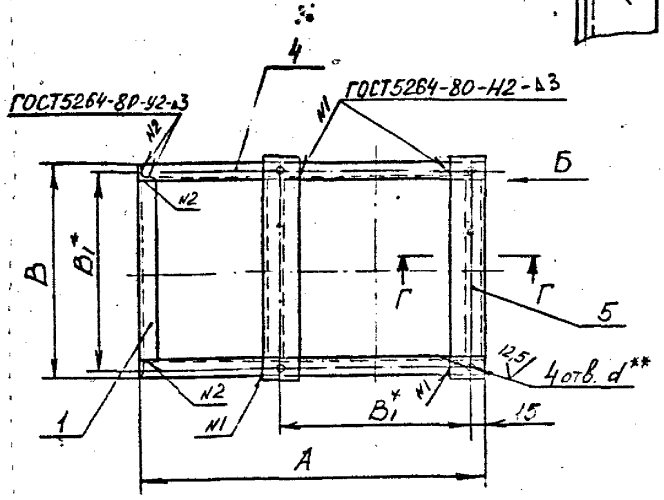

Г – Г
М 1:2

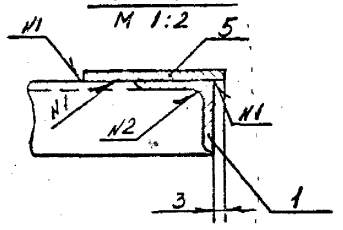

1. *Размеры для справок.
2. **Обработать по сопрягаемой детали.
3. Предельные отклонения размеров: отверстий-по H14, валов-по h14, остальные $\pm\frac{IT14}{2}$.
4. Сварные швы зачистить.
5. Покрытие: грунтовка ГрФЛ-03к коричневая ГОСТ 9109-81.У1.8

Изм.	Лист	№ докум.	Подпись	Дата
Разраб.		Крысанова		
Пров.		Зисьман		
Г.контр.		Зисьман		
Н.контр.		Ушакова		
Утв.				

ЦОК 03.2.00 СБ

Кронштейн

Сборочный чертеж

Лит.	Масса	Масштаб
	см. табл.	-

Лист 1 Листов 1

ГОССТРОЙ СССР
ГОСХИМПРОЕКТ
г. Москва

Формат А3

Инв. № подл. | Подпись и дата | Взам. инв. № | Инв. № дубл. | Подпись и дата

Формат	Зона	Поз.	Обозначение	Наименование	Кол.	Примечание
				Документация		
А2			ЦОК 04.0.00 СБ	Сборочный чертеж		
II			ЦОК-ТУ	Технические условия		
			Переменные данные	для исполнений:		
				ЦОК 04.0.00		
				Сборочные единицы		
II		I	ЦОК 01.0.00	Циклон	I	
II		2	ЦОК 03.I.00	Бункер	I	
II		3	ЦОК 04.I.00	Стойка	I	
				Детали		
II		4	ЦОК 02.0.01	Прокладка	I	
				Стандартные изделия		
				Болты ГОСТ 7798-70		
		5		М10х25.58.019	4	
		6		М12х25.58.019	4	
				Гайки ГОСТ 5915-70		
		7		М10.5.019	4	
		8		М12.5.019	4	
				Шайбы ГОСТ 11371-78		
		9		10.02.019	4	
		10		12.02.019	4	
				ЦОК 04.0.00-01		
				Сборочные единицы		
II		I	ЦОК 01.0.00-01	Циклон	I	
II		2	ЦОК 03.I.00-01	Бункер	I	
II		3	ЦОК 04.I.00-01	Стойка	I	

Инв.№ подл. | Подпись и дата | Взам.инв.№ | Инв.№ дубл. | Подпись и дата

Изм.	Лист	№ докум.	Подп.	Дата
Разраб.		Кешалкин		
Пров.		Зисьман		
Н.контр.		Ушакова		
		Савицк		

ЦОК 04.0.00

Установка циклона на металлической подставке

Лит.	Лист	Листов
	1	7

ГОССТРОЙ СССР
ГОСХИМПРОЕКТ
г. Москва

Формат	Зона	Поз.	Обозначение	Наименование	Кол.	Примечание
				Детали		
II		4	ЦОК 02.0.01-01	Прокладка	I	
				Стандартные изделия		
				Болты ГОСТ 7798-70		
		5		М10х25.58.019	6	
		6		М12х25.58.019	4	
				Гайки ГОСТ 5915-70		
		7		М10.5.019	6	
		8		М12.5.019	4	
				Шайбы ГОСТ 11371-78		
		9		10.02.019	6	
		10		12.02.019	4	
				ЦОК 04.0.00-02		
				Сборочные единицы		
II		I	ЦОК 01.0.00-02	Циклон	I	
II		2	ЦОК 03.I.00-02	Бункер	I	
II		3	ЦОК 04.I.00-02	Стойка	I	
				Детали		
II		4	ЦОК 02.0.01-02	Прокладка	I	
				Стандартные изделия		
				Болты ГОСТ 7798-70		
		5		М10х25.58.019	8	
		6		М12х25.58.019	4	
				Гайки ГОСТ 5915-70		
		7		М10.5.019	8	
		8		М12.5.019	4	
				Шайбы ГОСТ 11371-78		
		9		10.02.019	8	
		10		12.02.019	4	

Инв.№ подл. | Подпись и дата | Взам.инв.№ | Инв.№ дубл. | Подпись и дата

Изм.	Лист	№ докум.	Подп.	Дата

ЦОК 04.0.00

Формат	Зона	Поз.	Обозначение	Наименование	Кол.	Примечание
				ЦОК 04.0.00-03		
				Сборочные единицы		
II		I	ЦОК 01.0.00-03	Циклон	I	
II		2	ЦОК 03.I.00-03	Бункер	I	
II		3	ЦОК 04.I.00-03	Стойка	I	
				Детали		
II		4	ЦОК 02.0.0I-03	Прокладка	I	
				Стандартные изделия		
				Болты ГОСТ 7798-70		
		5		М10х25.58.019	I0	
		6		М16х30.58.019	4	
				Гайки ГОСТ 5915-70		
		7		М10.5.019	I0	
		8		М16.5.019	4	
				Шайбы ГОСТ II37I-78		
		9		I0.02.019	I0	
		I0		I6.02.019	4	
				ЦОК 04.0.00-04		
				Сборочные единицы		
II		I	ЦОК 01.0.00-04	Циклон	I	
II		2	ЦОК 03.I.00-04	Бункер	I	
II		3	ЦОК 04.I.00-04	Стойка	I	
				Детали		
II		4	ЦОК 02.0.0I-04	Прокладка	I	
				Стандартные изделия		
				Болты ГОСТ 7798-70		
		5		М10х25.58.019	I0	
		6		М16х30.58.019	4	
				Гайки ГОСТ 5915-70		
		7		М10.5.019	I0	

Инв.№ подл. | Подпись и дата | Взам.инв.№ | Инв.№ дубл. | Подпись и дата

Изм.	Лист	№ докум.	Подп.	Дата	ЦОК 04.0.00	Лист 3

Формат 11

Формат	Зона	Поз.	Обозначение	Наименование	Кол.	Примечание
				М16.5.019	4	
				Шайбы ГОСТ II37I-78		
		9		I0.02.019	I0	
		I0		I6.02.019	4	
				ЦОК 04.0.00-05		
				Сборочные единицы		
II		I	ЦОК 01.0.00-05	Циклон	I	
II		2	ЦОК 03.I.00-05	Бункер	I	
II		3	ЦОК 04.I.00-05	Стойка	I	
				Детали		
II		4	ЦОК 02.0.0I-05	Прокладка	I	
				Стандартные изделия		
				Болты ГОСТ 7798-70		
		5		М10х25.58.019	I2	
		6		М20х30.58.019	4	
				Гайки ГОСТ 5915-70		
		7		М10.5.019	I2	
		8		М20.5.019	4	
				Шайбы ГОСТ II37I-78		
		9		I0.02.019	I2	
		I0		20.02.019	4	
				ЦОК 04.0.00-06		
				Сборочные единицы		
II		I	ЦОК 01.0.00-06	Циклон	I	
II		2	ЦОК 03.I.00-06	Бункер	I	
II		3	ЦОК 04.I.00-06	Стойка	I	
				Детали		
II		4	ЦОК 02.0.0I-06	Прокладка	I	

Инв.№ подл. | Подпись и дата | Взам.инв.№ | Инв.№ дубл. | Подпись и дата

Изм.	Лист	№ докум.	Подп.	Дата	ЦОК 04.0.00	Лист 4

Формат

Формат	Зона	Поз.	Обозначение	Наименование	Кол.	Примечание
				Стандартные изделия		
				Болты ГОСТ 7798-70		
		5		М10х25.58.019	16	
		6		М20х30.58.019	4	
				Гайки ГОСТ 5915-70		
		7		М10.5.019	16	
		8		М20.5.019	4	
				Шайбы ГОСТ 11371-78		
		9		10.02.019	16	
		10		20.02.019	4	
				ЦОК 04.0.00.-07		
				Сборочные единицы		
II	I		ЦОК 01.0.00-07	Циклон	I	
II	2		ЦОК 03.I.00-07	Бункер	I	
II	3		ЦОК 04.I.00-07	Стойка	I	
				Детали		
II	4		ЦОК 02.0.01-07	Прокладка	I	
				Стандартные изделия		
				Болты ГОСТ 7798-70		
		5		М10х25.58.019	16	
		6		М20х30.58.019	4	
				Гайки ГОСТ 5915-70		
		7		М10.5.019	16	
		8		М20.5.019	4	
				Шайбы ГОСТ 11371-78		
		9		10.02.019	16	
		10		20.02.019	4	

Инв.№ подл. | Подпись и дата | Взам.инв.№ | Инв.№ дубл. | Подпись и дата

Изм. | Лист | № докум. | Подп. | Дата

ЦОК 04.0.00

Лист 5

Формат А1

Формат	Зона	Поз.	Обозначение	Наименование	Кол.	Примечание
				ЦОК 04.0.00-09		
				Сборочные единицы		
II		I	ЦОК 01.0.00-08	Циклон	I	
II		2	ЦОК 03.I.00-08	Бункер	I	
II		3	ЦОК 04.I.00-08	Стойка	I	
				Детали		
II		4	ЦОК 02.0.01-08	Прокладка	I	
				Стандартные изделия		
				Болты ГОСТ 7798-70		
		5		М10х25.58.019	20	
		6		М20х30.58.019	4	
				Гайки ГОСТ 5915-70		
		7		М10.5.019	20	
		8		М20.5.019	4	
				Шайбы ГОСТ 11371-78		
		9		10.02.019	20	
		10		20.02.019	4	
				ЦОК 04.0.00-09		
				Сборочные единицы		
II		I	ЦОК 01.0.00-09	Циклон	I	
II		2	ЦОК 03.I.00-09	Бункер	I	
II		3	ЦОК 04.I.00-09	Стойка	I	
				Детали		
II		4	ЦОК 02.0.01-09	Прокладка	I	
				Стандартные изделия		
				Болты ГОСТ 7798-70		
		5		М10х25.58.019	20	
		6		М20х30.58.019	4	
				Гайки ГОСТ 5915-70		
		7		М10.5.019	20	

Инв.№ подл. | Подпись и дата | Взам.инв.№ | Инв.№ дубл. | Подпись и дата

Изм. | Лист | № докум. | Подп. | Дата

ЦОК 04.0.00

Лист 6

Формат А1

серия 5.904-30 вып. 1

Формат	Зона	Поз.	Обозначение	Наименование	Кол.	Примечание
		8		М20.5.0I9	4	
				Шайбы ГОСТ II37I-78		
		9		I0.02.0I9	20	
		I0		20.02.0I9	4	
				ЦОК 04.0.00-I0		
				Сборочные единицы		
II		I	ЦОК 0I.0.00-I0	Циклон	I	
II		2	ЦОК 03.I.00-I0	Бункер	I	
II		3	ЦОК 04.I.00-I0	Стойка	I	
				Детали		
II		4	ЦОК 02.0.0I-I0	Прокладка	I	
				Стандартные изделия		
				Болты ГОСТ 7798-70		
		5		М10х25.58.0I9	20	
		6		М20х30.58.0I9	4	
				Гайки ГОСТ 59I5-70		
		7		М10.5.0I9	20	
		8		М20.5.0I9	4	
				Шайбы ГОСТ II37I-78		
		9		I0.02.0I9	20	
		I0		20.02.0I9	4	

Инв.№ подл. | Подпись и дата | Инв.№ дубл. | Взам.инв.№ | Подпись и дата

Изм.	Лист	№ докум.	Подп.	Дата	ЦОК 04.0.00	Лист 7

Формат 11

ЦОК 04.0.00 СБ

53

Г-Г лист 1

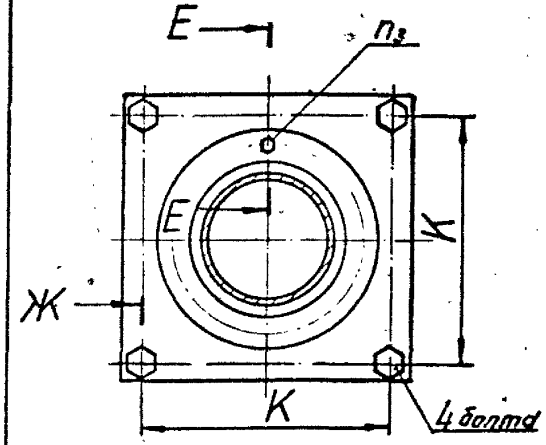

Е-Е

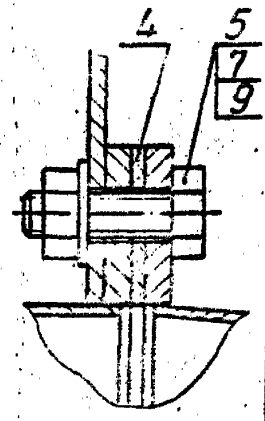

Ж-Ж

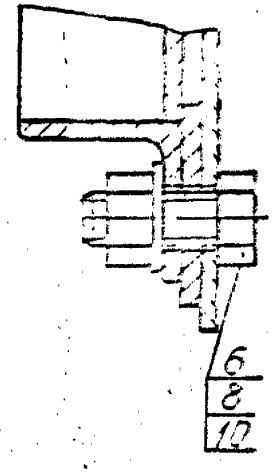

Вид В лист 1

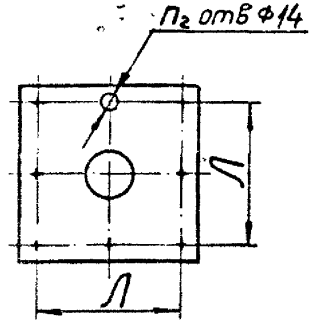

Инв.№ подл. | Подпись и дата | Инв.№ дубл. | Взам.инв.№ | Подпись и дата

Изм.	Лист	№ докум.	Подп.	Дата	ЦОК 04.0.00 СБ	Лист 2

ЦОК 04.0.00 СБ

серия 5.904-30 Вып.1

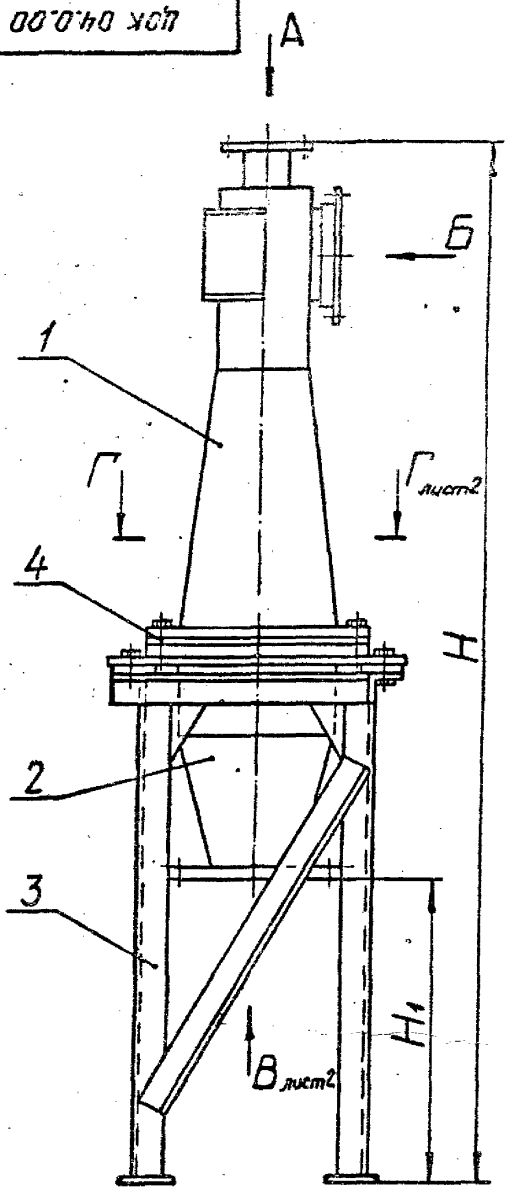

Размеры в мм

Обозначение	Шифр	D	D_1	З	И	К	Л	Н	H_1	п	n_1	n_2	n_3	Масса кг
ЦОК 04.0.00	ЦОК 1С	100	80	134	60	270	160	1325	510	4	6	8	4	26,0
-01	ЦОК 2С	150	105	184	74	350		1715	520	4	6		6	38,0
-02	ЦОК 3С	200	130	234	86	440	210	2165	595	4	8	12	8	57,0
-03	ЦОК 4С	250	155	284	100	510		2565	620	6	8		10	71,0
-04	ЦОК 5С	300	180	334	112	590	270	2965	645	6	8		10	96,0
-05	ЦОК 6С	370	215	404	130	720		3615	770	6	10		12	155
-06	ЦОК 7С	455	265	490	154	860		4240	760	6	12		16	208,0
-07	ЦОК 8С	525	300	560	170	980		4790	785	8	12		16	265
-08	ЦОК 9С	585	330	620	186	1080		5190	735	8	12		20	312
-09	ЦОК10С	645	360	680	202	1180		5690	785	8	14		20	368
-10	ЦОК11С	695	385	730	214	1280		6040	760	8	14		20	415

Вид А

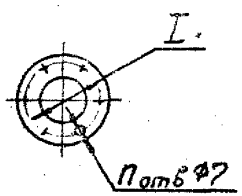

Вид Б

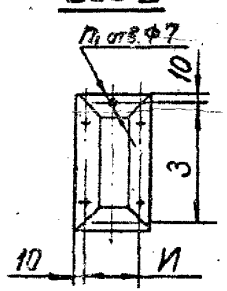

1. Размеры для справок.
2. При сборке обеспечить соосность всех узлов.
   Допустимое отклонение не более 2 мм на длине 1 м.
3. Покрытие: грунтовка ГрФЛ-03к коричневая ГОСТ 9109-81.VI.8.

Изм.	Лист	№ докум.	Подпись	Дата
Разраб.		Мешалкина		
Пров.		Зисьман		
Т.контр.		Зисьман		
Н.контр.		Уланова		
Утв.		Саввин		

ЦОК 04.0.00 СБ

Установка аклона на металлическо подставке
Сборочный чертеж

Лит.	Масса	Масштаб
	см. табл.	-

Лист 1 Листов 2

ГОССТРОЙ СССР
ГОСХИМПРОЕКТ

Инв.№ подл. | Подпись и дата | Взам.инв.№ | Инв.№ дубл. | Подпись и дата

Формат	Зона	Поз.	Обозначение	Наименование	Кол.	Примечание
				Документация		
I2			ЦОК 04.I.00 СБ	Сборочный чертеж		
				Детали		
64		I	ЦОК 04.I.0I	Лист		
				ЛистБ-ШН-4ГОСТI9903-74		
				3-IУВСт3кпГОСТI4637-79		
				I00hI4xI00hI4	4	0,3кг
				Переменные данные для исполнений:		
				ЦОК 04.I.00		
				Детали		
Бч		2	ЦОК 04.I.02	Стойка		
				УголокБ32х32х4ГОСТ850972		
				Ст.3кпГОСТ535-79		
				L=7I6hI4	4	I,36кг
Бч		3	ЦОК 04.I.03	Уголок		
				УголокБ36х36х4ГОСТ850972		
				Ст.3кпГОСТ535-79		
				L=2[illegible]4hI4	4	0,6кг
Бч		4	ЦОК 04.I.04	Стяжка		
				УголокБ25х25х3ГОСТ850972		
				Ст.3кпГОСТ535-79		
				L=3I0hI4	2	0,5кг
Бч		5	ЦОК 04.I.05	Раскос		
				УголокБ25х25х3ГОСТ850972		
				Ст.3кпГОСТ535-79		
				L=760hI4	2	I,Iкг

Изм.	Лист	№ докум.	Подп.	Дата	ЦОК 04.I.00		
Разраб.		Мешалкина			Стойка	Лит.	Лист I / Листов 8
Пров.		Зисьман				ГОССТРОЙ СССР ГОСХИМПРОЕКТ г. Москва	
Н.контр.		Ушакова					
Утв.							

Инв.№ подл. | Подпись и дата | Взам.инв.№ | Инв.№ дубл. | Подпись и дата

Формат 11Б

Формат	Зона	Поз.	Обозначение	Наименование	Кол.	Примечание
II		6	ЦОК 04.I.06	Накладка	4	
II		7	ЦОК 04.I.07	Косынка	8	
				ЦОК 04.I.00-0I		
				Детали		
Бч		2	ЦОК 04.I.08	Стойка		
				УголокБ32х32х4ГОСТ850972		
				Ст.3кпГОСТ535-79		
				L=855hI4	4	I,6кг
Бч		3	ЦОК 04.I.09	Уголок		
				УголокБ36х36х4ГОСТ850972		
				Ст.3кпГОСТ535-79		
				L=344hI4	4	0,7кг
Бч		4	ЦОК 04.I.I0	Стяжка		
				УголокБ25х25х3ГОСТ850972		
				Ст.3кпГОСТ535-79		
				L=390hI4	2	0,6кг
Бч		5	ЦОК 04.I.II	Раскос		
				УголокБ25х25х3ГОСТ850972		
				Ст.3кпГОСТ535-79		
				L=880hI4	2	I,3кг
II		6	ЦОК 04.I.06	Накладка	4	
II		7	ЦОК 04.I.07	Косынка	8	
				ЦОК 04.I.00-02		
				Детали		
Бч		2	ЦОК 04.I.I2	Стойка		
				УголокБ32х32х4ГОСТ850972		
				Ст.3кпГОСТ535-79		
				L=I055hI4	4	I,8кг
Бч		3	ЦОК 04.I.I3	Уголок		

Изм.	Лист	№ докум.	Подп.	Дата	ЦОК 04.I.00	Лист 2

Инв.№ подл. | Подпись и дата | Взам.инв.№ | Инв.№ дубл. | Подпись и дата

Формат 11Б

Серия 5.904-30 Вып.1

Формат	Зона	Поз.	Обозначение	Наименование	Кол.	Примечание
				Уголок Б36х36х4 ГОСТ 850972		
				Ст.3кп ГОСТ 535-79		
				L=434 hI4	4	0,9кг
Бч		4	ЦОК 04.I.I4	Стяжка		
				Уголок Б25х25х3 ГОСТ 850972		
				Ст.3кп ГОСТ 535-79		
				L=430 hI4	2	0,7кг
Бч		5	ЦОК 04.I.I5	Раскос		
				Уголок Б25х25х3 ГОСТ 850972		
				Ст.3кп ГОСТ 535-79		
				L=I0I0 hI4	2	I,5кг
II		6	ЦОК 04.I.06	Накладка	4	
II		7	ЦОК 04.I.07	Косынка	8	
				ЦОК 04.I.00-03		
				Детали		
Бч		2	ЦОК 04.I.I6	Стойка		
				Уголок Б32х32х4 ГОСТ 850972		
				Ст.3кп ГОСТ 535-79		
				L=I205 hI4	4	2,Iкг
Бч		3	ЦОК 04.I.I7	Уголок		
				Уголок Б36х36х4 ГОСТ 850972		
				Ст.3кп ГОСТ 535-79		
				L=504 hI4	4	I,Iкг
Бч		4	ЦОК 04.I.I8	Стяжка		
				Уголок Б25х25х4 ГОСТ 850972		
				Ст.3кп ГОСТ 535-79		
				L=550 hI4	2	0,8кг
Бч		5	ЦОК 04.I.I9	Раскос		
				Уголок Б25х25х4 ГОСТ 850972		
				Ст.3кп ГОСТ 535-79		

Инв.№ подл. | Подпись и дата | Взам.инв.№ | Инв.№ дубл. | Подпись и дата

Изм. Лист № докум. Подп. Дата

ЦОК 04.I.00

Лист 3

Формат А1

Формат	Зона	Поз.	Обозначение	Наименование	Кол.	Примечание
				L=II60 hI4	2	I,7кг
II		6	ЦОК 04.I.06	Накладка	4	
II		7	ЦОК 04.I.07	Косынка	8	
				ЦОК 04.I.00-04		
				Детали		
Бч		2	ЦОК 04.I.20	Стойка		
				Уголок Б32х32х4 ГОСТ 850972		
				Ст.3кп ГОСТ 535-79		
				L=I355 hI4	4	2,3кг
Бч		3	ЦОК 04.I.2I	Уголок		
				Уголок Б36х36х4 ГОСТ 850972		
				Ст.3кп ГОСТ 535-79		
				L=584 hI4	4	I,3кг
Бч		4	ЦОК 04.I.22	Стяжка		
				Уголок Б25х25х4 ГОСТ 850972		
				Ст.3кп ГОСТ 535-79		
				L=630 hI4	2	0,9кг
Бч		5	ЦОК 04.I.23	Раскос		
				Уголок Б25х25х4 ГОСТ 850972		
				Ст.3кп ГОСТ 535-79		
				L=I340 hI4	2	2,0кг
Бч		6	ЦОК 04.I.06	Накладка	4	
Бч		7	ЦОК 04.I.07	Косынка	8	
				ЦОК 04.I.00-05		
				Детали		
Бч		2	ЦОК 04.I.24	Стойка		
				Уголок Б63х63х4 ГОСТ 850972		
				Ст.3кп ГОСТ 535-79		
				L=I630 hI4	4	6,5кг

Инв.№ подл. | Подпись и дата | Взам.инв.№ | Инв.№ дубл. | Подпись и дата

Изм. Лист № докум. Подп. Дата

ЦОК 04.I.00

Лист 4

Формат	Зона	Поз.	Обозначение	Наименование	Кол.	Примечание
Бч		3	ЦОК 04.I.25	Уголок		
				Уголок Б63х63х4 ГОСТ 8509-72		
				Ст.3кп ГОСТ 535-79		
				L =715 h I4	4	3,4кг
Бч		4	ЦОК 04.I.26	Стяжка		
				Уголок Б32х32х4 ГОСТ 8509-72		
				Ст.3кп ГОСТ 535-79		
				L =790 h I4	2	I,5кг
Бч		5	ЦОК 04.I.27	Раскос		
				Уголок Б32х32х4 ГОСТ 8509-72		
				Ст.3кп ГОСТ 535-79		
				L =I500 h I4	2	2,9кг
II		6	ЦОК 04.I.06-0I	Накладка	4	
II		7	ЦОК 04.I.07-0I	Косынка	8	
				ЦОК 04.I.00-06		
				Детали		
Бч		2	ЦОК 04.I.28	Стойка		
				Уголок Б63х63х4 ГОСТ 8509-72		
				Ст.3кп ГОСТ 535-79		
				L =I830 h I4	4	7,6кг
Бч		3	ЦОК 04.I.29	Уголок		
				Уголок Б63х63х4 ГОСТ 8509-72		
				Ст.3кп ГОСТ 535-79		
				L =855 h I4	4	4,I2кг
Бч		4	ЦОК 04.I.30	Стяжка		
				Уголок Б32х32х4 ГОСТ 8509-72		
				Ст.3кп ГОСТ 535-79		
				L =930 h I4	2	I,8кг
Бч		5	ЦОК 04.I.3I	Раскос		

Инв.№ подл. | Подпись и дата | Инв.№ дубл. | Взам.инв.№ | Подпись и дата

Изм.	Лист	№ докум.	Подп.	Дата	ЦОК 04.I.00	Лист 5

Формат 11

Формат	Зона	Поз.	Обозначение	Наименование	Кол.	Примечание
				Уголок Б32х32х4 ГОСТ 8509-72		
				Ст.3кп ГОСТ 535-79		
				L =I780 h I4	2	3,4кг
II		6	ЦОК 04.I.06-0I	Накладка	4	
II		7	ЦОК 04.I.06-0I	Косынка	8	
				ЦОК 04.I.00-07		
				Детали		
Бч		2	ЦОК 04.I.32	Стойка		
				Уголок Б63х63х4 ГОСТ 8509-72		
				Ст.3кп ГОСТ 535-79		
				L =2030 h I4	4	8,4кг
Бч		3	ЦОК 04.I.33	Уголок		
				Уголок Б63х63х4 ГОСТ 8509-72		
				Ст.3кп ГОСТ 535-79		
				L =975 h I4	4	4,7кг
Бч		4	ЦОК 04.I.34	Стяжка		
				Уголок Б32х32х4 ГОСТ 8509-72		
				Ст.3кп ГОСТ 535-79		
				L =I050 h I4	2	2,0кг
Бч		5	ЦОК 04.I.35	Раскос		
				Уголок Б32х32х4 ГОСТ 8509-72		
				Ст.3кп ГОСТ 535-79		
				L =I890 h I4	2	3,6кг
II		6	ЦОК 04.I.06-0I	Накладка	4	
II		7	ЦОК 04.I.07-0I	Косынка	8	
				ЦОК 04.I.00-08		
				Детали		
Бч		2	ЦОК 04.I.36	Стойка		

Инв.№ подл. | Подпись и дата | Инв.№ дубл. | Взам.инв.№ | Подпись и дата

Изм.	Лист	№ докум.	Подп.	Дата	ЦОК 04.I.00	Лист 6

Формат 11

Формат	Зона	Поз.	Обозначение	Наименование	Кол.	Примечание
				Уголок В63х63х4 ГОСТ 8509-72		
				Ст.3кп ГОСТ 535-79		
				L=2130 h14	4	8,8кг
Бч		3	ЦОК 04.I.37	Уголок		
				Уголок В63х63х4 ГОСТ 8509-72		
				Ст.3кп ГОСТ 535-79		
				L=1075 h14	4	5,2кг
Бч		4	ЦОК 04.I.38	Стяжка		
				Уголок В32х32х4 ГОСТ 8509-72		
				Ст.3кп ГОСТ 535-79		
				L=1150 h14	2	2,2кг
Бч		5	ЦОК 04.I.39	Раскос		
				Уголок Б32х32х4 ГОСТ 8509-72		
				Ст.3кп ГОСТ 535-79		
				L=2110 h14	2	4,0кг
II		6	ЦОК 04.I.06-01	Накладка	4	
II		7	ЦОК 04.I.07-01	Косынка	8	
				ЦОК 04.I.00-09		
				Детали		
Бч		2	ЦОК 04.I.40	Стойка		
				Уголок В63х63х4 ГОСТ 8509-72		
				Ст.3кп ГОСТ 535-79		
				L=2330 h14	4	9,9кг
Бч		3	ЦОК 04.I.41	Уголок		
				Уголок В63х63х4 ГОСТ 8509-72		
				Ст.3кп ГОСТ 535-79		
				L=1175 h14	4	5,7кг
Бч		4	ЦОК 04.I.42	Стяжка		
				Уголок Б32х32х4 ГОСТ 8509-72		
				Ст.3кп ГОСТ 535-79		

Инв.№ подл. | Подпись и дата | Инв.№ дубл. | Взам.инв.№ | Подпись и дата

Изм. Лист № докум. Подп. Дата

ЦОК 04.I.00

Лист 7

Формат	Зона	Поз.	Обозначение	Наименование	Кол.	Примечание
				L=1250 h14	2	2,4кг
Бч		5	ЦОК 04.I.43	Раскос		
				Уголок Б32х32х4 ГОСТ 8509-72		
				Ст.3кп ГОСТ 535-79		
				L=2230 h14	2	4,3кг
II		6	ЦОК 04.I.06-01	Накладка	4	
II		7	ЦОК 04.I.07-01	Косынка	8	
				ЦОК 04.I.00-10		
				Детали		
Бч		2	ЦОК 04.I.44	Стойка		
				Уголок В63х63х4 ГОСТ 8509-72		
				Ст.3кп ГОСТ 535-79		
				L=2430 h14	4	10,5кг
Бч		3	ЦОК 04.I.45	Уголок		
				Уголок В63х63х4 ГОСТ 8509-72		
				Ст.3кп ГОСТ 535-79		
				L=1275 h14	4	6,1кг
Бч		4	ЦОК 04.I.46	Стяжка		
				Уголок Б32х32х4 ГОСТ 8509-72		
				Ст.3кп ГОСТ 535-79		
				L=1350 h14	2	2,6кг
Бч		5	ЦОК 04.I.47	Раскос		
				Уголок Б32х32х4 ГОСТ 8509-72		
				Ст.3кп ГОСТ 535-79		
				L=2390 h14	2	4,6кг
II		6	ЦОК 04.I.06-01	Накладка	4	
II		7	ЦОК 04.I.07-01	Косынка	8	

Инв.№ подл. | Подпись и дата | Инв.№ дубл. | Взам.инв.№ | Подпись и дата

Изм. Лист № докум. Подп. Дата

ЦОК 04.I.00

Лист 8

ЦОК 04.100 СБ

серия 5904-30 Вып. 1

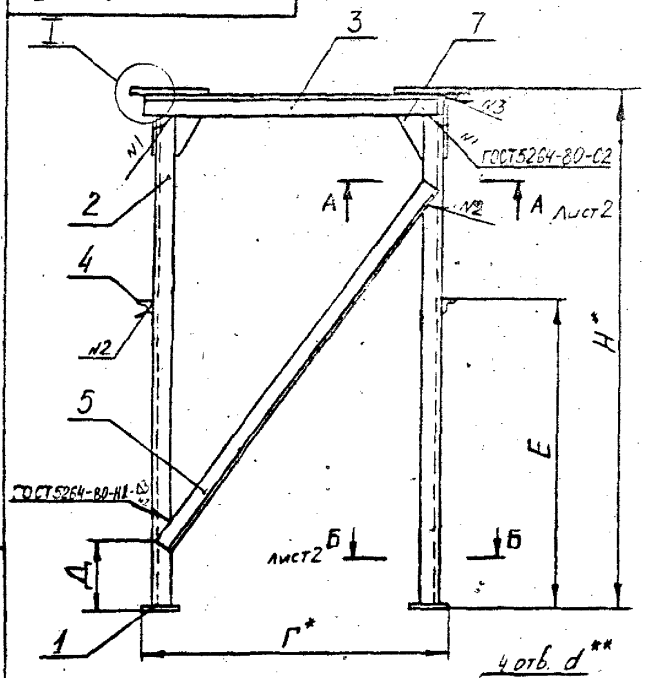

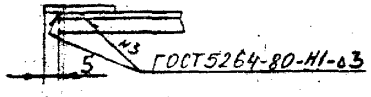

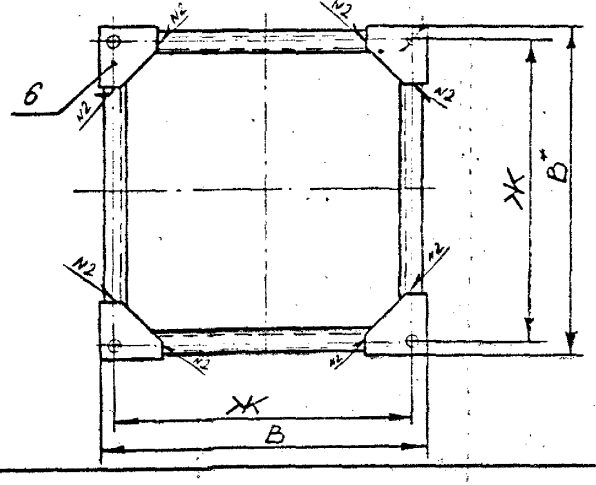

Размеры в мм

Обозначение	В	Г	Д	Е	Ж	Н	d	Масса, кг
ЦОК 04.I.00	3I0	340	30	600	270	760	I4	I3
-0I	390	420	30	625	350	900		I5
-02	480	5I0	30	650	440	II00		I7
-03	550	580	30	725	5I0	I250	I8	20
-04	630	660	50	750	590	I400		23
-05	790	760	50	860	720	I700	22	52
-06	930	900	50	880	860	I900		60
-07	I050	I020	I00	940	980	2I00		67
-08	II50	II20	I00	980	I080	2200		72
-09	I250	I220	I00	I020	II80	2400		79
-I0	I350	I320	I00	I050	I280	2500		84

I. * Размеры для справок.
2. ** Обработать по сопрягаемой детали.
3. Предельные отклонения размеров: валов – по h I4, остальные $\pm\frac{I}{2}$ JTI4.
4. Шероховатость обработанных поверхностей деталей, изготовленных без чертежа не ниже $\sqrt{}$ I2,5
5. Сварные швы зачистить.
6. Покрытие: грунтовка ГрФЛ-03к коричневая ГОСТ 9I09-8I.IУ.8.

Изм. Лист	№ докум.	Подпись	Дата	
Разраб.	Крысанова			
Пров.	Зисьман			
Т.контр.	Зисьман			
Н.контр.	Ушакова			
Утв.				

ЦОК 04.I.00 СБ

Стойка
Сборочный чертеж

Лит.	Масса	Масштаб
	см. табл.	–

Лист 1 Листов 2

ГОССТРОЙ СССР
ГОСХИМПРОЕКТ
г. Москва

Инв.№ подл. | Подпись и дата | Взам.инв.№ | Инв.№ дубл. | Подпись и дата

А – А лист 1

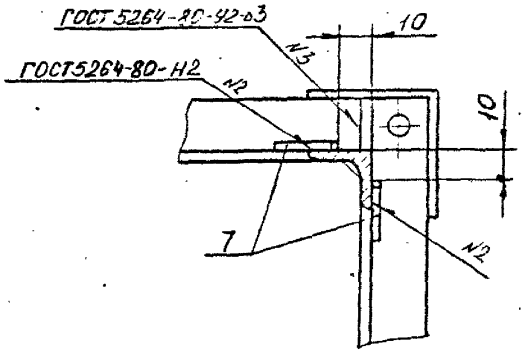

Б – Б лист 1

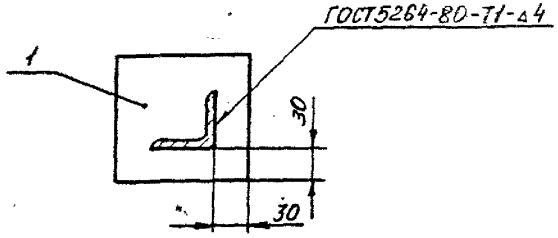

Инв.№ подл. | Подпись и дата | Взам.инв.№ | Инв.№ дубл. | Подпись и дата

Изм.	Лист	№ докум.	Подп.	Дата	ЦОК 04.1.00 СБ	Лист 2

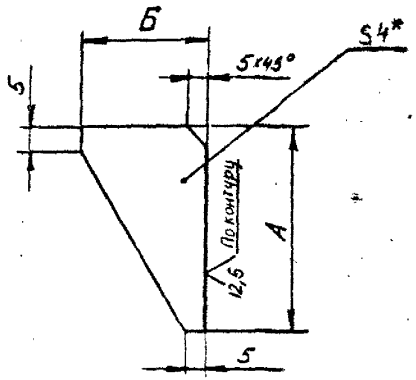

Размеры в мм

Обозначение	А	Б	Масса, кг
ЦОК 04.I.07	60	30	0,04
-01	80	40	0,06

I. *Размер для справок.

2. Предельные отклонения размеров: валов – по h14, остальных $\pm \frac{I}{2}$ ЭТ14.

Изм.	Лист	№ докум.	Подпись	Дата	ЦОК 04.I.07			
Разраб.		Крысанова			Косынка	Лит.	Масса	Масштаб
Пров.		Зисьман					см. табл.	–
Т.контр.		Зисьман				Лист	Листов 1	
Н.контр.		Ушакова			Лист Б-ШН4ГОСТ19903-74 Ст.3кпГОСТ14637-79	ГОССТРОЙ СССР ГОСХИМПРОЕКТ г. Москва		
Утв.								

gost.e-ecolog.ru