ТИПОВОЙ ПРОЕКТ

409-23-63.88

ДРОБИЛЬНО-СОРТИРОВОЧНАЯ СБОРНО-РАЗБОРНАЯ УСТАНОВКА ПРОИЗВОДИТЕЛЬНОСТЬЮ 200ТЫС. КУБ.М ЩЕБНЯ В ГОД

АЛЬБОМ IV

ЧАСТЬ 2

ЭМ ЭЛЕКТРОСИЛОВОЕ ОБОРУДОВАНИЕ И УПРАВЛЕНИЕ СТР. 2-53

СФ ЦИТП 620062 г.Свердловск, ул.Чебышева, 4
Зак 142 инв. Ф 969-06 тираж 100
Сдано в печать 27.12 1989 Цена 1-20

gost.e-ecolog.ru

ТИПОВОЙ ПРОЕКТ

409-23- 63.88

ДРОБИЛЬНО-СОРТИРОВОЧНАЯ СБОРНО-РАЗБОРНАЯ УСТАНОВКА ПРОИЗВОДИТЕЛЬНОСТЬЮ 200ТЫС. КУБ.М ЩЕБНЯ В ГОД

АЛЬБОМ IV

ЧАСТЬ 2

СОСТАВ ПРОЕКТА

АЛЬБОМ I	ПЗ	Общая пояснительная записка
	ТХ	Технология производства
АЛЬБОМ II	АР	Архитектурно-строительные решения
	КЖ	Конструкции железобетонные
АЛЬБОМ III	КМ	Конструкции металлические
ЧАСТЬ 1		
АЛЬБОМ III	КМ	Конструкции металлические
ЧАСТЬ 2		
АЛЬБОМ IV	ЭС	Электроснабжение. Электроосвещение
ЧАСТЬ 1	ЭО,СС	Связь. Электросиловое оборудование
	ЭМ	и управление
АЛЬБОМ IV	ЭМ	Электросиловое оборудование
ЧАСТЬ 2		и управление
АЛЬБОМ V	ВК,ОВ	Санитарно-техническая часть
АЛЬБОМ VI	КЖИ	Чертежи строительных изделий
АЛЬБОМ VII	ЭМ.Н	Чертежи общих видов щитов шкафов ящиков и пультов
АЛЬБОМ VIII	СО	Спецификации оборудования
АЛЬБОМ IX	ВМ	Ведомости потребности в материалах
АЛЬБОМ X	КН1-3С	Сметы. Вариант I
АЛЬБОМ XI	КН1-5С	Сметы. Вариант II

© СФ ЦИТП Госстроя СССР, 1989г.

Разработан
проектным институтом
Гипротранспуть
Директор института В.Д.Элконин
Главный инженер проекта А.А.Котляров

Утвержден и введен в действие
Министерством путей сообщения
Указание № 2273 у от 20.04.87г.

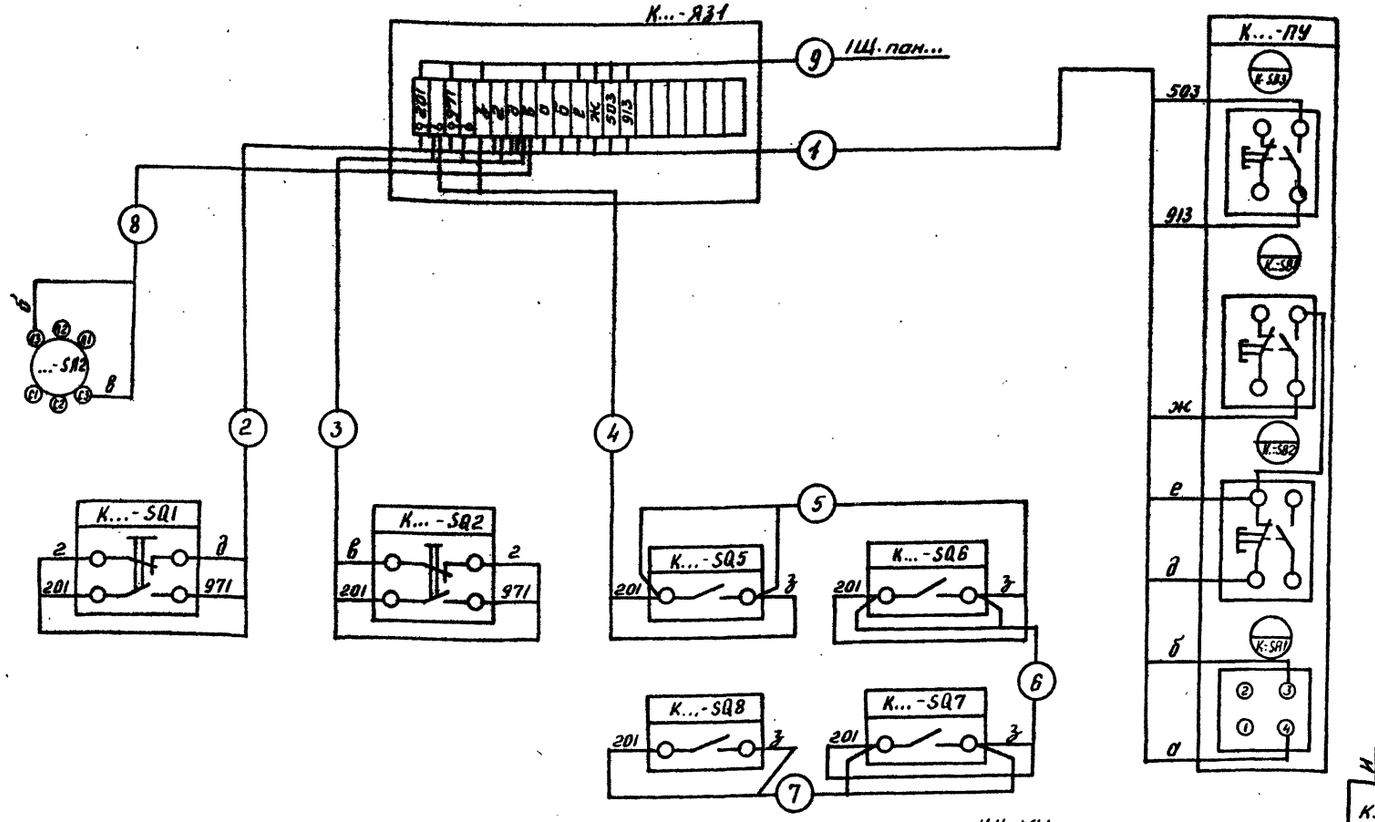

Шифр кабеля	Марка кабеля	Номер кабеля К1	К4	К5	К6	К7	К8	К9	К10
1	АКВВГ1(10×2.5)	К112	К159	К140	К208	К198	К218	К228	К148
2	АКВВГ1(4×2.5)	К114	К161	К142	К210	К202	К220	К230	К150
3	АКВВГ1(4×2.5)	К115	К162	К143	К211	К203	К221	К231	К151
4	АКВВГ1(4×2.5)	К116	К163	К144	К212	К204	К222	К232	-
5	АКВВГ1(4×2.5)	К117	К164	К145	К213	К205	К223	К233	-
6	АКВВГ1(4×2.5)	-	К165	-	К214	-	К224	К234	-
7	АКВВГ1(4×2.5)	-	К166	-	К215	-	К225	К235	-
8	АКВВГ1(4×2.5)	К113	К160	К141	К209	К201	К219	К229	К149
9	АКВВГ1(10×2.5)	К111	К158	К139	К207	К200	К217	К227	К147
10	ВВГ1(2×1.5)	К118	К167	К146	К216	К206	К226	К236	К152

Обозначение: Пост управления	Короб-ки соединит.	Путевые выключатели	Датчик контроля состояния ленты	Выключатель кнопочный	Магнитоиндукционный датчик	Маркировка приводов: а	б	в	г	д	е	ж	з	и	к
К1-ПУ	К1-ЯЗ1	К1-SQ1 К1-SQ2	К1-SQ5 К1-SQ6	К1-SA2	К1-BV	01-01	01-12	01-14	01-18	01-18	01-11	01-13	972	01-42	01-44
К4-ПУ	К4-ЯЗ1	К4-SQ1 К4-SQ2	К4-SQ5 К4-SQ6 К4-SQ7 К4-SQ8	К4-SA2	К4-BV	04-01	04-12	04-14	04-16	04-18	04-11	04-13	975	04-42	04-44
К5-ПУ	К5-ЯЗ1	К5-SQ1 К5-SQ2	К5-SQ5 К5-SQ6	К5-SA2	К5-BV	05-01	05-12	05-14	05-16	05-18	05-11	05-13	976	05-42	05-44
К6-ПУ	К6-ЯЗ1	К6-SQ1 К6-SQ2	К6-SQ5 К6-SQ6 К6-SQ7 К6-SQ8	К6-SA2	К6-BV	06-01	06-12	06-14	06-16	06-18	06-11	06-13	977	06-42	06-44
К7-ПУ	К7-ЯЗ1	К7-SQ1 К7-SQ2	К7-SQ5 К7-SQ6	К7-SA2	К7-BV	07-01	07-12	07-14	07-16	07-18	07-11	07-13	978	07-42	07-44
К8-ПУ	К8-ЯЗ1	К8-SQ1 К8-SQ2	К8-SQ5 К8-SQ6 К8-SQ7 К8-SQ8	К8-SA2	К8-BV	08-01	08-12	08-14	08-16	08-18	08-11	08-13	979	08-42	08-44
К9-ПУ	К9-ЯЗ1	К9-SQ1 К9-SQ2	К9-SQ5 К9-SQ6 К9-SQ7 К9-SQ8	К9-SA2	К9-BV	09-01	09-12	09-14	09-16	09-18	09-11	09-13	980	09-42	09-44
К10-ПУ	К10-ЯЗ1	К10-SQ1 К10-SQ2	-	К10-SA2	К10-BV	10-01	10-12	10-14	10-16	10-18	10-11	10-13	-	10-42	10-44

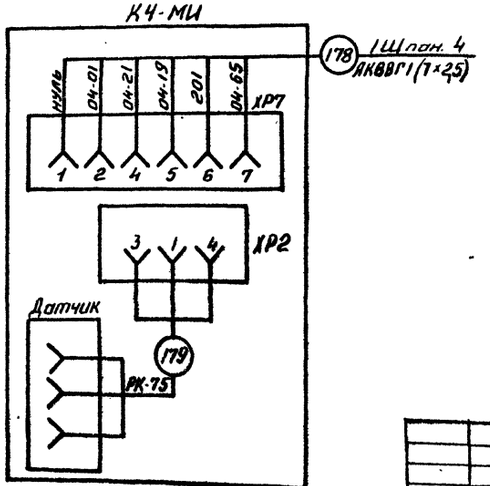

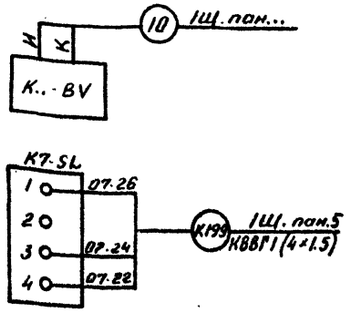

Привязан:

Инв. №

ГИП	Котляров		
Н.контр.	Абашкина		11.88
Нач.отд.	Гит		
Гл.спец.	Державина		
Рук.гр.	Ратушняка		11.88
Инж.	Куликова		

ТП409-23-63.88ЭМ

Дробильно-сортировочная сборка разборная установка производительностью 200 тыс. м³ щебня в год.

Вариант II

Стадия: РП | Лист: 86 | Листов:

Конвейеры 1, 4, 5, 6, 7, 8, 9, 10
Схема электрическая подключений

Гипротранспуть

Копировал: Дороничева Формат А2

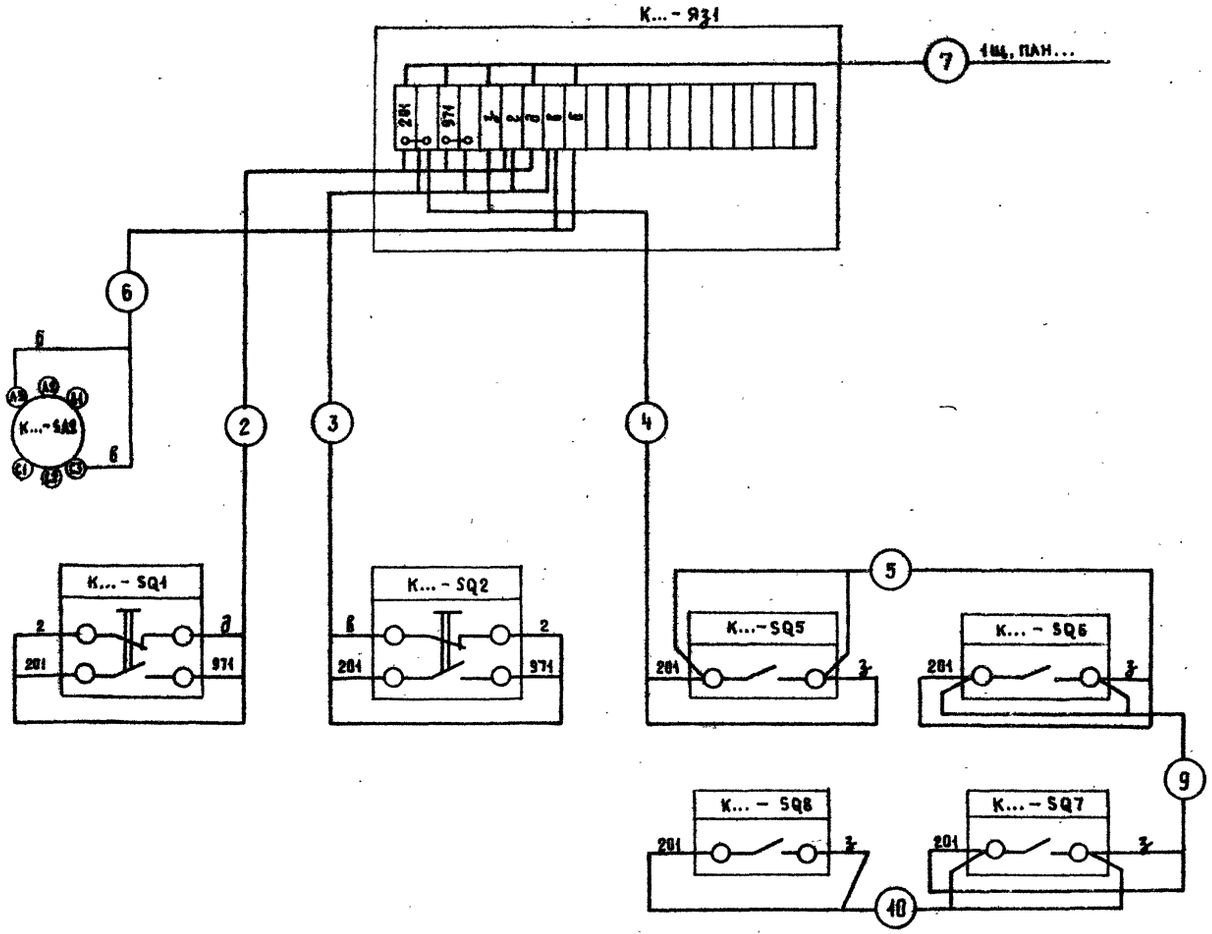

Шифр кабеля	Марка кабеля	Номер кабеля			
		К2	К3	К11	КЯ1
1	АКВВГ 1 (10х2,5)	К137	К138	К181	К197
2	АКВВГ 1 (4х2,5)	К121	К128	К183	—
3	АКВВГ 1 (4х2,5)	К122	К129	К184	—
4	АКВВГ 1 (4х2,5)	К123	К130	К185	—
5	АКВВГ 1 (4х2,5)	К124	К131	К186	—
6	АКВВГ 1 (4х2,5)	К120	К127	К182	—
7	АКВВГ 1 (7х2,5)	К119	К126	К180	—
8	ВВГ 1 (2х1,5)	К125	К132	К189	К193
9	АКВВГ 1 (4х2,5)	—	—	К187	—
10	АКВВГ 1 (4х2,5)	—	—	К188	—

Обозначение						Маркировка проводов									
Посты управления	Коробки соединит	Путевые выключатели	Датчик контроля схода ленты	Выключатель ваккетный	Магнитный датчик	а	б	в	г	д	е	ж	з	и	к
К2-ПУ	К2-ЯЗ1	К2 - SQ1 К2 - SQ2	К2 SQ5 К2 SQ6	К2-SA2	К2-ВУ	В2-01	В2-12	В2-14	В2-16	В2-18	В2-11	В2-13	973	В2-42	В2-44
К3-ПУ	К3-ЯЗ1	К3 - SQ1 К3 - SQ2	К3 SQ5 К3 SQ6	К3-SA2	К3-ВУ	В3-01	В3-12	В3-14	В3-16	В3-18	В3-11	В3-13	974	В3-42	В3-44
К11-ПУ	К11-ЯЗ1	К11 - SQ1 К11 - SQ2	К11 SQ5 К11 SQ6 К11 SQ7 К11 SQ8	К11-SA2	К11-ВУ	11-01	11-12	11-14	11-16	11-18	11-11	11-13	991	11-42	11-44
КЯ1-ПУ					КЯ1-ВУ	КЯ1-01	КЯ1-18			КЯ1-18	КЯ1-11	КЯ1-13		КЯ1-42	КЯ1-44

Привязан

Инв. №

ГИП	Котляров		
Н. контр.	Абашкина		11.87
Нач. отд.	Гит		
Гл. спец.	Держабина		
Рук. гр.	Галиуллина		11.87
Инж.	Куликова		

ТП 409-23-63.88 ЭМ

Дробильно-сортировочная сборно-разборная установка производительностью 200 тыс. м³ щебня в год.

Вариант II

Стадия	Лист	Листов
РП	87	

Конвейеры №№ 2, 3, 11. Классификатор. Схема электрическая подключений

Гипротранспуть

Копировал:

Формат А2

Взам. инв. № | Подпись и дата | Инв. № подл.

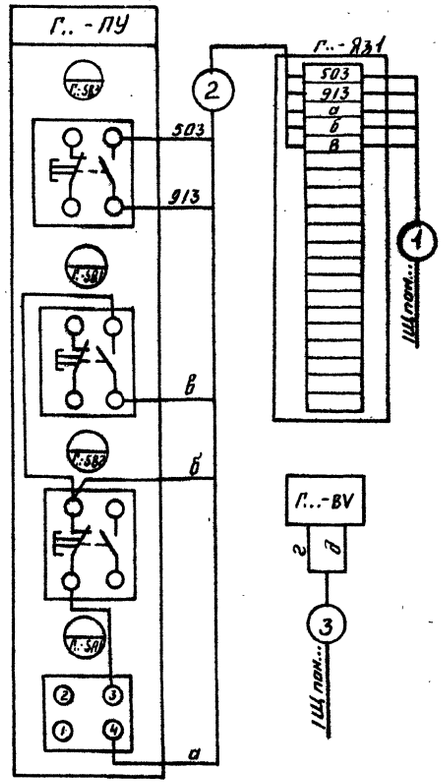

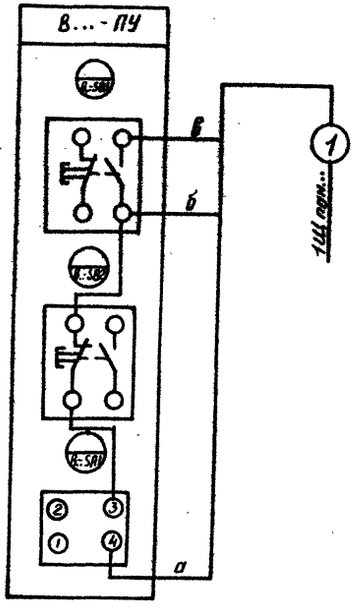

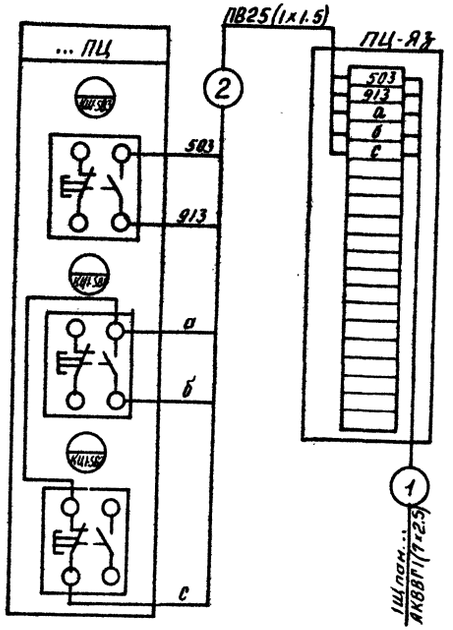

Шифр кабеля	Марка кабеля	Номер кабеля Г1	Г2	Г3	Г4
1	АКВВГ1(7×2.5)	К134	К190	К153	К195
2	ПВ25(1×1.5)	К138	К191	К154	К196
3	ВВГ1(2×1.5)	К69	К192	К155	К194

Шифр кабеля	Марка кабеля	Номер кабеля В1	В2	В3	В4
1	АКВВГ1(4×2.5)	К237	К238	К239	К240

Посты управления	Маркировка проводов а	б	с
1ПЦ	Г1-12	Г1-17	Г1-43
2ПЦ	Г3-12	Г3-17	Г3-43

Шифр кабеля	Марка кабеля	Номер кабеля 1ПЦ	2ПЦ
1	АКВВГ1(7×2.5)	К133	К156
2.	ПВ25(1×1.5)	К135	К157

Обозначение Посты управления	Магнитный датчик	Маркировка проводов а	б	в	г.	д
Г1-ПУ	Г1-ВУ	Г1-01	Г1-43	Г1-13	Г1-42	Г1-44
Г2-ПУ	Г2-ВУ	Г2-01	Г2-43	Г2-13	Г2-42	Г2-44
Г3-ПУ	Г3-ВУ	Г3-01	Г3-43	Г3-13	Г3-42	Г3-44
Г4-ПУ	Г4-ВУ	Г4-01	Г4-43	Г4-13	Г4-42	Г4-44

Посты управления	Маркировка проводов а	б	в
В1-ПУ	В1-01	В1-43	В1-31
В2-ПУ	В2-01	В2-43	В2-31
В3-ПУ	В3-01	В3-43	В3-31
В4-ПУ	В4-01	В4-43	В4-31

Привязан

Инв. №

ГИП	Котляров		
Н.контр	Ардашкина		11.84
Нач.отд.	Гим		
Гл.спец	Державина		
Рук.гр.	Гапшутина		11.84
Инж.	Куликова		

ТП409-23-63.88ЭМ

Дробильно-сортировочная сборно-разборная установка производительностью 200 тыс. м³ щебня в год.

Вариант II

Стадия РП | Лист 88 | Листов

Грохоты 1÷4 Аспирационные системы 1÷4. Схема электрическая подключений.

Гипротранспуть

Копировал: Ларионичева Формат А2.

Инв. № подл. | Подпись и дата | Взам. инв. №

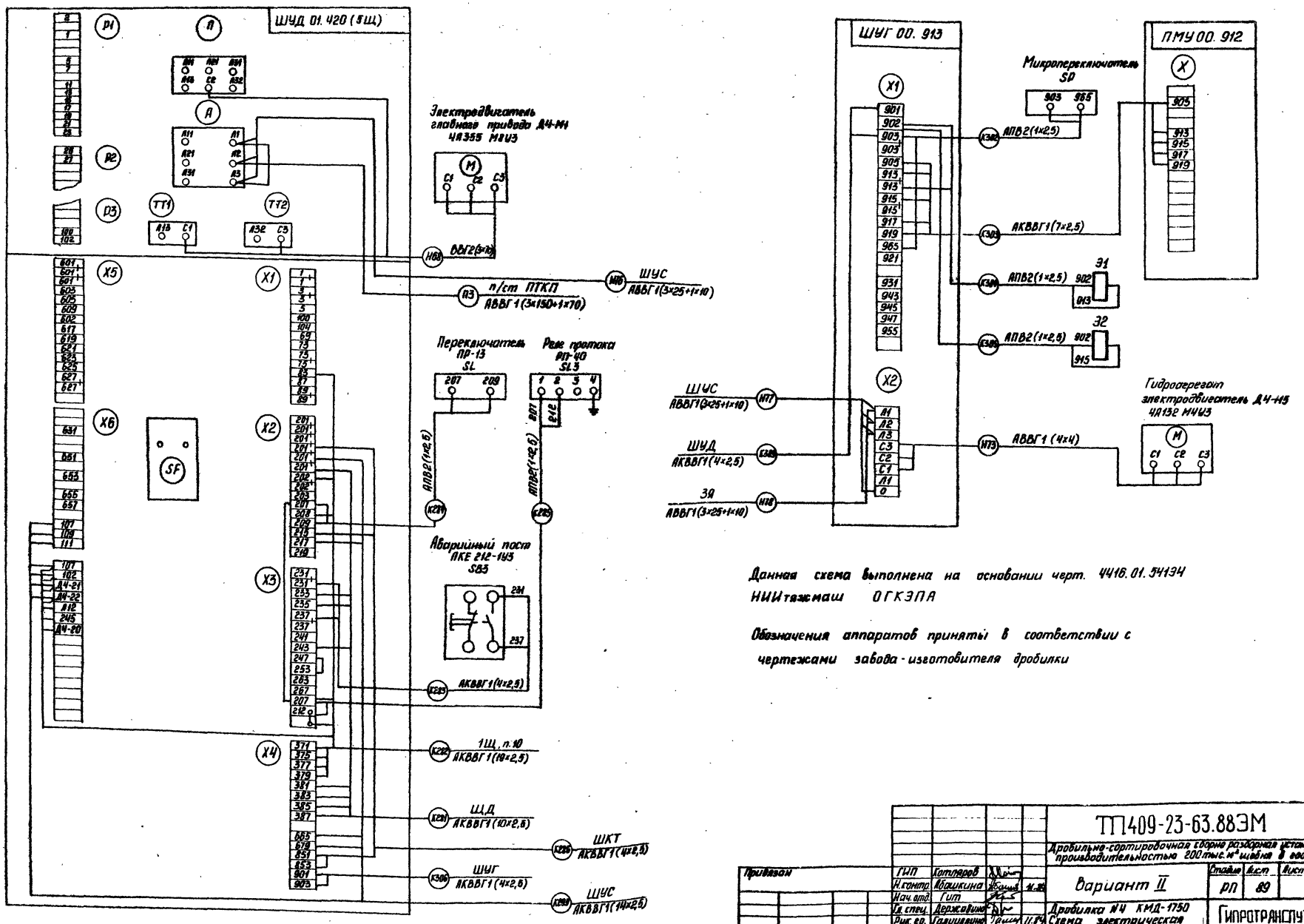

Данная схема выполнена на основании черт. 4416.01.54134 НИИтяжмаш ОГКЭПА

Обозначения аппаратов приняты в соответствии с чертежами завода-изготовителя дробилки

				ТП409-23-63.88ЭМ		
				Дробильно-сортировочная сборно разборная установка производительностью 200 тыс.м³ щебня в год		
Привязан	ГИП	Котлеров		Вариант II	Стадия	Лист	Листов
	Н.контр.	Абашкина			РП	89	
Инв.№	Нач.отд.	Гип					
	Гл.спец.	Державина		Дробилка №4 КМД-1750 Схема электрическая подключений	Гипротранспуть		
	Рук.гр.	Галицкая					
	Ст.инж.	Пастернак		Копировал Сысоева	Формат А2		

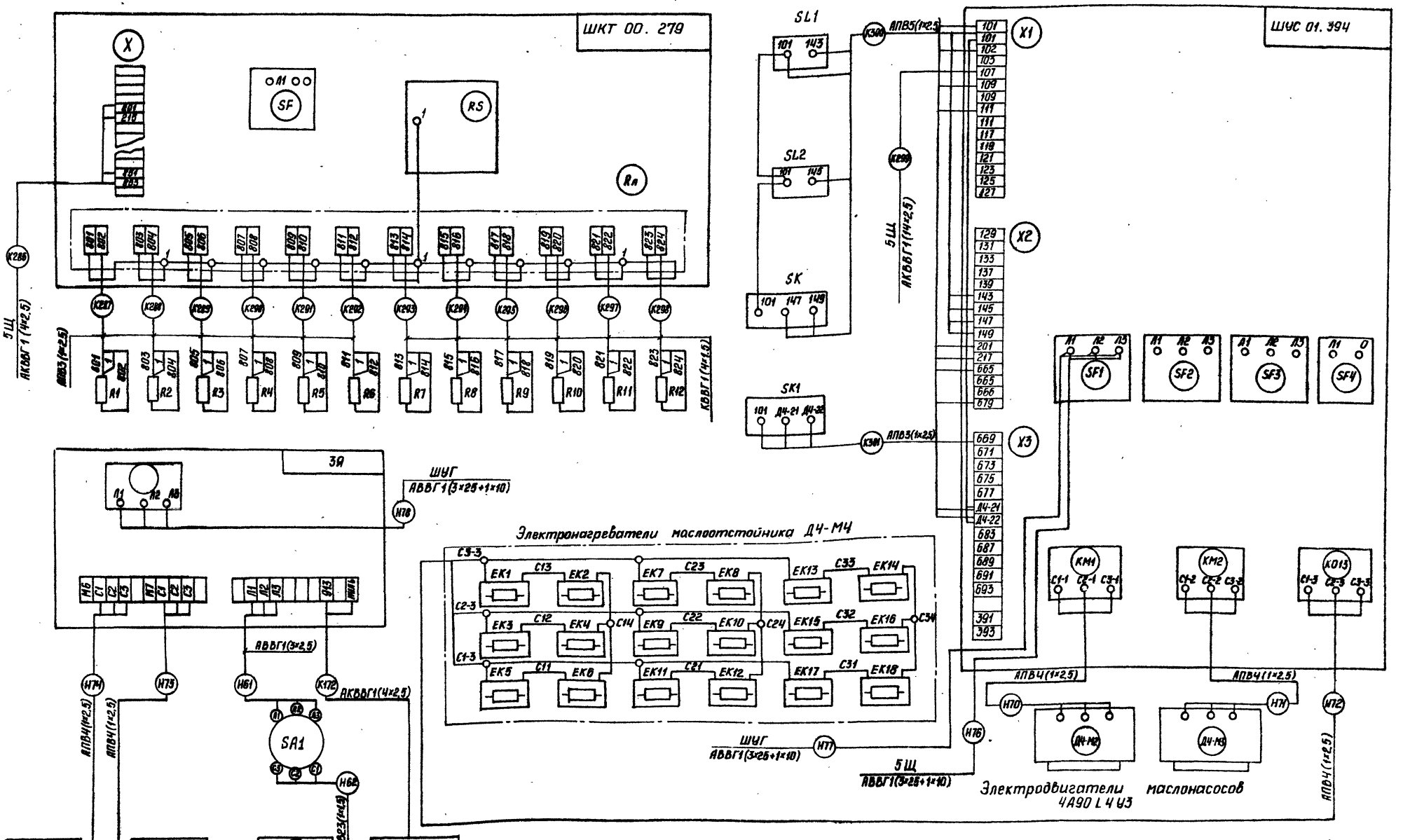

				ТП409-23-63.88 ЭМ			
				Дробильно-сортировочная сборно-разборная установка производительностью 240 тыс. м³ щебня в год			
ГИП	Котляров		11.84	Вариант II	Стадия	Лист	Листов
Н.контр.	Абашкина		11.84		РП	90	
Нач. отд.	Гитт			Дробилка №4 КМД-1750 Схема электрическая подключений (окончание)	Гипротрансшуть		
Гл. спец.	Державина		11.84				
Рук. гр.	Галицынина		11.84				
Ст. инж.	Платонова						

Привязан

Инв. №

Подпись и дата

Взам. инв. №

Инв. № подл.

Копировал Доронченко

Формат А2

Альбом IV, часть 2.

Типовой проект 409-23-63.88

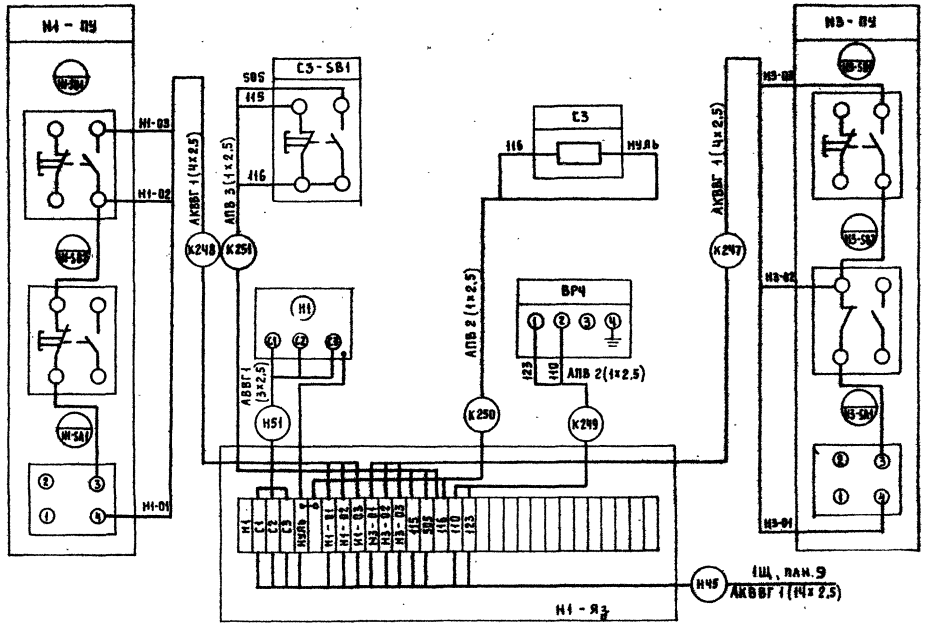

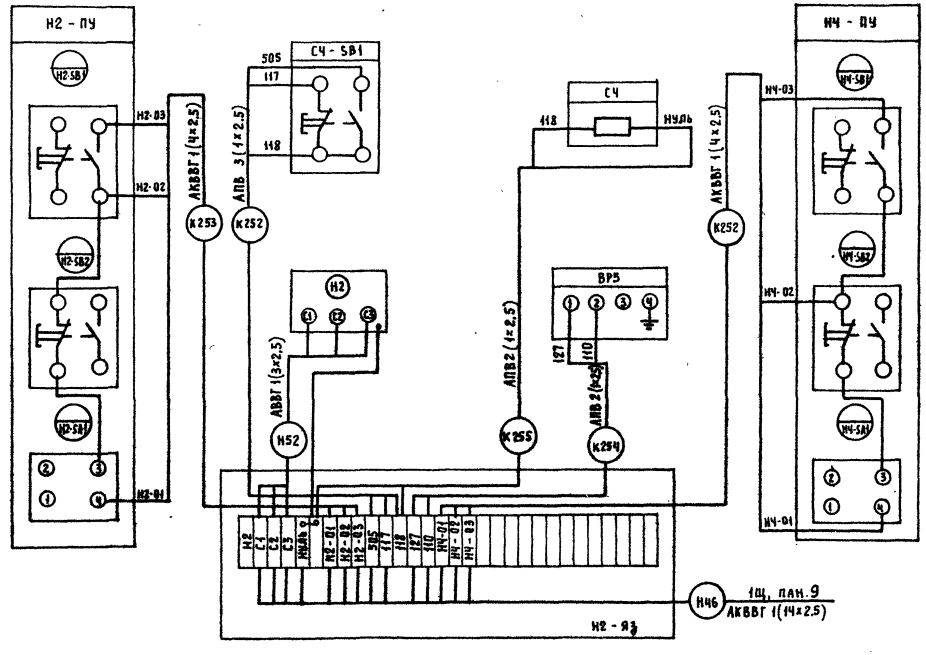

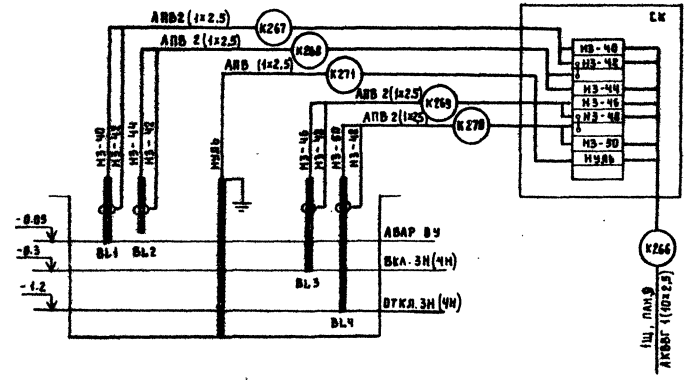

Инв. № подл.	Подпись и дата	Взам. инв. №

ПРИВЯЗАЛ	ГИП	Котляров		11.84	ТП409-23-63.88 ЭМ
	Н. контр	Абашкина		11.84	Дробильно-сортировочная сборно-разборная установка производительностью 200 тыс. м³ щебня в год.
	Нач. отд.	Гит			Вариант II — Стадия: РП; Лист: 91; Листов:
	Гл. инж.	Державина			Насосы 1...4 Схема электрическая подключений
	Рук. гр.	Галиулянна		11.84	ГИПРОТРАНСПУТЬ
Инв. №	Инж.	Куликова			

Копировал: Артемова

Формат А2

оф 969-06

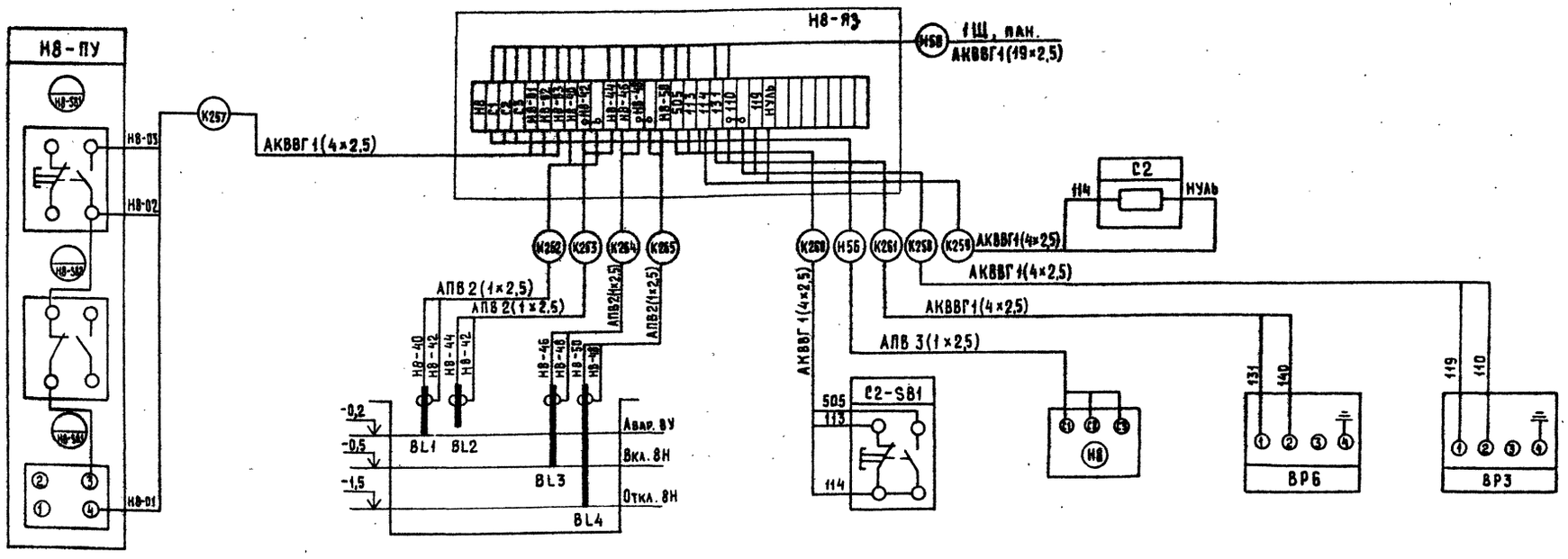

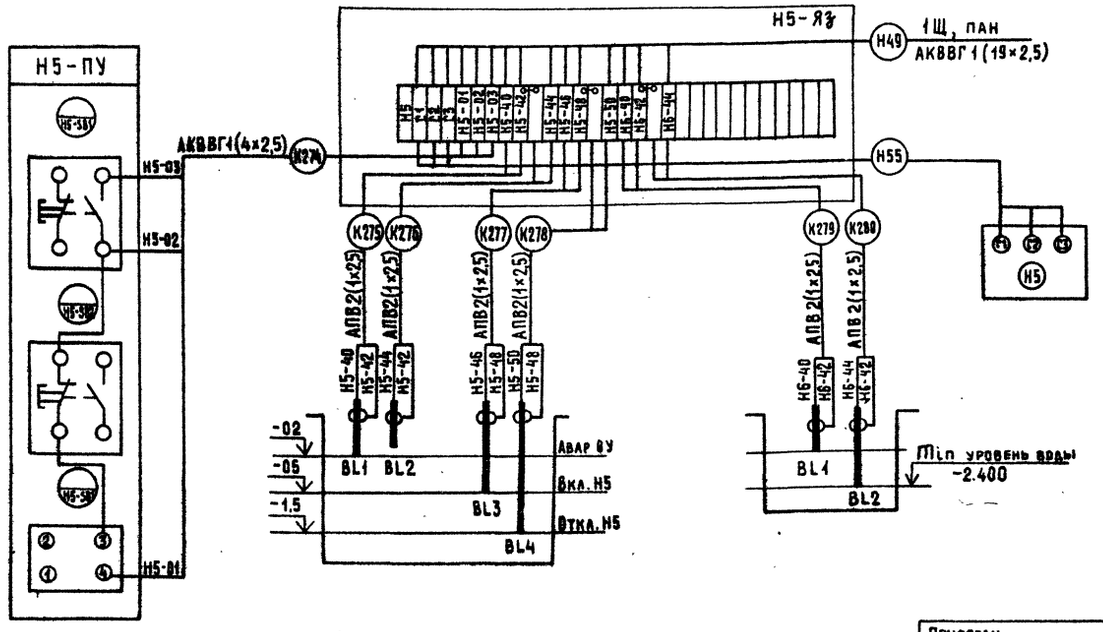

Привязан				ТП409-23-63.88	ЭМ
				Дробильно-сортировочная сборно-разборная установка производительностью 200 тыс. м³ щебня в год	
	Гип	Котляров		Вариант II	Стадия: РП; Лист: 92; Листов:
	Н. контр.	Абашкина			
	Нач. отд.	Гит		Насосы №№ 5, 8 Схема электрическая подключений	Гипротранспуть
	Гл. спец.	Державина			
	Рук. гр.	Галиуллина			
Инв. №	Инж.	Куликова		Копировал Крашенинникова	Формат А2

Инв. № подл. | Подпись и дата | Взам. инв. №

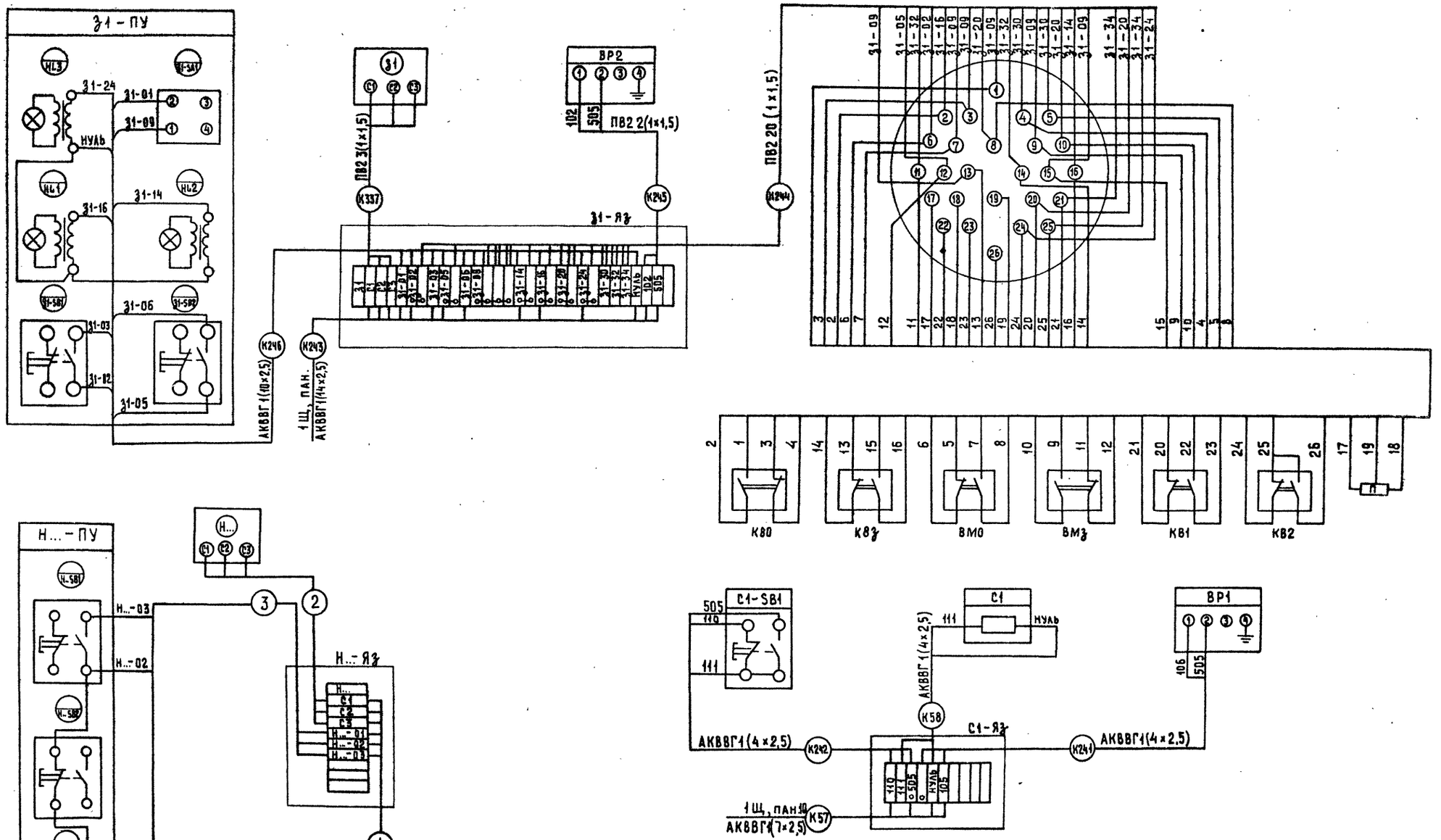

Шифр кабеля	Марка кабеля	Номер кабеля	
		Н6	Н7
1	АКВВГ1(7×2,5)	Н47	Н48
2	АПВ3(1×2,5)	Н53	Н54
3	АКВВГ1(4×2,5)	К272	К273

Инв.№ подл. | Подпись и дата | Взам. инв.№

Привязан

Инв.№

ГИП	Котляров		
Н.контр.	Абашкина		11.88
Нач.отд.	Гит		
Гл.спец.	Державина		
Рук.гр.	Галиуллина		11.88
Инж.	Куликова		

ТП 409-23-63.88 ЭМ

Дробильно-сортировочная сборно-разборная установка производительностью 200 тыс. м³ щебня в год.

Вариант II

Стадия	Лист	Листов
РП	93	

Насосы №№ 6,7, вентиль задвижка. Схема электрическая подключения

Гипротранспуть

Копировал Крашенинникова

Формат А2

Типовой проект 409-23-63.88 Альбом IV часть 2

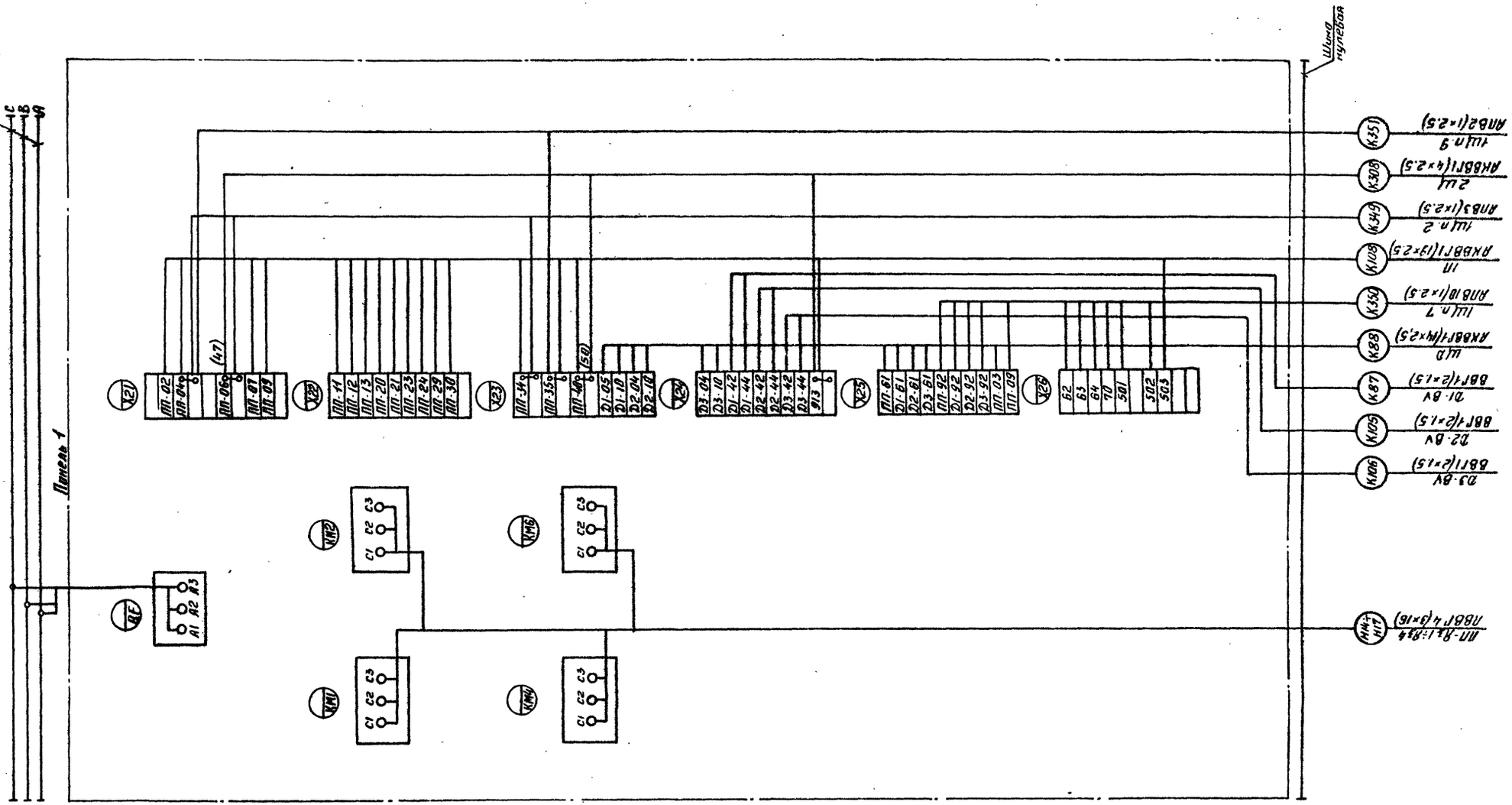

Привязан.	ГИП	Котляров		11.84	ТП409-23-63.88 ЭМ			
	Н.контр	Абашкина		11.84	Дробильно-сортировочная сборно-разборная установка производительностью 200 тыс. м³ щебня в год			
	Нач.отд.	Гит.			Вариант II	Стадия	Лист	Листов
	Гл.спец.	Державина				РП	94	
	Рук.гр.	Галиллина		11.84	Щит открытый 1Щ. Панель 1. Схема электрическая подключений	Гипротранспуть		
Инв. №	Инж.	Васютина						

Копировал: Дораничева Формат А2

Инв. № подл. | Подпись и дата | Взам. инв. №

Типовой проект 409-23-63.86 Альбом IV часть 2

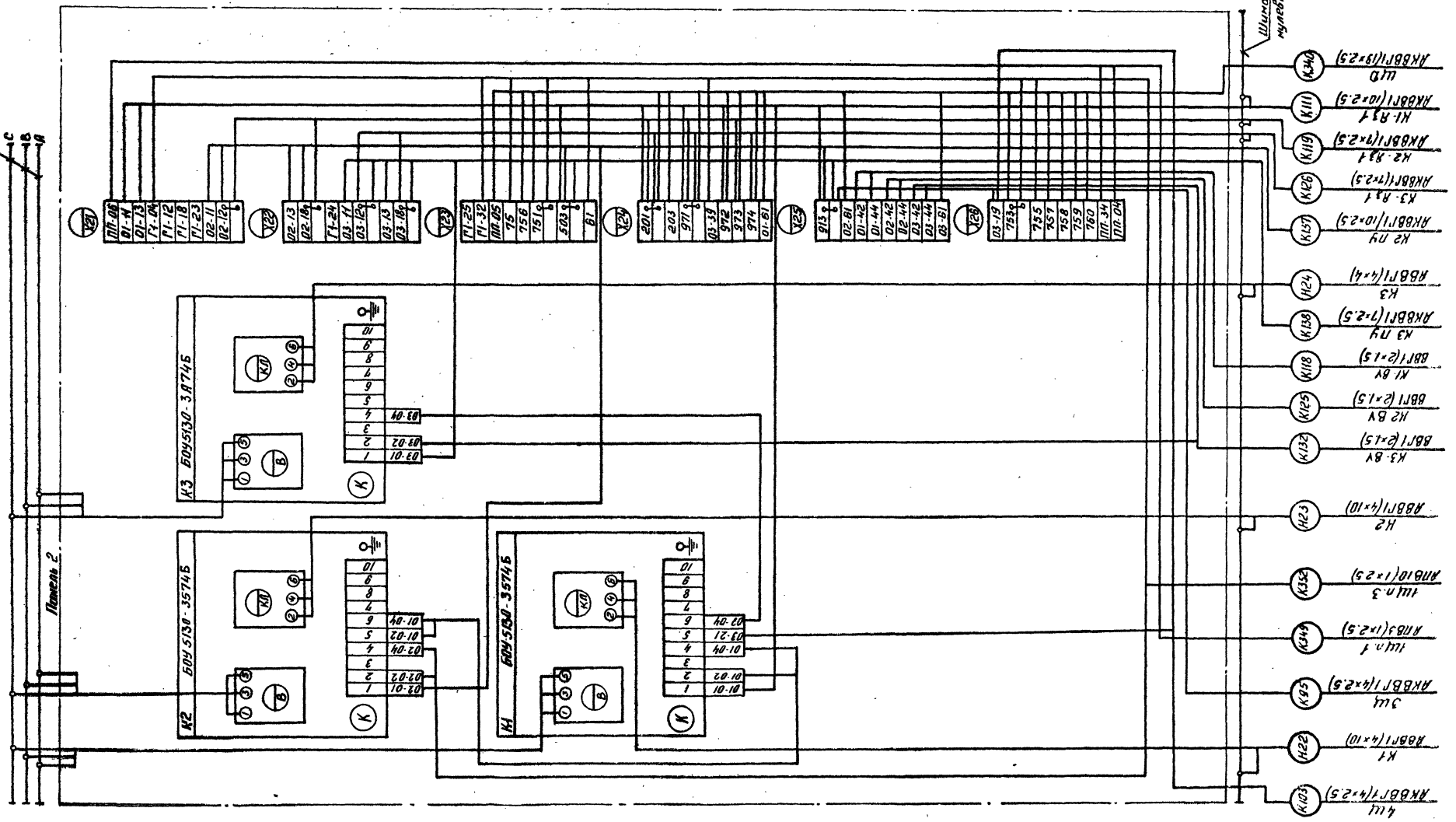

Инв.№ подл.	Подпись и дата	Взам. инв.№				

Привязан:

Инв. №

ГИП	Котляров		
Н.контр.	Абашина		11.88
Нач. отд.	Гит		
Гл. спец.	Державина		
Рук. гр.	Голицынцина		11.88
Инж.	Васютина		

ТП409-23-63.88 ЭМ

Дробильно-сортировочная сборно-разборная установка производительностью 200 тыс м³ щебня в год

Вариант II

Щит открытый ЩО. Панель 2 Схема электрическая подключений

Стадия	Лист	Листов
РП	95	

Гипротранспуть

Копировал: Дороничева

Формат А2

Альбом IV часть 2

Типовой проект 409-23-63.88

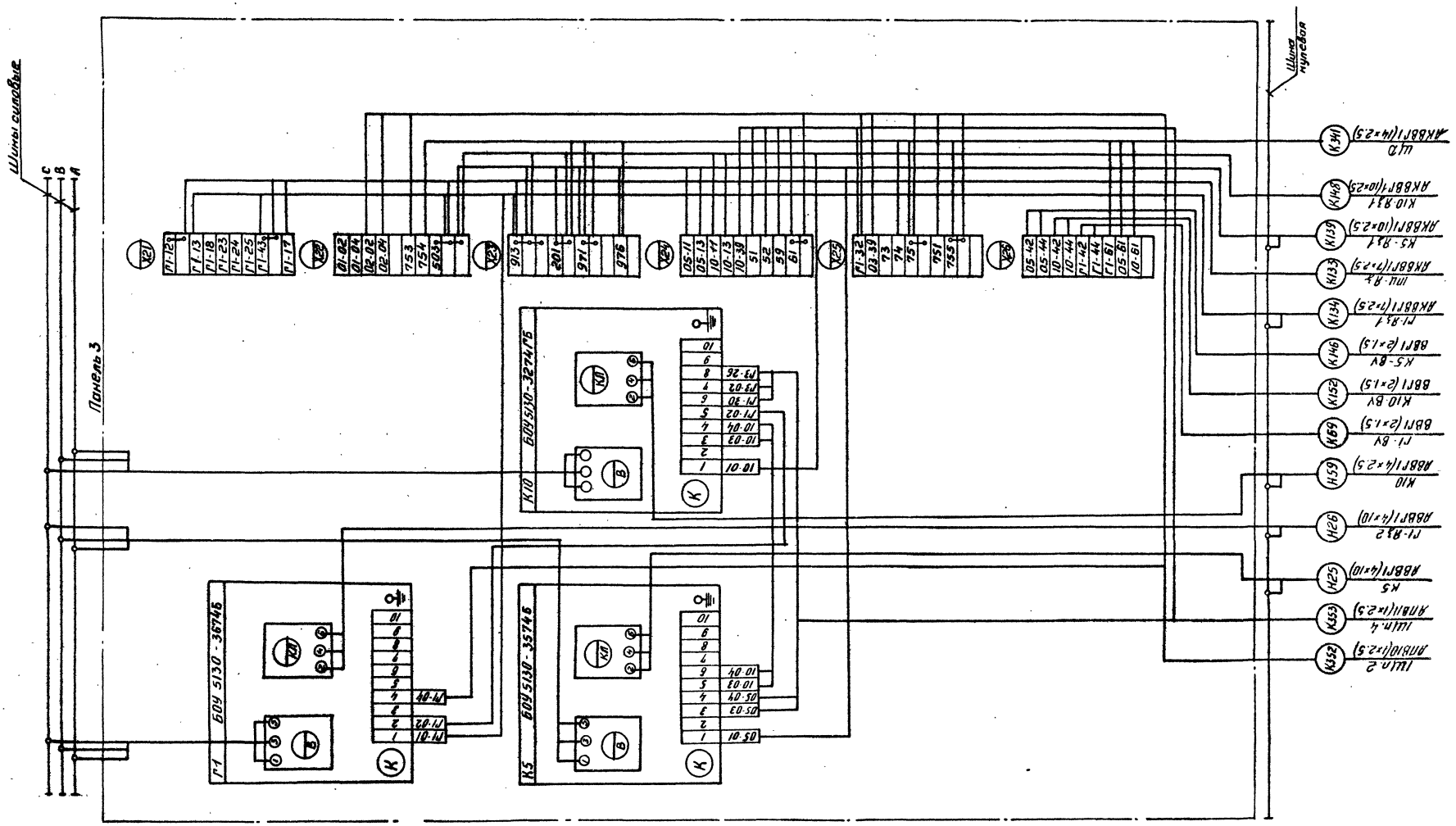

Инв. № подл.	Подпись и дата	Взам. инв. №					

					ТП409-23-63.88 ЭМ		
					Дробильно-сортировочная сборно разборная установка производительностью 200 тыс. м³ щебня в год.		
Привязан:	ГИП	Котляров		11.84	Вариант II	Стадия	Лист	Листов
	Н. контр.	Абашкина		11.84		РП	96	
	Нач. отд.	Гит			Щит открытый 1Щ. Панель 3 Схема электрическая подключений	Гипротранслуть		
	Гл. спец.	Державина						
	Нач. ор.	Галиорина		11.84				
Инв. №	Инж.	Васютина						

Копировал: Дороничева

Формат А2.

Альбом IV часть 2

Типовой проект 409-23-63.88

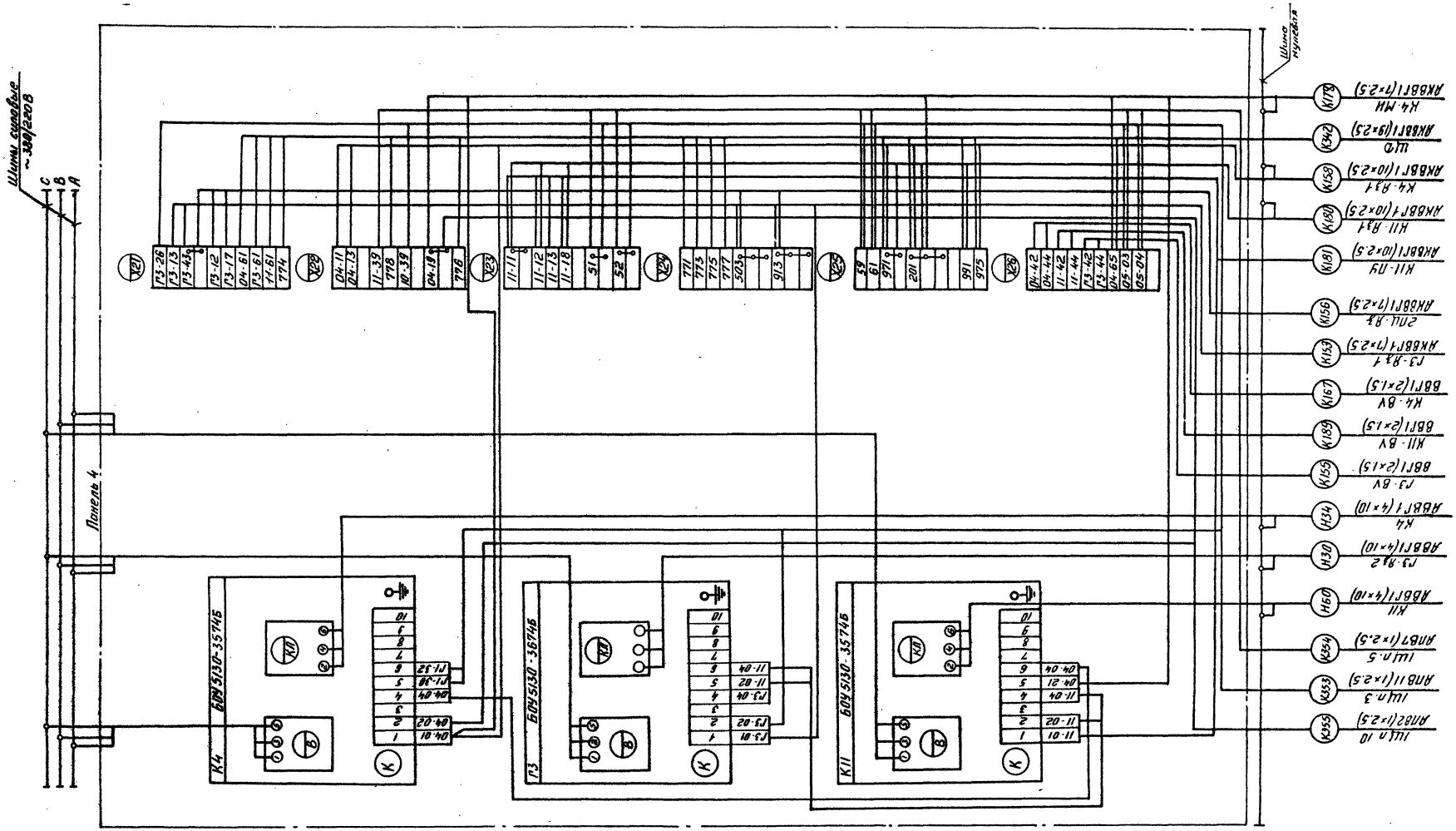

Привязан:	ГИП	Котляров			ТП409-23-63.88 ЭМ	
	Н.контр.	Абашкина			Дробильно-сортировочная сборно-разборная установка производительностью 200тыс. м³ щебня в год.	
	Нач.отд.	Гит.			Вариант II	Стадия: РП; Лист: 97; Листов:
	Гл.спец.	Державина			Щит открытый 1Щ. Панель 4 Схема электрическая подключений	Гипротранслуть
Инв. №	Вык.гр.	Галицкина				
	Инж.	Васютина				

Копировал: Дороничева

Формат А2

Инв. № подл. | Подпись и дата | Взам. инв. №

сф 969-06

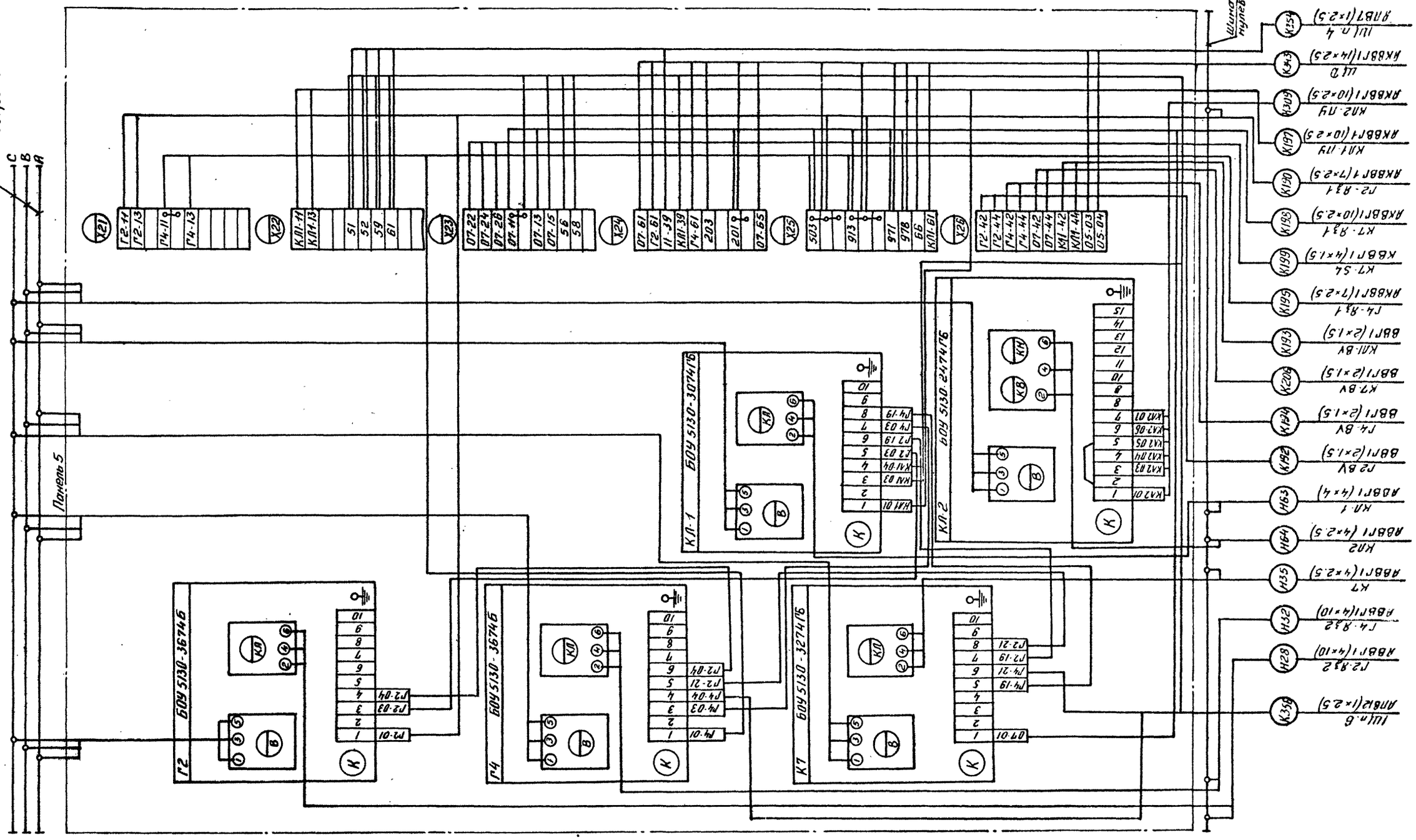

Инв.№ подл.	Подпись и дата	Взам. инв.№			

Привязан:

Инв. №

ГИП	Котляров		
Н.контр	Абашкина		11.84
Нач. отд.	Гит		
Гл. спец.	Державина		
Рук. гр.	Галицкина		11.84
Инж.	Васютина		

ТП409-23-63.88ЭМ

Дробильно-сортировочная сборно-разборная установка производительностью 200 тыс. м³ щебня в год.

Вариант II

Стадия	Лист	Листов
РП	98	

Щит открытый 1Щ. Панель 5 Схема электрическая подключений

Гипротранспуть

Копировал: Дороничева

Формат А2.

Альбом IV часть 2

Типовой проект 409-23-63.88

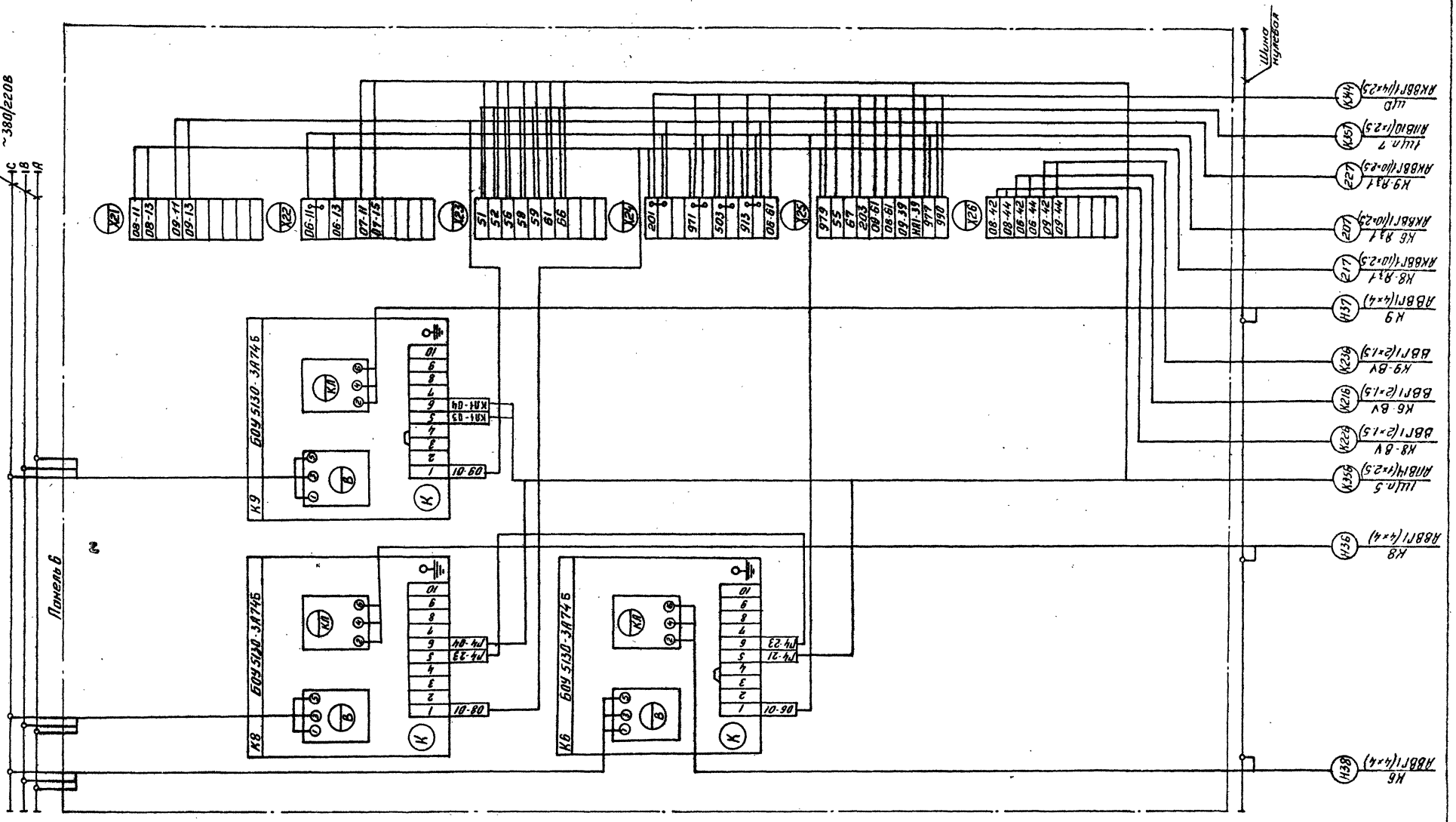

Привязан:	ГИП	Котляров		11.84	ТП409-23-63.88 ЭМ		
	Н.контр.	Абашкина		11.84	Дробильно-сортировочная сборно-разборная установка производительностью 200 тыс м³ щебня в год.		
	Нач.отд.	Гит			Вариант II	Стадия	Лист	Листов
	Гл.спец.	Державина				РП	99	
	Рук.гр.	Голиуллина		11.84	Щит открытый 1Щ. Панель 6 Схема электрическая подключений	Гипротранспуть		
Инв.№	Инж.	Васютина						

Копировал: Дороничева. Формат А2

Инв.№ подл. | Подпись и дата | Взам. инв.№

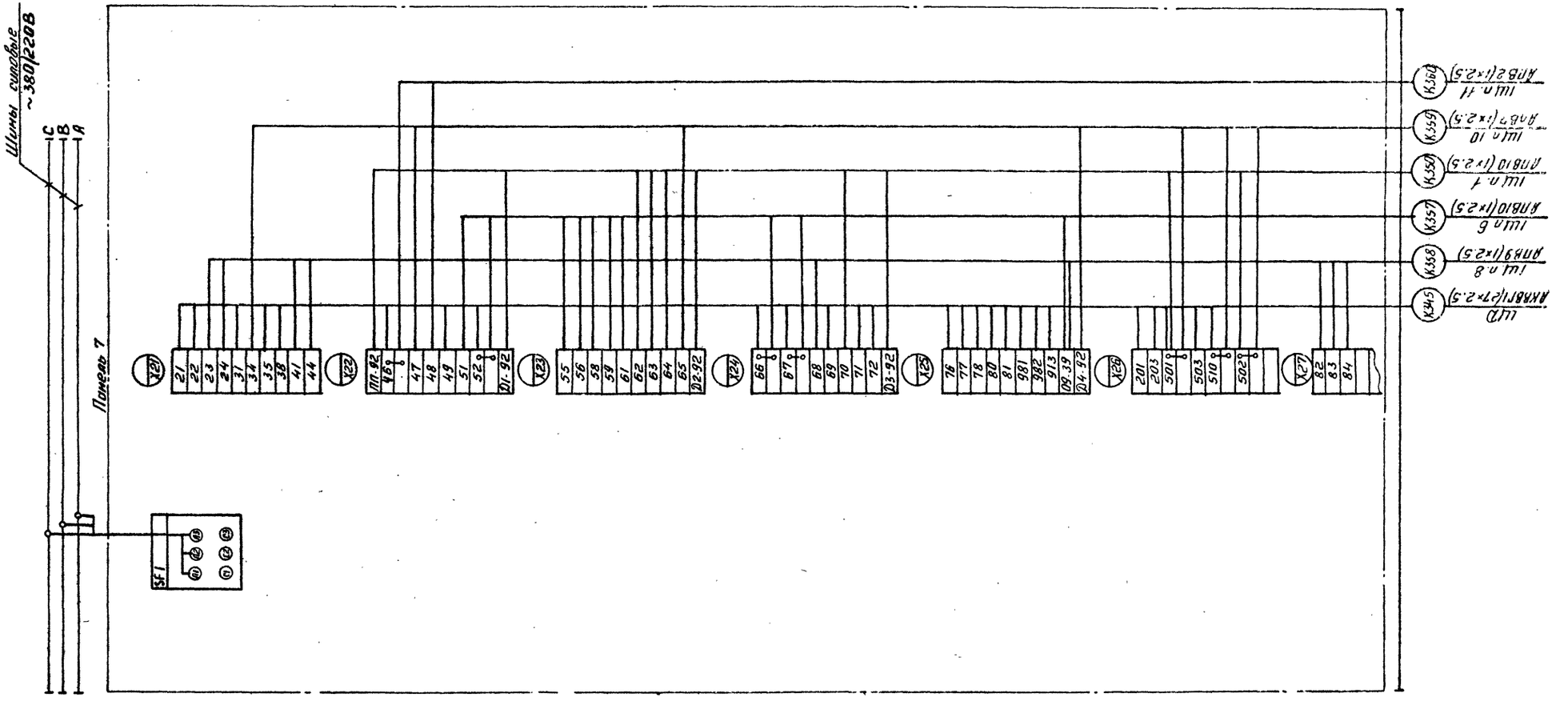

				ТП409-23-63.88 ЭМ	
				Дробильно-сортировочная сборно-разборная установка производительностью 200 тыс. м³ щебня в год.	
Привязан	ГИП	Котляров	11.84	Вариант II	Стадия: РП; Лист: 100; Листов:
	Н.контр.	Абашкина	11.84		
	Нач.отд	Рыт			
	Гл.спец	Державина		Щит открытый 1Щ. Панель 7 Схема электрическая подключений	Гипротранслуть
	Рук.гр.	Галутина	11.84		
Инв.№	Инж.	Васкатина			

Копировал: Дороничева Формат А2

Инв.№ подл. | Подпись и дата | Взам.инв.№

Альбом IV часть 2

Типовой проект 409-23-63.88

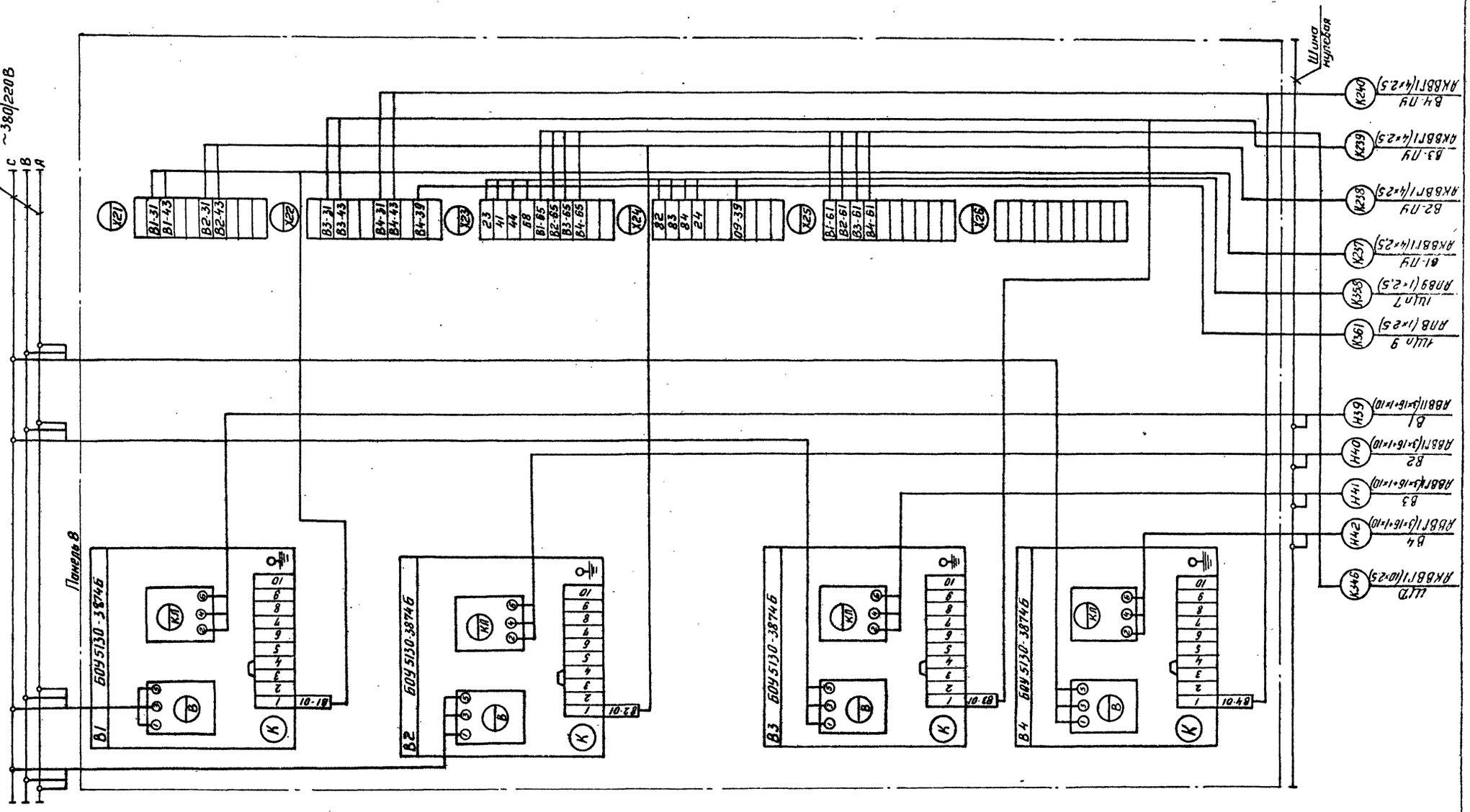

Привязан:	ГИП.	Котляров		11.84	ТП409-23-63.88 ЭМ		
	Н. контр.	Абашкина		11.84	Дробильно-сортировочная сборно-разборная установка производительностью 200 тыс. м³ щебня в год.		
	Нач. отд.	Гит.			Вариант II	Стадия	Лист	Листов
	Гл. спец.	Державина				РП	101	
	Рук. гр.	Галиуллина		11.84	Щит открытый 1Щ Панель 8 Схема электрическая подключений	Гипротранспуть		
Инв. №	Инж.	Васютина						

Копировал: Дороничева

Формат А2

Инв. № подл. | Подпись и дата | Взам. инв. №

Альбом IV часть 2

Типовой проект 409-23-63.88

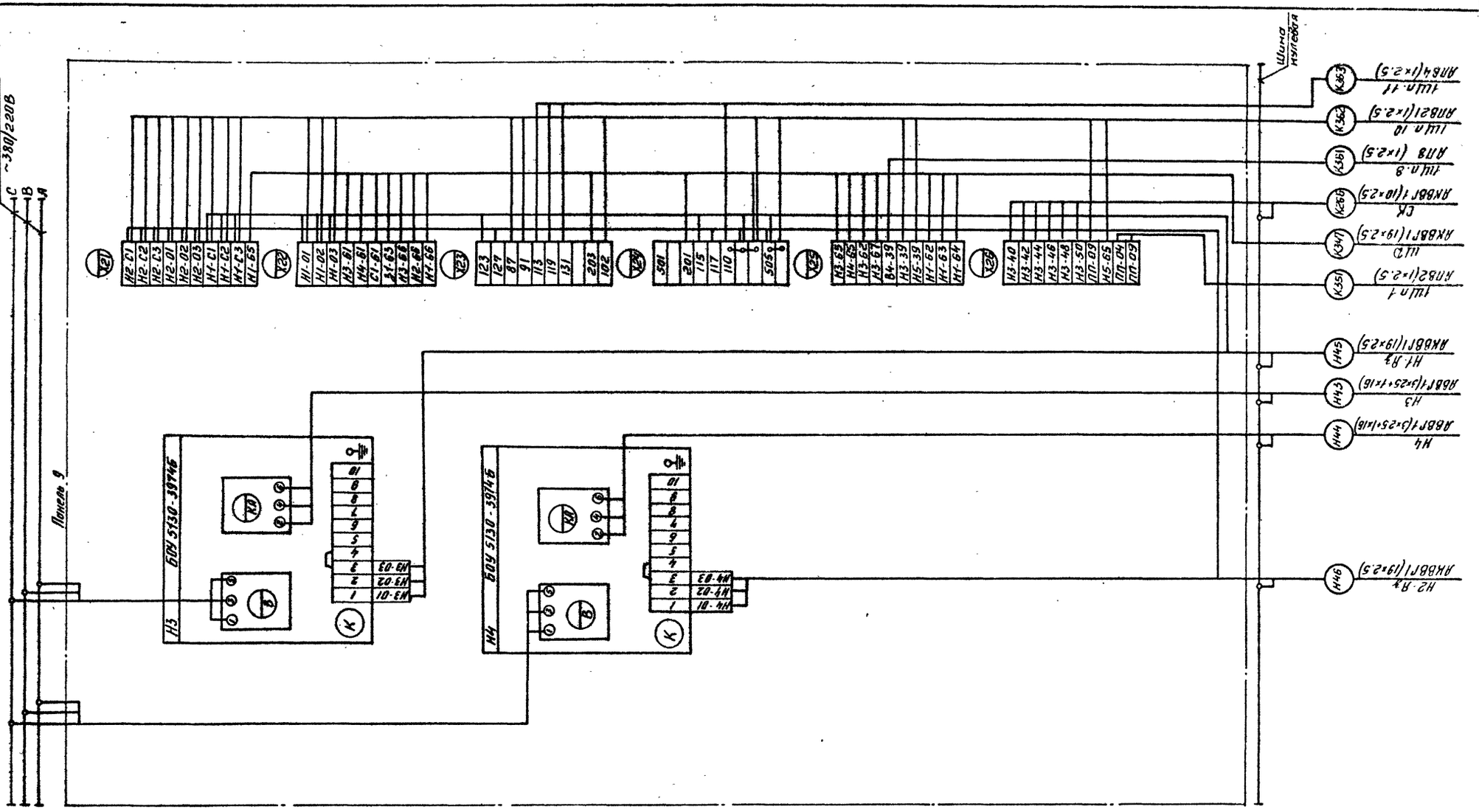

Инв.№подл.	Подпись и дата	Взам.инв.№				

					ТП409-23-63.88ЭМ		
					Дробильно-сортировочная сборно-разборная установка производительностью 200 тыс. м³ щебня в год		
Привязан:					Вариант	Стадия	Лист	Листов
						РП	102	
Инв.№					Щит открытый 1Щ. Панель 9 Схема электрическая подключений	Гипротранспут		

Альбом IV часть 2

Типовой проект. 409-23-63.88

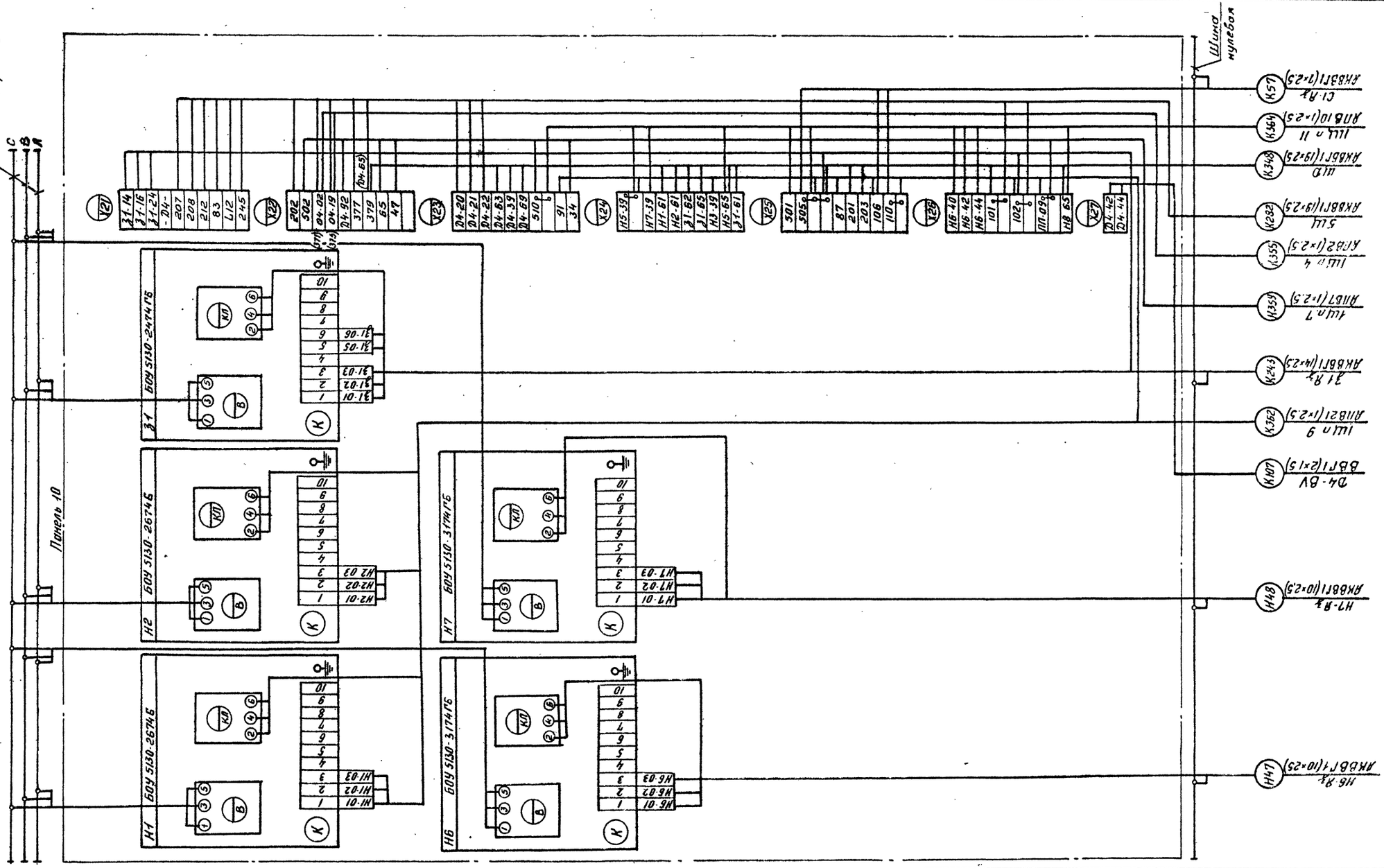

Привязан	ГИП	Котляров		11.84	ТП409-23-63.88 ЭМ		
	Н.контр.	Абашкина		11.84	Дробильно-сортировочная сборно-разборная установка производительностью 200 тыс. м³ щебня в год.		
	Нач.отд.	Гит			Вариант II	Стадия	Лист	Листов
	Гл.спец.	Державина				РП	103	
	Рук. гр.	Голиуллина		11.84	Щит открытый 1Щ Панель 10 Схема электрическая подключений	Гипротранспуть		
Инв. №	Инж.	Васютина						

Копировал. Дороничева

Формат А2

Инв. № подл. | Подпись и дата | Взам. инв. №

Альбом IV часть 2

Типовой проект. 409-23-63.88

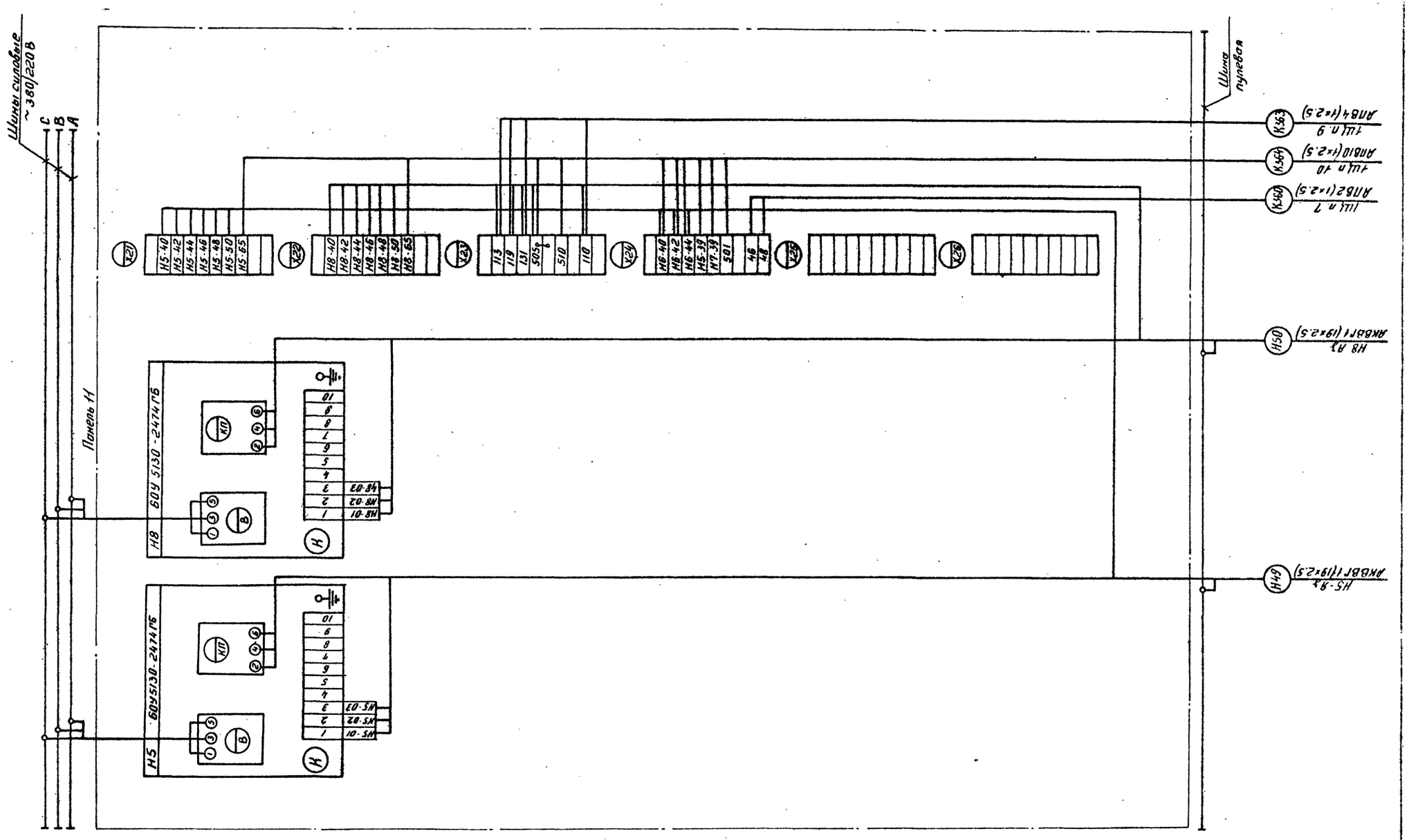

				ТП409-23-63.88 ЭМ			
				Дробильно-сортировочная сборно-разборная установка производительностью 200 тыс. м³ щебня в год			
Привязан:	ГИП	Котляров		Вариант II	Стадия	Лист	Листов
	Н. контр.	Абашкина			РП	104	
	Нач отд.	Гит					
	Гл спец.	Державина		Щит открытый 1 щ. Панель 11 схема электрическая подключений	Гипротранспуть		
	Рук. гр.	Галицкина					
Инв. №	Инж.	Васютина					

Копировал: Дороничева

Формат А2

Инв. № подл. | Подпись и дата | Взам. инв. №

Типовой проект 409-23-63.88 Альбом IV часть 2

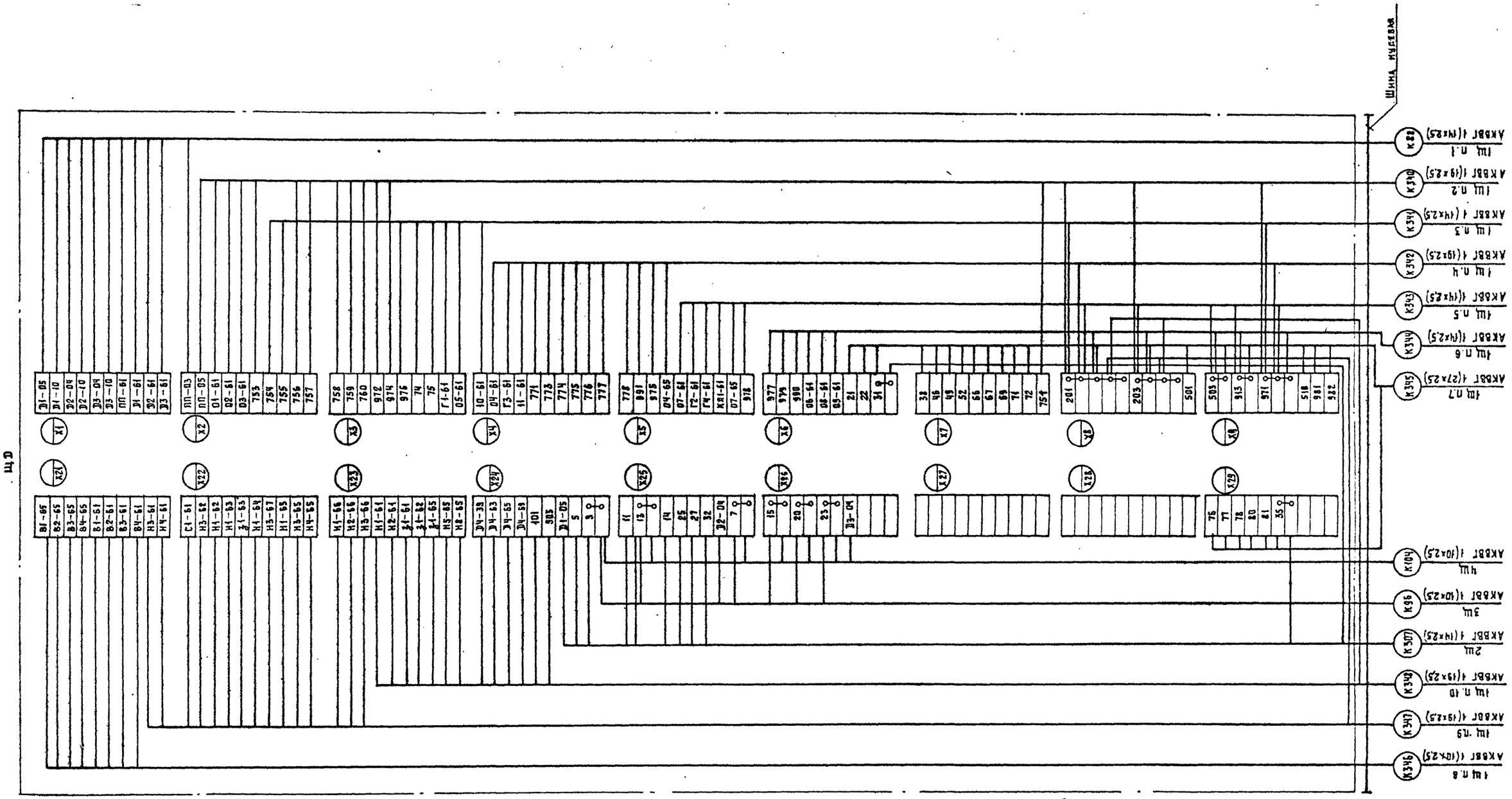

Инв.№ подл. | Подпись и дата | Взам. инв.№

Привязал				ТП409-23-63.88 ЭМ	
				Дробильно-сортировочная сборно-разборная установка производительностью 200 тыс м³ щебня в год.	
	ГИП	Котляров		Вариант II	Стадия: РП; Лист: 105; Листов:
	Н.контр.	Абашкина			
	Нач.отд.	Гит			
	Гл.спец.	Державина		Щит диспетчера ЩД. Схема электрическая подключений.	Гипротранспуть
	Рук.гр.	Галиуллина			
Инв.№	Инж.	Васютина			

Копировал: Артемова Формат А2

Альбом IV, часть 2

Типовой проект 409-23-63.88

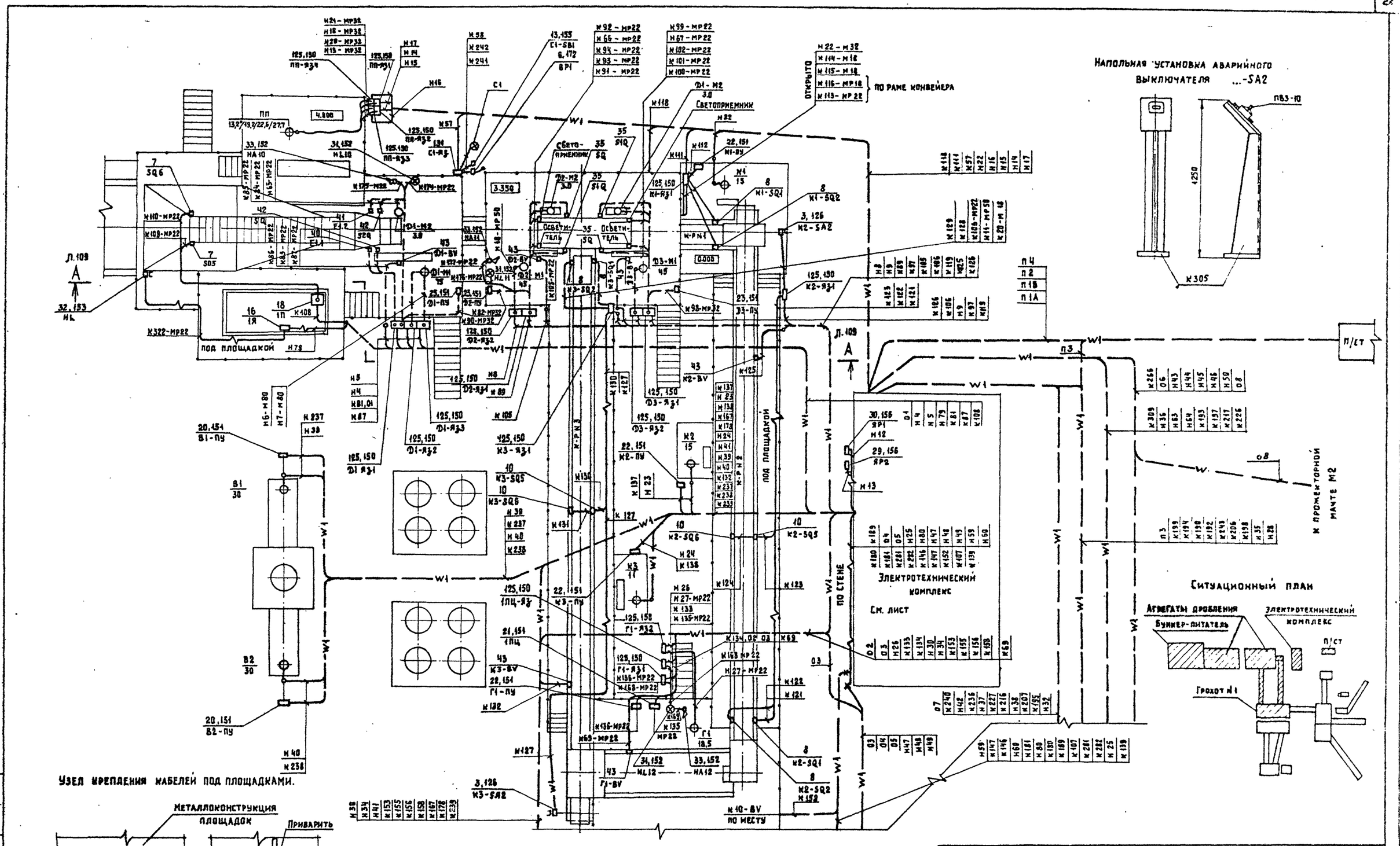

Привязан				ТП409-23-63.88 ЭМ		
				Дробильно-сортировочная сборно-разборная установка производительностью 200 тыс. м³ щебня в год		
	ГИП	Котляров	11.84	Вариант II	Стадия	Лист	Листов
	Н.контр.	Абашкина	11.84		РП	106	
	Нач. отд.	Гит		Расположение электрооборудования и прокладка сетей	Гипротранспуть		
	Гл. спец	Державина					
	Рук. гр	Редькин					
Инв. №	Инженер	Степаненко		План. (начало)			

Копировал Артемова

Формат А2

Инв. № подл. | Подпись и дата | Взам. инв. №

Типовой проект 409-23-63.88 Альбом IV, часть 2

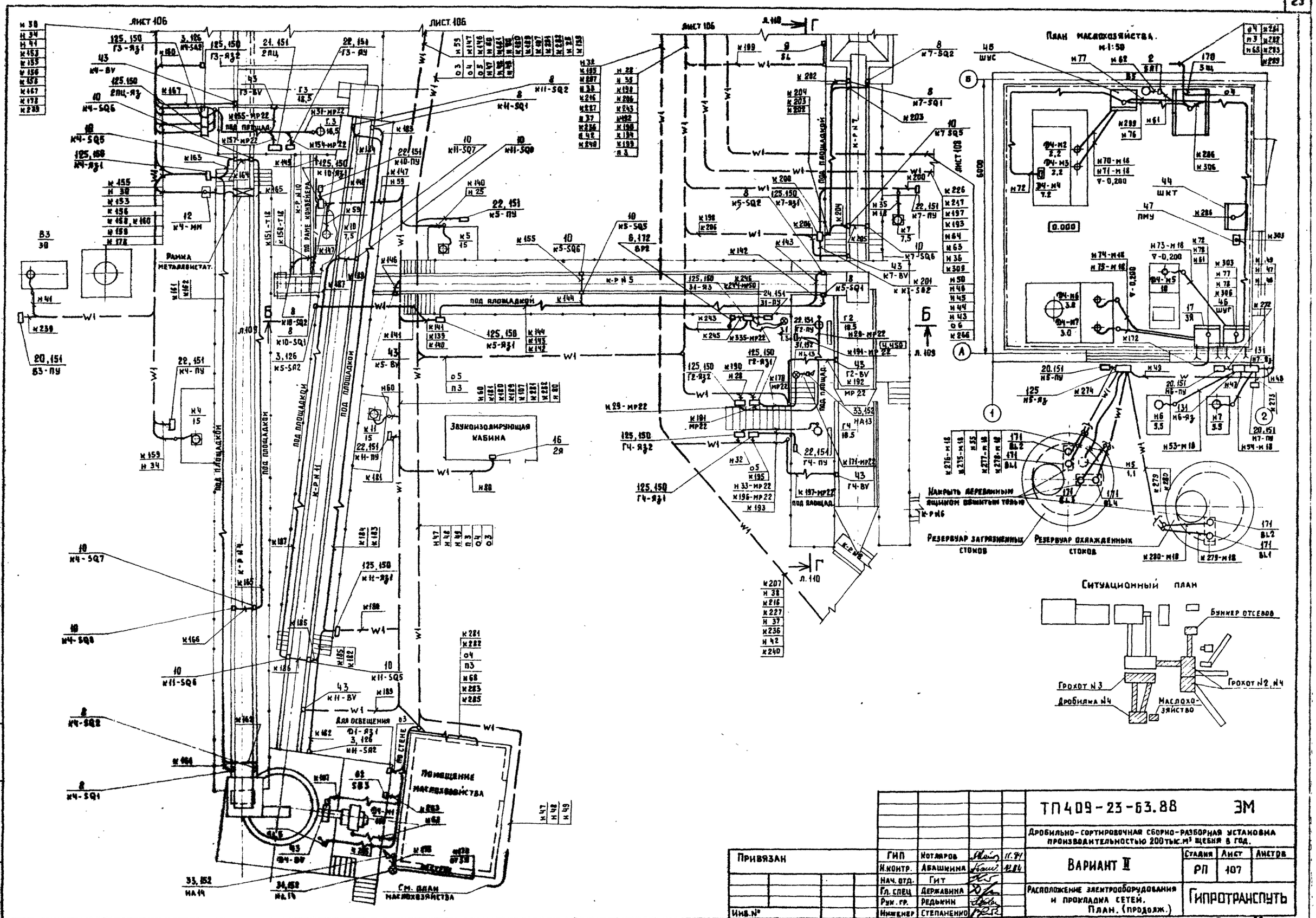

Привязан				ТП409-23-63.88 ЭМ			
				Дробильно-сортировочная сборно-разборная установка производительностью 200 тыс. м³ щебня в год.			
				ГИП	Котляров		11.84
				Н.контр.	Абашкина		12.84
				Нач. отд.	Гит		
				Гл. спец	Державина		
				Рук. гр.	Редькин		
Инв. №				Инженер	Степаненко		

Стадия	Лист	Листов
РП	107	

Вариант II

Расположение электрооборудования и прокладка сетей. План. (продолж.)

Гипротранспуть

Копировал Артемова

Формат А2

Инв. № подл. | Подпись и дата | Взам. инв. №

сф 969-06

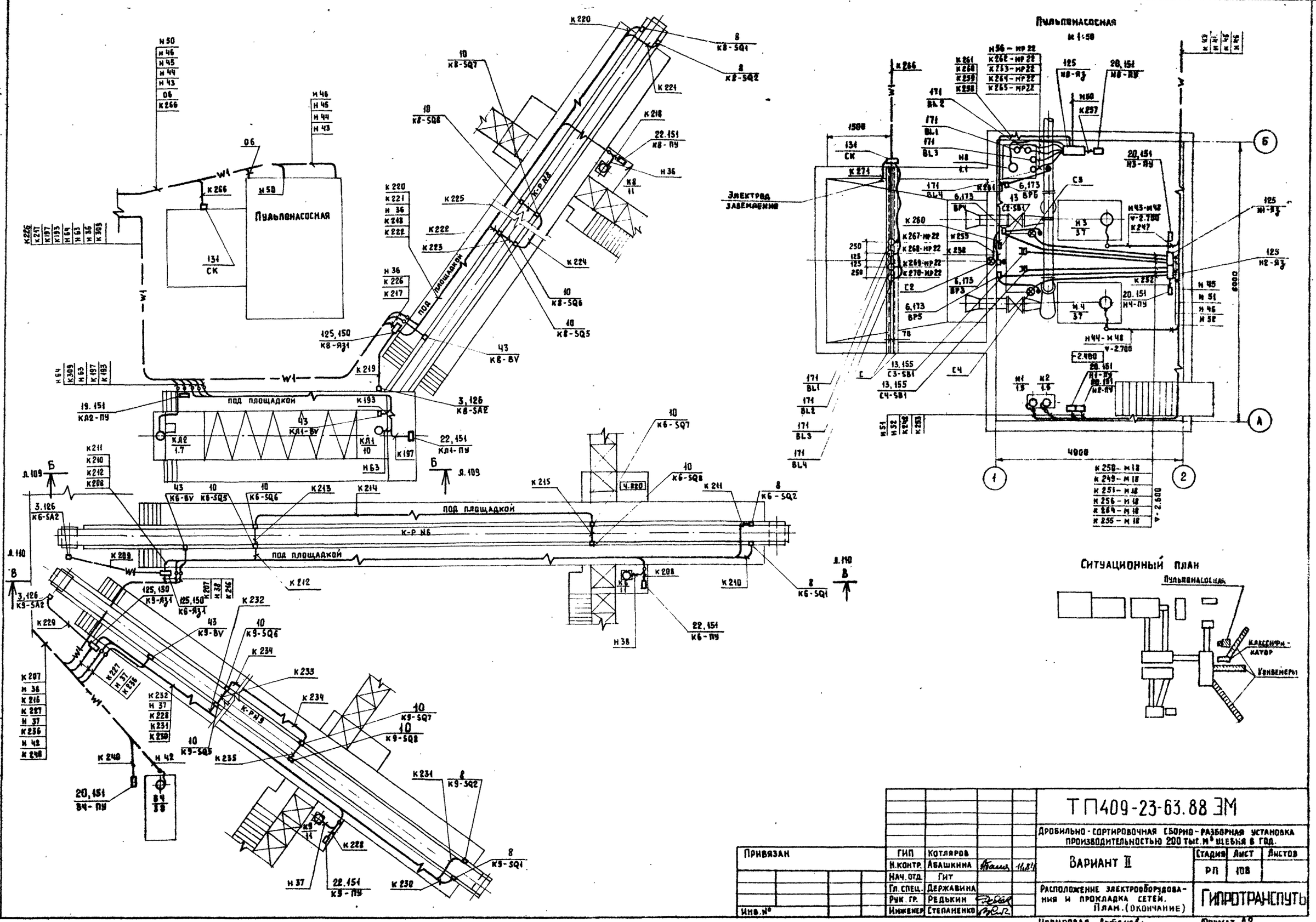

Альбом IV, часть 2

Типовой проект 409-23-63.88

Инв. № подл.	Подпись и дата	Взам. инв. №

Привязан	ГИП	Котляров	
	Н.контр.	Абашкина	11.84
	Нач. отд.	Гит	
	Гл. спец.	Державина	
	Рук. гр.	Редькин	
Инв. №	Инженер	Степаненко	

ТП409-23-63.88 ЭМ

Дробильно-сортировочная сборно-разборная установка производительностью 200 тыс. м³ щебня в год.

Вариант II

Стадия	Лист	Листов
РП	108	

Расположение электрооборудования и прокладка сетей. План. (окончание)

ГИПРОТРАНСПУТЬ

Копировал Артемова

Формат А2

Альбом IV часть 2

Типовой проект 409-23-63.88

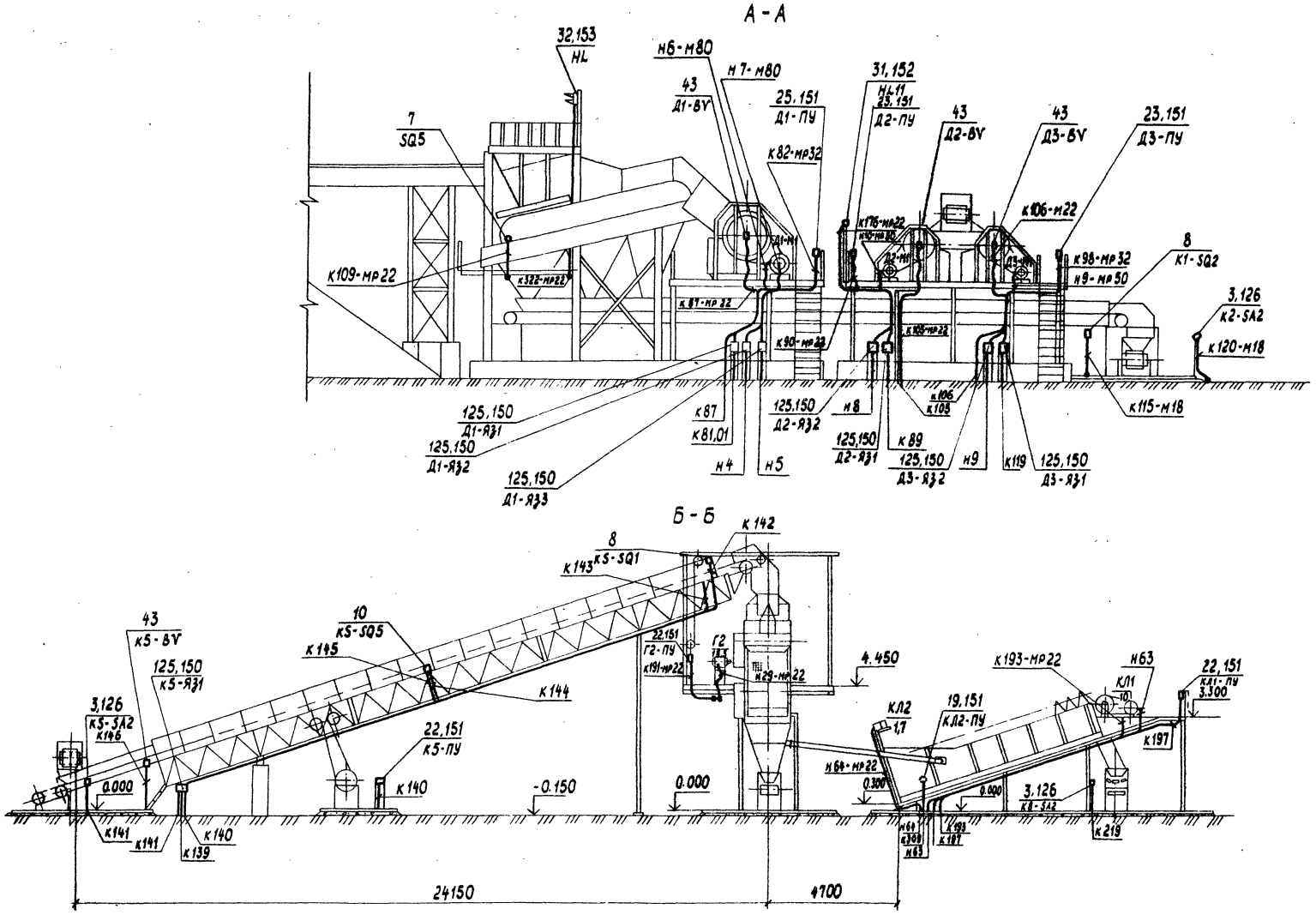

Привязан	Гип	Котляров		1.84	ТП409-23-63.88 ЭМ	
	Н.контр.	Абашкина		11.84	Дробильно-сортировочная сборно-разборная установка производительностью 200тыс.м³ щебня в год	
	Нач.отд.	Гит			Вариант II	Стадия: РП; Лист: 109; Листов:
	Гл.спец.	Державина			Расположение электрооборудования и прокладка сетей. Разрезы А-А, Б-Б	Гипротранслуть
Инв.№	Рук.гр.	Ребькин				
	Инж.	Степаненко				

Копировал: Майорова

Формат А2

Инв.№ подл. | Подпись и дата | Взам.инв.№

Альбом IV часть 2

Типовой проект 409-23-63.88

В-В

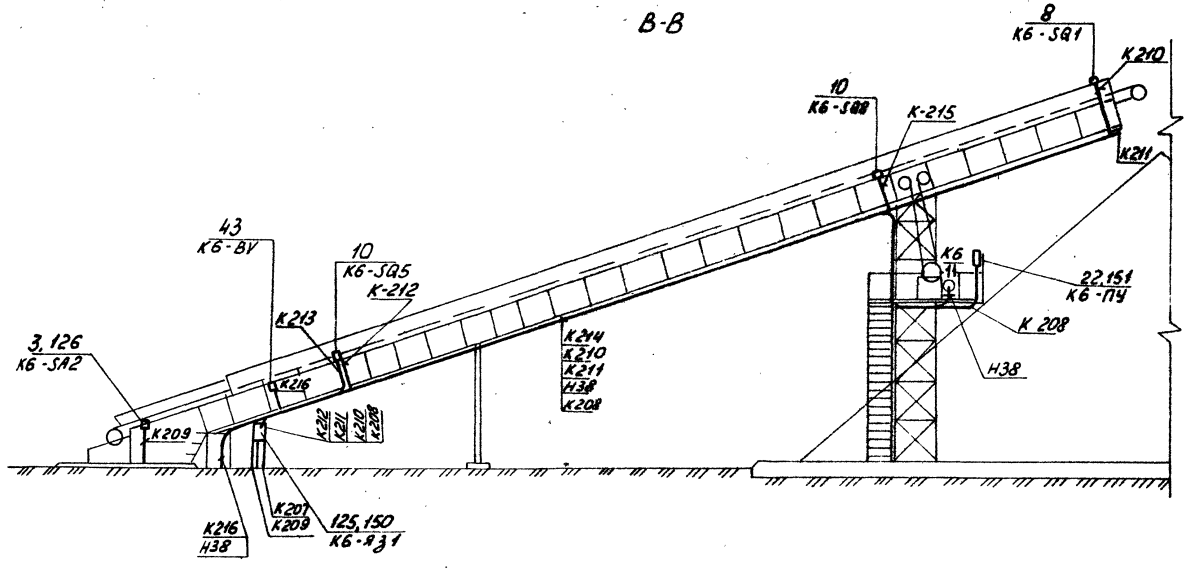

Г-Г

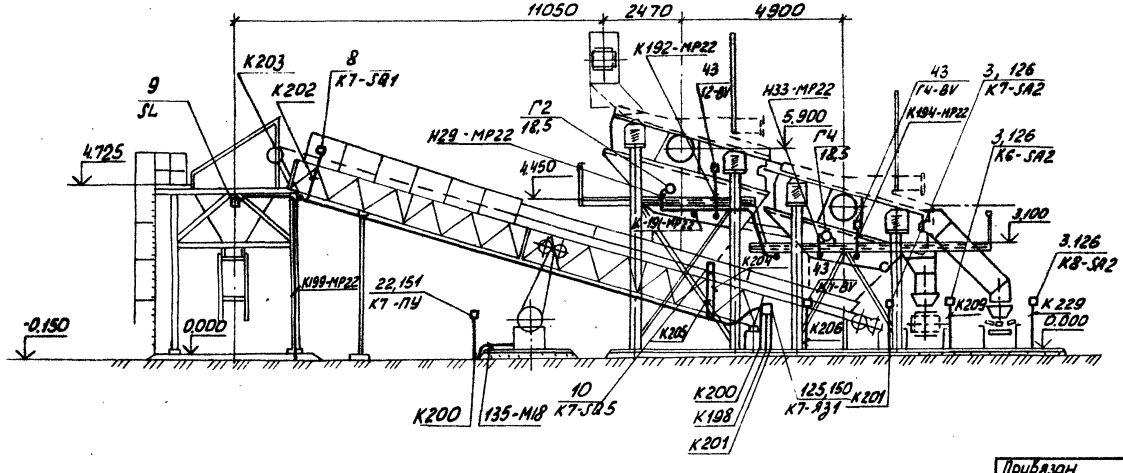

						ТП409-23-63.88 ЭМ	
						Дробильно-сортировочная сборно-разборная установка производительностью 200 тыс.м³ щебня в год	
Привязан		ГИП	Котляров		11.84	Вариант II	Стадия / Лист / Листов: РП / 110 /
		Н.контр.	Абашкина		11.84		
		Нач.отд.	Гитт				
		Гл.спец.	Державина			Расположение электрооборудования и прокладка сетей. Разрезы В-В, Г-Г	ГИПРОТРАНСПУТЬ
		Рук.гр.	Редькин				
Инв.№		Инж.	Степаненко				

Копировал: Лирер Формат А2

Инв.№ подл. | Подпись и дата | Взам.инв.№ | Инв.№ дубл.

Альбом IV, часть 2.

Типовой проект 409-23-63.88

Марка поз.	Обозначение	Наименование	Кол.	Масса ед. кг	Приме-чание
		Изделия заводов			
		(ГЭМ, УГЭМ)			
		Изделия для прокладки труб.			
		Ввод гибкий			
117		К1082 У3	6		шт
118		К1085 У3	10		шт
		Электромонтажные			
		изделия			
120		Профиль С-образный			
		К101/2У2	3		шт
		Профиль зетовый			
122		К235 У2	15		шт
123		К239 У2	5		шт
124		Полоса К106 У2	3		шт
126		Стойка К305 МУХЛ2	16		шт
131		коробка У614АУ2	4		шт
		Сборочные единицы			
173	ТМ4-97-73	Установка ЭКМ-19			
		на стене	4		шт
172		Установка ЭКМ-19			
		на стойке	2		шт
150	ЗМИ2	Напольная установка			
		ящика К655 с набор-			
		ными зажимами	33		шт
151	ЗМИ3	Напольная и настенная			
		установка поста			
		управления ПКУ15	35		шт
152	ЗМ44	Установка сирены СС-1			
		светильника НСП11			
		на стойке	5		шт

Марка поз.	Обозначение	Наименование	Кол.	Масса ед. кг	Приме-чание
153	ЗМИ4	Установка светофора			
		СС-2 на стойке	1		шт
154	5.407-77.1.380 М4	Комплект из одного			
		автоматического выклю-			
		чателя АП-50	1		шт
155	5.407-771.160 М4	Комплект из одного			
		кнопочного поста			
		управления ПКЕ	5		шт
156	5.407-55.1.170	Комплект из одного			
		однофидерного ящика			
		серии ЯВ3Ш	2		шт
		Материалы			
161		Швеллер №8 ГОСТ 8240-76	8	7,85	м
		Труба легкая ГОСТ			
		3262-75, Д-М-80х3,5	40	7,34	м
		Труба ГОСТ 10704-76			
162		Т 18х1,6	180	0,65	м
163		Т 33х2,0	25	1,53	м
164		Т 48х2,0	48	2,27	м
		Металлорукав негерметич-			
		ный ТУ22-3988-77			
63		Р3-Ц-Х-Ш-2293	450		м
64		Р3-Ц-Х-Ш-3293	50		м
65		Р3-Ц-Х-Ш-5093	20		м
		Кабель силовой АВВГ			
		ГОСТ 16442-80			
67		2х2,5-0,66	150		м
68		3х2,5-0,66	100		м
69		4х2,5-0,66	100		м
70		3х4-0,66	150		м
71		4х4-0,66	450		м
72		4х6-0,66	150		м
73		3х10-0,66	20		м
74		4х10-0,66	350		м
75		3х16-0,66	150		м
76		4х16-0,66	150		м
77		3х16+1х10-0,66	280		м
78		3х25+1х16-0,66	150		м

Марка поз	Обозначение	Наименование	Кол.	Масса ед. кг	Приме-чание
79		1х35-0,66	50		м
80		2х35-0,66	80		м
81		3х50-0,66	90		м
82		3х70-1	40		м
83		3х95-1	40		м
84		3х95+1х50-1	30		м
85		3х120+1х70-1	10		м
86		3х150+1х70-1	120		м
87		3х185+1х95-1	60		м
		Кабель силовой ВВГ			
		ГОСТ 6442-70			
88		2х1,5	1030		м
89		3х70	40		м
		Кабель гибкий КГ			
		ГОСТ 13497-77			
90		3х4+1х2,5	50		м
91		3х10	30		м
		Кабель контрольный КВВГ			
98		ГОСТ 1508-78 4х1,5	170		м
		Кабель контрольный АКВВГ			
92		ГОСТ 1508-78, 4х2,5	1300		м
93		7х2,5	520		м
94		10х2,5	1100		м
95		14х2,5	130		м
96		19х2,5	430		м
97		27х2,5	50		м
99		Провод ПВ2, ГОСТ 6323-79, 1х1,5	1160		м
100		Провод АПВ, ГОСТ 6323-79, 1х2,5	750		м
164		Труба асбестоцементная			
		длиной 3м в комплекте			
		с муфтой ГОСТ 1839-80	26,1		м участ

Инв. № подл. | Подпись и дата | Взам. инв. №

Привязан

Инв. №

ГИП	Котляров	
Н. контр.	Абашкина	
Нач. отд.	Гит	
Гл. спец.	Державина	
Рук. гр.	Редькин	
Инж.	Степаненко	

ТП 409-23-63.88 ЭМ

Дробильно-сортировочная сборно-разборная установка

Вариант II.

Стадия	Лист	Листов
РП	111	

Спецификация на изделия и материалы к листам 106...110

Гипротранспуть

Копировал Артемова

Формат А2

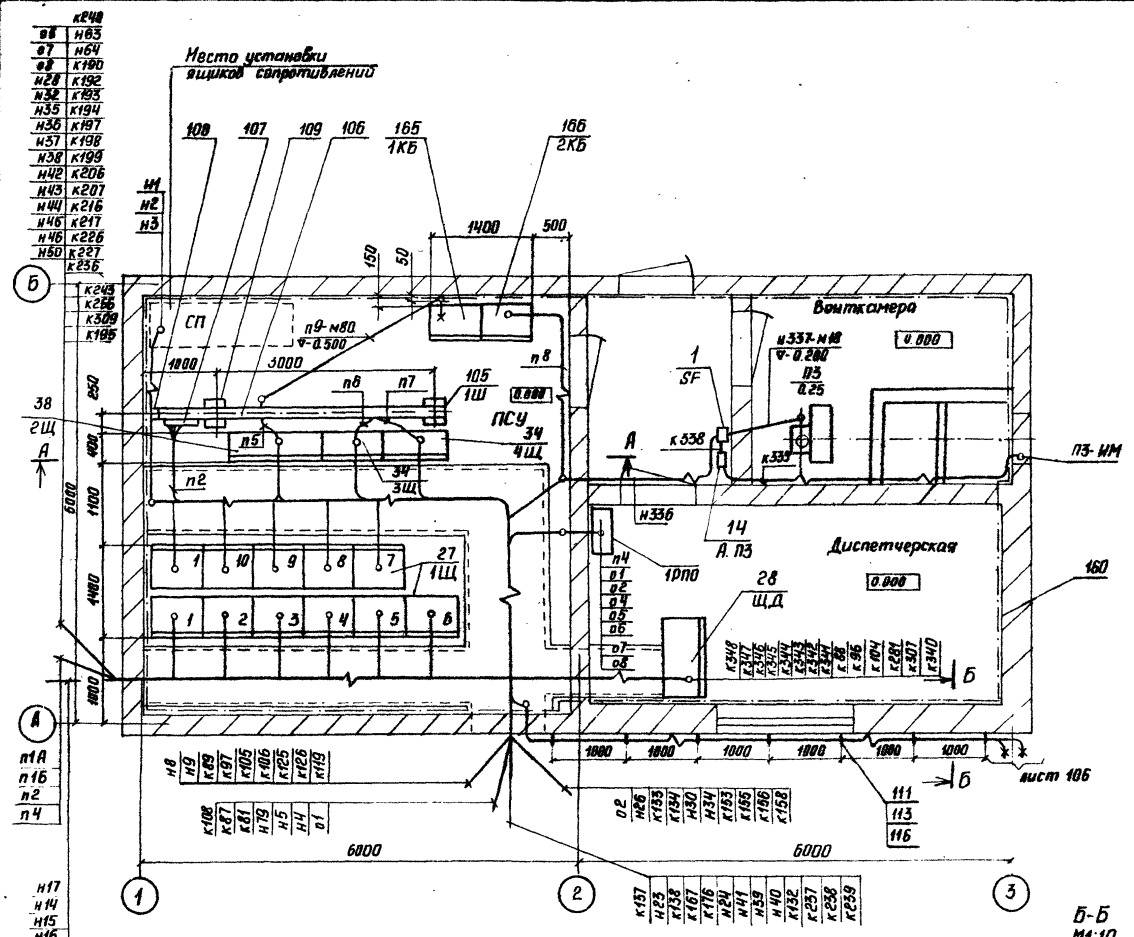

Спецификация на электрооборудование и материалы

Марка, поз.	Обозначение	Наименование	Кол.	Масса ед. кг	Примечание
27		Щит открытый (1Щ)	1		
38		Щит дробилки N1 (2Щ)	комп.		
34		Щит дробилки N2 (3Щ)	"		
34		Щит дробилки N3 (4Щ)	"		
166		Конденсаторная установка			
		УКН-0,38-150У3 (2КБ)	1		
165		Конденсаторная установка			
		УКН-0,38-75У3 (1КБ)	1		
28		Щит диспетчера (Щ.Д)	1		
—		Щит освещения (1РПО)	1		
1		Автомат АП50Б (SF)	1		
14		Пускатель ПМЛ-162102 (А.ПЗ)	1		
—		Исполнительный механизм (ПЗ-ИМ)	комп.		
106		Секция шинопровода прямая УГО22У3	1		изделие ГЭМ
107		Секция вводная УГО30У3	1		"
108		Заглушка торцевая УГО28У3	1		"
109		Стойка для установки шинопровода УГО84У3	2		"
160		Полоса ГОСТ 103-78, 4×40		1,26	40м; 50,4кг
111		Стойка К1151	32		изделие ГЭМ
113		Полка К1162	121		"
116		Скоба К1157	64		"
110		Подвеска К1166	32		"
66		Плита асбестоцементная размером 1200×300×8, тыс. условных плиток	64		
114		Соединитель перегородок К168	28		изделие ГЭМ
115		Ключ К1156	2		"

Привязан		ГИП	Котляров		11.84
		Н.контр.	Абашкина		11.84
		Нач.отд.	Гит		
		Гл.спец.	Державина		
		Рук. гр.	Редькин		
Инв.№		Инж.	Степанова		

ТП409-23-63.88ЭМ

Дробильно-сортировочная сборно-разборная установка производительностью 200 тыс.м³ щебня в год

Вариант II

Стадия	Лист	Листов
РП	112	

Расположение электрооборудования и прокладка сетей в электротехническом комплексе. Планы и разрез

Гипротранспуть

Копировал Сысоева

Формат А2

Альбом IV, часть 2

Типовой проект 409-23-63.88

Маркировка кабеля	Начало	Конец	По проекту: Марка	По проекту: Колич. кабелей, число и сечение жил, напряжение	По проекту: Общая длина, м	Проложен: Марка	Проложен: Колич. кабелей, число и сечение жил, напряж.	Проложен: Длина, м
П1А	П/СТ ПТКП	1Щ	АВВГ	1(3×185+1×95) 380В	30			
П1Б	—"—	—"—	"	1(3×185+1×95) "	30			
П2	—"—	1Ш (шинопровод)	"	1(3×150+1×70) "	30			
П3	—"—	5Щ	"	1(3×150+1×70) "	85			
П4	—"—	1РПО	"	1(3×16+1×10) "	40			
П5	1Ш (шинопровод)	2Щ	"	1(3×150+1×70) "	2			
П6	—"—	3Щ	"	1(3×150+1×70) "	2			
П7	—"—	4Щ	"	1(3×150+1×70) "	2			
П8	1Щ	2КБ	"	2(3×95+1×50) "	30			
П9	1Ш (шинопровод)	1КБ	"	1(3×120+1×70) "	8			
О1	ПСУ, 1РПО	Д1 - Я31	"	1(3×4) 220В	30			
О2	—"—	Г1 - Я31	"	1(3×4) "	25			
О3	Г1 - Я31	Д4 - Я31	"	1(3×4) "	44			
О4	ПСУ, 1РПО	(маслохозяйство)	"	1(2×2,5) "	56			
О5	—"—	Г2 - Я31	"	1(3×4) "	60			
О6	—"—	(пульпонасосная)	"	1(2×2,5) "	60			
О7	—"—	Прожекторная мачта М1	"	1(4×6) "	45			
О8	—"—	—"— М2	"	1(4×16) "	95	по	месту	
О9	Прожекторная мачта М2	—"— М3	"	1(4×16) "	65			
Н1	2Щ	СП	"	3(1×35) 380В	15			
Н2	—"—	—"—	"	3(1×35) "	15			
Н3	—"—	—"—	"	3(1×35) "	15			
Н4	—"—	Д1 - Я32	"	1(3×25) "	40			
Н5	—"—	Д1 - Я33	"	1(3×70) "	40			
Н6	Д1 - Я32	Д1 - М1 (статор)	КРПТ	комплектно				
Н7	Д1 - Я33	Д1 - М1 (ротор)	КРПТ	комплектно				
Н8	3Щ	Д2 - Я32	АВВГ	1(3×50) "	25			
Н9	4Щ	Д3 - Я32	"	1(3×50) "	20			
Н10	Д2 - Я32	Д2 - М1	КРПТ	комплектно				
Н11	Д3 - Я32	Д3 - М1	"	комплектно				
Н12	1Щ, пан. 6	ЯР1	АВВГ	1(3×10) "	20			
Н13	—"— —"—	ЯР2	"	1(2×35) "	25			
Н14	—"—, пан. 1	ПП - Я31	"	1(3×16) "	35			
Н15	—"— —"—	ПП - Я32	"	1(3×16) "	35			
Н16	—"— —"—	ПП - Я33	"	1(3×16) "	35			
Н17	—"— —"—	ПП - Я34	"	1(3×16) "	35			
Н18	ПП - Я31	ПП	КРПТ	1(3×10) "	7			
Н19	ПП - Я32	—"—	"	1(3×10) "	7			
Н20	ПП - Я33	—"—	"	1(3×10) "	7			
Н21	ПП - Я34	—"—	"	1(3×10) "	7			
Н22	1Щ, пан. 2	К1	АВВГ	1(4×10) "	25			
Н23	—"— —"—	К2	"	1(4×10) "	22			
Н24	—"— —"—	К3	"	1(4×4) "	25			
Н25	—"—, пан. 3	К5	"	1(4×10) "	35			
Н26	—"— —"—	Г1 - Я32	"	1(4×10) "	20			
Н27	Г1 - Я32	Г1	КРПТ	1(3×4+1×2,5) 380В	8			
Н28	1Щ, пан. 5	Г2 - Я32	АВВГ	1(4×10) "	60			
Н29	Г2 - Я32	Г2	КРПТ	1(3×4+1×2,5) "	10			
Н30	1Щ, пан. 4	Г3 - Я32	АВВГ	1(4×10) "	20			
Н31	Г3 - Я32	Г3	КРПТ	1(3×4×2,5) "	22			
Н32	1Щ, пан. 5	Г4 - Я32	АВВГ	1(4×10) "	62			
Н33	Г4 - Я32	Г4	КРПТ	1(3×4+1×2,5) "	5			
Н34	1Щ, пан. 4	К4	АВВГ	1(4×10) "	50			
Н35	—"—, пан. 5	К7	"	1(4×2,5) "	60			
Н36	—"—, пан. 6	К8	"	1(4×4) "	110			
Н37	—"— —"—	К9	"	1(4×4) "	110			
Н38	—"— —"—	К6	"	1(4×4) "	100			
Н39	—"—, пан. 8	В1	"	1(3×16+1×10) "	40			
Н40	—"— —"—	В2	"	1(3×16+1×10) "	43			
Н41	—"— —"—	В3	"	1(3×16+1×10) "	45			
Н42	—"— —"—	В4	"	1(3×16+1×10) "	75			
Н43	1Щ, пан. 9	Н3	"	1(3×25+1×16) "	70			
Н44	—"— —"—	Н4	"	1(3×25+1×16) "	72			
Н45	—"— —"—	Н1 - Я3	АКВВГ	1(19×2,5) 380В 220В	75			
Н46	—"— —"—	Н2 - Я3	"	1(19×2,5) "	75			
Н47	—"—, пан. 10	Н6 - Я3	"	1(7×2,5) "	70			
Н48	—"— —"—	Н7 - Я3	"	1(7×2,5) "	70			
Н49	—"—, пан. 11	Н5 - Я3	"	1(19×2,5) "	70			
Н50	—"— —"—	Н8 - Я3	"	1(19×2,5) "	70			
Н51	Н1 - Я3	Н1	АВВГ	1(3×2,5) 380В	10			
Н52	Н2 - Я3	Н2	"	1(3×2,5) "	10			
Н53	Н6 - Я3	Н6	АПВ	3(1×2,5) "	12			
Н54	Н7 - Я3	Н7	"	3(1×2,5) "	12			
Н55	Н5 - Я3	Н5	комплектно		—			
Н56	Н8 - Я3	Н8	АПВ	3(1×2,5) "	15			
К57	1Щ, пан. 10	С1 - Я3	АКВВГ	1(7×2,5) 220В	40			
К58	С1 - Я3	С1	"	1(4×2,5) "	5			
Н59	1Щ, пан. 3	К10	АВВГ	1(4×2,5) 380В	35			
Н60	—"—, пан. 4	К11	"	1(4×10) "	40			
Н61	3Я	SA1	"	1(3×2,5) "	5			
Н62	SA1	В5	ПВ2	3(1×1,5) "	2			

Взам. инв. №

Подпись и дата

Инв. № подл.

Привязан

Инв. №

ГИП	Котляров		11.84
Н. контр	Абашкина		11.84
Нач. отд.	Гит		
Гл. спец.	Державина		
Рук. гр.	Редькин		
Инж.	Степаненко		

ТП409-23-63.88 ЭМ

Дробильно-сортировочная сборно-разборная установка производительностью 200 тыс. м³ щебня в год

Вариант II

Стадия	Лист	Листов
РП	113	

Кабельный журнал (начало)

Гипротранспуть

Копировал Крашенинникова Формат А2

Альбом III, часть 2

Типовой проект 409-23-63.88

Маркировка кабеля	Начало	Конец	По проекту: Марка	По проекту: Колич. кабелей число и сечение жил, напряжение	По проекту: Общая длина, м	Проложен: Марка	Проложен: Колич. кабелей число и сечение жил, напряж	Проложен: Длина, м
Н 63	1Щ, пан 5	КЛ1	АВВГ	1(4×4) 380В	80			
Н 64	—"— —"—	КЛ2	"	1(4×2,5) "	70			
Н 65	Д1 – Я31	Д1 – М2	ПВ2	3(1×1,5) "	30			
Н 66	Д2 – Я31	Д2 – М2	"	3(1×1,5) "	30			
Н 67	Д3 – Я31	Д3 – М2	"	3(1×1,5) "	30			
Н 68	5Щ	Д4 – М1	ВВГ	2(3×70) "	30			
К 69	1Щ, пан. 3	Г1 – BV	"	1(2×1,5) 220В	35			
Н 70	ШУС	Д4 – М2	АПВ	4(1×2,5) 380В	16			
Н 71	—"—	Д4 – М3	"	4(1×2,5) "	16			
Н 72	—"—	Д4 – М4	"	4(1×2,5) "	16			
Н 73	ШУГ	Д4 – М5	АВВГ	1(4×4) "	10			
Н 74	3Я	Д4 – М6	АПВ	4(1×2,5) "	20			
Н 75	—"—	Д4 – М7	"	4(1×2,5) "	20			
Н 76	5Щ	ШУС	АВВГ	1(3×25+1×16) "	2			
Н 77	ШУС	ШУГ	"	1(3×25+1×16) "	6			
Н 78	ШУГ	3Я	"	1(3×2,5+1×16) "	2			
Н 79	1Щ, пан. 6	1Я	"	1(4×6) "	35			
Н 80	—"—"—	2Я	"	1(4×6) "	50			
К 81	2Щ	Д1 – Я31	АКВВГ	1(27×2,5) 220В	32			
К 82	Д1 – Я31	Д1 – ПУ	ПВ2	10(1×1,5) "	70			
К 83	—"—	SQ	"	2(1×1,5) "	10			
К 84	—"—	S2Q	"	2(1×1,5) "	24			
К 85	—"—	Е1,2	"	3(1×1,5) "	36			
К 86	—"—	Е1,1	"	2(1×1,5) "	18			
К 87	1Щ, пан.1	Д1 – BV	ВВГ	1(2×1,5) "	38			
К 88	—"—	ЩД	АКВВГ	1(14×2,5) "	15			
К 89	3Щ	Д2 – Я31	"	1(27×2,5) "	30			
К 90	Д2 – Я31	Д2 – ПУ	ПВ2	8(1×1,5) "	48			
К 91	—"—	S1Q	"	2(1×1,5) "	16			
К 92	—"—	SQ	"	2(1×1,5) "	20			
К 93	—"—	ОСВЕТИТЕЛЬ	"	2(1×1,5) "	14			
К 94	—"—	СВЕТОПРИЕМНИК	"	3(1×1,5) "	36			
К 95	3Щ	1Щ, пан. 2	АКВВГ	1(4×2,5) "	10			
К 96	—"—	ЩД	"	1(10×2,5) "	15			
К 97	4Щ	Д3 – Я31	"	1(27×2,5) "	25			
К 98	Д4 – Я31	Д3 – ПУ	ПВ2	8(1×1,5) "	48			
К 99	—"—	S1Q	"	2(1×1,5) "	16			
К100	—"—	SQ	"	2(1×1,5) "	20			
К101	—"—	ОСВЕТИТЕЛЬ	"	2(1×1,5) "	14			
К102	—"—	СВЕТОПРИЕМНИК	"	3(1×1,5) "	36			
К103	4Щ	1Щ, пан. 2	АКВВГ	1(4×2,5) "	10			
К104	—"—	ЩД	"	1(10×2,5) "	15			
К105	1Щ, пан.1	Д2 – BV	ВВГ	1(2×1,5) "	35			
К106	—"—"—	Д3 – BV	"	1(2×1,5) "	30			
К107	—"—, пан.10	Д4 – BV	"	1(2×1,5) "	60			

Маркировка кабеля	Начало	Конец	По проекту: Марка	По проекту: Колич. кабелей число и сечение жил, напряжение	По проекту: Общая длина, м	Проложен: Марка	Проложен: Колич. кабелей число и сечение жил, напряж	Проложен: Длина, м
К108	1Щ, пан.1	1П	АКВВГ	1(19×2,5) 220В	38			
К109	1П	SQ5	ПВ2	4(1×1,5) "	64			
К110	—"—	SQ6	"	4(1×1,5) "	72			
К111	1Щ, пан.2	К1 – Я31	АКВВГ	1(10×2,5) "	32			
К112	К1 – Я32	К1 – ПУ	"	1(10×2,5) "	1			
К113	—"—	К1 – SA2	АПВ	2(1×2,5) "	52			
К114	—"—	К1 – SQ1	"	4(1×2,5) "	16			
К115	—"—	К1 – SQ2	"	4(1×2,5) "	12			
К116	—"—	К1 – SQ5	"	2(1×2,5) "	28			
К117	К1 – SQ5	К1 – SQ6	"	2(1×2,5) "	8			
К118	1Щ, пан.2	К1 – BV	ВВГ	1(2×1,5) "	35			
К119	—"— —"—	К2 – Я31	АКВВГ	1(7×2,5) "	15			
К120	К2 – Я31	К2 – SA2	"	1(4×2,5) "	5			
К121	—"—	К2 – SQ1	"	1(4×2,5) "	23			
К122	—"—	К2 – SQ2	"	1(4×2,5) "	25			
К123	—"—	К2 – SQ5	"	1(4×2,5) "	15			
К124	К2 – SQ5	К2 – SQ6	"	1(4×2,5) "	3			
К125	1Щ, пан.2	К2 – BV	ВВГ	1(2×1,5) "	15			
К126	—"— —"—	К3 – Я31	АКВВГ	1(7×2,5) "	32			
К127	К3 – Я31	К3 – SA2	"	1(4×2,5) "	6			
К128	—"—	К3 – SQ1	"	1(4×2,5) "	22			
К129	—"—	К3 – SQ2	"	1(4×2,5) "	25			
К130	—"—	К3 – SQ5	"	1(4×2,5) "	15			
К131	К3 – SQ5	К3 – SQ6	"	1(4×2,5) "	3			
К132	1Щ, пан.2	К3 – BV	ВВГ	1(2×1,5) "	30			
К133	—"—, пан.3	1ПЦ – Я3	АКВВГ	1(7×2,5) "	25			
К134	—"— —"—	Г1 – Я31	"	1(7×2,5) "	25			
К135	1ПЦ – Я3	1ПЦ	ПВ2	5(1×1,5) "	30			
К136	Г1 – Я31	Г1 – ПУ	"	5(1×1,5) "	30			
К137	1Щ, пан.2	К2 – ПУ	АВВГ	1(10×2,5) "	15			
К138	—"— —"—	К3 – ПУ	"	1(10×2,5) "	20			
К139	—"— —"—	К5 – Я31	"	1(10×2,5) "	40			
К140	К5 – Я31	К5 – ПУ	"	1(10×2,5) "	8			
К141	—"—	К5 – SA2	"	1(4×2,5) "	8			
К142	—"—	К5 – SQ1	"	1(4×2,5) "	22			
К143	—"—	К5 – SQ2	"	1(4×2,5) "	25			

Взам. инв. № | Подпись и дата | Инв. № подл.

Привязан

Инв. №

ГИП	Котляров		11.94
Н контр	Абашкина		11.94
Нач.отд	Гит		
Гл.спец.	Державина		
Рук. гр.	Редькин		
Инженер	Степаненко		

ТП 409-23-63.88 ЭМ

Дробильно-сортировочная сборно-разборная установка производительностью 200 тыс.м³ щебня в год

Вариант II

Кабельный журнал (продолжение1)

Стадия	Лист	Листов
РП	114	

Гипротранспуть

Копировал Крашенинникова

Формат А2

Маркировка кабеля	Начало	Конец	По проекту: Марка	По проекту: Колич. кабелей, число и сечение жил, напряжение	По проекту: Общая длина, м	Проложен: Марка	Проложен: Колич. кабелей число и сечение жил, напряж.	Проложен: Длина, м
К144	К5 - ЯЗ1	К5 - SQ5	АКВВГ	1(4×2,5) 220В	10			
К145	К5 - SQ5	К5 - SQ6	"	1(4×2,5) "	3			
К146	1Щ, пан.3	К5 - ВУ	ВВГ	1(2×1,5) "	36			
К147	—"—	К10 - ЯЗ1	АКВВГ	1(10×2,5) "	25			
К148	К10 - ЯЗ1	К10 - ПУ	"	1(10×2,5) "	10			
К149	—"—	К10 - SA2	"	1(4×2,5) "	5			
К150	—"—	К10 - SQ1	"	1(4×2,5) "	15			
К151	—"—	К10 - SQ2	"	1(4×2,5) "	18			
К152	1Щ, пан.3	К10 - ВУ	ВВГ	1(2×1,5) "	32			
К153	—"—, пан.4	Г3 - ЯЗ1	АКВВГ	1(7×2,5) "	22			
К154	Г3 - ЯЗ1	Г3 - ПУ	ПВ2	5(1×1,5) "	100			
К155	1Щ, пан.4	Г3 - ВУ	ВВГ	1(2×1,5) "	42			
К156	—"—, пан.4	2ПЦ - ЯЗ	АКВВГ	1(7×2,5) "	60			
К157	2ПЦ - ЯЗ	2ПЦ	ПВ2	5(1×1,5) "	55			
К158	1Щ, пан.4	К4 - ЯЗ1	АКВВГ	1(10×2,5) "	38			
К159	К4 - ЯЗ1	К4 - ПУ	"	1(10×2,5) "	18			
К160	—"—	К4 - SA2	"	1(4×2,5) "	18			
К161	—"—	К4 - SQ1	"	1(4×2,5) "	30			
К162	—"—	К4 - SQ2	"	1(4×2,5) "	3			
К163	—"—	К4 - SQ5	"	1(4×2,5) "	4			
К164	К4 - SQ5	К4 - SQ6	"	1(4×2,5) "	3			
К165	К4 - SQ6	К4 - SQ7	"	1(4×2,5) "	24			
К166	К4 - SQ7	К4 - SQ8	"	1(4×2,5) "	3			
К167	1Щ, пан.4	К4 - ВУ	ВВГ	1(2×1,5) "	38			
К168	Г1 - ЯЗ1	HL 12	АПВ	2(1×2,5) "	6			
К169	HL 12	HA 12	"	2(1×2,5) "	2			
К170	Г2 - ЯЗ1	HL 13	"	2(1×2,5) "	6			
К171	HL 13	HA 13	"	2(1×2,5) "	2			
К172	3Я	HL 14	АКВВГ	1(4×2,5) "	10			
К173	HL 14	HA 14	"	1(4×2,5) "	1			
К174	Д1 - ЯЗ1	HL 10	АПВ	2(1×2,5) "	8			
К175	—"—	HA 10	"	2(1×2,5) "	8			
К176	Д2 - ЯЗ1	HL 11	"	2(1×2,5) "	8			
К177	—"—	HA 11	"	2(1×2,5) "	8			
К178	1Щ, пан.4	К4 - МИ(шкаф)	АКВВГ	1(7×2,5) "	40			
К179	К4 - МИ(шкаф)	К4 - МИ(рамка)	РК-75	Комплектно				
К180	1Щ, пан.4	К11 - ЯЗ1	АКВВГ	1(10×2,5) 220В	50			
К181	—"—	К11 - ПУ	"	1(10×2,5) "	40			
К182	К11 - ЯЗ1	К11 - SA2	"	1(4×2,5) "	12			
К183	—"—	К11 - SQ1	"	1(4×2,5) "	26			
К184	—"—	К11 - SQ2	"	1(4×2,5) "	28			
К185	—"—	К11 - SQ5	"	1(4×2,5) "	6			
К186	К11 - SQ5	К11 - SQ6	"	1(4×2,5) "	3			
К187	К11 - SQ6	К11 - SQ7	"	1(4×2,5) "	22			
К188	К11 - SQ7	К11 - SQ8	"	1(4×2,5) "	3			
К189	1Щ, пан.4	К11 - ВУ	ВВГ	1(2×2,5) 220В	60			
К190	—"— пан. 5	Г2 - ЯЗ1	АКВВГ	1(7×2,5) "	60			
К191	Г2 - ЯЗ1	Г2 - ПУ	ПВ2	5(1×1,5) "	40			
К192	1Щ, пан.5	Г2 - ВУ	ВВГ	1(2×1,5) "	65			
К193	—"—"—	КА1 - ВУ	"	1(2×1,5) "	80			
К194	—"—"—	Г4 - ВУ	"	1(2×1,5) "	46			
К195	—"—"—	Г4 - ЯЗ1	АКВВГ	1(7×2,5) "	60			
К196	Г4 - ЯЗ1	Г4 - ПУ	ПВ2	5(1×1,5) "	65			
К197	1Щ, пан.5	КА1 - ПУ	АКВВГ	1(10×2,5) "	80			
К198	—"—"—	К7 - ЯЗ1	"	1(10×2,5) "	52			
К199	—"—"—	К7 - SL	КВВГ	1(4×1,5) "	45			
К200	К7 - ЯЗ1	К7 - ПУ	АКВВГ	1(10×2,5) "	10			
К201	—"—	К7 - SA2	"	1(4×2,5) "	12			
К202	—"—	К7 - SQ1	"	1(4×2,5) "	12			
К203	—"—	К7 - SQ2	"	1(4×2,5) "	3			
К204	—"—	К7 - SQ5	"	1(4×2,5) "	5			
К205	К7 - SQ5	К7 - SQ6	"	1(4×2,5) "	3			
К206	1Щ, пан.5	К7 - ВУ	ВВГ	1(2×1,5) "	60			
К207	—"—, пан 6	К6 - ЯЗ1	АКВВГ	1(10×2,5) "	78			
К208	К6 - ЯЗ1	К6 - ПУ	"	1(10×2,5) "	28			
К209	—"—	К6 - SA2	"	1(4×2,5) "	10			
К210	—"—	К6 - SQ1	"	1(4×2,5) "	25			
К211	—"—	К6 - SQ2	"	1(4×2,5) "	3			
К212	—"—	К6 - SQ5	"	1(4×2,5) "	6			
К213	К6 - SQ5	К6 - SQ6	"	1(4×2,5) "	3			
К214	К6 - SQ6	К6 - SQ7	"	1(4×2,5) "	22			
К215	К6 - SQ7	К6 - SQ8	"	1(4×2,5) "	3			
К216	1Щ, пан.6	К6 - ВУ	ВВГ	1(2×1,5) "	80			
К217	—"—	К8 - ЯЗ1	АКВВГ	1(10×2,5) "	70			
К218	К8 - ЯЗ1	К8 - ПУ	"	1(10×2,5) "	38			
К219	—"—	К8 - SA2	"	1(4×2,5) "	8			
К220	—"—	К8 - SQ1	"	1(4×2,5) "	35			
К221	—"—	К8 - SQ2	"	1(4×2,5) "	38			
К222	—"—	К8 - SQ5	"	1(4×2,5) "	8			
К223	К8 - SQ5	К8 - SQ6	"	1(4×2,5) "	3			
К224	К8 - SQ6	К8 - SQ7	"	1(4×2,5) "	24			

Инв. № подл. | Подпись и дата | Взам. инв. №

Привязан

Инв. №

ГИП	Котляров		11.84
Н.контр.	Абашкина		11.84
Нач.отд.	Гит		
Гл.спец.	Державина		
Рук.гр.	Редькин		
Инж.	Степаненко		

ТП 409-23-63.88 ЭМ

Дробильно-сортировочная сборно-разборная установка производительностью 200 тыс. м³ щебня в год

Вариант II

Кабельный журнал (продолжение 2)

Стадия	Лист	Листов
РП	115	

Гипротранспуть

Копировал Крашенинникова

Формат А2

Альбом IV, часть 2

Типовой проект 409-23-63.88

Маркировка кабеля	Начало	Конец	По проекту: Марка	По проекту: Колич. кабелей, число и сечение жил, напряжение	По проекту: Общая длина, м	Проложен.: Марка	Проложен.: Колич. кабелей, число и сечение жил, напряж.	Проложен.: Длина, м
К225	К8 - SQ7	К8 - SQ8	АКВВГ	1(4×2,5) 220В	3			
К226	1Щ. пан. 6	К8 - BV	ВВГ	1(2×1,5) "	75			
К227	—"— —"—	К9 - ЯЗ1	АКВВГ	1(10×2,5) "	75			
К228	К9 - ЯЗ1	К9 - ПУ	"	1(10×2,5) "	38			
К229	—"—	К9 - SA2	"	1(4×2,5) "	8			
К230	—"—	К9 - SQ1	"	1(4×2,5) "	38			
К231	—"—	К9 - SQ2	"	1(4×2,5) "	40			
К232	—"—	К9 - SQ5	"	1(4×2,5) "	10			
К233	К9 - SQ5	К9 - SQ6	"	1(4×2,5) "	3			
К234	К9 - SQ6	К9 - SQ7	"	1(4×2,5) "	24			
К235	К9 - SQ7	К9 - SQ8	"	1(4×2,5) "	3			
К236	1Щ. пан. 6	К9 - BV	ВВГ	1(2×1,5) "	78			
К237	—"— пан. 8	В1 - ПУ	АКВВГ	1(4×2,5) "	42			
К238	—"— —"—	В2 - ПУ	"	1(4×2,5) "	45			
К239	—"— —"—	В3 - ПУ	"	1(4×2,5) "	54			
К240	—"— —"—	В4 - ПУ	"	1(4×2,5) "	75			
К241	С1 - ЯЗ	ВР1	"	1(4×2,5) "	5			
К242	—"—	С1 - SB1	"	1(4×2,5) "	5			
К243	1Щ. пан. 10	З1 - ЯЗ	"	1(14×2,5) 380В 220В	62			
К244	З1 - ЯЗ	З1 -	ПВ2	20(1×1,5) "	120			
К245	—"—	ВР2	"	2(1×1,5) 220В	12			
К246	—"—	З1 - ПУ	АКВВГ	1(10×1,5) "	1			
К247	Н1 - ЯЗ	Н3 - ПУ	АКВВГ	1(4×2,5) "	1			
К248	—"—	Н1 - ПУ	"	1(4×2,5) "	8			
К249	—"—	ВР4	АПВ	2(1×2,5) "	10			
К250	—"—	С3	"	2(1×2,5) "	10			
К251	—"—	С3 - SB1	"	3(1×2,5) "	15			
К252	Н2 - ЯЗ	Н4 - ПУ	АКВВГ	1(4×2,5) "	1			
К253	—"—	Н2 - ПУ	"	1(4×2,5) "	8			
К254	—"—	ВР5	АПВ	2(1×2,5) "	10			
К255	—"—	С4	"	2(1×2,5) "	10			
К256	—"—	С4 - SB1	"	3(1×2,5) "	15			
К257	Н8 - ЯЗ	Н8 - ПУ	АКВВГ	1(4×2,5) "	1			
К258	—"—	ВР3	"	1(4×2,5) "	8			
К259	—"—	С2	"	1(4×2,5) "	8			
К260	—"—	С2 - SB1	"	1(4×2,5) "	8			
К261	—"—	ВР - 6	"	1(4×2,5) "	4			
К262	—"—	BL1	АПВ	2(1×2,5) "	6			
К263	—"—	BL2	"	2(1×2,5) "	6			
К264	—"—	BL3	"	2(1×2,5) "	6			
К265	—"—	BL4	"	2(1×2,5) "	6			
К266	1Щ. пан. 9	СК	АКВВГ	1(10×2,5) "	70			
К267	СК	BL1	АПВ	2(1×2,5) "	10			
К268	—"—	BL2	"	2(1×2,5) "	10			
К269	—"—	BL3	"	2(1×2,5) "	10			

Маркировка кабеля	Начало	Конец	По проекту: Марка	По проекту: Колич. кабелей, число и сечение жил, напряжение	По проекту: Общая длина, м	Проложен.: Марка	Проложен.: Колич. кабелей, число и сечение жил, напряж.	Проложен.: Длина, м
К270	СК	BL4	АПВ	2(4×2,5) 220В	10			
К271		Полоса заземления	"	1×2,5	2			
К272	Н6 - ЯЗ	Н6 - ПУ	АКВВГ	1(4×2,5) 220В	1			
К273	Н7 - ЯЗ	Н7 - ПУ	"	1(4×2,5) "	1			
К274	Н5 - ЯЗ	Н5 - ПУ	"	1(4×2,5) "	1			
К275	— —	BL1 Резервуар	АПВ	2(1×2,5) "	10			
К276	— —	BL2 загрязнен-	"	2(1×2,5) "	10			
К277	— —	BL3 ных	"	2(1×2,5) "	14			
К278	— —	BL4 стоков	"	2(1×2,5) "	14			
К279	— —	BL1 Резервуар охлажден-	"	2(1×2,5) "	14			
К280	— —	BL2 ной воды	"	2(1×2,5) "	14			
К281	5Щ	ЩД	АКВВГ	1(10×2,5) "	60			
К282	— —	1Щ пан. 10	"	1(19×2,5) "	60			
К283	—"—	SB3	"	1(4×2,5) "	15			
К284	—"—	SL	АПВ	2(1×2,5) "	14			
К285	—"—	SL3	"	2(1×2,5) "	14			
К286	—"—	ШКТ	АКВВГ	1(4×2,5) "	10			
К287	ШКТ	R1	АПВ	3(1×2,5) "	18			
К288	—"—	R2	"	3(1×2,5) "	18			
К289	—"—	R3	"	3(1×2,5) "	12			
К290	—"—	R4	"	3(1×2,5) "	12			
К291	—"—	R5	"	3(1×2,5) "	12			
К292	—"—	R6	"	3(1×2,5) "	14			
К293	—"—	R7	КВВГ	1(4×1,5) "	20			
К294	—"—	R8	"	1(4×1,5) "	20			
К295	—"—	R9	"	1(4×1,5) "	20			
К296	—"—	R10	"	1(4×1,5) "	20			
К297	—"—	R11	"	1(4×1,5) "	20			
К298	—"—	R12	"	1(4×1,5) "	20			
К299	5Щ	ШУС	АКВВГ	1(14×2,5) "	2			
К300	ШУС	SL1; SL2, SK	АПВ	5(1×2,5) "	35			
К301	—"—	SK1	"	3(1×2,5) "	20			
К302	ШУГ	SP	"	2(1×2,5) "	14			
К303	—"—	ПМУ	АКВВГ	1(7×2,5) "	6			
К304	—"—	З1	АПВ	2(1×2,5) "	14			
К305	—"—	З2	"	2(1×2,5) "	14			

Разводка по заводским чертежам

Взам. инв. №

Подпись и дата

Инв. № подл.

Привязан

Инв. №

ГИП	Котляров	[signature]	11.84
Н контр	Абашкина	[signature]	11.84
Нач. отд	Гит	[signature]	
Гл спец	Державина	[signature]	
Рук. гр	Редькин	[signature]	
Инженер	Степаненко	[signature]	

ТП409-23-63.88 ЭМ

Дробильно-сортировочная сборно-разборная установка производительностью 200 тыс. м³ щебня в год.

Вариант II

Кабельный журнал (продолжение 3)

Стадия	Лист	Листов
РП	116	

Гипротранспуть

Копировал Крашенинникова

Формат А2

Альбом IV, часть 2

Типовой проект 409-23-63.88

Маркировка кабеля	Начало	Конец	По проекту: Марка	По проекту: Колич. кабелей, число и сечение жил, напряжение	По проекту: Общая длина, м	Проложен: Марка	Проложен: Колич. кабелей, число и сечение жил, напряжен.	Проложен: Длина, м
К 306	5Щ	ШУГ	АКВВГ	1(4×2,5) 220В	10			
К 307	2Щ	ЩД	"	1(4×2,5) "	15			
К 308	—"—	1Щ, пан 1	"	1(4×2,5) "	10			
К 309	1Щ, пан.5	КЛ2-ПУ	"	1(10×2,5) "	70			
Н 310	1Я	Розетка для связи XS2	АВВГ	1(2×2,5) "	5			
Н 311	—"—	П1 - XS1	"	1(3×2,5) "	3			
К 313	А, П1	П1 - ИМ	АКВВГ	1(7×2,5) "	3			
К 314	1Я	А, П1	"	1(4×2,5) "	6	Звукоизолирующая		
						кабина у питателя		
Н 316	1Я	ЕК1	АВВГ	1(3×2,5) "	5			
Н 317	ЕК1	ЕК2	"	1(3×2,5) "	1			
Н 318	1Я	SA1	"	1(3×2,5) "	6			
Н 319	SA1	ЕК3	"	1(3×2,5) "	3			
Н 320	ЕК3	ЕК4	"	1(3×2,5) "	1			
К 321	1Я	ДТКБ	АКВВГ	1(4×2,5) "	3			
К 322	—"—	HL (светофор)	"	1(4×2,5) "	15			
Н 323	2Я	Розетка для связи XS2	АВВГ	1(2×2,5) "	5			
Н 324	—"—	П2 - XS1	"	1(3×2,5) "	3			
К 326	А П2	П2 - ИМ	АКВВГ	1(7×2,5) "	3			
К 327	2Я	А, П2	АКВВГ	1(4×2,5) "	6	Звукоизолирующая		
						кабина у грохотов		
Н 329	2Я	ЕК1	АВВГ	1(3×2,5) "	5			
Н 330	ЕК1	ЕК2	"	1(3×2,5) "	1			
Н 331	2Я	SA1	"	1(3×2,5) "	6			
Н 332	SA1	ЕК3	"	1(3×2,5) "	3			
Н 333	ЕК3	ЕК4	"	1(3×2,5) "	1			
К 334	2Я	ДТКБ	АКВВГ	1(4×2,5) "	3			
К 335	з1-Яз	з1	ПВ2	3(1×1,5) 380В	18			
Н 336	1Щ, шины	SF	АВВГ	1(3×2,5) "	15			
Н 337	SF	П3	ПВ2	3(1×1,5) "	12			
К 338	—"—	А.П3	АКВВГ	1(4×2,5) 220В	1			
К 339	А.П3	П3-ИМ	"	1(7×2,5) "	6			
К 340	1Щ, пан.2	ЩД	"	1(19×2,5) "	8			
К 341	—"—, пан.3	"	"	1(14×2,5) "	8			
К 342	—"—, пан.4	"	"	1(19×2,5) "	8			
К 343	—"—, пан.5	"	"	1(14×2,5) "	7			
К 344	—"—, пан.6	"	"	1(14×2,5) "	7			
К 345	—"—, пан.7	"	"	1(27×2,5) "	10			
К 346	—"—, пан.8	"	"	1(10×2,5) "	11			
К 347	—"—, пан.9	"	"	1(19×2,5) "	11			
К 348	—"—, пан.10	"	"	1(19×2,5) "	12			
К 349	—"—, пан.1	1Щ, пан.2	АПВ	3(1×2,5) "	9			
К 350	—"— —"—	—"—, пан.7	"	10(1×2,5) "	80			

Маркировка кабеля	Начало	Конец	По проекту: Марка	По проекту: Колич. кабелей, число и сечение жил, напряжение	По проекту: Длина, м	Проложен: Марка	Проложен: Колич. кабелей, число и сечение жил, напряжен.	Проложен: Длина, м
К 351	1Щ, пан.1	1Щ, пан.9	АПВ	2(1×2,5) 220В	15			
К 352	—"—, пан.2	—"—, пан.3	"	10(1×2,5) "	24			
К 353	—"—, пан.3	—"—, пан.4	"	11(1×2,5) "	33			
К 354	—"—, пан.4	—"—, пан.5	"	7(1×2,5) "	21			
К 355	—"— —"—	—"—, пан.10	"	2(1×2,5) "	20			
К 356	—"—, пан.5	—"—, пан.6	"	12(1×2,5) "	36			
К 357	—"—, пан.6	—"—, пан.7	"	10(1×2,5) "	60			
К 358	—"—, пан.7	—"—, пан.8	"	9(1×2,5) "	27			
К 359	—"— —"—	—"—, пан.10	"	7(1×2,5) "	28			
К 360	—"— —"—	—"—, пан.11	"	2(1×2,5) "	10			
К 361	—"—, пан.8	—"—, пан.9	"	(1×2,5) "	3			
К 362	—"—, пан.9	—"—, пан.10	"	21(1×2,5) "	63			
К 363	—"— —"—	—"—, пан.11	"	4(1×2,5) "	16			
К 364	—"—, пан.10	—"—, —"—	"	10(1×2,5) "	30			

Инв. № подл. | Подпись и дата | Взам. инв. №

Привязан	ГИП	Котляров	11.84
	Н.контр.	Абашкина	11.84
	Нач.отд.	Гит	
	Гл.спец.	Державина	
	Рук.гр.	Редькин	
Инв. №	Инж.	Степаненко	

ТП409-23-63.88 ЭМ

Дробильно-сортировочная сборно-разборная установка производительностью 200 тыс. м³ щебня в год

Вариант II

Кабельный журнал (окончание)

Стадия	Лист	Листов
РП	117	

Гипротранспуть

Копировал Крашенинникова

Формат А2

Альбом IV, часть 2

Проект 409-23-63.88

Типовой

ТРУБА			ТРАССА		УЧАСТОК ТРАССЫ ТРУБЫ
МАРКИРОВКА	УСЛ. ПРОХОД, ММ	ДЛИНА, М	НАЧАЛО	КОНЕЦ	
Н6	Т80	5	Д1 - Я32	Д1 - М1 (СТАТОР)	
Н7	Т80	5	Д1 - Я33	Д1 - М1 (РОТОР)	
Н10	МР50	4	Д2 - Я32	Д2 - М1	
Н11	МР50	4	Д3 - Я32	Д3 - М1	
Н18	МР32	6	ПП - Я31	ПП	
Н19	МР32	6	ПП - Я32	—"—	
Н20	МР32	6	ПП - Я33	—"—	
Н21	МР32	6	ПП - Я34	—"—	
Н22	Т32	2	ТРАНШЕЯ	К1	
Н23	Т32	2	—"—	К2	
Н24	Т20	2	—"—	К3	
Н25	Т32	2	—"—	К5	
Н27	МР22	7	Г1 - Я32	Г1	
Н29	МР22	7	Г2 - Я32	Г2	
Н31	МР22	20	Г3 - Я32	Г3	
Н33	МР22	4	Г4 - Я32	Г4	
Н35	Т20	2	ТРАНШЕЯ	К7	
Н39	Т32	2	—"—	В1	
Н40	Т32	2	—"—	В2	
Н41	Т32	2	—"—	В3	
Н42	Т32	2	—"—	В4	
Н43	Т48	4,2	СТЕНА	Н3	2,2м 90° 1,6м 90° 0,4м
Н44	Т48	4,2	—"—	Н4	2,2м 90° 1,6м 90° 0,4м
Н51	Т20	3	—"—	Н1	
Н52	Т20	3	—"—	Н2	
Н53	Т20	3	Н6 - Я3	Н6	
Н54	Т20	3	Н7 - Я3	Н7	
Н56	Т20	4	Н8 - Я3	Н8	
К58	МР22	4	С1 - Я3	С1	
Н59	Т20	2	ТРАНШЕЯ	К10	
Н60	Т32	2	—"—	К11	
Н63	МР22	4	—"—	КЛ	
Н64	МР22	5	—"—	КЛ1	
Н65	МР22	9	Д1 - Я31	Д1 - М2	
Н66	МР22	9	Д2 - Я31	Д2 - М2	
Н67	МР22	9	Д3 - Я31	Д3 - М2	
Н70	Т20	3	ШУС	Д4 - М2	
Н71	Т20	3	—"—	Д4 - М3	
Н72	Т20	3	—"—	Д4 - М4	
К168	МР22	2	Г1 - Я31	HL12	
К170	МР22	2	Г2 - Я31	HL13	

ТРУБА			ТРАССА		УЧАСТОК ТРАССЫ ТРУБЫ
МАРКИРОВКА	УСЛ. ПРОХОД, ММ	ДЛИНА, М	НАЧАЛО	КОНЕЦ	
Н74	Т20	4	ШУ	Д4 - М6	
Н75	Т20	4	—"—	Д4 - М7	
К82	МР32	6	Д1 - Я31	Д1 - ПУ	
К83	МР22	7	—"—	SQ	
К84	МР22	11	—"—	S2Q	
К85	МР22	11	—"—	Е1.2	
К86	МР22	8	—"—	Е1.1	
К87	МР22	6	—"—	Д1 - BV	
К90	МР32	5	Д2 - Я31	Д2 - ПУ	
К91	МР22	7	—"—	SQ1	
К92	МР22	9	—"—	SQ	
К93	МР22	6	—"—	ОСВЕТИТЕЛЬ	
К94	МР22	11	—"—	СВЕТОПРИЕМНИК	
К98	МР32	5	Д3 - Я31	Д3 - ПУ1	
К99	МР22	7	—"—	SQ1	
К100	МР22	9	—"—	SQ	
К101	МР22	11	—"—	ОСВЕТИТЕЛЬ	
К102	МР22	6	—"—	СВЕТОПРИЕМНИК	
К105	МР22	6	ТРАНШЕЯ	Д2 - BV	
К106	МР22	6	—"—	Д3 - BV	
К107	МР22	10	—"—	Д4 - BV	
К109	МР22	15	1П	SQ5	
К110	МР22	17	—"—	SQ6	
К111	Т32	3	ТРАНШЕЯ	К1 - Я31	
К113	МР22	25	К1 - Я31	К1 - SA2	
К114	Т20	3	—"—	К1 - SQ1	
К115	Т20	3	—"—	К1 - SQ2	
К116	МР22	13	—"—	К1 - SQ5	
К117	МР22	3	К1 - SQ5	К1 - SQ6	
К118	Т20	2	ТРАНШЕЯ	К1 - BV	
К135	МР22	5	1ПЦ - Я3	1ПЦ	
К136	МР22	5	Г1 - Я31	Г1 - ПУ	
К154	МР22	20	Г3 - Я31	Г3 - ПУ	
К155	МР22	20	ТРАНШЕЯ	Г3 - BV	
К157	МР22	10	2ПЦ - Я3	2ПЦ	

Взам. инв. №

Подпись и дата

Инв. № подл.

Привязан

Инв. №

ГИП	Котляров		11.84
Н.контр.	Абашкина		11.84
Нач.отд.	Гит		
Гл.спец.	Державина		
Рук.гр.	Редькин		
Инженер	Степаненко		

ТП 409-23-63.88 ЭМ

Дробильно-сортировочная сборно-разборная установка производительностью 200 тыс. м³ щебня в год

Вариант II

Стадия: РП | Лист: 118 | Листов:

Трубо-заготовительная ведомость (начало)

Гипротранспуть

Копировал Крашенинникова

Формат А2

Альбом IV, часть 2

Типовой проект 409-23-63.88

Труба			Трасса		Участок трассы трубы
Маркировка	Усл. проход. мм	Длина, м	Начало	Конец	
К174	МР22	2	Д1 - Я31	HL10	
К176	МР22	2	Д2 - Я31	HL11	
К179	Т20	3	К4 - МИ (шкаф)	К4 - МИ (рамка)	
К191	МР22	7	Г2 - Я31	Г2 - ПУ	
К196	МР22	7	Г4 - Я31	Г4 - ПУ	
К199	МР22	6	Траншея	К7 - SL	
К244	М50	5	З1 - Я3	З1	
К245	МР22	5	— " —	BP2	
К249	Т20	4	Н1 - Я3	BP4	
К250	Т20	4	— " —	С3	
К251	Т20	4	— " —	С5 - SB1	
К254	Т20	4	Н2 - Я3	BP5	
К255	Т20	4	— " —	С4	
К256	Т20	4	— " —	С4 - SB1	
К262	МР22	1,5	Н8 - Я3	BL1	
К263	МР22	1,5	— " —	BL2	
К264	МР22	1,5	— " —	BL3	
К265	МР22	1,5	— " —	BL4	
К267	МР22	4	СК	BL1	
К268	МР22	4	— " —	BL2	
К269	МР22	4	— " —	BL3	
К270	МР22	4	— " —	BL4	
К275	Т20	4	Н5 - Я3	BL1	
К276			— " —	BL2	
К277	Т20	6	— " —	BL3	
К278			— " —	BL4	
К279	Т20	8	— " —	BL1	
К280			— " —	BL2	
К284	Т20	6	5Щ	SL	
К285	Т20	6	— " —	SL3	
К287	Т20	8	ШКТ	R1	
К288	Т20	8	— " —	R2	
К289	Т20	5	— " —	R3	Проложить по заводским чертежам
К290	Т20	5	— " —	R4	
К291	Т20	5	— " —	R5	
К292	Т20	6	— " —	R6	
К293	МР22	4	— " —	R7	
К294	МР22	4	— " —	R8	
К295	МР22	4	— " —	R9	
К296	МР22	4	— " —	R10	

Труба			Трасса		Участок трассы трубы
Маркировка	Усл. проход. мм	Длина, м	Начало	Конец	
К297	МР22	4	ШКТ	R11	
К298	МР22	4	— " —	R12	
К300	Т20	6	ШУС	SL1; SL2; SK	Проложить по заводским чертежам
К301	Т20	6	— " —	SK1; SK2	
К302	Т20	6	ШУГ	SP	
К304	Т20	6	— " —	З1	
К305	Т20	6	— " —	З2	
К69	МР22	10	Траншея	Г1 - BV	
К322	МР22	10	1Я	HL	

Взам. инв. №

Подпись и дата

Инв. № подл.

Привязан

Инв. №

ГИП	Котляров	
Н. контр	Абашкина	
Нач. отд	Гит	
Гл. спец	Державина	
Рук. гр.	Редькин	
Инженер	Степаненко	

ТП 409-23-63.88 ЭМ

Дробильно-сортировочная сборно-разборная установка производительностью 200 тыс. м³ щебня в год

Вариант II

Стадия	Лист	Листов
РП	118	

Трубо-заготовительная ведомость (окончание)

Гипротранспуть

Копировал Крашенинникова

Формат А2

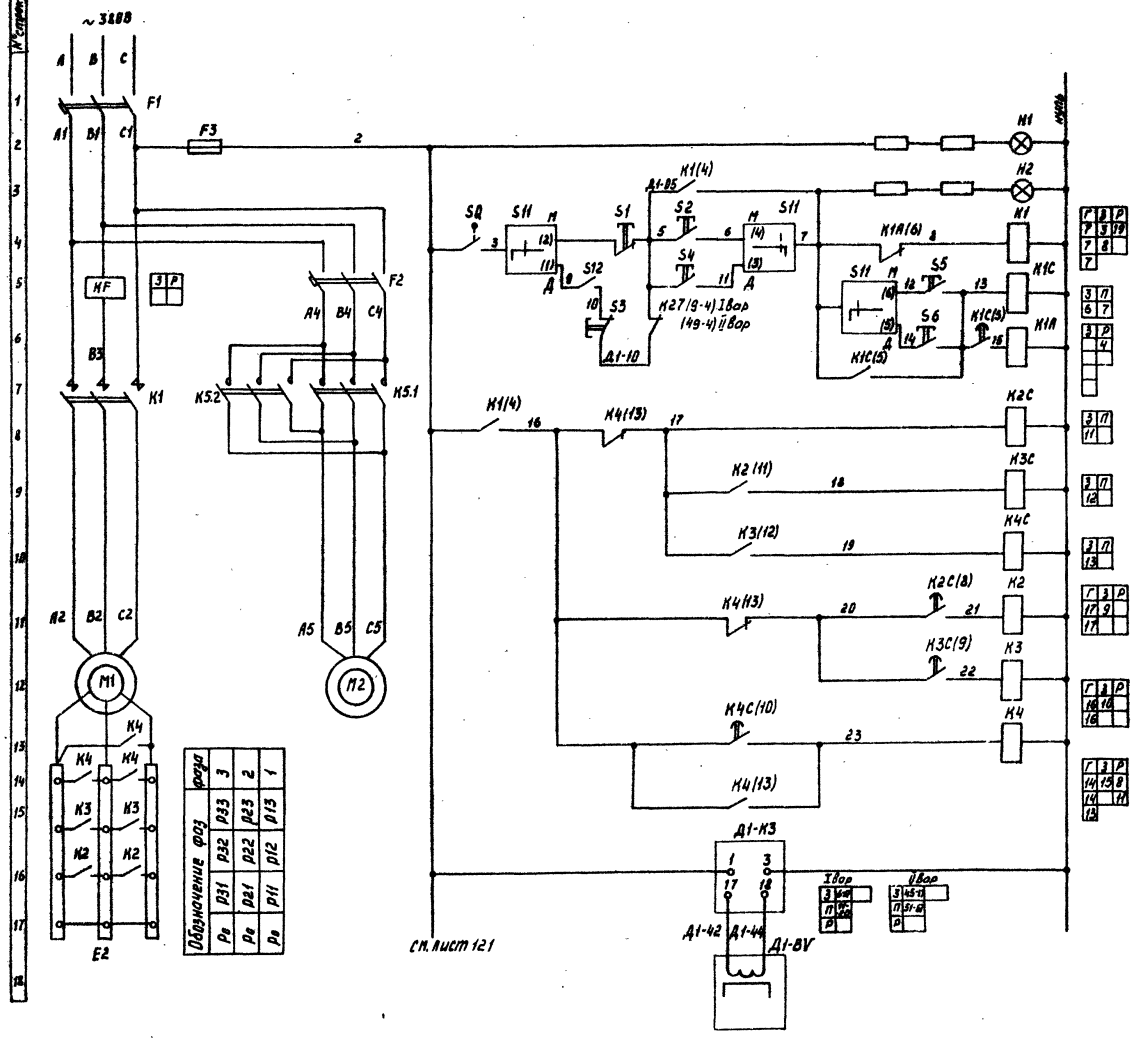

См. лист 121

Схема выполнена на основании черт. 4845000000 ЭЗ Выксунского завода ДРО. Обозначения аппаратов приняты в соответствии с чертежами завода-изготовителя дробилки.

Перечень элементов

Позиц. обозначение	Наименование	Кол.	Примечание
	Щит управления 2Щ (компл. с дробилкой)		
F1	Выключатель А3716Ф И~380В Iр.160А	1	
F2	Выключатель АЕ2036-20У3 И~380В Iр.10А	1	
F3	Предохранитель ППТ-10, 6А	1	
К1, К4	Контактор КТ6023 И~220В в.к. 2з+2р	2	
К2, К3	Контактор КТ6012С И~220В в.к. 2з+2р	2	
К5.1, К5.2	Пускатель ПМЕ-213У4 И~220В в.к. 2з+2р	1	
К1А	Реле РП-25У4 И~220В	1	
К2А, К3А	Реле РПУ-0-961У4 И~220В	2	
К1С÷К6С	Реле РВ-247УХЛ4 И~220В	6	
КF	Реле РЭВ-201У3 I160А пред. рег. 1.1÷3,5	1	
Н1, Н2, Н3	Арматура ЛС53У И~220В цвет. зелен.	3	
Е1.3	Элементы фотоэлектрической автоматики серии РФ-8000, в комплекте: блок питания, осветитель, светоприемник	1	
Е1.1, Е1.2			
S11	Переключатель УП5312-С86У3	1	
	Щит открытый 1Щ		
Д1-К3	Реле РС-67 И~220В, комплект датчик ДМ-2	1	
	Щит диспетчера ЩД		
S4, S6, S8	Кнопка КЕ011У3 исп. 4 толк. черн.	3	
S3	Кнопка КЕ011У3 исп. 5 толк. красн.	1	
S10, S12, S13	Переключатель ПЕ011У3, исп. 2, кольцо П	3	
	Пост управления Д1-ПУ (ПКУ15-19.231-54У3)		
S1, S5	Кнопка (КУ) 1з+1р, красн. „стоп"	2	
S2, S7	Кнопка (КУ) 1з+1р, черн. „пуск"	2	
S9	Переключатель (ПФ2) 1з+1р	1	
	Аппаратура по месту		
Д1-8V	Магнитоиндуктивный датчик ДМ-2	1	
SQ, S2Q	Выключатель конечный ВК300А МРТУ 16.526.006-69	2	
Е2	Сопротивление пусковое ЯС132/4У3 ТУ16-527.218-74	1	
Е1.1	Осветитель РФ-8200	1	
Е1.2	Светоприемник РФ-8200	1	

Альбом IV часть 2

Типовой проект 409-23-63.88

Инв. № подл. | Подпись и дата | Взам. инв. №

ГИП	Котляров		
Н-контр.	Абашкина		11.84
Нач. отд.	Гит		
Гл. спец.	Державина		
Рук. гр.	Галиуллина		11.84
Инж.	Бубер		

Привязан

Инв. №

ТП409-23-63.88 ЭМ

Дробильно-сортировочная сборно-разборная установка производительностью 200 тыс. м³ щебня в год

Вариант I, II

Стадия	Лист	Листов
РП	120	

Дробилка щековая Д1(СКД-110). Схема электрическая принципиальная (начало)

Гипротранспуть

Копировал Рояк

Формат А2

Альбом IV часть 2

Типовой проект 409-23-63.88

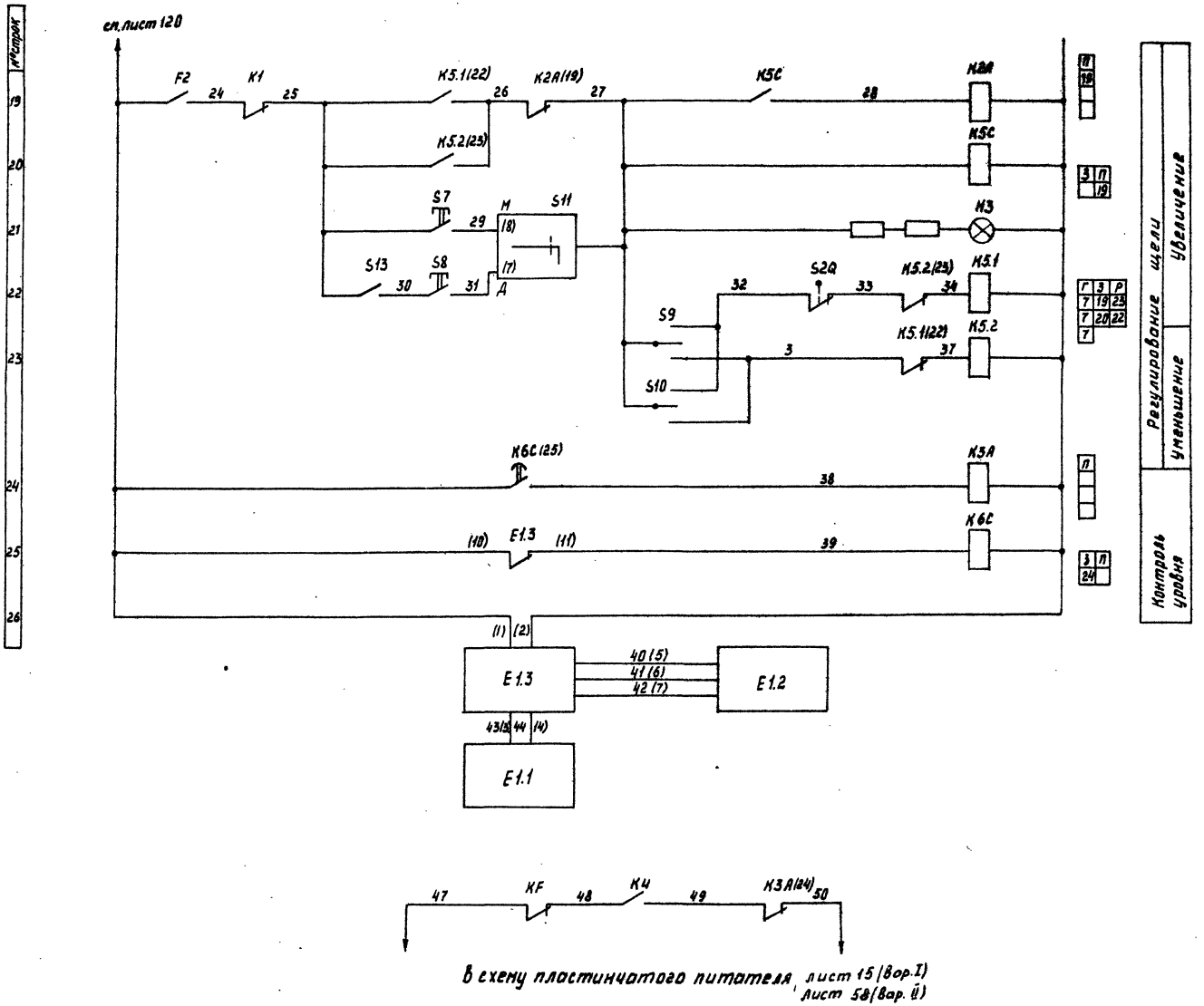

В схему пластинчатого питателя, лист 15 (Вар. I)
лист 58 (Вар. II)

Диаграмма универсального переключателя S11 типа УП5312-С8ВУ3

Положение ручки переключателя				-45°		0°		+45°	
№№ секций	№№ контактов		№№ контакт. по схеме	Режим					
				Дист.		О		Мест.	
	Л	П		Л	П	Л	П	Л	П
I	1	2	9-2	X					
			2-4						X
II	3	4	11-7	X					
			7-6						X
III	5	6	14-7	X					
			7-12						X
IV	7	8	31-27	X					
			27-29						X

Привязан	ГИП	Котляров		ТП 409-23-63.88			ЭМ
	Н-контр.	Абашкина	11.84	Дробильно-сортировочная сборно-разборная установка производительностью 200 тыс. м³ щебня в год			
	Нач. отд.	Гит		Вариант I, II	Стадия	Лист	Листов
	Гл. спец.	Державина			РП	121	
	Рук. гр.	Галицкина	11.84	Дробилка щековая Д1(СМД-110) Схема электрическая принципиальная (окончание)	Гипротранспуть		
Инв. №	Инж.	Бубер					

Инв. № подл. | Подпись и дата | Взам. инв. №

Копировал Рояк

Формат А2

ф 969-06

Альбом IV часть 2

Типовой проект 409-23-63.88

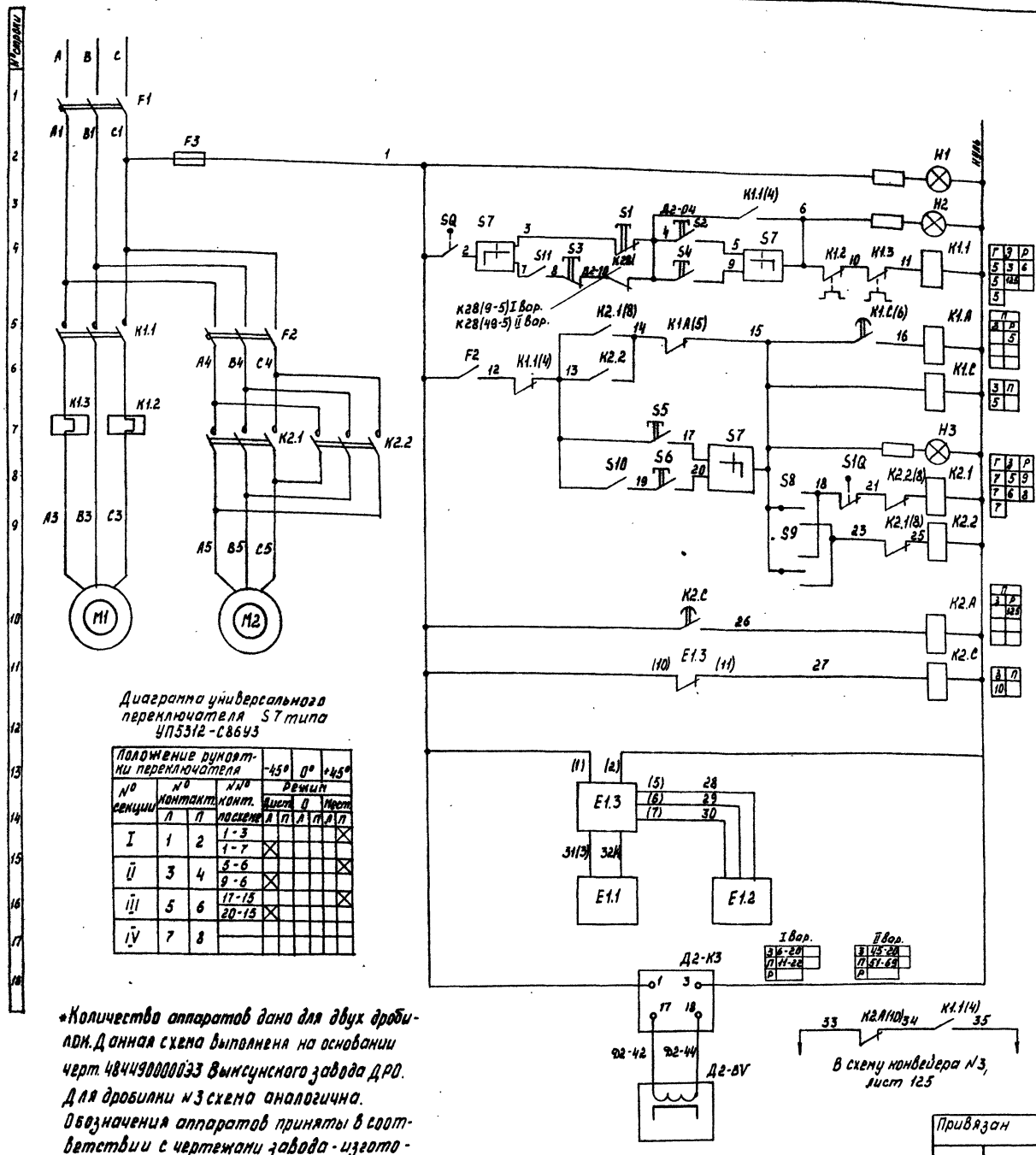

Диаграмма универсального переключателя S7 типа УП5312-С86У3

Положение рукоятки переключателя				-45°		0°		+45°	
№ секции	№ контакт.		№№ конт. по схеме	Режим					
				Дист.		0		Мест.	
	Л	П		Л	П	Л	П	Л	П
I	1	2	1-3						X
			1-7	X					
II	3	4	5-6						X
			9-6	X					
III	5	6	17-15						X
			20-15	X					
IV	7	8							

*Количество аппаратов дано для двух дробилок. Данная схема выполнена на основании черт. 484490000093 Выксунского завода ДРО. Для дробилки N3 схема аналогична. Обозначения аппаратов приняты в соответствии с чертежами завода-изготовителя дробилки.

Перечень элементов

Позиц. обознач.	Наименование	Кол.	Примечание
	Щит управления 3Щ(4Щ) компл. с дробилкой		
F1	Выключатель А3716Ф U~380В Iр 125А	1	
F2	Выключатель АЕ2036-20У3 U~380В Iр 10А	1	
F3	Предохранитель ППТ-10У3, 6А	1	
K1.1	Пускатель ПАЕ-612У4 U~220В в.к. 2з2р	1	
K2.1, K2.2	Пускатель ПМЕ-213У4 U~220В в.к. 2з2р	1	
K1.A, K2.A	Реле РПУ-0-961У4 U~220В	2	
K1.C, K2.C	Реле РВ-247УХЛ4 U~220В	2	
S7	Переключатель УП5312-С86У3	1	
H1, H2, H3	Арматура ЛС53У U~220В цвет. зеленый	3	
E1.3	Элементы фотоэлектрической автомати	1	
E1.1, E1.2	ки серии РФ-8000В комплекте: блок пита-		
	ния, осветитель, светоприемник		
	Щит открытый 1Щ		
Д2-K3, Д3-K3	Реле РС-67 U~220В, комплект датчик ДМ-2	2	
	Щит диспетчера ЩД		
S4, S6	Кнопка КЕ011У3 исп. 4 толк. черн.	4*	
S3	Кнопка КЕ011У3 исп. 5 толк. красн.	2*	
S9, S10, S11	Переключатель ПЕ011У3 исп. 2, кольцо „П"	6*	
	Пост управления Д2-ПУ(Д3-ПУ)	2	
	(ПК415-19.141-5442)		
S2, S5	Кнопка (КУ) 1з+1р, черн. „Пуск"	2	
S1	Кнопка (КУ) 1з+1р, красн. „Стоп"	1	
S8	Переключатель (ПФ2) 1з+1р	1	
	Аппаратура по месту		
Д2-BV, Д3-BV	Магнитоиндуктивный датчик ДМ-2	2*	
SQ	Выключатель конечный ВК300А	4*	
	МРТУ 16.526 006-69		
E1.1	Осветитель РФ-8000	2*	
E1.2	Светоприемник РФ-8000	2*	

Привязан	ГИП	Котляров		ТП 409-23-63.88	ЭМ
	Н-контр.	Абашкина	11.84	Дробильно-сортировочная сборно-разборная установка производительностью 200тыс. м³ щебня в год	
	Нач. отд.	Гит		Вариант I, II	Стадия: РП; Лист: 122; Листов:
	Гл. спец.	Державина		Дробилка щековая Д2(Д3) СМД-109. Схема электрическ. принципиальная.	Гипротранспуть
Инв. №	Рук. гр.	Галиуллина	11.84		
	Инж.	Бубер			

Копировал Рояк

Формат А2

Инв. № подл. | Подпись и дата | Взам. инв. №

Электродвигатель	Предохр. цепей управления и реле скорости	Выключатели безопасности	Тросовые аварийные выключатели	Кнопка „Стоп"	Управление эл. двигателем			Сигнализация на щит диспетчера ЩД		
					Ремонтное местное	Дистанционное	Местное	Дистанционное	„Готово"	Тросовое аварийное отключение	Перекос ленты конвейера
клеммы	1 2	3 4	5 6 7	8	9	10	11	12 13	14	15 16 17	18 19 20

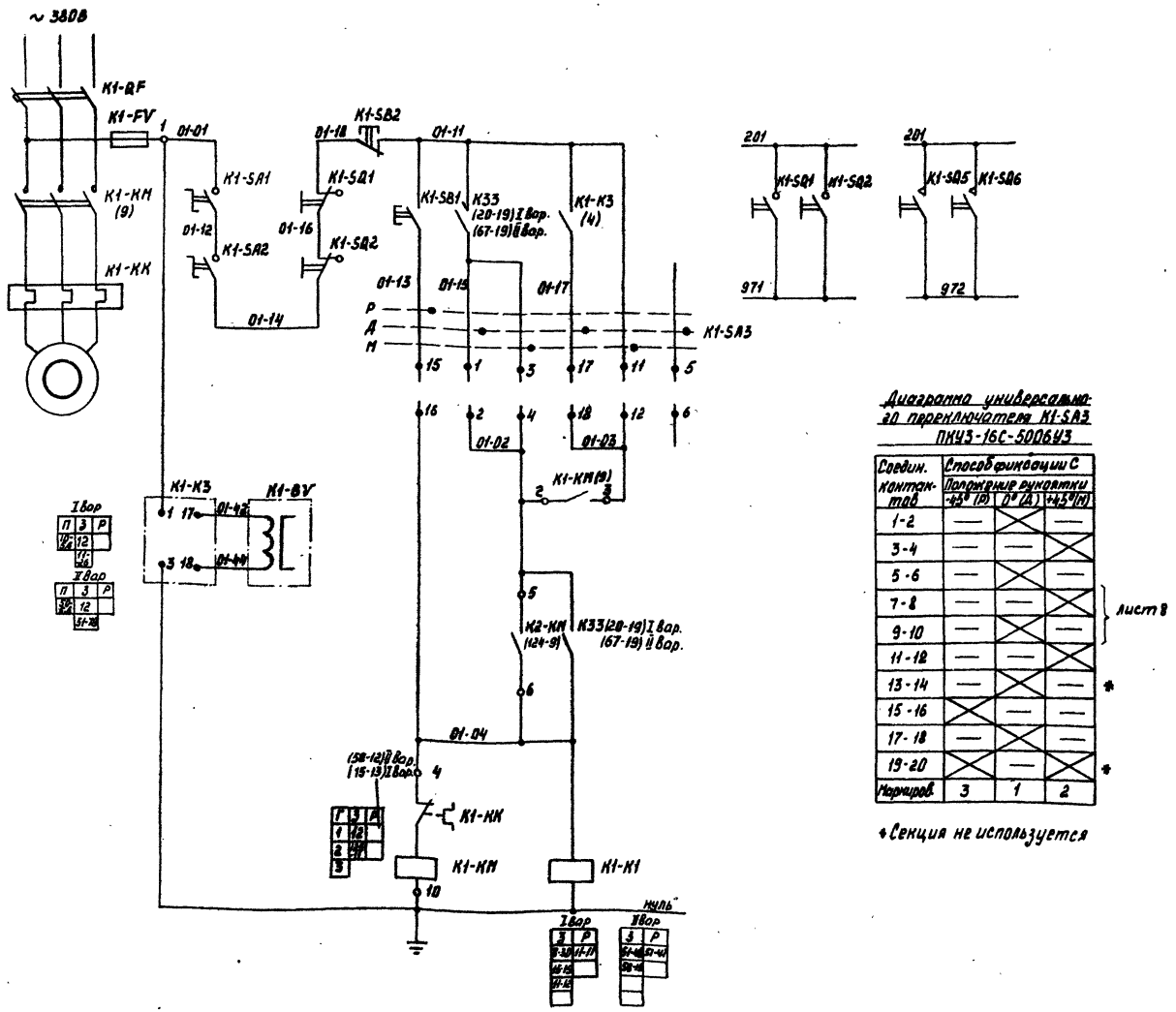

Диаграмма универсального переключателя K1-SA3 ПКУ3-16С-5006У3

Соедин. контактов	Способ фиксации С		
	Положение рукоятки -45° (I)	0° (0)	+45° (II)
1-2	—		—
3-4	—		—
5-6	—		—
7-8	—		—
9-10	—		—
11-12	—		—
13-14	—		— *
15-16		—	—
17-18	—	—	—
19-20		—	— *
Маркировка	3	1	2

лист 8

* Секция не используется

Перечень элементов

Позиц. обозначение	Наименование	Кол.	Примечание
	Щит открытый 1Щ		
K1-K1	Реле РПУ-2-3642ОУ3б U~220В	1	
K1-K3	Реле РС-67 U~220В комплект датчик ДМ-2	1	
K1-SA3	Переключатель ПКУ3-16СУ3 схема 5006	1	
	Блок управления электродвигателем K1	1	
	БОУ 5130-3574УХЛ4б		
FV	Предохранитель ППТ-10У3, 6А	1	
KK	Реле РТТ Iн.э. 32А	1	
KM	Пускатель ПМА-3200-УХЛ4б U~220В	1	
QF	Выключатель АЕ2046-10У3 Iр 40А	1	
	Пост управления K1-ПУ электродвигателем K1 ПКУ15-19.141-5442	1	
SA1	Переключатель (ПФ2) 1з + 1р	1	
SB1	Кнопка (КУ) 1з + 1р, черн. „Пуск"	1	
SB2	Кнопка (КУ) 1з + 1р, красн. „Стоп"	1	
	Аппаратура по месту		
K1-BV	Магнитоиндуктивный датчик ДМ-2	1	
K1-SA2	Выключатель пакетный ПВ3-10У2566	1	
	2 сальника ОСТ16.0526.001-77		
K1-SQ1,	Выключатель путевой ВП16Г23Б251-	2	
K1-SQ2	-5542.3 ТУ16-526.486-81		
K1-SQ5,	Датчик контроля схода ленты КСЛ-2	2	
K1-SQ6	ТУ12-44-441-75		

Привязан

Инв. №

ГИП	Котляров			ТП 409-23-63.88 ЭМ
Н. контр.	Абашкина		11.84	Дробильно-сортировочная сборно-разборная установка производительностью 200 тыс. м³ щебня в год
Нач. отд.	Гит			Вариант I, II
Гл. спец.	Державина			Стадия: РП; Лист: 123; Листов:
Рук. гр.	Галиуллина		11.84	Конвейер №1. Схема электрическая принципиальная
Инж.	Бубер			Гипротранспуть

Копировал Ровк

Формат А2

Альбом IV часть 2

Типовой проект 409-23-63.88

Электродвигатель	Предохранитель цепей управления и реле скорости	Выключатели безопасности	Тросовые аварийные выключатели	Кнопка „Стоп"	Управление эл. двигателем				Сигнализация на щит диспетчера ЩД			
					Ремонт. местное	Дистанционное	Местное	Дистанционное	Готово	Тросовое аварийное отключение	Перенос ленты конвейера	
№№ строк 1 2 3	4	5	6 7	8	9	10	11	12 13	14	15 16 17	18 19	20

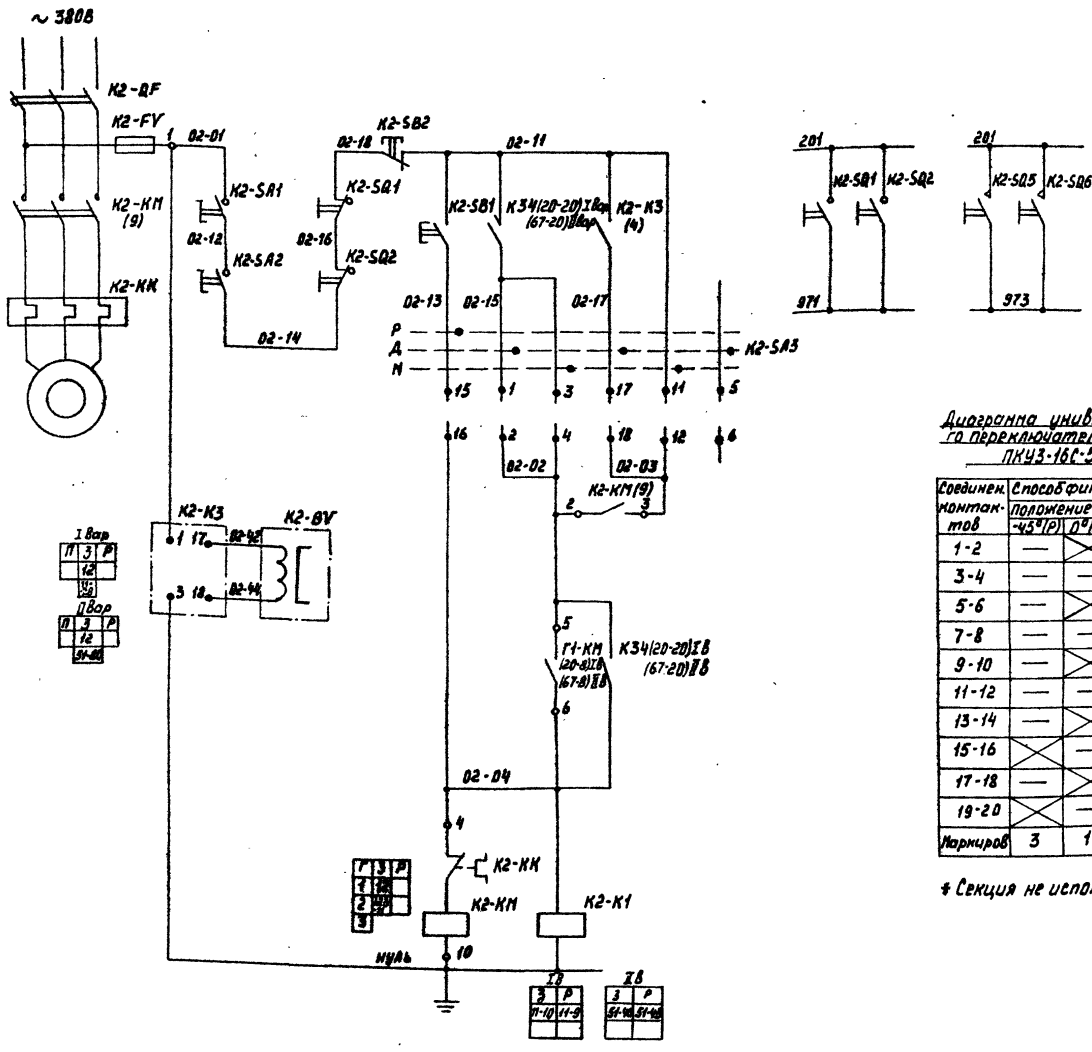

Диаграмма универсального переключателя K2-SA3 ПКУ3-16С-5006У3

Соединен. контактов	Способ фиксации С положение рукоятки -45°(Р)	0°(Д)	+45°(М)	
1-2	—	X	—	
3-4	—	—	X	
5-6	—	X	—	
7-8	—	—	X	*
9-10	—	X	—	*
11-12	—	—	X	
13-14	—	X	—	*
15-16	X	—	—	
17-18	—	X	—	
19-20	X	—	X	*
Маркиров	3	1	2	

* Секция не используется

Перечень элементов

Позиц. обозначение	Наименование	Кол.	Примечание
	Щит открытый 1Щ		
K2-K1	Реле РПУ-2-36220У3Б U~220В	1	
K2-K3	Реле РС-67 U~220В комплект датчик ДМ-2	1	
K2-SA3	Переключатель ПКУ3-16СУ3 схема 5006	1	
	Блок управления электродвигателем K2	1	
	БОУ5130-35Т4УХЛ4Б		
FV	Предохранитель ППТ-10У3,6А	1	
KK	Реле РТТ I н.э. 32А	1	
KM	Пускатель ПМА320D-УХЛ4Б U~220В	1	
QF	Выключатель АЕ2046-10У3 Iр40А	1	
	Пост управления K2-ПУ электродвигателем K2 ПКУ15-19.141-54У2	1	
SA1	Переключатель (ПФ2) 1з+1р	1	
SB1	Кнопка (КУ) 1з+1р, черн. „пуск"	1	
SB2	Кнопка (КУ) 1з+1р, красн. „стоп"	1	
	Аппаратура по месту		
K2-BV	Магнитоиндуктивный датчик ДМ-2	1	
K2-SA2	Выключатель пакетный ПВ3-10У256Б 2 сальника ОСТ16.0.526.001-77	1	
K2-SQ1, K2-SQ2	Выключатель путевой ВП16Г23Б251-55У2.3 ТУ16-526.486-81	2	
K2-SQ5, K2-SQ6	Датчик контроля схода ленты КСЛ-2 ТУ12-44-441-75	2	

ГИП	Котляров			ТП409-23-63.88	ЭМ
Н-контр.	Абашкина		11.85	Дробильно-сортировочная сборно-разборная установка производительностью 200тыс. м³ щебня в год	
Нач.отд.	Гит			Вариант I, II	Стадия: РП; Лист: 124; Листов:
Гл.спец.	Державина			Конвейер №2 Схема электрическая принципиальная	Гипротранспуть
Рук.гр.	Галиуллина		11.84		
Инж.	Бубер				

Привязан

Инв. №

Копировал Рояк

Формат А2

Инв. № подл. | Подпись и дата | Взам. инв. №

Типовой проект 409-23-63.88 Альбом IV часть 2

Электродвигатель	Предохранит. цепей управл. и реле скорости	Выключатели безопасности	Тросовые аварийные выключатели	Кнопка „Стоп"	Управление электродвигателем					Сигнализация на щит диспетчера ЩД						
					Ремонт. местное	Дистанционное	Местное	Дистанционное		„Готово"	Тросовое аварийное отключение			Перекос ленты конвейера		
№№ строк 1 2	3 4	5	6 7	8	9	10	11	12	13	14	15	16	17	18	19	20

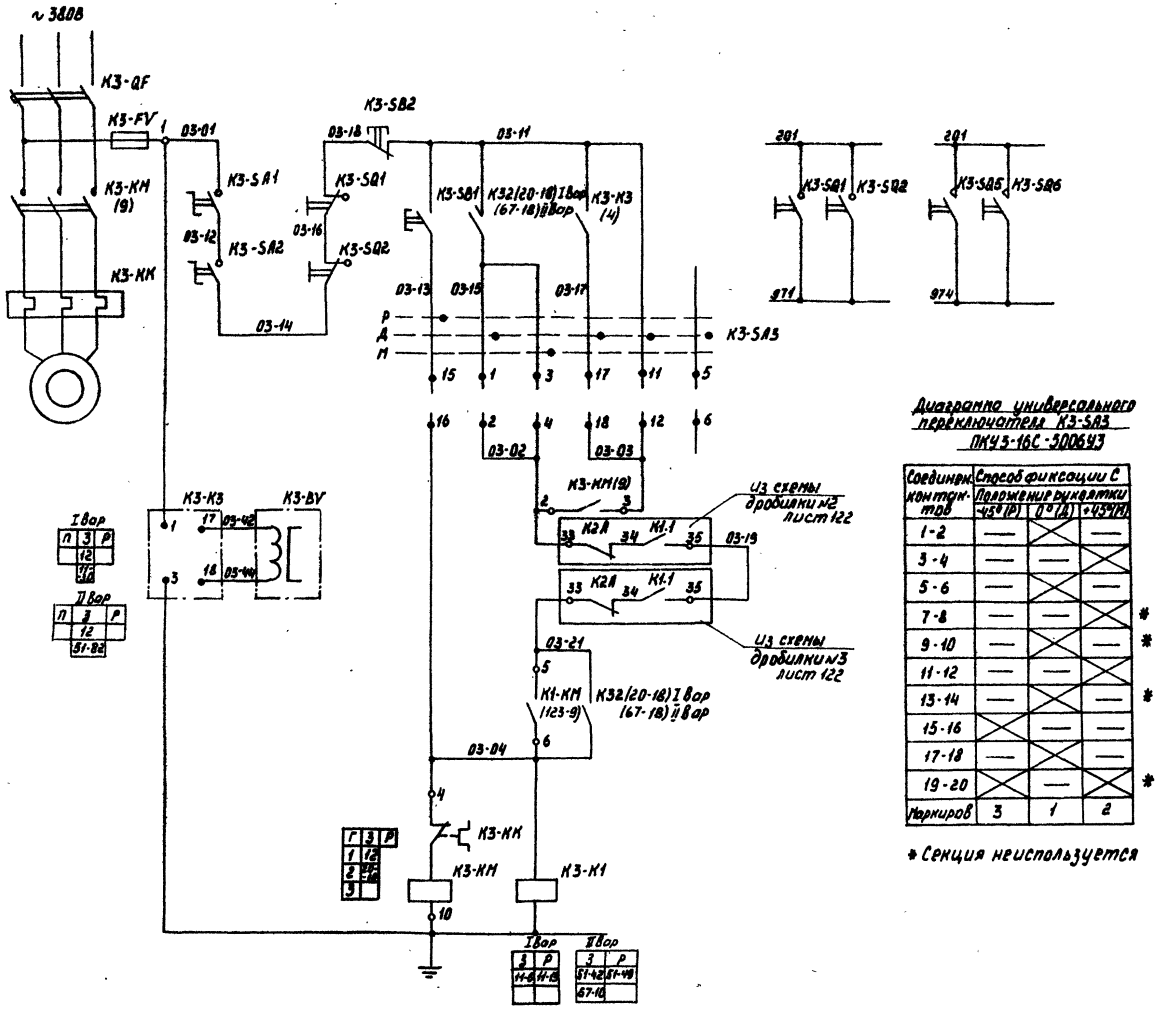

Диаграмма универсального переключателя К3-SA3 ПКУ3-16С-5006У3

Соединен. контактов	Способ фиксации С			
	Положение рукоятки			
	-45° (Р)	0° (Д)	+45° (М)	
1-2	—	X	—	
3-4	—	—	X	
5-6	—	X	—	
7-8	—	—	X	*
9-10	—	X	—	*
11-12	—	—	X	
13-14	—	X	—	*
15-16	X	—	—	
17-18	—	X	—	
19-20	X	—	X	*
Маркиров	3	1	2	

* Секция неиспользуется

Перечень элементов

Позиц. обозначение	Наименование	Кол.	Примечание
	Щит открытый 1Щ		
К3-SA3	Переключатель ПКУ3-16СУ3 схема 5006	1	
К3-К1	Реле РПУ-2-36220У3Б U~220В	1	
К3-К3	Реле РС-67 U~220В комплект датчик ДМ-2	1	
	Блок управления электродвигателем	1	
	К3 БОУ5130-3А74ГУХЛ4Б		
FV	Предохранитель ППТ-10У3,6А	1	
КК	Реле РТЛ-102204 Iн.э.22А	1	
КМ	Пускатель ПМЛ210004Б U~220В	1	
	с приставкой ПКЛ2004	1	
QF	Выключатель АЕ2036-10У3 Iр25А	1	
	Пост управления К3-ПУ электродвигателем К3 ПКУ15-19.141-54У2	1	
SA1	Переключатель (ПФ2) 1з+1р	1	
SB1	Кнопка (КУ) 1з+1р, черн. „пуск"	1	
SB2	Кнопка (КУ) 1з+1р, красн. „стоп"	1	
	Аппаратура по месту		
К3-BV	Магнитоиндуктивный датчик ДМ-2	1	
К3-SA2	Выключатель пакетный ПВ3-10У256Б	1	
	2 сальника ОСТ16.0526.001-77		
К3-SQ1,	Выключатель путевой ВП16Г23Б251-	2	
К3-SQ2	-55У2.3 ТУ16-526.486-81		
К3-SQ5,	Датчик контроля схода ленты КСЛ-2	2	
К3-SQ6	ТУ12-44-441-75		

Привязан				ГИП	Котляров		ТП 409-23-63.88 ЭМ	
				Н-контр.	Абашкина		Дробильно-сортировочная сборно-разборная установка производительностью 200 тыс. м³ щебня в год	
				Нач. отд.	Гит		Вариант I, II	Стадия: РП; Лист: 125; Листов:
				Гл. спец.	Державина		Конвейер №3 Схема электрическая принципиальная	Гипротранспуть
				Рук. гр.	Галиуллина			
Инв. №				Инж.	Бибер			

Копировал Рояк

Формат А2

Инв. № подл. | Подпись и дата | Взам. инв. №

Альбом IV часть 2

Типовой проект 409-23-63.88

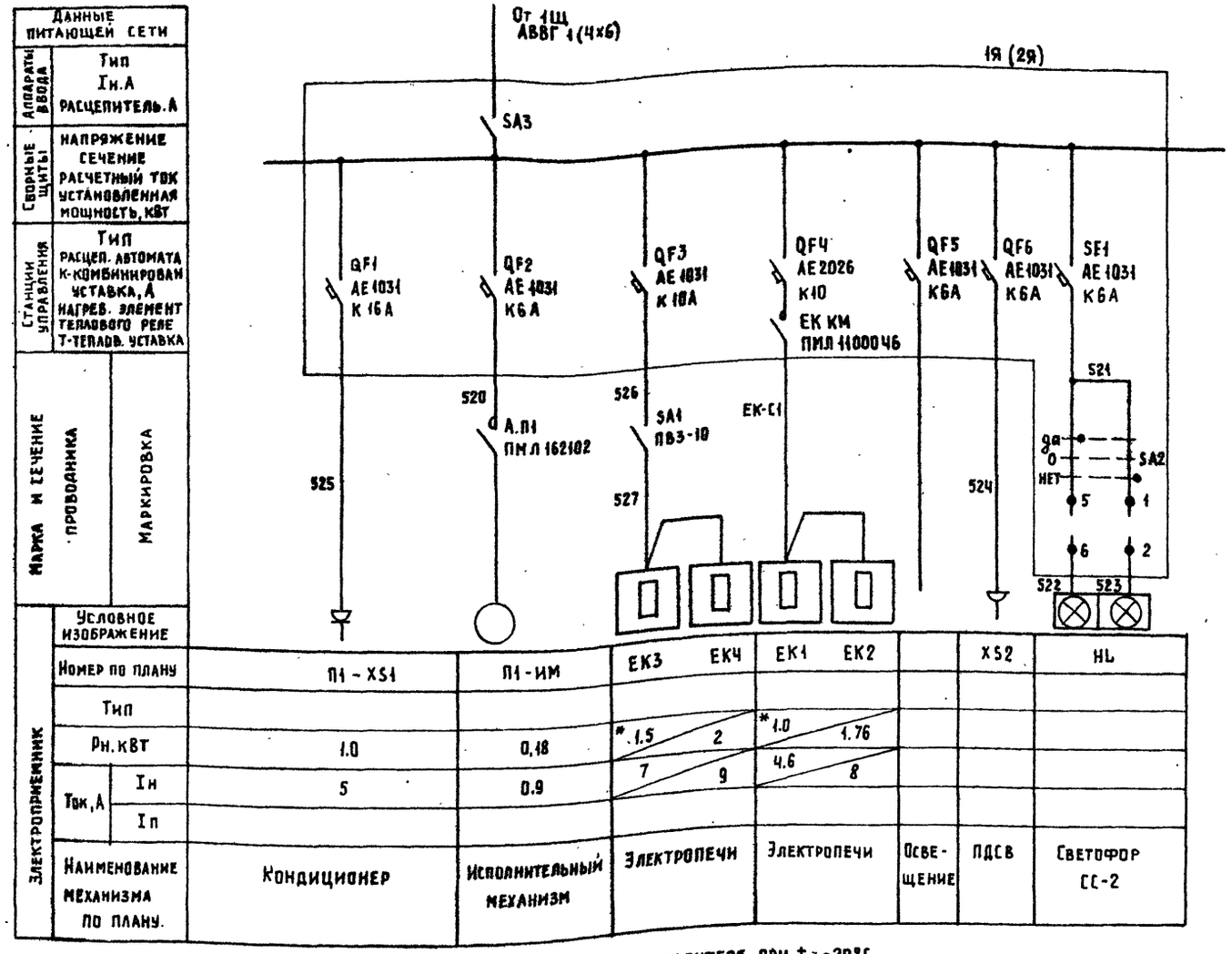

* в числителе при t=-20°С
в знаменателе при t=-30°С,-40°С

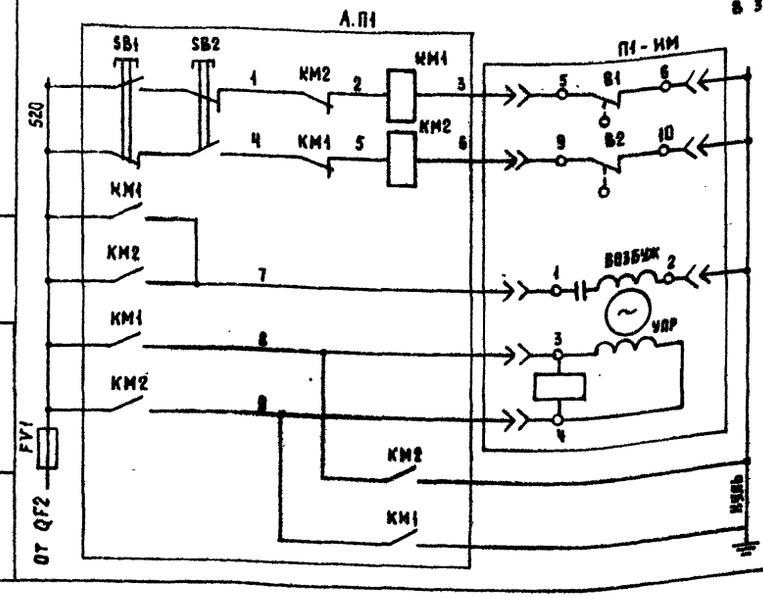

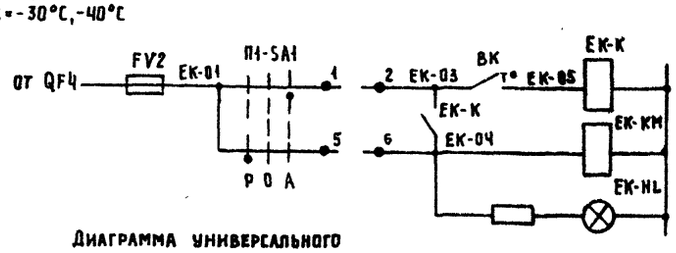

Диаграмма универсального переключателя П1-SA1, SA2 ПКУ3-16С 2001У3

Соединение контактов	Способ фиксации. Положен. рукоятки -45°(р)	0° (0)	+45° (м)	
1-2	—	—		
3-4	—	—		**
5-6		—	—	
7-8		—	—	**
Маркир.	2	0	1	

** секция не используется

Перечень элементов

Позиц. обозначение	Наименование	Кол.	Примечание
	Ящик 1Я (2Я)		
FV1, FV2	Предохранитель ПРС-6П I пл.вст. 6А	2	
QF4	Выключатель АЕ2026-10Р-00У3		
	Iр 10А отс. 12А	1	
QF1	Выключатель АЕ1031-1У4 Iр 16А	1	
QF3	Выключатель АЕ1031-1У4 Iр 10А	1	
QF2, QF5 QF6, SF1	Выключатель АЕ1031-1У4 Iр 6А	4	
SA2, П1-SA1	Переключатель ПКУ3-16С схема 2001	2	
SA3	Рубильник Р11-3132000У3	1	
ЕК-HL	Арматура АС12013У2 И~220В	1	
ЕК-К	Реле РПУ2-36220У3Б И~220В	1	
ЕК-КМ	Пускатель ПМЛ 11000Ч6 И~220В	1	
	Аппаратура по месту		
ВК	Датчик температуры ДТКБ-53 Дифф. 4°	2	
А.П1, А.П2 А.П3	Пускатель ПМЛ-162102 И~220В	3	
П1-ИМ П2-ИМ	Исполнительный механизм МЭО-16/0,63	2	
HL	Светофор СС-2	1	
SA1	Переключатель пакетный ПВ3-10У3306		
	ОСТ 16.526.001-77	2	
П1-XS1 П2-XS1	Розетка РШ-п-20-0-01-10/220	2	
XS2	Розетка РШ-ц-2-05-6/220	2	

Инв. № подл.	Подпись и дата	Взам. инв. №	

Привязан

Инв. №

ГИП	Котляров	
Н.контр	Абашкина	11.84
Нач. отд	Гит	
Гл.спец	Державина	
Рук.гр.	Галиуллина	11.84
Инж.	Куликова	

ТП409-23-63.88 ЭМ

Дробильно-сортировочная сборно-разборная установка производительностью 200 тыс. м³ щебня в год

Вариант I, II.

Стадия	Лист	Листов
РП	426	

Звукоизолирующая кабина. Схема электрическая принципиальная

Гипротранспуть

Копировал Артемова

Формат А2

Альбом IV часть 2

Типовой проект 409-23-63.88

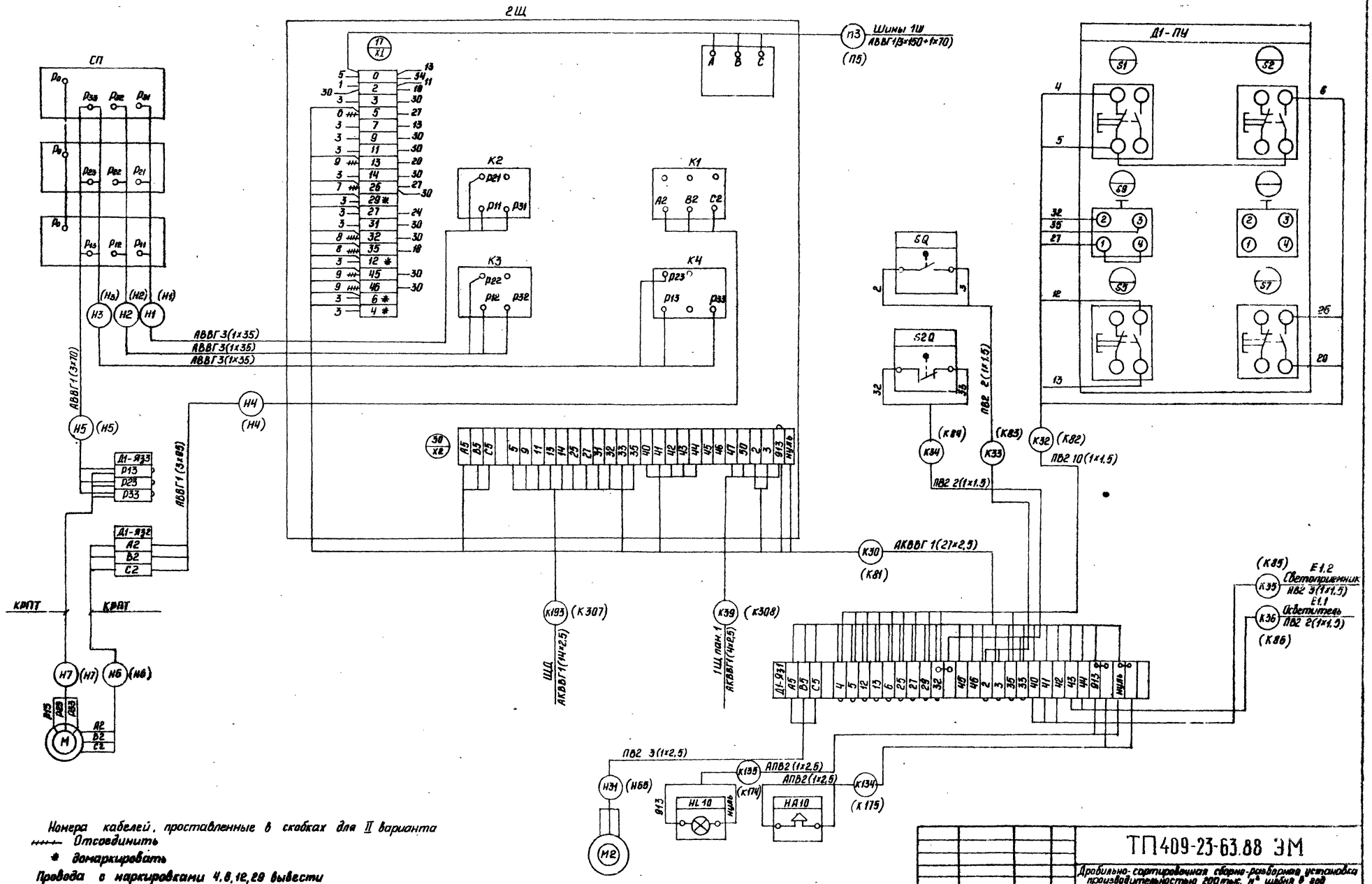

Номера кабелей, проставленные в скобках для II варианта

Отсоединить

* домаркировать

Провода с маркировками 4,8,12,29 вывести дополнительно от переключателя S11 на рейку X1, отсоединив их от кнопок управления

ТП409-23-63.88 ЭМ						
Дробильно-сортировочная сборно-разборная установка производительностью 200 тыс. м³ щебня в год						
Вариант I, II				Стадия	Лист	Листов
				РП	127	
Дробилка №1 (СНД-110) Схема электрическая подключений				ГИПРОТРАНСПУТЬ		
Копировал Сысоева				Формат А2		

ГИП	Котляров		
Н.контр.	Абашкина		
Нач.отд.	Гит		
Гл.спец.	Державина		
Рук.гр.	Галицынина		
Инж.	Вубер		

Инв. № подл. | Подпись и дата | Взам. инв. №

Альбом IV, часть 2

Типовой проект 409-23-63.88

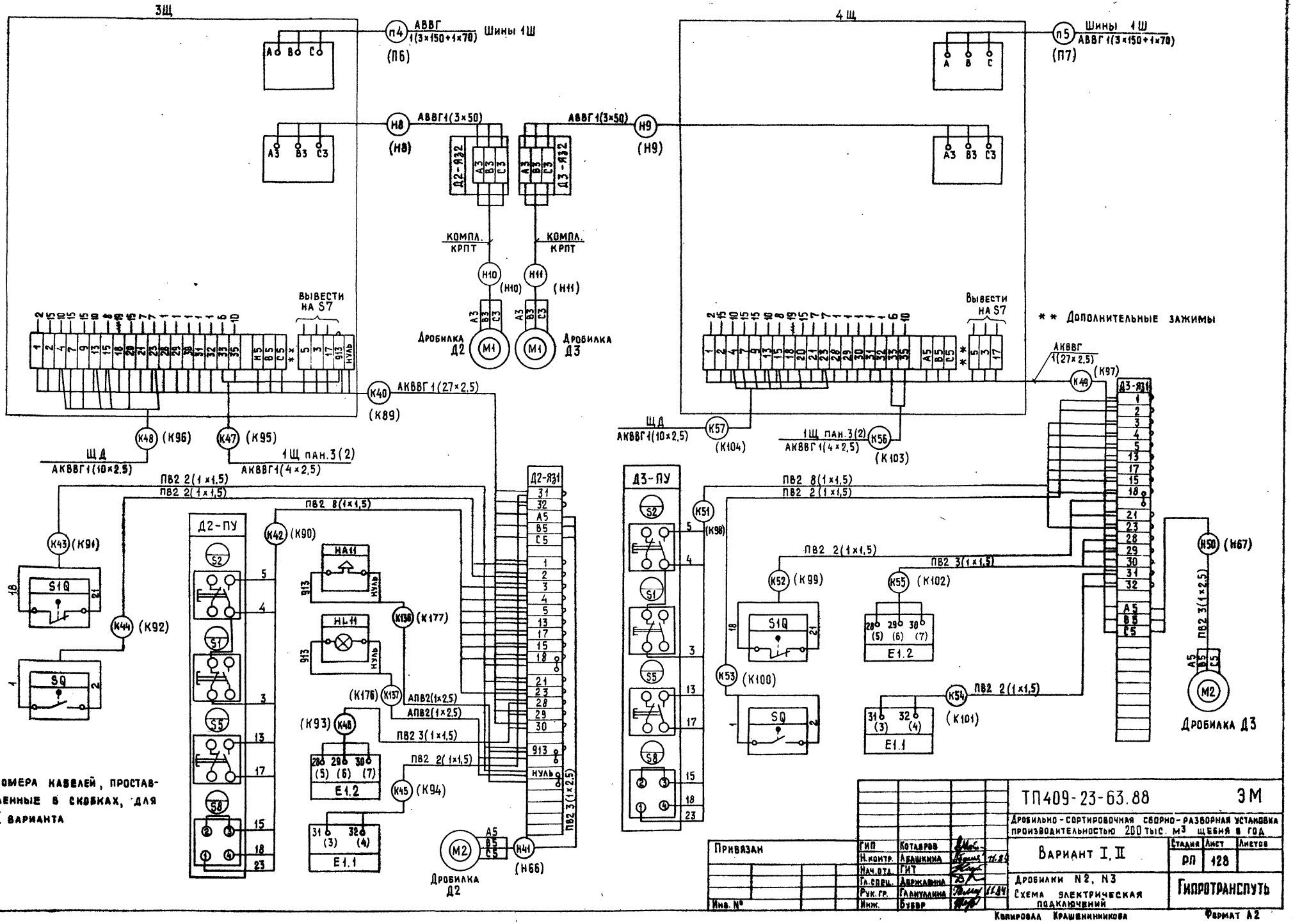

Номера кабелей, проставленные в скобках, для II варианта

Привязан			ТП409-23-63.88		ЭМ
			Дробильно-сортировочная сборно-разборная установка производительностью 200 тыс. м³ щебня в год		
	ГИП	Котляров	Вариант I, II	Стадия	Лист	Листов
	Н.контр.	Авдюкина		РП	128	
	Нач.отд.	ГИТ				
	Гл.спец.	Аверьянина	Дробилки №2, №3 Схема электрическая подключений	Гипротранспуть		
	Рук.гр.	Галимуллина				
Инв.№	Инж.	Буквар				

Копировал Крашенинникова

Формат А2

Инв.№ подл. | Подпись и дата | Взам.инв.№

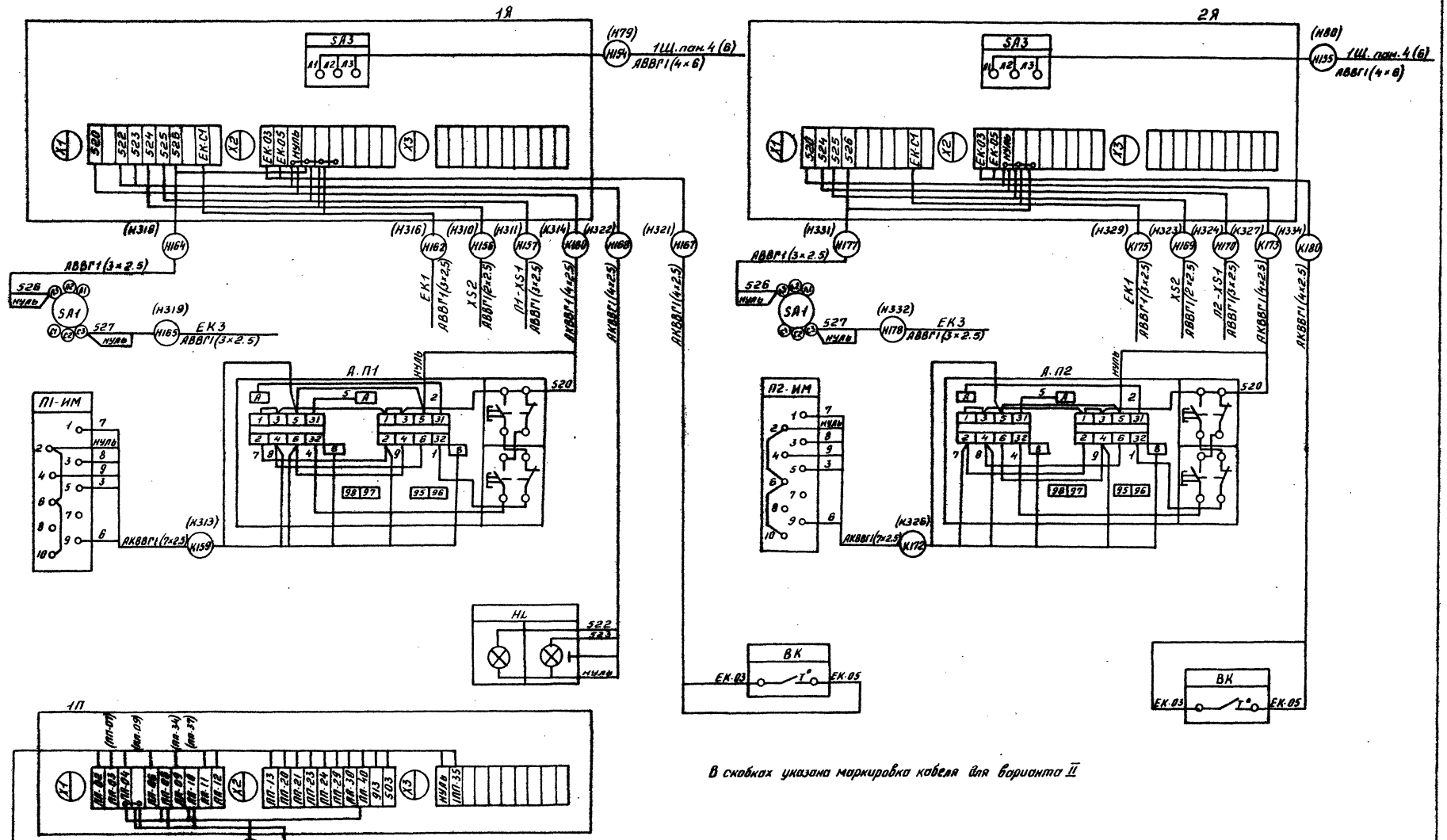

В скобках указана маркировка кабеля для варианта II

Привязан.				ТП409-23-63.88ЭМ	
				Дровяльно-сортировочная сварно-разборная установка производительностью на 200 тыс. м³ щепы в год.	
	ГИП	Котляров		Вариант I, II	Стадия: РП; Лист: 129; Листов:
	Н.контр.	Абрашина			
	Нач.отд.	Гит.			
	Гл.спец.	Державина		Пульт пластинчатого питателя 1П. Ящики 1Я, 2Я. Схема электрическая подключений	Гипротранспуть
	Рук.гр.	Гапшувина			
	Инж.	Куликова			
Инв.№				Копировал Дворничева	Формат А2.

Инв.№ подл. | Подпись и дата | Взам.инв.№

Альбом IV, часть 2.

Типовой проект 409-23-63.88

А-А

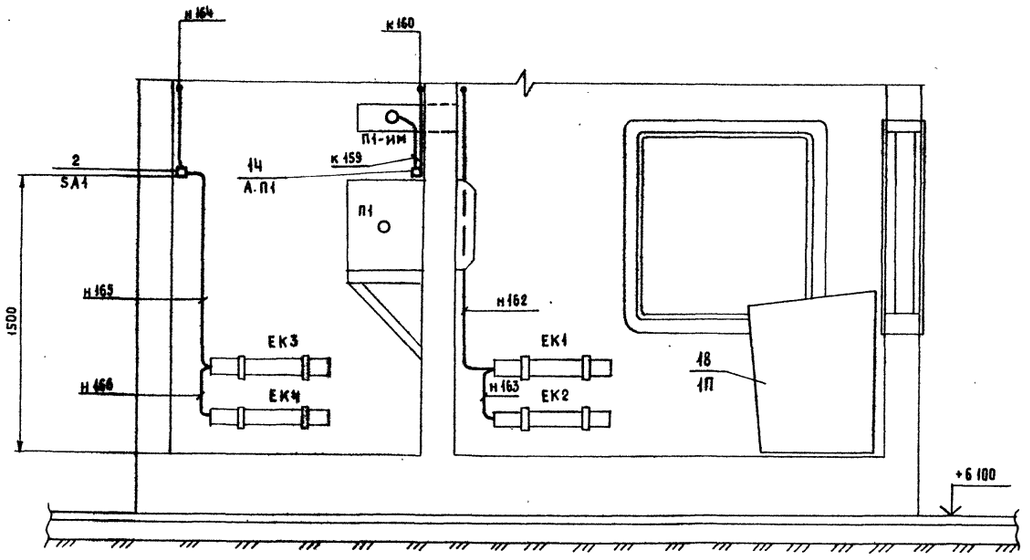

План

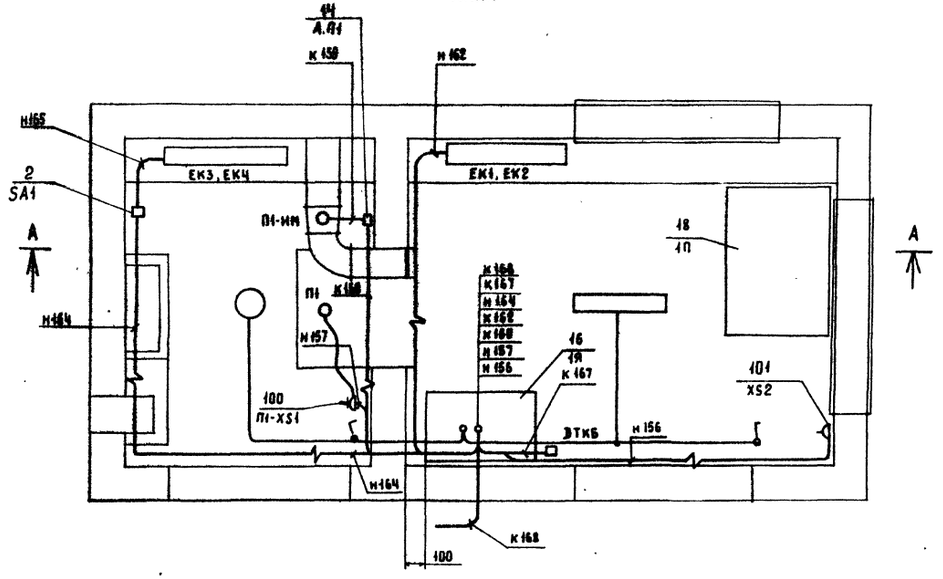

Таблица

№№ кабелей	
I вариант	II вариант
н156	н310
н157	н311
к159	к313
к160	к314
н162	к316
н163	н317
н164	н318
н165	н319
н166	н320
к167	к321
к168	к322

Спецификация на электрооборудование и материалы.

Марка, поз.	Обозначение	Наименование	Кол.	Масса ед. кг	Примечание
18		Пульт пл. питателя	1		1П
16		Ящик управления	1		1Я
100		Розетка РШ-п-20-0-01-10/220	1		П1-XS1
14		Пускатель ПМЛ-162102	1		А.П1
2		Выключатель пакетный			
		ПВЗ-10	1		SA1
101		Розетка РШ-ц-2-05-6/220	1		XS2
		Кабель силовой АВВГ,			
		ГОСТ 16442-70			
—		1(2×2,5)	32м		
—		1(3×2,5)	20м		
		Кабель АКВВГ, ГОСТ 1508-78:			
—		1(4×2,5)	10м		
—		1(7×2,5)	5м		
—		Светильник люминесцентный			
		ЛСП02-2×40	1		
—		Светильник НПО 18×60	1		
—		Выключатель			
		0-4-1Р44-01-6/220	2		

1. Маркировка кабелей на плане и разрезе дана для I варианта. Для II варианта см. таблицу.
2. Спецификация на электрооборудование дана для I варианта. Для II-го варианта – аналогична.

Привязан	ГИП	Котляров		11.84	ТП409-23-63.88 ЭМ
	Н.контр.	Абашкина		11.84	Дробильно-сортировочная сборно-разборная установка производительностью 200 тыс.м³ щебня в год.
	Нач. отд.	Гит			Вариант I, II.
	Гл. спец.	Державина			Стадия: РП; Лист: 130; Листов:
	Рук. гр.	Редькин			Звукоизолирующая кабина у питателя. Расположение электрооборудования и прокладка сетей. План и разрез.
Инв. №	Инженер	Степаненко			Гипротранспуть

Копировал Артемова

Формат А2

Инв. № подл. | Подпись и дата | Взам. инв. №

ср969-06

Альбом III, часть 2.

Типовой проект 409-23-63.88

А - А

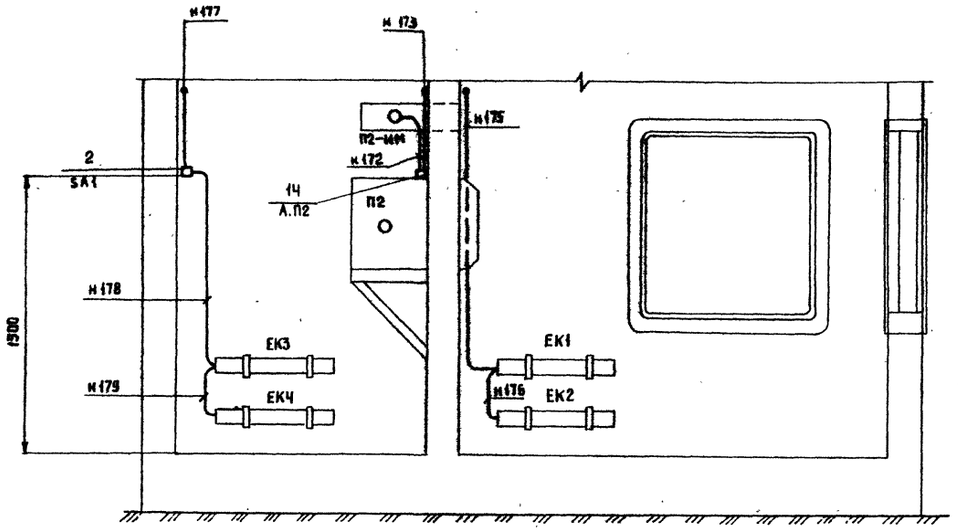

План

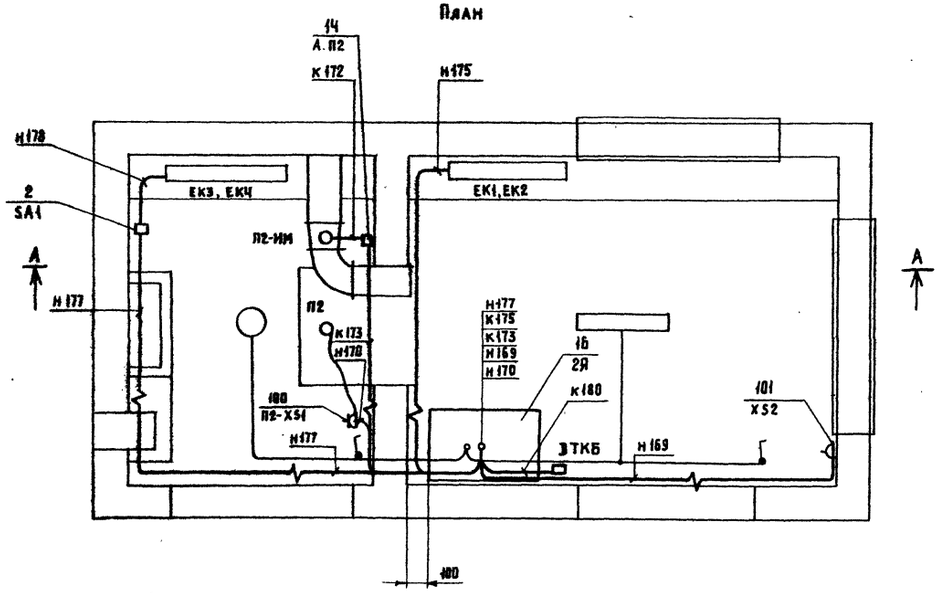

Таблица

N N° кабелей	
I вариант	II вариант
н169	н323
н170	н324
к172	к325
к173	к326
н175	к327
н176	н328
н177	н329
н178	н330
н179	н331
к180	н332

Спецификация на электрооборудование и материалы

Марка, поз.	Обозначение	Наименование	Кол.	Масса ед. кг.	Примечание
16		Ящик управления	1		2Я
100		Розетка РШ-п-20-0-01-10/220	1		П2-XS1
14		Пускатель ПМЛ-162102	1		А.П1
2		Выключатель пакетный			
		ПВ3-10	1		SA1
101		Розетка РШ-ц-2-05-6/220	1		XS2
—		Кабель силовой АВВГ			
		ГОСТ 16442-70			
—		1(2×2,5)	32м		
—		1(3×2,5)	20м		
		Кабель АКВВГ, ГОСТ 1508-78			
—		1(4×2,5)	10м		
—		1(7×2,5)	5м		
—		Светильник люминес-			
		центный ЛСП02-2×40	1		
—		Светильник НПО 18×60	1		
—		Выключатель			
		0-4-1Р44-01-6/220	2		

1. Маркировка кабеле на плане и разрезе дана для I варианта. Для II-го варианта см. таблицу.
2. Спецификация на электрооборудование дана для I варианта. Для II-го варианта - аналогична.

ГИП	Котляров		11.84	ТП 409-23-63.88	ЭМ
Н.контр.	Абашкина		11.84	Дробильно сортировочная сборно-разборная установка производительностью 200 тыс. м³ щебня в год.	
Нач. отд.	Гит			Вариант I, II.	Стадия: РП; Лист: 131; Листов:
Гл.спец	Державина			Звукоизолирующая кабина у грохотов. Расположение электрооборудования и прокладка сетей. План и разрез.	Гипротранспуть
Рук. гр.	Редькин				
Инженер	Степаненко				

Привязан

Инв. №

Копировал Артемова. Формат А2

Инв. № подл. | Подпись и дата | Взам. инв. №

А-А

Тип 1

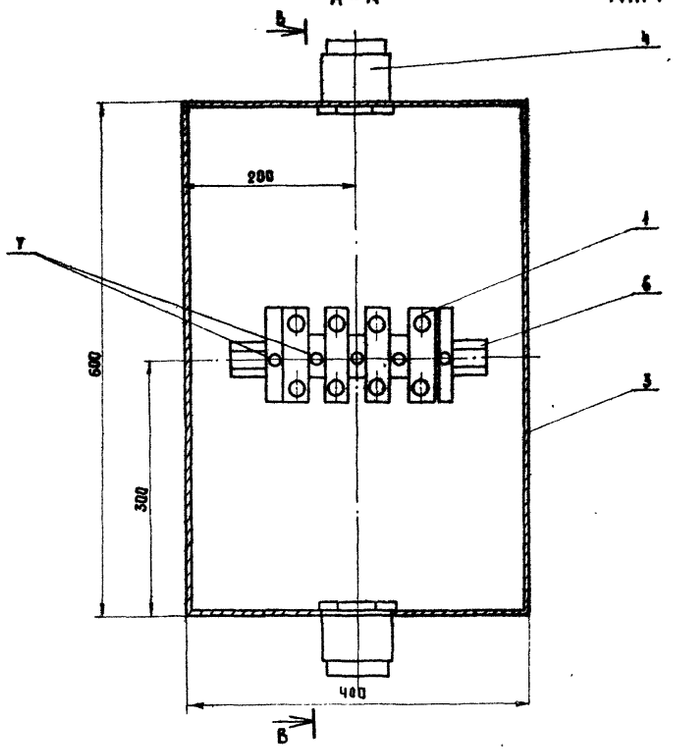

В-В

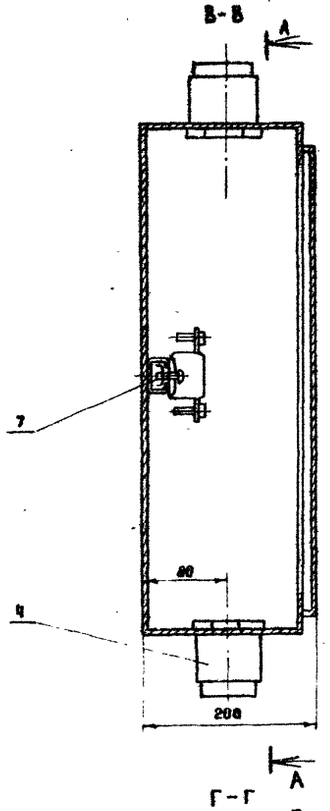

Тип 1

Вариант I	Вариант II
Наименование	ящика
Д1 - Я32	Д1 - Я32
Д1 - Я33	Д1 - Я33
Д2 - Я32	Д2 - Я32
Д3 - Я32	Д3 - Я32

Спецификация на электрооборудование и материалы

Марка, поз	Обозначение	Наименование	Кол.	Масса, ед. кг	Приме-чание
1		Зажим проходной ЗН24-			
		-95П160 - В/В У3	4	0.214	
2		Зажим проходной ЗН24-			
		-70П100 - В/В У3	4	0.129	
3		Ящик протяжной			
		К655 У2	2	13,9	
4		Сальник односторонний			
		СКР090.70-10.00-ОМ5	2	1,29	
5		Сальник односторонний			
		СКР060.36-10.00-ОМ5	2	0,84	
6		Профиль С-образный К-108			
		ℓ = 300	2	0.38	
7		Винт М5х20	18	0,001	

Б-Б

Тип 2

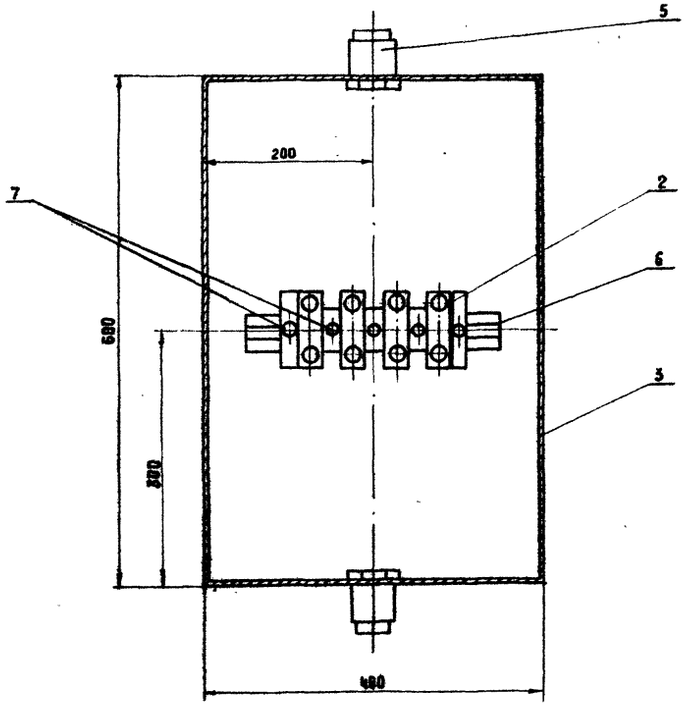

Г-Г

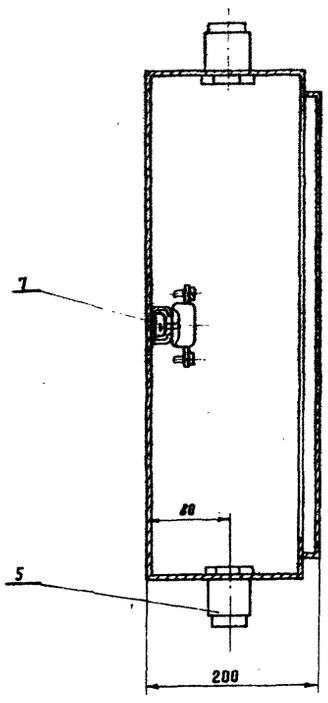

Тип 2

Вариант I	Вариант II
Наименование ящика	
ПП-Я31	ПП Я31
ПП-Я32	ПП Я32
ПП-Я33	ПП Я33
ПП-Я34	ПП Я34
Г1-Я32	Г1 Я32
Г2-Я32	Г2 Я32
—	Г3 Я32
—	Г4 Я32

1. После установки ящик окрасить антикоррозийной краской за два раза.
2. Тип 1 - изготовить по 4 шт для вариантов I и II
   Тип 2 - изготовить 6 шт для варианта I и
   8 шт для варианта II.

Типовой проект 409-23-63.88 Альбом IV, часть 2

Инв. № подл. | Подпись и дата | Взам. инв. №

Привязан

Инв. №

ГИП	Котляров		11.84
Н.контр.	Абашкина		11.84
Нач. отд.	Гит		
Гл. спец.	Державина		
Рук. гр.	Редькин		
Инженер	Степаненко		

ТП 409-23-63.88 ЗМИ

Вариант I,II.
Ящик К655 с силовыми зажимами

Стадия	Масса	Масштаб
РП		1:5
Лист 1	Листов	

Гипротранспуть

Копировал Артемова

Формат А2

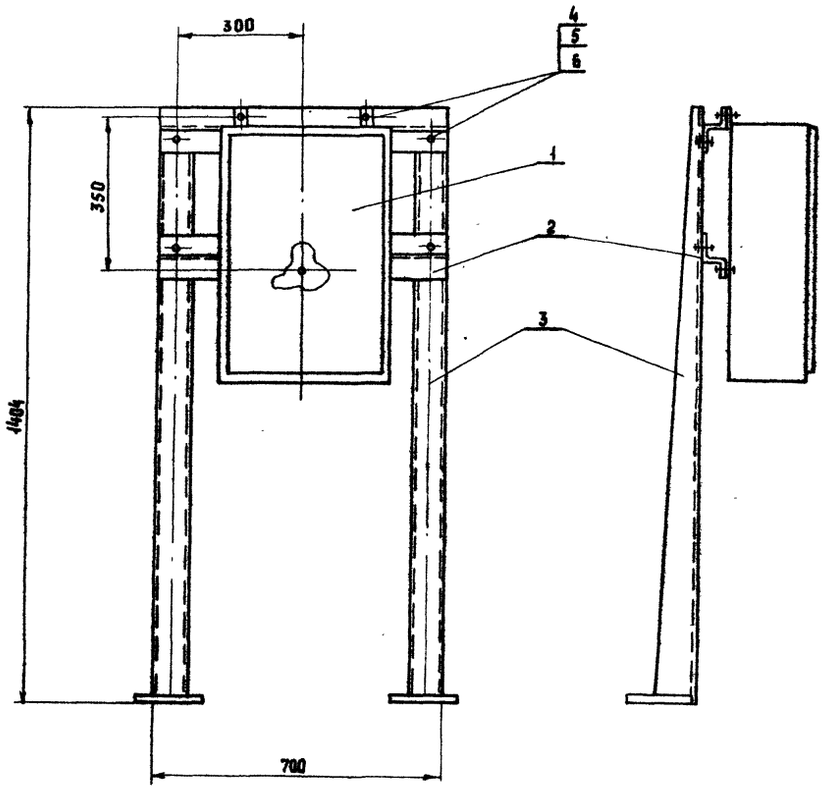

Вариант I	Вариант II
Наименование ящика	
Д1 — Яз2, исп.3	Д1 — Яз2, исп.3
Д2 — Яз2, исп.4	Д2 — Яз2, исп.4
Д3 — Яз2, исп.4	Д3 — Яз2, исп.4
ПП — Яз1, исп.4	ПП — Яз1, исп.4
ПП — Яз2, исп.4	ПП — Яз2, исп.4
ПП — Яз3, исп.4	ПП — Яз3, исп.4
ПП — Яз4, исп.4	ПП — Яз4, исп.4
Г1 — Яз1, исп.1	Г1 — Яз1, исп.1
Г1 — Яз2, исп.4	Г1 — Яз2, исп.4
Г2 — Яз1, исп.1	Г2 — Яз1, исп.1
Г2 — Яз2, исп.4	Г2 — Яз2, исп.4
—	Г3 — Яз1, исп.1
—	Г3 — Яз2, исп.4
—	Г4 — Яз1, исп.1
—	Г4 — Яз2, исп.4
—	—
К1 — Яз1, исп.4	К1 — Яз1, исп.4
К2 — Яз1, исп.4	К2 — Яз1, исп.1
К3 — Яз1, исп.4	К3 — Яз1, исп.1
К4 — Яз1, исп.1	К4 — Яз1, исп.1
К5 — Яз1, исп.1	К5 — Яз1, исп.1
К6 — Яз1, исп.4	К6 — Яз1, исп.1
К7 — Яз1, исп.1	К7 — Яз1, исп.1
—	К8 — Яз1, исп.1
—	К9 — Яз1, исп.1
—	К10 — Яз1, исп.1
—	К11 — Яз1, исп.1
1ПЦ — Яз	1ПЦ — Яз, исп.1
—	2ПЦ — Яз, исп.1
Д1 Яз1, исп.2	Д1 — Яз1, исп.2
Д2 Яз1, исп.2	Д2 — Яз1, исп.2
Д3 Яз1, исп.2	Д3 — Яз1, исп2
Д1 Яз1, исп3	Д1 — Яз3, исп.2
—	З1 — Яз, исп.2

Спецификация на материалы

Марка поз.	Обозначение	Наименование	Кол.	Масса ед.кг	Приме-чание
1		Комплект из одного ящика			
		(исполнение по таблице)			
2		Профиль зетовый К239	2	3.47	ℓ=800
3		Стойка К310м	2	3.6	7,2 кг
4		Болт М10×40	4		
5		Гайка М10	4		
6		Шайба 10	8		

Таблица

Исполнение	Комплект из одного ящика
1	5.407-31 лист 8
2	5.407-31 лист 9
3	лист
4	лист

1. После установки конструкцию окрасить антикоррозийной краской за два раза.
2. Для варианта I изготовить 23 конструкции.
3. Для варианта II изготовить 33 конструкции.

Инв.№ подл. | Подпись и дата | Взам. инв.№

Привязан

Инв.№

Гип	Котляров	
Н.контр.	Абашкина	
Нач.отд.	Гит	
Гл.спец.	Державина	
Рук. гр.	Редькин	
Инженер	Степаненко	

ТП 409-23-63 88 ЭМИ2

Вариант I, II. Напольная установка ящика К655 с наборными зажимами.

Стадия	Масса	Масштаб
РП		
Лист	Листов	

Гипротранслуть

Копировал: Артемова Формат А2

Тип 1

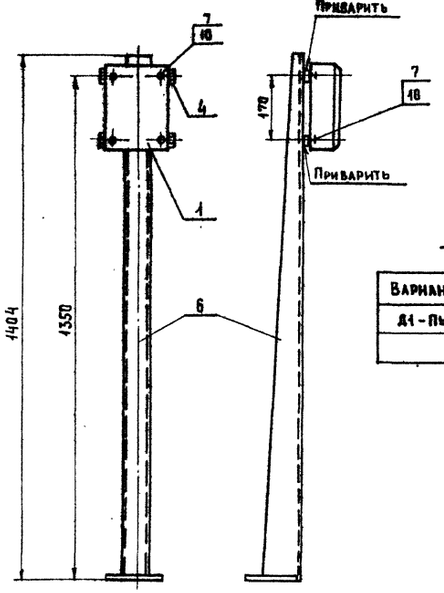

Тип 1

Вариант I	Вариант II
Д1-ПУ	Д1-ПУ
	З1-ПУ

Тип 3

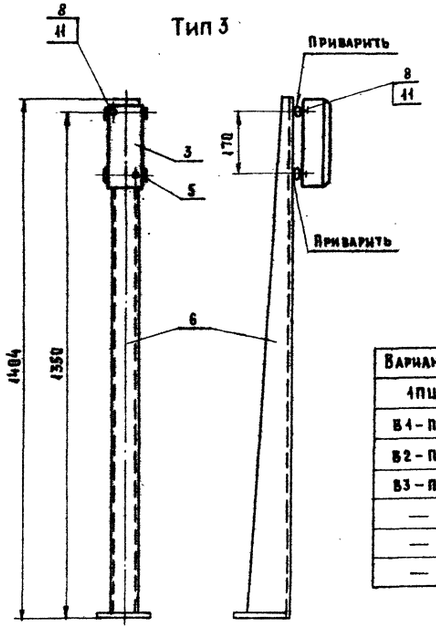

Тип 3

Вариант I	Вариант II
1ПЦ	1ПЦ
В1-ПУ	2ПЦ
В2-ПУ	КЛ2-ПУ
В3-ПУ	В1-ПУ
—	В2-ПУ
—	В3-ПУ
—	В4-ПУ

Тип 2

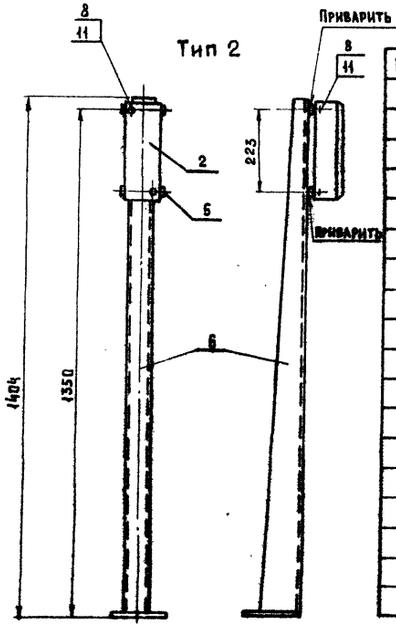

Тип 2

Вариант I	Вариант II
Д2-ПУ	Д2-ПУ
Д3-ПУ	Д3-ПУ
К1-ПУ	К1-ПУ
Г1-ПУ	Г1-ПУ
К2-ПУ	К2-ПУ
К3-ПУ	К3-ПУ
К4-ПУ	К4-ПУ
К5-ПУ	К5-ПУ
К6-ПУ	К6-ПУ
К7-ПУ	К7-ПУ
Г2-ПУ	К8-ПУ
—	К9-ПУ
—	К10-ПУ
—	К11-ПУ
—	Г2-ПУ
—	Г3-ПУ
—	Г4-ПУ
—	КЛ1-ПУ

Тип 4

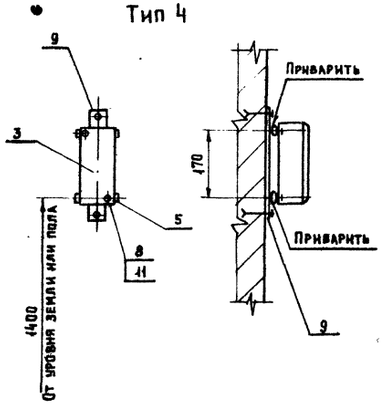

Тип 4

Вариант II
Н1-ПУ
Н2-ПУ
Н3-ПУ
Н4-ПУ
Н5-ПУ
Н6-ПУ
Н7-ПУ
Н8-ПУ

Спецификация на электрооборудование и материалы.

Марка поз.	Обозначение	Наименование	Кол.	Масса ед.кг.	Приме-чание
1		Пост управления ПКУ15-			
		-19.231-54У2	1		
2		Пост управления ПКУ15-			
		-19.141-54У2	1		
3		Пост управления ПКУ15-			
		-19.131-54У2	1		
4		Профиль С-образный К104			
		ℓ=200	2		
5		Профиль С-образный К104			
		ℓ=100	2		
6		Стойка К310м	1		
7		Гайка закладная К605	4		
8		Гайка закладная К605	2		
9		Полоса 4х40, ℓ=300	1	0,38	
10		Винт М5х16	4		
11		Винт М5х16	2		

1 После установки конструкцию окрасить антикоррозийной краской за два раза.

Привязан

Инв.№

Гип	Котляров	
Н.контр.	Абашкина	
Нач.отд.	Гит	
Гл.спец.	Державина	
Рук.гр.	Редькин	
Инженер	Степаненко	

ТП 409-23-63.88 ЭМ.ИЗ

Вариант I, II. Напольная и настенная установка поста управления ПКУ15.

Стадия	Масса	Масштаб
РЛ		
Лист 4	Листов	

Гипротранспуть

Копировал Артемова Формат А2

Инв.№ подл. | Подпись и дата | Взам. инв.№

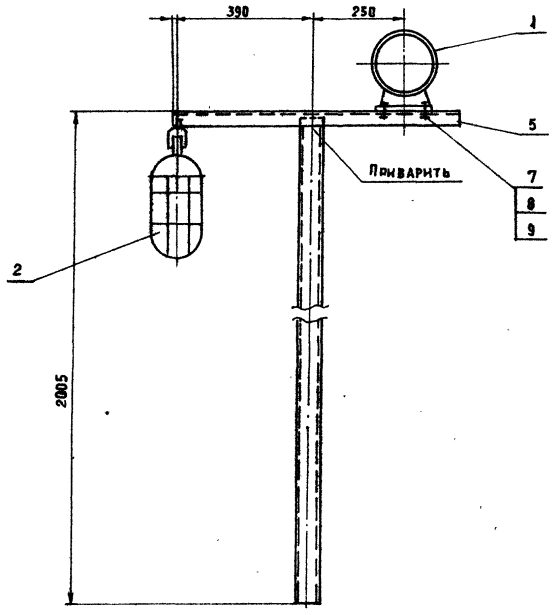

Вариант I	Вариант II
Предупредительная сигнализация	
НА10, HL10	НА10, HL10
НА11, HL11	НА11. HL11
НА12, HL12	НА12, HL12
НА13, HL13	НА13. HL13
—	НА14, HL14

Спецификация на электрооборудование и материалы.

Марка, поз.	Обозначение	Наименование	Кол	Масса ед. кг	Приме-чание
1		Сирена СС-1	1		
2		Светильник			
		НСП11-100-231	1		
3		Светофор СС-2	1		
4		Швеллер к240, ℓ=2800	1		
5		Уголок к235, ℓ=800	1		
6		Полоса к186, ℓ=200	2		
7		Болт м10×40	2		
8		Гайка м10	2		
9		Шайба 10	4		
10		Болт м6×40	4		
11		Гайка м6	4		
12		Шайба 6	8		

1. Полосу поз.6 приварить к швеллеру поз.4.

Светофор HL

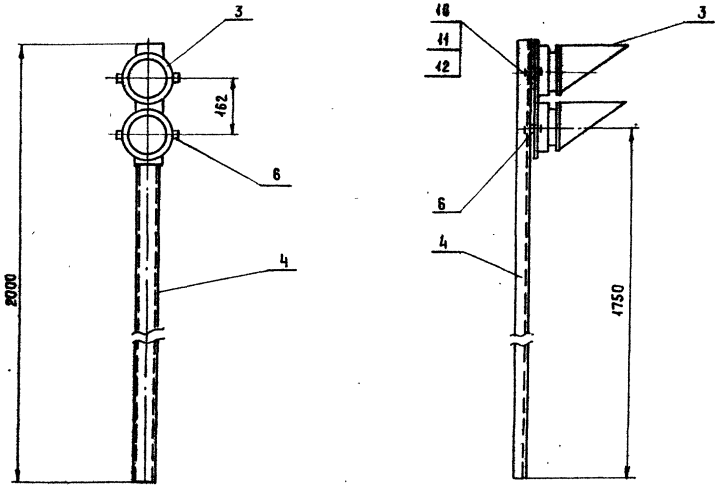

Инв.№ подл. | Подпись и дата | Взам.инв.№

Привязан			
Инв.№			

Гип	Котляров	
Н.контр.	Абашкина	
Нач. отд.	Гит	
Гл. спец.	Державина	
Рук. гр.	Редькин	
Инженер	Степаненко	

ТП 409-23-63.88 ЭМИ4

Вариант I,II.
Установка сирены СС-1, светильника НСП11 и светофора СС-2 на стойке.

Стадия	Масса	Масштаб
РП		
Лист 1	Листов	

Гипротранспуть

Копировал Артемова

Формат А2

Альбом IV, часть 2

Типовой проект 409-23-63.88

Установка мембранного разделителя на пульпопроводе

М 1:10

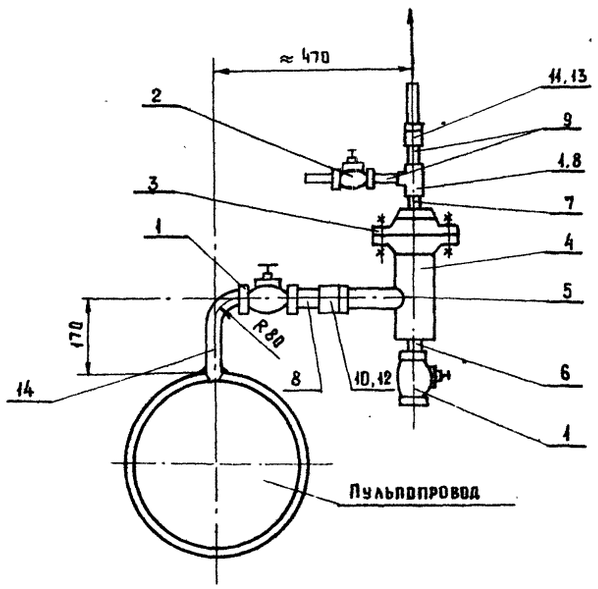

Мембранный разделитель

М 1:5

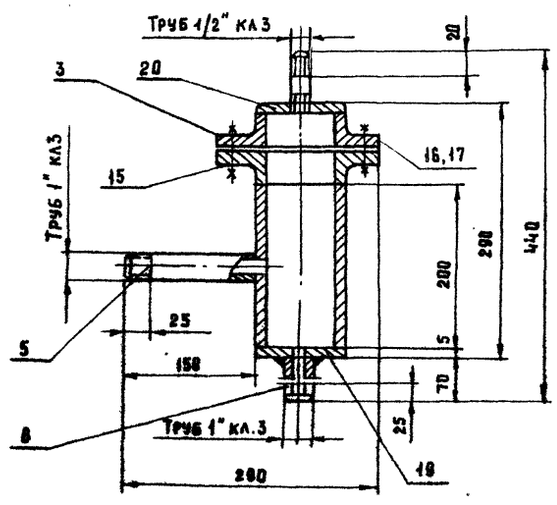

Напольная установка манометра на стойке

М 1:5

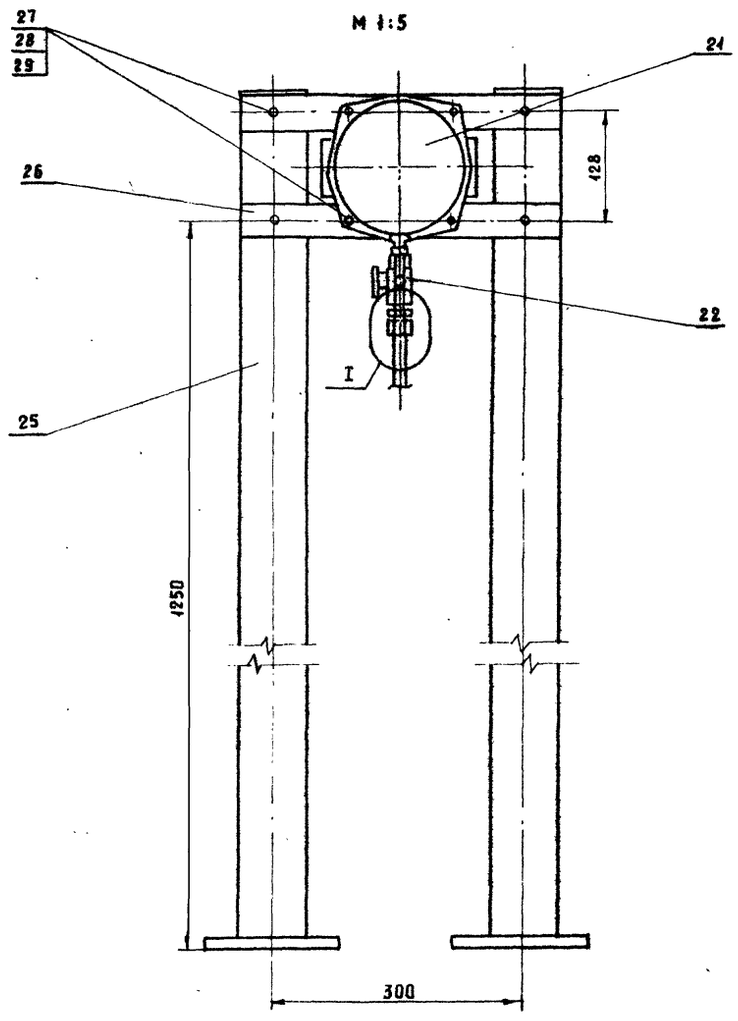

I

М 1:1

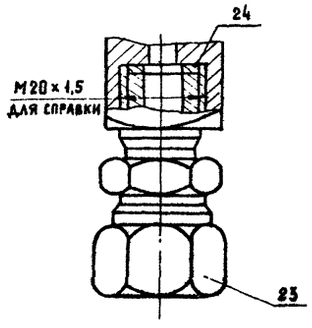

Марка, поз	Обозначение	Наименование	Кол.	Масса ед. кг	Примечание
1		Вентиль 15кч 18к, Ду 25	2	1.4	2,8 кг
2		Вентиль 15кч 18к, Ду 15	1	0.7	
3		Фланец Ду 80, ГОСТ 1255-67	2	2,7	5,4 кг
4		Труба ГОСТ 3262-75, м 80, ℓ=200	1	1.66	
5		Труба ГОСТ 3262-75, м 25, ℓ=150	1	0,36	
6		Труба ГОСТ 3262-75, м 25, ℓ=70	1	0.16	
7		Труба ГОСТ 3262-75, м 15, ℓ=80	2	0,1	0,2 кг
8		Сгон ГОСТ 8969-75, 1"	1	0,18	
9		Сгон ГОСТ 8969-75, 1/2"	2	0,07	0,14 кг
10		Муфта ГОСТ 8955-75, 1"	1	0,19	
11		Муфта ГОСТ 8955-75, 1/2"	1	0,08	
12		Контргайка ГОСТ 8968-75, 1"	1	0,08	
13		Контгайка ГОСТ 8968-75, 1/2	1	0,03	
14		Труба ГОСТ 3262-75, м 25, ℓ=250	1	0,6	
15		Пластина I, лист, МБС -			
		-М-2×250×250, резина			
		ГОСТ 3738-77. Ф 200	1	0.1	
16		Болт ГОСТ 7798-70, М16×70	8	0.145	1,16 кг
17		Гайка ГОСТ 5915-70, М16	8	0.033	0.264 кг
18		Тройник ГОСТ 8948-70, 1/2"	1	0.14	
19		Лист ГОСТ 19903-74, S=5, Ф90	1	0.4	
20		Лист ГОСТ 19903-74 S=5, Ф100	1	0.5	
21		Электроконтактный			
		манометр ЭКМ-1У	1		
22		Вентиль 14м1, Ду 15	1		
23	ТКЧ-293-67	Соединитель СВ14-М20	1		
24	ТКЧ-566-68	Прокладка, резина 10×18	1	0.01	
25		Стойка К310м	2	3.6	7.2 кг
26		Полоса К106, ℓ=380	2	0,39	0,78 кг
27		Болт М6×55	8	0,012	0,096 кг
28		Гайка М6	8	0,002	0,015 кг
29		Шайба 6	8	0,001	0,008

Привязан	Гип	Котляров	
	Н.контр.	Абашкина	
	Нач. отд.	Гит	
	Гл. спец.	Державина	
	Рук. гр.	Редькин	
Инв. №	Инженер	Степаненко	

ТП 409-23-63 88 ЭМИ5

Вариант I, II.
Конструкция и установка мембранного разделителя на пульпопроводе и ЭКМ-1У на стойке.

Стадия	Масса	Масштаб
РП		1:1, 1:5, 1:10
Лист 1	Листов	

ГИПРОТРАНСПУТЬ

Копировал Артемова

Формат А2

Инв. № подл. | Подпись и дата | Взам. инв. №

оф 969-06

Типовой проект 409-23-63.88 Альбом IV часть 2

Ведомость изделий мастерских электромонтажных заготовок (МЭЗ)

Обозначение чертежа	Наименование	Вар. I Кол.	Вар. II Кол.	Примечание
ЭМИ2	Напольная установка ящика			
	К655 с наборными зажимами	23	33	
ЭМИ3	Напольная и настенная установка			
Тип 1,2,3	поста управления типа ПКУ15	16	35	
ЭМИ4	Установка сирены СС-1, светильника			
	НСП11 на стойке	4	5	
ЭМИ4	Установка светофора СС-2			
	на стойке	1	1	
ЭМИ1	Ящик К655 с силовыми			
	зажимами	10	12	
5.407-55.1.170	Комплект из одного однофидерного			
	ящика серии ЯВЗШ	2	2	
5.407-77.1 300 МЧ	Комплект из одного автоматического			
	выключателя типа АП-50. Вариант 1	1	1	
5.407-77.1.160	Комплект из одного кнопочного поста			
	управления серии ПКЕ. Вариант 1	5	5	
5.407-55.2.110	Конструкция настенная. Вариант 1	2	2	
5.407-77.2.210	Конструкция настенная. Вариант 1	5	5	
5.407-77.2.270	Конструкция настенная. Вариант 1	1	1	

Ведомость изделий и материалов для изготовления изделий МЭЗ

№ п.п.	Наименование и техническая характеристика изделия, материала	Тип, марка	Ед. изм.	Потребность по проекту Вар. I	Вар. II	Примечание
1	Зажим силовой	ЗН24-70П100-				
		-В/ВУЗ	шт.	24	36	
2	Зажим силовой	ЗН24-95П160-				
		-В/ВУЗ	"	16	16	
3	Зажим наборный	У123У2.1	"	300	480	
4	Колодка маркировочная	КМЗСНУ2.1	"	50	70	
5	Ящик протяжный	К655У2	"	23	33	
6	Полоса	К106У2	"	2	2	
7	Швеллер	К240У2	"	5	6	
8	Профиль С-образный	К101/1У2	"	5	8	
9	—— " —— " ——	К108/1У2	"	3	4	
10	Профиль зетовый	К239	"	14	20	
11	Уголок	К236У2	"	2	2	
12	Гайка закладная	К605УХЛ2	"	40	80	
13	Стойка	К310МУХЛ2	"	62	93	
14	Полоса 4×40 ГОСТ 103-78		кг	5	8	
15	Рейка клеммная	К109/1У2	шт.	10	14	

Привязан

Инв. №

ГИП	Котляров	
Н. контр.	Абашкина	
Нач. отд.	Гит	
Гл. спец.	Державина	
Рук. гр.	Редькин	
Инженер	Степаненко	

ТП 409-23- 63 88 ЭМ ВИ

Вариант I, II
Ведомость изделий мастерских электромонтажных заготовок

Стадия	Масса	Масштаб
РП		

Лист 1 | Листов

ГИПРОТРАНСПУТЬ

Копировал: Формат А2

Инв. № | Подпись и дата | Взам. инв. №

gost.e-ecolog.ru