ТИПОВОЙ ПРОЕКТ

409-23- 63.88

ДРОБИЛЬНО-СОРТИРОВОЧНАЯ СБОРНО-РАЗБОРНАЯ УСТАНОВКА ПРОИЗВОДИТЕЛЬНОСТЬЮ 200ТЫС. КУБ.М ЩЕБНЯ В ГОД

АЛЬБОМ II

АР АРХИТЕКТУРНО-СТРОИТЕЛЬНЫЕ РЕШЕНИЯ СТР 2-43

КЖ КОНСТРУКЦИИ ЖЕЛЕЗОБЕТОННЫЕ СТР 44-70

СФ969-02

СФ ЦИТП 620062 г.Свердловск, ул.Чебышева, 4

10-80

gost.e-ecolog.ru

ТИПОВОЙ ПРОЕКТ

409-23-63.88

ДРОБИЛЬНО-СОРТИРОВОЧНАЯ СБОРНО-РАЗБОРНАЯ УСТАНОВКА ПРОИЗВОДИТЕЛЬНОСТЬЮ 200ТЫС. КУБ.М ЩЕБНЯ В ГОД

АЛЬБОМ II

СОСТАВ ПРОЕКТА

АЛЬБОМ I	ПЗ	Общая пояснительная записка
	ТХ	Технология производства
АЛЬБОМ II	АР	Архитектурно-строительные решения
	КЖ	Конструкции железобетонные
АЛЬБОМ III часть 1	КМ	Конструкции металлические
АЛЬБОМ III часть 2	КМ	Конструкции металлические
АЛЬБОМ IV часть 1	ЭС	Электроснабжение. Электроосвещение
	ЭО,СС	Связь. Электросиловое оборудование
	ЭМ	и управление
АЛЬБОМ IV часть 2	ЭМ	Электросиловое оборудование и управление
АЛЬБОМ V	ВК,ОВ	Санитарно-техническая часть
АЛЬБОМ VI	КЖИ	Чертежи строительных изделий
АЛЬБОМ VII	ЭМ,Н	Чертежи общих видов щитов шкафов ящиков и пультов
АЛЬБОМ VIII	СО	Спецификации оборудования
АЛЬБОМ IX	ВМ	Ведомости потребности в материалах
АЛЬБОМ X	КН1÷3С	Сметы. Вариант I
АЛЬБОМ XI	КН1÷5С	Сметы. Вариант II

© Ф. ЦИТП Госстроя СССР, 1989г.

Разработан
проектным институтом
Гипротранспуть
Директор института В.Д.Элконин
Главный инженер проекта А.А.Котляров

Утвержден и введен в действие
Министерством путей сообщения
Указание № 2273у от 20.04.87г

Альбом II

Типовой проект 409-23-63.88

Содержание альбома

№№ листов	Наименование и обозначение документов Наименование листов	Стр.
АР-1	Общие данные (начало)	3
АР-2	Общие данные (окончание)	4
	Вариант I	
АР-3	План сооружений	5
АР-4	Узел установки грохота №1	6
	План. Разрезы	
АР-5	Узел установки грохота №2	7
	План. Разрезы	
АР-6	Галерея конвейера №5	8
	План. Разрезы	
АР-7	Галерея конвейера №7	9
	План. Разрезы.	
АР-8	План площадок	10
	Вариант II	
АР-9	План сооружений	11
АР-10	Экспликация сооружений	12
АР-11	Узел установки дробилки КМД 1750 гр.	13
	План. Разрезы	
АР-12	Узел установки грохотов №1, №3	14
	План на отм. 3.100; Вид 1-1	
АР-13	Узел установки грохотов №1; №3	15
	Разрезы 2-2; 3-3; 4-4	
АР-14	Узел установки грохотов №2, №4	16
	План на отм. 3.100; 4.450 Разрезы	
АР-15	Узел установки грохотов №2, №4	17
	Разрезы. Вид 2-2	
АР-16	Галерея конвейера №4А. План	18
	Разрезы	
АР-17	Галерея конвейера №5А	19
	План. Разрезы	
АР-18	Галерея конвейера №7	20
	План. Разрезы	
АР-19	Галерея конвейера №8, №9	21
	План. Разрезы	
АР-20	Галерея конвейера №11	22
	План разрезы	
АР-21	Пульпонасосная	23
	План. Разрезы 1-1; 2-2	
АР-22	Узел установки классификатора 1КСН-15	24
АР-23	Помещение маслохозяйства	25
	План. Разрезы. Фасады	
АР-24	Помещение маслохозяйства	26
	План полов	
	План перемычек и отверстий	

№№ листов	Наименование и обозначение документов Наименование листов	Стр.
АР-25	План площадок	27
	Вариант I, II	
АР-26	Загрузочная эстакада. План	28
АР-27	Загрузочная эстакада. Разрезы	29
АР-28	Узел установки питателя	30
	1-15-60. Планы	
АР-29	Узел установки питателя	31
	1-15-60 Вид 1-1. Разрез 2-2	
АР-30	Узел установки питателя	32
	1-15-60 Разрезы 3-3; 4-4	
АР-31	Узел установки дробилки СМД-110	33
	План. Разрезы	
АР-32	Узел установки дробилки СМД-109	34
	План. Разрезы	
АР-33	Галерея конвейера №2. План. Разрезы	35
АР-34	Галерея конвейера №3. План. Разрезы	36
АР-35	Галерея конвейера №4; №6	37
	План. Разрезы	
АР-36	Бункер отсевов	38
	План. Разрезы	
АР-37	Электротехнический комплекс	39
	План. Разрезы	
АР-38	Электротехнический комплекс	40
	Фасады. План кровли	
АР-39	Электротехнический комплекс	41
	План полов. Фрагмент	
АР-40	Электротехнический комплекс. План	42
	перемычек и отверстий	
АР-41	Электротехнический комплекс	43
	Венткамера ВК1. План. Разрезы. Узлы	
КЖ-1	Общие данные (начало)	44
КЖ-2	Общие данные (окончание)	45
	Вариант I	
КЖ-3	Схема расположения фундаментов	46
	(начало)	
КЖ-4	Схема расположения фундаментов	47
	(продолжение)	
КЖ-5	Спецификация к схеме расположения	48
	фундаментов	
	Вариант II	
КЖ-6	Схема расположения фундаментов	49
	(начало)	

№№ листов	Наименование и обозначение документов Наименование листов	Стр.
КЖ-7	Схема расположения фундаментов	50
	(продолжение)	
КЖ-8	Схема расположения фундаментов	51
	(продолжение)	
КЖ-9	Спецификация к схеме расположения	52
	фундаментов	
КЖ-10	Фундаменты Ф18÷Ф24	53
КЖ-11	Фундаменты Ф07÷Ф010	54
КЖ-12	Фундамент Ф0м1. Опалубка	55
КЖ-13	Фундамент Ф0м1. Армирование	56
КЖ-14	Фундамент Ф0м1. Армирование	57
КЖ-15	Помещение маслохозяйства	58
	Фрагмент схемы расположения фундаментов 2.	
	Схема расположения плит покрытия. Канал	
	КН3, приямок ПР2. Пульпонасосная.	
КЖ-16	Фрагмент схемы расположения фундаментов 3	59
	Фундаменты Ф011, Ф012.	
	Приямок ПР3.	
КЖ-17	Пульпонасосная. Пульпосборник ПСм1	60
	Опалубка	
КЖ-18	Пульпонасосная. Пульпосборник ПСм1.	61
	Армирование стенок СТм2÷СТм4	
КЖ-19	Пульпонасосная. Пульпосборник ПСм1	62
	Армирование стенки СТм1, плиты Пм1	
КЖ-20	Резервуар загрязненных стоков	63
	Резервуар охлажденной воды	
	Вариант I, II	
КЖ-21	Фундаменты Ф1÷Ф5	64
КЖ-22	Фундаменты Ф6÷Ф10	65
КЖ-23	Фундаменты Ф11÷Ф15	66
КЖ-24	Фундаменты Ф01÷Ф06	67
КЖ-25	Электротехнический комплекс	68
	Фрагмент схемы расположения фундаментов	
КЖ-26	Электротехнический комплекс	69
	Канал КН-1. Приямок ПР1	
КЖ-27	Электротехнический комплекс	70
	Схема расположения плит перекрытия	
	канала, плит покрытия	

Взам.инв.№ | Подпись и дата | Инв.№ подл.

Копировал: Крашенинникова

Формат А2

Альбом II.

Типовой проект 409-23-63.88

Ведомость рабочих чертежей основного комплекта.

Лист	Наименование	Примечание
1	Общие данные. (начало)	
2	Общие данные. (окончание)	
	Вариант I	
3	План сооружений	
4	Узел установки грохота №1. План. Разрезы.	
5	Узел установки грохота №2. План. Разрезы.	
6	Галерея конвейера №5.	
	План. Разрезы.	
7	Галерея конвейера №7	
	План. Разрезы.	
8	План площадок.	
	Вариант II	
9	План сооружений.	
10	Экспликация сооружений.	
11	Узел установки дробилки КМД-1750гр.	
	План. Разрезы.	
12	Узел установки грохотов №1; №3.	
	План на отм. 3.100. Вид 1-1.	
13	Узел установки грохотов №1; №3.	
	Разрезы 2-2; 3-3; 4-4.	
14	Узел установки грохотов №2; №4.	
	План на отм. 3.100; 4.450. Разрез.	
15	Узел установки грохотов №2; №4.	
	Разрезы. Вид 2-2.	
16	Галерея конвейера №4а.	
	План. Разрезы.	
17	Галерея конвейера №5а.	
	План. Разрезы.	
18	Галерея конвейера №7а.	
	План. Разрезы	
19	Галерея конвейера №8; №9.	
	План. Разрезы.	
20	Галерея конвейера №11.	
	План. Разрезы.	
21	Пульпонасосная. План. Разрезы 1-1; 2-2.	

продолжение

Лист	Наименование	Примечание
22	Узел установки классификатора 1КСН-15.	
23	Помещение маслохозяйства.	
	План. Разрезы. Фасады.	
24	Помещение маслохозяйства.	
	План полов. План перемычек и	
	отверстий.	
25	План площадок.	
	Вариант I, II.	
26	Загрузочная эстакада. План.	
27	Загрузочная эстакада. Разрезы.	
28	Узел установки питателя 1-15-60.	
	Планы.	
29	Узел установки питателя 1-15-60.	
	Вид 1-1. Разрез 2-2.	
30	Узел установки питателя 1-15-60.	
	Разрезы 3-3; 4-4	
31	Узел установки дробилки СМД-110.	
	План. Разрезы.	
32	Узел установки дробилки СМД-109.	
	План. Разрезы.	
33	Галерея конвейера №2.	
	План. Разрезы.	
34	Галерея конвейера №3. План. Разрезы.	
35	Галерея конвейера №4; №6.	
	План. Разрезы.	
36	Бункер отсевов. План. Разрезы.	
37	Электротехнический комплекс.	
	План. Разрезы.	
38	Электротехнический комплекс.	
	Фасады. План кровли.	
39	Электротехнический комплекс.	
	План полов. Фрагменты плана пола.	
40	Электротехнический комплекс.	
	План перемычек и отверстий.	
41	Электротехнический комплекс.	
	Венткамера ВК1. План. Разрезы. Узлы.	

1. За относительную отметку 0.000 принята абсолютная отметка [ ]
2. Проект разработан для летних условий производства работ.
3. Стены и перегородки зданий выполнять из кирпича марки 50 на цементно-глиняном растворе марки 10.
4. Кладку наружных стен по фасаду производить с расшивкой швов, внутри помещений с подрезкой швов.
5. Устройство полов производить после производства работ по монтажу оборудования.
6. На ходовых настилах галерей предусмотреть поперечные деревянные планки сечением 50×30 мм шаг 400 мм.
7. Деревянные изделия изготовить из антисептированной древесины лиственных пород.

Типовой проект разработан в соответствии с действующими нормами и правилами и обеспечивает безопасную эксплуатацию сооружения с пожароопасным характером производства при соблюдении предусмотренных проектом мероприятий.

Главный инженер проекта Котляров

Взам. инв. № | Подпись и дата | Инв. № подл.

Привязан

Инв. №

ТП 409-23-63 88 АР

Дробильно-сортировочная сборно-разборная установка производительностью 200 тыс. м³ щебня в год.

				Стадия	Лист	Листов
ГИП	Котляров			РП	1	44
Н. контр.	Абашкина					
Нач. отд.	Данкова					
Гл. арх.	Иванова					
Гл. спец.	Сютина					
Рук. гр.	Румянцева					
Ст. инж.	Волох					

Общие данные (начало)

Гипротранспуть

Копировал: Артемова Формат А2

Альбом III

Типовой проект 409-23-63.88

Ведомость ссылочных и прилагаемых документов

Обозначение	Наименование	Примечание
	Ссылочные документы	
ГОСТ 12506-81	Окна деревянные для зданий	
	промышленных предприятий	
ГОСТ 14624-84	Двери деревянные для зданий	
	промышленных предприятий	
Серия 1.038.1-1 вып.1;4	Перемычки железобетонные для	
	зданий с кирпичными стенами.	
Серия 2.430-20 вып.0-4	Узлы стен из кирпича одноэтаж-	
	ных зданий промышленных	
	предприятий.	
Серия 3,006.1-2/82 вып.1-2	Сборные железобетонные каналы и	
	тоннели из лотковых элементов	
Т.П.409-23-63.88.а.VI-КЖИ-ТТ1.	Технические требования	
Т.П.409-23-63.88.а.VI-КЖИ-ВЖ1	Жалюзийная решетка ВЖ1	
Т.П.409-23-63.88.а.VI-КЖИ-ТТ5	Технические требования ТТ5	
Т.П.409-23-63.88.а.VI-КЖИ-028	Изделие закладное МН1	
Т.П.409-23-63.88.а.VI-КЖИ-021	Изделие закладное МН2	
Т.П.409-23-63.88.а.VI-КЖИ-022	Изделие закладное МН3	
Т.П.409-23-63.88.а.VI-КЖИ-023	Изделие закладное МН4	
Т.П.409-23-63.88.а.VI-КЖИ-024	Изделие закладное МН5	
Т.П.409-23-63.88.а.VI-КЖИ-025	Анкер А1	
Т.П.409-23-63.88.а.VI-КЖИ-Щ1	Щит Щ1.	

Ведомость спецификаций

Лист	Наименование	Примечание
4,5,7,22,Н	Спецификация деревянных элементов	
12,14,17÷20		
28,31÷36		
21	Спецификация щитов	
23,37,38	Спецификация элементов заполнения	
	проемов	
24	Спецификация перемычек и щитов	
26	Спецификация деревянных и стальных	
	элементов	
39	Спецификация щитов, плит покрытия	
	и закладных изделий	
40	Спецификация перемычек	
41	Спецификация закладных изделий и анкеров	

Ведомость отделки помещений
Площадь м²

Наименование или номер помещения	Потолок		Стены или перегородки		Низ стен или перегородок (панелей)			Примечание
	Площадь	Вид отделки	Площадь	Вид отделки	Площадь	Вид отделки	Высота мм	
Пульпонасосная венткамера ПСУ	– 10 34	Затирка клеевая побелка	48 58 108	Штукатурка клеевая покраска				
Помещение для мастера-хозяйства Диспетчерская Тамбур	35 17 5,5	Затирка клеевая побелка	40 54 30	Штукатурка клеевая покраска	36 15 26	Штукатурка масляная покраска	1,500	
Окна и двери	Синтетические краски и эмали							

Привязан:

Инв. N

ГИП	Катляров	
Н.контр.	Авошкина	
Нач.отд.	Донкова	
Гл.спец.	Сытина	
Рук.гр	Румянцева	
Ст.инж.	Волох	

ТП 409-23-63.88 АР

Дробильно-сортировочная сборно-разборная установка производительностью 200 тыс. м³ щебня в год.

Стадия	Лист	Листов
РП	2	

Общие данные (окончание)

ГИПРОТРАНСПУТЬ

Копировал

Формат А2

Инв. N подл. | Подпись и дата | Взам. инв. N

Типовой проект 409-23-63.88 Альбом III

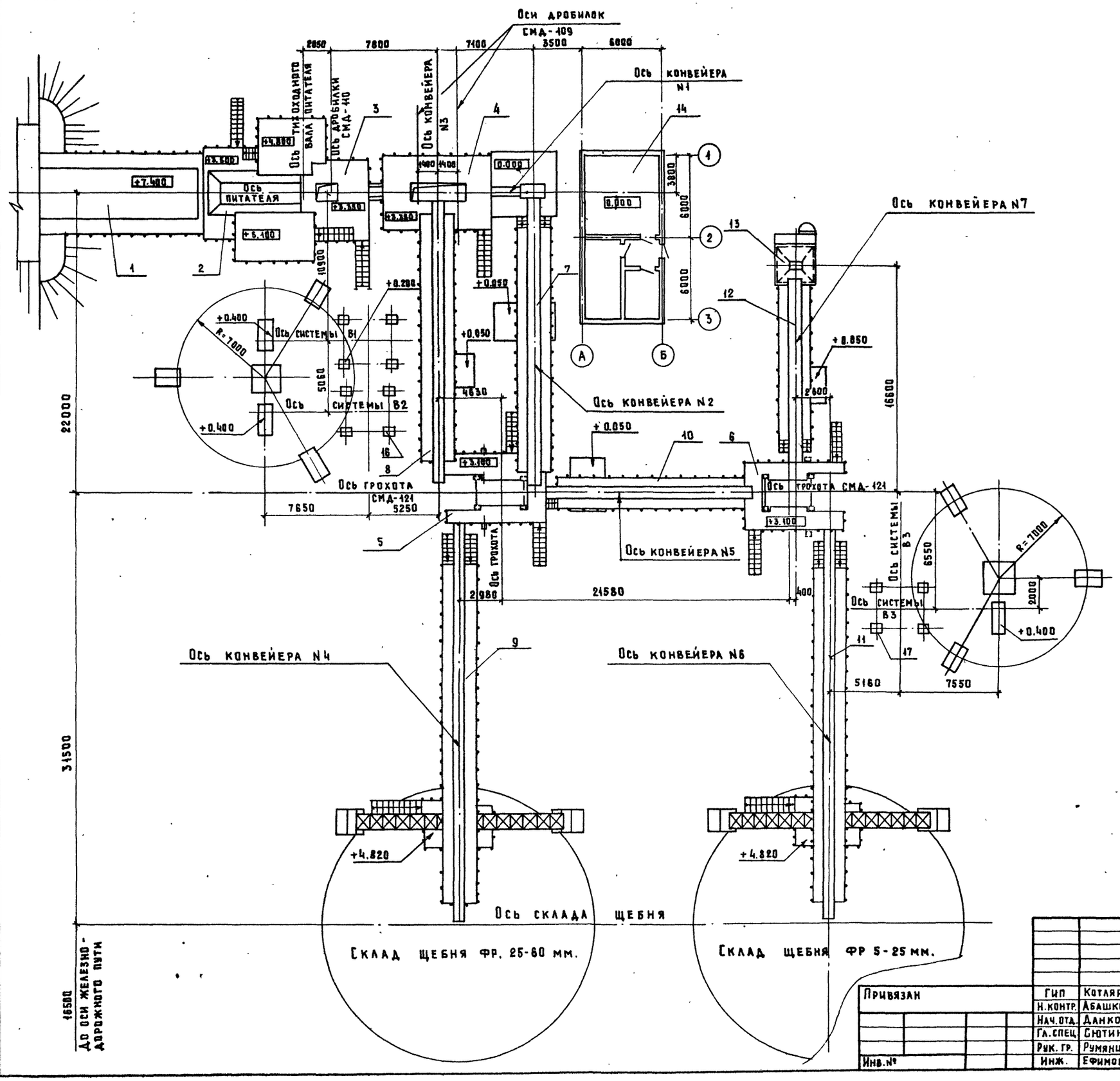

Экспликация сооружений

Номер по плану	Наименование	Примечание
1	Загрузочная эстакада	
2	Узел установки питателя 1-15-60	
3	Узел установки дробилки СМД-110	
4	Узел установки дробилок СМД-109	
5	Узел установки грохота N1	
6	Узел установки грохота N2	
7	Галерея конвейера N2	
8	Галерея конвейера N3	
9	Галерея конвейера N4	
10	Галерея конвейера N5	
11	Галерея конвейера N6	
12	Галерея конвейера N7	
13	Бункер отсевов	
14	Электротехнический комплекс	
15	Установка системы В1	
16	Установка системы В2	
17	Установка системы В3	

Инв.№ подл. | Подпись и дата | Взам. инв.№

Привязан

Инв.№

ГИП	Котляров	
Н.контр.	Абашкина	
Нач.отд.	Данкова	
Гл.спец.	Снутина	
Рук. гр.	Румянцева	
Инж.	Ефимова	

ТП 409-23-63.88 АР

Дробильно-сортировочная сборно-разборная установка производительностью 280 тыс. м³ щебня в год.

Вариант I.

План сооружений

Стадия	Лист	Листов
РП	3	

Гипротранспуть

Копировал: Артемова Формат А2

Вид 1-1

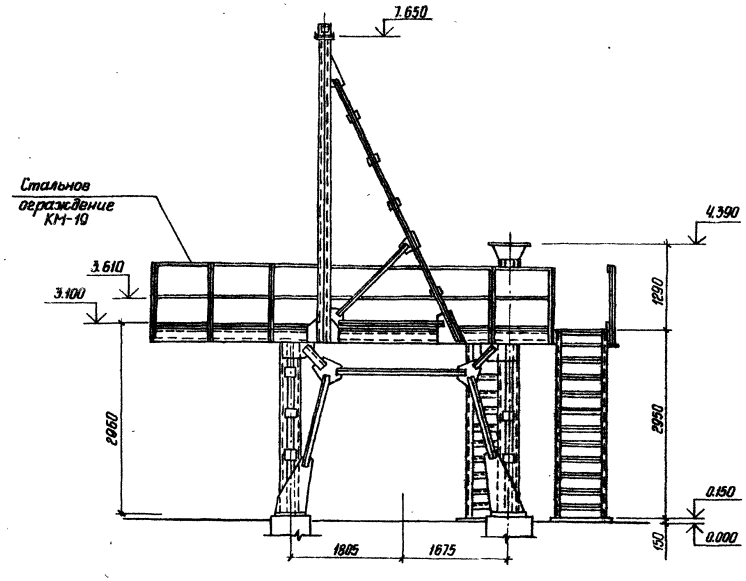

Разрез 2-2

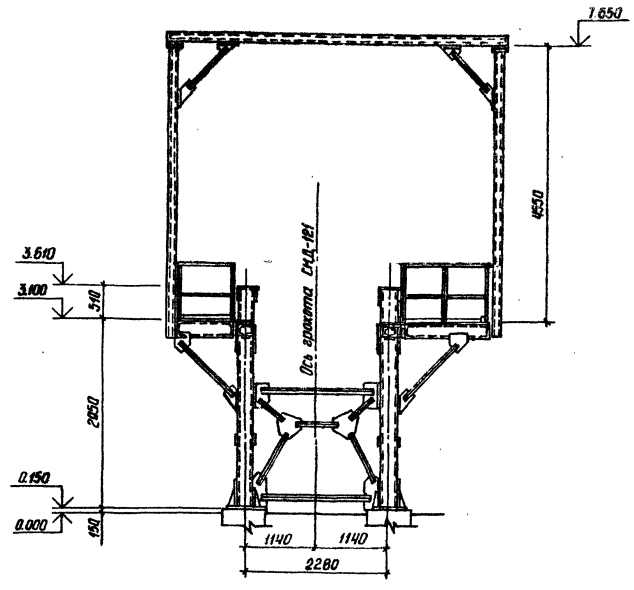

План

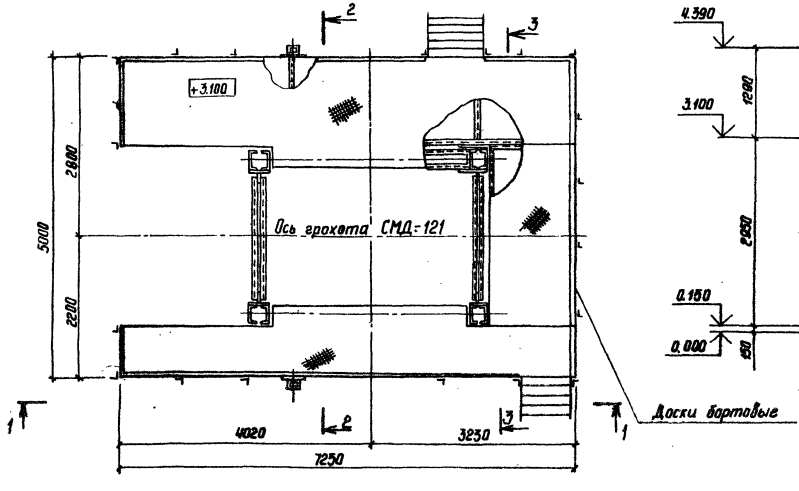

Разрез 3-3

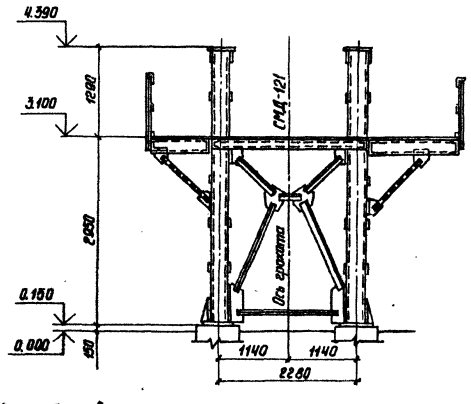

Спецификация деревянных элементов

Марка, поз.	Обозначение	Наименование	Кол.	Масса ед., кг	Примеч.
		Доски бортовые 28×200(h)	23		М

					ТП409-23-63.88 АР
					Дробильно-сортировочная сборно-разборная установка производительностью 200 тыс м³ щебня в год
ГИП	Котляров				Вариант I
Н. контр.	Абашкина		14.84		
Нач. отд.	Данкова				Узел установки ерохата №1
Гл. спец.	Гнотина				План. Разрезы.
Рук. гр.	Рутянцева				
Инж.	Ефимова				

Стадия	Лист	Листов
РП	4	

Гипротранспуть

Привязан

Инв. №

Инв. № подл. | Подпись и дата | Взам. инв. №

Копировал Сысоева

Формат А2

Альбом II

Типовой проект 409-23-63.88

Вид 1-1

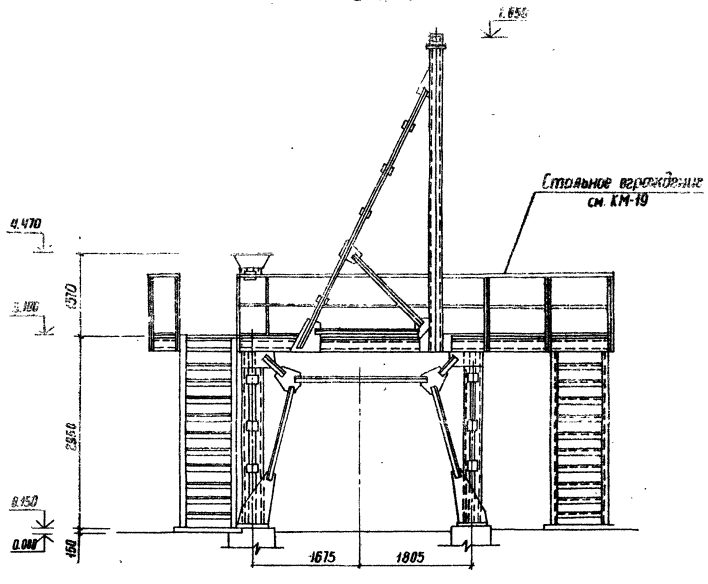

Разрез 2-2

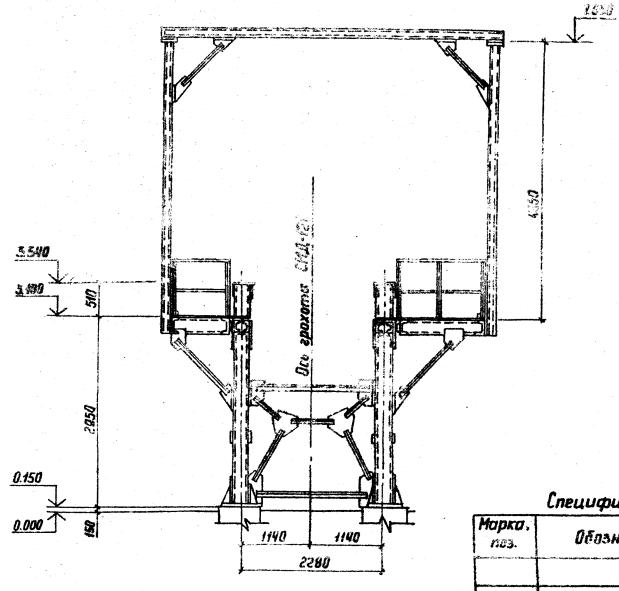

Спецификация деревянных элементов

Марка, поз.	Обозначение	Наименование	Кол	Масса ед. кг	Примеч.
		Доски бортовые 28×200 (h)	25		М

План на отм. 3.100

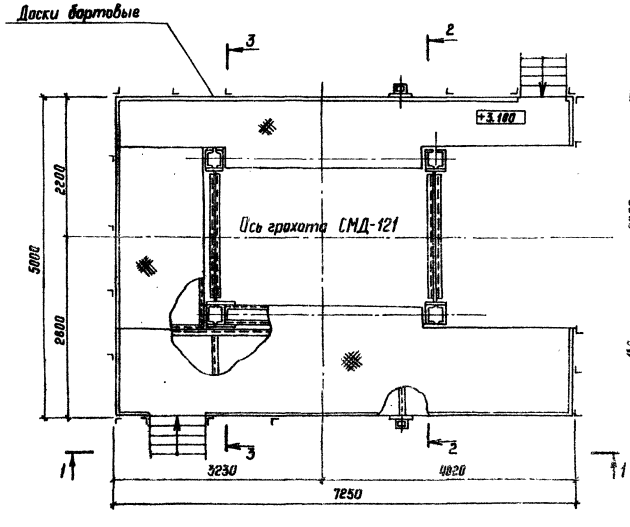

Разрез 3-3

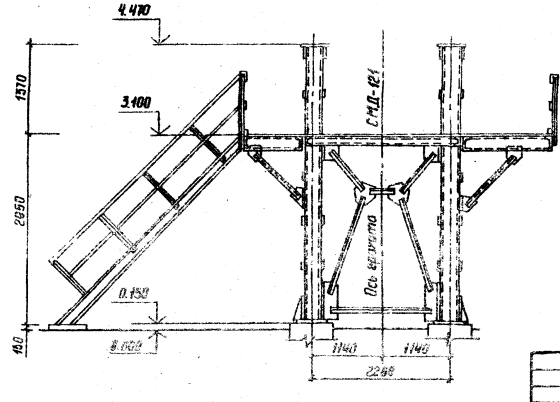

Привязан					ТП409-23-63.88ДП		
					Дробильно-сортировочная сборно-разборная установка производительностью 200 тыс. м³ щебня в год		
	ГИП	Котляров		11.84	Вариант 1	Стадия: РП	Лист: 5	Листов:
	Н.контр.	Абошкина		11.84				
	Нач. отд.	Дангова						
	Гл. спец.	Снятина			Узел установки грохота №2. План. Разрезы.	Гипротранспуть		
	Рук. гр.	Румянцева						
Инв. №	Инж.	Еремова			Копировал Сысоева	Формат А1		

Инв. № подл. | Подпись и дата | Взам. инв. №

Альбом II

Типовой проект 409-23-63.88

Разрез 1-1

(деревянный настил условно не показан)

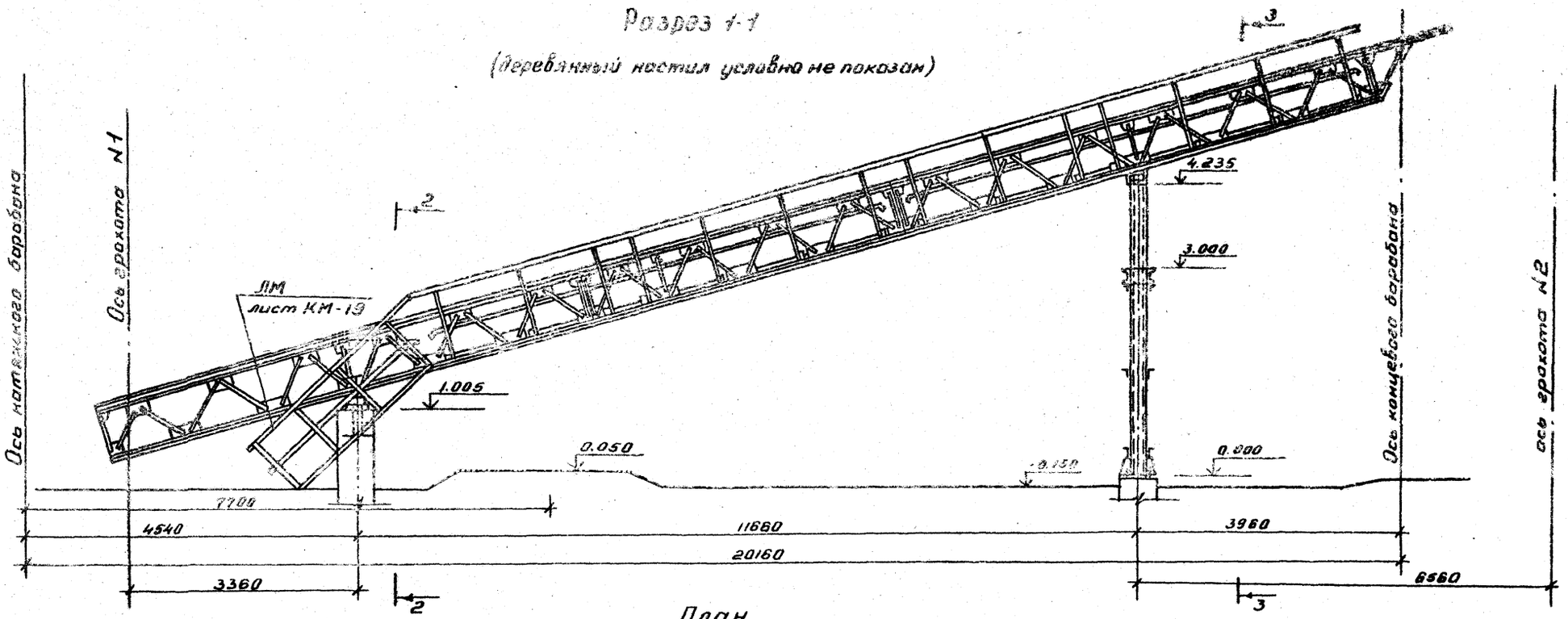

Разрез 2-2

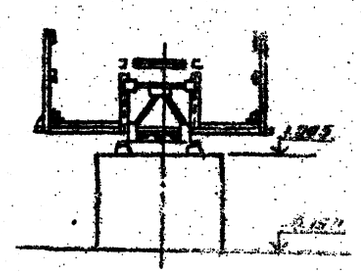

Разрез 3-3

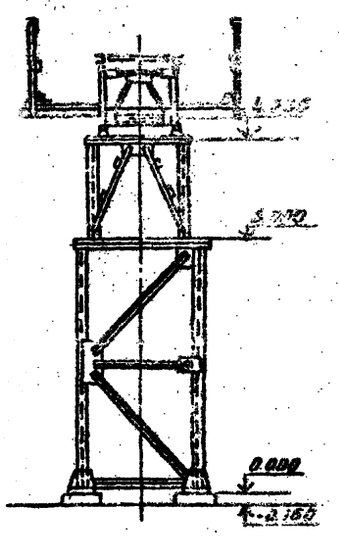

План

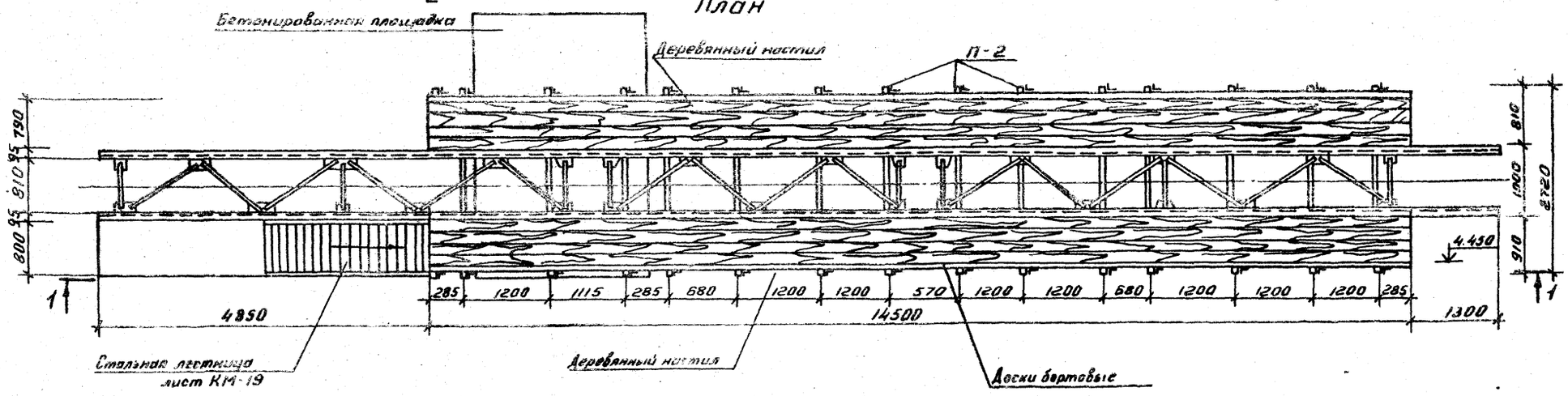

Спецификация деревянных элементов

Марка, поз.	Обозначение	Наименование	Кол.	Масса ед. кг.	Примечание
		Деревянные элементы			
П-2		Несущий прогон настила			
		70×140(л); ℓ=2720	15		дерево пластинкой пород
		Доски δ=40 мм	21.75		м²
		Доски бортовые 20×200(л)	29		м

Привязан:	ГИП	Котляров		11.84	ТП 409-23-63.88 АР
	Н. контр.	Абашкина		11.84	Дробильно-сортировочная сборно-разборная установка производительностью 200 тыс. м³ щебня в год.
	Нач. отд.	Данкова			Вариант I
	Гл. спец.	Сютина			Стадия: РП; Лист: 6; Листов:
	Рук. гр.	Румянцева			Галерея конвейера №5 План, Разрезы
Инв. №	Ст. инж.	Волох			Гипротранспуть

Копировал: Дороничева

Формат А2

Инв. № подл. | Подпись и дата | Взам. инв. №

Типовой проект 409-23-63.88 Альбом II

Разрез 1-1

(деревянный настил условно не показан)

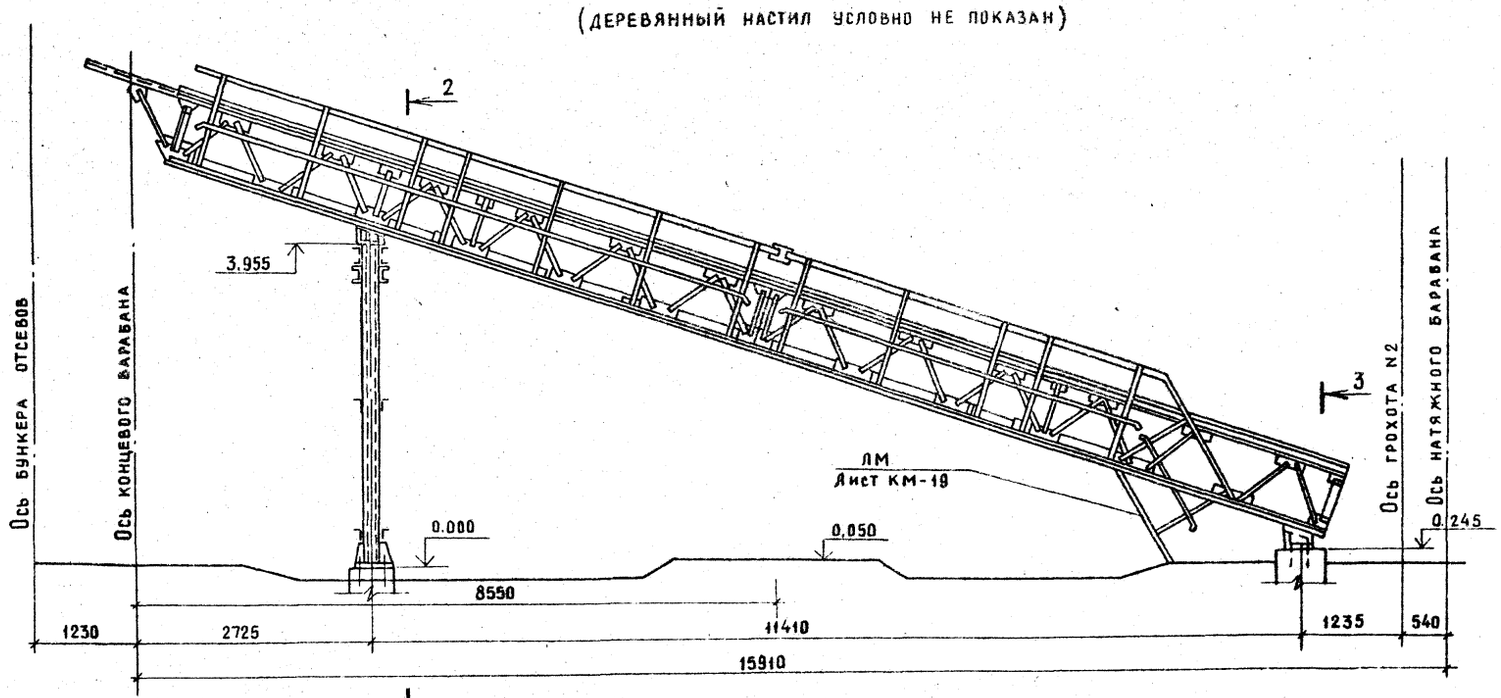

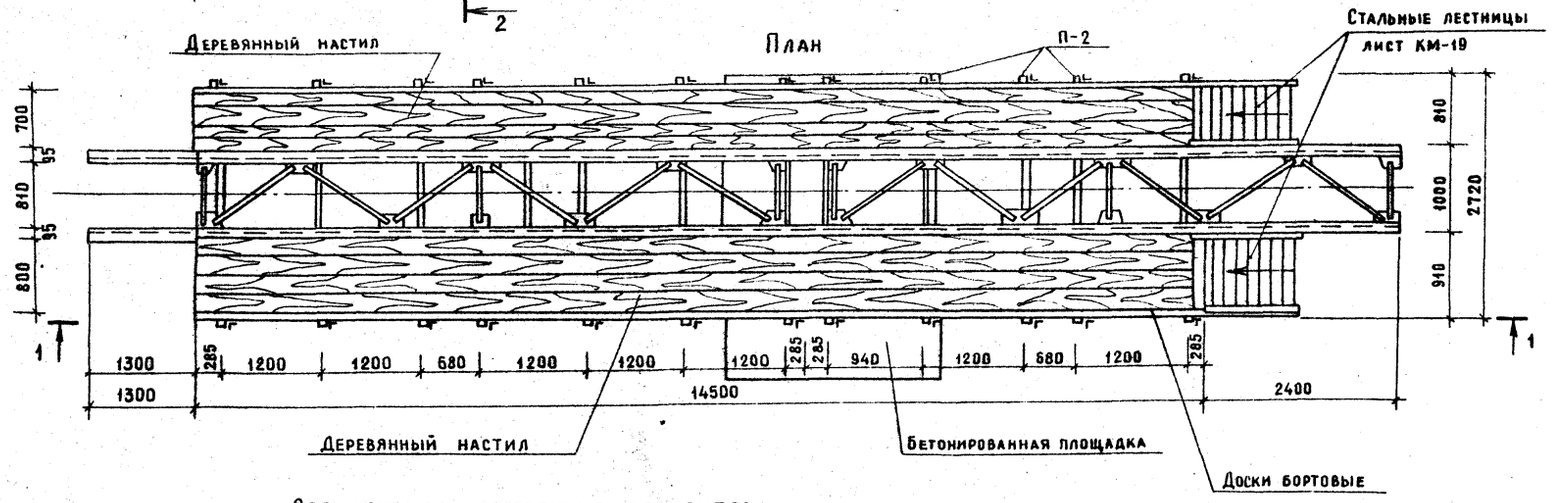

Разрез 2-2

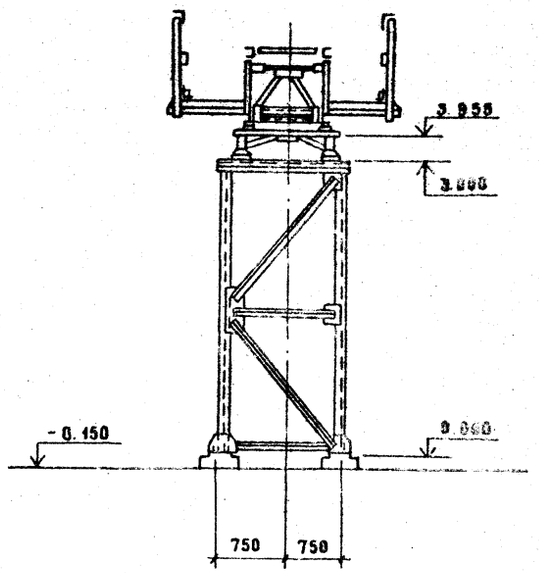

Разрез 3-3

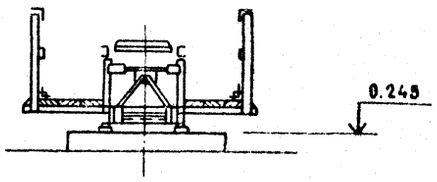

Спецификация деревянных элементов

Марка, поз.	Обозначение	Наименование	Кол.	Масса ед. кг.	Примечание
		Деревянные элементы			
П-2		Несущий прогон настила			
		70×140(h), ℓ=2720	12		Дерево хвойных пород
		Доски δ=40 мм	21,8		м²
		Доски бортовые 20×200 (h)	29		м

Привязан

Инв. №

ГИП	Котляров	
Н. контр	Абашкина	
Нач. отд	Данкова	
Гл. спец	Сютина	
Рук. гр	Румянцева	
Ст. инж.	Волох	

ТП 409-23-63.88 АР

Дробильно-сортировочная сборно-разборная установка производительностью 200 тыс. м³ щебня в год

Вариант I

Стадия	Лист	Листов
РП	7	

Галерея конвейера №7

План. Разрезы

Гипротранспуть

Копировал: Крашенинникова

Формат А2

Инв. № подл. | Подпись и дата | Взам. инв. №

Альбом III

Типовой проект 409-23-63.88

План площадок

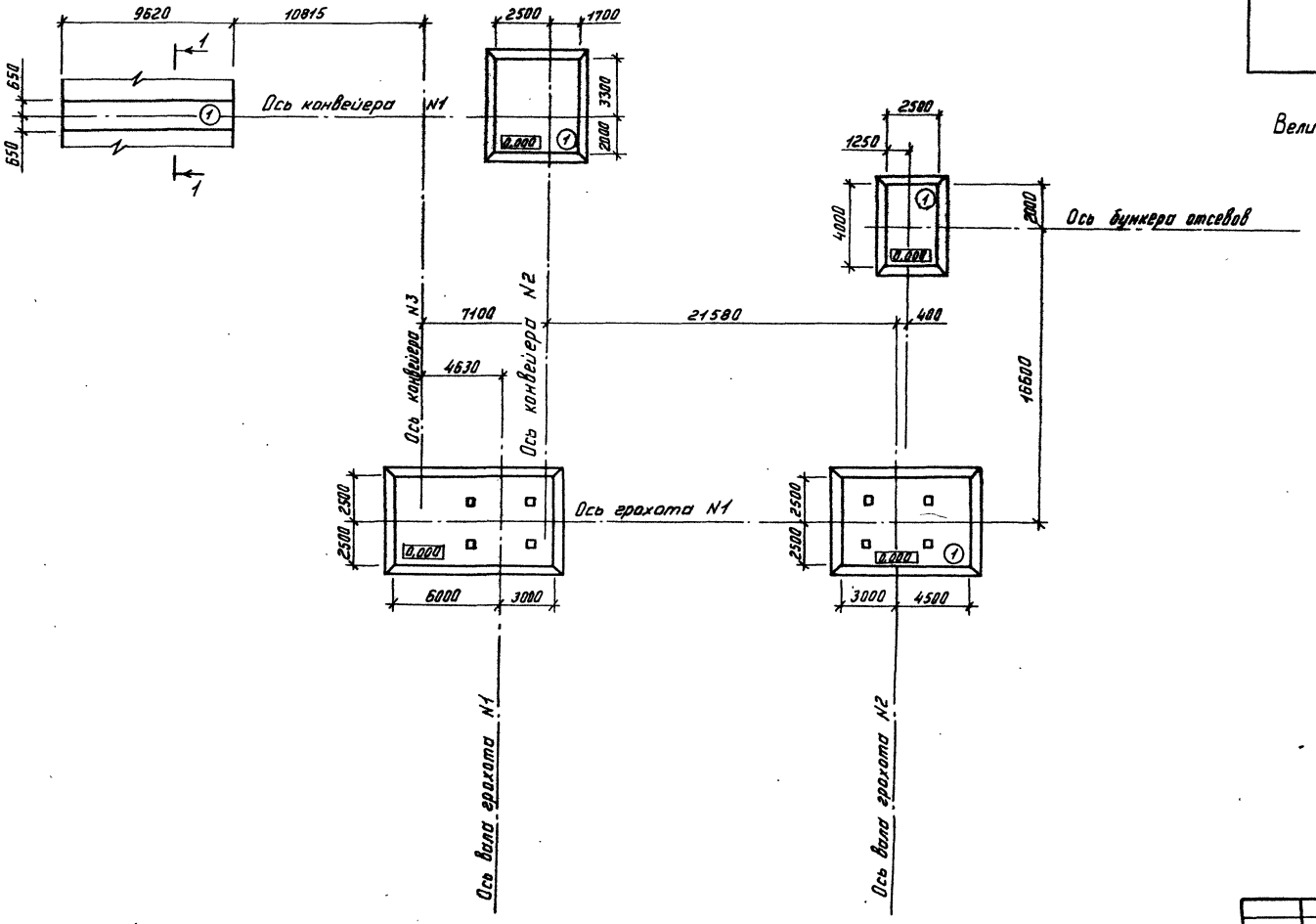

Экспликация покрытия площадок

Наименование или номер помещения по проекту	Тип покрытия по проекту	Схема покрытия или номер узла по серии	Элементы покрытия, толщина	Площадь покрытия м²
Площадки	1		Покрытие бетон класса В25-25мм Подстилающий слой - бетон класса В-7,5-125мм Основание - уплотненный грунт с плотностью скелета до 1,6 т/м³ с втрамбованным в него слоем щебня или гравия крупностью 40-60 мм толщиной - 100 мм	174,3

Величину уклона для площадок принять равным 2,5%

1-1

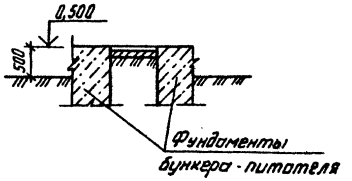

Привязан:	ГИП	Котляров		ТП 409-23-63.88 АР	
	Н.контр.	Абашкина		Дробильно-сортировочная сборно-разборная установка производительностью 200 тыс. м³ щебня в год	
	Нач.отд.	Данкова		Вариант I	Стадия: РП; Лист: 8; Листов:
	Гл.спец.	Сютина		План площадок	Гипротранспуть
Инв. №	Рук.гр.	Румянцева			
	Ст.инж.	Волох			

Копировал Ф-

Формат А2

Инв. № подл. | Подпись и дата | Взам. инв. №

Альбом II

Типовой проект 409-23- 63.88

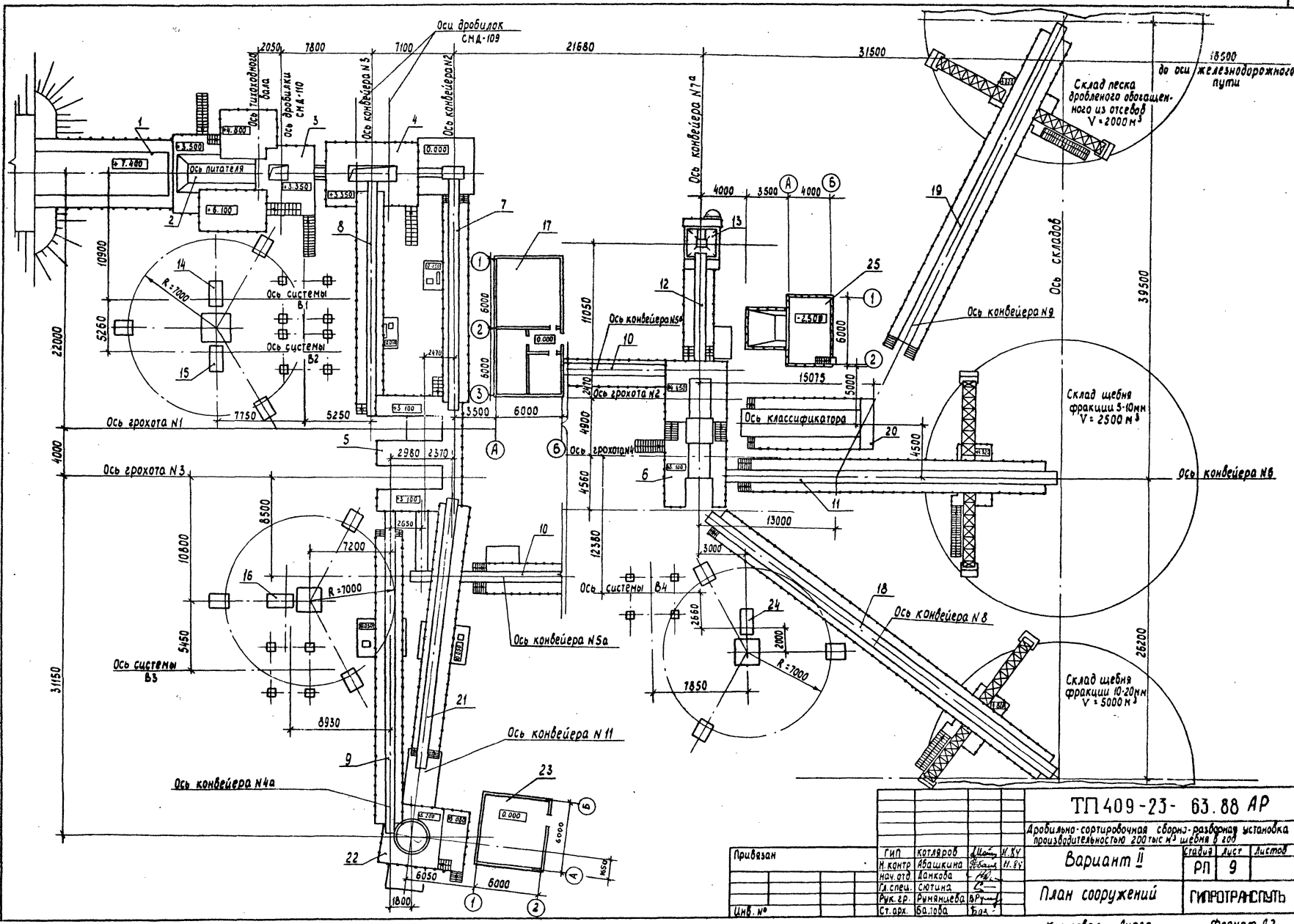

Привязан	ГИП	Котляров	
	Н. контр	Абашкина	
	Нач. отд	Данкова	
	Гл. спец.	Сютина	
	Рук. гр.	Румянцева	
Инв. №	Ст. арх.	Борзова	

ТП 409-23- 63.88 АР

Дробильно-сортировочная сборно-разборная установка производительностью 200 тыс м³ щебня в год

Вариант II

План сооружений

Стадия	Лист	Листов
РП	9	

ГИПРОТРАНСПУТЬ

Копировал Лирер Формат А2

Инв. № подл. | Подпись и дата | Взам. инв. №

Альбом II

Типовой проект 409-23-63.88

Экспликация сооружений

Номер по плану	Наименование	Примечание
1	2	3
1	Загрузочная эстакада	
2	Узел установки	
	питателя 1-15-60	
3	Узел установки	
	дробилки СМД-110	
4	Узел установки	
	дробилок СИД-109	
5	Узел установки	
	грохотов N1, N3	
6	Узел установки	
	грохотов N2, N4	
7	Галерея конвейера	
	N2	
8	Галерея конвейера	
	N3	
9	Галерея конвейера	
	N4а	
10	Галерея конвейера	
	N5а	
11	Галерея конвейера	
	N6	
12	Галерея конвейера	
	N7а	
13	Бункер отсевов	

Продолжение

Номер по плану	Наименование	Примечание
1	2	3
14	Установка системы	
	В-1	
15	Установка системы	
	В-2	
16	Установка системы	
	В-3	
17	Электротехнический	
	комплекс	
18	Галерея конвейера	
	N8	
19	Галерея конвейера	
	N9	
20	Узел установки	
	классификатора	
	1КСН-15	
21	Галерея конвейера	
	N11	
22	Узел установки	
	дробилки КМД-1750 ГР	
23	Помещение маслохо-	
	зяйства для дробилки	
	КМД-1750 ГР.	
24	Установка системы В-4	
25	Пульпонасосная	

Привязан	ГИП	Котляров			ТП409-23-63.88 АР
	Н.контр.	Абашкина			Дробильно-сортировочная сборно-разборная установка производительностью 200 тыс. м³ щебня в год.
	Нач отд.	Данкова			Вариант II.
	Гл.спец	Сютина			Стадия: РП; Лист: 10; Листов:
	Рук.гр.	Румянцева			Экспликация сооружений
Инв.№	Ст.арх.	Балова			Гипротранспуть

Копировал Дремова

Формат А2

Инв № подл | Подпись и дата | Взам. инв.№

Разрез 1-1

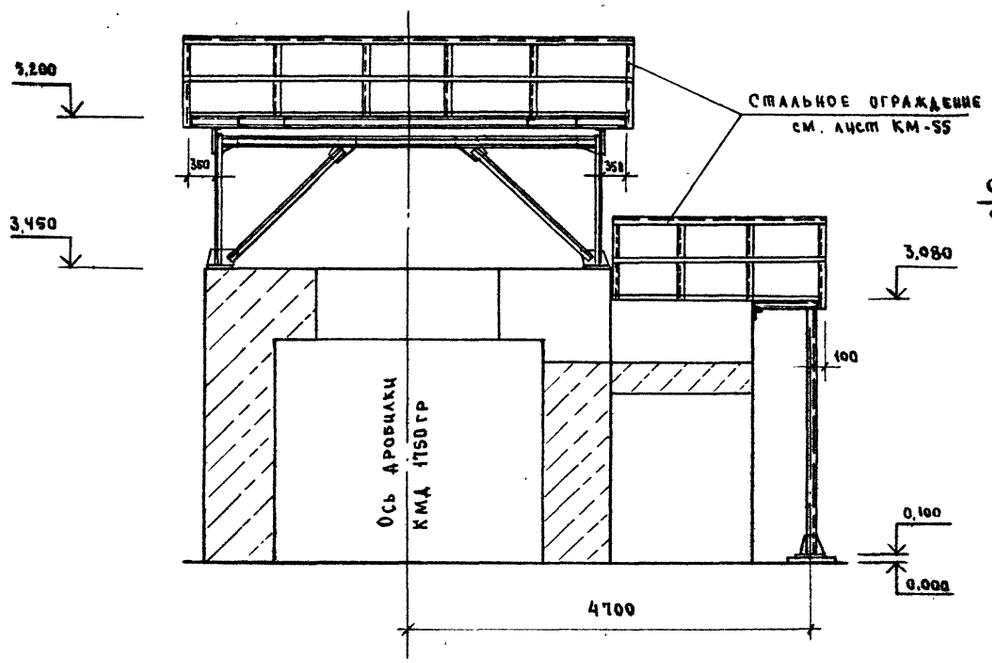

Вид 2-2

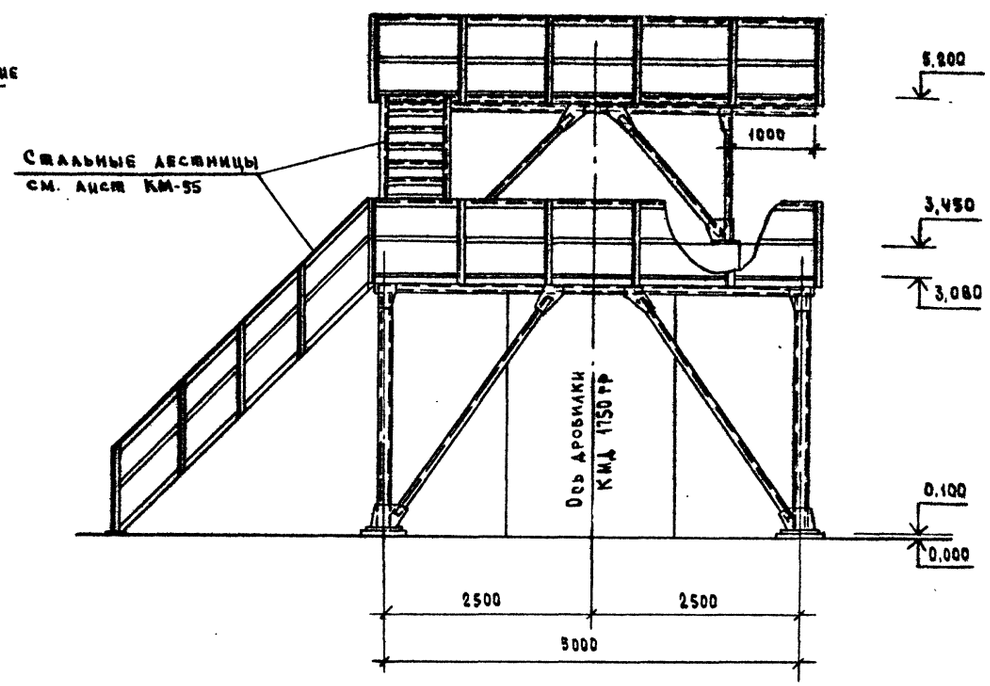

План на отм. 3,080 и 5,200

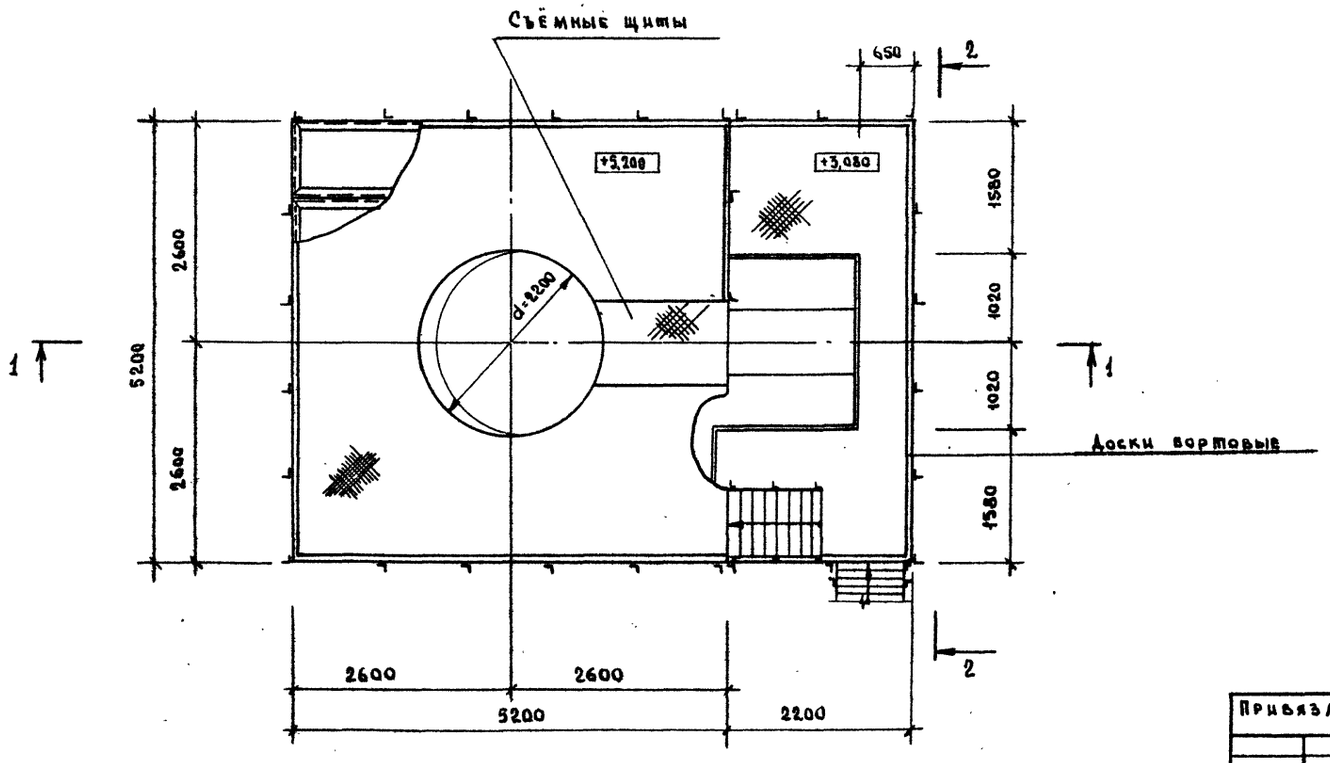

Спецификация деревянных элементов

Марка, поз.	Обозначение	Наименование	Кол.	Масса ед., кг	Примеч.
		Доски вортовые 20×200 (h)	36		м

				ТП 409-23- 63 88	АР
				Дробильно-сортировочная сборно-разборная установка производительностью 200 тыс м³ щебня в год.	
Привязан	ГИП	Котляров	11.84	Вариант II	Стадия: РП; Лист: 11; Листов:
	Н. контр.	Абашкина	11.84		
	Нач. отд.	Данкова			
	Гл. спец.	Сютина		Узел установки дробилки КМД 1150 гр. План. Разрезы.	Гипротранспуть
Инв. №	Инж.	Волкова			

Копировал Сысоева

Формат А2

Альбом II

Типовой проект 409-23- 63.88

Инв. № подл. | Подпись и дата | Взамен инв. №

ТИПОВОЙ ПРОЕКТ 409-23- 63.88 АЛЬБОМ II

ПЛАН НА отм. 3,100

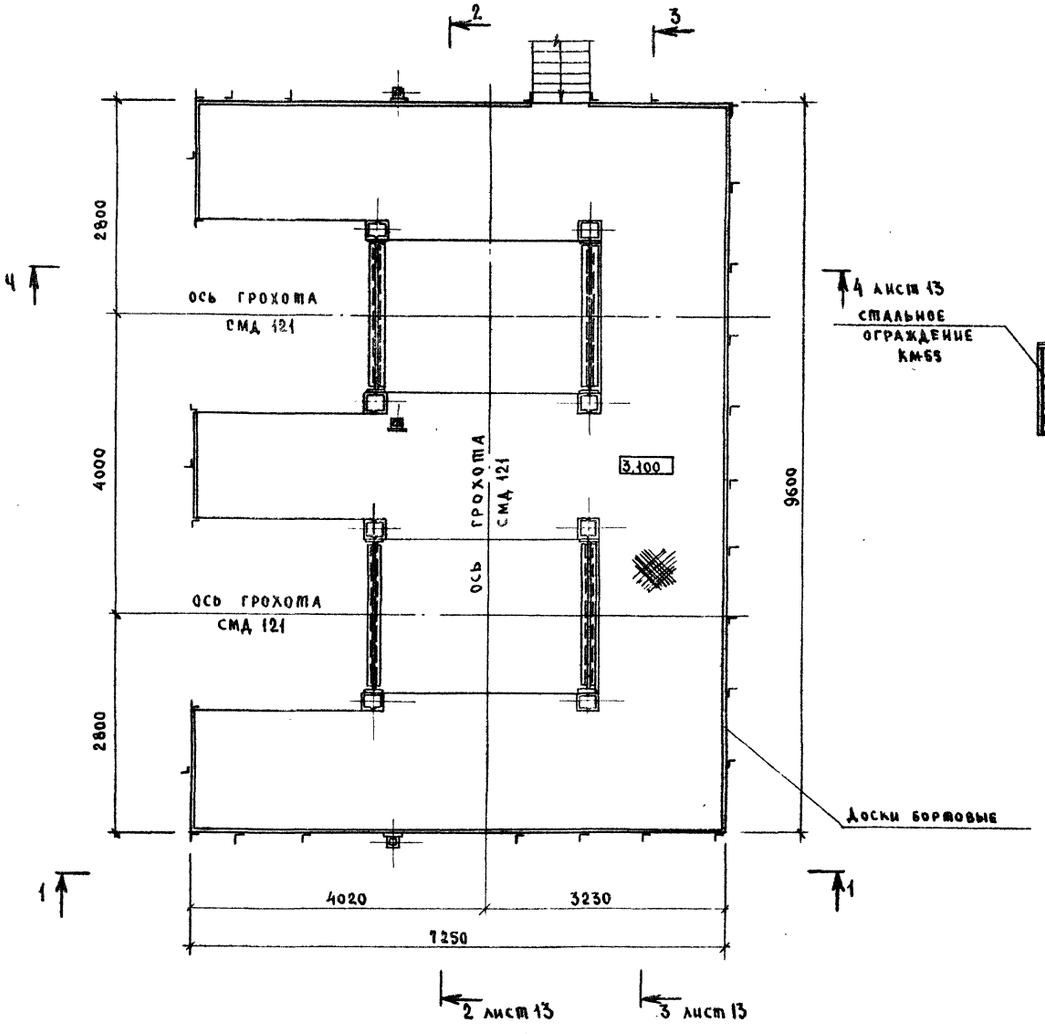

ВИД 1-1

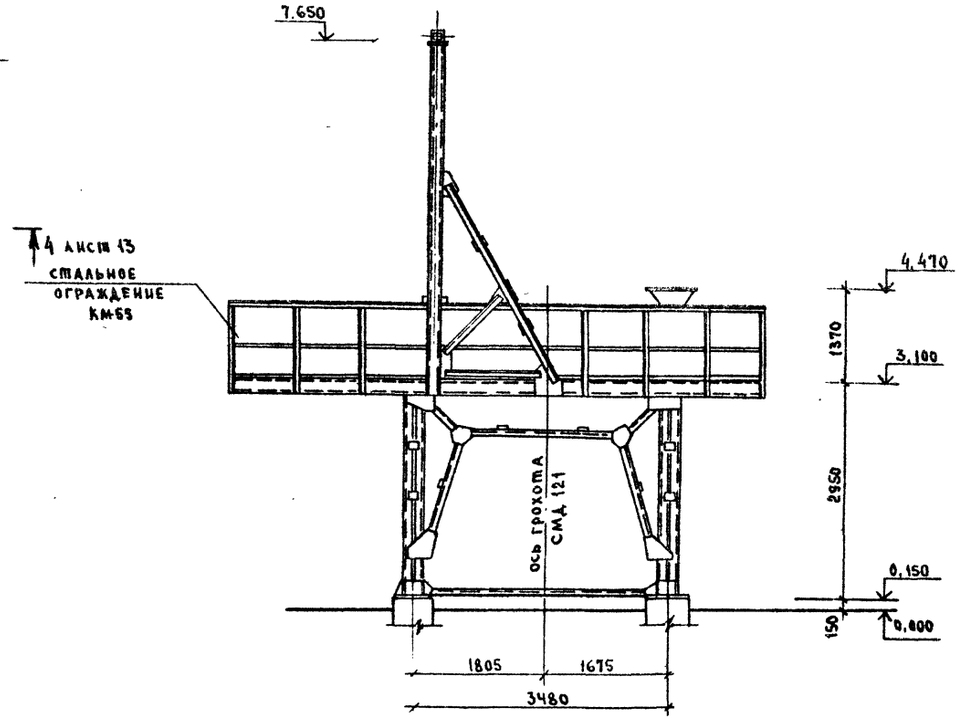

СПЕЦИФИКАЦИЯ ДЕРЕВЯННЫХ ЭЛЕМЕНТОВ

МАРКА, ПОЗ.	ОБОЗНАЧЕНИЕ	НАИМЕНОВАНИЕ	КОЛ	МАССА ЕД, КГ	ПРИМЕЧ
		Доски бортовые 20×200(4)	29,1		М

ПРИВЯЗАН	ГИП	Котляров		11.84	ТП 409-23- 63.88 АР
	Н. контр	Абашкина		11.84	Дробильно-сортировочная сборно-разборная установка производительностью 200 тыс. м³ щебня в год
	Нач. отд	Данкова			Вариант II
	Гл. спец	Сютина			Стадия: РП; Лист: 12; Листов:
	Рук. гр.	Румянцева			Узел установки грохота №1, №2
ИНВ №	Инж.	Ефимова			План на отм 3,100. Вид 1-1
					ГИПРОТРАНСПУТЬ

КОПИРОВАЛ Сысоева

ФОРМАТ А2

ИНВ № ПОДЛ. | ПОДПИСЬ И ДАТА | ВЗАМЕН ИНВ №

Альбом II

Типовой проект 409-23-63.88

Разрез 2-2

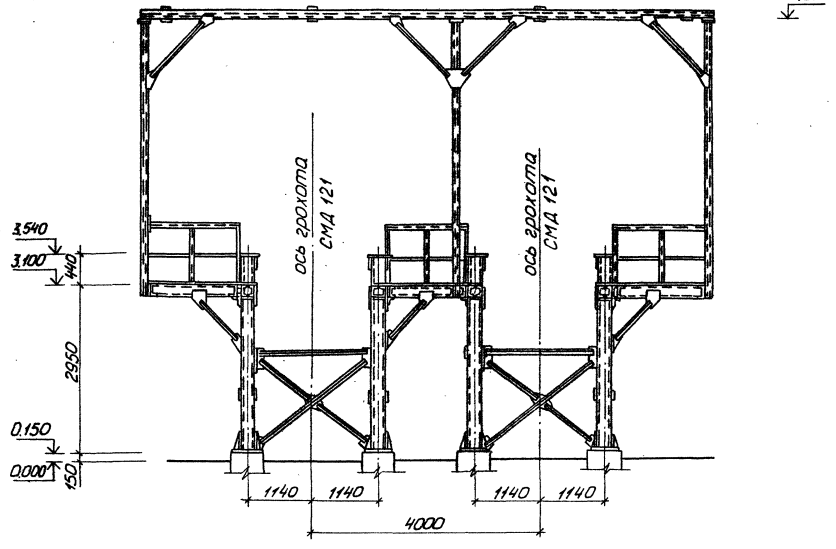

Разрез 4-4

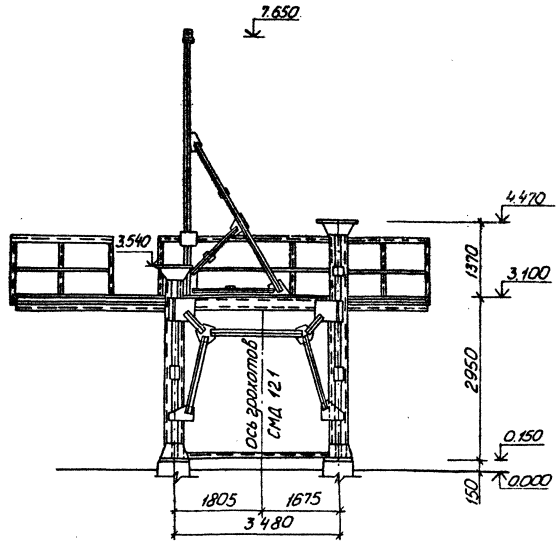

Разрез 3-3

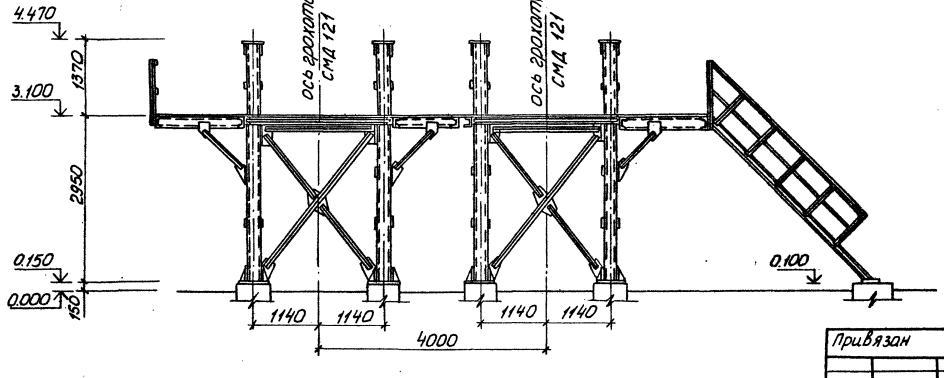

Привязан

Инв. № подл. | Подпись и дата | Взам. инв. №

Инв. №

ГИП	Котляров		11.84	
Н.контр.	Абашкина		11.84	
Нач.отд.	Данкова			
Гл.спец.	Сятина			
Рук.гр.	Румянцева			
Инж.	Ефимова			

ТП 409-23-63.88 АР

Дробильно-сортировочная сборно-разборная установка производительностью 200 тыс м³ щебня в год

Вариант II

Стадия	Лист	Листов
РП	13	

Узел установки грохотов № 1, № 3
Разрезы 2-2, 3-3, 4-4

ГИПРОТРАНСПУТЬ

Копировал: Лирер

Формат А2

Альбом III

Типовой проект 409-23-63.88

Инв.№ подл. | Подпись и дата | Взамен инв.№

План на отм. 3.100; 4.450.

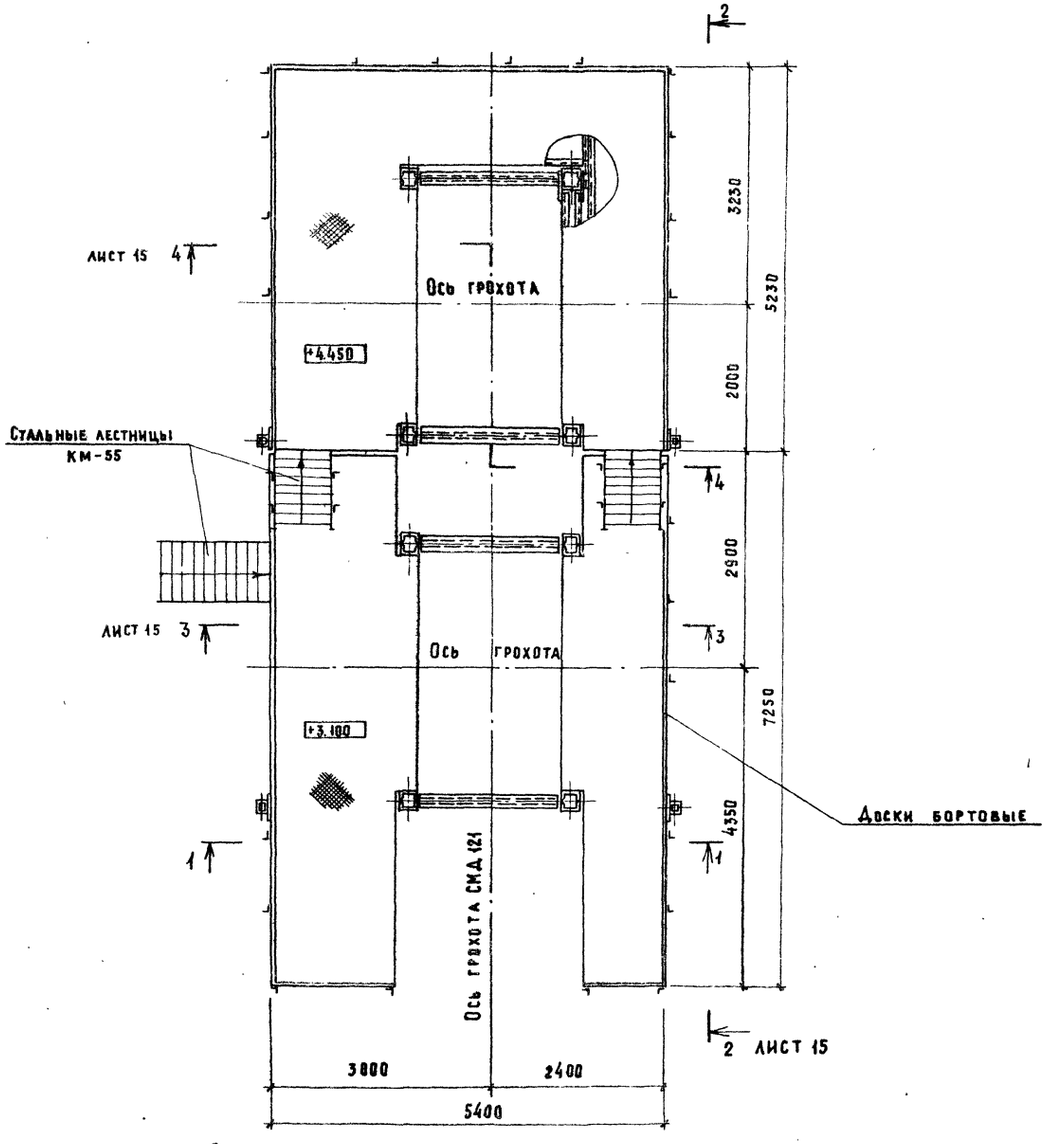

Разрез 1-1

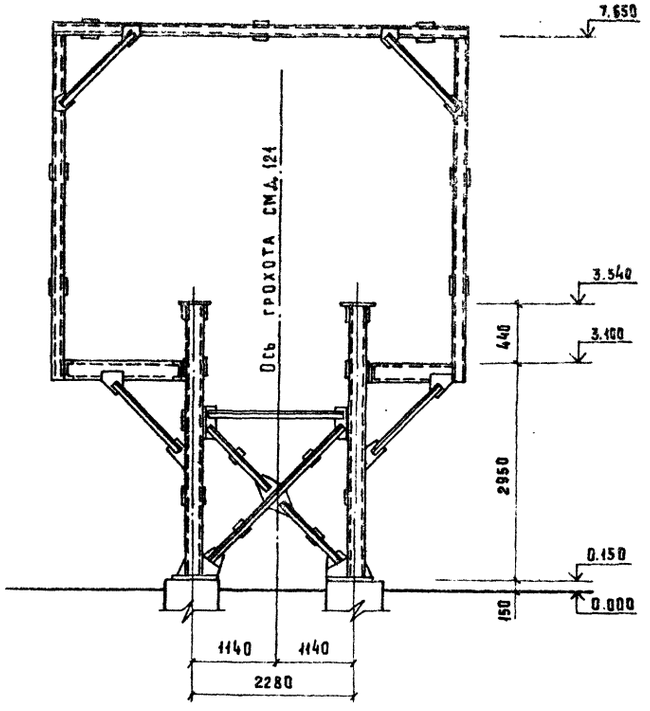

Спецификация деревянных элементов.

Марка. поз.	Обозначение	Наименование	Кол.	Масса ед.кг	Примеч.
		Доски бортовые 20×200(h)	34		М

Привязан	ГИП	Котлярев	
	Н.контр.	Абашкина	
	Нач.отд.	Данкова	
	Гл.спец.	Сютина	
	Рук.гр.	Румянцева	
Инв.№	Инж.	Ефимова	

ТП 409-23-63.88 АР

Дробильно-сортировочная сборно-разборная установка производительностью 200 тыс м³ щебня в год.

Вариант II.

Стадия	Лист	Листов
РП	14	

Узел установки грохотов №2, №4. План на отм. 3.100; 4.450. Разрез.

Гипротрансуголь

Копировал: Артемова

Формат А2.

Типовой проект 409-23-63.88 Альбом II

Вид 2-2

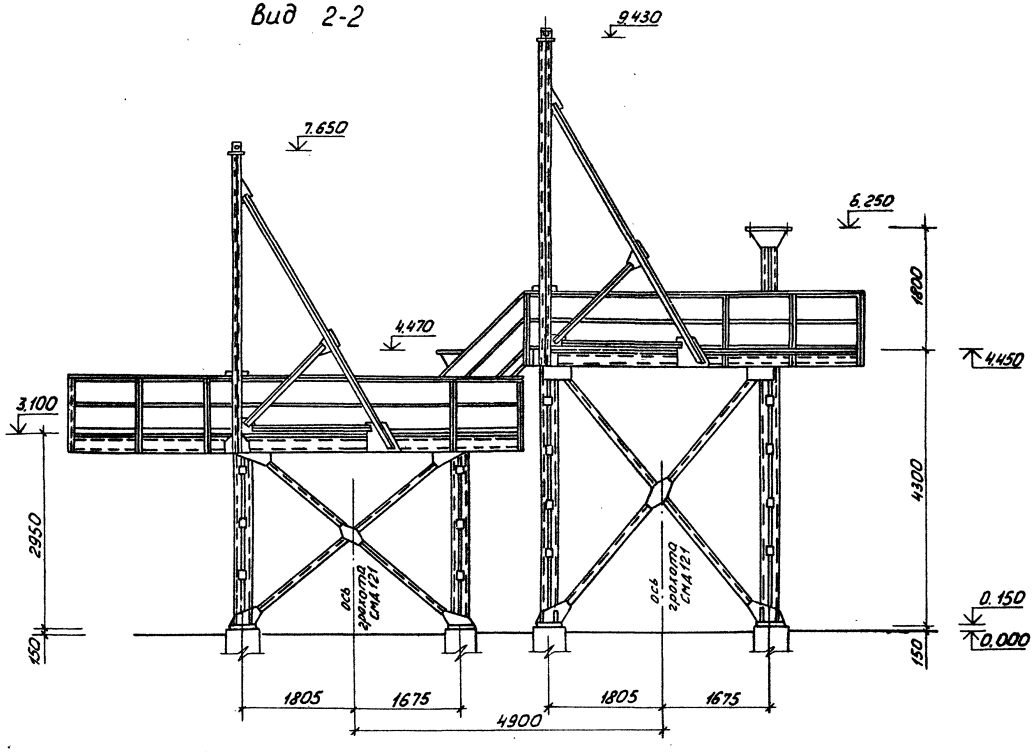

Разрез 4-4

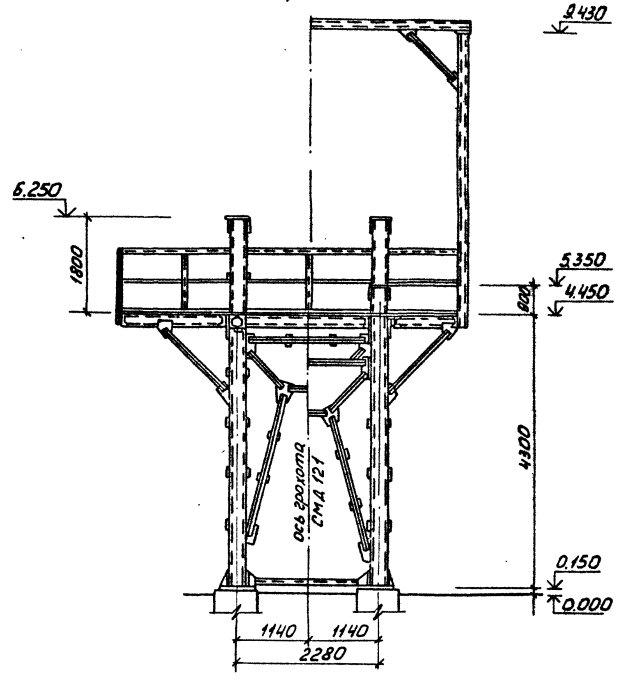

Разрез 3-3

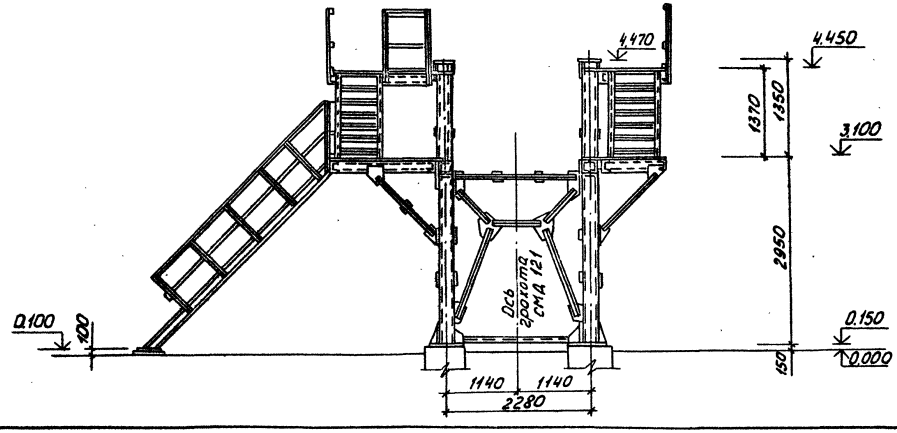

Инв.№подл. | Подпись и дата | Взам.инв.№

Привязан					ТП409-23-63.88АР
					Дробильно-сортировочная сборно-разборная установка производительностью 200 тыс м³ щебня в год
	ГИП	Котляров		11.89	Вариант II
	Н.контр.	Абашкина		11.89	Стадия: РП; Лист: 15; Листов:
	Нач.отд.	Данкова			
	Гл.спец.	Сютина			Узел установки грохотов N 2, N 4. Разрезы. Вид 2-2
	Рук.гр.	Румянцева			ГИПРОТРАНСУГЛЬ
Инв.№	Инж.	Ефимова			

Копировал: Лирер Формат А2

Альбом II

Типовой проект 409-23-63.88

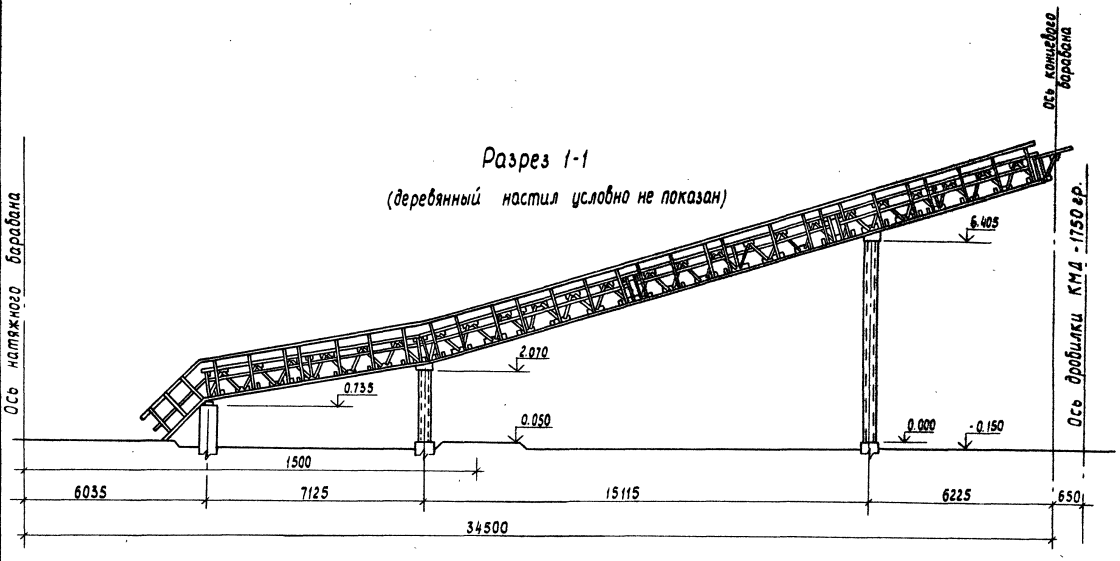

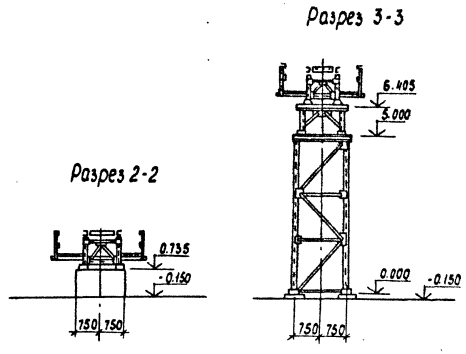

Спецификация деревянных элементов

Марка, поз.	Обозначение	Наименование	Кол.	Масса ед., кг	Примечание
		Деревянные элементы			
П-1		Несущий прогон настила			
		70×140(h); ℓ = 2920	28		Дерево лиственных пород
		Доски δ = 40 мм	43,5		м²
		Доски бортовые 20×200(h)	58		м

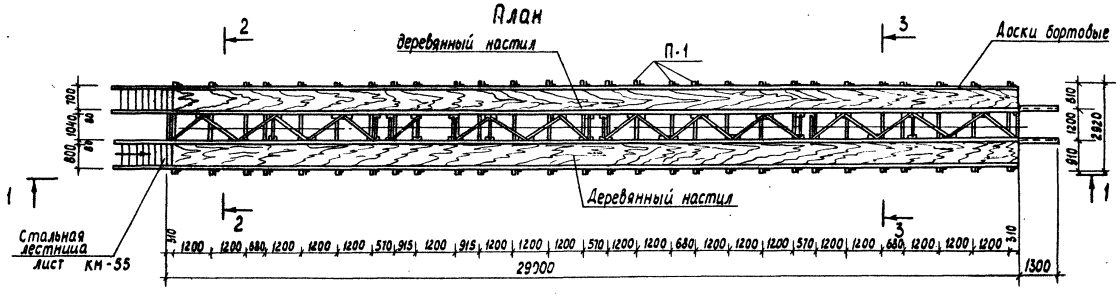

Привязан	ГИП	Котляров		11.84	ТП 409-23-63.88 АР
	Н.контр.	Абашкина		11.84	Дробильно-сортировочная сборно-разборная установка производительностью 200 тыс м³ щебня в год
	Нач.отд	Данкова			Вариант II
	Гл.спец.	Сюгина			Стадия: РП; Лист: 16; Листов:
	Рук.гр.	Румянцева			Галерея конвейера № 4а План, Разрезы
Инв. №	Ст.инж.	Волок			ГИПРОТРАНСПУТЬ

Копировал Лирер Формат А2

Инв. № подл. | Подпись и дата | Взам. инв. №

Альбом II

Типовой проект 409-23-63.88

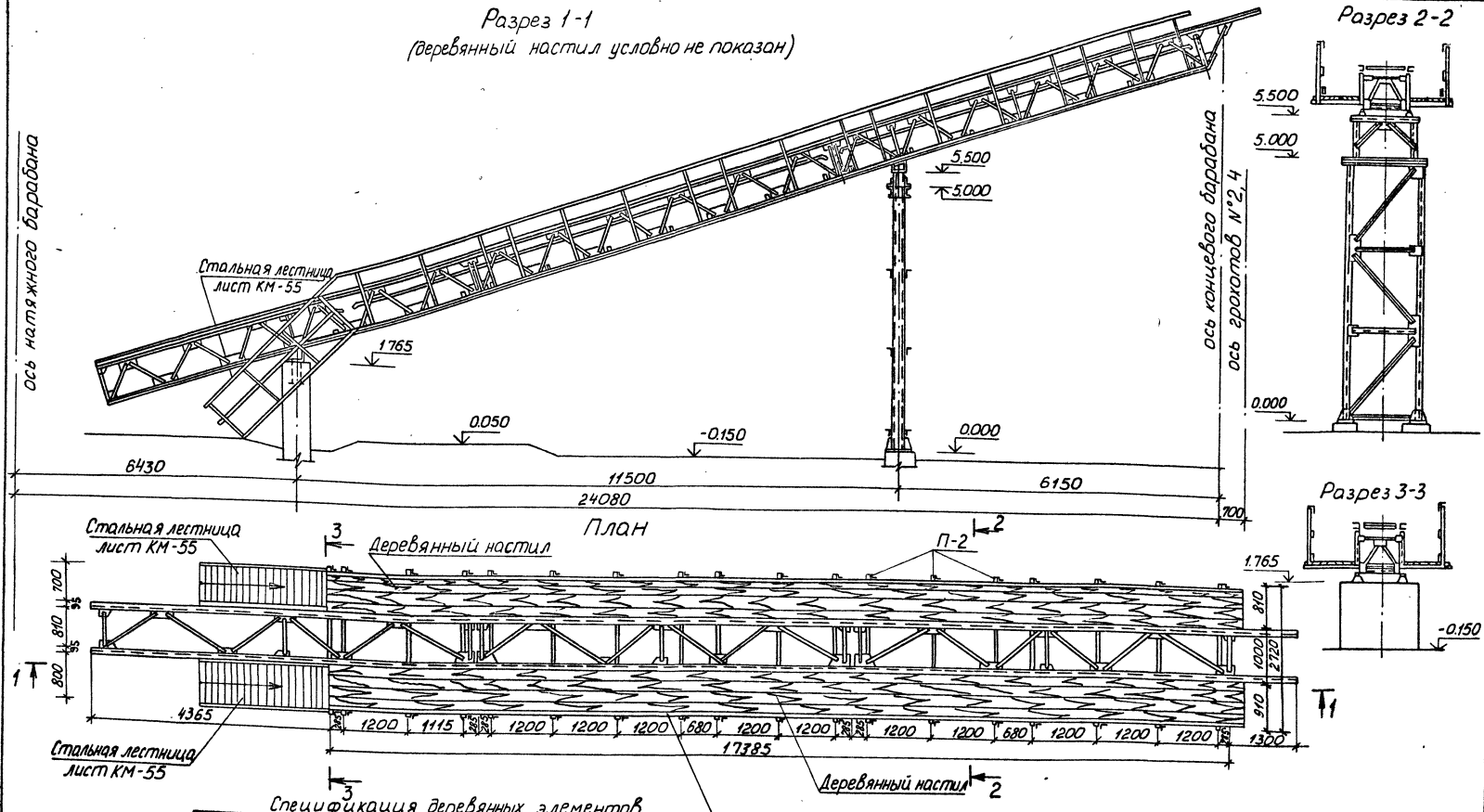

Спецификация деревянных элементов

Марка, поз.	Обозначение	Наименование	Кол.	Масса ед.кг.	Примечание
		Деревянные элементы			
П-2		Несущий прогон настила			дерево лиственных пород
		70×140(h); l = 2720	18		шт.
		Доски δ = 40 м²	26,3		м²
		Доски бортовые 20×200(h)	35		м

Привязан:	ГИП	Котляров		11.84	ТП409-23- 63.88АР
	Н.контр.	Абашкина		11.84	Дробильно-сортировочная сборно-разборная установка производительностью 200 тыс м³ щебня в год
	Нач.отд.	Данкова			Вариант II
	Гл.спец.	Сютина			Стадия: РП; Лист: 17; Листов:
	Рук.гр.	Румянцева			Галерея конвейера N 5а План. Разрезы
Инв. №	Ст.инж.	Волох			ГИПРОТРАНСПУТЬ

Копировал: Лирер

Формат А2

Альбом II

Типовой проект 409-23-63.88

Инв. № подл. | Подпись и дата | Взам. инв. №

Разрез 1-1
(деревянный настил условно не показан)

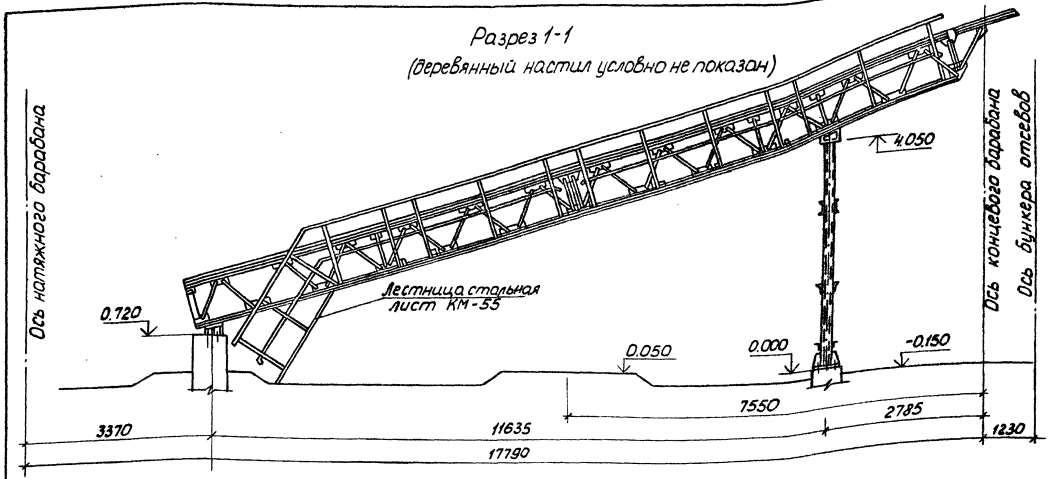

Разрез 2-2

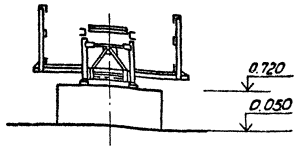

Разрез 3-3

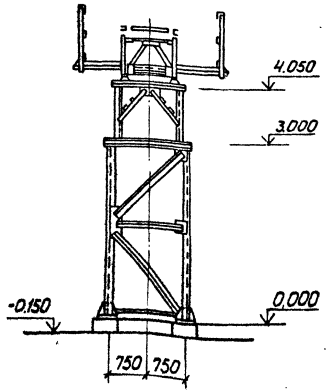

План

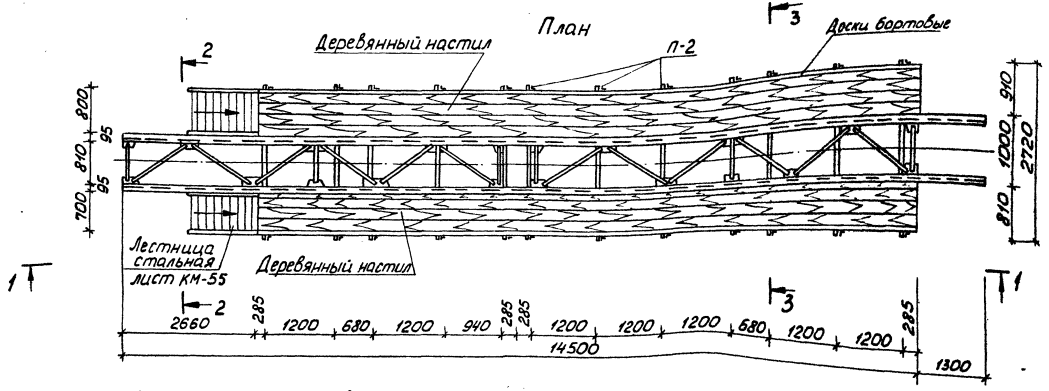

Спецификация деревянных элементов

Марка, поз.	Обозначение	Наименование	Кол.	Масса ед.кг.	Примечание
		Деревянные элементы			
П-2		Несущий продольный настил			Деревоматериалы хвойных пород
		70×140(h); ℓ=2720	12		
		Доски δ=40 мм	17,8		м²
		Доски бортовые 20×200(h)	24		м

Привязан

Инв. №

ГИП	Котляров		11.94
Н.контр.	Абашкина		11.94
Нач.отд.	Данкова		
Рд.спец.	Сютина		
Рук.гр.	Румянцева		
Ст.инж.	Волвх		

ТП409-23-63.88АР

Дробильно-сортировочная горно-разборная установка производительностью 200 тыс м³ щебня в год

Вариант II

Стадия	Лист	Листов
РП	18	

Галерея конвейера N 7а
План. Разрезы

ГИПРОТРАНСПУТЬ

Копировал: Лирер

Формат А2

Альбом II

Типовой проект 409-23-63.88

Инв. № подл. | Подпись и дата | Взам. инв. №

Разрез 1-1

(деревянный настил условно не показан)

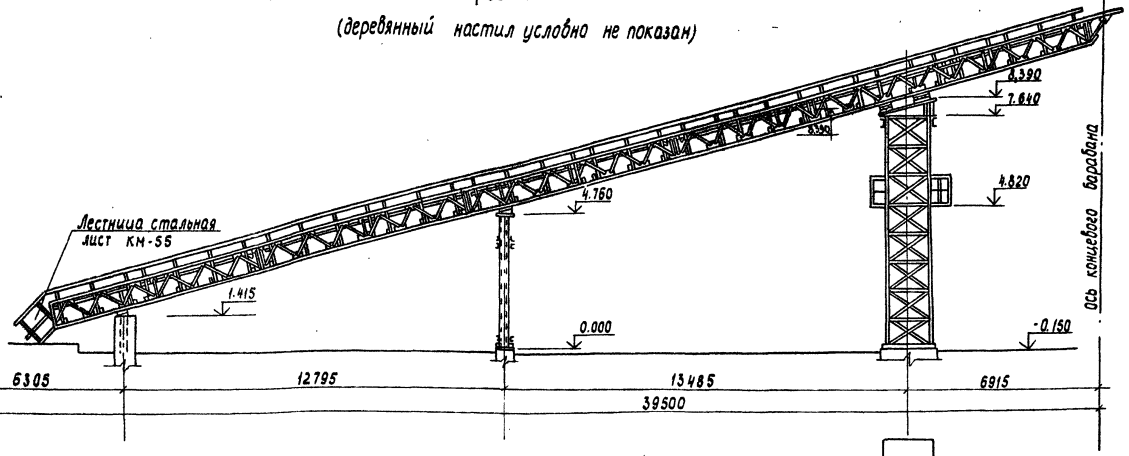

Разрез 2-2

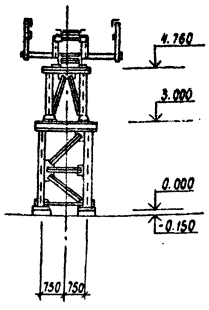

Разрез 3-3

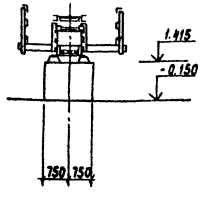

План

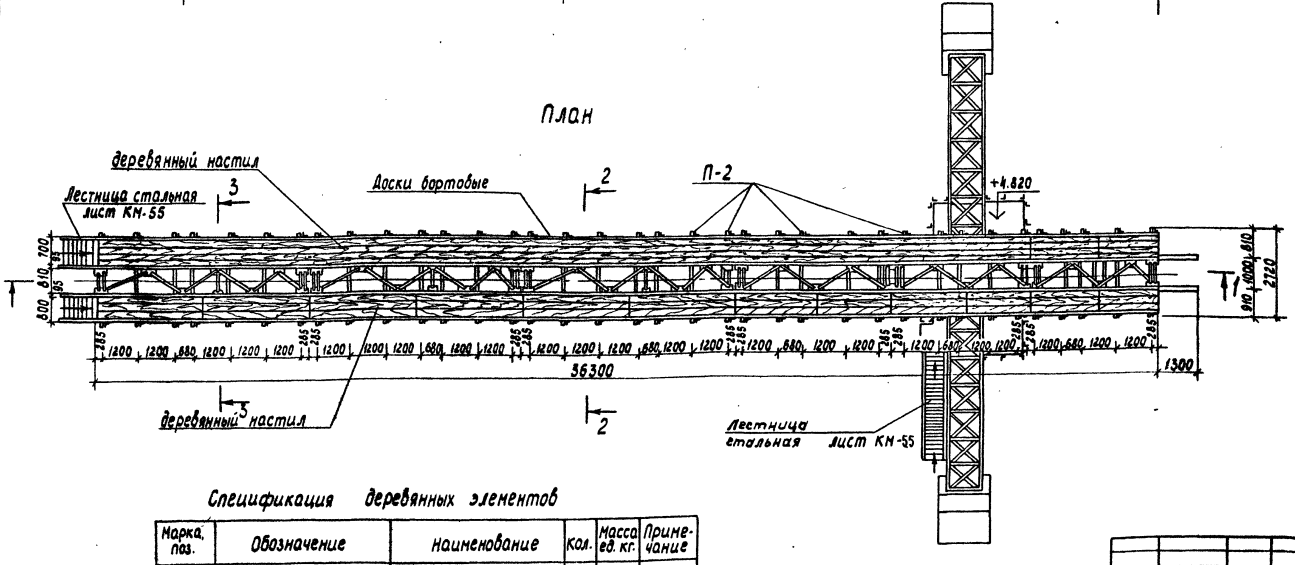

Спецификация деревянных элементов

Марка, поз.	Обозначение	Наименование	Кол.	Масса ед. кг.	Примечание
		Деревянные элементы			
П-2		Несущий прогон настила			Дерево хвойных пород
		70×140(h); ℓ = 2720	36		
		Доски б = 40 мм	54,5		м²
		Доски бортовые 20×200(h)	75		м

Привязан

Инв. №

ГИП	Котляров		
Н. контр.	Абашкина		
Нач. отд.	Данкова		
Гл. спец.	Слотина		
Рук. гр.	Румянцева		
Ст. инж.	Волох		

ТП 409-23-63.88 АР

Дробильно-сортировочная сборно-разборная установка производительностью 200 тыс. т щебня в год

Вариант II

Стадия	Лист	Листов
РП	19	

Галерея конвейера № 8; № 9

План. Разрезы.

ГИПРОТРАНСПУТЬ

Копировал Лирер формат А2

Альбом II

Типовой проект 409-23-63.88

Разрез 1-1
(деревянный настил условно не показан)

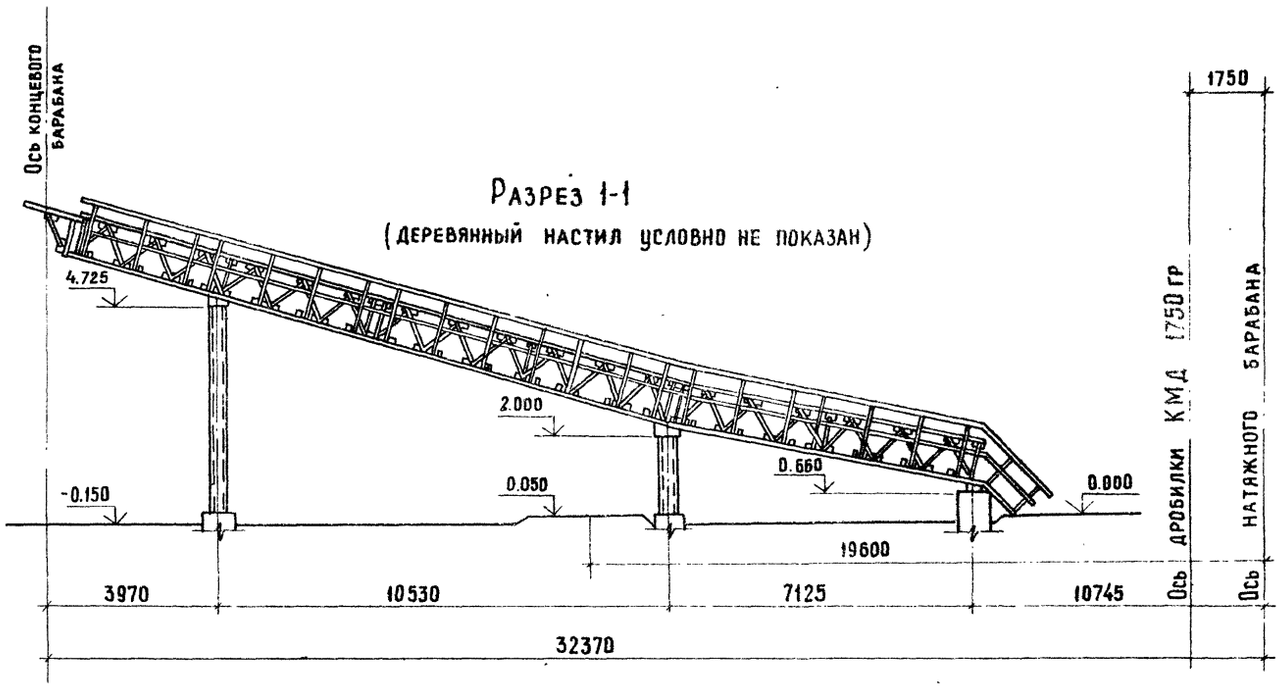

Разрез 2-2

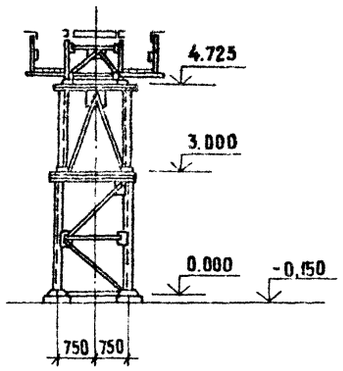

Разрез 3-3

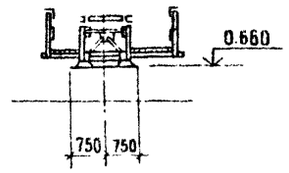

План

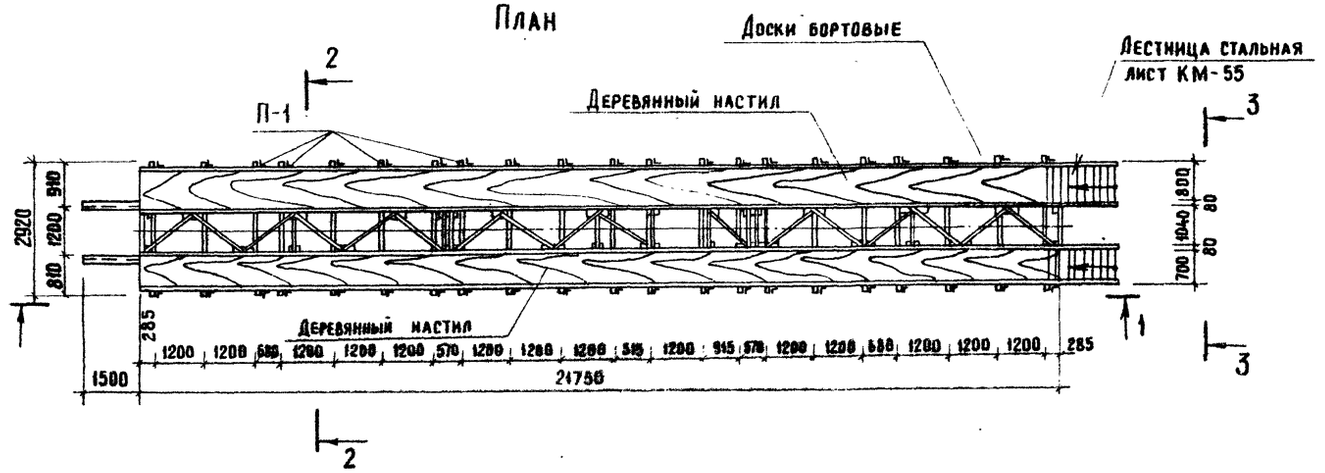

Спецификация деревянных элементов

Марка, поз	Обозначение	Наименование	Кол	Масса ед. кг.	Примечание
		Деревянные элементы			
П-1		Несущий прогон настила			
		70×140(h); ℓ = 2920	21		Дерево лиственных пород
		Доски δ=40 мм	32.6		м²
		Доски бортовые 20×200(h)	44		м

Привязан

Инв. №

ГИП	Котляров		
Н. контр.	Абашкина		11.84
Нач. отд.	Данкова		
Гл. спец.	Сютина		
Рук. гр.	Румянцева		
Ст. инж.	Волох		

ТП 409-23-63.88 АР

Дробильно-сортировочная сборно-разборная установка производительностью 200 тыс. м³ щебня в год

Вариант II

Стадия	Лист	Листов
РП	20	

Галерея конвейера N 11
План. Разрезы

ГИПРОТРАНСПУТЬ

Копировал Крашенинникова

Формат А2

Инв. № подл. | Подпись и дата | Взам. инв. №

Альбом II

Типовой проект 409-23-63.88

Разрез 1-1

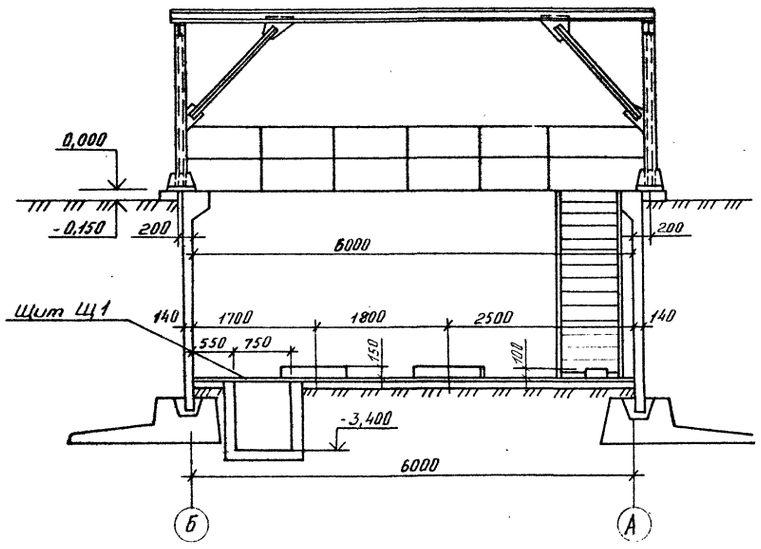

Разрез 2-2

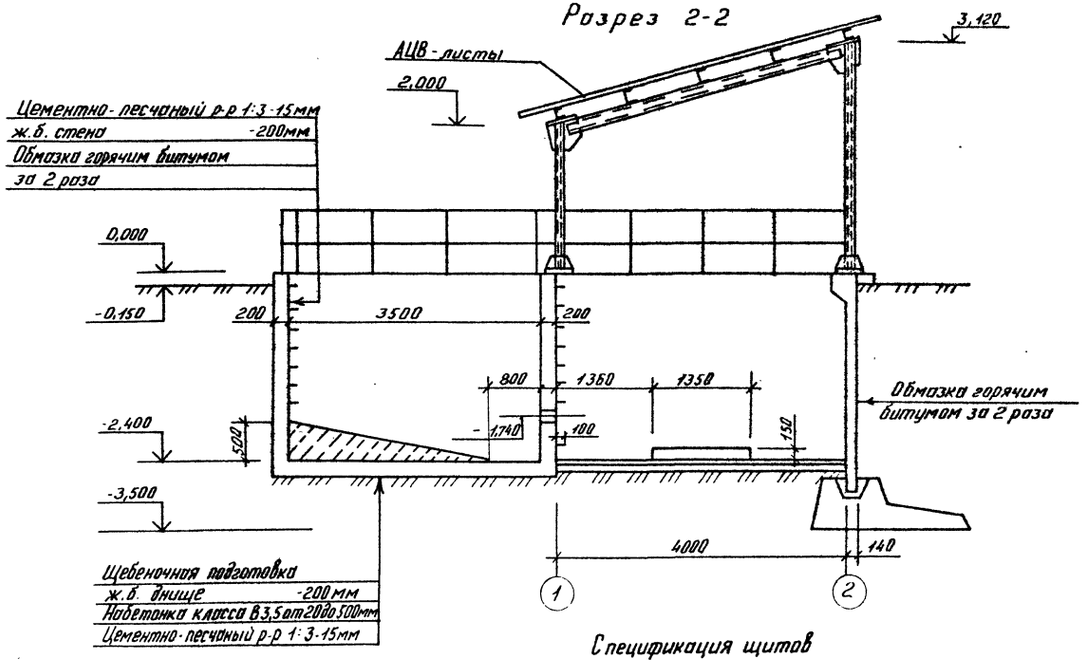

План на отм. -2,500

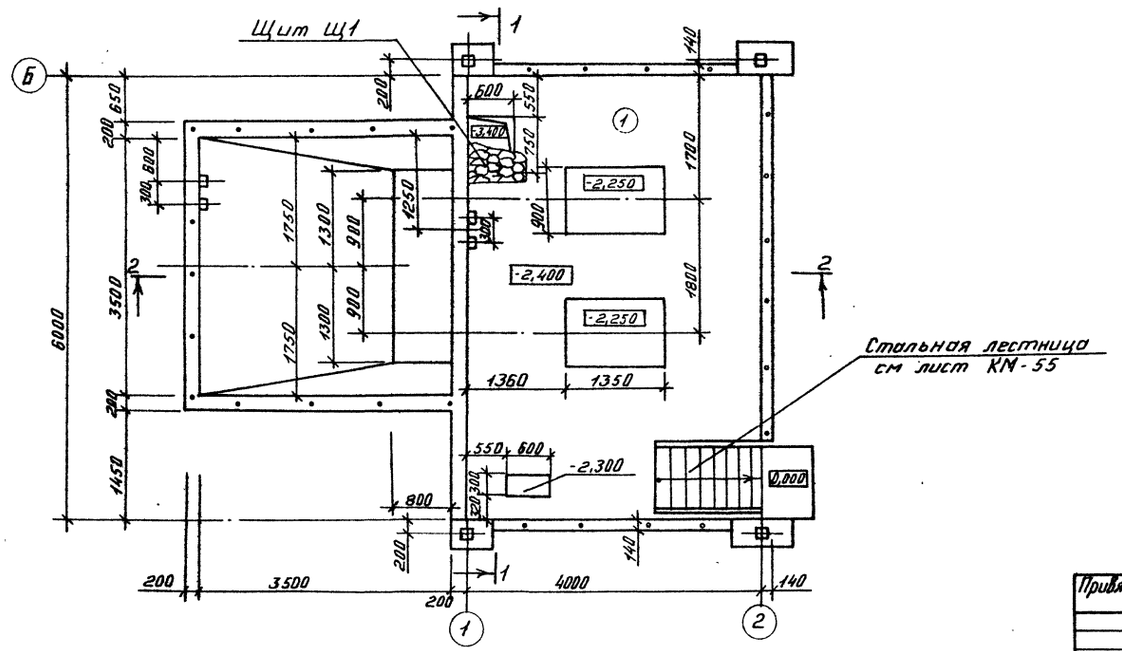

Спецификация щитов

Марка поз.	Обозначение	Наименование	Кол.	Масса ед., кг	Примечание
Щ1	Б.4.	ЛВ 506×850×850	1	11,8	
		ГОСТ 8706-78			

Экспликация полов

Наименование или номер помещения по проекту	Тип пола по проекту	Схема пола	Элементы пола и их толщина	Площадь пола м²
Пульпонасосная	1		Покрытие-цементно-песчаный раствор М200 -30мм Подстилающий слой бетон класса В7,5-150 мм. Основание-уплотненный грунт.	22,04

Привязан:

Инв. №

ГИП	Котляров	
Н.контр	Абашкина	
Нач.отд	Данкова	
Гл.спец	Сютина	
Рук.гр	Румянцева	
Инженер	Семко	

ТП 409-23-63.88 АР

Дробильно-сортировочная сборно-разборная установка производительностью 200 тыс. м³ щебня в год

Вариант II

Стадия	Лист	Листов
РП	21	

Пульпонасосная. План. Разрезы 1-1; 2-2

Гипротранспуть

Копировал:

Формат А2

Инв. № подл. | Подпись и дата | Взам. инв. №

ЭО 964-22

Альбом II

Типовой проект 409-23-63.88

Разрез 1-1

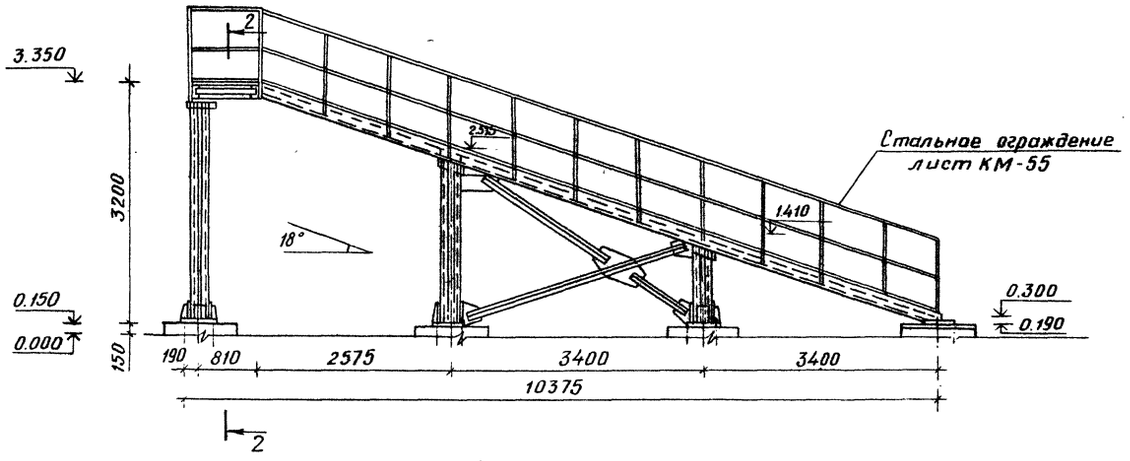

Разрез 2-2

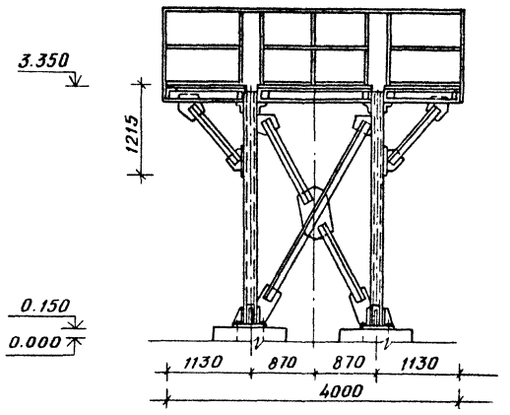

План на отм 3.350

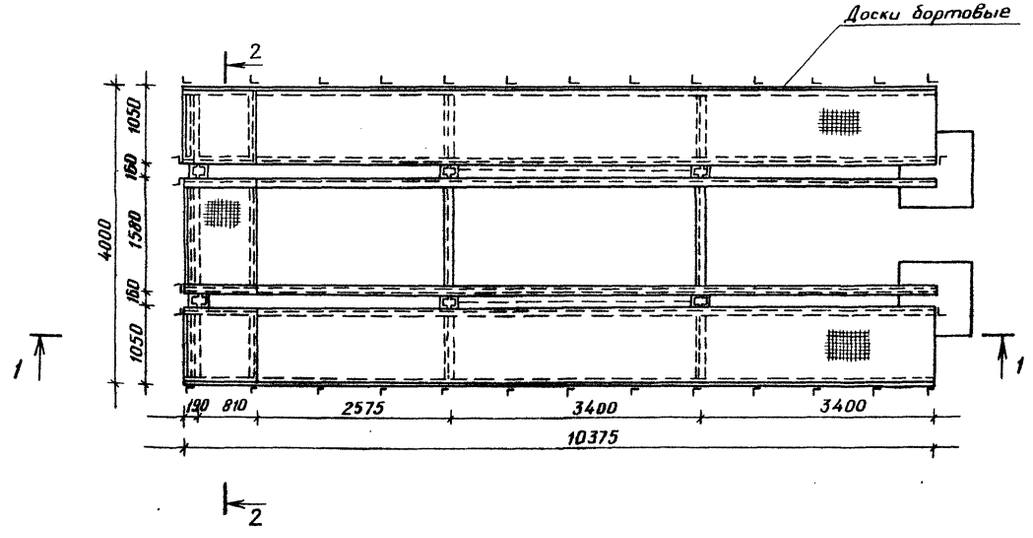

Спецификация деревянных элементов

Марка поз.	Обозначение	Наименование	Кол	Масса ед.кг	Примеч
		Доски бортовые 20×200(h)	25		м

Привязан		ГИП	Котляров		ТП409-23-63.88 АР
		Н контр	Абашкина		Дробильно-сортировочная сборно-разборная установка производительностью 200 тыс м³ щебня в год
		Нач отд	Данкова		Вариант II
		Гл спец	Сютина		Стадия: РП; Лист: 22; Листов:
		Рук. гр	Румянцева		Узел установки классификатора 1КСН-15
Инв. №		Инж.	Семко		ГИПРОТРАНСПУТЬ

Копировал: Формат А2

Инв. № подл. | Подпись и дата | Взам. инв. №

Альбом II

Типовой проект 409-23-63.88

Фасад 1-2

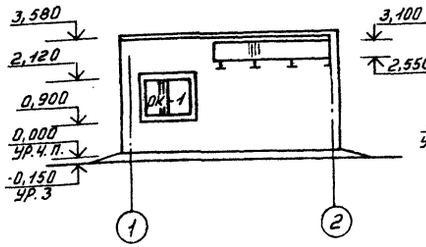

Фасад 2-1

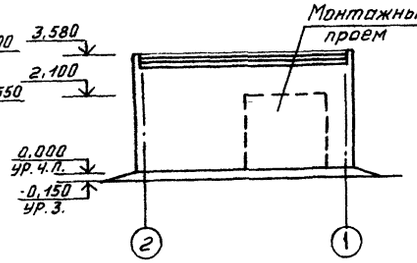

Фасад А-Б

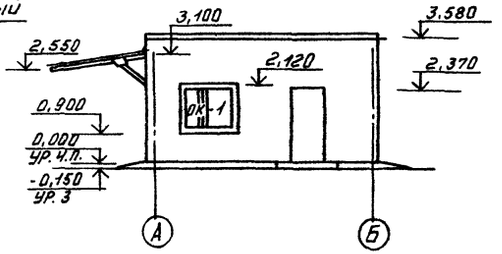

Разрез 1-1

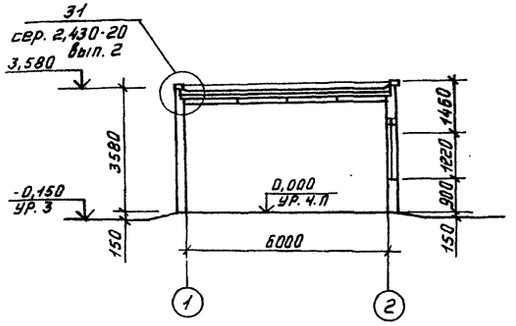

Разрез 2-2

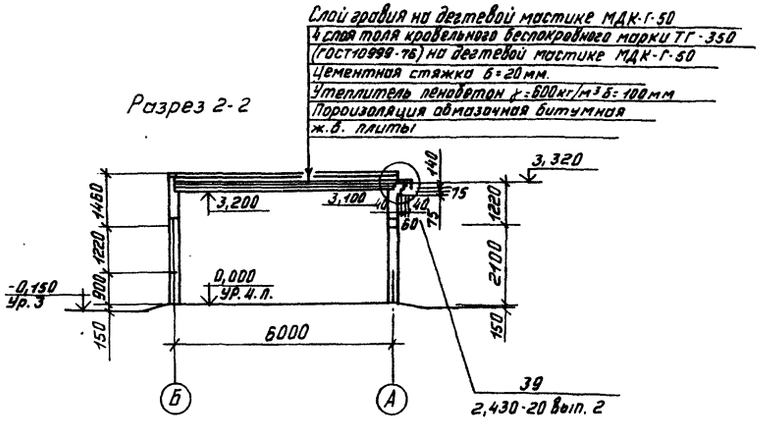

Спецификация элементов заполнения проемов

Марка поз.	Обозначение	Наименование	Кол.	Масса ед. кг.	Примечание
4	ГОСТ 14624-84	Дверной блок ДНГ 24-10 л	1		
ОК-1	ГОСТ 12506-81	Оконный блок ПО 12-18,1	2		

Ведомость проемов дверей

Марка поз.	Размер проема вкладке
4	1010×2370

Площадь кровли - 37м²

План на отм. 0,000

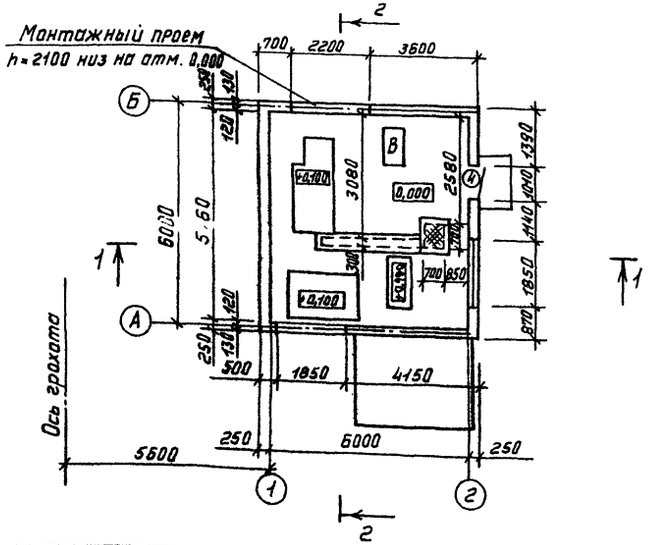

Схема заполнения оконного проема ОК-1

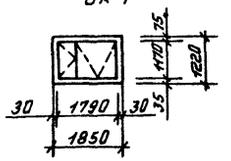

План кровли

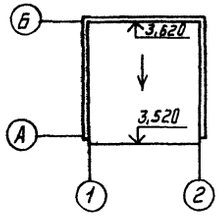

Привязан:

Инв. №

ГИП	Котляров	
Н.контр.	Авашкина	
Нач.отд.	Данкова	
Гл.арх.	Иванова	
Гл.спец.	Слотина	
Рук.гр.	Румянцева	
Арх.	Белова	

ТП 409-23-63.88 АР

Дробильно-сортировочная сборно-разборная установка производительностью 200 тыс. м³ щебня в год

Вариант II

Помещение маслохозяйства
План. Разрезы, фасады

Стадия	Лист	Листов
РП	23	

Гипротранспуть

Копировал Фиг-

Формат А2

Инв. № подл. | Подпись и дата | Взам. инв. №

Альбом II

Типовой проект 409-23-63.88

Инв. № подл. | Подпись и дата | Взам. инв. №

План полов

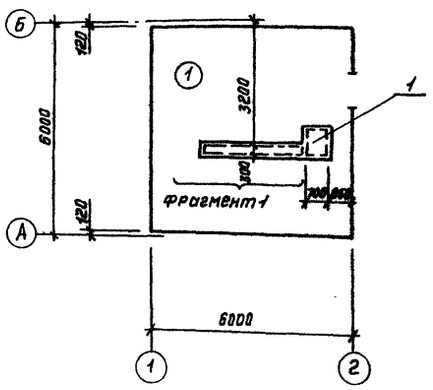

План перемычек и отверстий

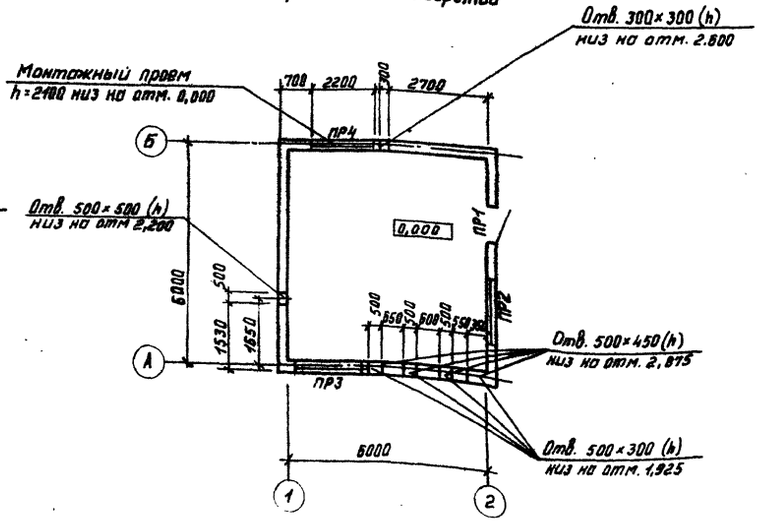

Фрагмент 1

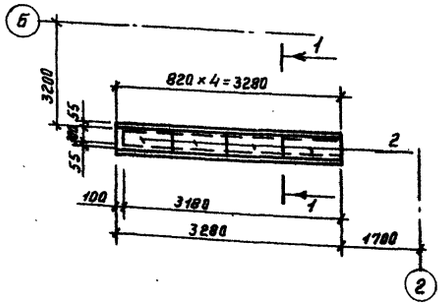

1 - 1

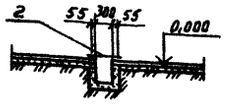

Ведомость перемычек

Марка поз.	Схема сечения
ПР-1	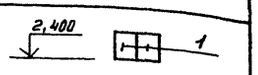
ПР-2	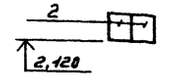
ПР-3	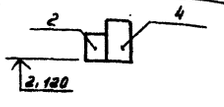
ПР4	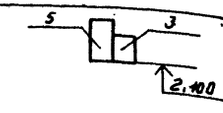

Экспликация пола

Наименование или номер помещения по проекту	Тип пола по проекту	Схема пола или номер узла по серии	Элементы пола и их толщина	Площадь пола м²
Помещение маслохозяйства	1		Покрытие - бетон класса В15 - 20 мм Подстилающий слой - бетон класса В7,5 - 100 мм Основание - уплотненный щебнем грунт.	31,0

Спецификация перемычек и щитов.

Марка, поз.	Обозначение	Наименование	Кол.	Масса ед. кг.	Примечание
		Перемычки			
1	1.038.1-1 Вып.1	2ПБ13-1	2	54,0	
2	1.038.1-1 Вып.1	2ПБ22-3	3	92,0	
3	1.038.1-1 Вып.1	2ПБ25-3	1	103,0	
4	1.038.1-1 Вып.1	3ПБ25-8	1	162,0	
5	1.038.1-1 Вып.1	3ПБ27-8	1	180,0	
1	ТП409-23-63.88 КЖИ-ЩГ	Щит ЩГ-04	1	43,4	
2	ТП409-23-63.88 КЖИ-ЩГ	Щит ЩГ-05	4	29,1	

Привязан:

Инв. №

ГИП	Котляров	
Н.контр	Лавшина	
Нач.отд.	Данкова	
Гл.арх.	Иванова	
Гл.спец.	Светина	
Рук.гр.	Рунецкая	
Инженер	Волкова	

ТП 409-23-63.88 АР

Дробильно-сортировочная сборно-разборная установка производительностью 200 тыс. м³ щебня в год

Вариант II

Помещение маслохозяйства. План полов. План перемычек и отверстий

Стадия	Лист	Листов
РП	24	

ГИПРОТРАНСПУТЬ

Копировал

Формат А2

Альбом II

Типовой проект 409-23-63.88

План площадок

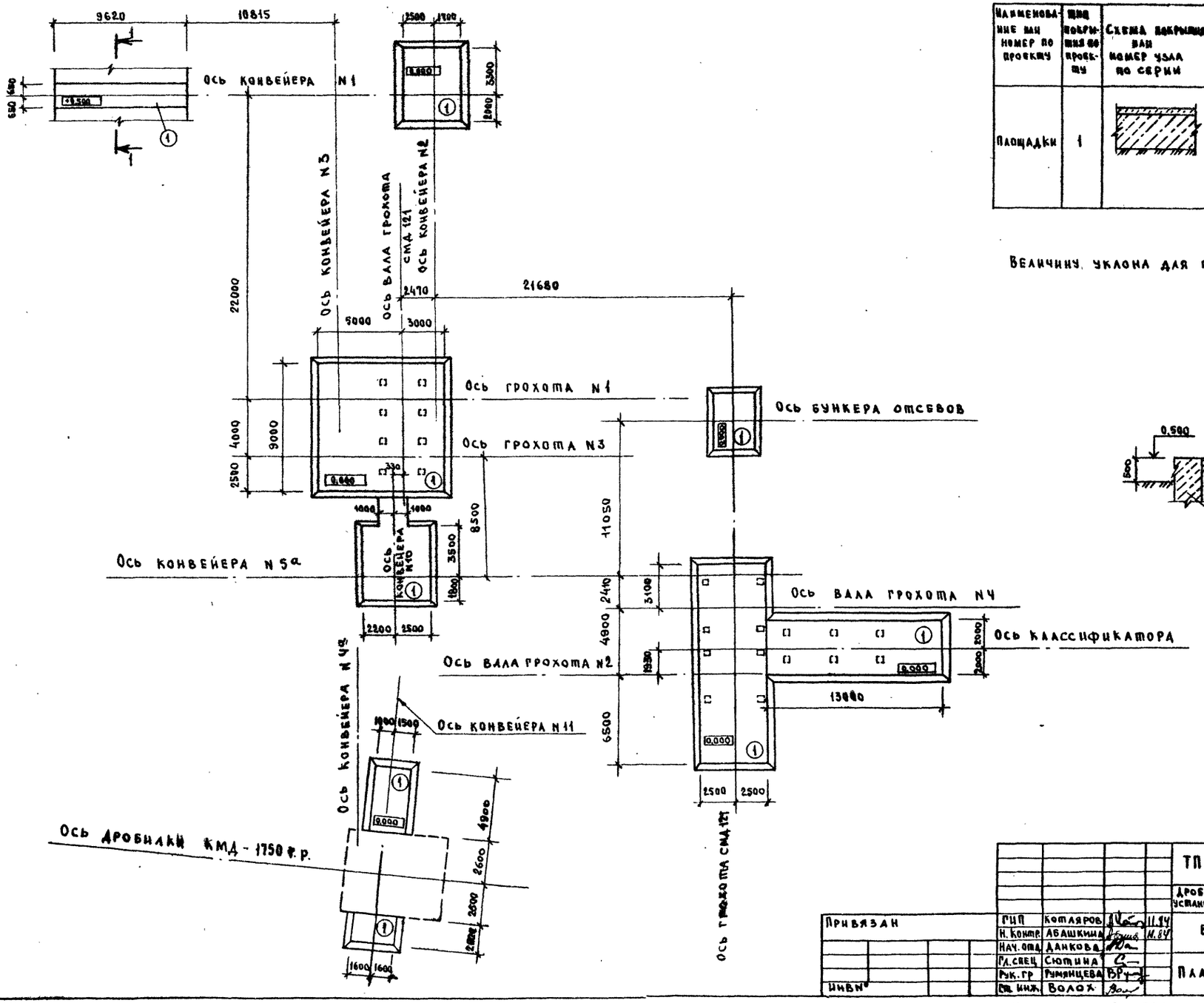

Экспликация покрытия площадок

Наименование или номер по проекту	Вид покрытия по проекту	Схема покрытия или номер узла по серии	Элементы покрытия и их толщина	Площадь покрытия м²
Площадки	1		Покрытие - бетон класса В25 - 150мм Подстилающий слой - бетон класса В7,5 - 195 мм Основание - уплотненный грунт с плотностью скелета до 1,6 т/м³ с втрамбованным в него слоем щебня или гравия крупностью 40-60 мм толщиной - 100 мм	456,0

Величину уклона для площадок принять равным 2,5%

1-1

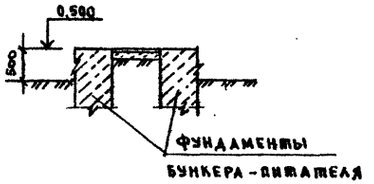

Привязан			ГИП	Котляров	11.84
			Н. контр.	Абашкина	11.84
			Нач. отд.	Данкова	
			Рд. сект.	Сютина	
			Рук. гр.	Румянцева	
Инв. №			Гл. инж.	Волох	

ТП 409-23-63.88 АР

Дробильно-сортировочная сборно-разборная установка производительностью 200 тыс. м³ щебня в год

Вариант II

План площадок.

Стадия: РП | Лист: 25 | Листов:

Гипротрансшлак

Копировал Сысоева

Формат А2

Инв. № подл. | Подпись и дата | Взам. инв. №

Альбом II

Типовой проект 409-23-63.88

План

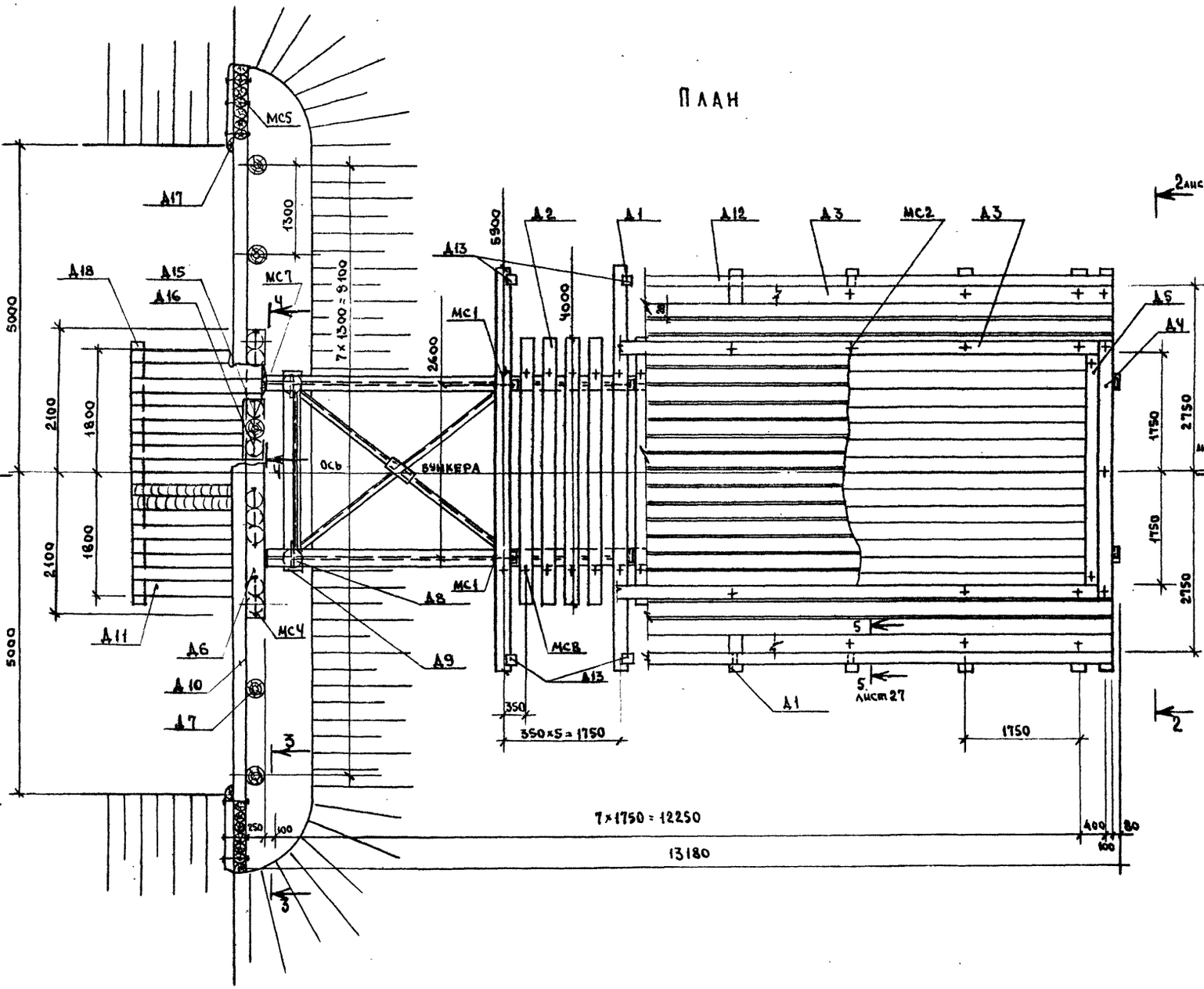

Спецификация деревянных и стальных элементов

Марка. поз.	Обозначение	Наименование	Кол.	Масса ед. кг.	Примечание
		Деревянные элементы			
Д1		Поперечина 200×240 ℓ=5900	·		
Д2		Поперечина 200×240 ℓ=4000	29		
Д3		Брус прижимной 200×220 ℓ=12850	4		
Д4		Брус охранный 200×200 ℓ=3900	1		
Д5		Брус прокладной 200×200 ℓ=3500	2		
Д6		Насадка 250×240 ℓ=4200	1		
Д7		Свая d=25 ℓ=9800	8		
Д8		Свая d=26 ℓ=9300	2		
Д9		Насадка d=26 ℓ=2950	1		
Д10		Забирка d=20 $\ell_{ср}$=12900	7		
Д11		Пластина d/2=20/2 ℓ=2500	18		
Д12		Поручень 140×140 ℓ=12850	2		
Д13		Стойка перил 140×140 ℓ=1200	16		
Д14		Заполнение перил 80×50 ℓ=12500	2		
Д15		Насадка d=25 ℓ=1050	3		
Д16		Коротыш d=25 ℓ=450	6		
Д17		Схватка d/2=20/2 ℓ=2900	2		
Д18		Схватка d=20 ℓ=3800	1		
		Дощатый настил δ=50 в 2 слоя			
		Стальные элементы			
МС1		Болт М20×260 ГОСТ 7798-70*	18		
МС2		Болт М20×490 ГОСТ 7798-70*	36		
МС3		Болт М20×690 ГОСТ 7798-70*	5		
МС4		Болт М20×550 ГОСТ 7798-70*	4		
МС5		Болт М20×320 ГОСТ 7798-70*	24		
МС6		Болт М20×390 ГОСТ 7798-70*	16		
МС7		Болт М20×800 ГОСТ 7798-70*	4		
МС8		Болт лапчатый М20×300 ГОСТ 7798-70*	76		

Разрез 3-3

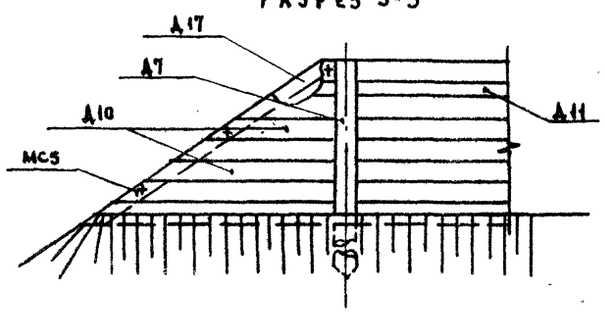

Разрез 4-4

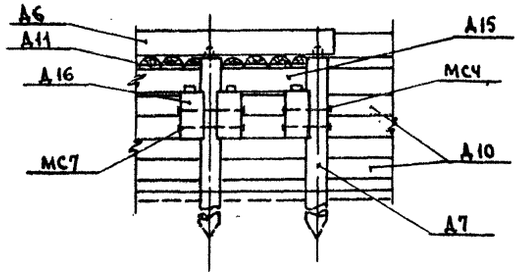

ТП409-23-63.88 АР					
Дробильно-сортировочная сборно-разборная установка производительностью 200 тыс. м³ щебня в год					
Привязан	ГИП	Котляров	11.84	Вариант I, II	Стадия: РП; Лист: 26; Листов:
	Н. контр	Абашкина	11.84		
	Нач. отд	Данкова			
	Гл. спец	Сютина		Загрузочная эстакада План.	Гипротранспуть
	Рук. гр.	Румянцева			
Инв №	Инж.	Волкова			

Копировал Сысоева

Формат А2

Инв № подл. | Подпись и дата | Взамен инв №

Альбом II

Типовой проект 409-23-63.88

Разрез 1-1

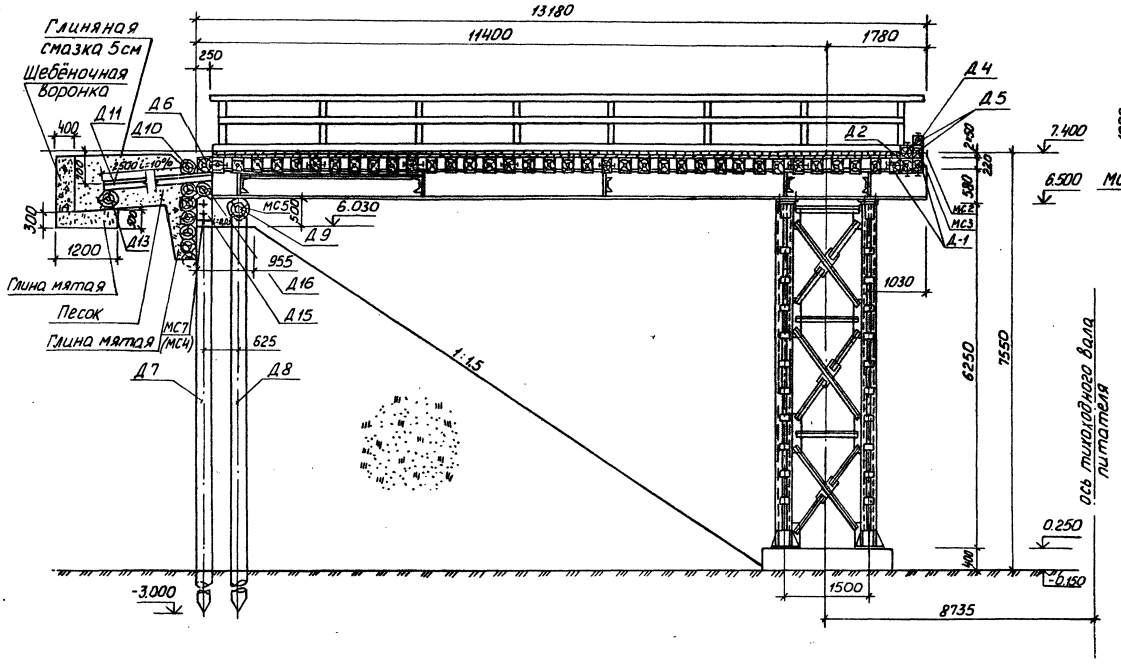

Разрез 2-2

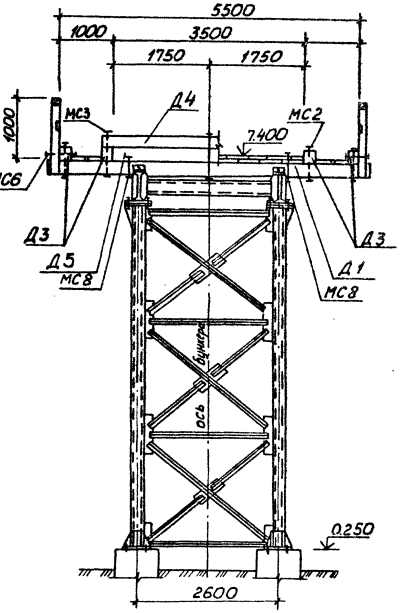

Разрез 5-5

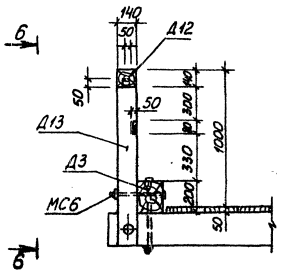

Вид б-б

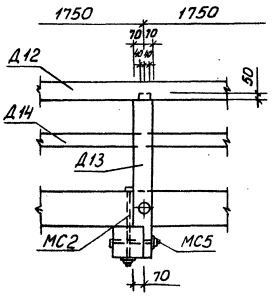

						ТП409-23-63.88АР	
						Дробильно-сортировочная сборно-разборная установка производительностью 200 тыс м³ щебня в год	
Привязан		ГИП	Котляров			Вариант I, II	Стадия: РП; Лист: 27; Листов:
		Н. контр.	Башкина				
		Нач. отд.	Данкова				
		Гл. спец.	Сотина				
Инв. №		Рук. гр.	Румянцева			Загрузочная эстакада разрезы	ГИПРОТРАНСПУТЬ
		Инж.	Валкова				

Копировал: Лирер

Формат А2

Инв. № подл. | Подпись и дата | Взам. инв. №

ТИПОВОЙ ПРОЕКТ 409-23-63.88 АЛЬБОМ II

План на отм. 3,500 и 4,800

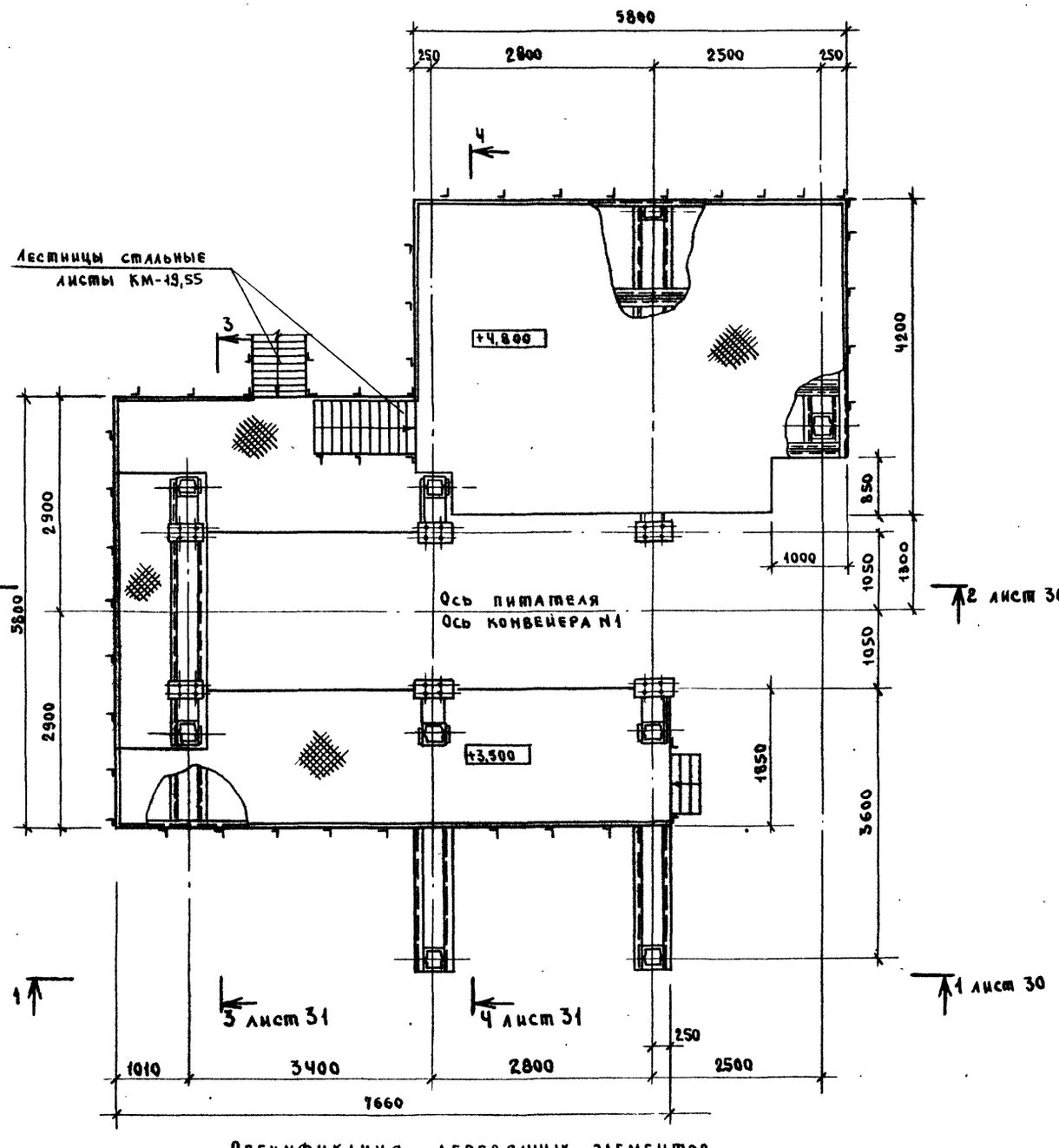

План на отм. 6.100

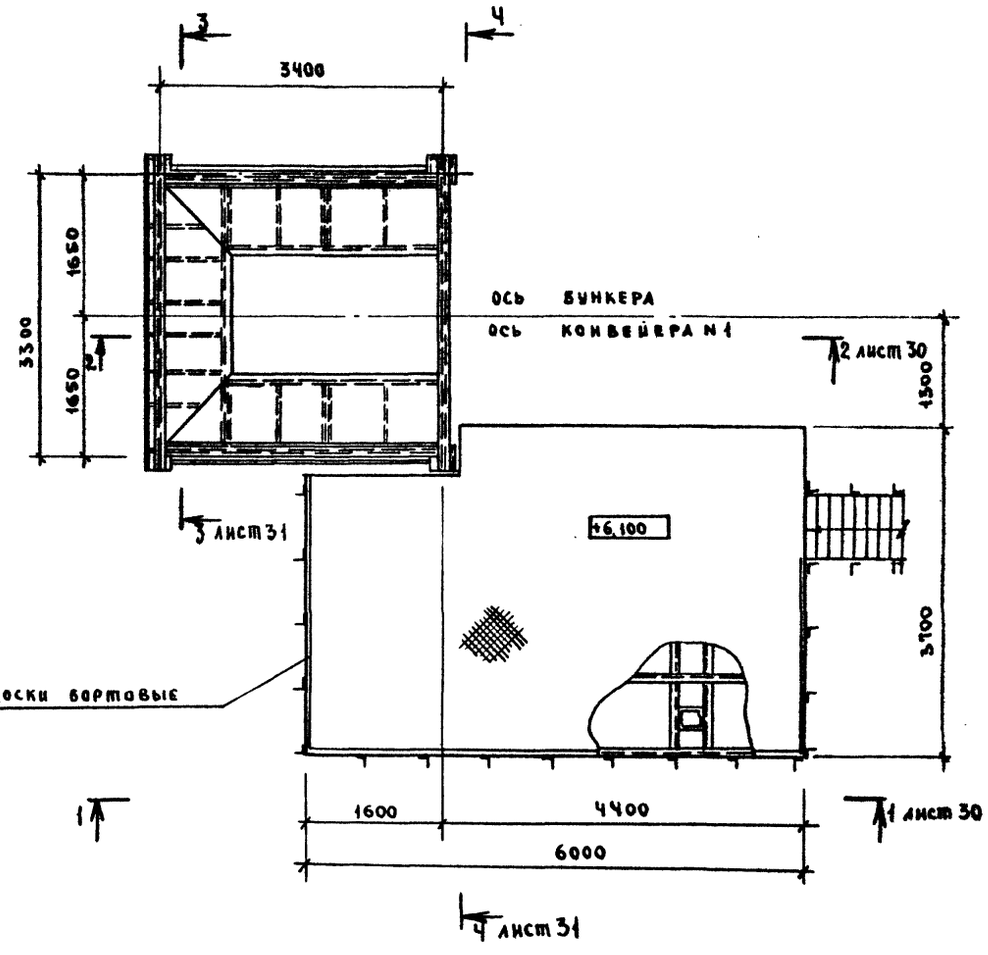

Спецификация деревянных элементов

Марка, поз.	Обозначение	Наименование	Кол.	Масса ед. кг	Примеч.
		Доски бортовые 20×200 (h)	55		м

Привязан	ГИП	Котляров		11.84	ТП 409-23-63.88 АР
	Н. контр	Абашкина		11.84	Дробильно-сортировочная сборно-разборная установка производительностью 200 тыс. м³ щебня в год.
	Нач отд	Данкова			Вариант I, II
	Гл. спец.	Сютина			Стадия: РП; Лист: 28; Листов:
	Рук. гр	Румянцева			Узел установки питателя 1-15-60. Планы.
Инв №	Инж.	Ефимова			Гипротранспуть

Копировал Сысоева

Формат А2

Инв № подл. | Подпись и дата | Взамен инв. №

Альбом II

Типовой проект 409-23-63.88

Вид 1-1

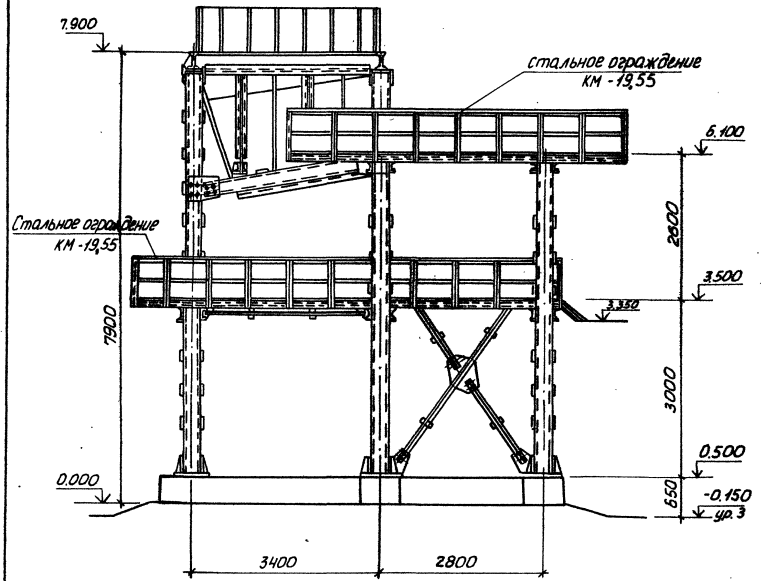

Разрез 2-2

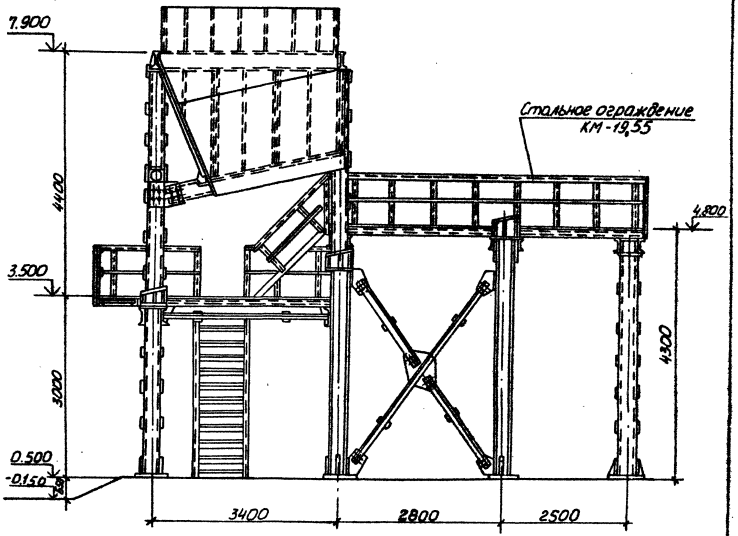

Привязан	ГИП	Котляров		11.84	ТП409-23-63.88АР
	Н.контр.	Абашкина		11.84	Дробильно-сортировочная сборно-разборная установка производительностью 200 тыс м³ щебня в год
	Нач.отд.	Данкова			Вариант I, II
	Гл.спец.	Сютина			Стадия: РП; Лист: 29; Листов:
	Рук.гр.	Румянцева			Узел установки питателя 1-15-60 Вид 1-1. Разрез 2-2
Инв. №	Инж.	Ефимова			ГИПРОТРАНСПУТЬ

Копировал Лирер

Формат А2

Инв. № подл. | Подпись и дата | Взам. инв. №

Альбом II

Типовой проект 409-23-63.88

Разрез 3-3

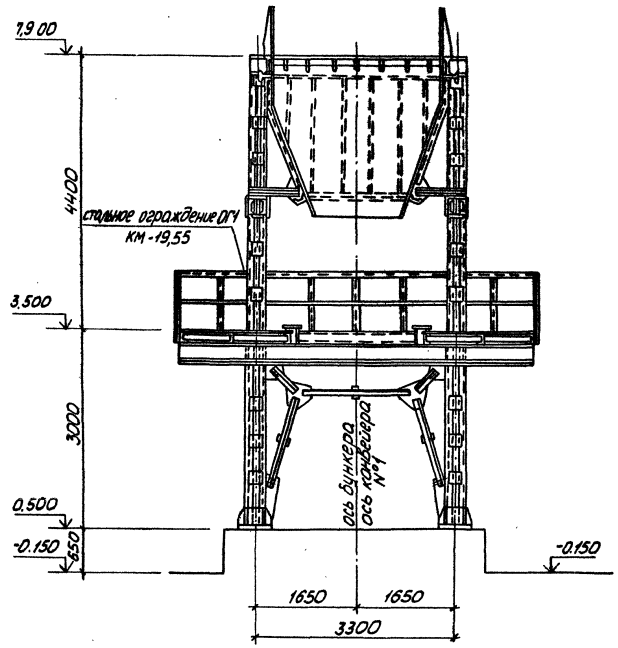

Разрез 4-4

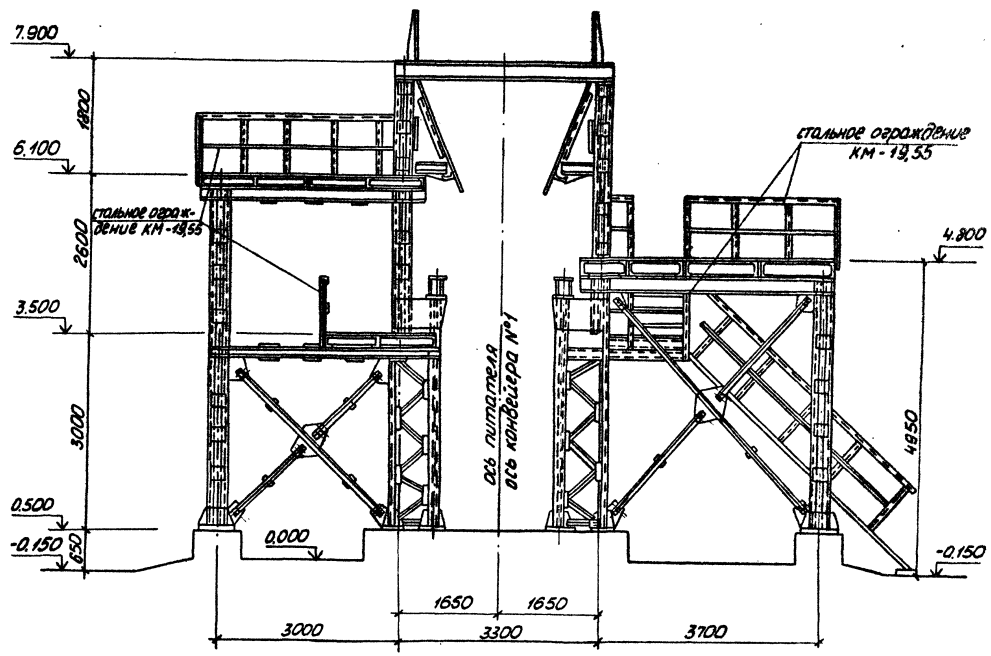

					ТП409-23-63.88 АР	
					Дробильно-сортировочная сборно-разборная установка производительностью 250 тыс м3 щебня в год	
Привязан	ГИП	Котляров		11.84	Вариант I, II	Стадия: РП; Лист: 30; Листов:
	Н.контр.	Абашкина		11.84		
	Нач.отд.	Данкова				
	Гл.спец.	Сютина			Узел установки питателя 1-15-60 Разрезы 3-3, 4-4	ГИПРОТРАНСУГЛЬ
Инв.№	Рук.гр.	Румянцева				
	Инж.	Ефимова				

Копировал: Лирер Формат А2

Инв.№подл. | Подпись и дата | Взам.инв.№

Альбом III

Типовой проект 409-23-63.88

Инв. № подл. | Подпись и дата | Взам. инв. №

Вид 1-1

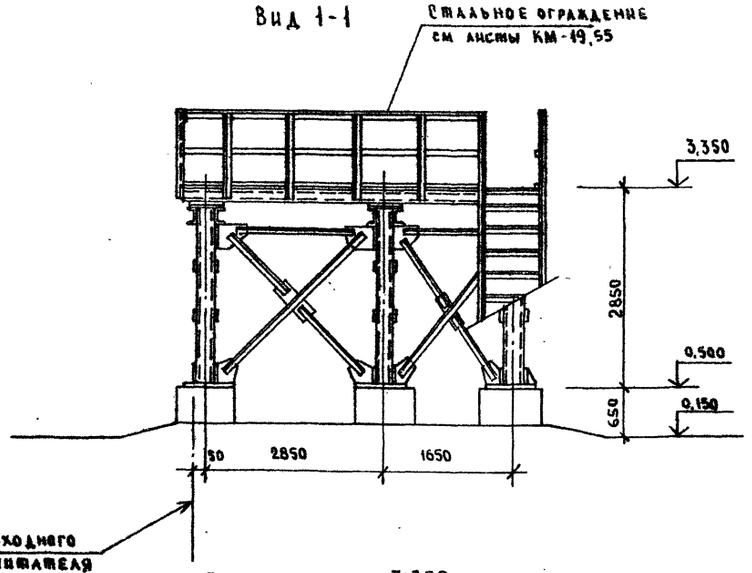

Разрез 2-2

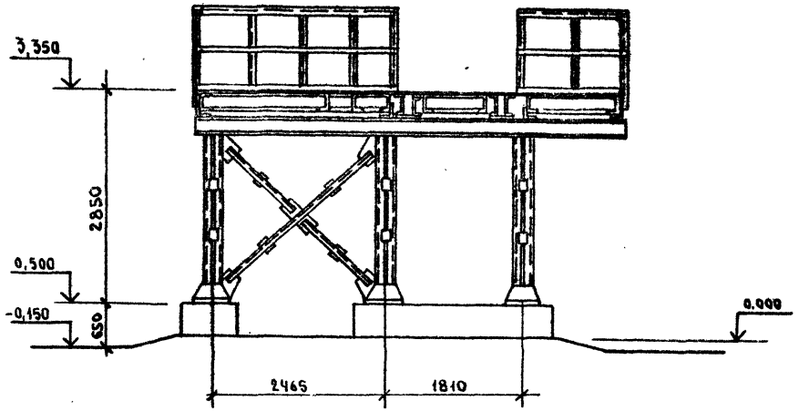

План на отм. 3,350

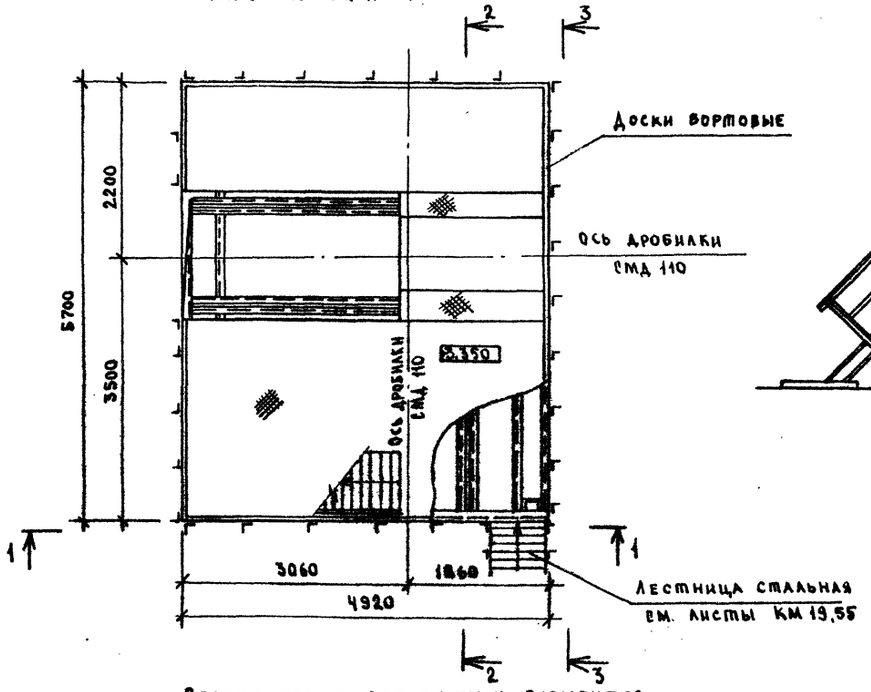

Вид 3-3

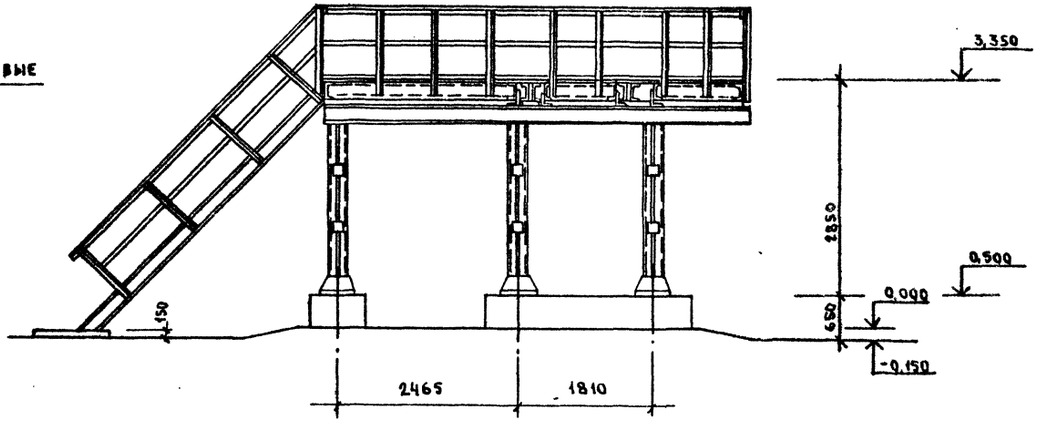

Спецификация деревянных элементов

Марка поз	Обозначение	Наименование	Кол.	Масса ед. кг	Примеч.
		Доски бортовые 20×200 (h)	22		М

Привязан	ГИП	Котляров		11.84
	Н. контр	Абашкина		11.84
	Нач. отд	Данкова		
	Гл. спец	Сютина		
	Рук. гр	Румянцева		
Инв. №	Инж.	Ефимова		

ТП 409-23-63.88 АР

Дробильно-сортировочная сборно-разборная установка производительностью 200 тыс. м³ щебня в год

Вариант I, II

Стадия	Лист	Листов
РП	31	

Узел установки дробилки СМД-110. План. Разрезы

Гипротранспуть

Копировал Сысоева

Формат А2

Альбом II

Типовой проект 409-23-63.88

Разрез 1-1

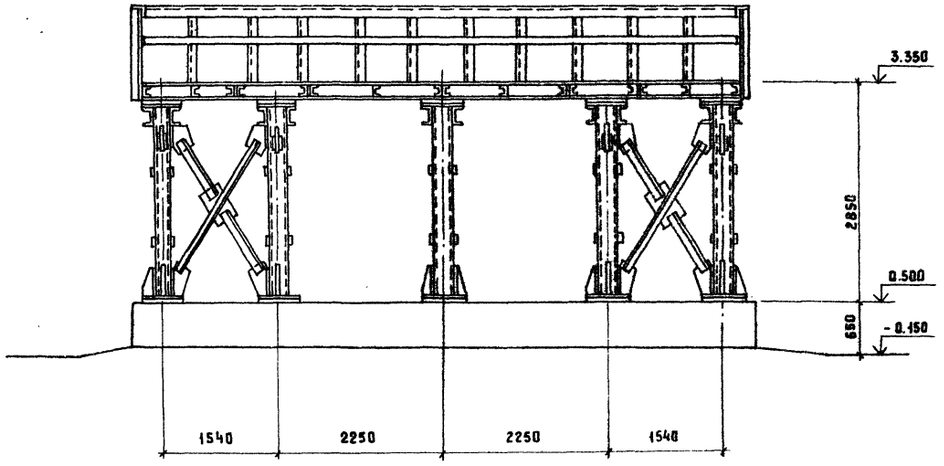

Разрез 2-2

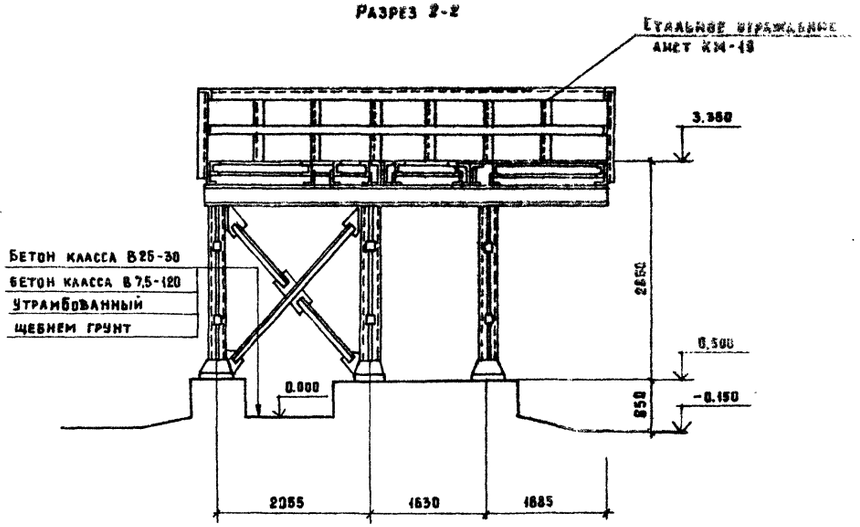

План на отм. 3.350

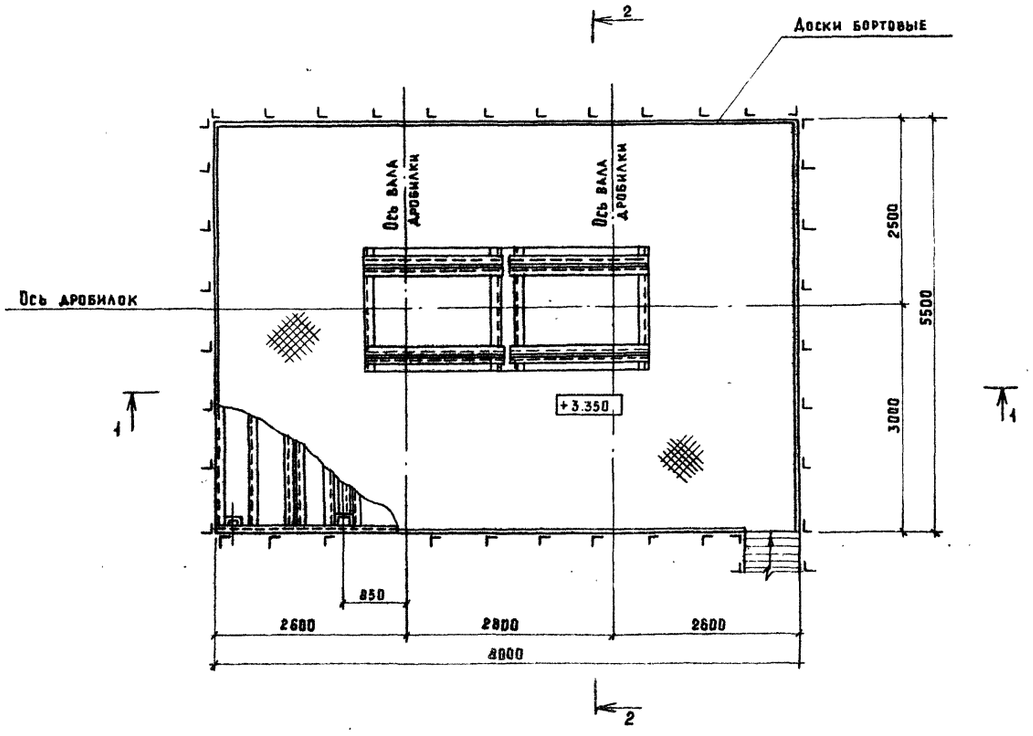

Спецификация деревянных элементов.

Марка поз.	Обозначение	Наименование	Кол.	Масса ед. кг.	Примеч.
		Доски бортовые 20×200 (h)	27		и

Привязан		ГИП	Котляров	ТП 409-23-63.88 АР	
		Н.контр.	Абашкина	Дробильно-сортировочная сборно-разборная установка производительностью 200 тыс м³ щебня в год.	
		Нач.отд.	Данкова	Вариант I, II	Стадия: РП; Лист: 32; Листов:
		Гл.спец.	Сютина	Узел установки дробилок СМД-109. План. Разрезы.	Гипротранспуть
Инв.№		Рук.гр.	Румянцева		
		Ст.арх.	Балова		

Копировал: Артемова Формат А2

Инв.№ подл. | Подпись и дата | Взам.инв.№

Альбом II

Типовой проект 409-23-63.88

Инв. № подл. | Подпись и дата | Взам. инв. №

Разрез 1-1

(деревянный настил условно не показан)

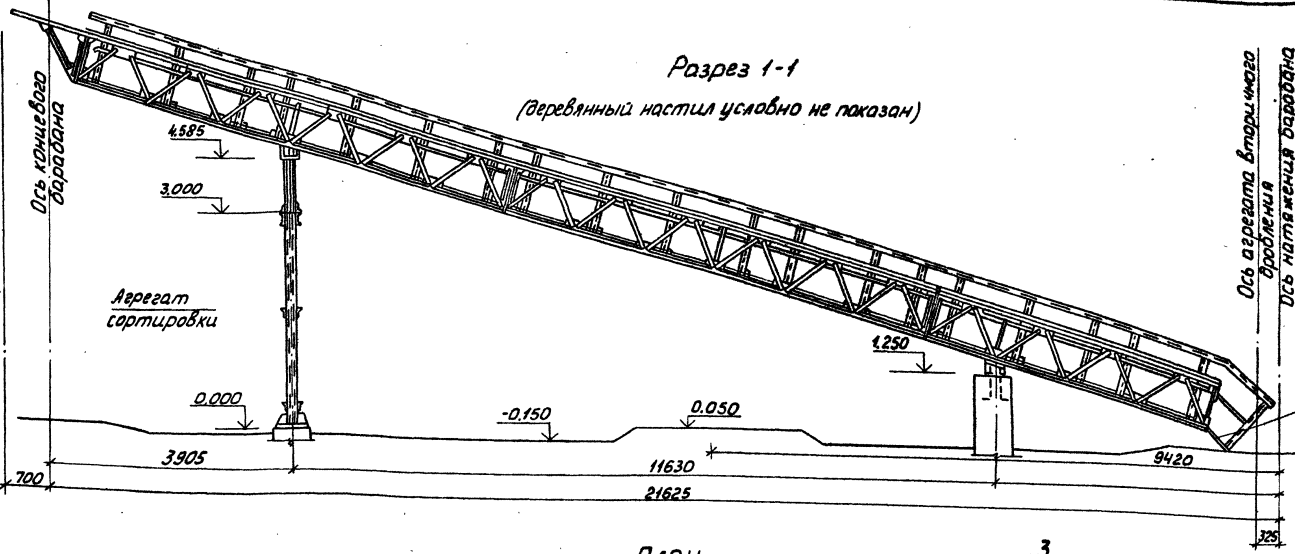

Разрез 2-2

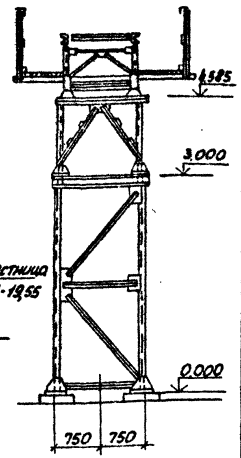

План

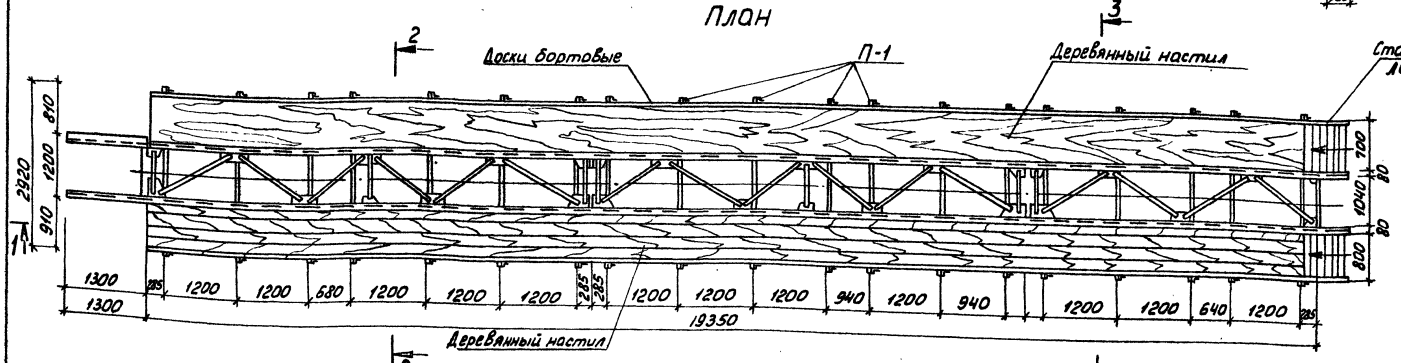

Разрез 3-3

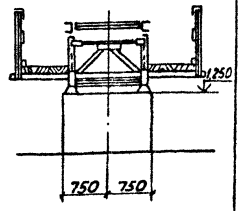

Спецификация деревянных элементов

Марка, поз.	Обозначение	Наименование	Кол.	Масса ед., кг.	Примечание
		Деревянные элементы			
П-1		Несущий пролет настила			Дуб по ГОСТ 9462-71
		70×140(h); ℓ=2930	19		
		Доски d=40мм.	29,1		м²
		Доски бортовые 20×200(h)	39		м

Привязан

Инв. №

ГИП	Катяров		11.84
Н.контр.	Абашкина		11.84
Нач. отд.	Данкова		
Гл. спец.	Сютина		
Рук. гр.	Румянцева		
Ст. инж.	Волох		

ТП409-23-63.88 АР

Дробильно-сортировочная сборно-разборная установка производительностью 200 тыс м³ щебня в год

Вариант I, II

Галерея конвейера N 2

План. Разрезы

Стадия	Лист	Листов
РП	33	

ГИПРОТРАНСПУТЬ

Копировал Лирер

Формат А2

Типовой проект 409-23-63.88 Альбом II

Разрез 1-1
(деревянный настил условно не показан)

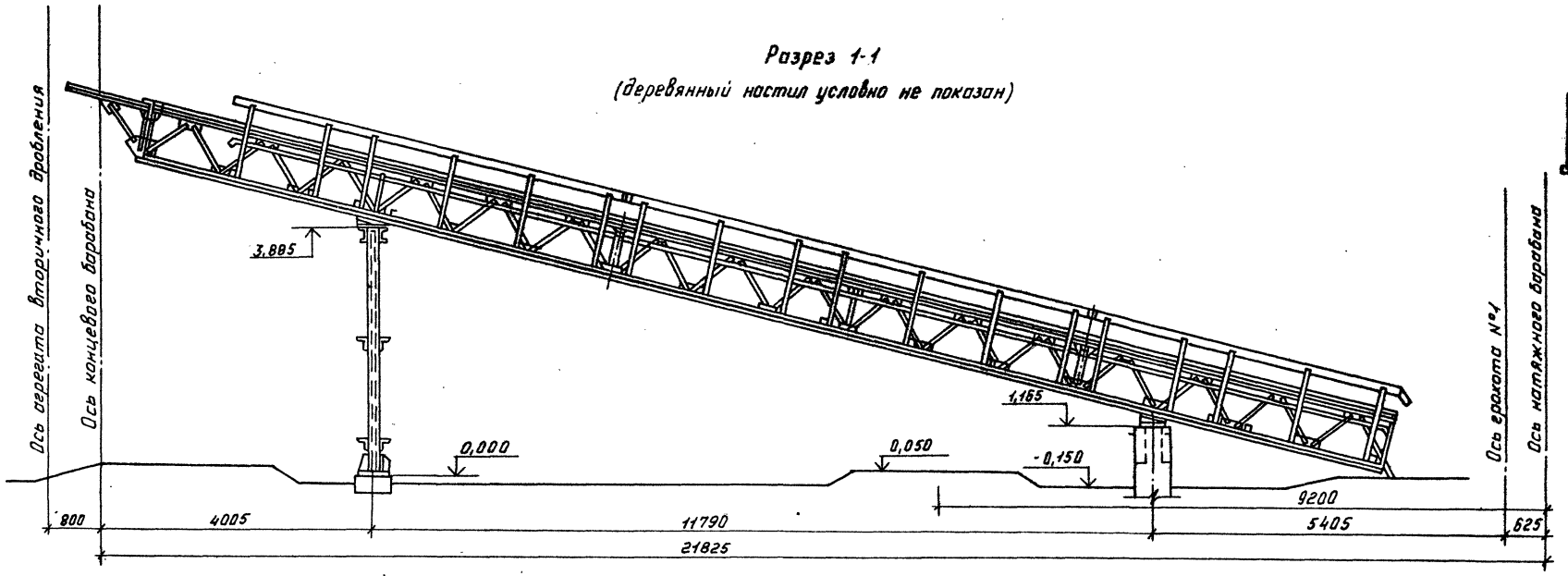

Разрез 2-2

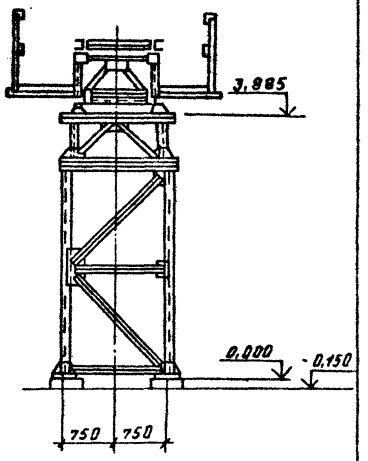

План

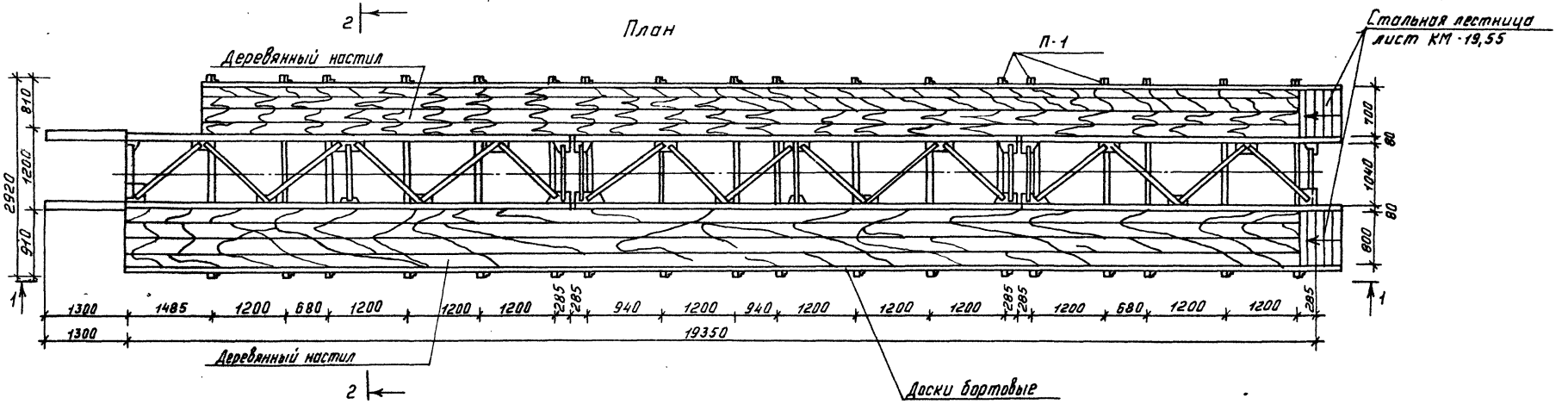

Спецификация деревянных элементов

Марка, поз.	Обозначение	Наименование	Кол.	Масса ед., кг.	Примечание
		Деревянные элементы			
П-1		Несущий прогон настила			
		70×140(h); ℓ=2920	18		Дерево лиственных пород
		Доски δ=40 мм	29,1		м²
		Доски бортовые 20×200(h)	38,7		м.

Взам. инв. №
Подпись и дата
Инв. № подл.

Привязан:
Инв. №

ГИП	Котляров	
Н. контр.	Абашкина	
Нач. отд.	Данкова	
Гл. спец.	Сытина	
Рук. гр.	Румянцева	
Ст. инж.	Волох	

ТП 409-23-63.88 АР

Дробильно-сортировочная сборно-разборная установка производительностью 200 тыс. м³ щебня в год

Вариант I, II

Галерея конвейера №3
План. Разрезы.

Стадия	Лист	Листов
РП	34	

ГПИПРОТРАНСПУТЬ

Копировал: Ф-

Формат А2

Разрез 1-1

(Деревянный настил условно не показан)

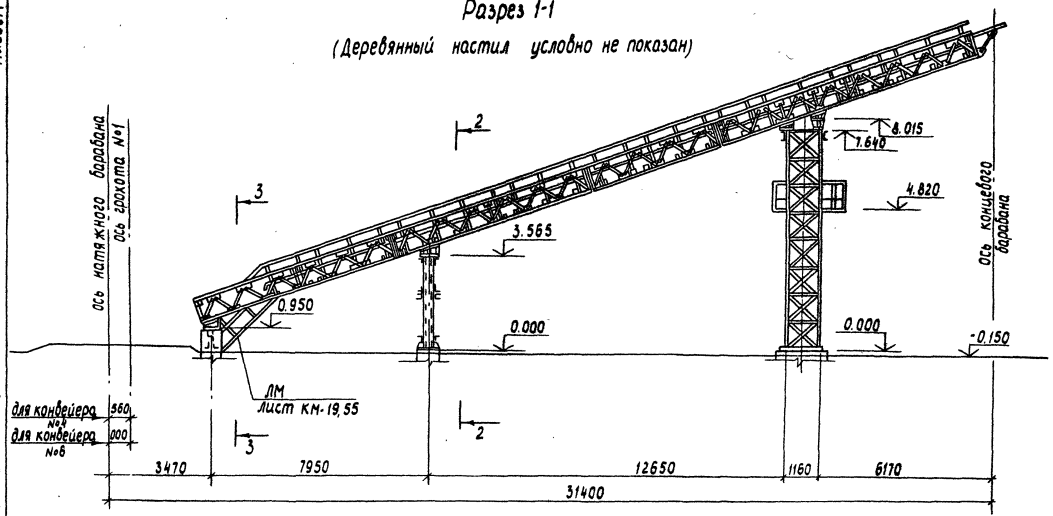

Разрез 2-2

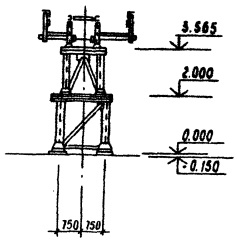

Разрез 3-3

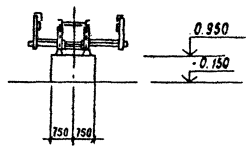

План

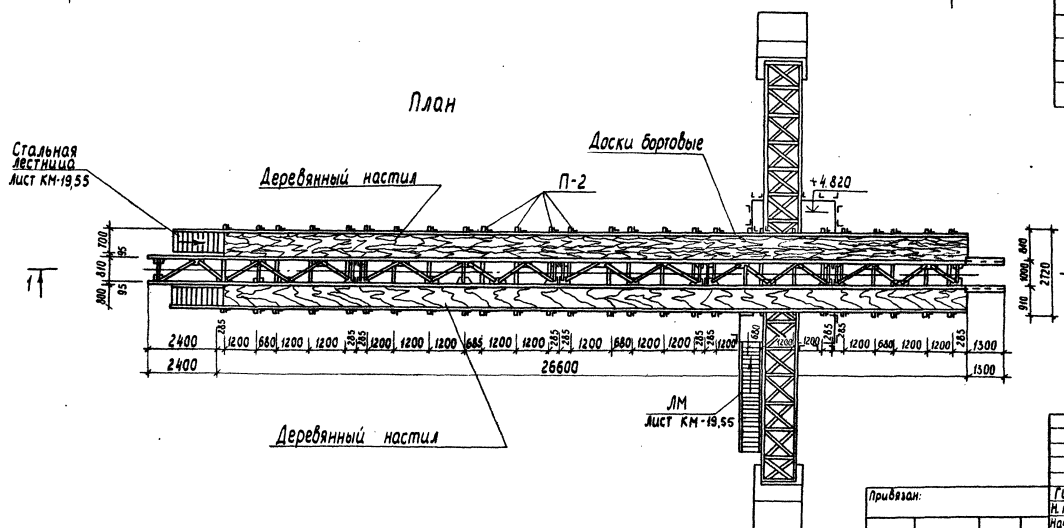

Спецификация деревянных элементов

Марка, поз.	Обозначение	Наименование	Кол.	Масса ед. кг.	Примечание
		Деревянные элементы			
П-2		Несущий прогон настила			
		70×140(h) ; ℓ = 2720	27		Дерево хвойных пород
		Доски δ = 40 мм	39.9		$м^3$
		Доски бортовые 20×200(h)	54		м

Привязан:

Инв. №

ГИП	Котляров		11.84
Н. контр.	Абашкина		11.84
Нач. отд.	Данкова		
Гл. спец.	Слотина		
Рук. гр.	Румянцева		
Ст. инж.	Волох		

ТП 409-23-63.88 АР

Дробильно-сортировочная сборно-разборная установка производительностью 200 тыс. $м^3$ щебня в год

Вариант I, II

Стадия	Лист	Листов
РП	35	

Галерея конвейера N 4, N 6
План, разрезы

ГИПРОТРАНСШУЛЬ

Копировал Лирер Формат А2

Инв. № подл. | Подпись и дата | Взам. инв. №

Альбом II

Типовой проект 409-23-63.88

Вид 1-1

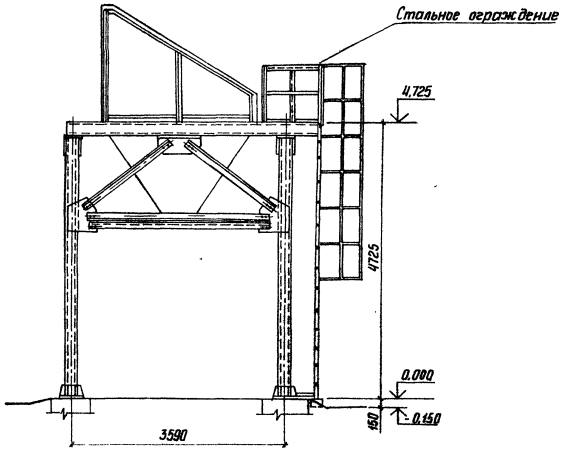

Вид 2-2
(Лестница условно не показана)

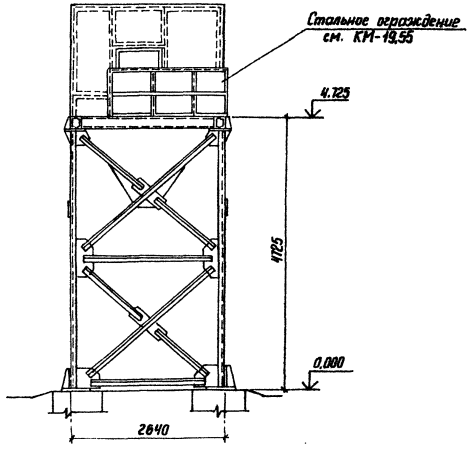

Разрез 3-3
Лестница условно не показана

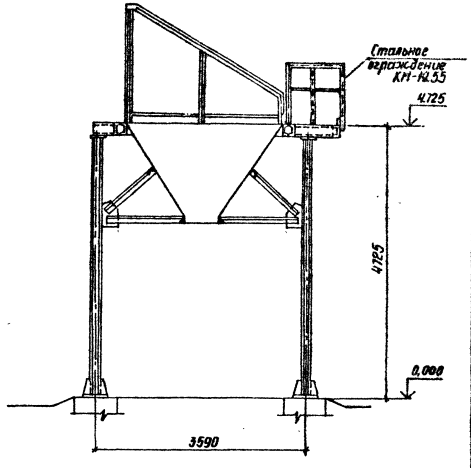

План

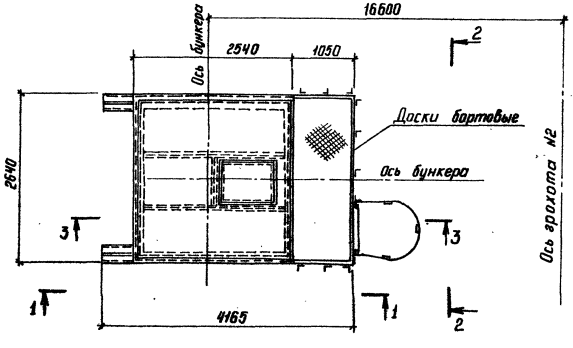

Спецификация деревянных элементов

Марка, поз.	Обозначение	Наименование	Кол.	Масса ед, кг	Примеч.
		Доски бортовые 20×200 (h)	4,74		М

Привязан	ГИП	Котляров		11.84	ТП409-23-63.88АР
	Н.контр.	Абашкина		11.84	Дробильно-сортировочная сборно-разборная установка производительностью 200 тыс. м³ щебня в год
	Нач. отд.	Данкова			Вариант I, II
	Гл. спец.	Сютина			Стадия: РЛ; Лист: 36; Листов:
	Рук. гр.	Румянцева			Бункер отсевов. План. Разрезы.
Инв. №	ЦНЖ	Волкова			ГИПРОТРАНСПУТЬ

Копировал Сысоева

Формат А2

Инв. № подл. | Подпись и дата | Взам. инв. №

Альбом II

Типовой проект 409-23-63.88

Слой гравия на битумной мастике МБК-Г-65 (ГОСТ 2889-80)
4 слоя рубероида марки РМ 350 (ГОСТ 10923-82) на битумной мастике МБК-65 (ГОСТ 2889-80)
Цементная стяжка δ = 20 мм.
Утеплитель - пенобетон γ = 600 кг/м³ - 220
Пароизоляция обмазочная битумная
сб. ж.б. плиты.

Разрез 1-1

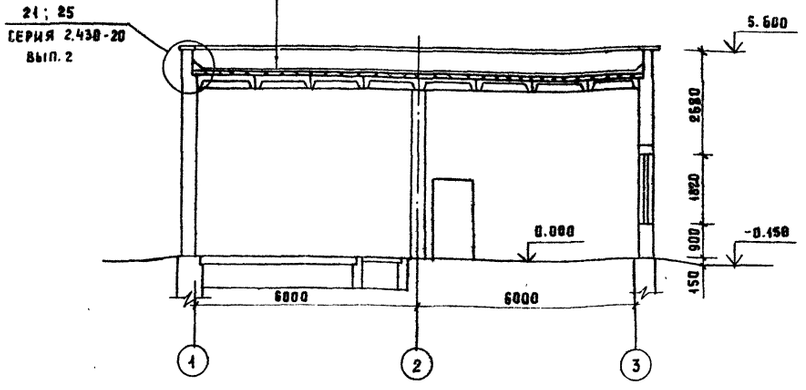

Разрез 2-2

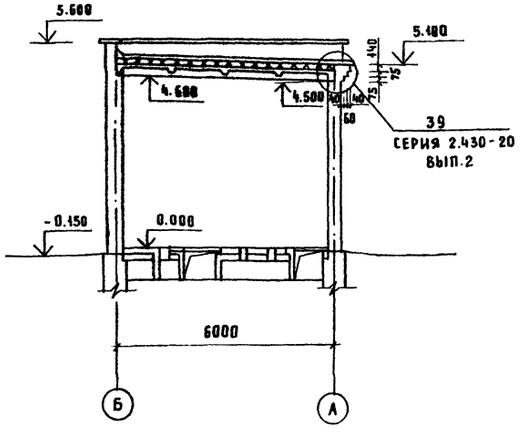

План на отм. 0.00

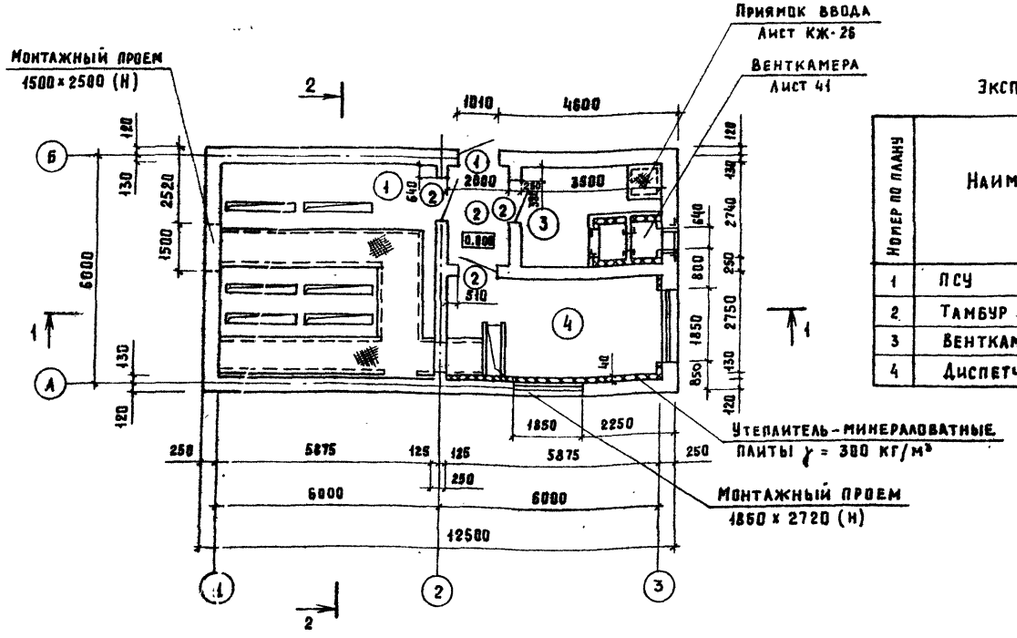

Экспликация помещений

Номер по плану	Наименование	Площадь м²	Категория производства по взрывной взрывопожарной и пожарной опасности
1	ПСУ	33.70	Г
2	Тамбур	5.50	—
3	Венткамера	10.00	—
4	Диспетчерская	16.20	—

Спецификация элементов заполнения проемов.

Марка, поз.	Обозначение	Наименование	Кол	Масса ед. кг	Примечание
1	ГОСТ 14624-84	Дверной блок ДНО 21-10	1		
2	ГОСТ 14624-84	Дверной блок ДВГ 19-9А	3		

Ведомость проемов дверей

Марка поз.	Размер проема в кладке в мм.
1	1010 × 2070
2	910 × 1870

ГИП	Котляров		
Н.контр.	Абашкина		
Нач.отд.	Данкова		
Гл. арх.	Иванова		
Рук. гр.	Румянцева		
Инж.	Ефимова		

Привязан

Инв.№

ТП 409-23-63.88 АР

Дробильно-сортировочная сборно-разборная установка производительностью 200 тыс.м³ щебня в год.

Вариант I, II.

Стадия	Лист	Листов
РП	37	

Электротехнический комплекс. План. Разрезы.

Гипротранспуть

Копировал: Артемова. Формат А2

Инв.№ подл. | Подпись и дата | Взам. инв.№

Альбом III

Типовой проект 409-23-63.88

Фасад 1-3.

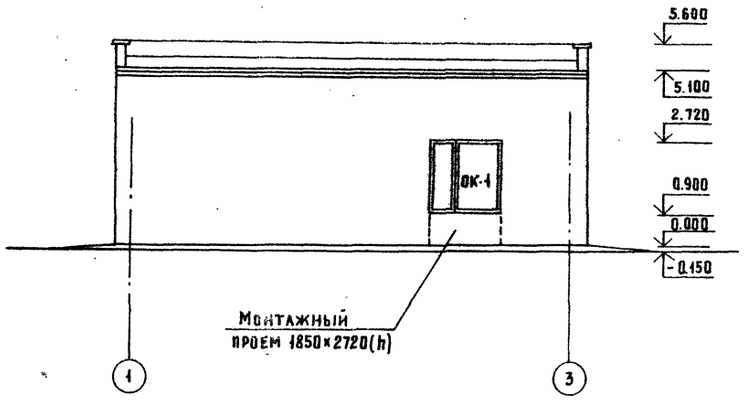

Фасад А-Б.

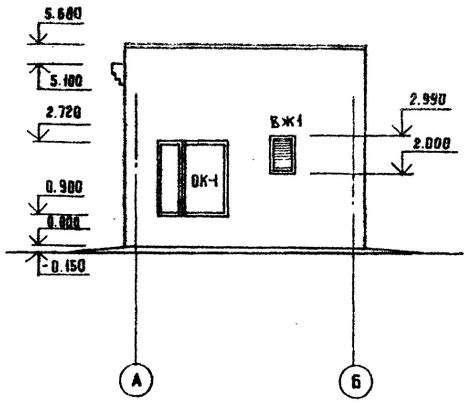

Схема заполнения оконных проемов.

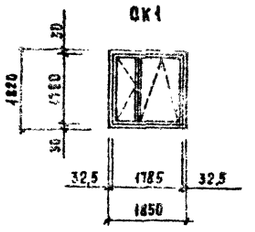

План кровли.

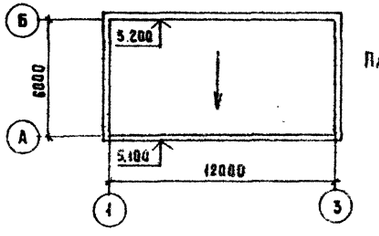

Площадь кровли-72 м²

Фасад 3-1

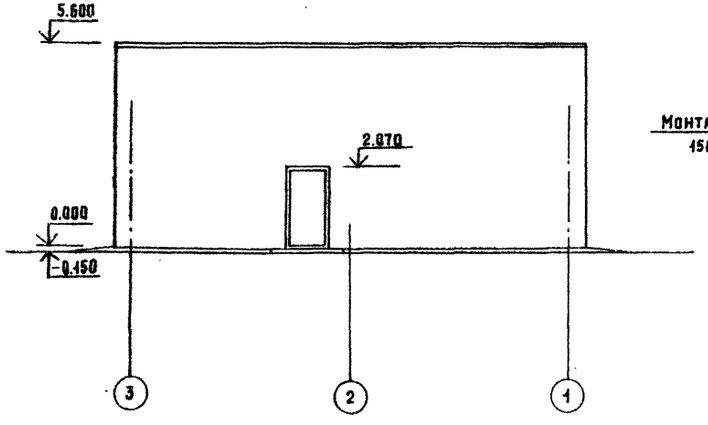

Фасад Б-А

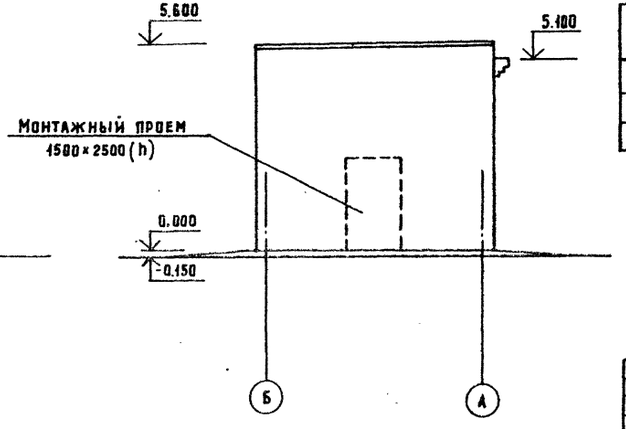

Спецификация заемнтов заполнения проемов

Марка. поз.	Обозначение	Наименование	Кол.	Масса ед. кг	Примеч.
ОК-1	ГОСТ 12506-81	Окно ПВД 18-18.1	2		
ВЖ-1	ТП 409-23-63.88 ЮКИ-ВЖ1	Жалюзийная решетка			
		ВЖ1	1		

ГИП	Котляров		
Н. контр.	Абашкина		
Нач. отд.	Данкова		
Гл. спец.	Сютина		
Гл. спец.	Иванова		
Рук. гр.	Румянцева		
Ст. арх.	Балова		

Привязан

Инв. №

ТП 409-23-63.88 АР

Дробильно-сортировочная сборно-разборная установка производительностью 200 тыс. м³ щебня в год.

Вариант I, II.

Стадия	Лист	Листов
РП	38	

Электротехнический комплекс. Фасады. План кровли.

Гипротранспуть

Копировал. Артёмова

Формат А2

Инв.№ подл. | Подпись и дата | Взам. инв. №

Альбом II

Типовой проект 409-23-63.88

Инв.№ подл. | Подпись и дата | Взам. инв.№

План полов

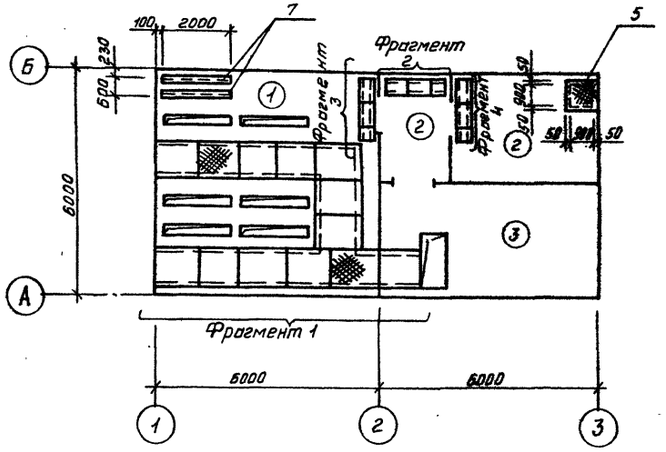

Фрагмент 2

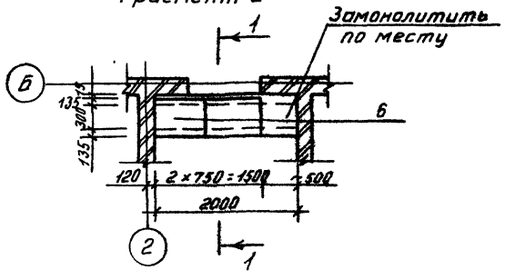

Фрагмент 3

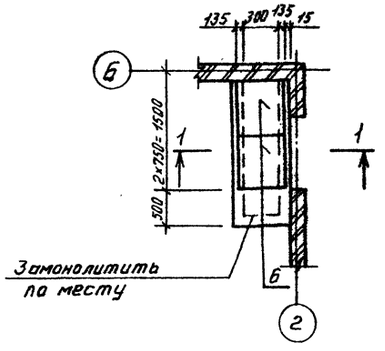

Фрагмент 1

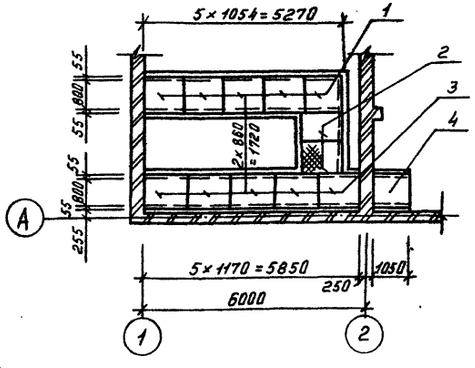

1-1

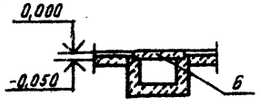

Фрагмент 4

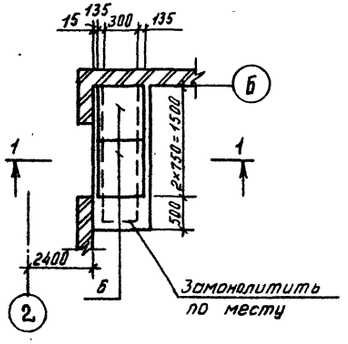

Устройство полов производить после укладки электротехнических и сантехнических труб. Полы в зонах примыкания к наружным стенам утеплить. Для утепления пола предусмотреть укладку по грунту основания пол конструкцию пола на ширину 1,5-2,0 м от стен слоя минеральных несжимаемых теплоизоляционных материалов (шлак, керамзит) толщиной 0,15÷0,25 м.

Экспликация полов

Наименование или номер помещения по проекту	Тип пола по проекту	Схема пола или номер узла по серии	Элементы пола и их толщина	Площадь м²
1	1		Покрытие - бетон класса В-25-25мм (шлифование поверхности) Подстилающий слой - бетон класса В7,5 - 150 мм Основание - уплотненный щебнем грунт	33,7
2,3	2		Покрытие - бетон класса В-25-25мм Подстилающий слой - бетон класса В7,5 - 300 мм Основание - уплотненный щебнем грунт.	15,8
4	3		Покрытие - линолеум ГОСТ 7251-77 - 5мм Прослойка из холодной мастики на водостойких вяжущих - 1 мм Стяжка из легкого бетона класса В 3,5 - 20 мм Подстилающий слой - бетон класса В 7,5 - 150 мм Основание - уплотненный щебнем грунт	15,8

Типы полов обозначены по СНиП II-В. 8-71

Спецификация щитов, плит покрытия и закладных изделий

Марка, поз.	Обозначение	Наименование	Кол	Масса ед., кг.	Примечание
1	ТП 409-23-63.88 КЖИ-Щ1	щит Щ1	5	50,2	
2	ТП.409-23-63.88 КЖИ Щ1	щит Щ1-01	2	58,1	
3	ТП409-23-63.88 КЖИ-Щ1	щит Щ1-02	5	51,0	
4	ТП409-23-63.88 КЖИ-Щ1	щит Щ1-03	1	49,8	
5	ТП409-23-63.88 КЖИ-Щ1	щит Щ1-06	1	54,4	
6	С 3.006.1-2/82. Вып 1-2	Плита покрытия ПЗ-5	6	50,0	
7	ТП409-23-63.88 КЖИ-ПМ-021	Изделие закладное МН2	2	0,62	

Привязан:

Инв. №

ГИП	Котляров	
Н.контр.	Абашкина	
Нач. отд.	Донкова	
Гл. арх.	Иванова	
Рук. гр.	Рутянцева	
Инженер	Ефимова	

ТП 409-23-63.88 АР

Дробильно-сортировочная сборно-разборная установка производительностью 200 тыс. м³ щебня в год

Вариант I, II

Стадия	Лист	Листов
РП	39	

Электротехнический комплекс. План полов Фрагменты плана пола.

Гипротранспуть

Копировал: Фор

Формат А2

План перемычек и отверстий

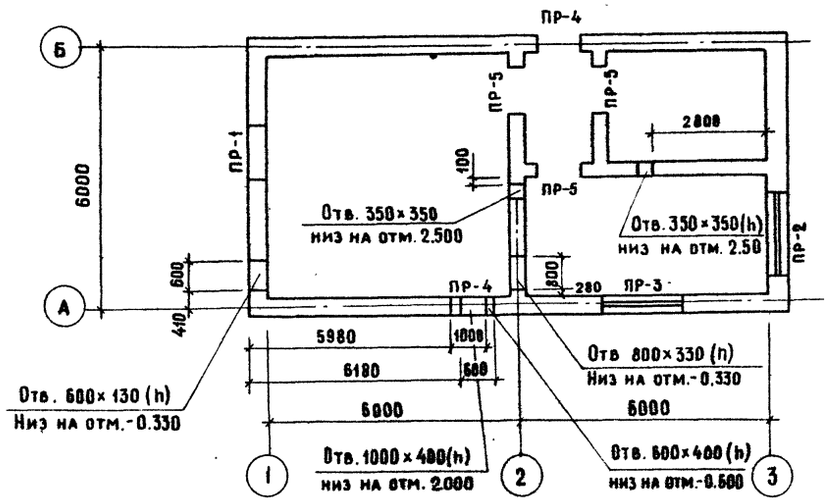

Спецификация перемычек

Марка поз.	Обозначение	Наименование	Кол.	Масса ед.кг	Примечание
		Перемычки:			
1	1.038.1-1	2ПБ19-13	2	81	
2	1.038.1-1	2ПБ-22-3	3	92	
3	1.038.1-1	2ПБ-13-1	7	54	
4	1.038.1-1	3ПБ-16-37	1	102	
5	1.038.1-1	3ПБ-25-8	1	162	

Над проемами шириной менее 700 мм выполняется рядовая перемычка из 3х стержней ФВАIII ℓ=1000мм.

Ведомость перемычек

Марка поз.	Схем сечения
ПР-1	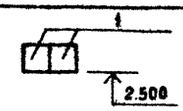
ПР-2	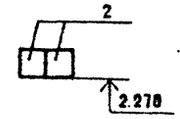
ПР-3	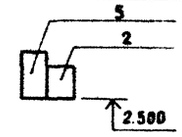
ПР-4	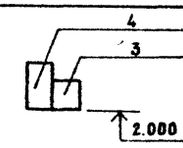
ПР-5	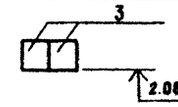

Привязан

Инв.№

ГИП	Котляров	
Н.контр.	Абашкина	
Нач отд.	Данкова	
Гл. спец.	Сютина	
Рук. гр.	Румянцева	
Инж.	Ефимова	

ТП 409-23-63 88 АР

Дробильно-сортировочная сборно-разборная установка производительностью 200 тыс.м³ щебня в год

Вариант I, II

Стадия	Лист	Листов
РП	40	

Электротехнический комплекс
План перемычек и отверстий

ГИПРОТРАНСПУТЬ

Копировал: Крашенинникова

Формат А2

Инв.№ подл. | Подпись и дата | Взам.инв.№

Типовой проект 409-23-63.88 Альбом II

Цементно-песчаный раствор марки 200: 20мм
Утеплитель-жесткие минераловатные плиты γ=300 кг/м³ - 80мм
ж.б. плиты

Разрез 1-1

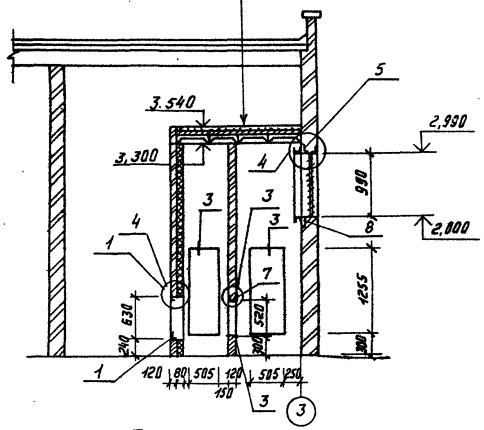

Разрез 2-2

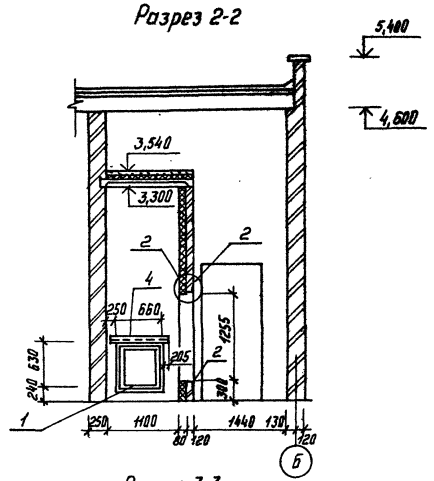

План

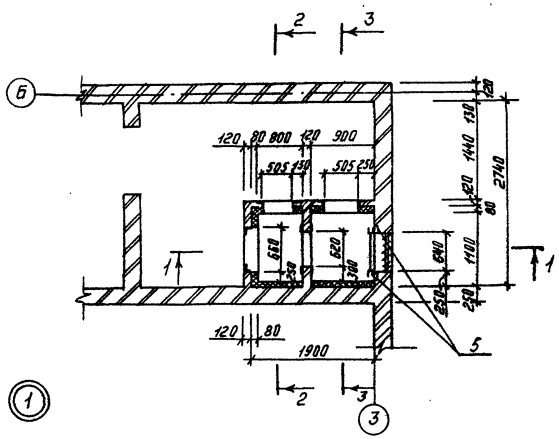

Разрез 3-3

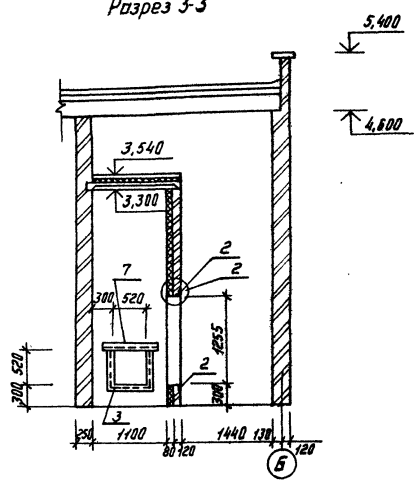

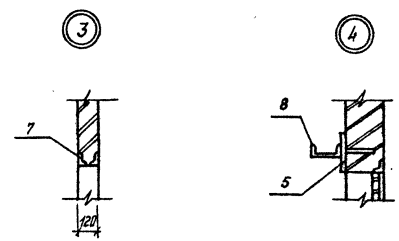

Спецификация закладных изделий и анкеров

Марка, поз.	Обозначение	Наименование	Кол.	Масса ед., кг	Примечание
1	ТП409-23-63.88 КЖИ-020	Изделие закладное МН1	2	10	м
2	ТП409-23-63.88 КЖИ-021	МН2	7	34.5	м
3	ТП409-23-63.88 КЖИ-022	МН3	1.6	14	м
4	ТП409-23-63.88 КЖИ-023	МН4	1.07	12,3	м
5	ТП409-23-63.88 КЖИ-024	МН5	4	3.5	
6	ТП409-23-63.88 КЖИ-025	Анкер А1	152	12.2	
7	Б4	2 Уголка 656×50×6 ГОСТ 8509-72			
		ℓ=920	1	3,90	
8	Б4	Швеллер 10 ГОСТ 8240-72	3,1	27	м

1

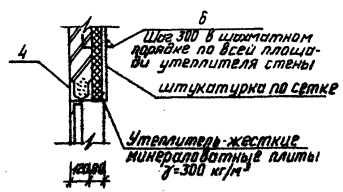

2

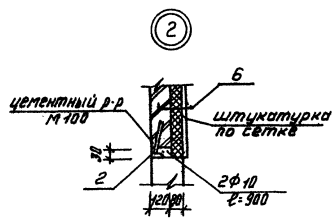

				ТП 409-23-63.88 АР		
				Дробильно-сортировочная сборка-разборная установка производительностью 200 тыс. м³ щебня в год.		
Привязан:	ГИП	Котляров		Вариант I, II	Стадия	Лист	Листов
	Н. контр.	Авешкина			РП	41	
	Нач. отд.	Данкова		Электротехнический комплекс Венткамера ВК4 План. Разрезы. Узлы.	ГИПРОТРАНСПУТЬ		
Инв. №	Гл. спец.	Гюнтина					
	Рук. гр.	Румянцева					
	Инженер	Ефимова					

Копировал: Ф

Формат А2

Инв. № подл. | Подпись и дата | Взам. инв. №

Альбом II

Типовой проект 409-23-63.88

Ведомость рабочих чертежей основного комплекта ТП 409-23-63.88 КЖ

Лист	Наименование	Примечание
1	Общие данные (начало)	
2	Общие данные (окончание)	
	Вариант I	
3	Схема расположения фундаментов (начало)	
4	Схема расположения фундаментов (продолжение)	
5	Спецификация к схеме расположения фундаментов	
	Вариант II	
6	Схема расположения фундаментов (начало)	
7	Схема расположения фундаментов (продолжение)	
8	Схема расположения фундаментов (продолжение)	
9	Спецификация к схеме расположения фундаментов	
10	Фундамент Ф18 ÷ Ф24	
11	Фундамент Ф07 ÷ Ф010	
12	Фундамент Ф0м1 Опалубка	
13	Фундамент Ф0м1 Армирование	
14	Фундамент Ф0м1 Армирование	
15	Помещение маслохозяйства, фрагмент схемы расположения	
	фундаментов 2. Схема расположения плит покрытия	
	Канал КН3. Приямок Пр2	
16	Пульпонасосная. Фрагмент схемы расположения фундаментов	
	3. Фундаменты Ф011, Ф012. Приямок ПР3.	
17	Пульпонасосная, пульпосборник ПСм1. Опалубка	
18	Пульпонасосная пульпосборник ПСм1	
	Армирование стенок СТм2 ÷ СТм4	
19	Пульпонасосная, пульпосборник ПСм1	
	Армирование стенки СТм1, плиты Пм1	
20	Резервуар загрязненных стоков	
	Резервуар охлажденной воды	

Продолжение

Лист	Наименование	Примечание
	Вариант I,II	
21	Фундаменты Ф1 ÷ Ф5	
22	Фундаменты Ф6 ÷ Ф10	
23	Фундаменты Ф11 ÷ Ф15	
24	Фундаменты Ф01 ÷ Ф06	
25	Электротехнический комплекс Фрагмент схемы	
	Расположение фундаментов 1	
26	Электротехнический комплекс. Каналы КН1, КН2 Приямок ПР1	
27	Электротехнический комплекс. Схемы расположения	
	плит перекрытия каналов, плит покрытия	

1. За относительную отметку 0.000 принята абсолютная отметка ☐
2. Нормативная нагрузка снегового покрова для III района – 980 Па (100 кг/м²)
3. Нормативная ветровая нагрузка для I района – 265 Па (27 кг/м²)
4. Под монолитные фундаменты выполнить подготовку δ=100 из бетона В 3,5

Типовой проект разработан в соответствии с действующими нормами и правилами и обеспечивает безопасную эксплуатацию сооружения с пожароопасным характером производства при соблюдении предусмотренных проектом мероприятий

Гл. инженер проекта Котляров

Взам. инв. № | Подпись и дата | Инв. № подл.

ГИП	Котляров		
Н контр	Абашкина		
Нач отд	Данкова		
Гл. спец.	Сютина		
Ст. инж.	Барабошкина		
Ст. инж.	Филиппов		

Привязан

Инв. №

ТП 409-23-63.88 КЖ

Дробильно-сортировочная сборно-разборная установка производительностью 200 тыс. м³ щебня в год

Стадия	Лист	Листов
РП	1	27

Общие данные (начало)

Гипротранспуть

Копировал Крашенинникова

Формат А2

Альбом II

Типовой проект 409-23-063.88

Ведомость объемов сборных бетонных и железобетонных конструкций по рабочим чертежам основного комплекта марки ТП409-23-63.88-КЖ

N п/п	Наименование группы элементов конструкции	Код	Кол. м³	Примечан.
	II вариант			
	Маслохозяйства			
1	Блоки крупные стеновые (включая блоки стен подвалов) из тяжелого цементного бетона	574152	8,0	бетон В7,5
2	Плиты покрытий предварительно-напряженные из тяжелого цементного бетона	584111	2,5	бетон В15
	Пульпонасосная			
3	Блоки крупные стеновые (включая блоки стен подвалов) из тяжелого цементного бетона	574152	3,2	бетон В7,5
4	Плиты фундаментные с обычным армированием из тяжелого цементного бетона	581321	12,9	бетон В25
5	Панели стеновые наружные с обычным армированием из тяжелого цементного бетона	583121	5,6	бетон В25
	I, II Варианты			
	Электротехнический комплекс			
6	Блоки крупные стеновые (включая блоки стен подвалов) из тяжелого цементного бетона	574152	11,5	бетон В7,5
7	Плиты фундаментные с обычным армированием из тяжелого цементного бетона	581321	6,5	бетон В25
8	Перемычки с обычным армированием из тяжелого цементного бетона	582821	0,49	бетон В12,5
9	Плиты покрытий предварительно напряженные из тяжелого цементного бетона	584111	5,0	бетон В15

Ведомость спецификаций

Лист	Наименование	Примечание
5.9	Спецификация к схеме расположения фундаментов	
10	Спецификация фундаментов Ф16÷Ф24	
11	Спецификация фундаментов Ф07÷Ф018	
12	Спецификация фундамента ФОМ1	
13	Спецификация плиты ПФм1 стенок СТФм1, СТФм2	
14	Спецификация плит ПВФм1, ПВФм2, стенки СТФм3	
15	Спецификация к схеме расположения плит покрытия	
15	Спецификация фундамента Ф11 канала КН3, приямка Пр2	
16	Спецификация фундаментов Ф011, Ф012, приямка ПР3	
17	Спецификация пульпосборника ПСм1	
18	Спецификация стенок СТм2÷СТм4	
19	Спецификация стенок пульпосборника СТм1 и плиты днища Пм1	
20	Спецификация резервуара загрязненных стоков РЕ1 и резервуара охлажденной воды РЕ2	
21	Спецификация фундаментов Ф1÷Ф5	
22	Спецификация фундаментов Ф6÷Ф10	
23	Спецификация фундаментов Ф11÷Ф15	
24	Спецификация фундаментов Ф01÷Ф05	
25	Спецификация фундамента Ф16	
26	Спецификация КН1, КН2, приямка ПР1	
27	Спецификация элементов к схемам расположения плит перекрытия канала и плит покрытия	
27	Спецификация плит Пм1, Пм2	

Ведомость ссылочных и прилагаемых документов

Обозначение	Наименование	Примечание
	Ссылочные документы	
ГОСТ 13579-78	Блоки бетонные для стен подвала	
ГОСТ 13580-80	Плиты ленточных фундаментов железобетонные	
1.465.1-7/84В.1	Железобетонные предварительно напряженные плиты для покрытий производственных зданий	

Продолжение

Обозначение	Наименование	Примечание
1.038.1-1 Вып.1	Перемычки железобетонные для зданий с кирпичными стенами	
2.430-20 Вып.4	Узлы стен из кирпича обыкновенного зданий промышленных предприятий	
3.002.1-1 Вып. 0,4,2	Сборные железобетонные подпорные стенки межотраслевого применения	
5.900-2	Сальники нажимные Ду 50÷1400 мм. для прохода труб через стены	
3.900-3 Вып. 7	Сборные железобетонные конструкции емкостных сооружений для водоснабжения и канализации	
	Прилагаемые документы	
ТП409-23-63.88а VI КЖИ-ТТ1	Технические требования	ТТ1
ТП409-23-63.88а VI КЖИ-ТТ2	то же	ТТ2
ТП409-23-63.88а VI КЖИ-ТТ3	"	ТТ3
ТП409-23-63.88а VI КЖИ-Ф-020	Изделие закладное МН1	
ТП409-23-63.88а VI КЖИ-Ф-021	Изделие закладное МН2	
ТП409-23-63.88а VI КЖИ-Ф-010	Сетка арматурная С1	
ТП409-23-63.88а VI КЖИ-КН-020	Изделие закладное МН1	
ТП409-23-63.88а VI КЖИ-Пм-020	Изделие закладное МН1	
ТП409-23-63.88а VI КЖИ-Пм-021	Изделие закладное МН2	
ТП409-23-63.88а VI КЖИ-ФОм-020	Изделие закладное МН1	
ТП409-23-63.88а VI КЖИ-ФОм-021	Изделие закладное МН2	
ТП409-23-63.88а VI КЖИ-ФОм-022	Изделие закладное МН3	
ТП409-23-63.88а VI КЖИ-ФОм-023	Изделие закладное МН4	
ТП409-23-63.88а VI КЖИ-ФОм-030	Каркас плоский КР1	
ТП409-23-63.88а VI КЖИ-ФО-020	Изделие закладное МН1	
ТП409-23-63.88а VI КЖИ-СТм-020	Изделие закладное МН1	
ТП409-23-63.88а VI КЖИ-СТм-021	Изделие закладное МН2	
ТП409-23-63.88а VI КЖИ-СТм-022	Изделие закладное МН3	
ТП409-23-63.88а VI КЖИ-ПЛ5-6-1	Плита лицевая ПЛ5-6-1	
ТП409-23-63.88а VI КЖИ-КЦП-15-1-1	Плита перекрытия КЦП-15-1-1	
ТП409-23-63.88а VI КЖИ-КЦ-15-9-1	Кольцо стеновое КЦ-15-9-1	
ТП409-23-63.88а VI КЖИ-КЦ-010	Сетка арматурная С1	
ТП409-23-63.88а VI КЖИ-Ф-022	Изделие закладное МН3	

Инв. № подл. | Подпись и дата | Взам. инв. №

Привязан

Инв. №

ГИП	Котляров	
Н.контр.	Абашкина	
Нач. отд.	Данкова	
Гл. спец.	Сытина	
Ст. инж.	Барабошкина	
Ст. инж.	Филиппов	

ТП 409-23-063.88 КЖ

Дробильно сортировочная сборно-разборная установка производительностью 200 тыс. м³ щебня в год

Стадия	Лист	Листов
РП	2	

Общие данные (окончание)

ГИПРОТРАНСПУТЬ

Копировал Ф-

Формат А2

Схематический план листов схемы расположения фундаментов

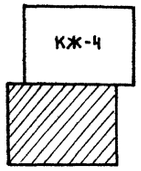

Типовой проект 409-23-63.88 Альбом III

Инв.№ подл. | Подпись и дата | Взам. инв. №

Привязан:

Инв №

ГИП	Котляров	
Н.контр.	Абашкина	
Нач.отд.	Данкова	
Гл.спец.	Сютина	
Ст.инж.	Барабошкина	

ТП 409-23- 63.88 КЖ

Дробильно-сортировочная сборка-разборная установка производительностью 200 тыс.м³ щебня в год.

Вариант I

Стадия	Лист	Листов
РП	3	

Схема расположения фундаментов (начало)

Гипротранспуть

Копировал: Артемова

Формат А2

Альбом II

Типовой проект 409-23-63.88

Инв. № подл. | Подпись и дата | Взам. инв. №

Схематический план листов схемы расположения фундаментов

КЖ-3

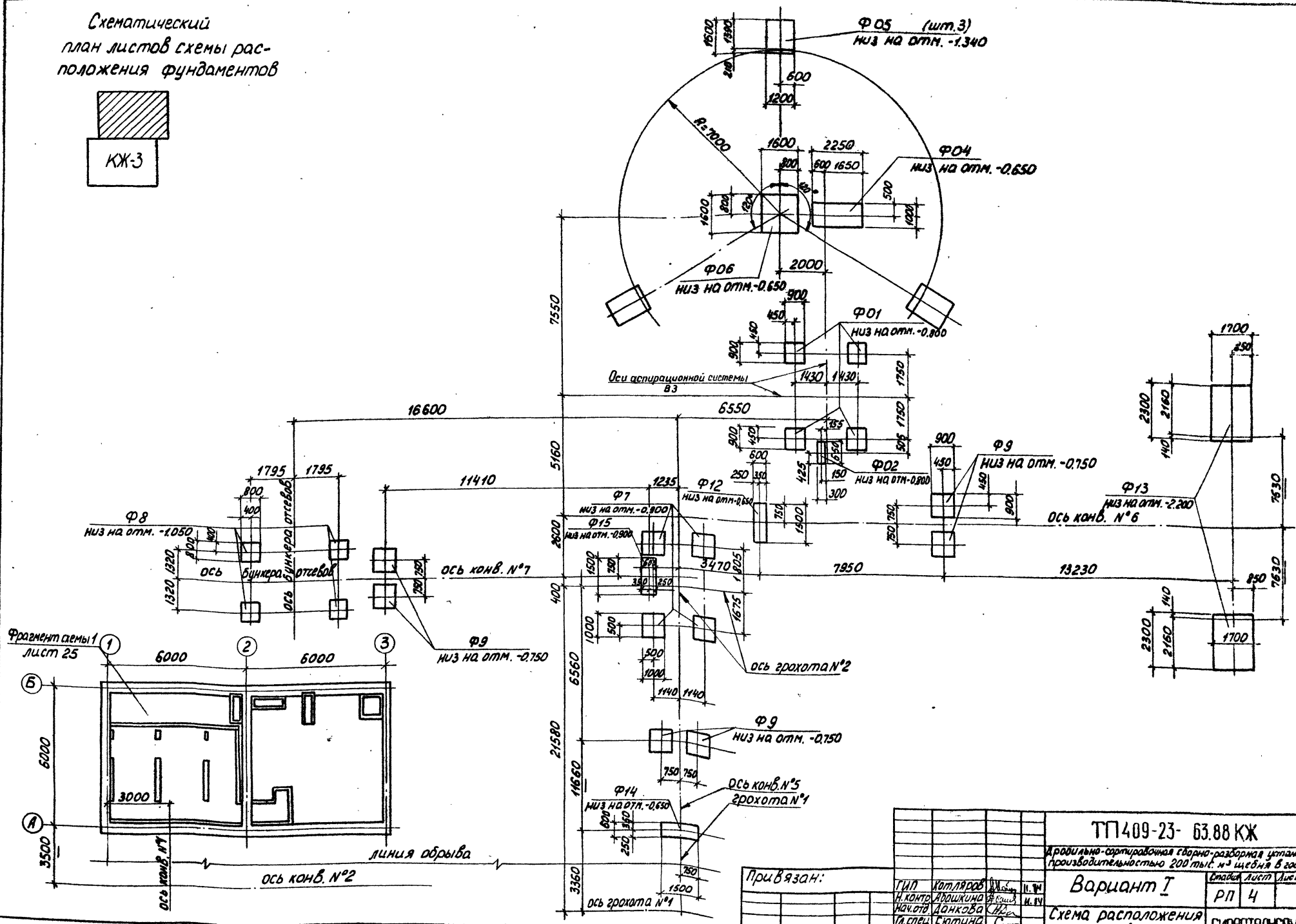

ГИП	Котляров			ТП 409-23-63.88 КЖ	
Н. контр.	Арошкина			Дробильно-сортировочная сборно-разборная установка производительностью 200 тыс. м³ щебня в год	
Нач. отд.	Данкова			Вариант I	Стадия: РП; Лист: 4; Листов:
Гл. спец.	Сютина			Схема расположения фундаментов (продолжение)	ГИПРОТРАНСПУТЬ
Ст. инж.	Барабашина				

Привязан:

Инв. №

Копировал: Лирер

Формат А2

Спецификация к схеме расположения фундаментов

Марка	Обозначение	Наименование	Кол.	Масса ед., кг	Примеч.
		Загрузочная эстакада			
Ф1	КЖ-21	Фундамент Ф1	2		
		Узел установки винта			
		тепл 1-15-60			
Ф2	КЖ-21	Фундамент Ф2	1		
Ф3	КЖ-21	Ф3	6		
Ф5	КЖ-21	Ф5	1		
		Узел установки			
		дробилки СМД-110			
Ф4	КЖ-21	Фундамент Ф4	1		
Ф3	КЖ-21	Ф3	3		
		Узел установки			
		дробилок СМД-109			
Ф5	КЖ-21	Фундамент Ф3	5		
Ф6	КЖ-22	Ф6	1		
		Узел установки грохотами			
Ф7	КЖ-22	Фундамент Ф7	4		
		Узел установки грохотами			
Ф7	КЖ-22	Фундамент Ф7	4		
		Бункер отсевов			
Ф8	КЖ-22	Фундамент Ф8	4		
		Галерея конвейера №2			
Ф9	КЖ-22	Фундамент Ф9	2		
Ф10	КЖ-22	Ф10	1		
		Галерея конвейера №3			
Ф9	КЖ-22	Фундамент Ф9	2		
Ф11	КЖ-23	Ф11	1		
		Галерея конвейера №4			
Ф9	КЖ-22	Фундамент Ф9	2		
Ф12	КЖ-23	Ф12	1		
Ф13	КЖ-23	Ф13	2		
		Галерея конвейера №5			
Ф9	КЖ-22	Фундамент Ф9	2		
Ф14	КЖ-23	Ф14	1		

Продолжение

Марка	Обозначение	Наименование	Кол.	Масса ед., кг	Примеч.
		Галерея конвейера №6			
Ф9	КЖ-22	Фундамент Ф9	2		
Ф12	КЖ-23	Ф12	1		
Ф13	КЖ-23	Ф13	2		
		Галерея конвейера №7			
Ф9	КЖ-22	Фундамент Ф9	2		
Ф15	КЖ-23	Ф15	1		
		Электротехнический			
		комплекс			
Ф16	КЖ-25	Фундамент Ф16	1		
КН1	КЖ-26	Канал КН1	1		
КН2	КЖ-26	КН2	3		
ПР1	КЖ-26	Приямок ПР1	1		
		Аспирационные системы			
		В1, В2			
Ф01	КЖ-24	Фундамент Ф01	8		
Ф02	КЖ-24	Ф02	2		
Ф03	КЖ-24	Ф03	1		
Ф04	КЖ-24	Ф04	2		
Ф05	КЖ-24	Ф05	3		
		Аспирационная система В3			
Ф01	КЖ-24	Фундамент Ф01	4		
Ф02	КЖ-24	Ф02	1		
Ф04	КЖ-24	Ф04	1		
Ф05	КЖ-24	Ф05	3		
Ф06	КЖ-24	Ф06	1		

Альбом II

Типовой проект 409-23-63.88

Инв. № подл. | Подпись и дата | Взам. инв. №

Привязан

Инв. №

ГИП	Котляров		11.84
Н. контр.	Абашкина		11.84
Нач. отд.	Данкова		
Гл. спец.	Сютина		
Рук. КНЖ	Барабошкин		

ТП 409-23-63.88 КЖ

Дробильно-сортировочная сборно-разборная установка производительностью 200 тыс. м³ щебня в год.

Вариант I

Стадия: РП | Лист: 5 | Листов:

Спецификация к схеме расположения фундаментов

Гипротранспуть

Копировал Сысоева

Формат А2

Типовой проект 409-23-63.88 Альбом II

Схематический план листов схемы расположения фундаментов

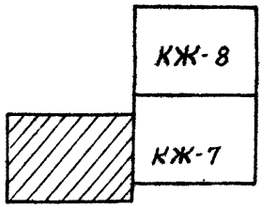

Привязан :			
Инв. N°			

ГИП	Котляров		
Н. контр.	Абашкина		
Нач. отд.	Данкова		
Гл. спец.	Скотина		
Ст. инж.	Барабашкина		

ТП 409-23-63.88 КЖ

Дробильно-сортировочная сборно-разборная установка производительностью 200 тыс. м³ щебня в год.

Вариант II

Схема расположения фундаментов (начало)

Стадия	Лист	Листов
РП	6	

ГИПРОТРАНСПУТЬ

Копировал: Ф-

Формат А2

Инв. N° подл. | Подпись и дата | Взам. инв. N°

Альбом VII

Типовой проект 409-23-63.88

Схематический план
листов схемы расположения
фундаментов

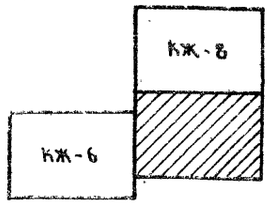

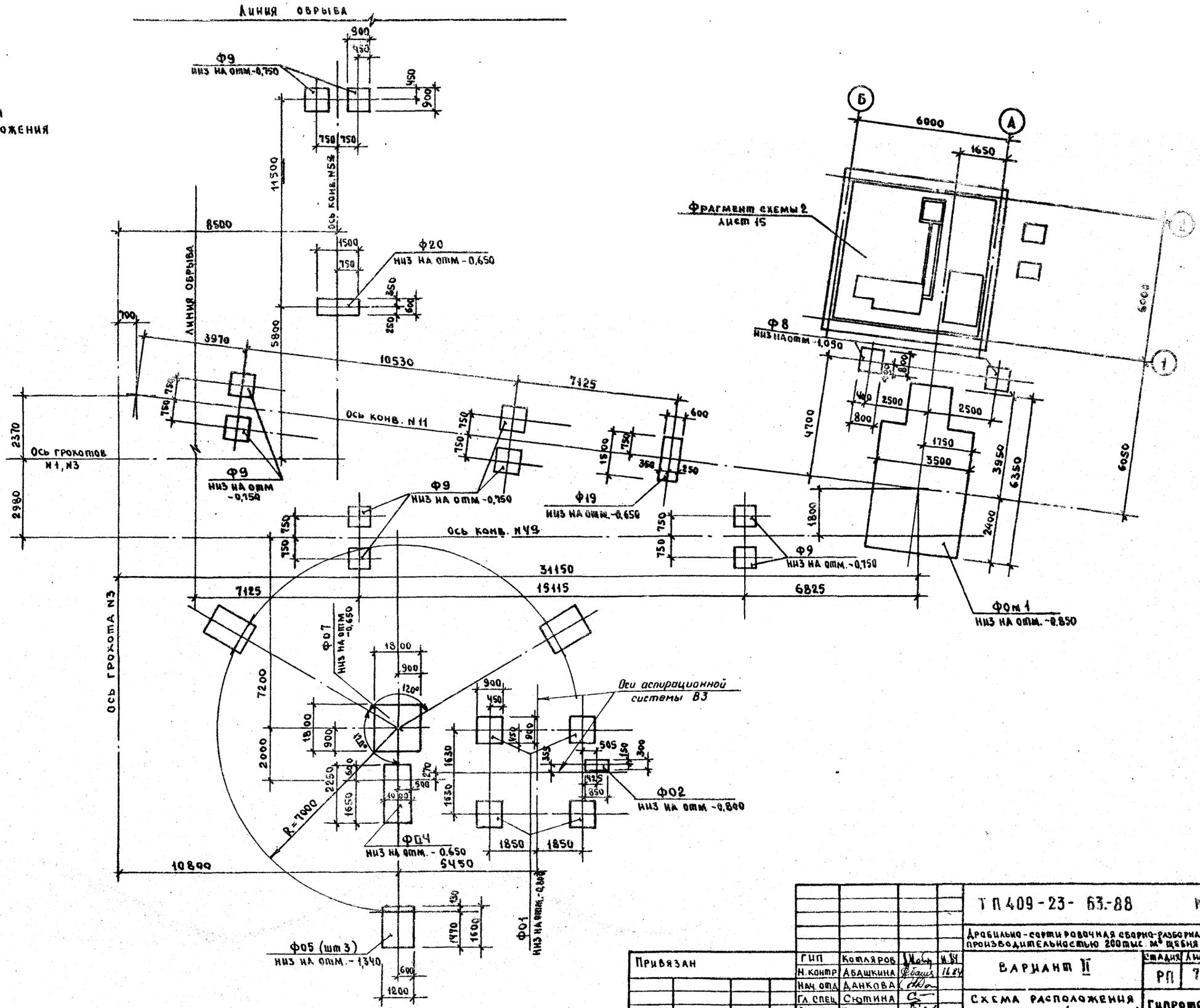

Привязан	ГИП	Котляров		11.84
	Н.контр	Абдшкина		11.84
	Нач. отд	Данкова		
	Гл. спец	Сютина		
	Ст. инж.	Барабошкин		
Инв. №				

ТП 409-23-63.-88 КЖ

Дробильно-сортировочная сборно-разборная установка производительностью 200 тыс. м³ щебня в год.

Вариант II

Схема расположения фундаментов (предложение)

Стадия	Лист	Листов
РП	7	

Гипротранспуть

Копировал Сысоева

Формат А2

Инв. № подл. | Подпись и дата | Взам. инв. №

Альбом II

Типовой проект 409-23- 63.88

Схематический план листов схемы расположения фундаментов

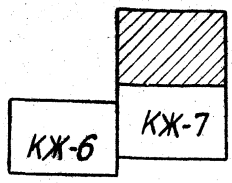

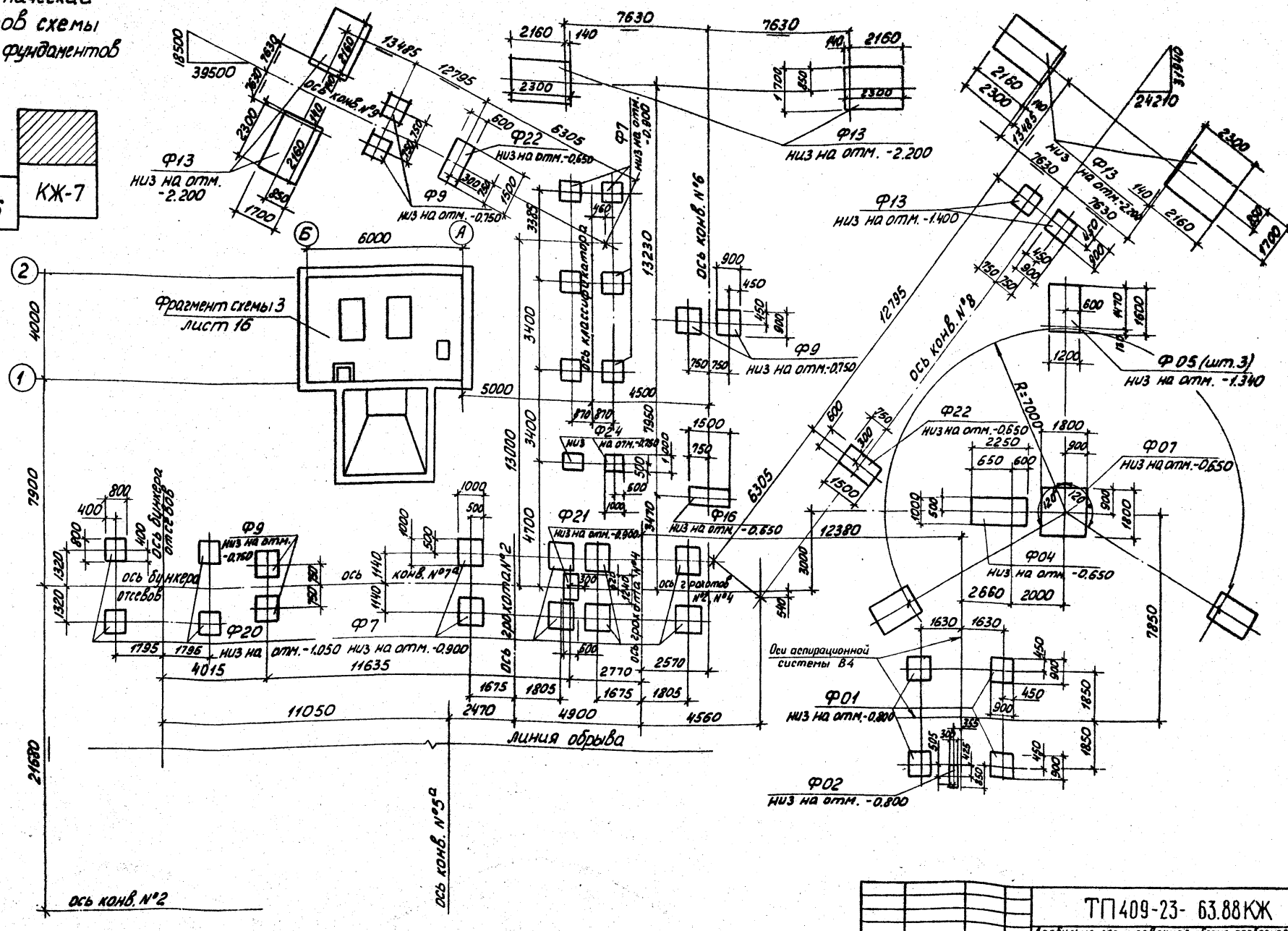

Инв. № подл.	Подпись и дата	Взам. инв. №			

Привязан:

Инв. №

ГИП	Котляров		
Н.контр.	Абашкина		11.84
Нач.отд.	Данкова		
Гл.спец.	Сютина		
Ст.инж.	Барабошкина		

ТП 409-23- 63.88 КЖ

Дробильно-сортировочная сборно-разборная установка производительностью 200 тыс. м³ щебня в год

Вариант II

Схема расположения фундаментов (продолжение)

Стадия	Лист	Листов
РП	8	

ГИПРОТРАНСПУТЬ

Копировал: Лирер

Формат А2

Спецификация к схеме расположения фундаментов

Марка поз	Обозначение	Наименование	Кол.	Масса ед. кг.	Примеч.
		Загрузочная эстакада			
Ф1	КЖ-21	Фундамент Ф1	2		
		Узел установки			
		питателя 1-15-60			
Ф2	КЖ-21	Фундамент Ф2	1		
Ф3	КЖ-21	Ф3	6		
Ф5	КЖ-21	Ф5	1		
		Узел установки дробилки СМД-110			
Ф4	КЖ-21	Фундамент Ф4	1		
Ф3	КЖ-21	Ф3	3		
		Узел установки дробилок СМД-109			
Ф3	КЖ-21	Фундамент Ф3	5		
Ф6	КЖ-22	Ф6	1		
		Узел установки грохотов №1,№3			
Ф7	КЖ-22	Фундамент Ф7	8		
		Узел установки грохотов №2,№4			
Ф7	КЖ-22	Фундамент Ф7	8		
		Узел установки			
		дробилки КМД-1750гр			
Ф0м1	КЖ-12 + КЖ-14	Фундамент Ф0м-1	1		
Ф8	КЖ-22	Ф8	2		
		Бункер отсевов			
Ф8	КЖ-22	Фундамент Ф8	4		
		Галерея конвейера №2			
Ф9	КЖ-22	Фундамент Ф9	2		
Ф10	КЖ-22	Ф10	1		
		Галерея конвейера №3			
Ф9	КЖ-22	Фундамент Ф9	2		
Ф11	КЖ-23	Ф11	1		
		Галерея конвейера №4а			
Ф9	КЖ-22	Фундамент Ф9	4		
Ф18	КЖ-10	Ф18	1		
		Галерея конвейера №11			
Ф9	КЖ-22	Фундамент Ф9	4		
Ф19	КЖ-10	Ф19	1		

Продолжение

Марка поз	Обозначение	Наименование	Кол.	Масса ед. кг.	Примеч.
		Галерея конвейера №5а			
Ф9	КЖ-22	Фундамент Ф9	2		
Ф20	КЖ-10	Ф20	1		
		Галерея конвейра №6			
Ф12	КЖ-23	Фундамент Ф12	1		
Ф9	КЖ-22	Фундамент Ф9	2		
Ф13	КЖ-23	Ф13	2		
		Галерея конвейера №7а			
Ф9	КЖ-22	Фундамент Ф9	2		
Ф21	КЖ-10	Ф21	1		
		Галерея конвейера №8			
Ф13	КЖ-23	Фундамент Ф13	2		
Ф22	КЖ-10	Ф22	1		
Ф23	КЖ-10	Ф23	2		
		Галерея конвейера №9			
Ф9	КЖ-22	Фундамент Ф9	2		
Ф13	КЖ-23	Ф13	2		
Ф22	КЖ-10	Ф22	1		
		Классификатор			
Ф7	КЖ-22	Ф7	6		
Ф24	КЖ-10	Ф24	2		
		Электротехнический комплекс			
Ф16	КЖ-25	Фундамент Ф16	1		
КН1	КЖ-26	Канал КН1	1		
КН2	КЖ-26	КН2	3		
ПР1	КЖ-26	Приямок ПР1	1		
		Пульпонасосная			
ПСм1	КЖ-17, 18, 19	Пульпосборник ПСм1	1		
ПФ5-5	3.002.1-1	Плита фундаментная ПФ5-5	4	8020кг	
ПЛ5-6-1	ТП409-23-63.88КЖИ-ПЛ5-6-1	Плита лицевая ПЛ5-6-1	1	3400кг	
ПЛ5-6-1-01	ТП409-23-63.88 КЖИ-ПЛ5-6-1	ПЛ5-6-1-01	1	3400кг	
ПЛ5-6-1-02	ТП409-23-63.88 КЖИ-ПЛ5-6-1	ПЛ5-6-1-02	1	3400кг	
ПЛ5-6-1-03	ТП409-23-63.88 КЖИ-ПЛ5-6-1	ПЛ5-6-1-03	1	3400кг	
ПР3	КЖ-16	Приямок ПР3	1		
ФО11	КЖ-16	Фундаменты ФО11	2		
ФО12	КЖ-16	ФО12	1		
1	ГОСТ 13579-78	Блок ФБС 12.6.6	8	960кг	
2	ТП Ф-838	Изделие закладное МН1-03	8	1,1кг	
		Материал			
		Бетон марки 100 (В7.5)			1,3 м³

Продолжение

Марка поз	Обозначение	Наименование	Кол.	Масса ед. кг.	Примеч.
		Помещение мехмастерских			
Ф17	КЖ-15	Фундамент Ф17	1		
Ф08	КЖ-11	Ф08	2		
Ф09	КЖ-11	Ф09	1		
Ф010	КЖ-11	Ф010	1		
КН3	КЖ-15	канал КН3	1		
ПР2	КЖ-15	приямок ПР2	1		
		Аспирационные системы В1,В2			
Ф01	КЖ-24	фундамент Ф01	8		
Ф02	КЖ-24	Ф02	2		
Ф03	КЖ-24	Ф03	1		
Ф04	КЖ-24	Ф04	2		
Ф05	КЖ-24	Ф05	3		
		Аспирационная система В3			
Ф01	КЖ-24	фундамент Ф01	4		
Ф02	КЖ-24	Ф02	1		
Ф04	КЖ-24	Ф04	1		
Ф05	КЖ-24	Ф05	3		
Ф07	КЖ-11	Ф07	1		
		Аспирационная система В4			
Ф01	КЖ-24	Фундамент Ф01	4		
Ф02	КЖ-24	Ф02	1		
Ф04	КЖ-24	Ф04	1		
Ф05	КЖ-24	Ф05	3		
Ф07	КЖ-11	Ф07	1		

Привязан

Инв.№

Инв.№ подл. | Подпись и дата | Взам. инв.№

ГИП	Котляров		11.89
Н.контр.	Абашкина		
Нач.отд.	Донкова		
Гл.спец.	Слотина		
Ст.инж.	Бородашкина		

ТП409-23-63.88 КЖ

Дробильно-сортировочная сборно-разборная установка производительностью 200 тыс. м³ щебня в год

Вариант II

Стадия: РП | Лист: 9 | Листов:

Спецификация к схеме расположения фундаментов

Гипротранспуть

Копировал Дороничева

Формат А2

Альбом II

Типовой проект 409-23-63.88

Инв. № подл. | Подпись и дата | Взам. инв. №

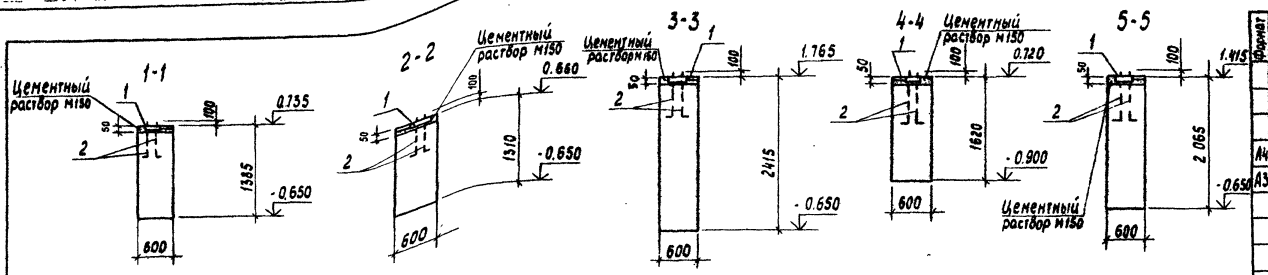

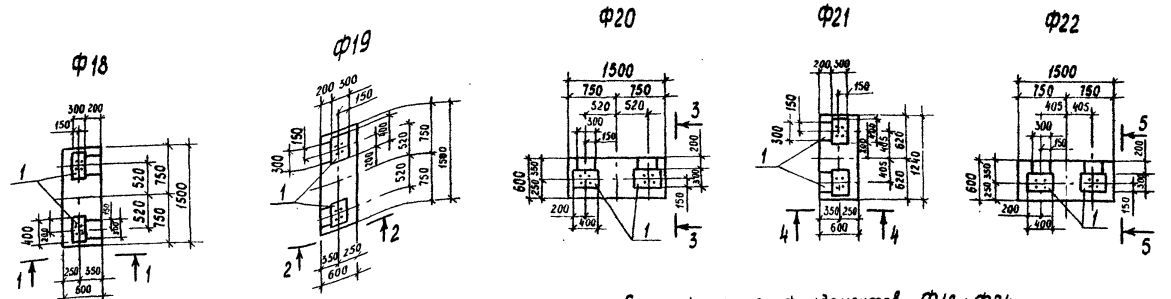

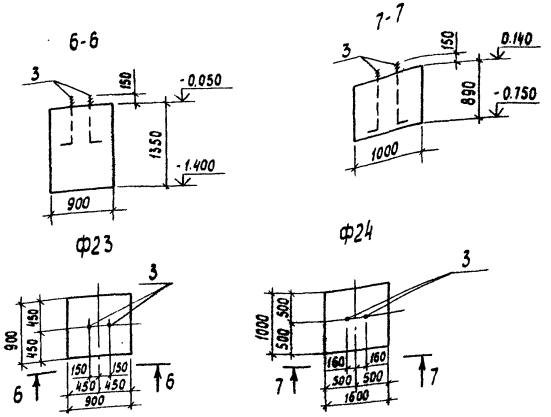

Спецификация фундаментов Ф18÷Ф24

Формат	Зона	Поз.	Обозначение	Наименование	Кол.	Примечание
				Ф18		
				Сборочные единицы		
				Изделия закладные		
А4		1	ТП409-23-63.88 -КЖИ-Ф-021	МН2	2	
А3		2	ТП409-23-63.88 -КЖИ-Ф-020	МН1-01	8	
				Материалы		
				Бетон класса В12,5		1,3 м³
				Ф19		
				Сборочные единицы		
А3		3	ТП409-23-63.88 -КЖИ-Ф-021	Изделие закладное МН2	2	
			-КЖИ-Ф-020	МН1-01	8	
				Материалы		
				Бетон класса В12,5		1,2 м³

Продолжение

Формат	Зона	Поз.	Обозначение	Наименование	Кол.	Примечание
				Ф20		
				Сборочные единицы		
				Изделия закладные		
А4		1	ТП409-23-63.88 -КЖИ-Ф-021	МН2	2	
А3		2	ТП409-23-63.88 -КЖИ-Ф-020	МН1-01	8	
				Материалы		
				Бетон класса В12,5		2,2 м³
				Ф21		
				Сборочные единицы		
				Изделия закладные		
А4		1	ТП409-23-63.88 -КЖИ-Ф-021	МН2	2	
А3		2	ТП409-23-63.88 -КЖИ-Ф-020	МН1-01	8	
				Материалы		
				Бетон класса В12,5		1,2 м³
				Ф22		
				Сборочные единицы		
				Изделия закладные		
А4		1	ТП409-23-63.88 -КЖИ-Ф-021	МН2	2	
А3		2	ТП409-23-63.88 -КЖИ-Ф-020	МН1-01	8	
				Материалы		
				Бетон класса В12,5		1,9 м³
				Ф23		
				Сборочные единицы		
				Изделия закладные		
А3		3	ТП409-23-63.88 -КЖИ-Ф-020	МН1-02	2	
				Материалы		
				Бетон класса В12,5		1,1 м³
				Ф24		
				Сборочные единицы		
А3		3	ТП409-23-63.88 -КЖИ-Ф-020	Изделие закладное МН1-02	2	
				Материалы		
				Бетон класса В12,5		0,9 м³

Ведомость расхода стали на элемент, кг

Марка элемента	Изделия закладные						Всего	Общий расход
	Ар-ра класса А-I ГОСТ 2590-71*			Прокат марки Вст3кп2 ГОСТ 82-70*				
	⌀22	⌀24	итого	-30÷300	-10÷200	итого		
Ф18÷Ф22	—	27,2	27,2	56,6	9,4	66,0	93,2	95,2
Ф23, Ф24	4,6	—	4,6	—	—	—	4,6	4,6

Привязан:

Инв. №

ГИП	Котляров		11.84
Н. контр.	Абашкина		11.84
Нач. отд	Данкова		
Гл. спец.	Сютина		
Ст. инж.	Барабошкина		
Ст. инж.	Филиппов		

ТП 409-23-63.88 КЖ

Дробильно-сортировочная сборно-разборная установка производительностью 200 тыс. м³ щебня в год

Вариант II

Фундаменты Ф18÷Ф24

Стадия	Лист	Листов
РП	10	

ГИПРОТРАНСУГОЛЬ

Копировал Лирер Формат А2

1-1

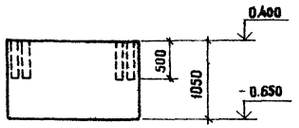

2-2

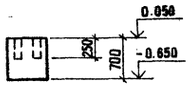

3-3

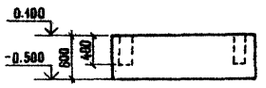

Ф08

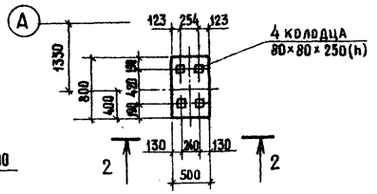

Ф07

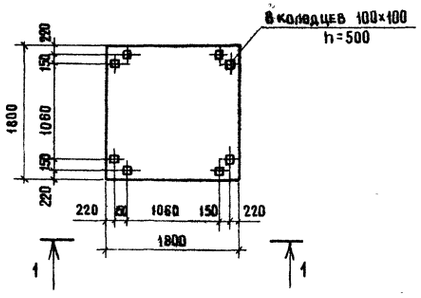

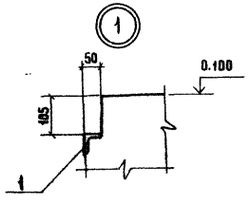

Ф09

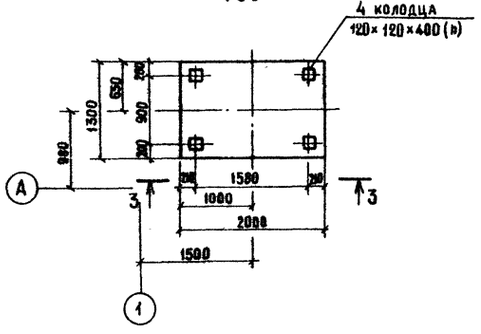

4-4

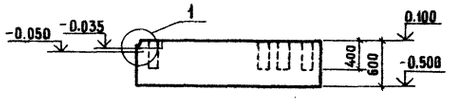

Ф010

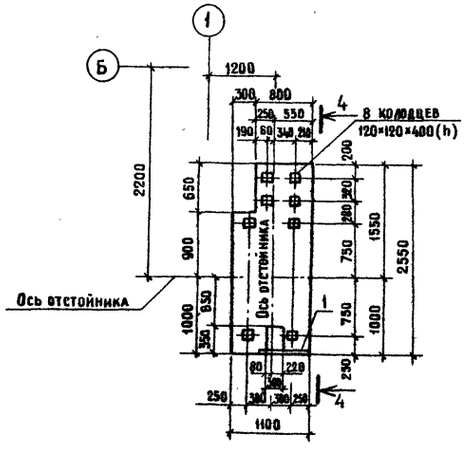

Спецификация фундаментов Ф07 ÷ Ф010

Формат	Зона	Поз.	Обозначение	Наименование	Кол.	Примечание
				Ф07		
				Материал		
				Бетон класса В 12,5		3,4 м³
				Ф08		
				Материал		
				Бетон класса В 12,5		0,3 м³
				Ф09		
				Материал		
				Бетон класса В 12,5		1,6 м³
				Ф010		
				Сборочные единицы		
А4		1	ТП409-23-63.88 -КЖИ-Пм-021	Изделие закладное МН2-61	—	0,75 м
				Материал		
				Бетон класса В 12,5		1,5 м³

Ведомость расхода стали на элемент, кг

Марка элемента	Изделия закладные						Всего	Общий расход
	Ар-ра класса А-III ГОСТ 5781-82			Прокат марки В Ст3 КП2 ГОСТ 8509-86*				
	Ф8		Итого	L50×5		Итого		
Ф010	0,4		0,4	2,8		2,8	3,2	3,2

Привязан:

Инв №

ГИП	Котляров	
Н.контр.	Абащкина	
Нач.отд.	Данкова	
Гл.спец.	Сютина	
Ст.инж.	Филиппов	

ТП 409-23-63.88 КЖ

Дробильно-сортировочная сборно-разборная установка производительностью 200 тыс. м³ щебня в год

Вариант II

Стадия	Лист	Листов
РП	11	

Фундаменты Ф07÷Ф010

ГИПРОТРАНСПУТЬ

Копировал

Формат А2

Инв № подл. | Подпись и дата | Взам. инв. №

Альбом II

Типовой проект 409-23-63.88

2 - 2

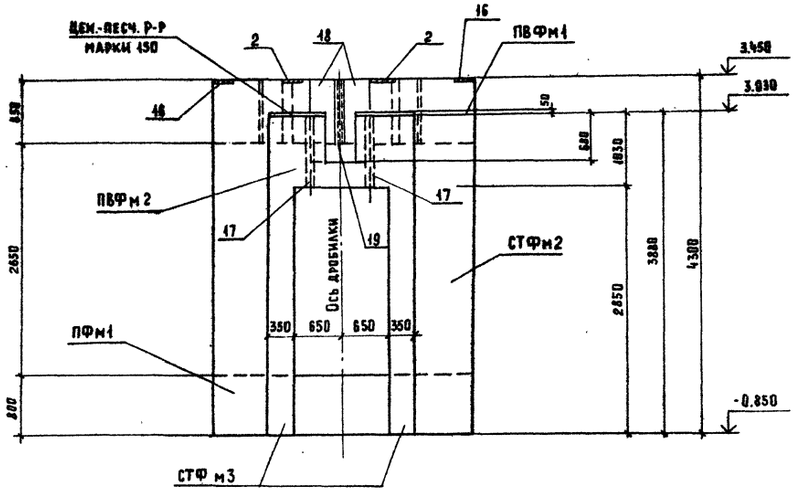

4 - 4

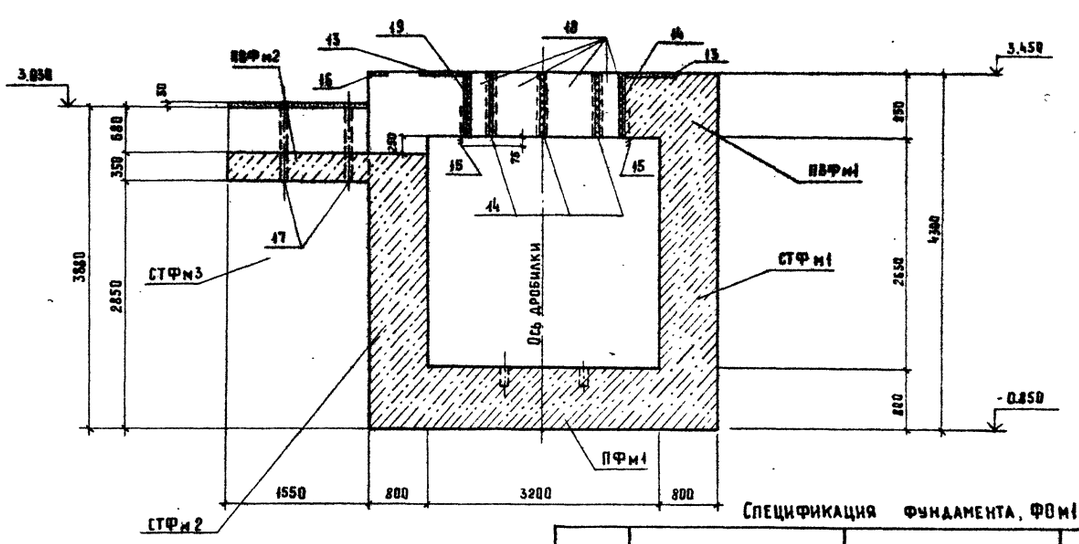

ФОм1

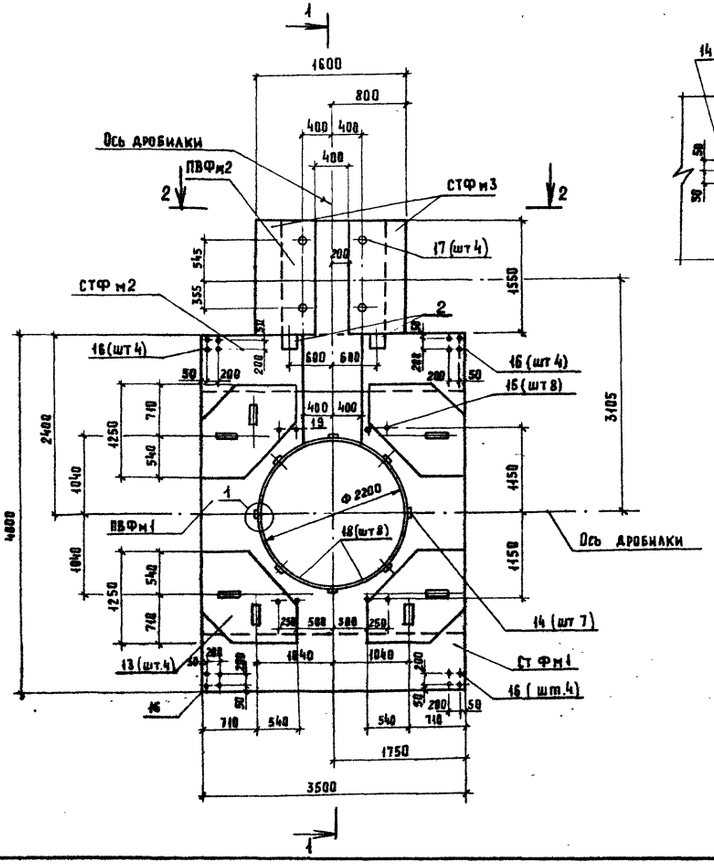

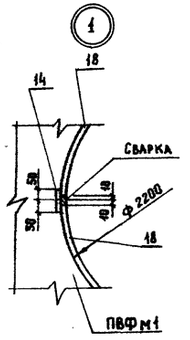

Спецификация фундамента, ФОм1

Марка	Обозначение	Наименование	Кол.	Масса ед. кг.	Примеч.
ПФм1	КЖ-12, КЖ-13	Плита ПФм1	1		
ПВФм1	КЖ-12, КЖ-14	ПВФм1	1		
ПВФм2	КЖ-12, КЖ-14	ПВФм2	1		
СТФм1	КЖ-12, КЖ-13	Стенка СТФм1	1		
СТФм2	КЖ-12, КЖ-13	СТФм2	1		
СТФм3	КЖ-12, КЖ-14	СТФм3	2		

Ведомость расхода стали на элемент, кг.

Марка элемента	Изделия арматурные								Изделия закладные									Общий расход
	Арматура класса								Арматура класса					Прокат марки				
	AI			AII				Всего	AI			AIII		ВСт3 кп2				
	ГОСТ 5781-82			ГОСТ 5781-82					ГОСТ 5781-82			ГОСТ 5781-82		ГОСТ 10704-75	ГОСТ 82-70*			
	Ф6	Ф8	Итого	Ф12	Ф16	Ф20	Итого		Ф10	Ф16	Итого	Ф10	Итого	Тр60×4	Итого	Б-10	Б-20	Итого		
ФОм1	6,0	139,7	145,7	576,5	973,3	654,0	2200,2	2346,5	16,8	25,6	42,4	13,6	13,6	18,8	18,8	52,6	1881,4	1934,0	2808,8	4355,3
В том числе:																				
ПФм1	6,0		6,0	12,6	460,6		478,2	484,2												484,2
СТФм1		8,3	8,3	63,0	264,0		327,0	335,3												335,3
СТФм2		8,3	8,3	94,6	248,7		343,3	351,6												351,6
СТФм3 (2шт)		5,4	5,4	216,0			216,0	221,4												221,4
ПВФм1		117,7	117,7	146,1		463,8	609,9	727,6	16,8	25,6	42,4	7,2	7,2			52,6	1881,4	1934,0	1983,6	2711,2
ПФВм2				39,2		187,2	226,4	226,4				6,4	6,4	18,8	18,8				25,2	251,6

Привязан:			ТП 409-23-63.88 КЖ
			Дробильно-сортировочная сборно-разборная установка производительностью 200 тыс м³ щебня в год.
			Вариант II
Инв. №			ФОм1 Опалубка

			Стадия	Лист	Листов
ГИП	Котляров		РП	12	
Н. контр.	Абашкина				
Нач. отд.	Данкова				
Гл. спец.	Сютина				
Ст. инж.	Барабошкина				

Гипротранспуть

Копировал Артемова

Формат А2

Инв. № подл. | Подпись и дата | Взам. инв. №

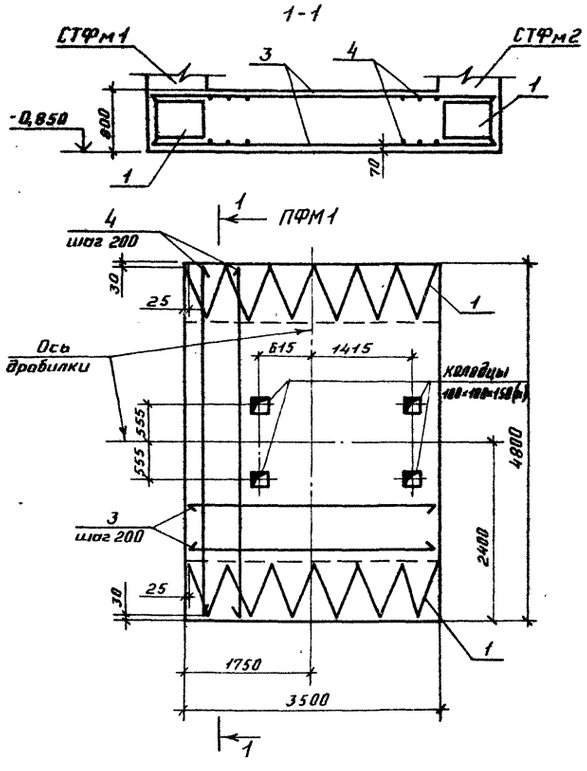

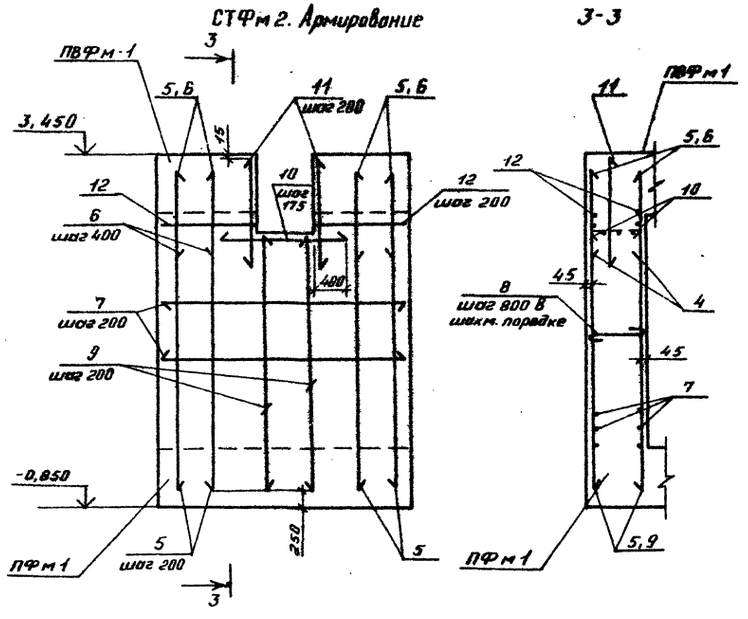

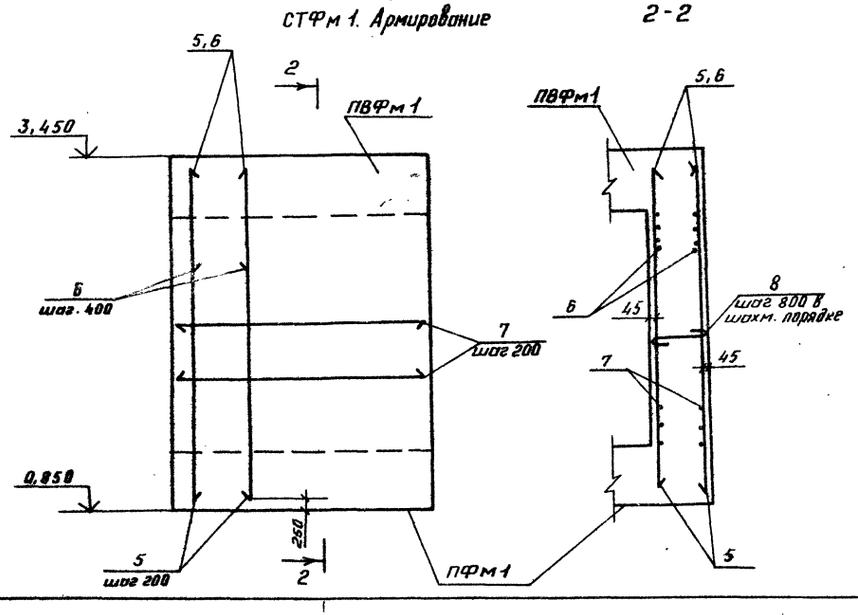

Спецификация плиты ПФм1, стенок СТФм1, СТФм2

Формат	Зона	Поз.	Обозначение	Наименование	Кол.	Примеч.
				ПФм1		
				Сборочные единицы		
А4		1	ТП409-23-63.88КЖИ-ФОм-030	Каркас плоский КР1	2	
				Детали		
Б4		3	-001	16А II ГОСТ 5781-82 ℓ=3470	34	5,5кг
Б4		4	-01	ℓ=4770	36	7,6 кг
				Материалы		
				Бетон класса В15		13,5 м³
				СТФм1		
				Детали		
Б4		5	-001-02	16А II ГОСТ 5781-82 ℓ=3800	38	6,0к
Б4		6	-03	ℓ=1100	20	1,8кг
Б4		7	-002	12А II ГОСТ 5781-82 ℓ=3470	30	3,1кг
Б4		8*	-003	8А I ГОСТ 5781-82 ℓ=830	25	0,33кг
				Материалы		
				Бетон класса В15		7,42 м³
				СТФм2		
				Детали		
Б4		5	-001-02	16А II ГОСТ 5781-82 ℓ=3800	32	6,0кг
Б4		6	-03	ℓ=1100	16	1,8кг
Б4		9	-04	ℓ=2935	6	4,65кг
Б4		7	-002	12А II ГОСТ 5781-82 ℓ=3470	28	3,1кг
Б4		10	-01	ℓ=1600	5	1,8кг
Б4		11	-02	ℓ=1500	10	1,4кг
Б4		12	-03	ℓ=1320	4	1,2кг.
Б4		8*	-003	8А I ГОСТ 5781-82 ℓ=830	25	0,33кг
				Материалы		
				Бетон класса В15		7,3 м³

* поз. 8. см. ведомость деталей

Ведомость деталей

Поз.	Эскиз
8	730

Альбом II

Типовой проект 409-23-63.88

Инв. № подл. | Подпись и дата | Взам. инв. №

Привязан:

Инв №

ГИП	Котляров	
Н.контр.	Абашкина	
Нач.отд.	Данкова	
Гл.спец.	Сютина	
Ст.инж.	Барабошкина	

ТП 409-23-63 88 КЖ

Дробильно-сортировочная сборно-разборная установка производительностью 200 тыс. м³ щебня в год.

Вариант II

Фундамент ФОм1. Армирование.

Стадия	Лист	Листов
РП	13	

ГИПРОТРАНСПУТЬ

Копировал:

Формат А2

Альбом II

Типовой проект 409-23- 63.88

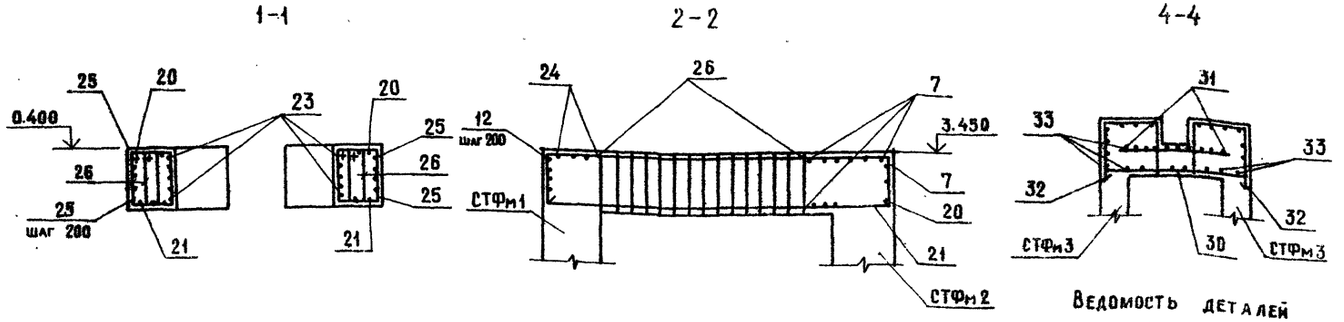

ПВФм 1. Армирование

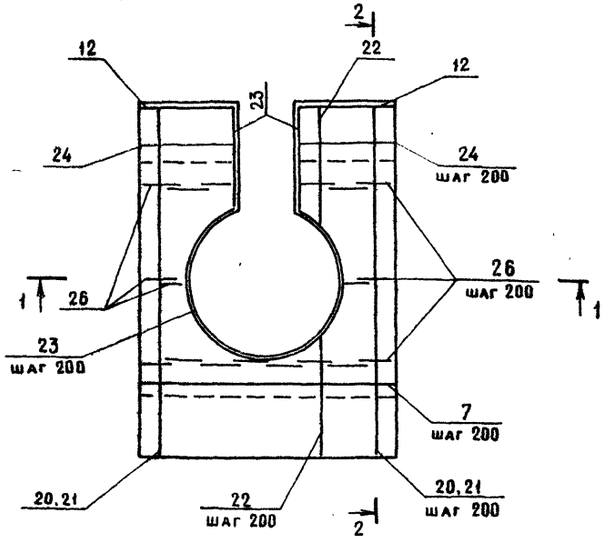

ПВФм 2. Армирование

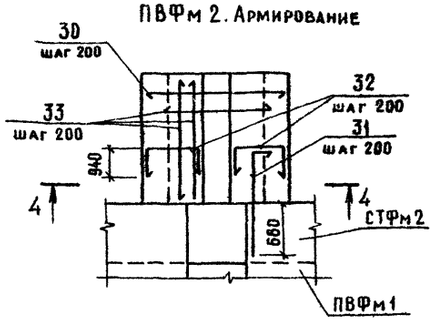

СТФм 3. Армирование

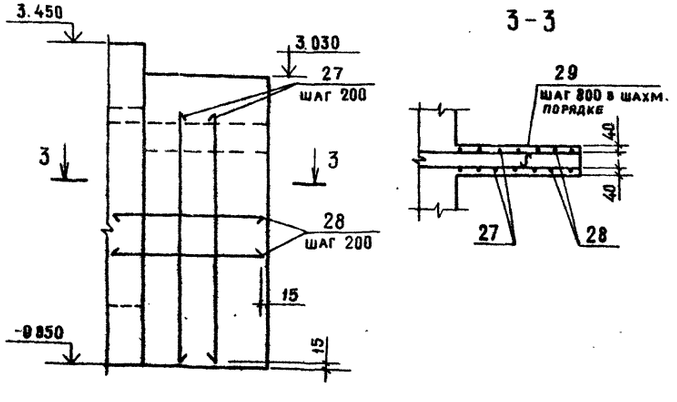

Ведомость деталей

Поз.	Эскиз
18	830 R=1100
20	900 4770 900
22	780 от 1240 до 2130 1580
23	R 1125 1270 840
24	1320 830
26	100 450 820
29	280
31	935 1085
32	940 570 1015

Спецификация плит ПВФм 1, ПВФм 2, Стенки СТФм 3

Формат	Зона	Поз.	Обозначение	Наименование	Кол.	Примеч.
				ПВФм1		
				Сборочные единицы		
				Изделия закладные		
А4		13	ТП409-23- 63.88 КЖИ-ФОм-021	МН2	4	
А4		14	-022	МН3	7	
А4		15	-Ф -020	МН1-04	8	
А4		2	-ФОм-020	МН1	2	
А4		16	-Ф -020	МН1-03	16	

Продолжение

Формат	Зона	Поз.	Обозначение	Наименование	Кол.	Примечание
				Детали		
Б4		18*		-830×20 ГОСТ 82-70 ℓ=850	8	111,0 кг
Б4		19		-100×20 ГОСТ 82-70 ℓ=850	1	13,4 кг
Б4		20*	-004	20А II ГОСТ 5781-82 ℓ=6570	8	16,2 кг
Б4		21	-01	ℓ=4770	8	11,8 кг
Б4		22*	-02	ℓ=5730	17	14,1 кг
Б4		7	-002	12А II ГОСТ 5781-82 ℓ=3470	17	3,1 кг
Б4		12	-03	ℓ=1320	10	1,2 кг
Б4		23*	-04	ℓ=9190	5	8,2 кг
Б4		24*	-05	ℓ=2150	8	1,9 кг
Б4		25	-06	ℓ=4770	8	4,3 кг
Б4		26*	-003-01	8А I ГОСТ 5781-82 ℓ=2740	107	1,1 кг
				Материалы		
				Бетон класса В15		10,4 м³
				СТФм3		
				Детали		
Б4		27	-002-07	12А II ГОСТ 5781-82 ℓ=3900	18	3,0 кг
Б4		28	-08	ℓ=1950	30	1,8 кг
Б4		29*	-003-02	8А I ГОСТ 5781-82 ℓ=380	18	0,15 кг
				Материалы		
				Бетон класса В15		1,55 м³
				ПВФм2		
				Сборочные единицы		
А4		17	ТП409-23- 63.88 КЖИ-ФОм-023	Изделие закладное МН4	4	
				Детали		
Б4		30*	ТП409-23- 63.88 КЖИ-ФОм-004-03	20А II ГОСТ 5781-82 ℓ=1970	9	4,9 кг
Б4		31*	-04	ℓ=1420	9	3,5 кг
Б4		32*	-05	ℓ=2525	18	6,2 кг
Б4		33	-002-09	12А II ГОСТ 5781-82 ℓ=1520	28	1,4 кг
				Материалы		
				Бетон класса В15		2,14 м³

* Поз. 18, 20, 22 ÷ 24, 26, 29, 31, 32 см. ведомость деталей

Привязан:			
Инв. №			
ГИП	Котляров		
Н.контр	Абашкина		
Нач отд.	Данкова		
Гл спец	Сютина		
Ст инж	Барабошкина		

ТП 409-23- 63.88 КЖ

Дробильно-сортировочная сборно-разборная установка производительностью 200 тыс м³ щебня в год

Вариант II

Стадия	Лист	Листов
РП	14	

Фундамент ФОМ1 Армирование

ГИПРОТРАНСПУТЬ

Копировал Крашенинникова

Формат А2

Инв. № подл. | Подпись и дата | Взам. инв. №

Типовой проект 409-23-63.88 Альбом II

Инв. № подл. | Подпись и дата | Взам. инв. №

Фрагмент схема расположения фундаментов 2

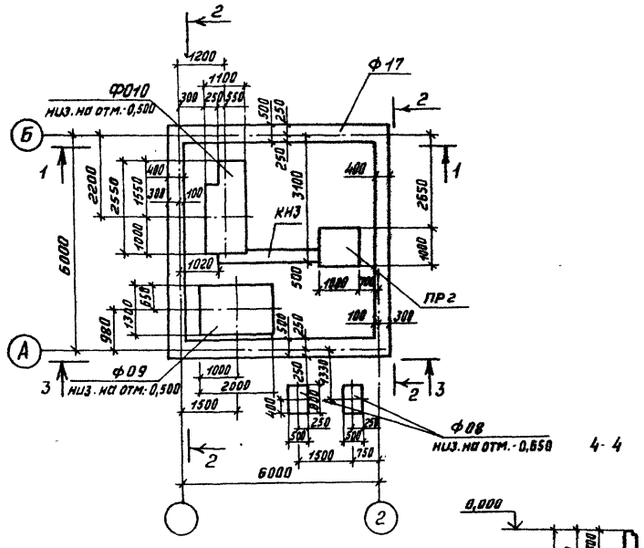

1-1

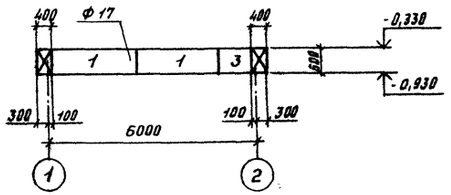

2-2

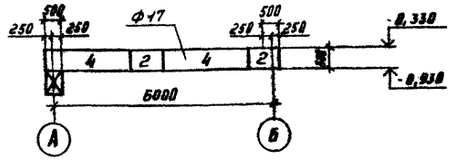

3-3

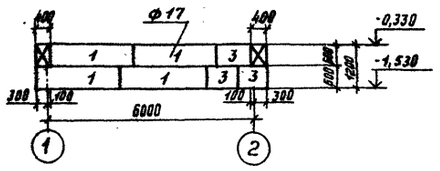

4-4

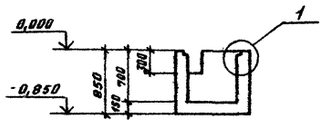

Схема расположения плит покрытия

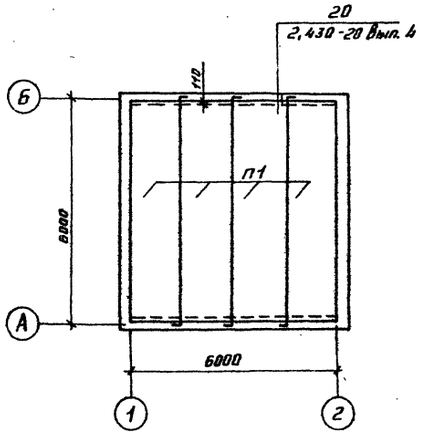

КН3

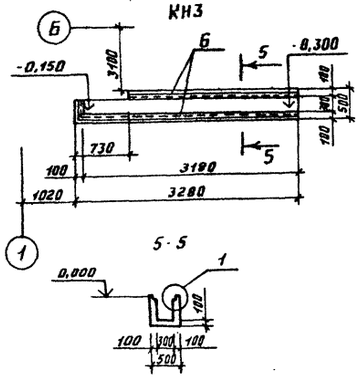

5-5

ПР2

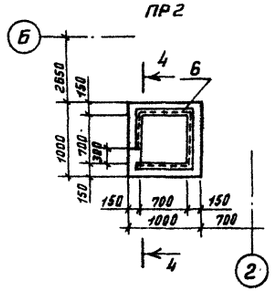

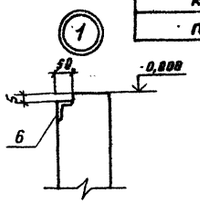

Ведомость расхода стали на элемент, кг

Марка элемента	Изделия закладные					Общий расход
	Ар-ра класса А-III ГОСТ 5781-82		Прокат марки ВСт3кп2 ГОСТ 8509-86		Всего	
	Ф8	Итого	L50×5	Итого		
КН3	3,3	3,3	22,9	22,9	26,2	26,2
ПР2	1,4	1,4	9,5	9,5	10,9	10,9

Спецификация к схеме расположения плит покрытия.

Марка, поз.	Обозначение	Наименование	Кол.	Масса ед. кг.	Примечание
П1	1.465.1-7/84 Вып.1	Плита 2ПГ6-1Ат IV т	4	1500	
МС23	2.430-20-Вып.4	Изделие соединительное			
		МС23	6	0,74	

Спецификация фундамента Ф17 канала КН3, приямка ПР2

Формат	Зона	Поз.	Обозначение	Наименование	Кол.	Примечание
				Ф17		
				Сборочные единицы		
				Блоки		
		1	ГОСТ 13579-78	ФБС 24.5.6-Т	6	1630 кг
		2	ГОСТ 13579-78	ФБС 9.4.6-Т	4	478 кг
		3	ГОСТ 13579-78	ФБС 9.5.6-Т	4	590 кг
		4	ГОСТ 13579-78	ФБС 24.4.6-Т	4	1300 кг
				КН3		
				Сборочные единицы		
А4	6		ТП409-23-63.88-КЖИ-Пм-021	Изделие закладное МК2-01	–	6,03 м
				Материал		
				Бетон класса В7,5		0,3 м³
				ПР2		
				Сборочные единицы		
А4	6		ТП409-23-63.88-КЖИ-Пм-021	Изделие закладное МК2-01	–	2,5 м
				Материал		
				Бетон класса В12,5		0,2 м³

Привязан:

Инв. №

ГИП	Котляров	
Н. контр.	Абашкина	
Нач. отд.	Донцова	
Гл. спец.	Слотина	
Ст. инж.	Барабашкина	
Ст. инж.	Филатов	

ТП 409-23-63.88 КЖ

Дробильно-сортировочная сборно-разборная установка производительностью 240 тыс. м³ щебня в год.

Вариант II

Стадия	Лист	Листов
РП	15	

Поперечные маслохранилища. Фрагмент схемы расположения фундаментов 2. Схема расположения плит покрытия КН3. Приямок ПР2.

ГИПРОТРАНСПУТЬ

Копировал: Фф Формат А2

ар.969-02

Типовой проект 409-23-63.88 Альбом II

Фрагмент схемы расположения фундаментов 3

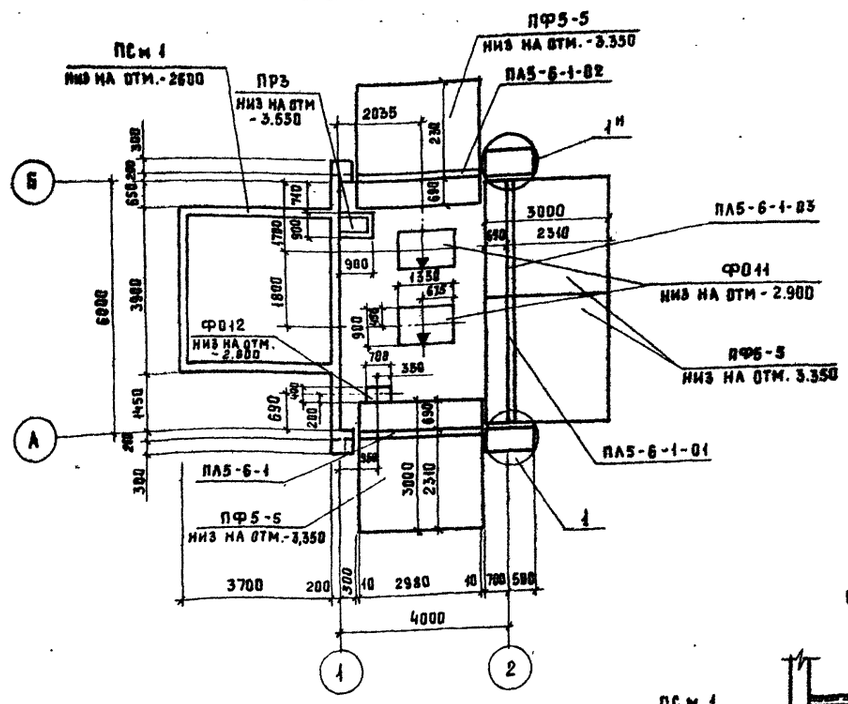

2-2

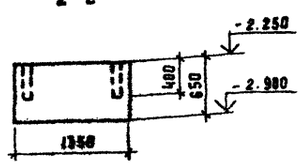

3-3

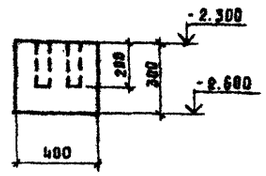

ФО11

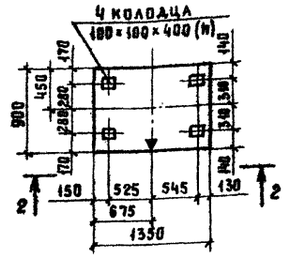

ФО12

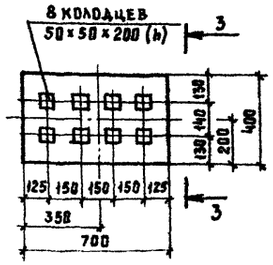

4-4

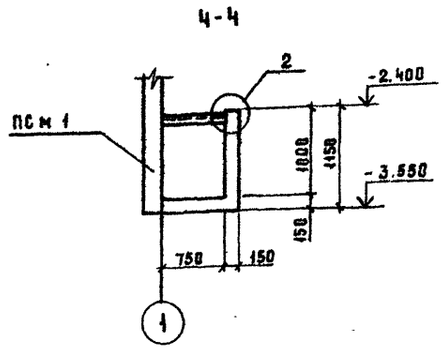

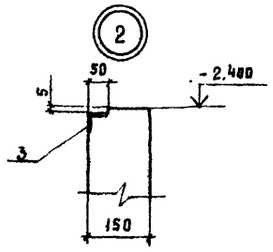

1-1

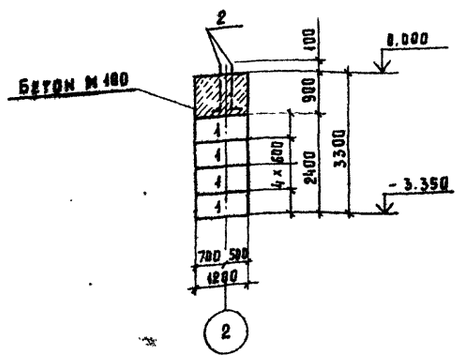

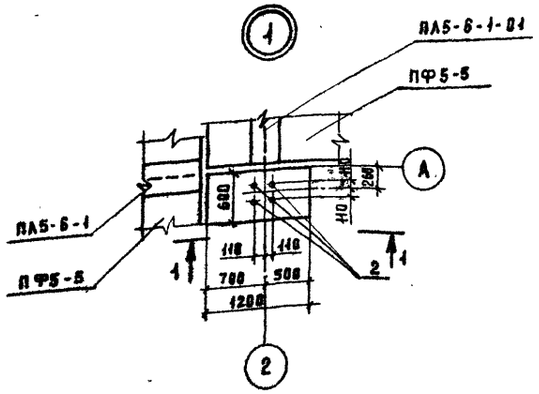

ПР3

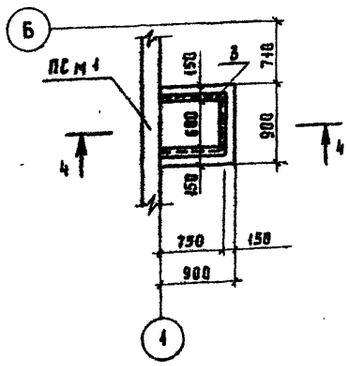

Ведомость расхода стали на элемент, кг.

Марка элемента	Изделия закладные				Всего	Общий расход
	Ар-ра класса А-III ГОСТ 5781-82		Прокат марки Вст3кп2 ГОСТ 8509-86			
	Ф8	Итого	∠50×5	Итого		
ПР3	1.2	1.2	8.0	8.0	9.2	9.2

Спецификация фундаментов ФО11, ФО12, и приямка

Формат	Зона	Поз.	Обозначение	Наименование	Кол.	Примечание
				ФО11		
				Материал		
				Бетон класса В12,5		8.8 м³
				ФО12		
				Материал		
				Бетон класса В12,5		0,1 м³
				ПР3		
				Сборочные единицы		
А4	3		ТП409-23-63.88 - КЖИ - Пм - 024	Изделие закладное МН2-81	-	2.1 кг
				Материал		
				Бетон класса В12.5		0.5 м³

Привязан:

Инв. №

ГИП	Котляров	
Н.контр.	Абашкина	
Нач. отд	Данкова	
Гл. спец.	Сютина	
Ст. инж	Барабашкина	
Ст. инж	Филиппов	

ТП 409-23- 63.88 КЖ

Дробильно-сортировочная сборно-разборная установка производительностью в 200 тыс. м³ щебня в год.

Вариант II

Стадия	Лист	Листов
РП	16	

Пульпонасосная. Фрагмент схемы расположения фундаментов 3. Фундаменты ФО11, ФО12. Приямок ПР3.

Гипротранспуть

Копировал: Артемьева

Формат А2

Инв.№ подл. | Подпись и дата | Взам. инв.№

Типовой проект 409-23-63.88 Альбом II

Опалубка ПСм1

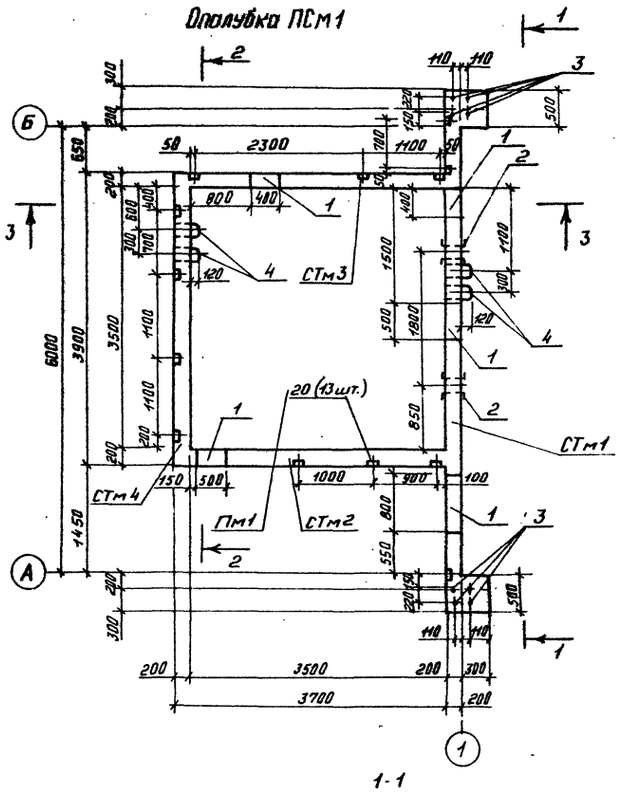

3-3

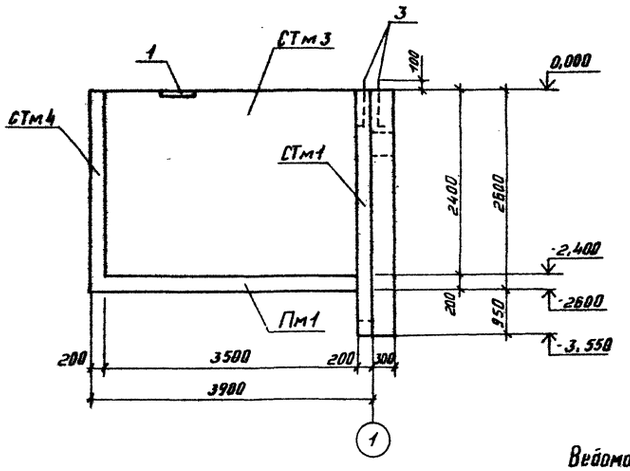

Спецификация пульпосборника ПСм1

Марка. поз.	Обозначение	Наименование	Кол.	Масса ед. кг.	Примечание
		Стенки пульпосборника			
		ПСм1			
СТм1	КЖ-19	СТм1	1		
СТм2	КЖ-18	СТм2	1		
СТм3	КЖ-18	СТм3	1		
СТм4	КЖ-18	СТм4	1		
Пм1	КЖ-19	Плита днища Пм1	1		

Ведомость расхода стали на элемент кг.

Марка элемента	Изделия арматурные							Изделия закладные											Общий расход
	Арматура класса						Всего	Арматура класса				Прокат марки						Всего	
	А-I			А-III				А-I		А-III		В СТ3 КП2							
	ГОСТ 5781-82			ГОСТ 5781-82				ГОСТ 5781-82		ГОСТ 5781-82		ГОСТ 19903-74*			ГОСТ 8509-86				
	Ф6	Ф8	Итого	Ф12		Итого		Ф16	Итого	Ф8	Итого	-10×200	б=5	Итого	L75×8		Итого		
ПСм1	23,8	110,4	134,2	1150,5		1150,5	1284,7	28,1	28,1	3,5	3,5	40,9	12,9	53,8	11,7		11,7	97,1	1247,6
В том числе																			
СТм1	9,5	110,4	119,9	243,9		243,9	363,8	20,7	20,7	1,4	1,4	26,7	12,9	39,6	2,7		2,7	64,4	428,2
СТм2	3,0	—	3,0	197,6		197,6	200,6	—	—	0,8	0,8	7,9	—	7,9	2,7		2,7	11,4	212,0
СТм3	3,0	—	3,0	197,6		197,6	200,6	—	—	0,7	0,7	6,3	—	6,3	2,7		2,7	9,7	210,3
СТм4	3,3	—	3,3	215,8		215,8	219,1	7,4	7,4	0,6	0,6	—	—	—	3,6		3,6	11,6	230,7
Пм1	5,0	—	5,0	295,6		295,6	300,6	—	—	—	—	—	—	—	—		—	—	300,6

1-1

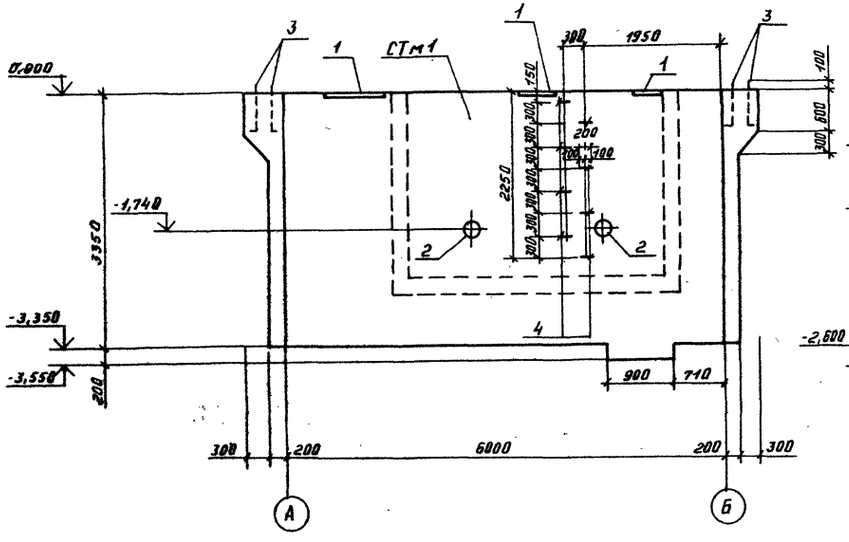

2-2

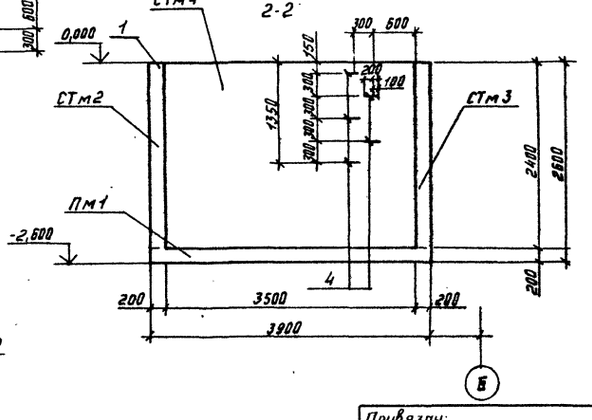

Изм. № подл.	Подпись и дата	Взам. инв. №

Привязан:

Инв. N

гнп	Котляров	
Н. контр.	Абашкина	
Нач. отд.	Данкова	
Гл. спец.	Сютина	
Ст. инж.	Барабошкина	
Ст. инж.	Филиппов	

ТП 409-23-63.88 КЖ

Дробильно-сортировочная сборно-разборная установка производительностью 200 тыс м³ щебня в год

Вариант II

Стадия	Лист	Листов
РП	17	

Пульпонасосная. Пульпосборник ПСм1. Опалубка.

ГИПРОТРАНСПУТЬ

Копировал: Формат А2

а.х.467-02

Типовой проект 409-23-63.88 Альбом II

СТм2, СТм3

Армирование

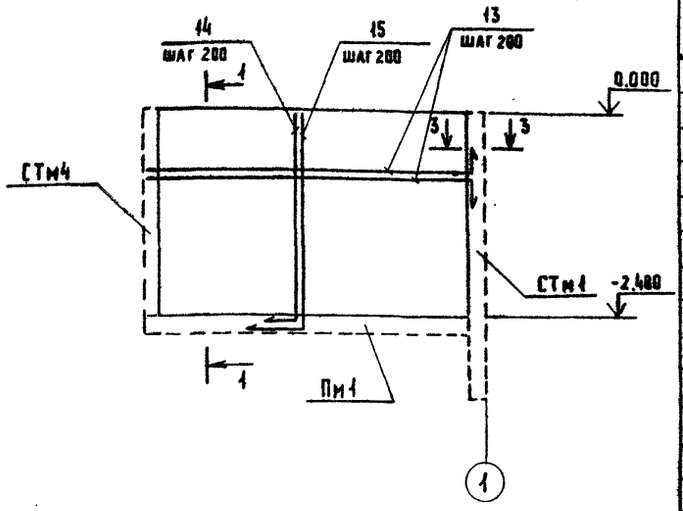

СТм4

Армирование

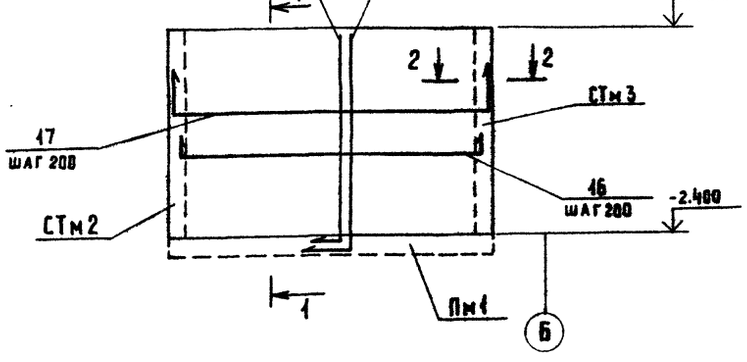

1-1

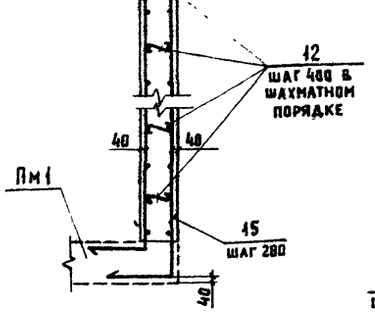

2-2

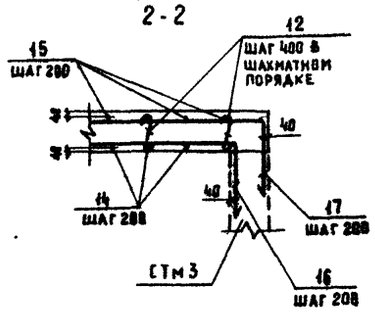

3-3

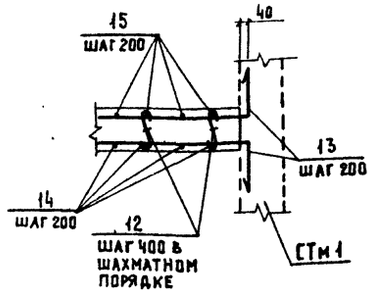

Ведомость деталей

Поз	Эскиз
13	3725, 500
14	2425, 400
15	2545, 500
16	400, 3580, 400
17	500, 3820, 500
12	120, 40

Спецификация стенок пульпосборника СТм2 ÷ СТм4.

Формат	Зона	Поз	Обозначение	Наименование	Кол.	Примечание
				СТм2 шт.1		
				Сборочные единицы		
А4		1	ТП 409-23-63.88-КЖИ-СТм-020	Изделие закладное МН1	—	0.5 м
А3		20	ТП 409-23-63.88-КЖИ-СТм-022	То же МН3	3	
				Детали		
				12 А-III ГОСТ 5781-82		
Б4		13*	-001	ℓ = 4225	26	3.8 кг
Б4		14*	-01	ℓ = 2825	19	2,5 кг
Б4		15*	-02	ℓ = 3045	19	2,7 кг
Б4		12*	-002	Б А-I ГОСТ 5781-82		
				ℓ = 200	60	0.05 кг
				Материал		
				Бетон класса В15		1.7 м³

продолжение

Формат	Зона	Поз.	Обозначение	Наименование	Кол	Примечание
				СТм3 шт.1		
				Сборочные единицы		
А4		1	ТП 409-23-63.88-КЖИ-СТм-020	Изделие закладное МН1	—	0.4 м
А4		20	ТП 409-23-63.88-КЖИ-СТм-022	То же МН3	3	
				Детали.		
				12 А-III ГОСТ 5781-82		
Б4		13*	-001	ℓ = 4225	26	3.8 кг
Б4		14*	-01	ℓ = 2825	19	2,5 кг
Б4		15*	-02	ℓ = 3045	19	2.7 кг
Б4		12*	-002	Б А-I ГОСТ 5781-82		
				ℓ = 200	60	0.05 кг
				Материал		
				Бетон класса В15		1.7 м³
				СТм4 шт.1.		
				Сборочные единицы.		
А4		4	ТП 409-23-63.88-КЖИ-СТм-021	Изделие закладное МН2	5	
А4		20	ТП 409-23-63.88-КЖИ-СТм-022	То же МН3	4	
				Детали		
				12 А-III ГОСТ 5781-82		
Б4		14*	-001-01	ℓ = 2825	21	2.5 кг
Б4		15*	-02	ℓ = 3045	21	2.7 кг
Б4		16*	-03	ℓ = 4380	13	3.9 кг
Б4		17*	-04	ℓ = 4820	13	4.3 кг
Б4		12*	-002	Б А-I ГОСТ 5781-82		
				ℓ = 200	66	0.05 кг
				Материал		
				Бетон класса В15		4.9 м³

* Поз. 12 ÷ 17 - см. ведомость деталей на данном листе.

Инв. № подл. | Подпись и дата | Взам. инв. №

Привязан:

Инв. №

ГИП	Котляров	
Н. контр.	Абашкина	
Нач. отд.	Данкова	
Гл. спец.	Сютина	
Ст. инж.	Барабошкина	
Ст. инж.	Филиппов	

ТП 409-23-63.88 КЖ

Дробильно-сортировочная сборно-разборная установка производительностью 200 тыс.м³ щебня в год.

Вариант II.

Стадия	Лист	Листов
РП	18	

Пульпонасосная. Пульпосборник ПСм1. Армирование стенок СТм2 ÷ СТм4.

ГИПРОТРАНСПУТЬ

Копировал: Артемова

Формат А2

Альбом II

Типовой проект 409-23- 63.88

СТм1
Армирование

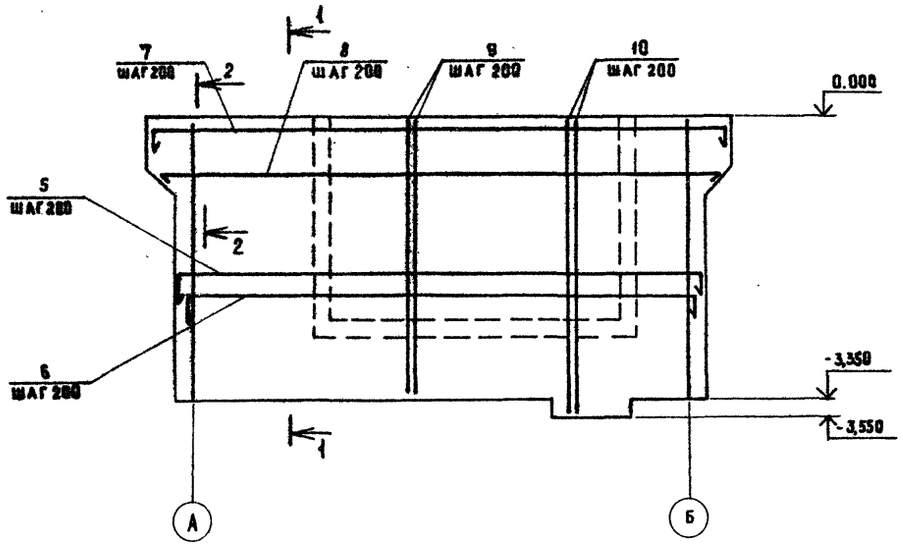

1-1

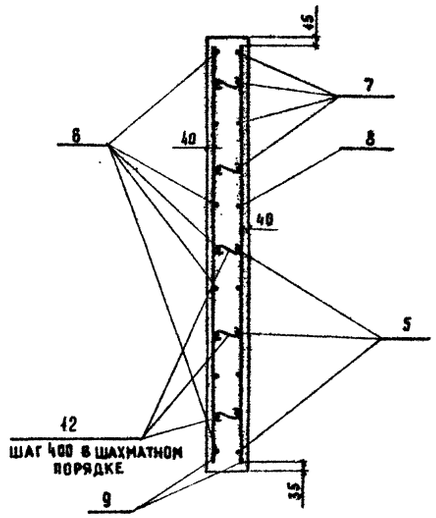

Пм1. Армирование.

2-2

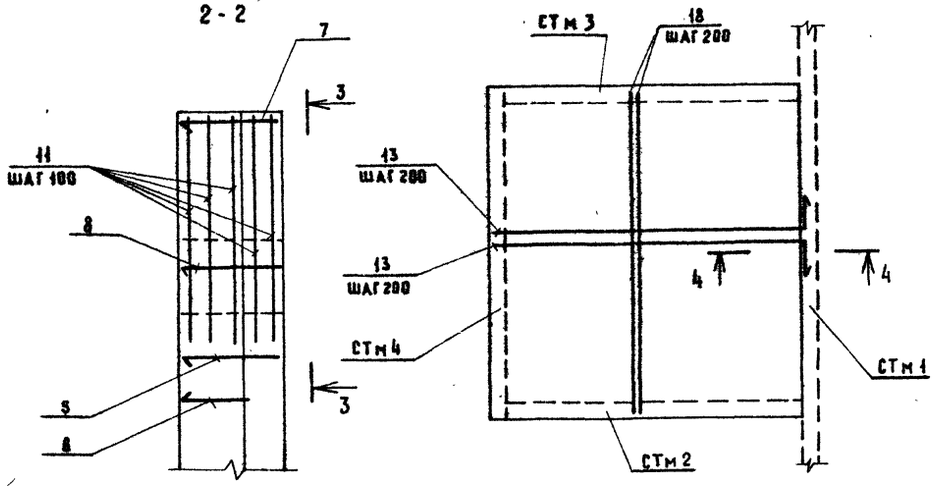

4-4

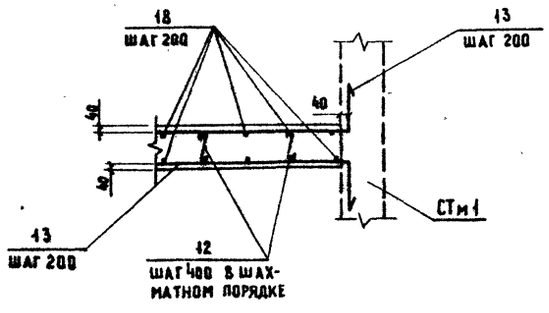

Ведомость деталей

ПОЗ	ЭСКИЗ
5	440 — 6320 — 440
6	325 — 6080 — 325
7	440 — 6920 — 440
8	440 — 6620 — 440
11	380 — 420 — 575 (635)

3-3

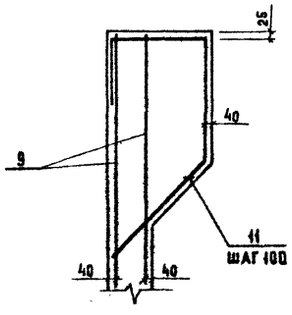

Спецификация стенки пульпосборника СТм1 и плиты днища Пм1.

Формат	Зона	Поз.	Обозначение	Наименование	Кол.	Примечание
				СТм1 шт.1		
				Сборочные единицы		
				Изделия закладные		
А4		1	ТП 409-23- 63.88-КЖИ-СТм-020	МН1	–	1.7 пм
А3		3	ТП 409-23- 63.88-КЖИ-Ф-020	МН1-03	8	
А4		4	ТП 409-23- 63.88-КЖИ-СТм-021	МН2	8	
А4		20	ТП 409-23- 63.88-КЖИ-СТм-022	МН3	3	
		2	5.900-2	Сальник Dy=200 L=200	2	16.0 кг
				Детали		
				12 А-III ГОСТ 5781-82		
Б.4		5	001	ℓ = 7200	13	6.4 кг
Б.4		6	-01	ℓ = 6730	18	6.0 кг
Б.4		7	-02	ℓ = 7800	4	7.0 кг
Б.4		8	-03	ℓ = 7500	1	6.7 кг
Б.4		11	-04	ℓ = 1930	10	1.8 кг
				8А-I ГОСТ 5781-82		
Б.4		9	-002	ℓ = 3300	72	1.3 кг
Б.4		10	-01	ℓ = 3500	12	1.4 кг
Б.4		12**	-003	6А-I ГОСТ 5781-82		
				ℓ = 200	189	0.05 кг
				Материал		
				Бетон класса В 12,5		5.0 м³
				Пм1 шт1.		
				Детали		
				12 А-III ГОСТ 5781-82		
Б.4		18	-001-05	ℓ = 3870	40	3.4 кг
Б.4		13**	-06	ℓ = 4225	42	3.8 кг
			-003	6 А-I ГОСТ 5781-82		
				ℓ = 280	100	0.05 кг
				Материал		
				Бетон класса В 12,5		2.9 м³

* Поз. 5 ÷ 8, 11 – см. ведомость деталей на данном листе
** Поз. 12, 13 – см. ведомость деталей на листе КЖ-18

Гип	Котляров		
Н.контр	Абашкина		
Нач.отд	Данкова		
Гл.спец.	Сютина		
Ст.инж.	Баробошкина		
Ст.инж	Филиппов		

Привязан:

Инв №

ТП 409-23- 63.88 КЖ

Дробильно-сортировочная сборно-разборная установка производительностью 200 тыс. м³ щебня в год.

Вариант II

Стадия	Лист	Листов
РП	19	

Пульпонасосная. Пульпосборник ПС м1. Армирование стенки СТм1, плиты Пм1.

ГИПРОТРАНСПУТЬ

Копировал Артемова

Формат А2

Инв. № подл. | Подпись и дата | Взам. инв. №

ср 909-02

Альбом II

Типовой проект 409-23-63.88

1-1

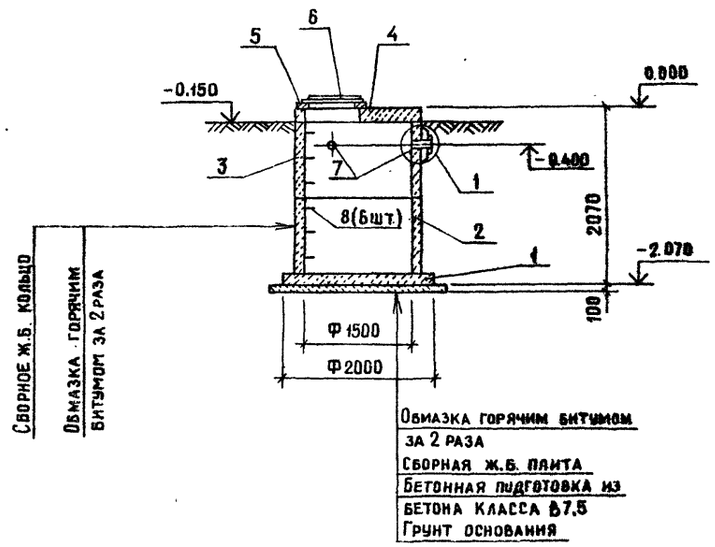

Резервуар загрязненных стоков РЕ1

2-2

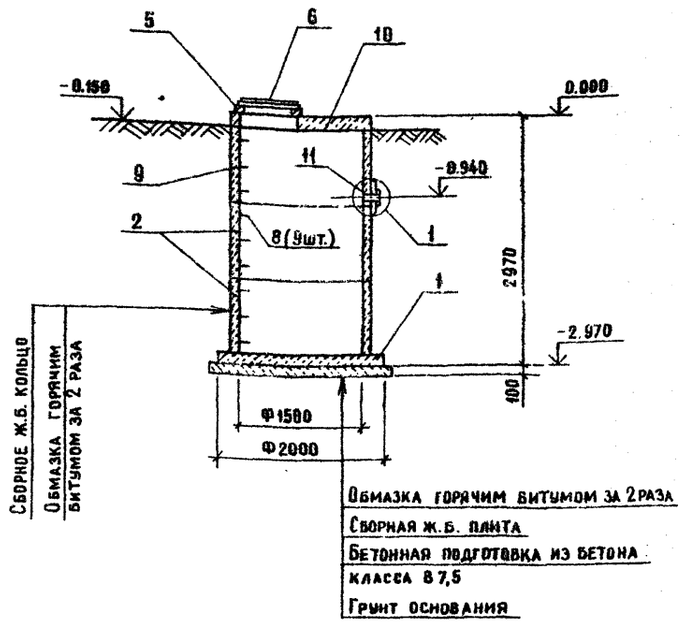

Резервуар охлажденной воды РЕ2

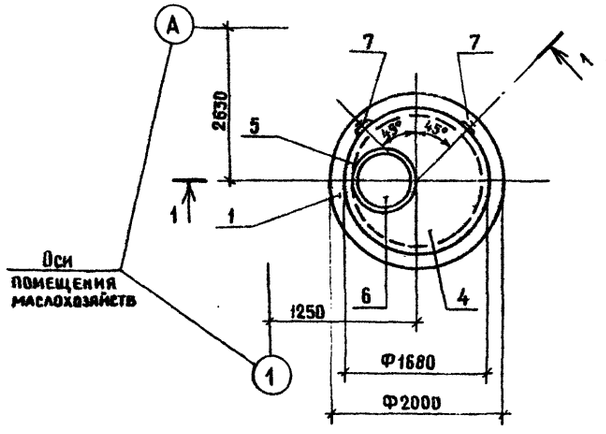

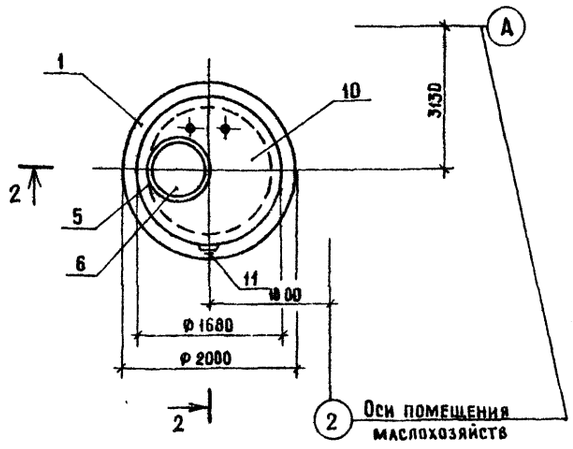

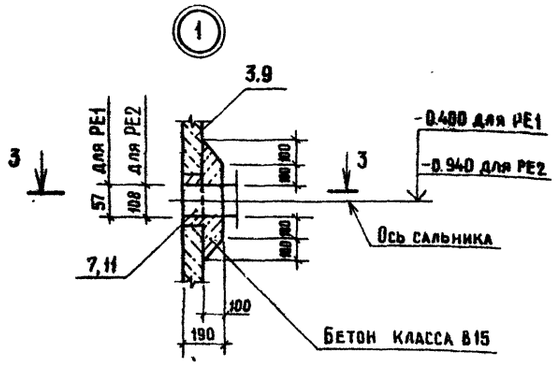

3-3

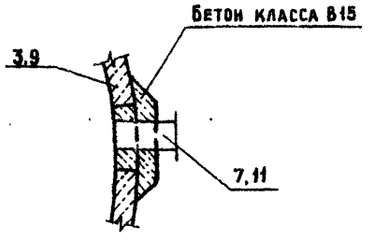

Спецификация резервуара загрязненных стоков РЕ1 и резервуара охлажденной воды РЕ2

Формат	Зона	Поз.	Обозначение	Наименование	Кол.	Примечание
				РЕ1		
				Сборочные единицы		
		1	3.900-3 Вып.7	Плита днища КЦД15	1	940 кг
		2	3.900-3 Вып.7	Кольцо стеновое КЦ-15-9	1	1000 кг
А3		3	ТП409-23-63.88 КЖИ КЦ-15-9-1	То же КЦ-15-9-1	1	1000 кг
		4	3.900-3 Вып.7	Плита перекрытия КЦП1-15-1	1	680 кг
		5	3.900-3 Вып.7	Кольцо опорное КЦО-1	1	50 кг
		6	ГОСТ 3634-79	Люк типа „ТМ"	1	100 кг
		7	5.900-2	Сальник Ду=50, ℓ=200	2	5,6 кг
		8	3.900-3 Вып.7 ч.2	Изделие закладное МН1	6	0,8
				РЕ2		
				Сборочные единицы		
		1	3.900-3 Вып.7	Плита днища КЦД15	1	940 кг
		2	3.900-3 Вып.7	Кольцо стеновое КЦ-15-9	2	1000 кг
		9	ТП409-23-63.88-КЖИ-КЦ-15-9-1	То же КЦ-15-9-1-01	1	1000 кг
		10	ТП409-23-63.88-КЖИ-КЦП-15-1-1	Плита перекрытия КЦП1-15-1-1	1	680 кг
		5	3.900-3 Вып.7	Кольцо опорное КЦО-1	1	50 кг
		6	ГОСТ 3634-79	Люк типа „ТМ"	1	100 кг
		11	5.900-2	Сальник Ду=100, ℓ=200	1	8,2 кг
		8	3.903-3 Вып.7.4.2	Изделие закладное МН1	9	0,8 кг

Инв.№ подл. | Подпись и дата | Взам. Инв.№

Привязан

Инв.№

ГИП	Котляров	
Н.контр.	Абашкина	
Нач.отд.	Данкова	
Гл.спец.	Сютина	
Ст.инж.	Барабошкина	
Ст.инж.	Филиппов	

ТП 409-23-63.88 КЖ

Дробильно-сортировочная сборно-разборная установка производительностью 200 тыс. м³ щебня в год

Вариант II

Стадия	Лист	Листов
РП	20	

Резервуар загрязненных стоков
Резервуар охлажденной воды

Гипротранспуть

Копировал Крашенинникова

Формат А2

Альбом II

Типовой проект 409-23-63.88

1-1

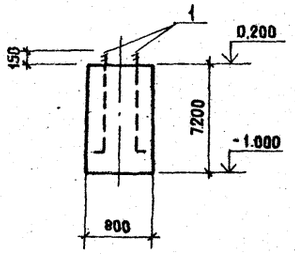

2-2

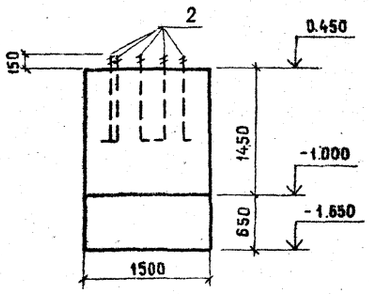

Ф2, Ф5 (ЗЕРКАЛЬНО Ф2)

3-3

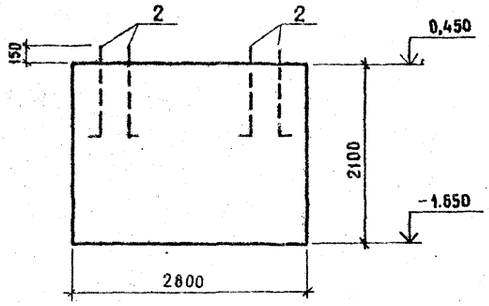

Ф4

Ф1

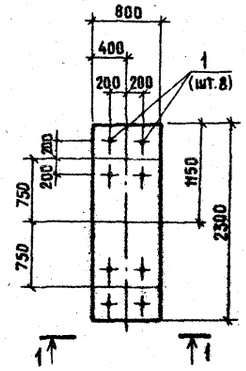

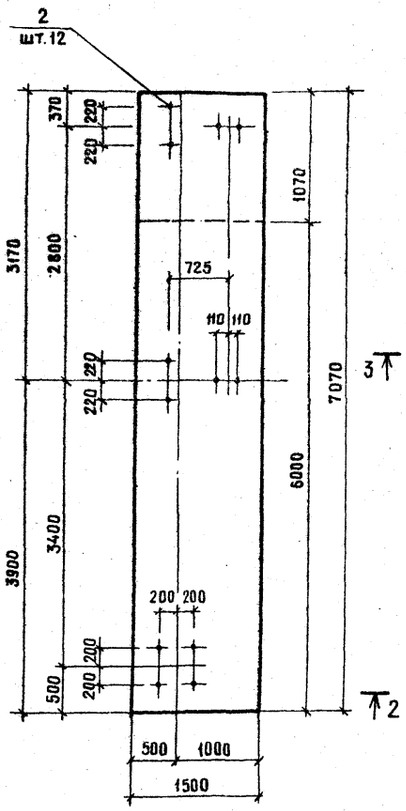

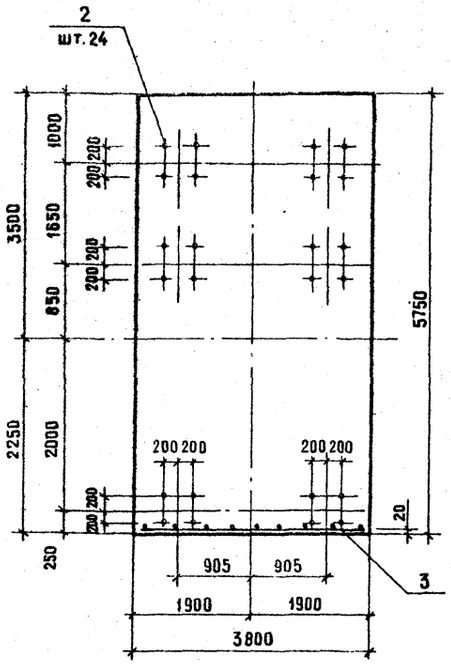

4-4

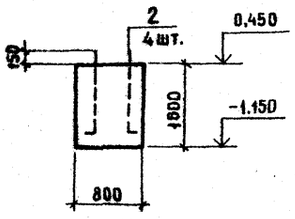

Ф3

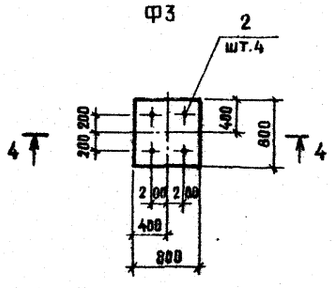

Ведомость расхода стали на один элемент, кг

Марка элемента	Арматурные изделия				Закладные изделия				Общий расход
	Ар-ра класса А-III ГОСТ 5781-82			Всего	Ар-ра класса А-I ГОСТ 5781-82			Всего	
	Ф6		Итого		Ф25	Ф28	Итого		
Ф1	—		—	—	—	36,8	36,8	36,8	36,8
Ф2	—		—	—	40,8	—	40,8	40,8	40,8
Ф3	—		—	—	13,6	—	13,6	13,6	13,6
Ф4	13,7		13,7	13,7	81,6	—	81,6	81,6	95,3
Ф5	—		—	—	13,6	—	13,6	13,6	13,6

Спецификация фундаментов Ф1 ÷ Ф5

Форм.	Зона	Поз.	Обозначение	Наименование	Кол	Прим.
				Ф1		
				Сборочные единицы		
А4		1	ТП409-23-63.88-КЖИ-Ф-020	Изделие закладное		
				МН1	8	
				Материал		
				Бетон класса В12,5		22,4м³
				Ф2 Ф5		
				Сборочные единицы		
А4		2	ТП409-23-63.88-КЖИ-Ф-020	Изделие закладное МН1-01	12	
				Материал		
				Бетон класса В12,5		15,4м³
				Ф3		
				Сборочные единицы		
А4		2	ТП409-23-63.88-КЖИ-Ф-020	Изделие закладное МН1-01	4	
				Материал		
				Бетон класса В12,5		1,1м³
				Ф4		
				Сборочные единичные		
А4		3	ТП409-23-63.88-КЖИ-Ф-010	Сетка арматурная С1	1	
А4		2	ТП409-23-63.88 КЖИ-Ф-020	Изделие закладное МН1-01	24	
				Материал		
				Бетон класса В 12,5		49,5м³

Привязан

Инв.№

Взам. инв.№ | Подпись и дата | Инв.№ подл.

ГИП	Котляров		ТП 409-23-63.88 КЖ
Н.контр.	Абашкина		Дробильно-сортировочная сборно-разборная установка производительностью 200 тыс м³ щебня в год
Нач.отд	Данкова		Вариант I,II — Стадия: РП; Лист: 2; Листов:
Гл спец.	Сютина		Фундаменты Ф1÷Ф5 — Гипротранспуть
Ст. инж.	Барабошкина		
Ст. инж	Старкова		

Копировал Крашенинникова

Формат А2

Альбом II

Типовой проект 409-23- 63.88

Спецификация фундаментов Ф6 ÷ Ф10

Формат	Зона	Поз.	Обозначение	Наименование	Кол.	Примеч.
				Ф6		
				Сборочные единицы		
А4		1	ТП409-23-63.88 НЖИ-Ф-028	Изделие закладное МН1-01	40	
				Материалы		
				Бетон класса В 12,5		44,8 м³
				Ф7		
				Сборочные единицы		
А4		1	- 020	Изделие закладное МН1-01	4	
				Материалы		
				Бетон класса В 12,5		1.0м³
				Ф8		
				Сборочные единицы		
А4		1	- 020	Изделие закладное МН1-01	4	
				Материалы		
				Бетон класса В 12,5		0.64 м³
				Ф9		
				Сборочные единицы		
А4		2	- 020	Изделие закладное МН1-02	2	
				Материалы		
				Бетон класса В 12,5		0.4 м³
				Ф10		
				Сборочные единицы		
А4		3	- 020	Изделие закладное МН1-01	8	
А4		4	- 021	МН2	2	
				Материалы		
				Бетон класса В 12,5		1.7м³

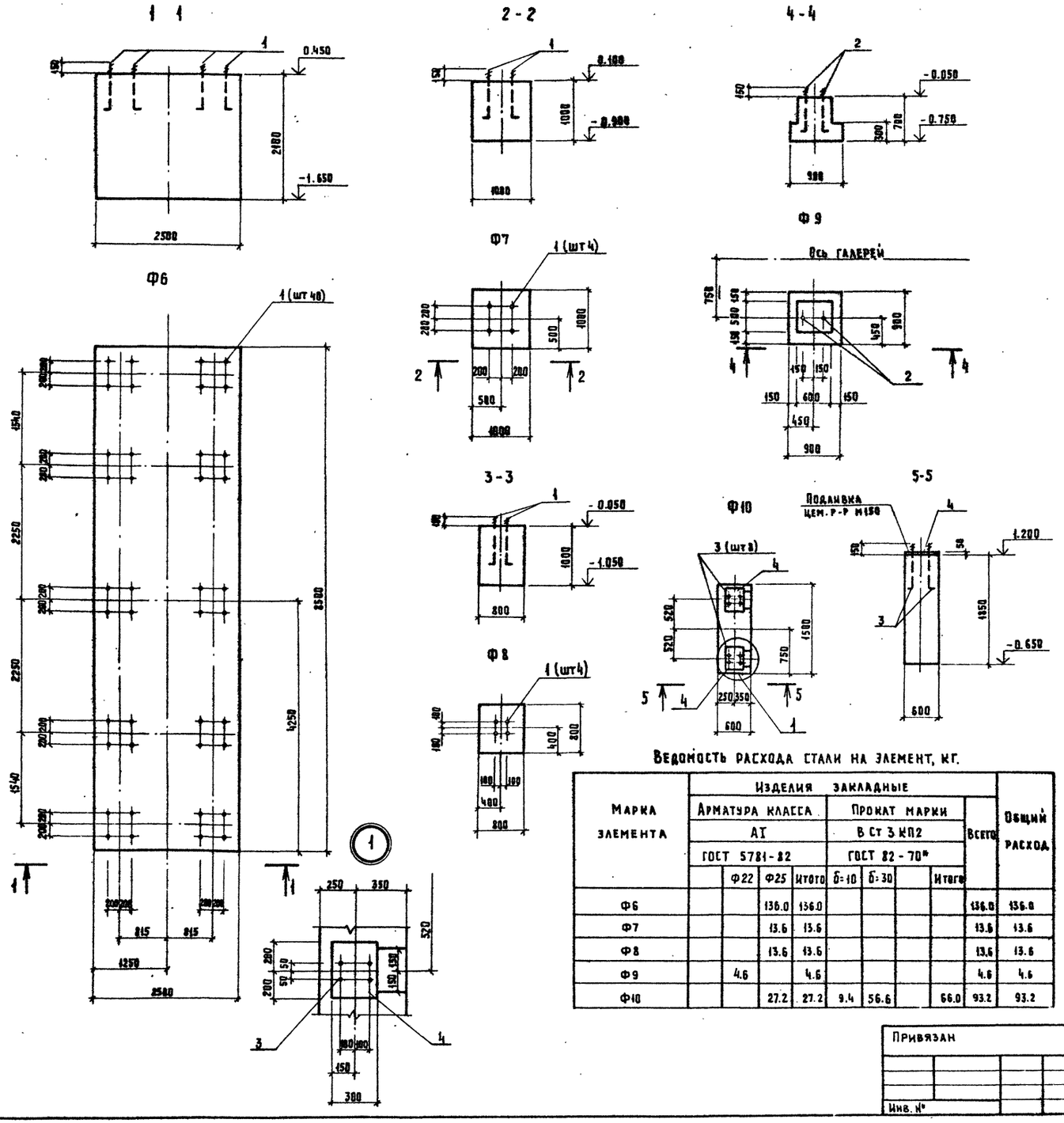

Ведомость расхода стали на элемент, кг.

Марка элемента	Изделия закладные								Всего	Общий расход
	Арматура класса AI ГОСТ 5781-82				Прокат марки В Ст 3 КП2 ГОСТ 82-70*					
		Ф22	Ф25	Итого	б=10	б=30		Итого		
Ф6			136.0	136.0					136.0	136.0
Ф7			13.6	13.6					13.6	13.6
Ф8			13.6	13.6					13.6	13.6
Ф9		4.6		4.6					4.6	4.6
Ф10			27.2	27.2	9.4	56.6		66.0	93.2	93.2

Привязан

Инв. №

Инв.№ подл. | Подпись и дата | Взам.инв.№

ГИП	Котляров		11.84
Н.контр.	Абашкина		
Нач.отд.	Данкова		
Гл.спец.	Сютина		
Ст.инж.	Барабошкин		

ТП 409-23- 63.88 НЖ

Дробильно-сортировочная сборно-разборная установка производительностью 200 тыс.м³ щебня в год.

Вариант I.I.

Стадия	Лист	Листов
РП	22	

Фундаменты Ф6 ÷ Ф10

Гипротранспуть

Копировал Артемова Формат А2

Альбом II

Типовой проект 409-23-63.88

1-1

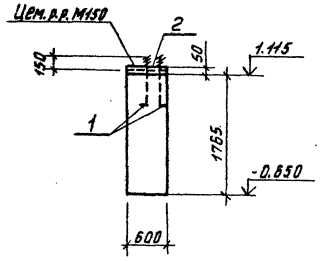

3-3

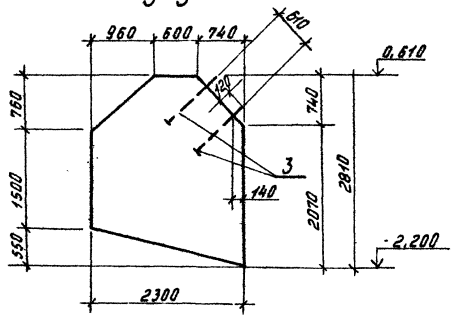

5-5

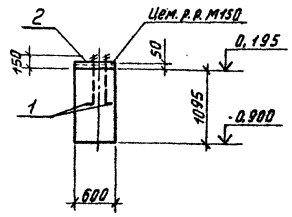

Ф11

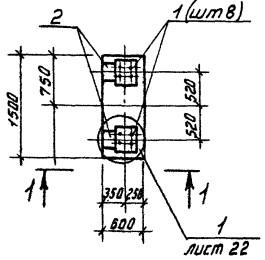

Ф13

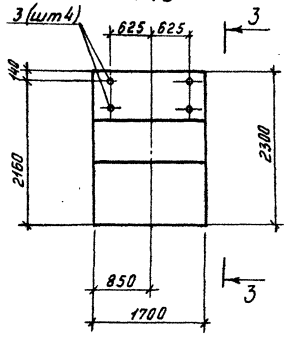

Ф15

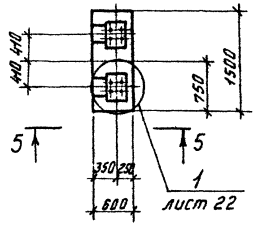

2-2

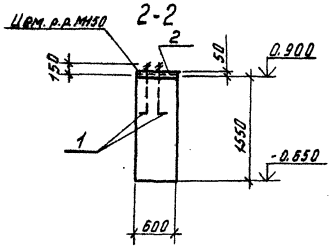

4-4

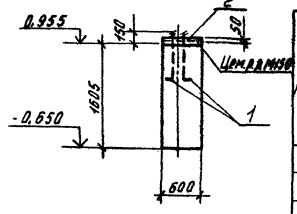

Ф12

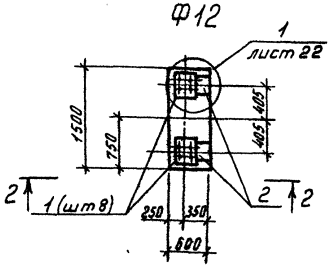

Ф14

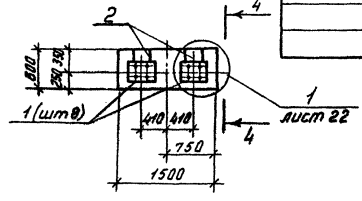

Ведомость расхода стали на элемент, кг

Марка элемента	Изделия закладные								Всего	Общий расход
	Арматура класса			Прокат марки						
	AI			ВСт3КП2						
	ГОСТ 5781-82			ГОСТ 82-70*						
	ф18	ф25	Итого	б=8	б=10	б=20	б=30	Итого		
Ф11		27,2	27,2		9,4		56,6	66,0	93,2	93,2
Ф12		27,2	27,2		9,4		56,6	66,0	93,2	93,2
Ф13		10,8	10,8	27,2		36,4		63,6	74,4	74,4
Ф14		27,2	27,2		9,4		56,6	66,0	93,2	93,2
Ф15		27,2	27,2		9,4		56,6	66,0	93,2	93,2

Спецификация фундаментов Ф11÷Ф15

Формат	Зона	Поз.	Обозначение	Наименование	Кол.	Примеч.
				Ф11		
				Сборочные единицы		
А4		1	ТП409-23-63.88 КЖИФ-020	Изделие закладное МН1-01	8	
А4		2	-021	МН2	2	
				Материалы		
				Бетон класса В12,5		1,6 м³
				Ф12		
				Сборочные единицы		
А4		1	-020	Изделие закладное МН1-01	8	
А4		2	-021	МН2	2	
				Материалы		
				Бетон класса В12,5		1,4 м³
				Ф13		
				Сборочные единицы		
А4		3	-022	Изделие закладное МН3	4	
				Материалы		
				Бетон класса В12,5		8,8 м³
				Ф14		
				Сборочные единицы		
А4		1	-020	Изделие закладное МН1-01	8	
А4		2	-021	МН2	2	
				Материалы		
				Бетон класса В12,5		1,5 м³
				Ф15		
				Сборочные единицы		
А4		1	-020	Изделие закладное МН1-01	8	
А4		2	-021	МН2	2	
				Материалы		
				Бетон класса В12,5		1,0 м³

Инв. № подл. | Подпись и дата | Взам. инв. №

Привязан:

Инв. №

ГИП	Котляров		11.88
Н. контр.	Абашкина		
Нач. отд.	Донкова		
Гл. спец.	Снятина		
Ст. инж.	Боровашкина		

ТП409-23-63.88 КЖ

Дробильно сортировочная сборно-разборная установка производительностью 200 тыс. м³ щебня в год.

Вариант I, II

Стадия	Лист	Листов
РП	23	

Фундаменты Ф11÷Ф15

Гипротрансуголь

Копировал: Дороничева

Формат А2

Альбом II

Типовой проект 409-23-63.88

Спецификация фундаментов Ф01÷Ф06

Формат	Зона	Поз.	Обозначение	Наименование	Кол.	Примеч.
				Ф01		
				Материал		
				Бетон класса В12,5		0,61 м³
				Ф02		
				Материал		
				Бетон класса В 12,5		0,16 м³
				Ф03		
				Материал		
				Бетон класса В12,5		3,6 м³
				Ф04		
				Материал		
				Бетон класса В12,5		2,0 м³
				Ф05		
				Сборочные единицы		
				Изделие закладное		
А4		1	ТП409-023-63.88-КЖИ-Ф0-020	МН1	1	
				Материал		
				Бетон класса В12,5		3,1 м³
				Ф06		
				Материал		
				Бетон класса В12,5		2,3 м³

1-1

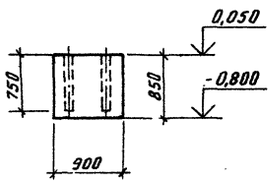

2-2

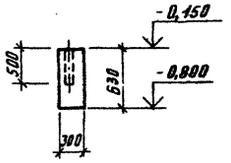

3-3

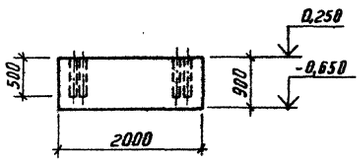

Ф01

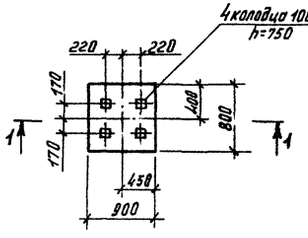

Ф02

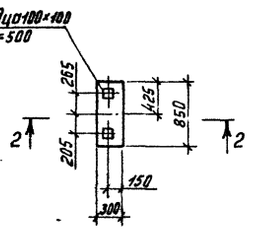

Ф03

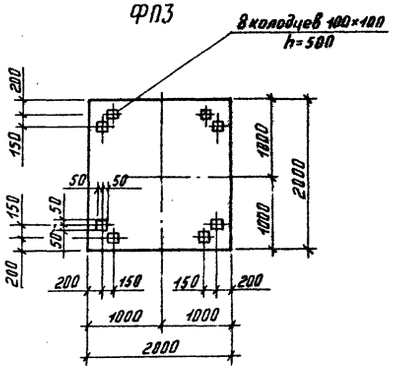

4-4

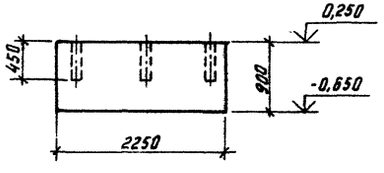

5-5

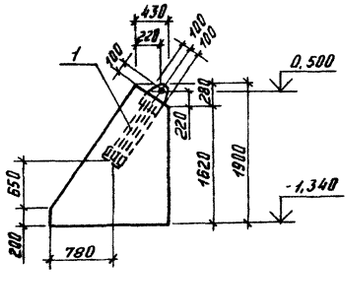

6-6

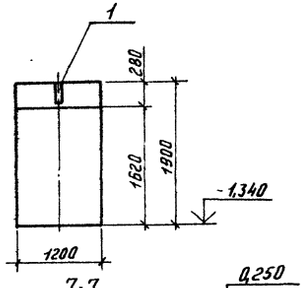

Ф04

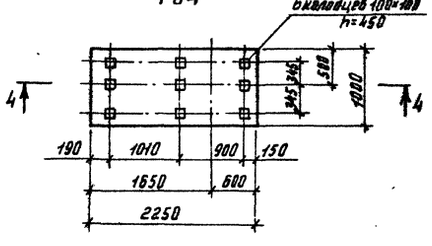

Ф05

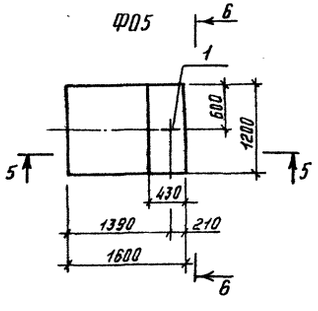

7-7

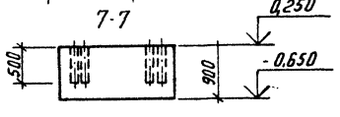

Ф06

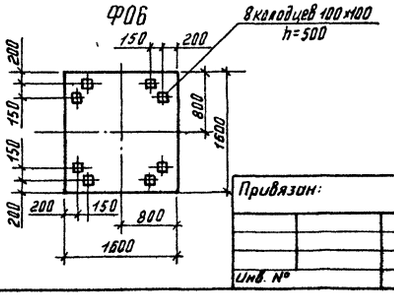

Ведомость расхода стали на элемент, кг

Марка элемента	Изделия закладные						Всего	Общий расход
	Прокат марки В ст 3КП2							
	ГОСТ 8509-86		ГОСТ 19903-74*		ГОСТ 103-76			
	L75×10	Итого	б=12	Итого	б=10	Итого		
Ф05	2,6	2,6	9,3	9,3	11,8	11,8	23,7	23,7

Привязан:

Инв. №

ГИП	Котляров	
Н.контр.	Авашкина	
Нач.отд.	Данкова	
Гл.спец.	Статина	
Ст.инж.	Боровашина	
Ст.инж.	Старкова	

ТП 409-23-63.88 КЖ

Дробильно-сортировочная сборно-разборная установка производительностью 200 тыс. м³ щебня в год.

Вариант I, II

Стадия	Лист	Листов
РП	24	

Фундаменты Ф01÷Ф06

ГИПРОТРАНСПУТЬ

Копировал

Формат А2

Инв. № подл. | Подпись и дата | Взам. инв. №

Альбом II

Типовой проект 409-23-63.88

Фрагмент схемы расположения фундаментов 1

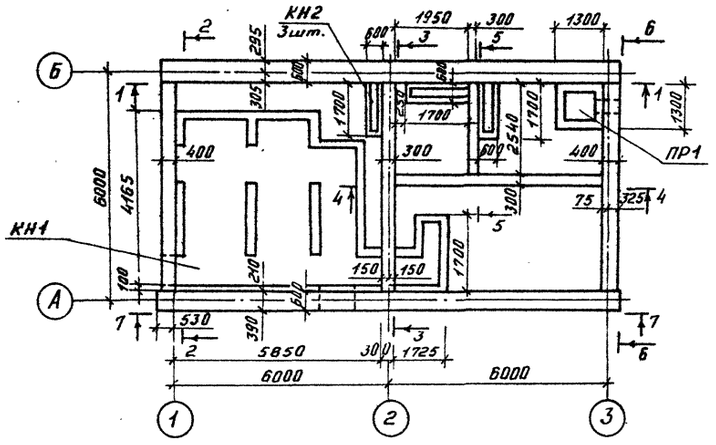

2-2

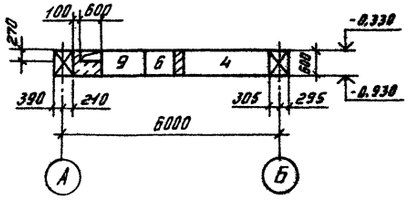

3-3

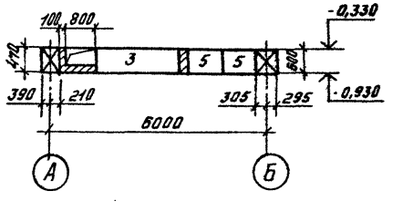

1-1

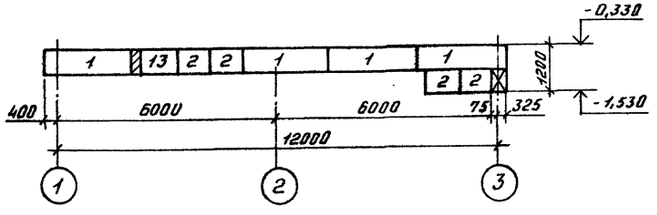

4-4

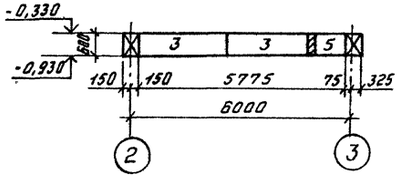

6-6

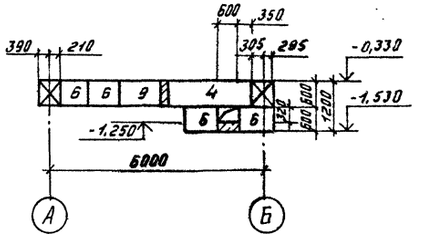

7-7

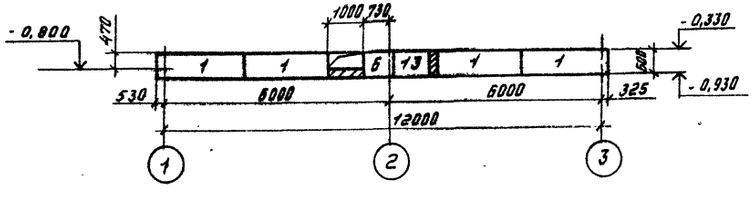

5-5

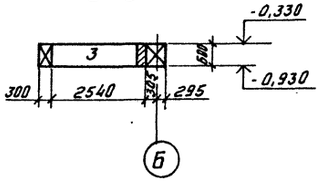

Спецификация фундамента Ф16

Формат	Зона	Поз.	Обозначение	Наименование	Кол.	Прим.
				Ф16		
		1	ГОСТ 13579-78	Блок ФБС24.6.6-Т	8	1960 кг
		2	ГОСТ 13579-78	ФБС9.6.6-Т	4	700 кг
		3	ГОСТ 13579-78	ФБС24.3.6-Т	4	970 кг
		4	ГОСТ 13579-78	ФБС24.4.6-Т	2	1300 кг
		5	ГОСТ 13579-78	ФБС9.3.6-Т	3	350 кг
		6	ГОСТ 13579-78	ФБС9.4.6-Т	6	470 кг
		9	ГОСТ 13579-78	ФБС12.4.6-Т	2	640 кг
		13	ГОСТ 13579-78	ФБС12.6.6-Т	2	960 кг
				Материал		
				Бетон класса В7,5		1,1 м³

Инв. № подл. | Подпись и дата | Взам. инв. №

Привязан:

Инв №

ГИП	Котляров	
Н.контр.	Абашкина	
Нач.отд.	Данкова	
Гл.спец.	Сютина	
Ст.инж.	Барабошкина	
Ст.инж.	Старкова	

ТП 409-23-63.88 КЖ

Дробильно-сортировочная сборно-разборная установка производительностью 200 тыс. м³ щебня в год.

Вариант I, II

Стадия	Лист	Листов
РП	25	

Электротехнический комплекс
Фрагмент схемы расположения фундаментов 1

ГИПРОТРАНСПУТЬ

Копировал

Формат А2

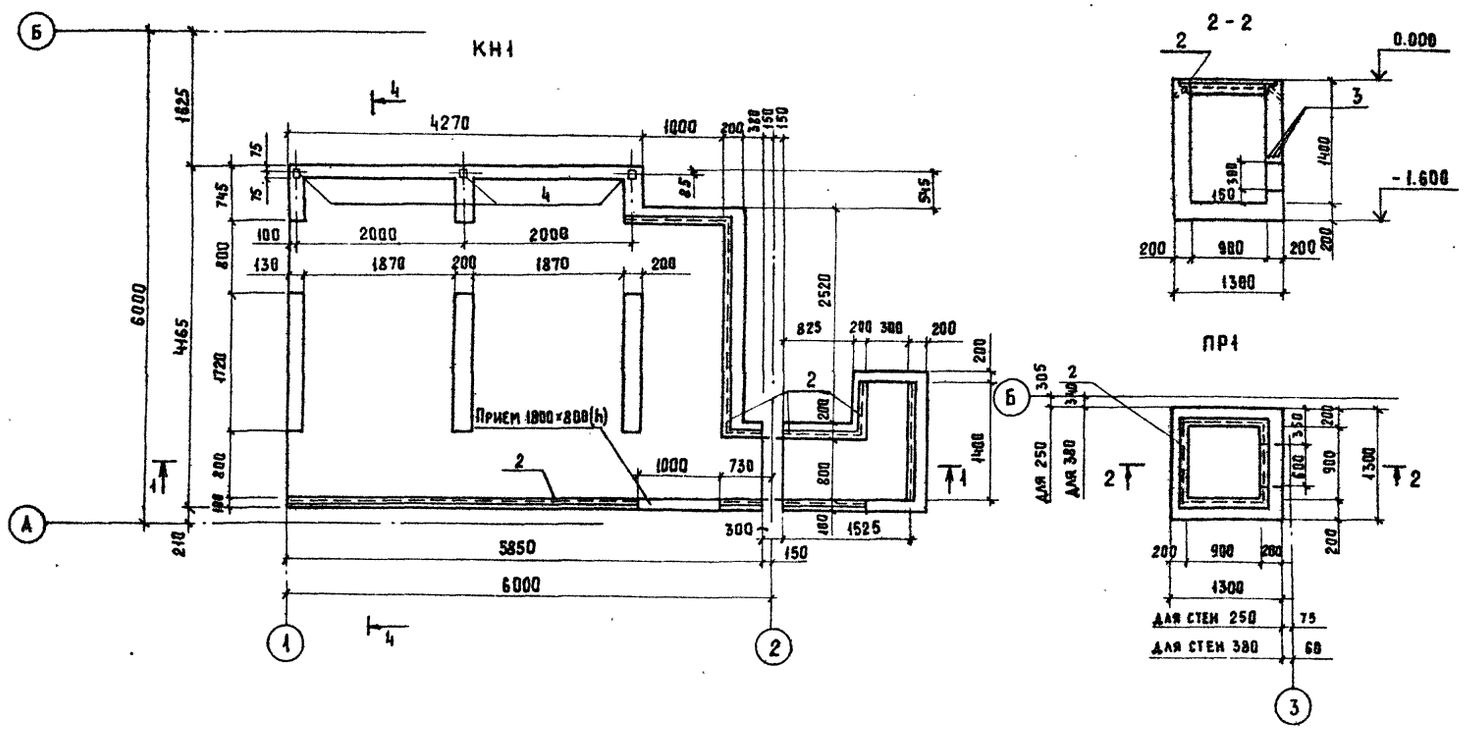

Спецификация КН1, КН2. приямка ПР1

Форм.	Зона	Поз.	Обозначение	Наименование	Кол.	Прим.
				КН1		
				Сборочные единицы		
А4		1	ТП409-23-63.88-КЖИ-КН-020	Изделие закладное МН1	133 м	
А4		2	ТП409-23-63.88-КЖИ-ПМ-024	МН2-01	12.0 м	
А4		4	ТП409-23-63.88-КЖИ-ПМ-020	МН1-1	3	
				Материал		
				Бетон класса В12,5		6.5 м³
				КН2		
				Материал		
				Бетон класса В7,5		0.15 м³
				ПР1		
				Сборочные единицы		
А4		2	-КЖИ-ПМ-024	Изделие закладное МН2-01	3.6 м	
				Детали		
Б4		3	003-	12А-III. ГОСТ 5781-82		
				ℓ=870	3	0.8 кг
				Материал		
				Бетон класса В12.5		1.56 м³

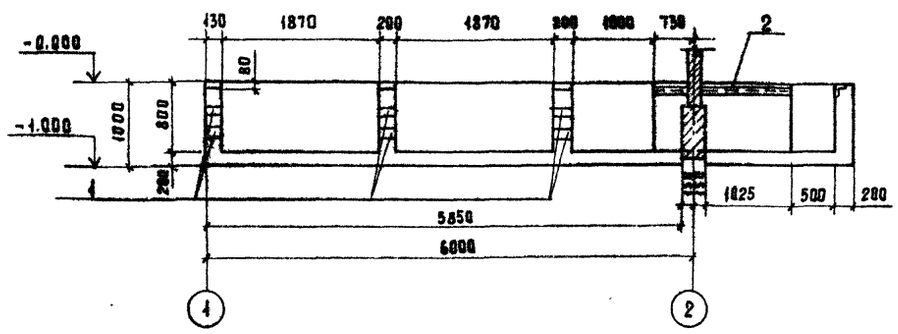

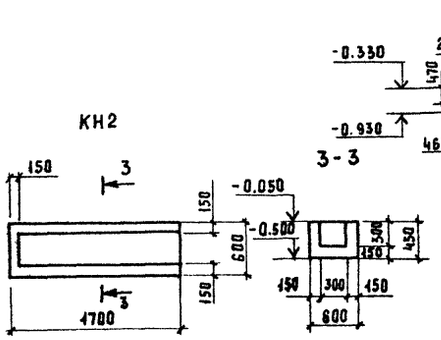

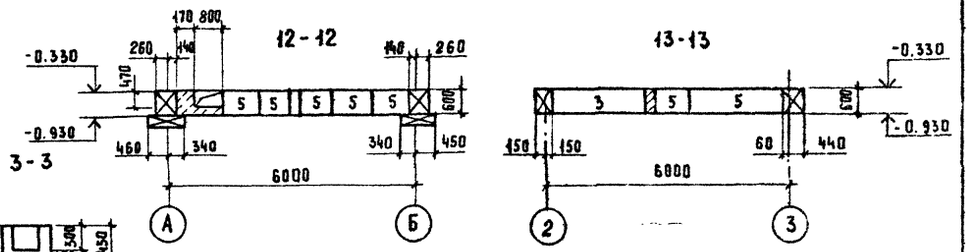

Ведомость расхода стали на элемент, кг.

Марка элемента	Изделия армат.			Всего	Изделия закладные								Всего	Общий расход
	Ар-ра класса А-III ГОСТ 5781-82				Прокат марки ВСт3 ГОСТ 8509-86		ГОСТ 103-76		ГОСТ 103-76		Ар-ра кл. А-III ГОСТ 5781-82			
	Ф12		Итого		L50×5	Итого	Б-4	Итого	Б-8	Итого	Ф8	Итого		
КН1	—		—		45.6	45.6	16.6	16.6	1.68	1.68	13.8	13.9	87.8	87.8
	—		—											
ПР1	2.4		2.4	2.4	13.7	13.7	—	—	—	—	2.0	2.0	15.7	18.1

Привязан:

Инв. №

ГИП	Котляров		
Н.контр.	Абашкина		
Нач.отд.	Данкова		
Гл.спец.	Сютина		
Чж.	Барабошкина		

ТП 409-23-63.88 КЖ

Дробильно-сортировочная сборно-разборная установка производительностью 200 тыс м³ в год.

Вариант I, II.

Стадия	Лист	Листов
РП	26	

Электротехнический комплект Каналы КН1, КН2, приямок ПР1

Гипротранспуть

Копировал: Артемова

Формат А2

Инв.№ подл. | Подпись и дата | Взам. инв.№

Альбом II

Типовой проект 409-23-63.88

Схема расположения плит перекрытия

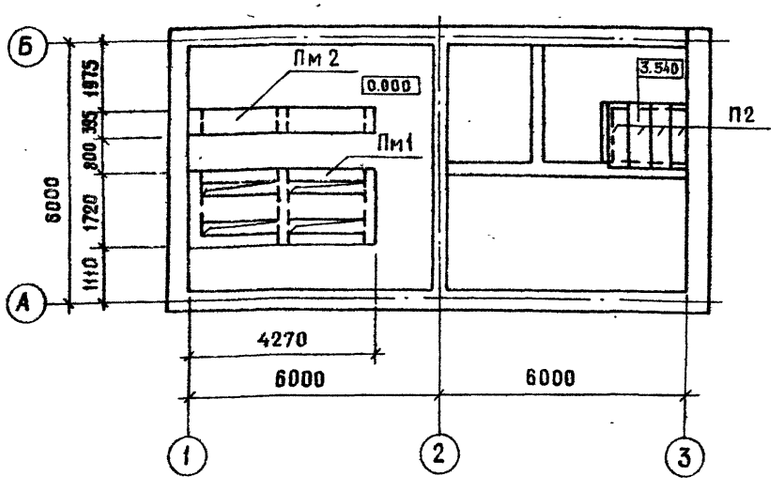

Пм1 Опалубка. Армирование



Пм2 Опалубка Армирование

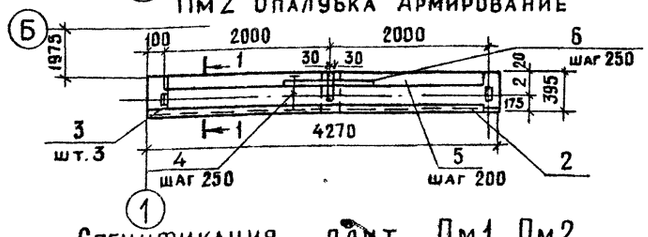

Спецификация плит Пм1, Пм2

Форм.	Зона	Поз.	Обозначение	Наименование	Кол.	Прим.
				Пм1		
				Сборочные единицы		
				Изделие закладное		
А4		2	ТП-409-23-63.88 КЖИ-ПМ-021	МН2	8,54	п.м.
А4		3	ТП-409-23-63.88 КЖИ-ПМ-020	МН1	12	
				Детали		
Б4		4	001-	6А-I, ГОСТ 5781-82	27,0м	6,0кг
				8А-III, ГОСТ 5781-82		
Б4		5	002-	ℓ=4020	8	1,6кг
Б4		6*	-01	ℓ=1340	8	0,53кг
				Материал		
				Бетон класса В15		0,51м³

Спецификация элементов к схемам расположения плит перекрытия канала и плит перекрытия

Марка, поз	Обозначение	Наименование	Кол.	Масса ед.кг	Прим.
		Схема расположения			
		плит перекрытия			
		канала			
Пм1	КЖ-27	Плита Пм1	1		
Пм2	КЖ-27	" Пм2	1		
П2	ПК-01-88	Плита ПЖ2	4	88	
		Схема расположения			
		плит покрытия			
П1	1.465I-7/88вып.1	Плита 2ПГ6-1АтIVТ	8	1500	
МС23	2.430-20 Вып.4	Изделие соединительное			
		МС23	14	10,74	

Схема расположения плит покрытия

Ведомость деталей

Поз.	Эскиз
6	1200 (70 — 70)

Ведомость расхода стали на элемент, кг

Марка элемента	Арматурные изделия					Закладные изделия								Общий расход
	Арматура класса				Всего	Прокат марки				Ар-ра класса			Всего	
	А-I ГОСТ 5781-82		А-III ГОСТ 5781-82			ВСт3 ГОСТ 8509-86				А-III ГОСТ 5781-82				
	ф6	Итого	ф8	Итого			Итого	δ=8	Итого	ф8		Итого		
Пм1	6,0	6,0	17,1	17,1	23,1	33,3	33,3	6,8	6,8	7,6		7,6	47,7	70,8
Пм2	1,9	1,9	4,3	4,3	6,2	16,4	16,4	1,7	1,7	3,2		3,2	21,3	27,5

1-1

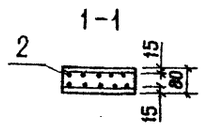

Продолжение

			Пм2		
			Сборочные единицы		
			Изделие закладное		
А4	2	ТП-409-23-63.88 КЖИ-Пм-021	МН2	4,27	м
А4	3	ТП-409-23-63.88 КЖИ-Пм-020	МН1	3	
			Детали		
Б4	4	001-	6А-I, ГОСТ 5781-82	8,5м	1,9кг
			8А-III, ГОСТ 5781-82		
Б4	5	002-	ℓ=4020	2	1,6кг
Б4	6*	-01	ℓ=1340	2	0,53кг
			Материал		
			Бетон класса В15		0,14м³

Привязан:

Инв.№

Взам. инв.№ | Подпись и дата | Инв.№

ГИП	Котляров	
Н.контр.	Абашкина	
Нач.отд	Данкова	
Гл.спец.	Сютина	
Ст.инж.	Барабошкина	
Ст.инж.	Старкова	

ТП 409-23-63.88 КЖ

Дробильно-сортировочная сборно-разборная установка производительностью 200 тыс.м³ щебня в год

Вариант I, II

Стадия: РП | Лист: 27 | Листов:

Электротехнический комплекс. Схемы расположения плит перекрытия канала, плит покрытия и перекрытия

Гипротранспуть

Копировал

Формат А2

gost.e-ecolog.ru