ТИПОВЫЕ ПРОЕКТНЫЕ РЕШЕНИЯ
705-6-108.89

РЕЗЕРВУАРЫ ВЕРТИКАЛЬНЫЕ ДЛЯ НЕАГРЕССИВНЫХ ХИМИЧЕСКИХ ПРОДУКТОВ ОБЪЕМАМИ 50(80.125.200.320.500.800)$м^3$

АЛЬБОМ 3

МП Монтажные приспособления

gost.e-ecolog.ru

© Казахский филиал ЦИТП Госстроя СССР:1980г.

Заказ № 5444 Тираж 200 экз Цена 0-23 ТП 705-6-68 ал 3 Сдано в печать 4 XII

ТИПОВЫЕ ПРОЕКТНЫЕ РЕШЕНИЯ
705-6-08с.89

РЕЗЕРВУАРЫ ВЕРТИКАЛЬНЫЕ ДЛЯ НЕАГРЕССИВНЫХ ХИМИЧЕСКИХ ПРОДУКТОВ ОБЪЕМАМИ 50(80.125.200.320.500.800) $м^3$

АЛЬБОМ 3

ПЕРЕЧЕНЬ АЛЬБОМОВ

Альбом 1	ПЗ	Пояснительная записка
	КМ	Конструкции металлические
Альбом 2	ПМ	Основные положения по производству монтажных работ
Альбом 3	МП	Монтажные приспособления
Альбом 4	С	Сметы

РАЗРАБОТАН
ГИПРОКОКСОМ
ГЛАВНЫЙ ИНЖЕНЕР ИНСТИТУТА А.А.ТАРАКАНОВ
ГЛАВНЫЙ ИНЖЕНЕР ПРОЕКТА В.А. ШКОЛЬНЫЙ

ГИПРОНЕФТЕСПЕЦМОНТАЖОМ
ГЛАВНЫЙ ИНЖЕНЕР ИНСТИТУТА И.С.ГОЛЬДЕНБЕРГ
ГЛАВНЫЙ ИНЖЕНЕР ПРОЕКТА А.Б.РОХИН

УТВЕРЖДЕН И ВВЕДЕН В ДЕЙСТВИЕ МИНИСТЕРСТВОМ МЕТАЛЛУРГИИ СССР ПРИКАЗ ОТ 31.07.89 N-62

Содержание

Обозначение	Наименование	Стр.
П54.03.00.00 СБ	Струбцина для крепления сборочного уголка. Сборочный чертеж	4
П34.03.00.03	Струбцина для крепления обвязочного уголка	4
П34.03.01.00	Корпус	4
П34.03.01.00 СБ	Корпус. Сборочный чертеж	5
П34.03.01.02	Винт	5
П34.03.01.02	Гайка	5
П35.07.00.00 СБ	Ролик отводной для демонтажа монтажной стойки. Сборочный чертеж	6
П35.07.00.00	Ролик отводной для демонтажа монтажной стойки.	6
П35.07.00.04	Щека	6
П351.06.00.00 СБ	Козлы для демонтажа монтажной стойки. Сборочный чертеж	7
П351.06.00.02	Палец	7
П351.06.00.01	Ухо	7
П351.06.00.00	Козлы для демонтажа монтажной стойки	8
П35.52.00.00	Скоба для навешивания блока	8
П35.52.00.00 СБ	Скоба для навешивания блока. Сборочный чертеж	8
П051.05.00.03	Труба	8
П37.03.00.00 СБ	Монтажная стойка. Сборочный чертеж	9
П37.03.02.01	Ребро	9
П37.09.00.00	Стойка монтажная	9
П37.09.01.00 СБ	Стойка верхняя. Сборочный чертеж	10
П37.03.01.00	Стойка верхняя (2 листа)	10
П37.03.02.00 СБ	Стойка нижняя. Сборочный чертеж	11
П37.09.02.02	Опорное кольцо	11
П37.09.02.00	Стойка нижняя	11
П37.09.01.03	Ребро	12
П37.09.01.01	Ребро	12
П37.09.01.07	Фланец	12
П37.09.01.02	Ребро	12
П39.18.00.00 СБ	Лестница для монтажной стойки. Сборочный чертеж	13
П39.18.00.04	Дуга	14
П39.18.00.00	Лестница для монтажной стойки	14
6336.06.00.00 СБ	Лестница. Сборочный чертеж	15
1333.06.00.00	Лестница (4 листа)	15
К5 0240.13.00 СБ	Кронштейн для расчалок. Сборочный чертеж	16
К5 0240.13.00	Кронштейн для расчалок	16
15-1336.03.00.00 СБ	Струбцина. Сборочный чертеж	17
15-1336.03.00.01	Скоба	17
15-1336.03.00.02	Гайка	17
15-1336.03.00.04	Болт	18
15-1336.03.00.03	Винт	18
15-1336.03.00.00	Струбцина	18
П38.05.00.00 СБ	Упор клиновой. Сборочный чертеж	19
П38.05.00.03	Упор клиновой (2 листа)	20
П38.05.00.01	Ось	20
П39.05.00.04	Диафрагма	20
П32.12.00.00 СБ	Замерное устройство. Сборочный чертеж	21
П32.12.00.01	Пластина	21
П32.12.00.00	Замерное устройство	21
П32.12.01.02	Кронштейн	22
П32.12.01.00 СБ	Хомут. Сборочный чертеж	22
П32.12.01.00	Хомут	22
П32.12.01.01	Скоба	22
П32.12.02.00 СБ	Стойка. Сборочный чертеж	23
П32.12.02.00	Стойка	23
П32.12.02.01	Фланец	23
П32.12.02.02	Труба	23
П32.12.03.00 СБ	Ось. Сборочный чертеж	24
П32.12.03.00	Ось	24
П32.12.03.02	Фланец	24
П32.12.03.01	Труба	24
П36.07.00.00 СБ	Приспособление для замыкания вертикального монтажного стыка. Сборочный чертеж	25
П36.07.00.00	Приспособление для замыкания вертикального монтажного стыка (4 листа)	26
П36.07.01.00	Кронштейн	27
П36.07.01.01	Косынка	27
П36.07.01.00 СБ	Кронштейн. Сборочный чертеж	27
П36.07.00.02	Винт	27
П35.07.01.04	Швеллер	28
П36.07.01.02	Швеллер	28
П36.07.01.03	Швеллер	28
П36.07.01.05	Швеллер	28
П36.07.02.00 СБ	Балка. Сборочный чертеж	29
П36.07.02.00	Балка (5 листов)	30
П36.07.02.07	Скоба	31
П36.07.03.00 СБ	Лестница. Сборочный чертеж	31
П36.07.02.06	Гайка	31
П36.07.03.00	Лестница (3 листа)	32
П36.07.02.02	Ловитель	32
П36.07.04.00	Площадка	33
П36.07.04.00 СБ	Площадка. Сборочный чертеж	33
П36.07.04.05	Основание	34
П36.07.02.03	Пластина	34
П36.07.02.01	Кронштейн	34
П36.07.04.06	Основание боковое	34
П36.5.07.00.00 СБ	Приспособление для замыкания вертикального монтажного стыка. Сборочный чертеж	35
П365.07.02.00 СБ	Балка. Сборочный чертеж	36
П365.07.00.00	Приспособление для замыкания вертикального монтажного стыка (2 листа)	37
П365.07.02.00	Балка (2 листа)	37
П365.07.01.00 СБ	Площадка. Сборочный чертеж	38
П365.07.02.07	Винт	39
П365.07.02.00	Уголок	39

Альбом 3

Обозначение	Наименование	Стр.
ПВ65.07.02.06	Гайка	39
ПВ65.07.02.05	Ловитель	39
ПВ65.07.02.09	Уголок	40
ПВ65.07.03.00СБ	Лестница. Сборочный чертеж	40
ПВ65.07.02.11	Уголок	40
ПВ65.07.02.02	Ухо	41
ПВ65.07.07.00	Площадка (2 листа)	41
ПВ65.03.00	Лестница (2 листа)	41
ПВ12.01.00.00	Отвес	42
ПВ12.02.00.00	Поддон	42
К5.0240.36.00.01	Втулка	42
К5.0240.36.01.01	Ребро	43
К5.0240.36.01.02	Уголок	43
К5.0240.36.00.00СБ	Приспособление стяжное Сборочный чертеж	43
К5.0240.36.00.03	Гайка	43
К5.0240.36.00.00	Приспособление стяжное	44
К5.0240.36.00.02	Сухарь	44
К5.0240.36.01.00СБ	Кронштейн. Сборочный чертеж	44
К5.0240.36.01.00	Кронштейн	44
К5.0240.02.00.00СБ	Устройство для раскатки рулонов Сборочный чертеж	45
К5.0240.02.00.00	Устройство для раскатки рулонов	46
К5.0240.02.00.02	Штырь	46
К5.0240.02.02.00	Щека тяговая	46
К5.0240.02.02.01	Ступица	46
К5.0240.02.01.00СБ	Крестовина. Сборочный чертеж	47
К5.0240.02.01.00	Крестовина (2 листа)	48
К5.0240.02.02.02	Ребро	48
К5.0240.02.02.03	Накладка	49
К5.0240.02.02.00СБ	Щека тяговая. Сборочный чертеж	49
К5.0240.11.00.00	Скоба для развертывания рулона	50
К5.0240.11.00.00СБ	Скоба для развертывания рулона. Сборочный чертеж	50
К5.0240.11.00.01	Палец	50
К5.0240.11.01.00	Втулка	51
К5.0240.11.01.02	Кольцо	51
К5.0240.11.01.01	Втулка	51
К5.0240.11.01.00СБ	Втулка. Сборочный чертеж	51
К5.0240.11.02.00	Корпус	52
К5.0240.11.02.00СБ	Корпус. Сборочный чертеж	52
К5.0240.11.02.01	Щека	52
15-1336.07.00.00	Леса Внутренние (2 листа)	53
15-1336.07.00.00СБ	Леса Внутренние Сборочный чертеж	53
15-1336.07.01.00	Кронштейн (2 листа)	54
15-1336.07.01.00СБ	Кронштейн. Сборочный чертеж	54
15-1336.07.01.08	Крюк	53
15-1336.07.01.05	Пластина	55
15-1336.07.01.04	Косынка	55
15-1336.07.01.07	Карман	55
15-1336.07.02.00	Площадка	56

Обозначение	Наименование	Стр.
15-1336.07.02.00СБ	Площадка Сборочный чертеж	56
15-1336.07.02.05	Косынка	56
15-1336.07.02.04	Настил	57
15-1336.07.02.02	Балка обрамляющая	57
15-1336.07.02.01	Балка обрамляющая	57
15-1336.07.02.03	Ребро	57
15-1336.07.03.00	Стойка ограждения	58
15-1336.07.03.00СБ	Стойка ограждения Сборочный чертеж	58
15-1336.04.00.06	Уголок	58
15-1336.04.00.01	Уголок	58
15-1336.04.00.00СБ	Опора монтажная Сборочный чертеж	59
15-1336.04.00.00	Опора монтажная	59

Инв.№ подл. | Подп. и дата | Взам.инв.№ | Инв.№ дубл. | Подп. и дата

Альбом 3

Формат	Зона	Поз.	Обозначение	Наименование	Кол.	Примеч.
				Документация		
А3			ПВ4.03.01.00 СБ	Сборочный чертеж		
				Детали		
Б4		1	ПВ4.03.01.01	Плистина Лист Б-24 ГОСТ 19903-74 Ст.3 ГОСТ 14637-79		
				130×260 мм	1	3.8 кг.
А4		2	ПВ4.03.01.02	Гайка	1	

Инв.№ подл. | Подп. и дата | Взам. инв.№ | Инв.№ дубл. | Подп. и дата

Изм.	Лист	№ докум.	Подп.	Дата
Разраб.		Лунькова		
Пров.		Михеева		
Гл.спец.		Рохин		09.89
Н.контр.		Панова		09.89
Утв.		Кузнецов		

ПВ4.03.01.00

Корпус

Лит.	Лист	Листов
		1

Гипронефтеспецмонтаж г. Москва

Формат	Зона	Поз.	Обозначение	Наименование	Кол.	Примеч.
				Документация		
А3			ПВ4.03.00.00 СБ	Сборочный чертеж		
				Сборочные единицы		
А4		1	ПВ4.03.01.00	Корпус	1	
				Детали		
Б4		2	ПВ4.03.00.01.	Ручка Круг В-18 ГОСТ 2590-71 Ст.3 ГОСТ 535-79		
				L = 180 мм	1	0.4 кг.
А4		3	ПВ4.03.00.02	Винт	1	

Инв.№ подл. | Подп. и дата | Взам. инв.№ | Инв.№ дубл. | Подп. и дата

Изм.	Лист	№ докум.	Подп.	Дата
Разраб.		Лунькова		
Пров.		Михеева		
Гл.спец.		Рохин		09.89
Н.контр.		Панова		09.89
Утв.		Кузнецов		

ПВ4.03.00.00

Струбцина для прижима обвязочного уголка

Лит.	Лист	Листов
		1

Гипронефтеспецмонтаж г. Москва

ПВ4.03.00.00СБ

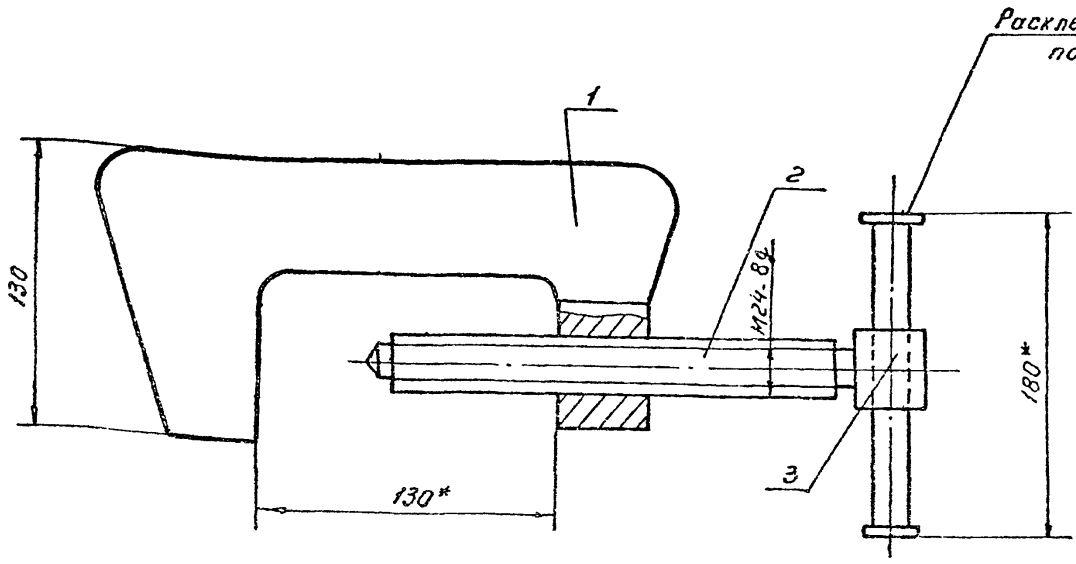

* Размеры для справок.

Инв.№ подл. | Подп. и дата | Взам. инв.№ | Инв.№ дубл. | Подп. и дата

Изм.	Лист	№ докум.	Подп.	Дата
Разраб.		Лунькова		
Пров.		Михеева		
Т.контр.				
Гл.спец.		Рохин		09.89
Н.контр.		Панова		09.89
Утв.		Кузнецов		

4105-6-08с.89

ПВ4.03.00.00СБ

Струбцина для прижима обвязочного уголка Сборочный чертеж

Лит.	Масса	Масштаб
	5.2	1:2
Лист	Листов 1	

Гипронефтеспецмонтаж г. Москва

Альбом 3

ПВ4.03.01.02

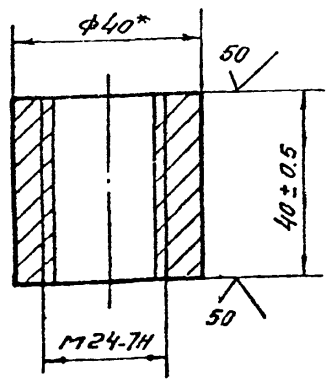

*Размер для справок

Изм.	Лист	№ докум.	Подп.	Дата
Разраб.		Лунькова		
Пров.		Михеева		
Т.контр.				
Гл.спец.		Рохин		09.89
Н.контр.		Панова		09.89
Утв.		Кузнецов		

ПВ 4.03.01.02

Гайка

Лит.	Масса	Масштаб
	0.25	1:1
Лист	Листов 1	

Круг В-40 ГОСТ 2590-71 / Ст.3 ГОСТ 535-79

Гипронефтеспецмонтаж г. Москва

ПВ4.03.00.02

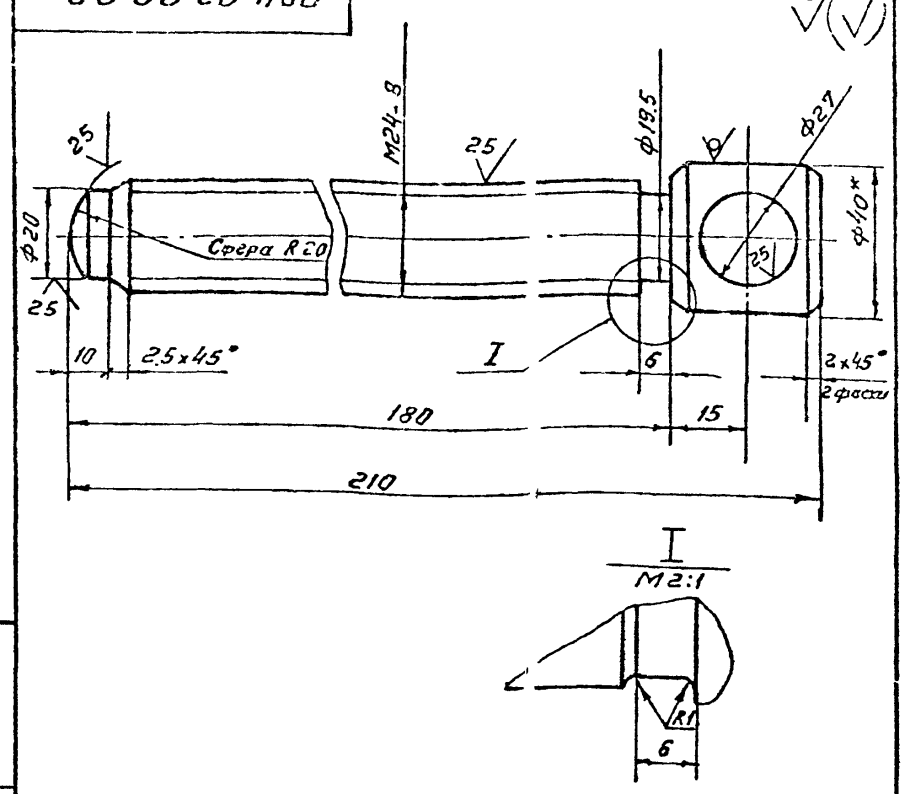

1. H16, h16, ± JT16/2

2* Размер для справок

Изм.	Лист	№ докум.	Подп.	Дата
Разраб.		Лунькова		
Пров.		Михеева		
Т.контр.				
Гл.спец.		Рохин		09.89
Н.контр.		Панова		09.89
Утв.		Кузнецов		

ПВ 4.03.00.02

Винт

Лит.	Масса	Масштаб
	0.8	1:1
Лист	Листов 1	

Круг В-40 ГОСТ 2590-71 / Ст.3 ГОСТ 535-79

Гипронефтеспецмонтаж г. Москва

ПВ4.03.01.00СБ

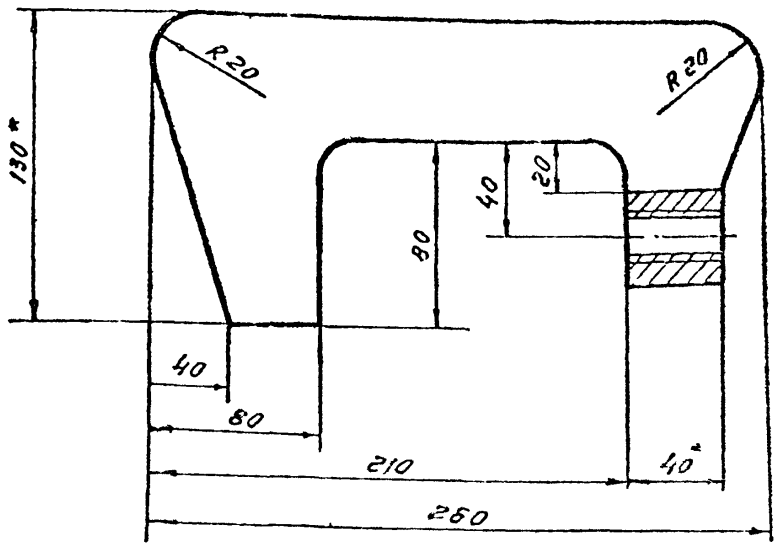

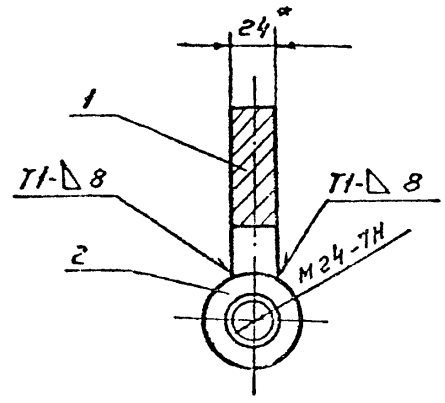

1. Сварные швы по ГОСТ 5264-80. Электроды сварочные типа Э42А ГОСТ 9467-75

2. H16, h16, ± JT16/2

3. Размер для справок

Изм.	Лист	№ докум.	Подп.	Дата
Разраб.		Лунькова		
Пров.		Михеева		
Т.контр.				
Гл.спец.		Рохин		09.89
Н.контр.		Панова		09.89
Утв.		Кузнецов		

Инв.№ подл. | Подп. и дата | Взам.инв.№ | Инв.№ дубл. | Подп. и дата

Альбом 105-8-03с.89

ПВ4.03.01.00СБ

Корпус

Сборочный чертеж

Лит.	Масса	Масштаб
	4.0	1:2
Лист	Листов 1	

Гипронефтеспецмонтаж г. Москва

ПВ5.07.00.04.

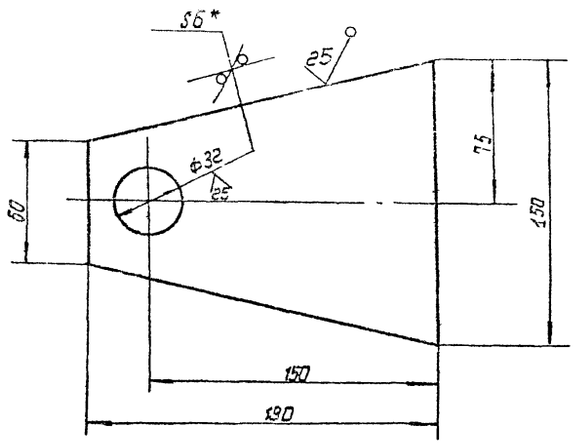

1. h 16; H16; ± IT16/2

2.* Размер для справок.

Изм.	Лист	№ докум.	Подп.	Дата
Разраб.		Лунькова		
Пров.		Михеева		
Т.контр.				
Гл.спец.		Рохин		03.89
Н.контр.		Панова		
Утв.		Кузнецов		

ПВ5.07.00.04.

Щека

Лит.	Масса	Масштаб
	0.75	1:2
Лист	Листов 1	

Лист 5-6. ГОСТ 19903-74
Ст-3 ГОСТ 14637-79

ГИПРОНЕФТЕСПЕЦМОНТАЖ г. Москва

Инв.№ подл. | Подп. и дата | Взам.инв.№ | Инв.№ дубл. | Подп. и дата

Формат	Зона	Поз.	Обозначение	Наименование	Кол.	Примечание
				Документация		
А3			ПВ5.07.00.000СБ	Сборочный чертеж		
				Детали		
Б4		1	ПВ5.07.00.01	Фланец		
				Лист 5-5 ГОСТ 19903-74 Ст.3 ГОСТ 14637-79		
				D=220 мм d=32мм	2	35.4кг
Б4		2	ПВ5.07.00.02	Труба L=50мм	1	
				Труба 133х6 ГОСТ 8732-78 В-10 ГОСТ 8731-8		
Б4		3	ПВ5.07.00.03	Цапфа	2	0.037кг
				d=32мм D=50мм		
				Круг 5-50 ГОСТ 2590-71 Ст.3 ГОСТ 535-79		
				L=4мм		
А4		4	ПВ5.07.00.04	щека	2	
Б4		5	ПВ5.07.00.05	Ось	1	0.7кг
				Круг 5-30 ГОСТ 2590-71 Ст.3 ГОСТ 535-79		
				D=30мм L=130мм		

Изм.	Лист	№ докум.	Подп.	Дата
Разраб.		Лунькова		
Провер.		Михеева		
Гл.спец.		Рохин		03.89
Н.контр.		Панова		
Утв.		Кузнецов		

ПВ5.07.00.00

Ролик отводной для демонтажа монтажной стойки

Лит.	Лист	Листов
		1

ГИПРОНЕФТЕСПЕЦМОНТАЖ г. Москва

Инв.№ подл. | Подп. и дата | Взам.инв.№ | Инв.№ дубл. | Подп. и дата

ПВ5.07.00.00.СБ

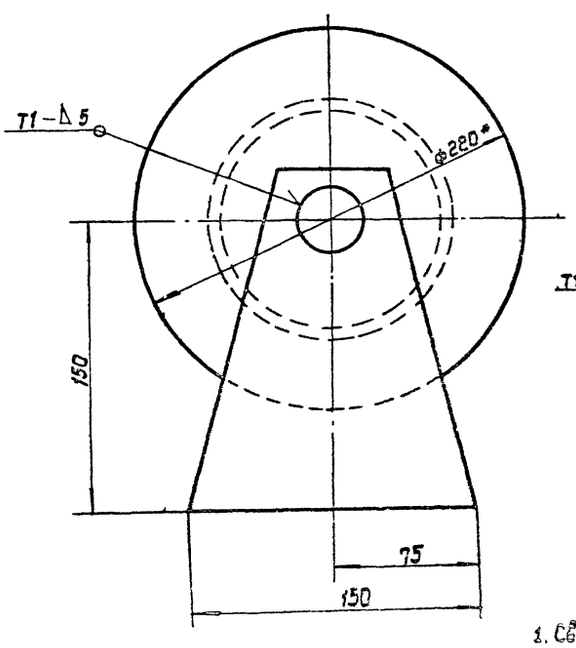

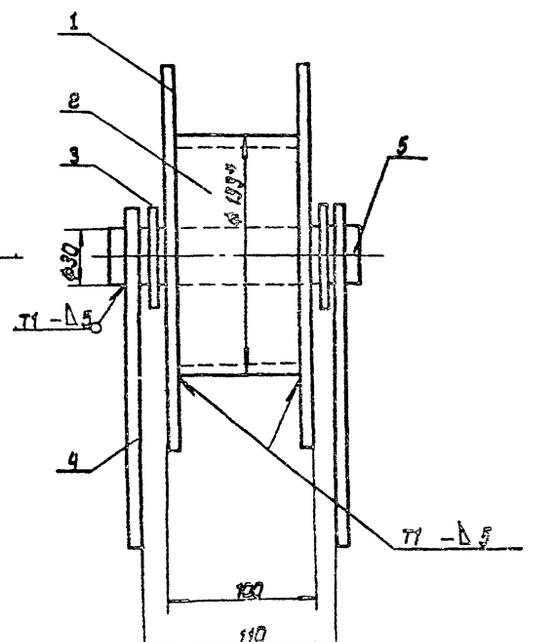

1. Сварные швы по ГОСТ 5264-80. Электроды сварочные типа Э42А ГОСТ 9467-75.
2. h16; H16; ± IT16/2
3. Шероховатость поверхностей реза для дет. Б4 - 50
4.* Размеры для справок.

Изм.	Лист	№ докум.	Подп.	Дата
Разраб.		Лунькова		
Пров.		Михеева		
Т.контр.				
Гл.спец.		Рохин		03.89
Н.контр.		Панова		
Утв.		Кузнецов		

ПВ5.07.00.000СБ

Ролик отводной для демонтажа монтажной стойки

Сборочный чертеж

Лит.	Масса	Масштаб
	7.5	1:2
Лист	Листов 1	

ГИПРОНЕФТЕСПЕЦМОНТАЖ г. Москва

Инв.№ подл. | Подп. и дата | Взам.инв.№ | Инв.№ дубл. | Подп. и дата

Альбом 3

ПВ51.06.00.01

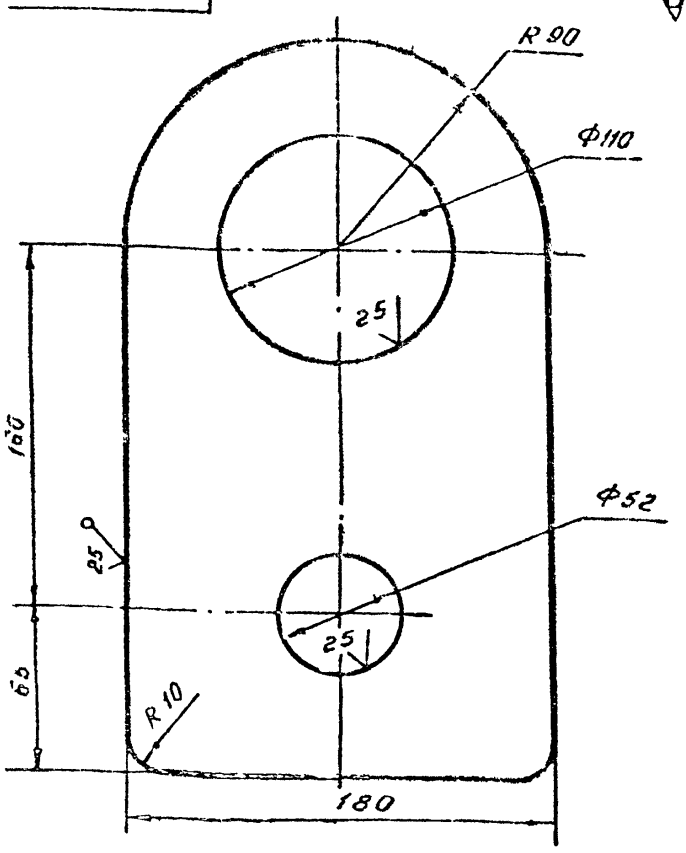

1. Неуказанные предельные отклонения: $h16$; $H16$; $\pm \frac{JT16}{2}$

Изм.	Лист	№ докум.	Подп.	Дата
Разраб.		Лунькова		
Пров.		Мижеева		
Т. контр.				
Гл. спец.		Рохин		09.89
Н. контр.		Панова		
Утв.		Кузнецов		

ПВ51.06.00.01

Ухо

Лит.	Масса	Масштаб
	5.0	1:2
Лист	Листов 1	

Б-18 ГОСТ 19903-74
Лист Ст.3 ГОСТ 14637-79

Гипронефтеспецмонтаж г. Москва

ПВ51.06.00.02

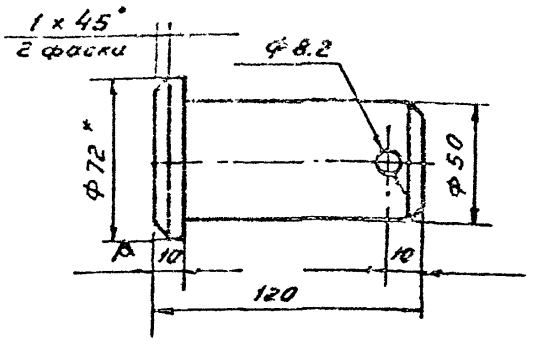

1. $h16$; $K16$; $\pm \frac{JT16}{2}$

2* Размеры для справок

Изм.	Лист	№ докум.	Подп.	Дата
Разраб.		Лунькова		
Пров.		Мижеева		
Т. контр.				
Гл. спец.		Рохин		09.89
Н. контр.		Панова		
Утв.		Кузнецов		

ПВ51.06.00.02

Палец

Лит.	Масса	Масштаб
	1.6	1:2
Лист	Листов 1	

Круг В-72 ГОСТ 2590-71 / Ст.3 ГОСТ 535-79

Гипронефтеспецмонтаж г. Москва

ПВ51.06.00.00.СБ

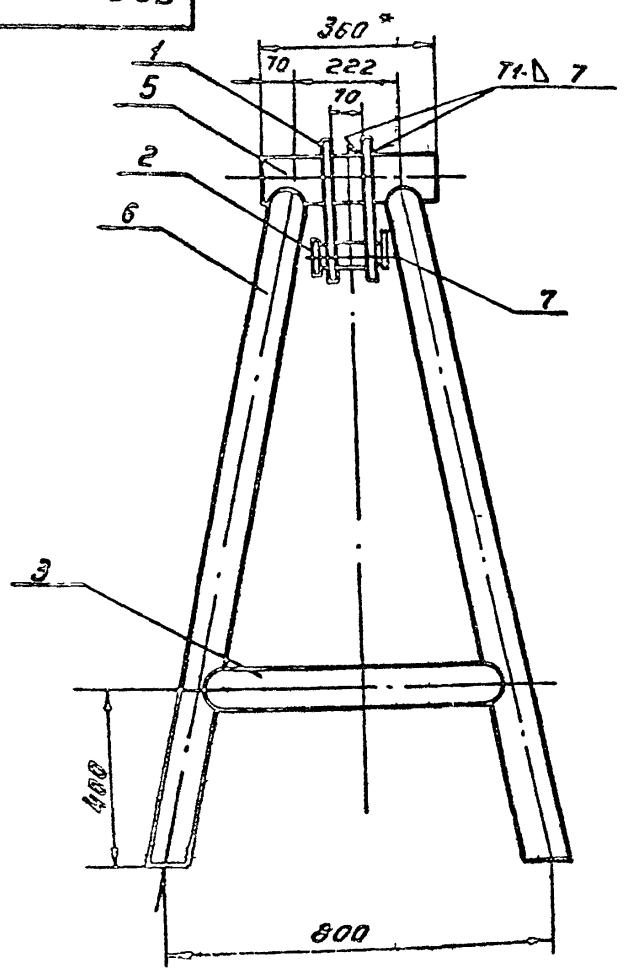

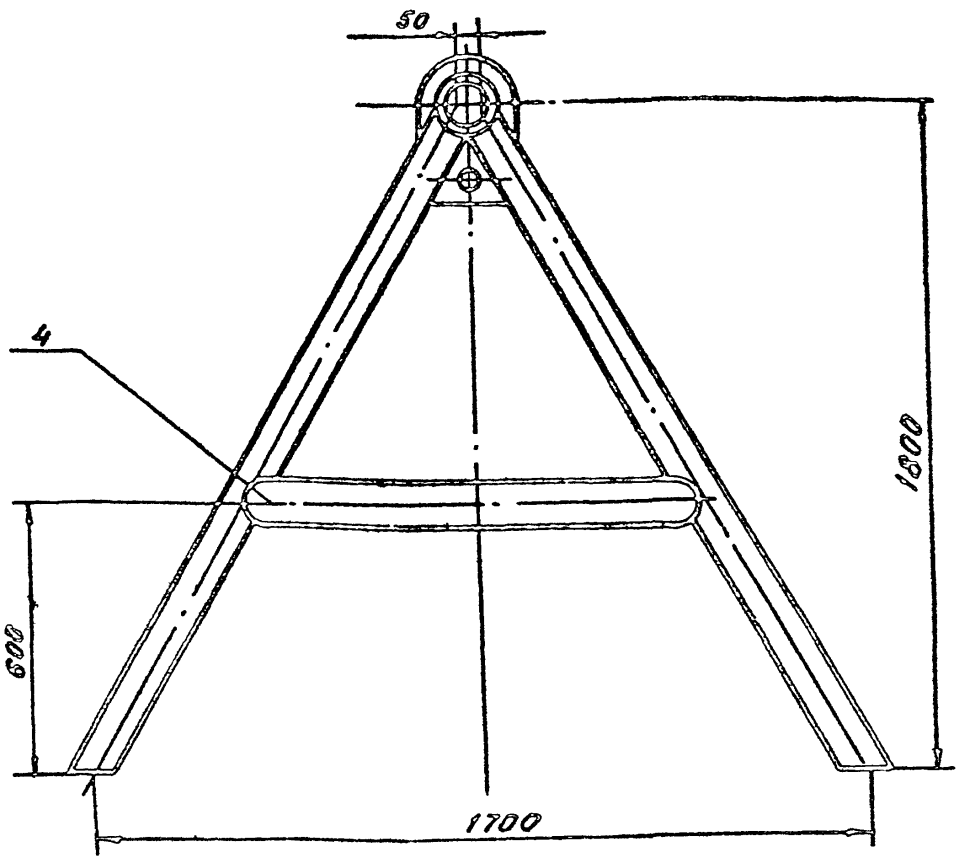

1. Сварные швы по ГОСТ 5264-80 Электроды сварочные типа Э42А ГОСТ 9467-75

2. $h16$; $H16$; $\pm \frac{JT16}{2}$

3. Шероховатость поверхностей реза для деталей Б4 - $\sqrt{25}$

4* Размер для справок.

Изм.	Лист	№ докум.	Подп.	Дата
Разраб.		Лунькова		
Пров.		Мижеева		
Т. контр.				
Гл. спец.		Рохин		09.89
Н. контр.		Панова		
Утв.		Кузнецов		

ПВ51.06.00.00.СБ

Козлы для монтажа монтажной стойки. Сборочный чертеж

Лит.	Масса	Масштаб
	112.6	1:10
Лист	Листов 1	

Гипронефтеспецмонтаж г. Москва

Инв. № подл. | Подп. и дата | Взам. инв. № | Инв. № дубл. | Подп. и дата

ПВ5. 52.00.00. СБ

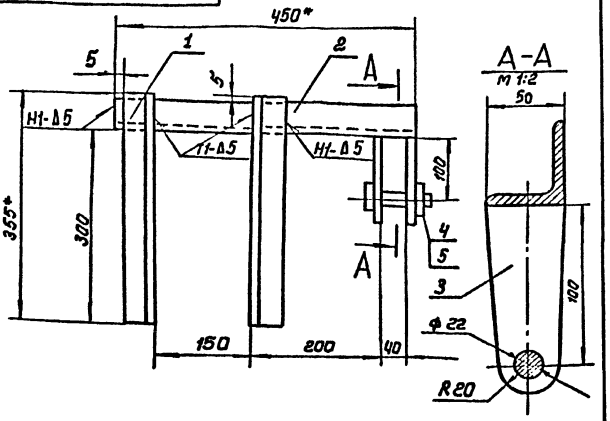

1. Сварные швы по ГОСТ 5264-80.
   Электроды сварочные типа Э42А. ГОСТ 9467-75.
2. h 16; Н16; $\pm \frac{IT16}{2}$
3. Шероховатость поверхностей реза для дет. БЧ- $\frac{25}{V}$.
4. * Размеры для справок.

Изм.	Лист	№ докум.	Подп.	Дата
Разраб.	Лунькова			
Пров.	Михеева			
Т.контр.				
Гл.спец.	Рохин			09.89
Н.контр.	Панова			09.89
Утв.	Кузнецов			

ПВ5. 52.00.00. СБ

Скоба для навешивания блока. Сборочный чертеж

Лит.	Масса	Масштаб
	6.0	1:2
Лист	Листов 1	

ГИПРОНЕФТЕСПЕЦМОНТАЖ г. Москва

Инв.№ подл. | Подп. и дата | Взам. инв.№ | Инв.№ дубл. | Подп. и дата

Формат	Зона	Поз.	Обозначение	Наименование	Кол.	Примечание
				Документация		
А4			ПВ5. 52.00.00. СБ	Сборочный чертеж		
				Детали		
БЧ		1	ПВ5. 52.00.01	Уголок		
				Уголок 50×50×5-В ГОСТ 8509-86 / Ст.3 ГОСТ 535-79		
				L = 355мм	2	1.3кг
БЧ		2	ПВ5.52.00.02	Уголок		
				Уголок 50×50×5-В ГОСТ 8509-86 / Ст.3 ГОСТ 535-79		
				L = 450мм	1	1.7кг
БЧ		3	ПВ5. 52.00.03	Щека		
				Лист 6-В ГОСТ 19903-74 / Ст.3ГОСТ 14637-79		
				50 × 120	2	0.4кг
				Стандартные изделия		
		4		Болт М20×75.58		
				ГОСТ 7798-70	1	
		5		Гайка М20.5		
				ГОСТ 5915-70	1	

Изм.	Лист	№ докум.	Подп.	Дата
Разраб.	Лунькова			
Пров.	Михеева			
Гл.спец.	Рохин			09.89
Н.контр.	Панова			09.89
Утв.	Кузнецов			

ПВ5. 52.00.00

Скоба для навешивания блока

Лит.	Лист	Листов 1
	1	

ГИПРОНЕФТЕСПЕЦМОНТАЖ г. Москва

Инв.№ подл. | Подп. и дата | Взам. инв.№ | Инв.№ дубл. | Подп. и дата

ПВ51.05.00.03

$\sqrt{(\sqrt{})}$

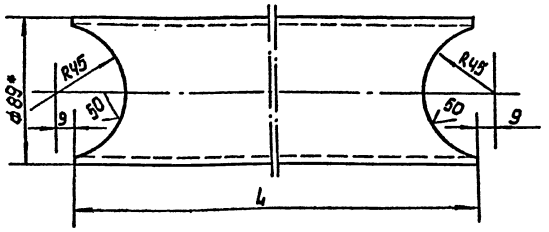

Обозначение	L, мм	Масса, Кг
ПВ 51.05.00.03	650	5.45
ПВ 51.05.00.03-01	1170	9.0

1. h 16; Н16; $\pm \frac{IT16}{2}$
2. * Размер для справок.

Изм.	Лист	№ докум.	Подп.	Дата
Разраб.	Лунькова			
Пров.	Михеева			
Т.контр.				
Гл.спец.	Рохин			09.89
Н.контр.	Панова			09.89
Утв.	Кузнецов			

ПВ 51.05.00.03

Труба

Лит.	Масса	Масштаб
	Ст. табл.	1:2
Лист	Листов 1	

Труба 89×4 ГОСТ 8732-78 / В-10 ГОСТ 8731-87

ГИПРОНЕФТЕСПЕЦМОНТАЖ г. Москва

Инв.№ подл. | Подп. и дата | Взам. инв.№ | Инв.№ дубл. | Подп. и дата

Формат	Зона	Поз.	Обозначение	Наименование	Кол.	Примечание
				Документация		
А3			ПВ 51.05.00.00СБ	Сборочный чертеж		
				Детали		
А4		1	ПВ 51.05.00.01	Ухо	2	
А4		2	ПВ. 51.05.00.02	Палец	1	
А4		3	ПВ. 51.05.00.03	Труба	2	
		4	ПВ 51.05.00.03-01	Труба	2	
БЧ		5	ПВ. 51.05.00.04	Труба		
				Труба 108×7 ГОСТ 8732-78 / В-10 ГОСТ 8731-87		
				L = 360мм	1	3.0кг
БЧ		6	ПВ.51.05.00.05	Стойка		
				Труба 89×4 ГОСТ 8732-78 / В-10 ГОСТ 8731-87		
				L = 2000мм	4	17.0кг
				Стандартные изделия		
		7		Шплинт 8×65		
				ГОСТ 397-79	1	

Изм.	Лист	№ докум.	Подп.	Дата
Разраб.	Лунькова			
Пров.	Михеева			
Гл.спец.	Рохин			09.89
Н.контр.	Панова			09.89
Утв.	Кузнецов			

ПВ 51.05.00.00
705-5-08 с. 89

Козлы для демонтажа монтажной стойки

Лит.	Лист	Листов 1
	1	

ГИПРОНЕФТЕСПЕЦМОНТАЖ г. Москва

Инв.№ подл. | Подп. и дата | Взам. инв.№ | Инв.№ дубл. | Подп. и дата

Альбом 3

Позиция	Кол.	Обозначение	Наименование	Кол.	Примеч.
			Документация		
Л3		ПВ7.09.СО.00СБ	Сборочный чертеж		
			Переменные данные для исполнений ПВ7.09.00.00 см.СБ		
			Сборочные единицы		
Д4	1	ПВ7.09.01.00	Стойка верхняя	1	
Д4	2	ПВ7.09.02.00	Стойка нижняя	1	
			Стандартные изделия		
	3		Гайка М16.4.026 ГОСТ 5915-70	16	
	4		Шпилька М16×100.58.026 ГОСТ 9066-75	16	
			ПВ7.09.00.00-01 см. СБ		
			Сборочные единицы		
Д4	1	ПВ7.09.01.00-01	Стойка верхняя	1	
Д4	2	ПВ7.09.02.00-01	Стойка нижняя	1	
			Стандартные изделия		
	3		Гайка М16.4.026 ГОСТ 5915-70	24	
	4		Шпилька М16×100.58.026 ГОСТ 9066-75	12	

Инв.№ подл. | Подп. и дата | Взам.инв.№ | Инв.№ дубл. | Подп. и дата

Нач.отд.		№ докум.	Подп.	Дата	ПВ7.09.00.00
Разраб.		Лунева			Стойка монтажная
Пров.		Никеева			Лит. Лист Листов 1
Т.контр.					Гипронефтеспецмонтаж г. Москва
Н.контр.		Рохин			
Гл.инж.		Лунева			
Утв.		Кузнецов			

ПВ7.09.02.01

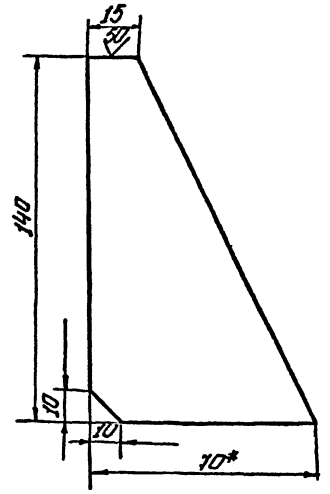

1. H16; h16; $t\frac{17.16}{2}$.
2. * Размер для справок.

Нач.отд.		№ докум.	Подп.	Дата	ПВ7.09.02.01
Разраб.		Лунева			Ребро
Пров.		Никеева			Лит. Масса Масштаб
Т.контр.					Q28 1:5
Н.контр.		Рохин			Лист Листов 1
Гл.инж.		Лунева			Полоса 8×70 ГОСТ 103-76 Ст3 ГОСТ 535-79
Утв.					Гипронефтеспецмонтаж г. Москва

Инв.№ подл. | Подп. и дата | Взам.инв.№ | Инв.№ дубл. | Подп. и дата

ПВ7.09.00.00СБ

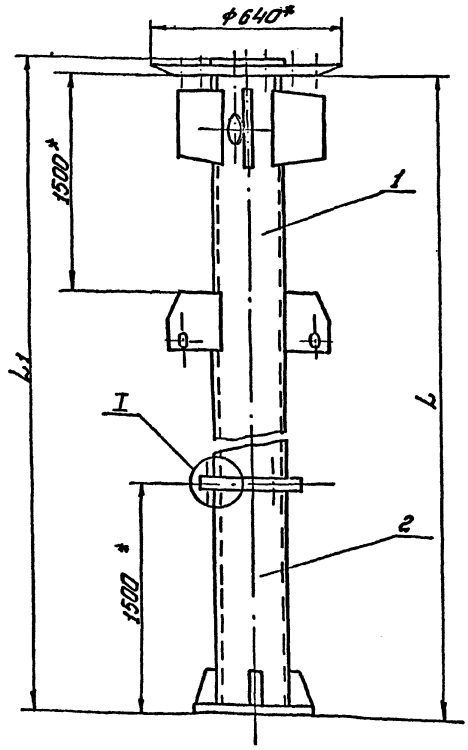

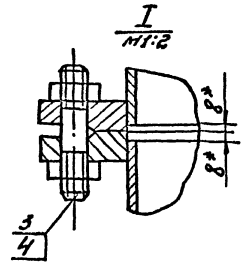

Обозначение	Размеры, мм L	Размеры, мм L1	Масса, кг	Примечание
ПВ7.09.00.00	7985	8025	486	Применяется для емкости 320 м³
ПВ7.09.00.00-01	9500	9540	556	—"— 500,800 м³

1. H16; h16; $t\frac{17.16}{2}$.
2. * Размеры для справок.

Нач.отд.		№ докум.	Подп.	Дата	705-6-08 с. 89 ПВ7.09.00.00СБ
Разраб.		Лунева			Монтажная стойка
Пров.		Никеева			Сборочный чертеж
Т.контр.					Лит. Масса Масштаб
Н.контр.		Рохин			См. табл. 1:20
Гл.инж.		Лунева			Лист Листов 1
Утв.		Кузнецов			Гипронефтеспецмонтаж г. Москва

Инв.№ подл. | Подп. и дата | Взам.инв.№ | Инв.№ дубл. | Подп. и дата

Альбом 3

Формат	Зона	Поз.	Обозначение	Наименование	Кол.	Примеч.
				Документация		
			ПВ7.09.01.00СБ	Сборочный чертеж		
				Детали		
А4		1	ПВ7.09.01.01	Ребро		
				Переменные данные для исполнений		
				ПВ7.09.01.00см.СБ		
				Детали		
А4		2	ПВ7.09.01.02	Ребро	4	
А4		3	ПВ7.09.01.03	Ребро	1	
Б4		4	ПВ7.09.01.04	Труба 76×8 ГОСТ 8732-78 / В10 ГОСТ 8731-87	1	2,5кг
				L=240 мм		
Б4		5	ПВ7.09.01.05	Труба 219×8 ГОСТ 8732-78 / В10 ГОСТ 8731-87	1	343кг
				L=6517 мм		
А4		7	ПВ7.00.01.07	Фланец	1	
				Стандартные изделия		
		6		Фланец 1-200-2,5 ст25	1	
				ГОСТ 12820-80		
				ПВ7.09.01.00-01см.СБ		

Изм.	Лист	№ докум.	Подп.	Дата	ПВ7.09.01.00		
Разраб.		Лунькова			Стойка Верхняя	Лит.	Лист 1	Листов 2
Пров.		Дикеева				Гипронефтеспецмонтаж г. Москва	
Т.спец.		Рахим					
Н.контр.		Попова					
ГИП		Кузнецов					

Инв.№ подл. | Подп. и дата | Взам. инв.№ | Инв.№ дубл. | Подп. и дата

Формат	Зона	Поз.	Обозначение	Наименование	Кол.	Примеч.
				Детали		
А4		2	ПВ7.09.01.02-01	Ребро	4	
А4		3	ПВ7.09.01.03-01	Ребро	1	
Б4		4	ПВ7.09.01.04-01	Труба 76×8 ГОСТ 8732-78 / В10 ГОСТ 8731-87	1	2,7кг
				L=290 мм		
Б4		5	ПВ7.09.01.05-01	Труба 219×8 ГОСТ 8732-78 / В10 ГОСТ 8731-87	1	427кг
				L=8032 мм		
А4		7	ПВ7.09.01.07-01	Фланец	1	
				Стандартные изделия		
		6		Фланец 1-250-2,5 ст25 ГОСТ 12820-80	1	

Изм.	Лист	№ докум.	Подп.	Дата	ПВ7.09.01.00	Лист 2

Инв.№ подл. | Подп. и дата | Взам. инв.№ | Инв.№ дубл. | Подп. и дата

ПВ7.09.01.00СБ

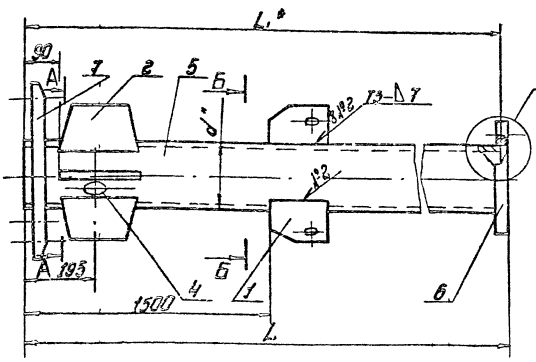

Обозначение	Размеры, мм L	d*	L*	Масса кг	Примечание
ПВ7.09.01.00	6525	Ø219×8	6517	405	Длина стыка 6м, 12% труб длиной 3,2м
ПВ7.09.01.00-01	8040	Ø219×8	8032	492	— " — 30% труб 8м

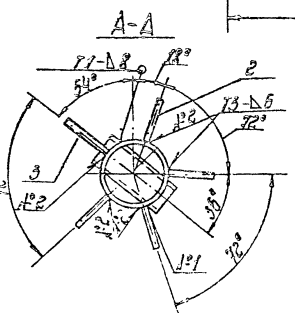

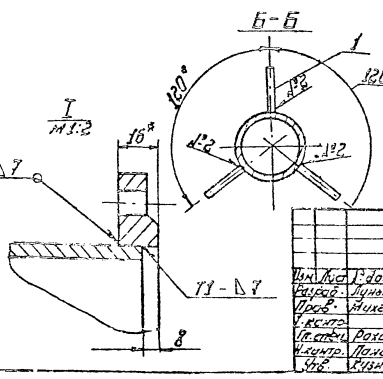

1. Электроды сварочные типа Э42А ГОСТ 9467-75. Сварочные швы выполнять по ГОСТ 5264-80.
2. Н18; h18; ±IT18/2.
3. Шероховатость поверхностей реза для дет. Б4 — Rz 80.
4. Деталь поз. 7 привариать, окончательная сварка производится на монтаже.
5. Размеры для справок.

Изм.	Лист	№ докум.	Подп.	Дата	ПВ7.09.01.00СБ		
Разраб.		Лунькова			Стойка Верхняя	Лит.	Масса	Масштаб
Пров.		Дикеева					См. табл.	1:20
Т.спец.		Рахим			Сборочный чертеж	Лист	Листов 2
Н.контр.		Попова				Гипронефтеспецмонтаж г. Москва	
ГИП		Кузнецов					

Инв.№ подл. | Подп. и дата | Взам. инв.№ | Инв.№ дубл. | Подп. и дата

Альбом 3

Формат	Зона	Поз.	Обозначение	Наименование	Кол.	Примеч.
				Документация		
П3			ПВ7.09.02.00СБ	Сборочный чертеж		
				Детали		
А4		1	ПВ7.09.02.01	Ребро		
				Переменные данные для исполнений		
				ПВ7.09.02.00 см СБ		
				Детали		
А4		2	ПВ7.09.02.02	Опорное кольцо	1	
Б4		3	ПВ7.09.02.03	Труба 219×8 ГОСТ 8732-78 / В10 ГОСТ 8731-87	1	61,5кг
				L=1472 мм		
				Стандартные изделия		
		4		Фланец 1-200-2,5 ст 25		
				ГОСТ 12820-80		
				ПВ7.09.02.00.01 см СБ		
				Детали		
П4		2	ПВ7.09.02.02-01	Опорное кольцо		
Б4		3	ПВ7.09.02.03-01	Труба 273×8 ГОСТ 8732-78 / В10 ГОСТ 8731-87	1	77,0кг
				L=1472 мм		
				Стандартные изделия		
		4		Фланец 1-250-2,5 ст 25	1	
				ГОСТ 12820-80		

Изм.	Лист	№ докум.	Подп.	Дата
Разраб.		Лунькова		
Пров.		Михеева		
Т.спец.		Рохин		09.89
Н.контр.		Панова		09.89
Утв.		Кузнецов		

ПВ7.09.02.00

Стойка нижняя

Лит.	Лист	Листов
		1

Гипронефтеспецмонтаж г. Москва

ПВ7.09.02.02

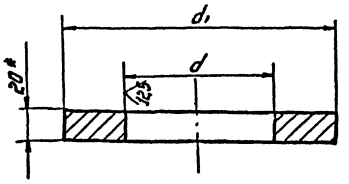

Обозначение	Размеры, мм			Масса, кг
	A	d	d₁	
ПВ7.09.02.02	380	222	350	11,8
ПВ7.09.02.02-01	420	276	420	12,3

1. H16; h16
2. * Размер для справок.

ПВ7.09.02.02

Опорное кольцо

Лит.	Масса	Масштаб
	См. табл.	—

Лист | Листов 1

Полоса 20×8 ГОСТ 103-76 / Ст3 ГОСТ 535-79

Гипронефтеспецмонтаж г. Москва

ПВ7.09.02.00СБ

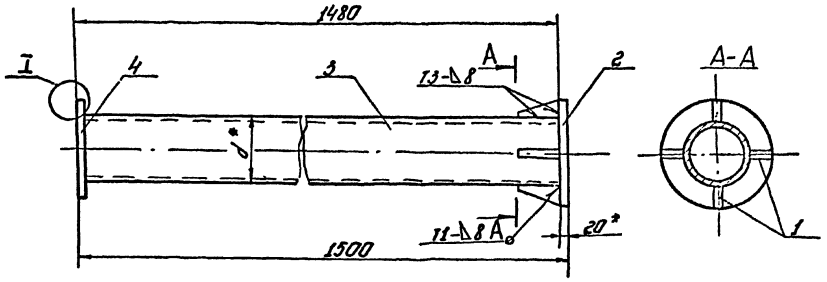

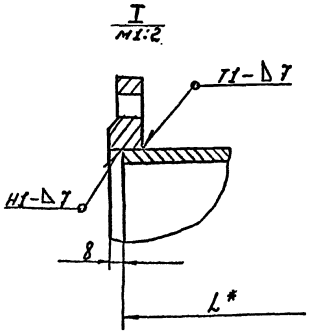

Обозначение	Размеры, мм		Масса, кг	Примечание
	L*	d*		
ПВ7.09.02.00	1472	Тр.219×8	80	Применяется для резерв. ёмк. 320 м³
ПВ7.09.02.00-01	1472	Тр.273×8	96	—"— 500 и 800 м³

1. Электроды сварочные типа Э42А ГОСТ 9467-75. Сварные швы выполнять ГОСТ 5264-80.
2. H16; h16; ±ТТ16/2.
3. Шероховатость поверхностей реза для дет. Б4 25.
4. * Размеры для справок.

ПВ7.09.02.00СБ
705-6-08 с. 89

Стойка нижняя
Сборочный чертеж

Изм.	Лист	№ докум.	Подп.	Дата
Разраб.		Лунькова		
Пров.		Михеева		
Т.контр.				
Т.спец.		Рохин		
Н.контр.		Панова		
Утв.		Кузнецов		

Лит.	Масса	Масштаб
	См. табл.	1:20

Лист | Листов 1

Гипронефтеспецмонтаж г. Москва

ТП 8191/3 Л 12

Альбом 3

ПВ7.09.01.07

А(V)

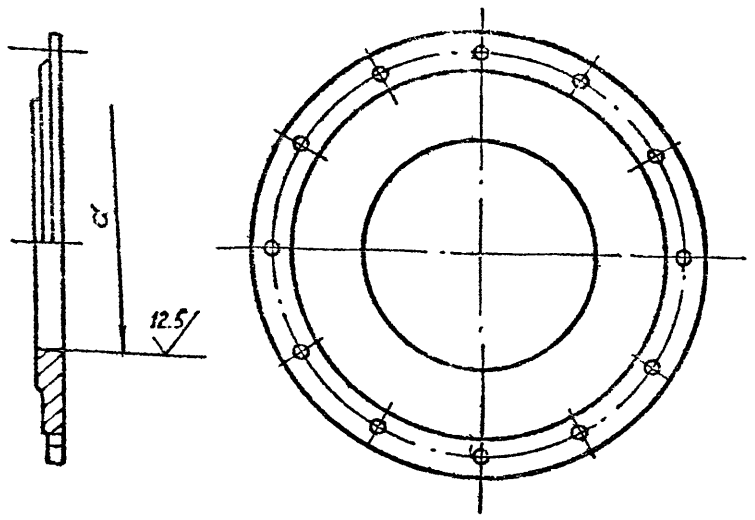

Обозначение	d мм.	Масса кг.
ПВ7.09.01.07	ф222	44
ПВ7.09.01.07.01	ф276	42

Изм.	Лист	№ докум.	Подп.	Дата
Разраб.	Лунькова			
Пров.	Михеева			
Т. контр.				
Гл. спец.	Рахин			09.89
Н. контр.	Панова			09.89
Утв.	Кузнецов			

ПВ7. 09.01.07

Фланец

Лит.	Масса	Масштаб
	см. табл.	—
Лист	Листов 1	

Заглушка 500×10 ГОСТ 17379-83

Гипронефтеспецмонтаж г. Москва

ПВ7.09.01.01

А(V)

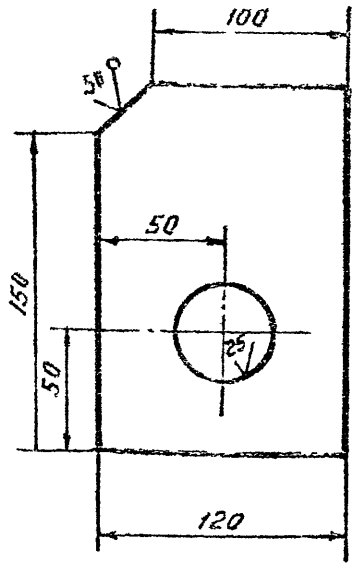

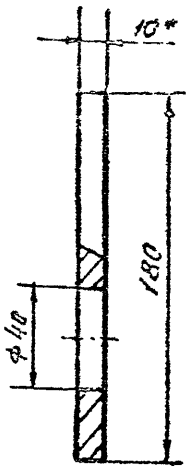

1. $h16; H16; \pm \frac{JT16}{2}$

2* Размер для справок.

Изм.	Лист	№ докум.	Подп.	Дата
Разраб.	Лунькова			
Пров.	Михеева			
Т. контр.				
Гл. спец.	Рахин			09.89
Н. контр.	Панова			09.89
Утв.	Кузнецов			

ПВ7.09.01.01

Ребро

Лит.	Масса	Масштаб
	1.0	1:2
Лист	Листов 1	

Полоса $\frac{10 \times 120 \text{ ГОСТ } 103\text{-}76}{\text{Ст.3 ГОСТ } 535\text{-}79}$

Гипронефтеспецмонтаж г. Москва

ПВ7.09.01.02

А(V)

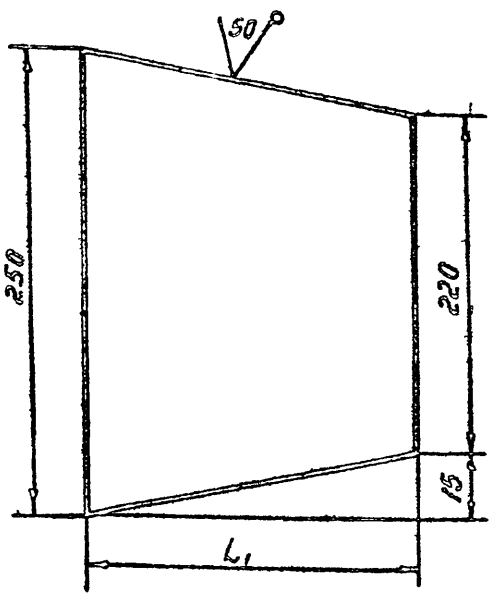

Обозначение	L, мм	Масса кг.
ПВ7.09.01.02	148	1.5
ПВ7.09.01.02.01.	121	1.3

Неуказанные предельные отклонения размеров : h16.

Изм.	Лист	№ докум.	Подп.	Дата
Разраб.	Лунькова			
Пров.	Михеева			
Т. контр.				
Гл. спец.	Рахин			09.89
Н. контр.	Панова			09.89
Утв.	Кузнецов			

ПВ7. 09. 01. 02

Ребро

Лит.	Масса	Масштаб
	см. табл.	—
Лист	Листов 1	

Полоса $\frac{8 \times 250 \text{ ГОСТ } 103\text{-}76}{\text{Ст.3 ГОСТ } 535\text{-}79}$

Гипронефтеспецмонтаж г. Москва

ПВ7.09.01.03

А(V)

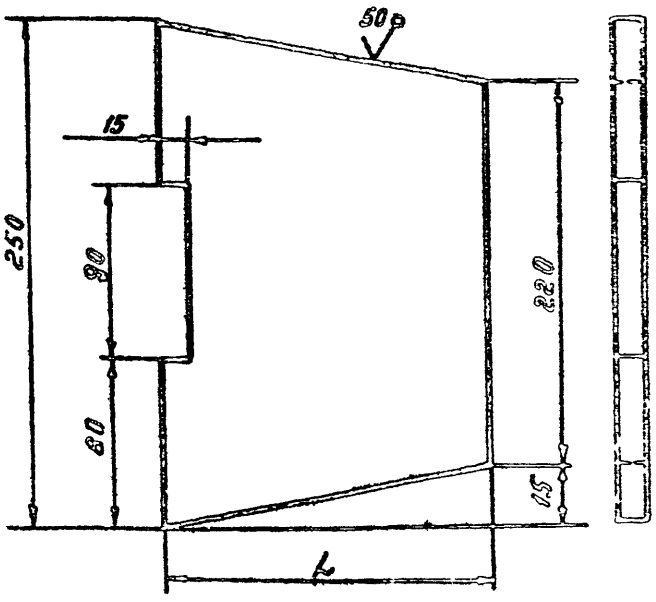

Обозначение	L, мм.	Масса, кг.
ПВ7.09.01.03	148	1.4
ПВ7.09.01.03.01	121	1.7

Неуказанные предельные отклонения размеров h16.

Изм.	Лист	№ докум.	Подп.	Дата
Разраб.	Лунькова			
Пров.	Михеева			
Т. контр.				
Гл. спец.	Рахин			09.89
Н. контр.	Панова			09.89
Утв.	Кузнецов			

705-6-08п.89

ПВ7. 09. 01. 03

Ребро

Лит.	Масса	Масштаб
	см. табл.	—
Лист	Листов 1	

Полоса $\frac{8 \times 250 \text{ ГОСТ } 103\text{-}76}{\text{Ст.3 ГОСТ } 535\text{-}79}$

Гипронефтеспецмонтаж г. Москва

Инв. № подл. | Подп. и дата | Взам. инв. № | Инв. № дубл. | Подп. и дата

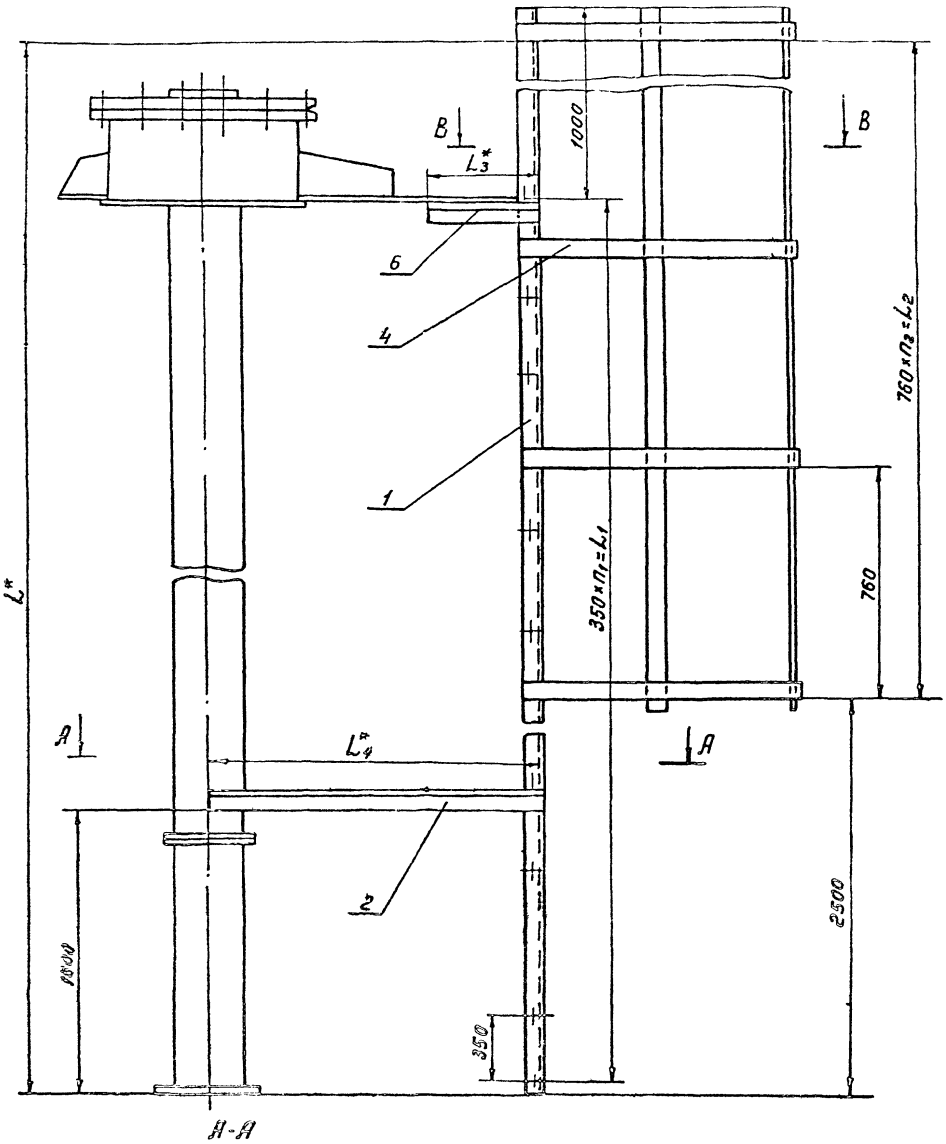

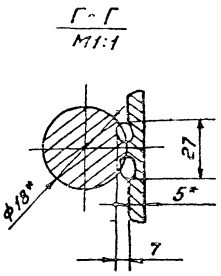

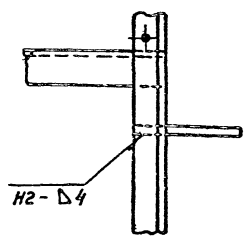

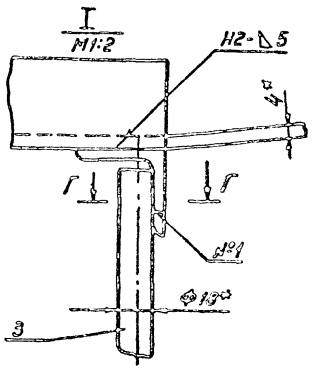

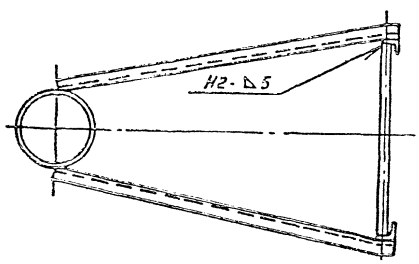

Обозначение	Размеры, мм					n_3	n_1	Масса, кг	Примечание
	L^*	L_1	L_2	L_3^*	L_4^*				
ПВ 9.13.00.00	8680	7350	6080	240	850	8	21	143.7	Емкость 320 л
ПВ 9.13.00.00.01	10200	9100	7800	250	955	10	25	203	-"- 800 л

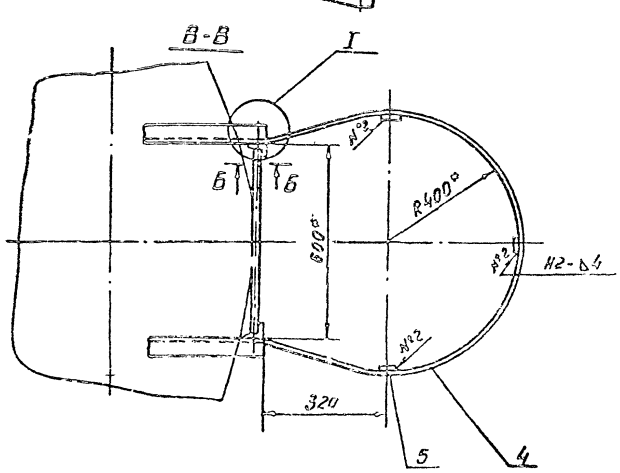

1. Электроды сварочные типа Э42А ГОСТ 9467-75
Сварочные швы выполнять по ГОСТ 5264-80.
Шов №1 сварка ручная электродуговая.

2. h 16; H 16; $\pm \frac{JT16}{2}$.

3 Шероховатость поверхностей реза для дет Б4 $\sqrt{80}$

4* Размеры для справок.

						ТУ5-Б-Осс-85 ПВ9.13.00.00.СБ	
Изм.	Лист	№ докум.	Подп.	Дата			
Разраб.		Лукьянова			Лестница для монтажной стойки Сборочный чертеж	Лит.	Масса	Масштаб
Пров.		Милеева						1:10
Т.контр.								
Гл.спец.		Разина				Лист	Листов 1	
Н.контр.		Панова						
Утв.		Кузнецов				Гипрокаучуктехстроймонтаж г. Москва		

Инв.№ подл. | Подп. и дата | Взам.инв.№ | Инв.№ дубл. | Подп. и дата

Альбом 3

Формат	Зона	Поз.	Обозначение	Наименование	Кол	Примечание
				Документация		
А3			ПВ9.18.00.00.СБ	Сборочный чертеж		
			Переменные	Данные для исполнений		
				ПВ9.18.00.00 Ст.и СБ		
				Детали		
Б4		1	ПВ9.18.00.01.	Уголок 50×50×5-8 ГОСТ 8509-86 / Ст.3 ГОСТ 535-79	2	32,6 кг
				L = 8660 мм		
Б4		2	ПВ9.18.00.02	Уголок 50×50×5-8 ГОСТ 8509-86 / Ст.3 ГОСТ 535-79	2	3.2 кг
				L = 850 мм		
Б4		3	ПВ9.18.00.03	Круг В18 ГОСТ 2590-71 / Ст.3 ГОСТ 535-79	22	4.2 кг
				L = 580 мм		
А4		4	ПВ9.18.00.04	Дуга	9	
Б4		5	ПВ9.18.00.05	Полоса 4×40 ГОСТ 103-76 / Ст.3 ГОСТ 535-79	3	7.8 кг
				L = 6170 мм		
Б4		6	ПВ9.18.00.05	Уголок 50×50×5-8 ГОСТ 8509-86 / Ст.3 ГОСТ 535-79	2	0,9 кг.
				L = 240 мм		
				ПВ9.18.00.00-01 ст. СБ		
				Детали		
Б4		7	ПВ9.18.00.01-01	Уголок 50×50×5-8 ГОСТ 8509-86 / Ст.3 ГОСТ 535-79	2	38,5 кг

Инв. № подл. | Подп. и дата | Взам. инв. № | Инв. № дубл. | Подп. и дата

Изм	Лист	№ докум.	Подп.	Дата
Разраб.	Лунькова			
Пров.	Михеева			
Гл. спец.	Рохин			09.89
Н. контр.	Панова			
Утв.	Кузнецов			

ПВ9.18.00.00.

Лестница для монтажной стойки

Лит.	Лист	Листов
	1	2

ГИПРОНЕФТЕСПЕЦМОНТАЖ г. Москва

Формат	Зона	Поз.	Обозначение	Наименование	Кол	Примечание
				L = 10200		
Б4		2	ПВ9.18.00.02-01	Уголок 50×50×5-8 ГОСТ 8509-86 / Ст.3 ГОСТ 535-79		3,5 кг
				L = 995 мм		
Б4		3	ПВ9.18.00.03.	Круг В-18 ГОСТ 2590-71 / Ст.3 ГОСТ 535-79	27	1,2 кг
				L = 580 мм		
А4		4	ПВ9.18.00.04	Дуга	17	
Б4		5	ПВ9.18.00.05-01	Полоса 4×40 ГОСТ 103-76 / Ст.3 ГОСТ 535-79		9.1 кг
				L = 7710 мм		
Б4		6	ПВ9.18.00.06-01	Уголок 50×50×5-8 ГОСТ 8509-86 / Ст.3 ГОСТ 535-79	2	0,94 кг
				L = 250 мм		

Инв. № подл. | Подп. и дата | Взам. инв. № | Инв. № дубл. | Подп. и дата

Изм	Лист	№ докум	Подп.	Дата

ПВ9.18.00.00.

Лист 2

Формат	Зона	Поз.	Обозначение	Наименование	Кол	Примечание
				Полоса 4×20 ГОСТ 103-76 / Ст.3 ГОСТ 535-79		
Б4		5	1336.ПБ.00.05	L = 7500 мм	3	4.7 кг
Б4		6	1336.ПБ.00.06	L = 1920 мм	10	1.2 кг
Б4		7	1336.ПБ.00.07	Круг		
				Круг В-18 ГОСТ 2590-71 / Ст.3 ГОСТ 535-79		
				L = 580 мм	24	1.1 кг
				1336.ПБ.00.00-05.ст СБ		
				Детали		
Б4		4	1336.ПБ.00.04	Уголок		
				Уголок 40×40×4-8 ГОСТ 8509-86 / Ст.3 ГОСТ 535-79		
				L = 12500 мм	2	30.3 кг
				Полоса		
				Полоса 4×2 ГОСТ 103-76 / Ст.3 ГОСТ 535-79		
Б4		5	1336.ПБ.00.05	L = 10500 мм	3	6.6 кг
Б4		6	1336.ПБ.00.06	L = 1920 мм	14	1.2 кг
Б4		7	1336.ПБ.00.07	Круг		
				Круг В-18 ГОСТ 2590-71 / Ст.3 ГОСТ 535-79		
				L = 580 мм	33	1.1 кг.

Инв. № подл. | Подп. и дата | Взам. инв. № | Инв. № дубл. | Подп. и дата

Изм	Лист	№ докум.	Подп.	Дата

1336.ПБ.00.00 СБ

Лист 4

ПВ9.18.00.04

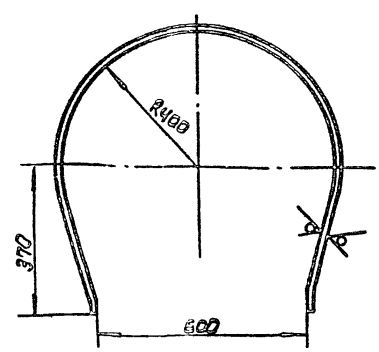

Предельные отклонения размеров по $\pm \frac{IT16}{2}$

705-5-00.89.

ПВ9.18.00.04

Изм	Лист	№ докум.	Подп.	Дата
Разраб.	Лунькова			
Пров.	Михеева			
Т. контр.				
Гл. спец.	Рохин			09.89
Н. контр.	Панова			
Утв.	Кузнецов			

Дуга

Полоса 4×40 ГОСТ 103-76 / Ст.3 ГОСТ 535-79

Лит.	Масса	Масштаб
	2.7.	1:10

Лист | Листов 4

ГИПРОНЕФТЕСПЕЦМОНТАЖ г. Москва

Альбом 3

Формат	Зона	Поз.	Обозначение	Наименование	Кол.	Примечание
				1336.ПБ.00.00-01 см СБ		
				Детали		
Б4		4	1336.ПБ.00.04	Уголок		
				Уголок 40×40×4-Б ГОСТ 8509-86 / Ст3 ГОСТ 535-79		
				L = 5000 мм	2	12,1 кг
				Полоса		
				Полоса 4×20 ГОСТ 103-76 / Ст.3 ГОСТ 535-79		
Б4		5	1336.ПБ.00.05	L = 3000 мм	3	1,9 кг
Б4		6	1336.ПБ.00.06	L = 1920 мм	4	1,2 кг
Б4		7	1336.ПБ.00.07	Круг		
				Круг В 18 ГОСТ 2590-71 / Ст3 ГОСТ 535-79		
				L = 580 мм	12	1,1
				1336.ПБ.00.00.02 см СБ		
				Детали		
Б4		4	1336.ПБ.00.04	Уголок		
				Уголок 40×40×4-Б ГОСТ 8509-86 / Ст3 ГОСТ 535-79		
				L = 5750 мм	2	14,0 кг
				Полоса		
				Полоса 4×20 ГОСТ 103-76 / Ст3 ГОСТ 535-79		
Б4		5	1336.ПБ.00.05	L = 3750 мм	3	2,4 кг
Б4		6	1336.ПБ.00.06	L = 1920 мм	5	1,2 кг
Б4		7	1336.ПБ.00.07	Круг		
				Круг В 18 ГОСТ 2590-71 / Ст3 ГОСТ 535-79		
				L = 580 мм	13	1,1 кг

Изм. | Лист | № докум. | Подп. | Дата — 1336.ПБ.00.00 — Лист 2

Формат	Зона	Поз.	Обозначение	Наименование	Кол.	Примечание
				Документация		
А3			1336.ПБ.00.00	Сборочный чертеж		
				Детали		
				Уголок		
				Уголок 40×40×4-Б ГОСТ 8509-86 / Ст3 ГОСТ 535-79		
Б4		1	1336.ПБ.00.01	L = 250 мм	2	0,6 кг
Б4		2	1336.ПБ.00.02	L = 300 мм	2	0,7 кг
Б4		3	1336.ПБ.00.03	L = 180 мм	2	0,4 кг
			Переменные данные	для исполнений		
				1336.ПБ.00.00 см СБ		
				Детали		
Б4		4	1336.ПБ.00.04	Уголок		
				Уголок 40×40×4-Б ГОСТ 8509-86 / Ст3 ГОСТ 535-79		
				L = 3500 мм	2	8,5 кг
				Полоса		
				Полоса 4×20 ГОСТ 103-76 / Ст3 ГОСТ 535-79		
Б4		5	1336.ПБ.00.05	L = 1500 мм	3	0,9 кг
Б4		6	1336.ПБ.00.06	L = 1920 мм	2	1,2 кг
Б4		7	1336.ПБ.00.07	Круг		
				Круг В 18 ГОСТ 2590-71 / Ст3 ГОСТ 535-79		
				L = 580 мм	7	1,1 кг

Изм. | Лист | № докум. | Подп. | Дата — 1336.ПБ.00.00

Разраб. Лунькова; Пров. Михеева; Гр.спец. Рохин; Н.контр. Панова; Утв. Кузнецов

Лестница — Лит. 1 — Лист 4 — Листов 4 — Гипронефтеспецмонтаж г. Москва

1336.ПБ.00.00СБ

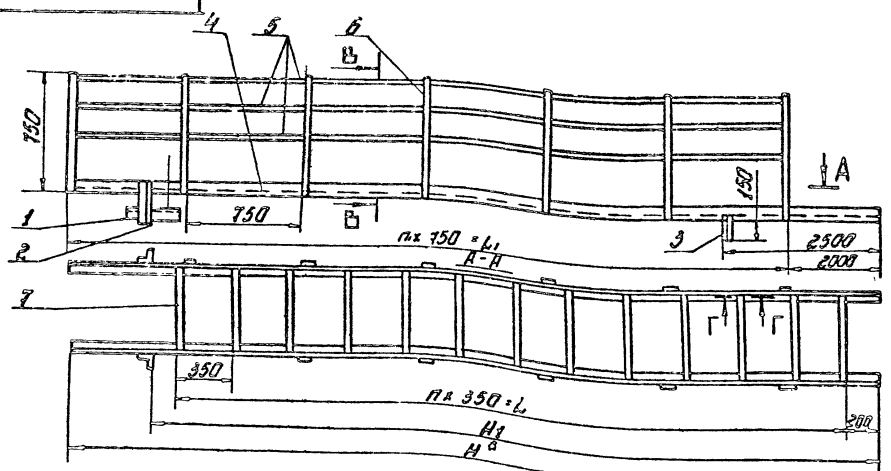

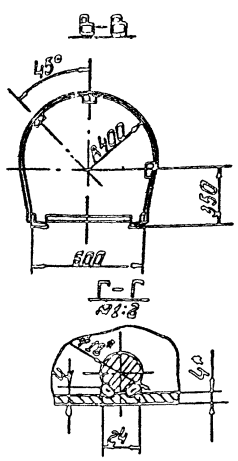

Обозначение	Размеры, мм L	L1	H*	H1	n	n1	Масса, кг
1336.ПБ.00.00	2450	1500	3500	2980	7	2	33,2
1336.ПБ.00.00-01	4800	3000	5000	4470	12	4	51,3
1336.ПБ.00.00-02	4900	3750	5750	5210	13	5	58,9
1336.ПБ.00.00-03	5600	4500	6500	5960	16	6	68
1336.ПБ.00.00.04	7000	6000	8000	7450	20	8	85,2
1336.ПБ.00.00-05	8400	7500	9500	8940	24	10	101,7
1336.ПБ.00.00-06	11550	10500	12500	11920	33	14	136,9

1. Неуказанные швы сварных соединений Н1-Б4 по контуру прилегания деталей. Сварка ручная электродуговая по ГОСТ 5264-80. Электроды сварочные типа Э42А ГОСТ 9467-75.
2. Н16; h16; ± 1/2 16.
3. Шероховатость поверхностей реза для дет. Б4 30.
4. * Размеры для справок.

ТОВ-6-ОВС.89

1336.ПБ.00.00СБ

Изм. | Лист | № докум. | Подп. | Дата — Лестница сварочный чертеж — Лит. | Масса | Масштаб

Разраб. Лунькова; Пров. Михеева; Гр.спец. Рохин; Н.контр. Панова; Утв. Кузнецов

Лист 1 — Листов 1 — Гипронефтеспецмонтаж г. Москва

Альбом 3

Формат	Зона	Поз.	Обозначение	Наименование	Кол.	Примечание
				Документация		
А3			К5.0240.13.00СБ	Сборочный чертеж		
				Детали		
Б4		1	К5.0240.13.01	Пластина		
				Лист Б-18 ГОСТ 19903-74 / Ст3 ГОСТ 14637-79		
				280×360	1	9,5 кг
Б4		2	К5.0240.13.02	Опора		
				Уголок 63×40×4-В ГОСТ 8509-86 / Ст3 ГОСТ 535-79		
				L=50 мм	1	0,16 кг
Б4		3	К5.0240.13.03	Опора		
				Уголок 63×40×4-В ГОСТ 8509-86 / Ст3 ГОСТ 535-79		
				L=250 мм	1	0,8 кг
				Стандартные изделия		
				Скоба СА-2,5 ОСТ 5.2312-79	2	

Изм.	Лист	№ докум.	Подп.	Дата
Разраб.	Лунькова			
Пров.	Михеева			
Гл. спец.	Рохин			
Н. контр.	Панова			
Утв.	Кузнецов			

К5.0240.13.00

Кронштейн для расчалок

Лит.	Лист	Листов
		1

Гипронефтеспецмонтаж г. Москва

Формат	Зона	Поз.	Обозначение	Наименование	Кол.	Примечание
				1336 ПБ.00.00-03 см СБ		
				Детали		
Б4		4	1336 ПБ.00.04	Уголок		
				Уголок 40×40×4-В ГОСТ 8509-86 / Ст.3 ГОСТ 535-79		
				L=6500 мм	2	15,7 кг
				Полоса		
				Полоса 4×20 ГОСТ 103-76 / Ст3 ГОСТ 535-79		
Б4		5	1336 ПБ.00.05	L=4500 мм	3	2,8 кг
Б4		6	1336 ПБ.00.06	L=1920 мм	6	1,2 кг
Б4		7	1336 ПБ.00.07	Круг		
				Круг В-18 ГОСТ 2590-71 / Ст3 ГОСТ 535-79		
				L=580 мм	16	1,1 кг
				1336 ПБ.00.00-05 см СБ		
				Детали		
Б4		4	1336 ПБ.00.04	Уголок		
				Уголок 40×40×4-В ГОСТ 8509-86 / Ст.3 ГОСТ 535-79		
				L=8000 мм	2	19,4 кг
				Полоса		
				Полоса 4×20 ГОСТ 103-76 / Ст3 ГОСТ 535-79		
Б4		5	1336 ПБ.00.05	L=6000 мм	3	3,8 кг
Б4		6	1336 ПБ.00.06	L=1920 мм	8	1,2 кг
Б4		7	1336 ПБ.00.07	Круг		
				Круг В-18 ГОСТ 8590-71 / Ст3 ГОСТ 535-79		
				L=580 мм	20	1,1 кг
				1336 ПБ.00.00-05 см СБ		
				Детали		
Б4		4	1336 ПБ.00.04	Уголок		
				Уголок 40×40×4-В ГОСТ 8509-86 / Ст3 ГОСТ 535-79		
				L=9500 мм	2	22,9 кг
				Полоса		

1336 ПБ.00.00 СБ

Стр. 3

К5.0240.13.00СБ

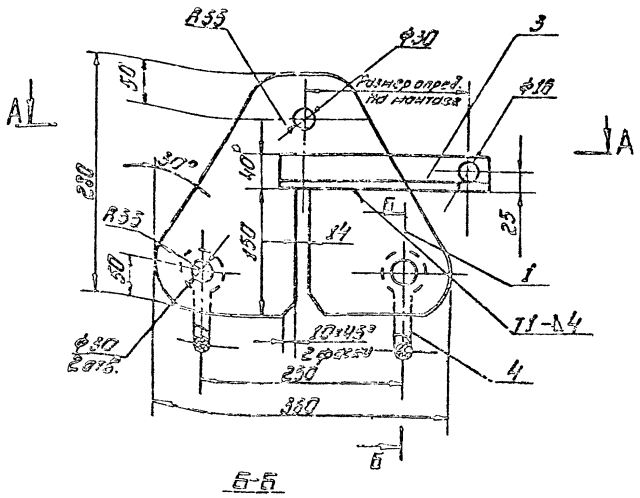

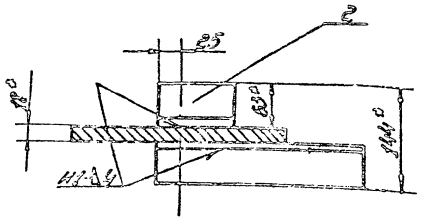

Б-Б

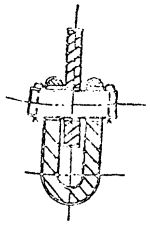

1. Сварные швы по ГОСТ 5264-80.
Электроды типа Э42А ГОСТ 9467-75
2. Н14; h14; ±IT14/2
3. Шероховатость поверхностей реза 50/
4.° Размер для справки.

Изм.	Лист	№ докум.	Подп.	Дата
Разраб.	Лунькова			
Пров.	Михеева			
Гл. спец.	Рохин			
Н. контр.	Панова			
Утв.	Кузнецов			

К5.0240.13.00СБ

Кронштейн для расчалок

Сборочный чертеж

Лит.	Масса	Масштаб
	13,2	1:4

Лист | Листов 1

Гипронефтеспецмонтаж г. Москва

15-1336.03.00.02

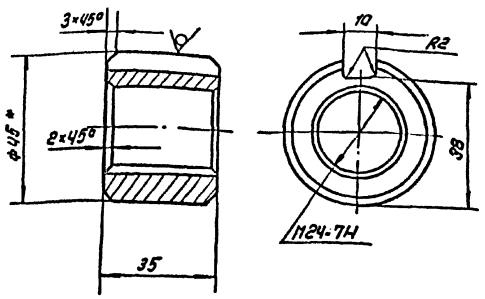

1. * Размер для справок.
2. H14; $\pm \frac{IT16}{2}$

Изм.	Лист	N докум.	Подп.	Дата
Разраб.	Лунькова			
Пров.	Михеева			
Т. контр.				
Гл. спец.	Рохин			
Н. контр.	Панова			
Утв.	Кузнецов			

15-1336.03.00.02

Гайка

Лит.	Масса	Масштаб
	0.31	1:1

Лист | Листов 1

Круг Б-45 ГОСТ 2590-71 / Ст.3 ГОСТ 535-79

ГИПРОНЕФТЕСПЕЦМОНТАЖ г. Москва

15-1336.03.00.01

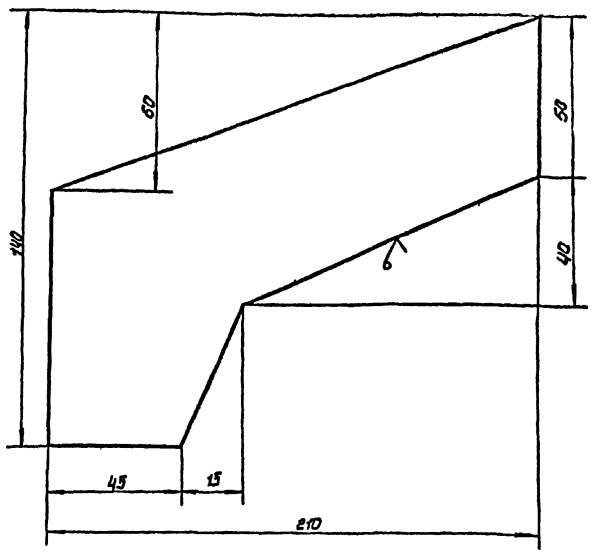

Неуказанные предельные отклонения размеров: $\pm \frac{IT16}{2}$

Изм.	Лист	N докум.	Подп.	Дата
Разраб.	Лунькова			
Пров.	Михеева			
Т. контр.				
Гл. спец.	Рохин			
Н. контр.	Панова			
Утв.	Кузнецов			

15-1336.03.00.01

Скоба

Лит.	Масса	Масштаб
	0.2	1:1

Лист | Листов 1

Лист — Б-8 ГОСТ 19903-74 / Ст.3 ГОСТ 14637-79

ГИПРОНЕФТЕСПЕЦМОНТАЖ г. Москва

15-1336.03.00.00.СБ

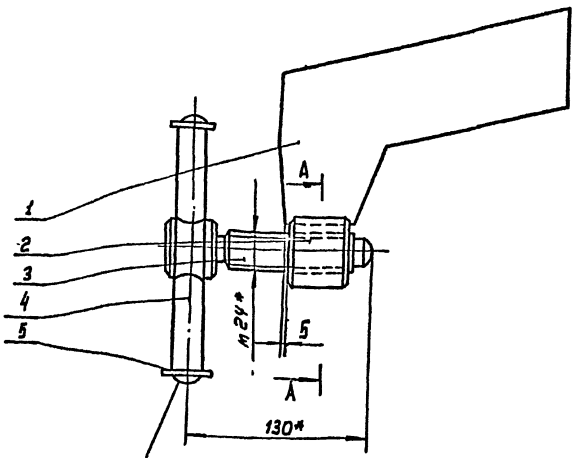

Расклепать с двух сторон

A-A
M 1:1

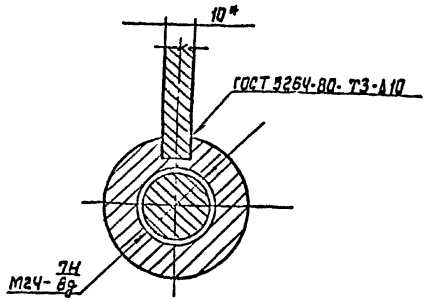

1. * Размеры для справок.
2. $\pm \frac{IT15}{2}$

Изм.	Лист	N докум.	Подп.	Дата
Разраб.	Лунькова			
Пров.	Михеева			
Т. контр.				
Гл. спец.	Рохин			
Н. контр.	Панова			
Утв.	Кузнецов			

705-6-08 с. 89
15-1336.03.00.00.СБ

Стяжка
Сборочный чертеж

Лит.	Масса	Масштаб
	1.8	1:2

Лист | Листов 1

ГИПРОНЕФТЕСПЕЦМОНТАЖ г. Москва

Альбом 3

15-1336.03.00.04

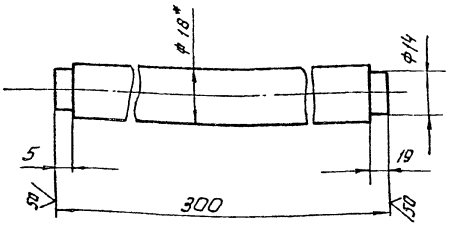

1. *Размер для справок
2. h14, ± $\frac{JT16}{2}$

Изм.	Лист	№ докум.	Подп.	Дата
Разраб.	Михеева			
Пров.	Рохин			
Т.контр.				
Гл.спец.	Рохин			
Н.контр.	Панова			
Утв.	Кузнецов			

15-1336.03.00.04

Вороток

Лит.	Масса	Масштаб
	0,6	1:1

Лист | Листов 1

Круг В-18 ГОСТ 2590-71
Ст.3 ГОСТ 535-79

Гипронефтеспецмонтаж г. Москва

Формат	Зона	Поз.	Обозначение	Наименование	Кол.	Примечание
				Документация		
				Сборочный чертеж		
				Детали		
А4		1	15-1336.03.00.01	Скоба	1	
А4		2	15-1336.03.00.02	Гайка	1	
А3		3	15-1336.03.00.03	Винт	1	
А4		4	15-1336.03.00.04	Вороток	1	
				Стандартные изделия		
		5	15-1336.03.00.05	Шайба 14.02.05 ГОСТ 11371-7[illegible]	2	

Изм.	Лист	№ докум.	Подп.	Дата
Разраб.	Михеева			
Пров.	Рохин			
Гл.спец.	Рохин			
Н.контр.	Панова			
Утв.	Кузнецов			

15-1336.03.00.00

Струбцина

Лит.	Лист	Листов 1
		1

Гипронефтеспецмонтаж г. Москва

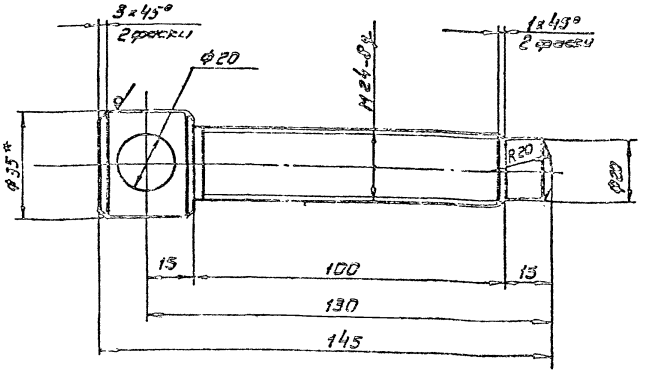

1. * Размер для справок
2. H14, h14, ± $\frac{JT14}{2}$

705-8-06 с.89
15-1336.03.00.03

Изм.	Лист	№ докум.	Подп.	Дата
Разраб.	Лунькова			
Пров.	Михеева			
Т.контр.				
Гл.спец.	Рохин			
Н.контр.	Панова			
Утв.	Кузнецов			

Винт

Лит.	Масса	Масштаб
	0,65	1:1

Лист | Листов 1

Круг В-35 ГОСТ 2590-71
Ст3 ГОСТ 535-79

Гипронефтеспецмонтаж г. Москва

Альбом 3

ПВ8. 05.00.00.СБ.

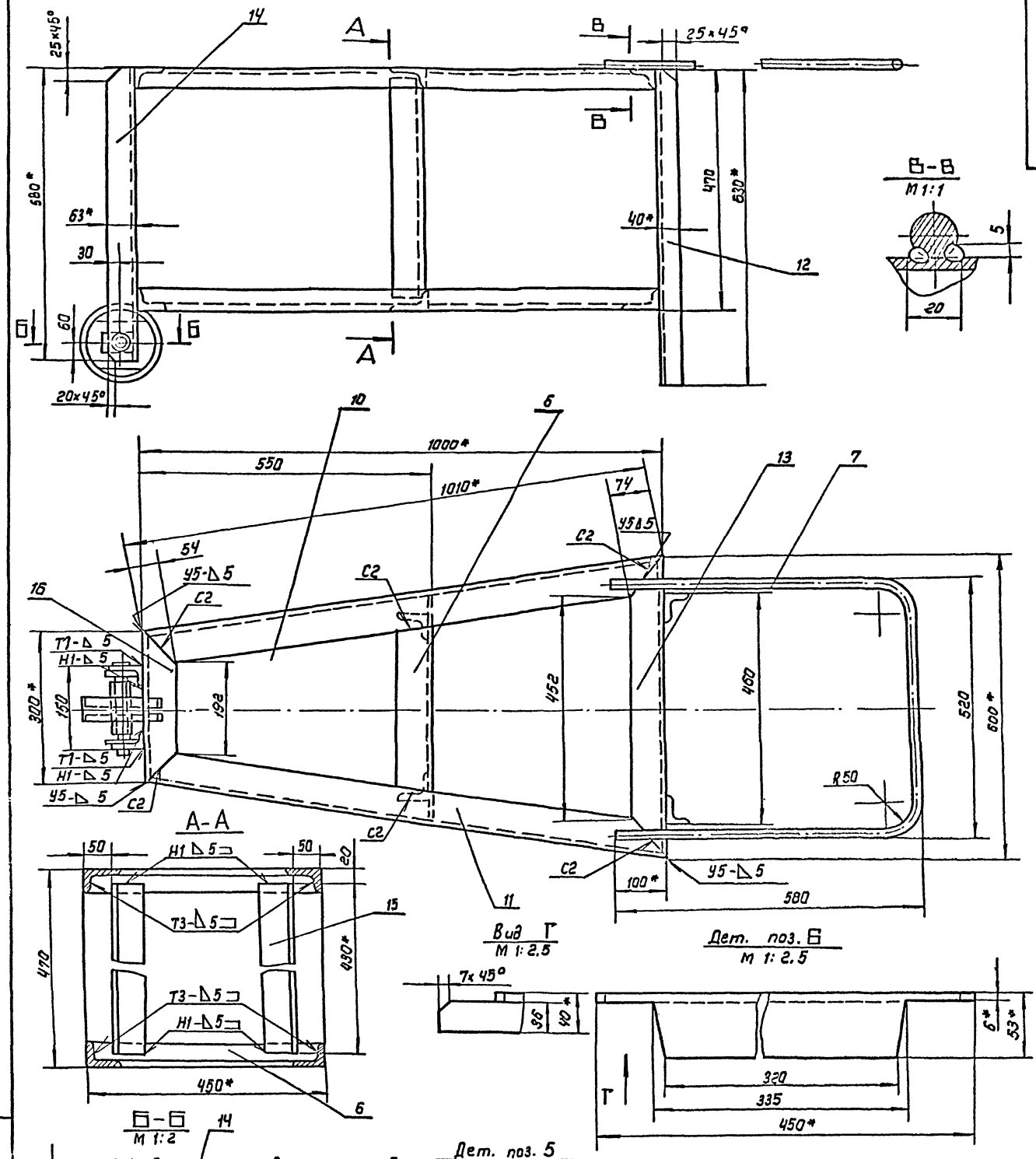

1. Сварные швы по ГОСТ 5264-80. Электроды типа Э42-А ГОСТ 9467-75. Шов № 1, сварка ручная электродуговая.
2. h 16 ; Н 16 ; $\pm \frac{\text{ЭТ16}}{2}$
3. * Размеры для справок.
4. ** Отверстие ф25 в дет. поз. 5 сверлить после сварки.

Изм.	Лист	N докум.	Подп.	Дата
Разраб.		Лунькова		
Провер.		Михеева		
Т. контр.				
Гл. спец.		Рохин		
Н. контр.		Панова		
Утв.		Хузиков		

705-6-08 с. 89

ПВ8. 05.00.00.СБ

Упор клиновой

Сборочный чертеж

Лит.	Масса	Масштаб
	45.5.	1:5

Лист | Листов 1

ГИПРОНЕФТЕСПЕЦМОНТАЖ г. Москва

Инв. № подл. | Подп. и дата | Взам. инв. № | Инв. № дубл. | Подп. и дата

ТП 8191/3 Л. 20

Альбом 3

ПВ 8.05.00.04

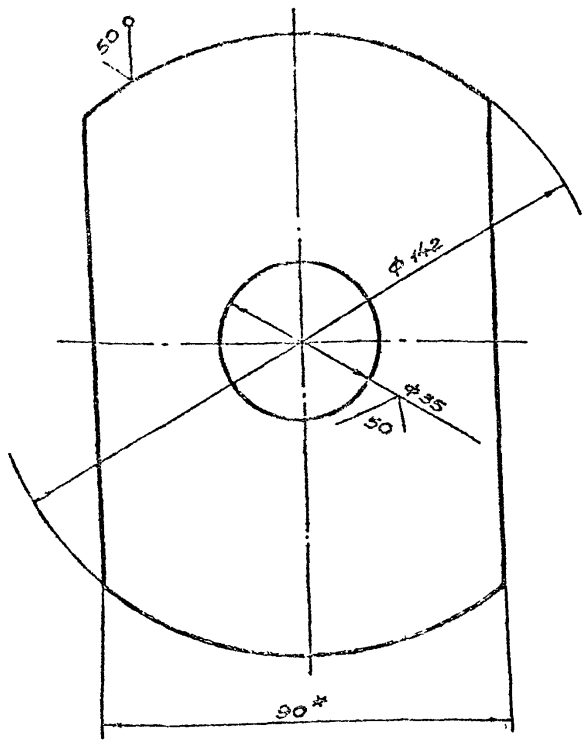

1. H16; h16; ± $\frac{JT16}{2}$.

2. *Размер для справок

Изм.	Лист	№ докум.	Подп.	Дата	ПВ 8.05.00.04	Лит.	Масса	Масштаб
Разраб.	Лунькова			09.89	Диафрагма		0,65	1:1
Пров.	Михеева			09.89		Лист	Листов 1	
Т.контр.								
Гл.спец.	Рохин			09.89	Полоса 8×90 ГОСТ 103-76 / Ст.3 ГОСТ 535-79	Гипронефтеспецмонтаж г. Москва		
Н.контр.	Панова			09.89				
Утв.	Кузнецов							

ПВ 8.05.00.01

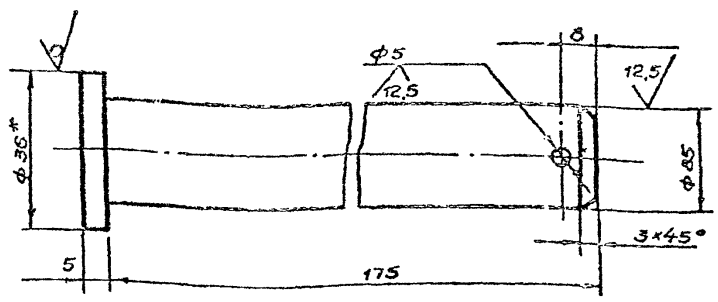

1. H16; h16 ± $\frac{JT16}{2}$

2. *Размер для справок.

Изм.	Лист	№ докум.	Подп.	Дата	ПВ 8.05.00.01	Лит.	Масса	Масштаб
Разраб.	Лунькова			09.89	Ось		0,70	1:1
Пров.	Михеева			09.89		Лист	Листов 1	
Т.контр.								
Гл.спец.	Рохин			09.89	Круг В-36 ГОСТ 2590-71 / Ст.3 ГОСТ 535-79	Гипронефтеспецмонтаж г. Москва		
Н.контр.	Панова			09.89				
Утв.	Кузнецов							

Формат	Зона	Поз.	Обозначение	Наименование	Кол.	Примечание
Б4		11	ПВ8.05.00.09.	Уголок		
				Уголок 63×40×5-В ГОСТ 8510-86 / Ст.3 ГОСТ 535-79		
				L = 1010 мм	2	3,95 кг.
Б4		12	ПВ8.05.00.10	Уголок		
				Уголок 63×40×5-В ГОСТ 8510-86 / Ст.3 ГОСТ 535-79		
				L = 630 мм	2	2,46 кг.
Б4		13	ПВ8.05.00.11	Уголок		
				Уголок 63×40×5-В ГОСТ 8510-86 / Ст.3 ГОСТ 535-79		
				L = 600 мм	2	2,35 кг.
Б4		14	ПВ8.05.00.12	Уголок		
				Уголок 63×40×5-В ГОСТ 8510-86 / Ст.3 ГОСТ 535-79		
				L = 580 мм	2	2,27 кг.
Б4		15	ПВ8.05.00.13	Уголок		
				Уголок 63×40×5В ГОСТ 8510-86 / Ст.3 ГОСТ 535-79		
				L = 430 мм	2	1,68 кг.
Б4		16	ПВ8.05.00.14	Уголок		
				Уголок 63×40×5В ГОСТ 8510-86 / Ст.3 ГОСТ 535-79		
				L = 300 мм	2	1,17 кг.
				Стандартные изделия		
		8		Шайба 25,04,016		
				ГОСТ 11371-78	1	
		9		Шплинт 5×50.002		
				ГОСТ 397-79	1	

ПВ8.05.00.00 — Лист 2

Изм.	Лист	№ докум.	Подп.	Дата

Формат	Зона	Поз.	Обозначение	Наименование	Кол.	Примечание
				Документация		
Б4			ПВ8.05.00.00 СБ	Сборочный чертеж		
				Детали		
А4		1	ПВ8.05.00.01	Ось	1	
Б4		2	ПВ8.06.00.02	Ступица		
				Труба 25×3,2 ГОСТ 3262-75		
				L = 130 мм	1	0,38 кг.
Б4		3	ПВ8.05.00.03	Обод		
				Труба 159×8 ГОСТ 8732-78 / В10 ГОСТ 8731-74		
				L = 50 мм	1	1,50 кг.
А4		4	ПВ8.05.00.04	Диафрагма	1	
Б4		5	ПВ8.05.00.05	Накладка		
				Полоса 8×50 ГОСТ 103-76 / Ст.3 ГОСТ 535-79		
				L = 62 мм	2	0,16 кг.
Б4		6	ПВ8.05.00.06.	Перекладина		
				Уголок 63×40×5-В ГОСТ 8510-86 / Ст.3 ГОСТ 535-79		
				L = 450 мм	2	1,52 кг.
Б4		7	ПВ8.05.00.07	Ручка		
				Круг В-16 ГОСТ 2590-71 / Ст.3 ГОСТ 535-79		
				L = 7600 мм	1	2,50 кг
Б4		10	ПВ8.05.00.08	Уголок L = 1016 мм		
				Уголок 63×40×5-В ГОСТ 8510-86 / Ст.3 ГОСТ 535-79	2	3,95 кг.

705-6-088.89
ПВ8.05.00.00

Изм.	Лист	№ докум.	Подп.	Дата	Упор клиновой	Лит.	Лист	Листов
Разраб.	Лунькова			09.89			1	2
Пров.	Михеева			09.89				
Гл.спец.	Рохин			09.89				
Н.контр.	Панова			09.89				
Утв.	Кузнецов							

Гипронефтеспецмонтаж г. Москва

Альбом 3

Формат	Зона	Поз.	Обозначение	Наименование	Кол.	Приме-чание
				Документация		
А2			ПВ2.12.00.00.СБ	Сборочный чертеж		
				Сборочные единицы		
А4		1	ПВ2.12.01.00	Хомут	1	
А4		2	ПВ2.12.02.00	Стойка	1	
А4		3	ПВ2.12.03.00	Ось	1	
				Детали		
А4		4	ПВ2.12.00.01	Пластина	21	
				Стандартные изделия		
		5		Болт М10×22.58.026 ГОСТ 7798-70	11	
		6		Болт М10×75.58.026 ГОСТ 7798-70	1	
		7		Гайка М10.4.026 ГОСТ 5915-70	12	
		8		Подшипник 211 ГОСТ 8338-75	1	

Подп. и дата | Инв. № дубл. | Взам. инв. № | Инв. № подл. | Подп. и дата

Изм.	Лист	№ докум.	Подп.	Дата
Разраб.	Лунькова			
Пров.	Михеева			
Гл. спец.	Рахин			09.87
Н. контр.	Панова			09.87
Утв.	Кузнецов			

ПВ2.12.00.00

Замерное устройство

Лит.	Лист	Листов
		1

Гипронефтеспецмонтаж г. Москва

ПВ2.12.00.01

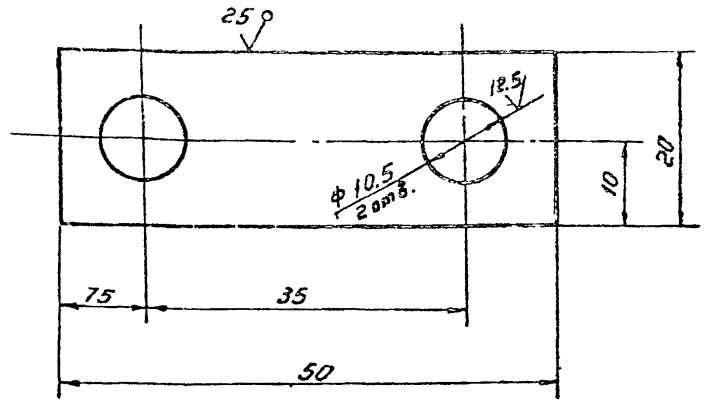

Неуказанные предельные отклонения размеров: H16; h16; $\pm \frac{IT16}{2}$.

Изм.	Лист	№ докум.	Подп.	Дата
Разраб.	Лунькова			
Пров.	Михеева			
Т. контр.				
Гл. спец.	Рахин			09.87
Н. контр.	Панова			09.87
Утв.	Кузнецов			

ПВ2.12.00.01

Пластина

Лит.	Масса	Масштаб
	0.005	2:1
Лист	Листов 1	

Лист Б-3 ГОСТ 19903-74 / Ст.3 ГОСТ 16523-70

Гипронефтеспецмонтаж г. Москва

ПВ2.12.00.00СБ

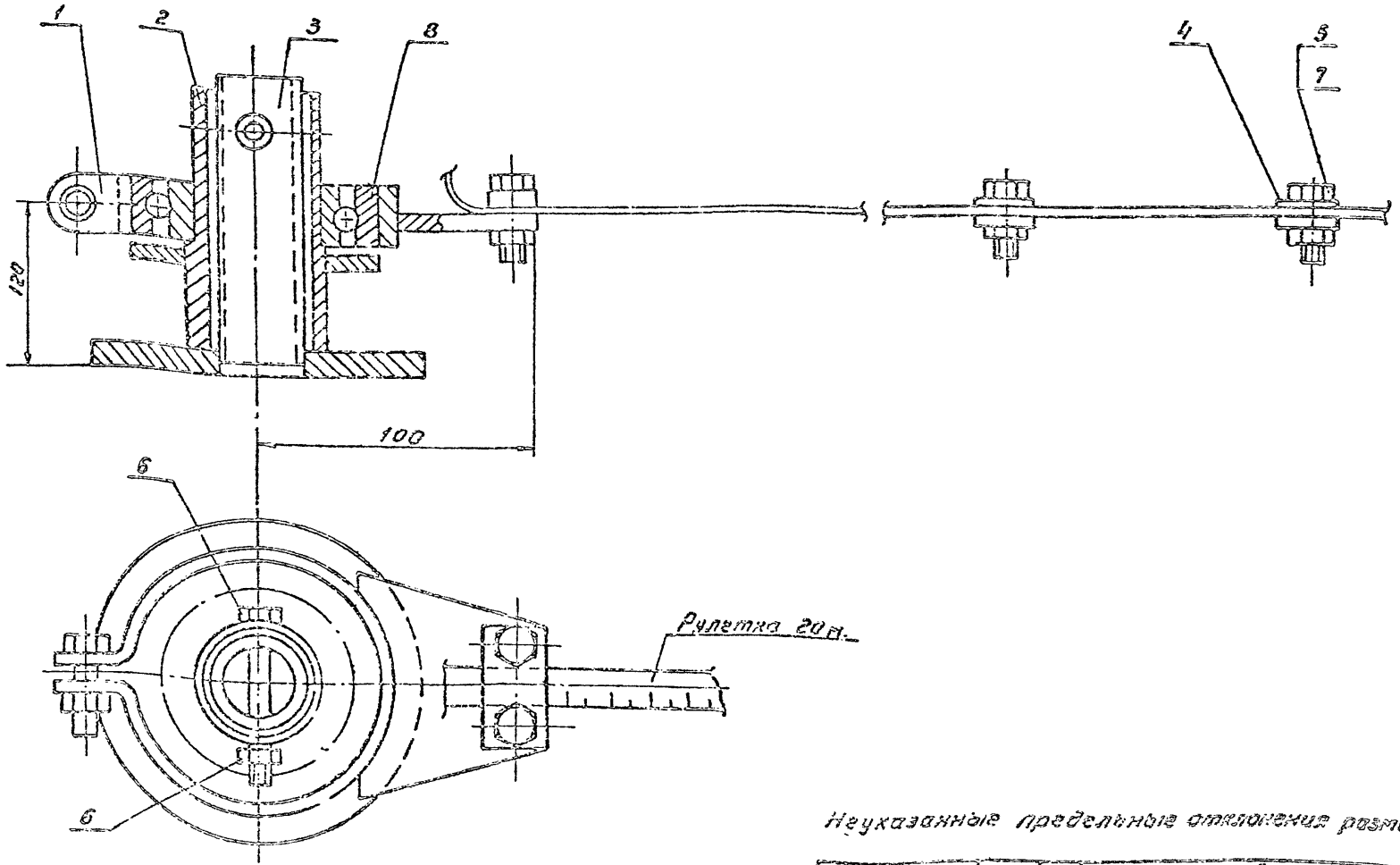

Неуказанные предельные отклонения размеров $\pm \frac{IT16}{2}$.

105-8-05.89

ПВ2.12.00.00СБ

Замерное устройство Сборочный чертеж

Изм.	Лист	№ докум.	Подп.	Дата
Разраб.	Лунькова			
Пров.	Михеева			
Т. контр.				
Гл. спец.	Рахин			09.87
Н. контр.	Панова			09.87
Утв.	Кузнецов			

Лит.	Масса	Масштаб
	5.0	1:2
Лист	Листов	

Гипронефтеспецмонтаж г. Москва

Формат	Зона	Поз.	Обозначение	Наименование	Кол.	Примечание
				Документация		
А4			ПВ2.12.01.00.СБ	Сборочный чертеж		
				Детали		
А4		1	ПВ2.12.01.01	Скоба	1	
А4		2	ПВ2.12.01.02	Кронштейн	1	

Инв.№подл. | Подп. и дата | Взам. инв.№ | Инв.№дубл. | Подп. и дата

Изм.	Лист	№ докум.	Подп.	Дата
Разраб.		Лунькова		
Пров.		Михеева		
Т. контр.				
Гл. спец.		Рохин		09.12
Н. контр.		Панова		12.12
Утв.		Кузнецов		

ПВ2.12.01.00

Хомут

Лит.	Масса	Масштаб
Лист	Листов 1	

Гипронефтеспецмонтаж г. Москва

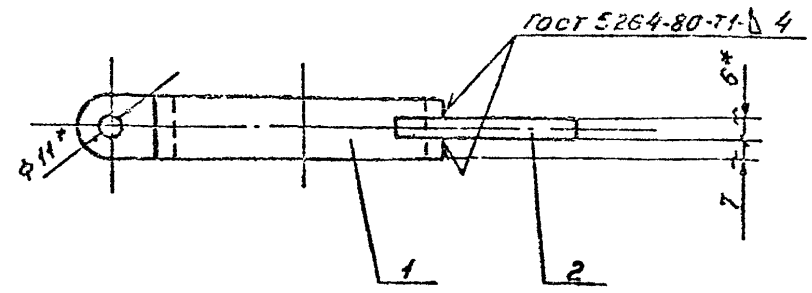

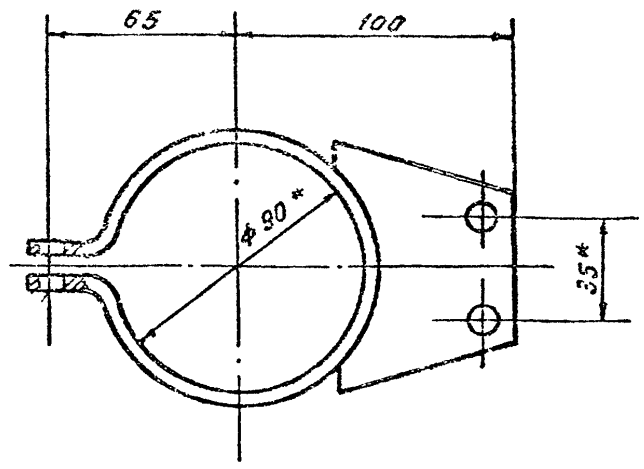

1. Сварку производить электродами типа Э42А ГОСТ 9467-75
2. H16; h16; ±IT16/2.
3. * Размеры для справок.

ПВ2.12.01.00СБ

Хомут
Сборочный чертеж

Лит.	Масса	Масштаб
	0.4	1:2
Лист	Листов 1	

Гипронефтеспецмонтаж г. Москва

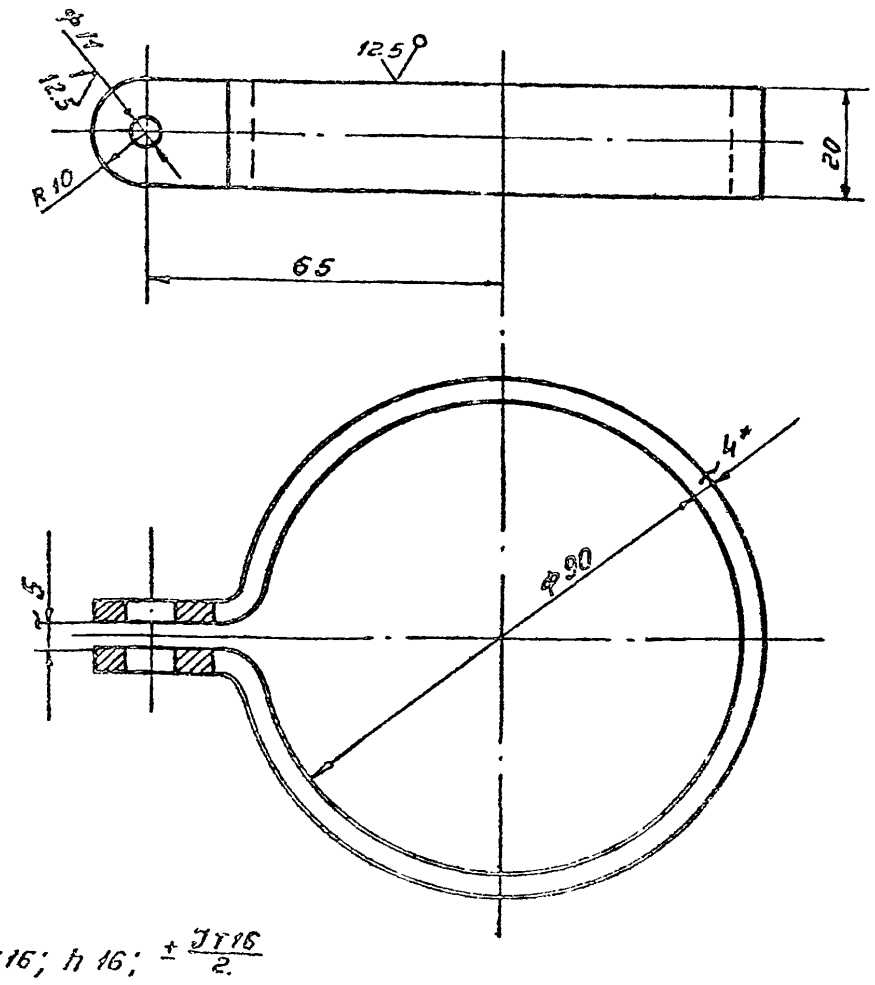

1. H16; h16; ±IT16/2.
2. * Размеры для справки.
3. Размеры заготовки 4 × 20 × 230

ПВ2.12.01.01

Скоба

Лит.	Масса	Масштаб
	0.2	1:1
Лист	Листов 1	

Лист Б-4 ГОСТ 19903-74 / Ст.3 ГОСТ 14637-79

Гипронефтеспецмонтаж г. Москва

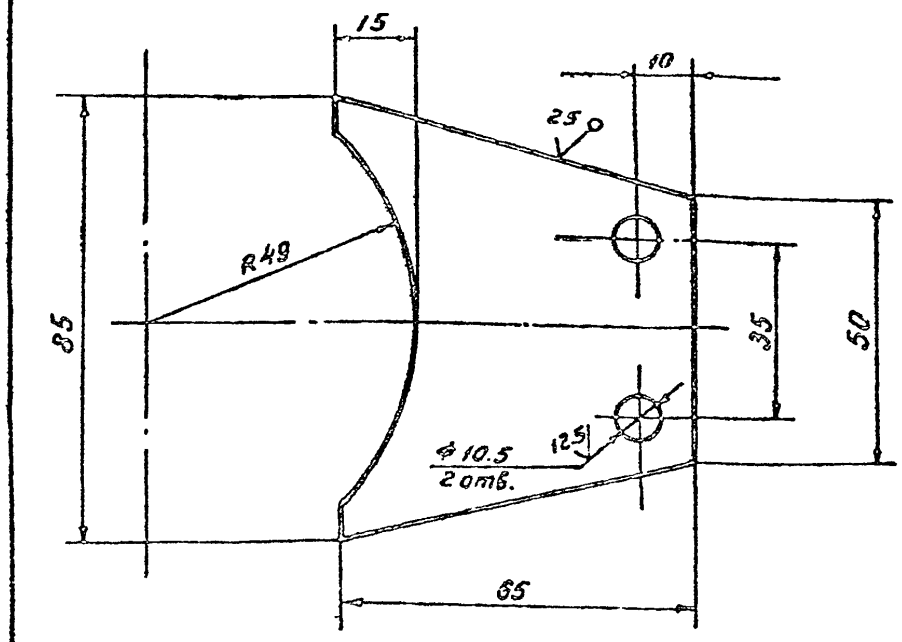

Неуказанные предельные отклонения размеров: H16; h16; ±IT16/2.

705-6-ОВс.89.
ПВ2.12.01.02

Кронштейн

Лит.	Масса	Масштаб
	0.2	1:1
Лист	Листов 1	

Лист Б-6 ГОСТ 19903-74 / Ст.3 ГОСТ 14637-79

Гипронефтеспецмонтаж г. Москва

Альбом 3

ПВ2.12.02.01

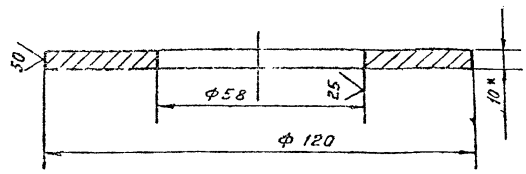

1. Н16, h16, $\pm \frac{JT16}{2}$
2.* Размер для справок.

Изм.	Лист	N докум.	Подп.	Дата
Разраб.		Лунькова		
Пров.		Михеева		
Т. контр.				
Гл. спец.		Рохин		09.10
Н. контр.		Панова		8.9.87
Утв.		Кузнецов		

ПВ2.12.02.01

Фланец

Лит.	Масса	Масштаб
	0.2	1:1

Лист Б-10 ГОСТ 19903-74 / Ст.3 ГОСТ 14637-79

Лист | Листов 1

Гипронефтеспецмонтаж г. Москва

Формат	Зона	Поз.	Обозначение	Наименование	Кол.	Примечание
				Документация		
А4			ПВ2.12.02.00 СБ	Сборочный чертеж		
				Детали		
А4		1	ПВ2.12.02.01	Фланец	1	
А4		2	ПВ2.12.02.02	Труба	1	

Изм.	Лист	N докум.	Подп.	Дата
Разраб.		Лунькова		
Пров.		Михеева		
Гл. спец.		Рохин		09.10
Н. контр.		Панова		8.9.87
Утв.		Кузнецов		

ПВ2.12.02.00

Стойка

Лит.	Лист	Листов
Н		1

Гипронефтеспецмонтаж г. Москва

ПВ2.12.02.02

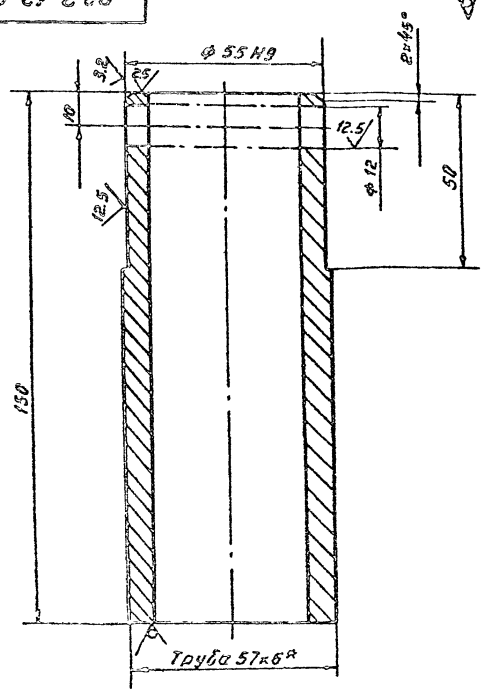

1. Н16, h16, $\pm \frac{JT16}{2}$
2.* Размер для справок.

Изм.	Лист	N докум.	Подп.	Дата
Разраб.		Лунькова		
Пров.		Михеева		
Т. контр.				
Гл. спец.		Рохин		
Н. контр.		Панова		
Утв.		Кузнецов		

ПВ2.12.02.02

Труба

Лит.	Масса	Масштаб
	1.0	1:1

Лист | Листов 1

Труба 57×6 ГОСТ 8732-70 / В-10 ГОСТ 8731-87

Гипронефтеспецмонтаж г. Москва

ПВ2.12.02.00СБ

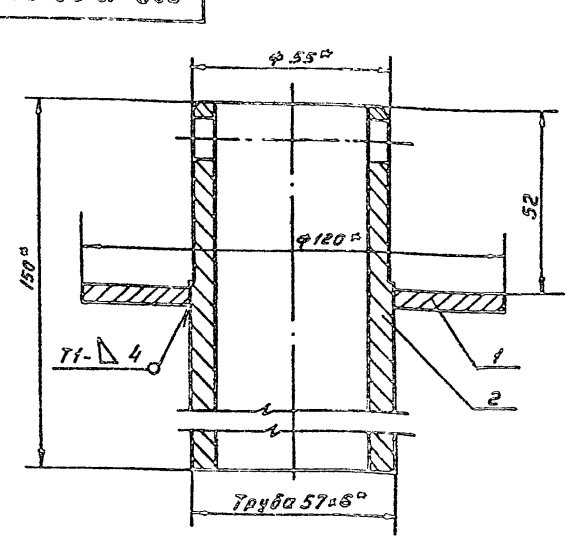

1. Сварные швы по ГОСТ 5264-80
Электроды сварочные типа Э42А ГОСТ 9467-75
2. Н16; h16; $\pm \frac{JT16}{2}$
3* Размеры для справок.

705-6-ОВс.89

ПВ2.12.02.00СБ

Стойка

Сборочный чертеж

Изм.	Лист	N докум.	Подп.	Дата
Разраб.		Лунькова		
Пров.		Михеева		
Т. контр.				
Гл. спец.		Рохин		
Н. контр.		Панова		
Утв.		Кузнецов		

Лит.	Масса	Масштаб
	1.2	1:1

Лист | Листов 1

Гипронефтеспецмонтаж г. Москва

Альбом 3

ПВ2.12.03.02

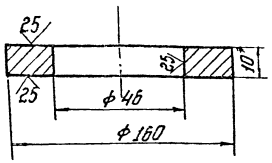

Неуказанные предельные отклонения размеров: H16; h16; ± $\frac{IT16}{2}$.

Изм.	Лист	№ докум.	Подп.	Дата
Разраб.		Лунькова		
Пров.		Михеева		
Т.контр.				
Гл.спец.		Рахин		
Н.контр.		Панова		
Утв.		Кузнецов		

ПВ2.12.03.02

Фланец

Лит.	Масса	Масштаб
	1,5	1:2

Лист | Листов 1

Лист 6-10 ГОСТ 19903-74 СТ3 ГОСТ 14637-79

Гипранефтеспецмонтаж г. Москва

Формат	Зона	Поз.	Обозначение	Наименование	Кол.	Примечание
				Документация		
А4			ПВ2.12.03.00 СБ	Сборочный чертеж		
				Детали		
А4		1	ПВ2.12.03.01	Труба	1	
А4		2	ПВ2.12.03.02	Фланец	1	

ПВ2.12.03.00

Ось

Изм.	Лист	№ докум.	Подп.	Дата
Разраб.		Лунькова		
Пров.		Михеева		
Т.спец.		Рахин		
Н.контр.		Панова		
Утв.		Кузнецов		

Лист | Листов 1

Гипранефтеспецмонтаж г. Москва

ПВ2.12.03.01

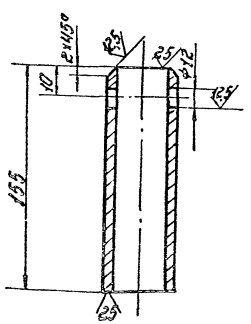

Неуказанные предельные отклонения размеров: H16; h16; ± $\frac{IT16}{2}$.

Изм.	Лист	№ докум.	Подп.	Дата
Разраб.		Лунькова		
Пров.		Михеева		
Т.контр.				
Гл.спец.		Рахин		
Н.контр.		Панова		
Утв.		Кузнецов		

ПВ2.12.03.01

Труба

Лит.	Масса	Масштаб
	0,55	1:2

Лист | Листов 1

Труба 45×5 ГОСТ 8732-78 В-10 ГОСТ 8731-87

Гипранефтеспецмонтаж г. Москва

ПВ2.12.03.00 СБ

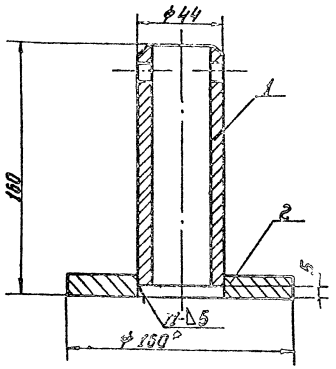

1. Сварка ручная электродуговая. Сварные швы выполнять по ГОСТ 5264-80. Электроды сварочные типа 342 В по ГОСТ 9467-75.
2. H16; h16; ± $\frac{IT16}{2}$.
3. Шероховатость поверхностей реза для дет. 54 ^{50}/.
4.* Размеры для справок.

705-8-08с.87

ПВ2.12.03.00 СБ

Ось

Сборочный чертеж

Изм.	Лист	№ докум.	Подп.	Дата
Разраб.		Лунькова		
Пров.		Михеева		
Т.контр.				
Гл.спец.		Рахин		
Н.контр.		Панова		
Утв.		Кузнецов		

Лит.	Масса	Масштаб
	2,15	1:2

Лист | Листов 1

Гипранефтеспецмонтаж г. Москва

Альбом 3

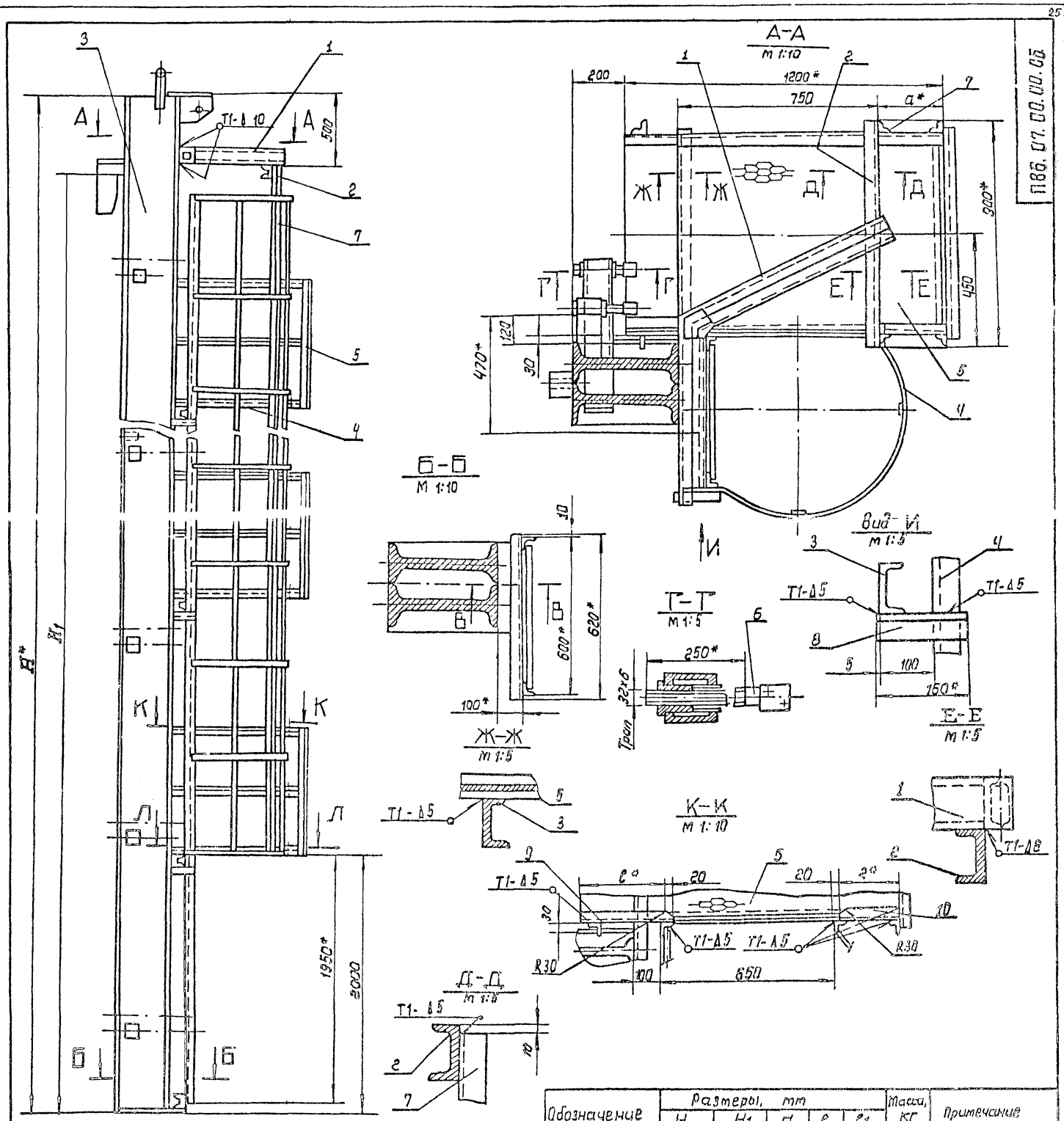

Обозначение	Размеры, мм					Масса, кг	Примечание
	H	H_1	d	e	e_1		
ПВ6.07.00.00	10520	8940	350	230	330	15300	Для РВС с высотой стенки 9м
-01	12520	11920	290	290	270	2200.0	—"— 12м
-02	6020	5210	410	170	390	608.4	—"— 5.5м
-03	8520	7450	410	170	390	1100.0	—"— 7.5м
-04	6520	5960	410	170	390	830.0	—"— 6м

1. Сварные швы по ГОСТ-5264-80. Электроды типа Э-42А ГОСТ 9467-75.
2. $H16$; $h16$; $\pm \frac{IT16}{2}$
3. Шероховатость поверхностей реза для дет. 54 $\overset{25}{\nabla}$.
4. * Размеры для справок.

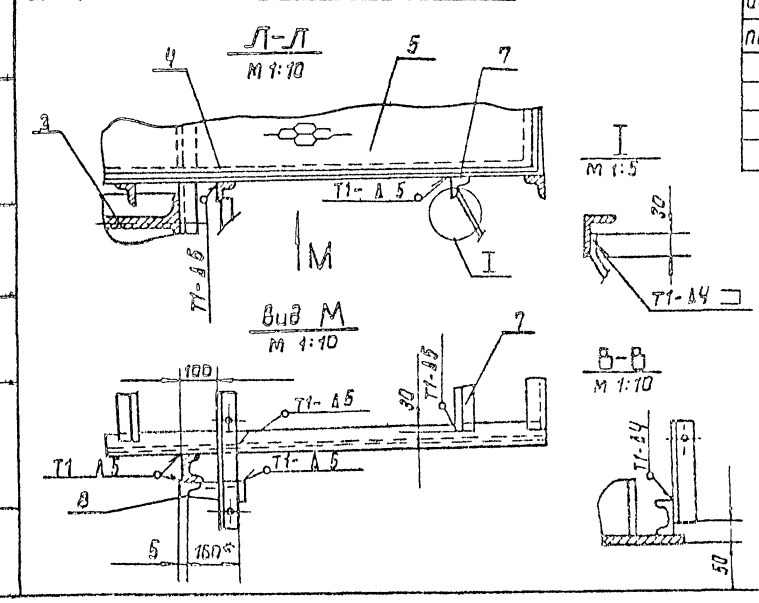

Изм.	Лист	N докум.	Подп.	Дата	
Разраб.		Кузнецова			
Пров.		Михеева			
Т. контр.					
Гл. спец.		Рохин			
Н. контр.		Панова			
Утв.		Кузнецов			

705-4-286.89

ПВ6.07.00.00.СБ

Приспособление для затягивания вертикального монтажного стыка

Сборочный чертеж.

Лит.	Масса	Масштаб
	См. табл.	1:20

Лист | Листов 1

ГИПРОНЕФТЕСПЕЦМОНТАЖ г. Москва

Инв.N подл. | Подп. и дата | Взам.инв.N | Инв.N дубл. | Подп. и дата

Альбом 3

Формат	Зона	Поз.	Обозначение	Наименование	Кол.	Примечание
			ПВ6.07.00.00-01 См. СБ			
				Сборочные единицы		
А4		3	ПВ6.07.02.00-04	Балка	1	
А4		4	ПВ6.07.03.00-03	Лестница	1	
Б4		5	ПВ6.07.04.00	Площадка	2	
				Детали		
А4		6	ПВ6.07.00.02	Винт	8	
				Уголок		
				Уголок 50×50×5-В ГОСТ 8509-86 / Ст3 ГОСТ 535-79		
Б4		7	ПВ6.07.00.03	L = 4000 мм	2	15,1 кг
Б4		8	ПВ6.07.00.04	L = 160 мм	4	0,6 кг
Б4		9	ПВ6.07.00.05	L = 170 мм	2	0,64 кг
Б4		10	ПВ6.07.00.06	L = 390 мм	2	1,5 кг

Инв.№ подл. | Подп. и дата | Взам.инв.№ | Инв.№ дубл. | Подп. и дата

Изм. Лист № докум. Подп. Дата — ПВ6.07.00.00 — Лист 4

Формат	Зона	Поз.	Обозначение	Наименование	Кол.	Примечание
				Детали		
А4		6	ПВ6.07.00.02	Винт	8	
				Уголок		
				Уголок 50×50×5-В ГОСТ 8509-86 / Ст3 ГОСТ 535-79		
Б4		7	ПВ6.07.00.03	L = 4000 мм	2	15,0 кг
Б4		8	ПВ6.07.00.04	L = 160 мм	4	0,6 кг
Б4		9	ПВ6.07.00.05	L = 170 мм	2	0,8 кг
Б4		10	ПВ6.07.00.06	L = 390 мм	2	1,6 кг
				ПВ6.07.00.00-03 См. СБ		
				Сборочные единицы		
А4		3	ПВ6.07.02.00-03	Балка	1	
А4		4	ПВ6.07.03.00-03	Лестница	1	
А4		5	ПВ6.07.04.00	Площадка	3	
				Детали		
А4		6	ПВ6.07.00.02	Винт	10	
				Уголок		
				Уголок 50×50×5-В ГОСТ 8509-86 / Ст3 ГОСТ 535-79		
Б4		7	ПВ6.07.00.03	L = 600 мм	2	22,6 кг
Б4		8	ПВ6.07.00.04	L = 160 мм	6	0,6 кг
Б4		9	ПВ6.07.00.05	L = 170 мм	3	0,64 кг
Б4		10	ПВ6.07.00.06	L = 320 мм	3	1,5 кг

Инв.№ подл. | Подп. и дата | Взам.инв.№ | Инв.№ дубл. | Подп. и дата

Изм. Лист № докум. Подп. Дата — ПВ6.07.00.00 — Лист 3

Формат	Зона	Поз.	Обозначение	Наименование	Кол.	Примечание
				Уголок		
				Уголок 50×50×5-В ГОСТ 8509-86 / Ст3 ГОСТ 535-79		
Б4		7	ПВ6.07.00.03	L = 800 мм	2	30,2 кг
Б4		8	ПВ6.07.00.04	L = 160 мм	8	0,6 кг
Б4		9	ПВ6.07.00.05	L = 230 мм	4	1,1 кг
Б4		10	ПВ6.07.00.06	L = 330 мм	4	1,0 кг
				ПВ6.07.00.00.01 См. СБ		
				Сборочные единицы		
А4		3	ПВ6.07.02.00-01	Балка	1	
А4		4	ПВ6.07.03.00-01	Лестница	1	
А4		5	ПВ6.07.04.00	Площадка	5	
				Детали		
А4		6	ПВ6.07.00.02	Винт	1	
				Уголок		
				Уголок 50×50×5-В ГОСТ 8509-86 / Ст3 ГОСТ 535-79		
Б4		7	ПВ6.07.00.03	L = 10000 мм	2	37,7 кг
Б4		8	ПВ6.07.00.04	L = 160 мм	10	0,6 кг
Б4		9	ПВ6.07.00.05	L = 290 мм	5	1,1 кг
Б4		10	ПВ6.07.00.06	L = 270 мм	5	1,0 кг
				ПВ6.07.00.00.02 См. СБ		
				Сборочные единицы		
А4		3	ПВ6.07.02.00-02	Балка	1	
А4		4	ПВ6.07.03.00-02	Лестница	1	
А4		5	ПВ6.07.01.00	Площадка	2	

Инв.№ подл. | Подп. и дата | Взам.инв.№ | Инв.№ дубл. | Подп. и дата

Изм. Лист № докум. Подп. Дата — ПВ6.07.00.00 — Лист 2

Формат	Зона	Поз.	Обозначение	Наименование	Кол.	Примечание
				Документация		
А2			ПВ6.07.00.00 СБ	Сборочный чертеж		
				Сборочные единицы		
А4		1	ПВ6.07.01.00	Кронштейн		
				Детали		
Б4		2	ПВ6.07.00.01	Швеллер		
				Швеллер 10 ГОСТ 8240-72 / Ст3 ГОСТ 535-79		
				L = 900 мм		
				Переменные данные для исполнений		
				ПВ6.07.00.00 См. СБ		
				Сборочные единицы		
А4		2	ПВ6.07.02.00	Балка	1	
А4		4	ПВ6.07.03.00	Лестница	1	
А4		5	ПВ6.07.04.00	Площадка	3	
				Детали		
А4		6	ПВ6.07.00.02	Винт	12	

Инв.№ подл. | Подп. и дата | Взам.инв.№ | Инв.№ дубл. | Подп. и дата

Изм.	Лист	№ докум.	Подп.	Дата
Разраб.	Муньков			
Пров.	Житенко			
Гл. спец.	Рахин			
Н. контр.	Панова			
Утв.	Кузнецов			

105-6-082.89

ПВ6.07.00.00

Приспособление для замыкания вертикального монтажного стыка

Лит. | Лист 1 | Листов 4

Гипронефтеспецмонтаж г. Москва

Альбом 3

ПВ6.07.01.00 СБ

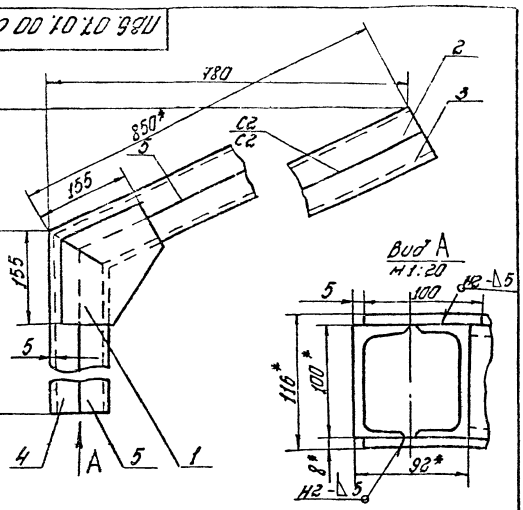

1. Сварные швы по ГОСТ 5264-80.
   Электроды сварочные типа Э42А по ГОСТ 9467-75.
2. Н16; h16; ± 7716/2.
3. * Размеры для справок.

Изм.	Лист	№ докум.	Подп.	Дата
Разраб.		Лунькова		
Пров.		Михеева		
Т.контр.				
Гл.спец.		Рохин		09.89
Н.контр.		Панова		27.4
Утв.		Кузнецов		

ПВ6.07.01.00 СБ

Кронштейн

Сборочный чертеж

Лит.	Масса	Масштаб
	25,5	1:5

Лист | Листов 1

Гипронефтеспецмонтаж г. Москва

ПВ6.07.01.01

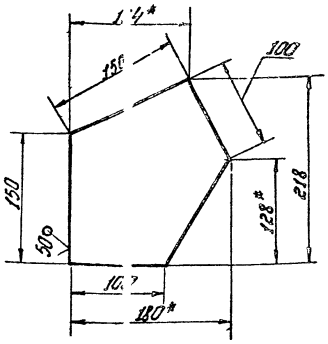

1. h16; ± 7716/2.
2. * Размеры для справок.

Изм.	Лист	№ докум.	Подп.	Дата
Разраб.		Лунькова		
Пров.		Михеева		
Т.контр.				
Гл.спец.		Рохин		09.89
Н.контр.		Панова		27.4
Утв.		Кузнецов		

ПВ6.07.01.01

Косынка

Лит.	Масса	Масштаб
	1,3	1:2,5

Лист | Листов 1

Лист 6-8 ГОСТ 19903-74
Ст3 ГОСТ 14637-79

Гипронефтеспецмонтаж г. Москва

ПВ6.07.00.02

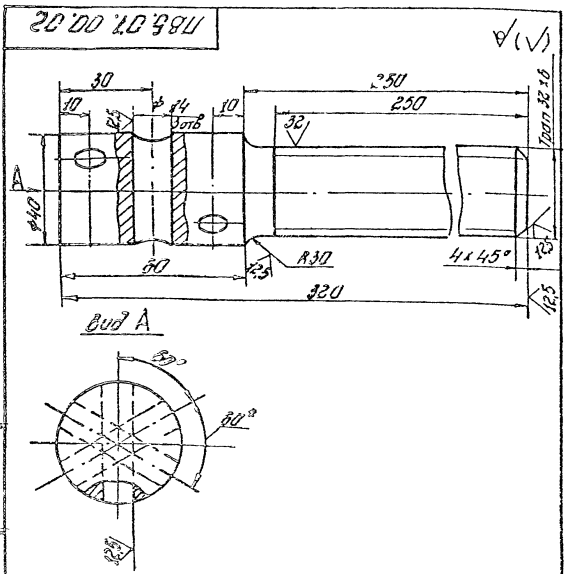

Неуказанные предельные отклонения размеров: Н16; h16; ± 7716/2.

Изм.	Лист	№ докум.	Подп.	Дата
Разраб.		Лунькова		
Пров.		Михеева		
Т.контр.				
Гл.спец.		Рохин		
Н.контр.		Панова		27.4
Утв.		Кузнецов		

ПВ6.07.00.02

Винт

Лит.	Масса	Масштаб
	0,22	1:1

Лист | Листов 1

Круг 8.40 ГОСТ 2590-71
Ст3 ГОСТ 535-79

Гипронефтеспецмонтаж г. Москва

Формат	Зона	Поз.	Обозначение	Наименование	Кол.	Примечание
				Документация		
А4			ПВ6.07.01.00 СБ	Сборочный чертеж		
				Детали		
А4		1	ПВ6.07.01.01	Косынка	2	
А4		2	ПВ6.07.01.02	Швеллер	1	
А4		3	ПВ6.07.01.03	Швеллер	1	
А4		4	ПВ6.07.01.04	Швеллер	1	
А4		5	ПВ6.07.01.05	Швеллер	1	

705-6-08с.89

ПВ6.07.01.00

Кронштейн

Изм.	Лист	№ докум.	Подп.	Дата
Разраб.		Лунькова		
Пров.		Михеева		
Т.спец.		Рохин		09.89
Н.контр.		Панова		27.4
Утв.		Кузнецов		

Лит. | Лист | Листов 1

Гипронефтеспецмонтаж г. Москва

Альбом 3

ПВ6.07.01.03

(√)А

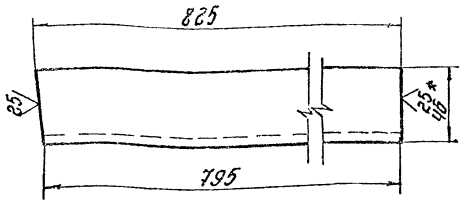

1. h16; $\pm\frac{IT16}{2}$.
2. * Размер для справок.

				ПВ6.07.01.03		
Изм.	Лист	№ докум.	Подп.	Дата		
Разраб.		Кунякова			Швеллер	Лит.	Масса	Масштаб
Пров.		Михеева					7,1	1:2
Т.контр.						Лист	Листов 1
Н.контр.		Панова			Швеллер 10 ГОСТ 8240-72 / Ст3 ГОСТ 535-79	Гипронефтеспецмонтаж г. Москва
Гл.спец.		Рахин				
Гл.инж.		Кузнецов				

Инв.№ подл. | Подп. и дата | Взам.инв.№ | Инв.№ дубл. | Подп. и дата

ПВ6.07.01.02

(√)А

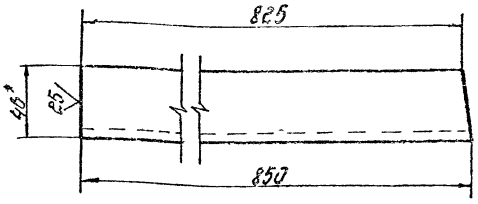

1. h16; $\pm\frac{IT16}{2}$.
2. Размер для справок.

				ПВ6.07.01.02		
Изм.	Лист	№ докум.	Подп.	Дата		
Разраб.		Кунякова			Швеллер	Лит.	Масса	Масштаб
Пров.		Михеева					7,3	1:2
Т.контр.						Лист	Листов 1
Н.контр.		Панова			Швеллер 10 ГОСТ 8240-72 / Ст3 ГОСТ 535-79	Гипронефтеспецмонтаж г. Москва
Гл.спец.		Рахин				
Гл.инж.		Кузнецов				

Инв.№ подл. | Подп. и дата | Взам.инв.№ | Инв.№ дубл. | Подп. и дата

ПВ6.07.01.05

(√)А

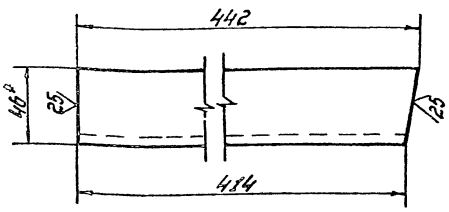

1. h16; $\pm\frac{IT16}{2}$.
2. * Размеры для справок.

				ПВ6.07.01.05		
Изм.	Лист	№ докум.	Подп.	Дата		
Разраб.		Кунякова			Швеллер	Лит.	Масса	Масштаб
Пров.		Михеева					7,8	1:2
Т.контр.						Лист	Листов 1
Н.контр.		Панова			Швеллер 10 ГОСТ 8240-72 / Ст3 ГОСТ 535-79	Гипронефтеспецмонтаж г. Москва
Гл.спец.		Рахин				
Гл.инж.		Кузнецов				

Инв.№ подл. | Подп. и дата | Взам.инв.№ | Инв.№ дубл. | Подп. и дата

ПВ6.07.01.04

(√)А

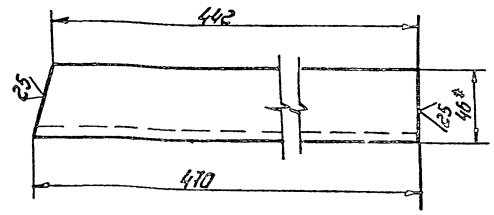

1. h16; $\pm\frac{IT16}{2}$.
2. * Размер для справок.

				705-6-ОВС.89 ПВ6.07.01.04		
Изм.	Лист	№ докум.	Подп.	Дата		
Разраб.		Кунякова			Швеллер	Лит.	Масса	Масштаб
Провер.		Михеева					40	1:2
Т.контр.						Лист	Листов 1
Н.контр.		Панова			Швеллер 10 ГОСТ 8240-72 / Ст3 ГОСТ 535-79	Гипронефтеспецмонтаж г. Москва
Гл.спец.		Рахин				
Гл.инж.		Кузнецов				

Инв.№ подл. | Подп. и дата | Взам.инв.№ | Инв.№ дубл. | Подп. и дата

ПВ6.07.02.00 СБ

Альбом 3

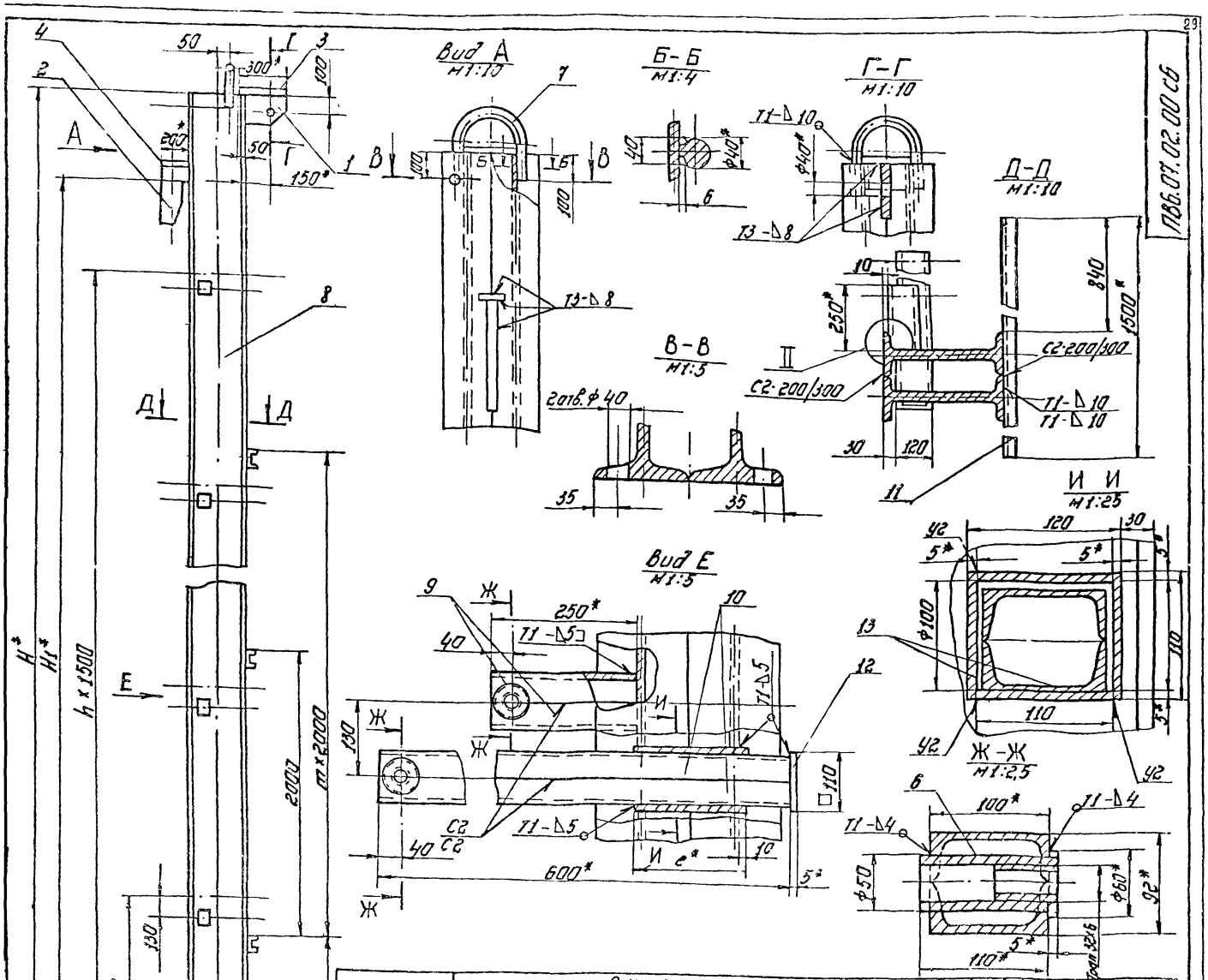

Обозначение	Размеры, мм												n	m	Масса кг	Примечание
	H	H1	B	B1	L	L1	e	d	n	n1	c	r				
ПВ6.07.02.00	10520	8940	270	300	300	410	165	64	7,5	14,5	7	2,5	5	3	987,0	для РВС с высотой стенки 9 м
-01	12520	11920	290	320	360	470	175	68	10	17	8	3	7	4	1496,0	" 12 м
-02	6020	5210	250	260	240	350	140	55	7,5	13,5	6	2	3	1	452,6	" 5,5 м
-03	8520	7450	250	260	240	350	140	55	7,5	13,5	6	2	4	2	645,0	" 7,5 м
-04	6520	5960	250	260	240	350	140	55	7,5	13,5	6	2	3	1	505,0	" 6 м

1. Сварные швы по ГОСТ 5264-80.
   Электроды сварочные типа Э42А по ГОСТ 9467-75;
2. H16; h16; $\frac{\pm 7,16}{2}$
3. Сборку балки выполнять в следующей последовательности:
   1) сварить между собой две дет. поз. 8;
   2) в изготовленном элементе прорезать окно (см. И-И);
   3) дет. поз. 13 сварить в коробку (см. И-И);
   4) коробки установить в подготовленные окна и приварить (см. вид Е);
   5) сварить между собой попарно детали поз. 9,10 (см. вид Е), вырезать отверстие Ф50, оставить и приварить гайку дет. поз. 6 (Ж-Ж);
   6) завести готовые элементы (поз. 6) в коробки, установить и приварить пластину дет. поз. 12;
   7) сварить между собой попарно детали поз. 9 (см. вид Е), вырезать отв. Ф50, вставить и приварить гайку дет. 6 (см. Ж-Ж). Готовые элементы обрезать по контуру сопрягаемой детали (см. II). Установить их и приварить;
   8) произвести установку и приварку всех остальных деталей балки.
4. Шероховатость поверхностей реза для деталей 64-$\frac{25}{}$.
5.* Размеры для справок.

УКАЗАНИЯ

1. При сборке обеспечить меры, исключающие сварочную деформацию узлов балки.
2. После окончания сборки трущиеся поверхности узлов смазать солидолом.

705-5-086.89

ПВ6.07.02.00 СБ

Изм.	Лист	№ докум.	Подп.	Дата
Разраб.		Лунькова		
Пров.		Михеева		
Т. контр.				
Гл. спец.		Рохин		
Н. контр.		Канова		
Утв.		Кузнецов		

Балка

Сварочный чертеж

Лит.	Масса	Масштаб
	См. табл.	1:20

Лист | Листов 1

Гипронефтеспецмонтаж г. Москва

Альбом 3

Формат	Зона	Поз.	Обозначение	Наименование	Кол.	Примечание
БЧ		14	ПВ6.07.02.14	Косынка		
				Лист Б-20 ГОСТ 19903-74 / Ст.3 ГОСТ 14637-79		
				250×350	1	14,3 кг
				ПВ6.07.02.00-03 См. СБ		
				Детали		
АЧ		6	ПВ6.07.02.06	Гайка	10	
АЧ		7	ПВ6.07.02.07-02	Скоба	1	
БЧ		8	ПВ6.07.02.08	Стойка		
				Двутавр 24 ГОСТ 8239-72 / Ст.3 ГОСТ 535-79		
				L=8500 мм	2	232,0 кг
				Швеллер		
				Швеллер 10 ГОСТ 8240-72 / Ст.3 ГОСТ 535-79		
БЧ		9	ПВ6.07.02.09	L=250 мм	10	2,15 кг
БЧ		10	ПВ6.07.02.10	L=600 мм	10	5,20 кг
БЧ		11	ПВ6.07.02.11	L=1500 мм	3	2,85 кг
				Полоса		
				Полоса 5×110 ГОСТ 103-76 / Ст.3 ГОСТ 535-79		
БЧ		12	ПВ6.07.02.12	L=110 мм	5	0,5 кг
БЧ		13	ПВ6.07.02.13	L=140 мм	20	0,5 кг
				Косынка		
				Лист Б-20 ГОСТ 19903-74 / Ст.3 ГОСТ 14637-79		
БЧ		14	ПВ6.07.02.14	260×350	4	14,3 кг

Подп. и дата | Инв. № дубл. | Взам. инв. № | Подп. и дата | Инв. № подл.

Изм | Лист | № докум. | Подп. | Дата

ПВ6.07.02.00 — Лист 4

Формат	Зона	Поз.	Обозначение	Наименование	Кол.	Примечание
				Полоса		
				Полоса 5×110 ГОСТ 103-76 / Ст.3 ГОСТ 535-79		
БЧ		12	ПВ6.07.02.12	L=110 мм	8	0,5 кг
БЧ		13	ПВ6.07.02.13	L=175 мм	32	0,75 кг
БЧ		14	ПВ6.07.02.14	Косынка		
				Лист Б-20 ГОСТ 19903-74 / Ст.3 ГОСТ 14637-79		
				320×470	1	23,6 кг
				ПВ6.07.02.00-02 См СБ		
				Детали		
АЧ		6	ПВ6.07.02.06	Гайка	8	
АЧ		7	ПВ6.07.02.07-02	Скоба	1	
БЧ		8	ПВ6.02.08	Стойка		
				Двутавр 24 ГОСТ 8239-72 / Ст.3 ГОСТ 535-79		
				L=6000 мм	2	163,8 кг
				Швеллер		
				Швеллер 10 ГОСТ 8240-72 / Ст.3 ГОСТ 535-79		
БЧ		9	ПВ6.07.02.09	L=250 мм	8	2,15 кг
БЧ		10	ПВ6.07.02.10	L=600 мм	8	5,2 кг
БЧ		11	ПВ6.07.02.11	L=1500 мм	2	12,85 кг
				Полоса		
				Полоса 5×110 ГОСТ 103-76 / Ст.3 ГОСТ 535-79		
БЧ		12	ПВ6.07.02.12	L=110 мм	4	0,5 кг
БЧ		13	ПВ6.07.02.13	L=140 мм	16	0,6 кг

Подп. и дата | Инв. № дубл. | Взам. инв. № | Подп. и дата | Инв. № подл.

Изм | Лист | № докум. | Подп. | Дата

ПВ6.07.02.00 — Лист 3

Формат	Зона	Поз.	Обозначение	Наименование	Кол.	Примечание
				Швеллер		
				Швеллер 10 ГОСТ 8240-72 / Ст.3 ГОСТ 535-79		
БЧ		9	ПВ6.07.02.09	L=250 мм	12	2,15 кг
БЧ		10	ПВ6.07.02.10	L=600 мм	12	5,2 кг
БЧ		11	ПВ6.07.02.11	L=1500 мм	4	12,85 кг
				Полоса		
				Полоса 5×110 ГОСТ 103-76 / Ст.3 ГОСТ 535-79		
БЧ		12	ПВ6.07.02.12	L=110 мм	6	0,5 кг
БЧ		13	ПВ6.07.02.13	L=165 мм	24	0,7 кг
БЧ		14	ПВ6.07.02.14	Косынка		
				Лист Б-20 ГОСТ 19903-74 / Ст.3 ГОСТ 14637-79		
				370×610		
				ПВ6.07.02.00-01 См. СБ		
				Детали		
АЧ		6	ПВ6.07.02.06	Гайка	16	
АЧ		7	ПВ6.07.02.07-01	Скоба	1	
БЧ		8	ПВ6.07.02.08	Стойка		
				Двутавр 36 ГОСТ 8239-72 / Ст.3 ГОСТ 535-79		
				L=12500 мм	2	608,0 кг
				Швеллер		
				Швеллер 10 ГОСТ 8240-72 / Ст.3 ГОСТ 535-79		
БЧ		9	ПВ6.07.02.09	L=250 мм	16	2,15 кг
БЧ		10	ПВ6.07.02.10	L=600 мм	16	5,2 кг
БЧ		11	ПВ6.07.02.11	L=1500 мм	5	12,85 кг

Подп. и дата | Инв. № дубл. | Взам. инв. № | Подп. и дата | Инв. № подл.

Изм | Лист | № докум. | Подп. | Дата

ПВ6.07.02.00 — Лист 2

Формат	Зона	Поз.	Обозначение	Наименование	Кол.	Примечание
				Документация		
А2			ПВ6.07.02.00 СБ	Сборочный чертеж		
				Детали		
АЧ		1	ПВ6.07.02.01	Кронштейн	1	
АЧ		2	ПВ6.07.02.02	Ловитель	1	
АЧ		3	ПВ6.07.02.03	Пластина	1	
БЧ		4	ПВ6.07.02.04	Ребро		
				Полоса 14×100 ГОСТ 103-76 / Ст.3 ГОСТ 535-79		
				L=200 мм	1	2,2 кг
БЧ		5	ПВ6.07.02.05	Перекладина		
				Швеллер 10 ГОСТ 8240-72 / Ст.3 ГОСТ 535-79		
				L=620 мм	1	5,35 кг
			Переменные данные	для исполнений		
				ПВ6.07.02.00 См. СБ		
				Детали		
АЧ		6	ПВ6.07.02.06	Гайка	12	
АЧ		7	ПВ6.07.02.07	Скоба	1	
БЧ		8	ПВ6.07.02.08	Стойка		
				Двутавр 50 ГОСТ 8239-72 / Ст.3 ГОСТ 535-79		
				L=10500 мм	2	333,0 кг

Подп. и дата | Инв. № дубл. | Взам. инв. № | Подп. и дата | Инв. № подл.

Изм | Лист | № докум. | Подп. | Дата

705-6-08 с. 89
ПВ6.07.02.00

Разраб.	Михеева		
Пров.	Лунькова		
Гл. спец.	Рохин		
Н. контр.	Панова		
Утв.	Кузнецов		

Балка

Лит	Лист	Листов
	1	5

Гипронефтеспецмонтаж г. Москва.

ПВ6.07.02.06

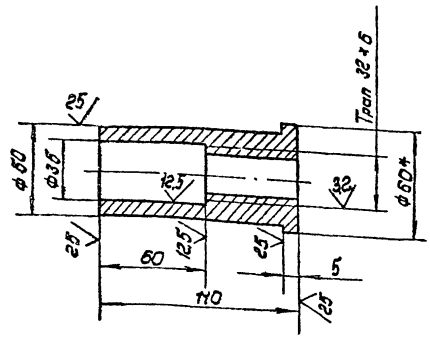

1. H16; h16; $\pm \frac{IT16}{2}$
2. * Размер для справок.

Изм.	Лист	№ докум.	Подп.	Дата
Разраб.		Лунькова		
Пров.		Михеева		
Т. контр.				
Гл. спец.		Рахин		09.84
Н. контр.		Панова		09.84
Утв.		Кузнечов		

ПВ 6.07.02.06

Гайка

Лит.	Масса	Масштаб
	0,5	1:2
Лист	Листов	

Круг В-60 ГОСТ 2590-71 / Ст3. ГОСТ 535-79

ГИПРОНЕФТЕСПЕЦМОНТАЖ г. Москва

ПВ6.07.02.07

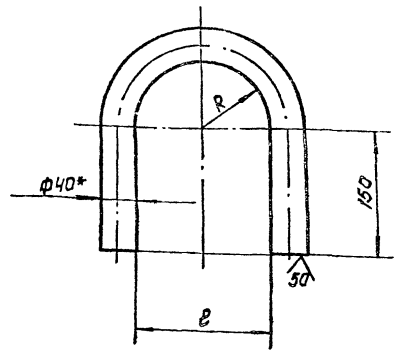

Обозначение	Размеры, мм R	e	Масса, кг	Примечание
ПВ6.07.01. 07	72+3.0	144+4.0	5.2	Длина заготовки L=590±2.2мм
— 01	78+3.0	156+4.0	5.3	—"— 610±22мм
— 02	62+3.0	124+4.0	4.9	—"— 560±2.2мм
— 03	62+3.0	124+4.0	4.9	—"— 560±2.2мм
— 04	62+3.0	124+4.0	4.9	L=560±2.2мм

1. H16; h16; $\pm \frac{IT16}{2}$
2. * Размер для справок.

Изм.	Лист	№ докум.	Подп.	Дата
Разраб.		Лунькова		
Пров.		Михеева		
Т. контр.				
Гл. спец.		Рахин		09.84
Н. контр.		Панова		09.84
Утв.		Кузнечов		

ПВ6.07.02.07

Скоба

Лит.	Масса	Масштаб
	См. табл.	—
Лист	Листов	1

Круг В-40 ГОСТ 2590-71 / Ст.3 ГОСТ 535-79

ГИПРОНЕФТЕСПЕЦМОНТАЖ г. Москва

ПВ6.07.03.00 СБ

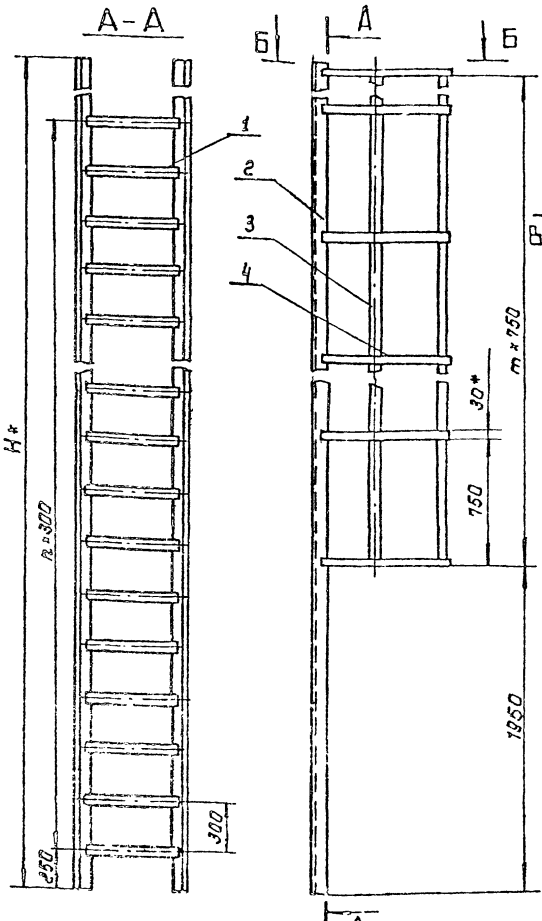

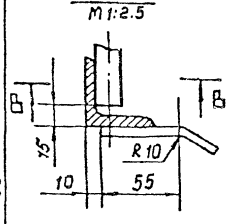

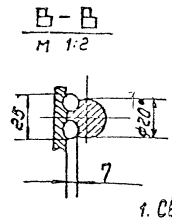

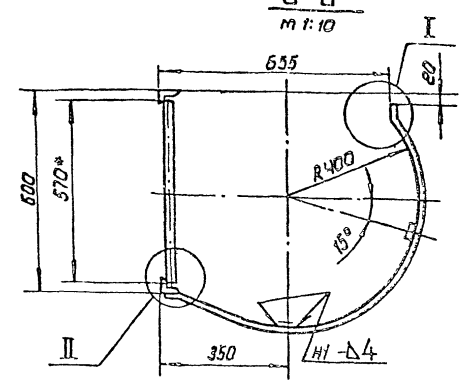

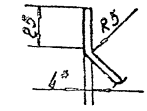

Обозначение	H мм	n	m	Масса, кг	Примечание
ПВ6.07.03.00	9500	29	10	162.0	для РВС с высотой стенки 9м
— 01	11750	36	13	210.0	—"— 12м
— 02	5000	15	5	86.8	—"— 5.5м
— 03	7250	21	7	120.0	—"— 7.5м
— 04	5750	16	5	94.0	—"— 6м

1. Сварка ручная электродуговая. Электроды типа Э12А ГОСТ 9467-75. Сварные швы по ГОСТ 5264-80.
2. H16; h16; $\pm \frac{IT16}{2}$
3. Шероховатость поверхностей реза для дет. Б4 — $\frac{50}{V}$
4. * Размеры для справок.

Изм.	Лист	№ докум.	Подп.	Дата
Разраб.		Лунькова		
Пров.		Михеева		
Т. контр.				
Гл. спец.		Рахин		09.84
Н. контр.		Панова		09.84
Утв.		Кузнечов		

ПВ6.07.03.00 СБ

705-6-032.89

Лестница

Сварочный чертеж

Лит.	Масса	Масштаб
	См. табл.	1:20
Лист	Листов	

ГИПРОНЕФТЕСПЕЦМОНТАЖ г. Москва

Инв. № подл. | Подп. и дата | Взам. инв. № | Инв. № дубл. | Подп. и дата

Альбом 3

Формат	Зона	Поз.	Обозначение	Наименование	Кол.	Примечание
				ПВ6.07.03.00-03 См. СБ		
				Детали		
Б4		1	ПВ6.07.03.01	Круг		
				Круг В-20 ГОСТ 2590-71 / Ст.3 ГОСТ 535-79		
				L=570 мм	22	1.95 кг
Б4		2	ПВ6.07.03.02	Уголок		
				Уголок 50х50х5-В ГОСТ 8509-86 / Ст.3 ГОСТ 535-79		
				L=7250 мм	2	27.3 кг
				Ограждение		
				Полоса 4х30 ГОСТ 103-76 / Ст.3 ГОСТ 535-79		
Б4		3	ПВ6.07.03.03	L=5270 мм	2	5.0 кг
Б4		4	ПВ6.07.03.04	L=1350 мм	8	1.3 кг
				ПВ6.07.03.00-04 См. СБ		
				Детали		
Б4		1	ПВ6.07.03.01	Круг		
				Круг В-20 ГОСТ 2590-71 / Ст.3 ГОСТ 535-79		
				L=570 мм	17	1.95 кг
Б4		2	ПВ6.07.03.02	Уголок		
				Уголок 50х50х5-В ГОСТ 8509-86 / Ст.3 ГОСТ 535-79		
				L=5750 мм	2	22.0 кг
				Ограждение		
				Полоса 4х30 ГОСТ 103-76 / Ст.3 ГОСТ 535-79		
Б4		3	ПВ6.07.03.03	L=3770 мм	2	3.5 кг
Б4		4	ПВ6.07.03.04	L=1350 мм	6	1.3 кг

Инв.№ подл. | Подп. и дата | Взам. инв.№ | Инв.№ дубл. | Подп. и дата

Изм. Лист № докум. Подп. Дата

ПВ6.07.03.00

Лист 3

Формат	Зона	Поз.	Обозначение	Наименование	Кол.	Примечание
				Круг В-20 ГОСТ 2590-71 / Ст.3 ГОСТ 535-79		
				L=570	37	1.95 кг
Б4		2	ПВ6.07.03.02	Уголок		
				Уголок 50х50х5-В ГОСТ 8509-86 / Ст.3 ГОСТ 535-79		
				L=11750 мм	2	44.3 кг
				Ограждение		
				Полоса 4х30 ГОСТ 103-76 / Ст.3 ГОСТ 535-79		
Б4		3	ПВ6.07.03.03	L=9770 мм	2	9.2 кг
Б4		4	ПВ6.07.03.04	L=1350 мм	14	1.3 кг
				ПВ6.07.03.00.02 См. СБ		
				Детали		
Б4		1	ПВ6.07.03.01	Круг		
				Круг В-20 ГОСТ 2590-71 / Ст.3 ГОСТ 535-79		
				L=570 мм	16	1.95 кг
Б4		2	ПВ6.07.03.02	Уголок		
				Уголок 50х50х5-В ГОСТ 8509-86 / Ст.3 ГОСТ 535-79		
				L=5000 мм	2	20.0 кг
				Ограждение		
				Полоса 4х30 ГОСТ 103-76 / Ст.3 ГОСТ 535-79		
Б4		3	ПВ6.07.03.03	L=3770 мм	2	3.5 кг
Б4		4	ПВ6.07.03.04	L=1350 мм	6	1.3 кг

Инв.№ подл. | Подп. и дата | Взам. инв.№ | Инв.№ дубл. | Подп. и дата

Изм. Лист № докум. Подп. Дата

ПВ6.07.03.00

Лист 2

ПВ6.07.02.02

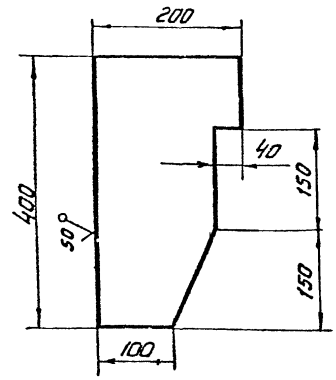

Неуказанные предельные отклонения размеров: $h16, \pm \frac{IT16}{2}$

Инв.№ подл. | Подп. и дата | Взам. инв.№ | Инв.№ дубл. | Подп. и дата

Изм.	Лист	№ докум.	Подп.	Дата
Разраб.		Лунькова		
Провер.		Михеева		
Т.контр.				
Гл.спец.		Рожин		08.89
Н.контр.		Панова		08.89
Утв.		Кузнецов		

ПВ 6.07.02.02

Ловитель

Лит.	Масса	Масштаб
	8,0	1:5

Лист	Листов 1

Сталь Б-14 ГОСТ 19903-74 / Ст3 ГОСТ 14637-79

Спецстроймонтаж г. Москва

Формат	Зона	Поз.	Обозначение	Наименование	Кол.	Примечание
				Документация		
А2			ПВ6.07.03.00 СБ	Сборочный чертеж		
			Переменные данные	для изменений		
				ПВ6.07.03.00 См. СБ		
				Детали		
Б4		1	ПВ6.07.03.01	Круг		
				Круг В-20 ГОСТ 2590-71 / Ст3 ГОСТ 535-79		
				L=570 мм	30	1.95 кг
Б4		2	ПВ6.07.03.02	Уголок		
				Уголок 50х50х5-В ГОСТ 8509-86 / Ст.3 ГОСТ 535-79		
				L=9500 мм	2	35.0 кг
				Ограждение		
				Полоса 4х30 ГОСТ 103-76 / Ст.3 ГОСТ 535-79		
Б4		3	ПВ6.07.03.03	L=7520 мм	2	7.0 кг
Б4		4	ПВ6.07.03.04	L=1350 мм	14	1.3 кг
				ПВ6.07.03.00-01 См. СБ		
				Детали		
Б4		1	ПВ6.07.03.01	Круг		

Инв.№ подл. | Подп. и дата | Взам. инв.№ | Инв.№ дубл. | Подп. и дата

Изм.	Лист	№ докум.	Подп.	Дата
Разраб.		Лунькова		
Пров.		Михеева		
Гл.спец.		Рожин		08.89
Н.контр.		Панова		08.89
Утв.		Кузнецов		

705-8-08 с. 89

ПВ6.07.03.00

Лестница

Лит.	Лист	Листов
	1	3

Спецстроймонтаж г. Москва

Альбом 3

Формат	Зона	Поз.	Обозначение	Наименование	Кол.	Примечание
				ПВ6.07.02.00-04см.СБ		
				Детали		
А4		6	ПВ6.07.02.06	Гайка	8	
А4		7	ПВ6.07.02.07-02	Скоба	1	
Б4		8	ПВ6.07.02.08	Стойка		
				Двутавр 24 ГОСТ 8239-72 / Ст3 ГОСТ 535-79		
				L=6500 мм	2	178,0кг
				Швеллер		
				Швеллер 10 ГОСТ 8240-72 / Ст3 ГОСТ 535-79		
Б4		9	ПВ6.07.02.09	L=250 мм	8	2,16кг
Б4		10	ПВ6.07.02.10	L=600 мм	8	5,2кг
Б4		11	ПВ6.07.02.11	L=1500 мм	2	12,85кг
				Полоса		
				Полоса 5×110 ГОСТ 103-7 / Ст3 ГОСТ 535-79		
Б4		12	ПВ6.07.02.12	L=110 мм	4	0,5кг
Б4		13	ПВ6.07.02.13	L=140 мм	16	0,6кг
Б4		14	ПВ6.07.02.14	Косынка		
				Лист 6-20 ГОСТ 19903-74 / Ст3 ГОСТ 14637-79		
				250×350	1	14,3кг

Подп. и дата | Инв. № дубл. | Взам. инв. № | Подп. и дата | Инв. № подл.

Изм.	Лист	№ докум.	Подп.	Дата

ПВ6.07.02.00 — Лист 5

Формат	Зона	Поз.	Обозначение	Наименование	Кол.	Примечание
				Документация		
А2			ПВ6.07.04.00СБ	Сборочный чертеж		
				Детали		
				Каркас		
				Уголок 50×50×5-В ГОСТ 8509-86 / Ст3 ГОСТ 535-79		
Б4		1	ПВ6.07.04.01	L=1000 мм	4	3,77кг
Б4		2	ПВ6.07.04.02	L=1200 мм	2	4,5кг
Б4		3	ПВ6.07.04.03	L=850 мм	2	3,2кг
Б4		4	ПВ6.07.04.04	L=750 мм	1	2,8кг
А4		5	ПВ6.07.04.05	Основание	1	
А4		6	ПВ6.07.04.05-01	Основание	1	
А4		7	ПВ6.07.04.06	Основание боковое	1	
				Косынка		
				Лист 6-4 ГОСТ 19903-74 / Ст3 ГОСТ 14637-79		
Б4		8	ПВ6.07.04.07	150×150	2	0,7кг
Б4		9	ПВ6.07.04.08	694×450	1	1,0кг
Б4		10	ПВ6.07.04.09	100×20	2	0,5кг
Б4		11	ПВ6.07.04.10	120×705	1	2,6кг
Б4		12	ПВ6.07.04.11	Настил		
				Лист ПВ 506		
				ГОСТ 8706-79		
				750×1125	1	13,8кг
Б4		13	ПВ6.07.04.12	Ограждение		
				Лист 6-2 ГОСТ 19903-74 / Ст3 ГОСТ 16523-70		
				100×3200	1	5,0кг

Изм.	Лист	№ докум.	Подп.	Дата
Разраб.		Лунькова		
Пров.		Михеева		
Т.спец.		Рахин		9.89
Н.контр.		Панова		
Утв.		Кузнецов		

ПВ6.07.04.00

Площадка

Лист | Лист | Листов 1

Гипранефтеспецмонтаж г. Москва

ПВ6.07.04.00СБ

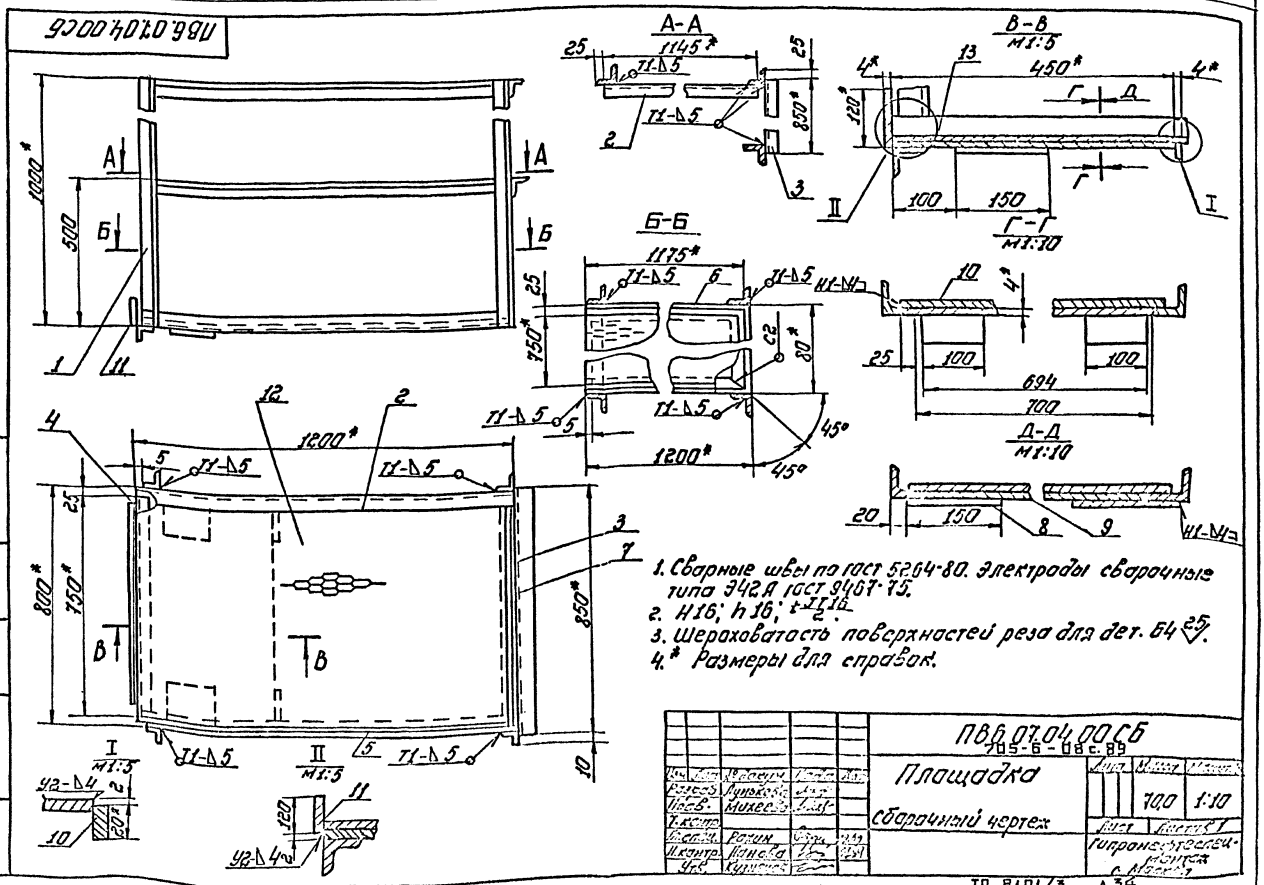

1. Сварные швы по ГОСТ 5264-80. Электроды сварочные типа Э42А ГОСТ 9467-75.
2. H16; h16; t $\frac{T16}{2}$.
3. Шероховатость поверхностей реза для дет. Б4 25.
4.* Размеры для справок.

Изм.	Лист	№ докум.	Подп.	Дата
Разраб.		Лунькова		
Пров.		Михеева		
Т.контр.				
Т.спец.		Рахин		
Н.контр.		Панова		
Утв.		Кузнецов		

ПВ6.07.04.00СБ
705-6-08с.89

Площадка

Сборочный чертеж

Лист	Масса	Масштаб
	70,0	1:10

Лист | Листов 1

Гипранефтеспецмонтаж г. Москва

Альбом 3

ПВ6.07.02.01

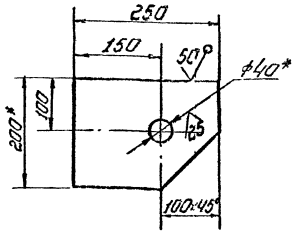

1. Н16; h16; $\pm\frac{IT16}{2}$.
2. ** Острые кромки отв. ф40 скруглить радиусом 5 мм.
3. * Размеры для справок.

Изм.	Лист	№ докум.	Подп.	Дата	ПВ6.07.02.01			
Разраб.		Кунькова			Кронштейн	Лист	Масса	Масштаб
Пров.		Жукова					4,8	1:5
Т.контр.						Лист	Листов 1	
Н.спец.		Рохин						
Н.контр.		Панова			Полоса 14×200 ГОСТ 103-76 / Ст.3 ГОСТ 535-79	Гипронефтеспецмонтаж г. Москва		
Гл.б.		Кузнецов						

ПВ6.07.02.03

Неуказанные предельные отклонения размеров: h16; $\pm\frac{IT16}{2}$.

Изм.	Лист	№ докум.	Подп.	Дата	ПВ6 07.02.03			
Разраб.		Кунькова			Пластина	Лист	Масса	Масштаб
Пров.		Жукова					6,0	1:5
Т.контр.						Лист	Листов 1	
Н.спец.		Рохин						
Н.контр.		Панова			Лист 6-14 ГОСТ 19903-74 / Ст.3 ГОСТ 1133-79	Гипронефтеспецмонтаж г. Москва		
Гл.б.		Кузнецов						

ПВ6.07.04.06

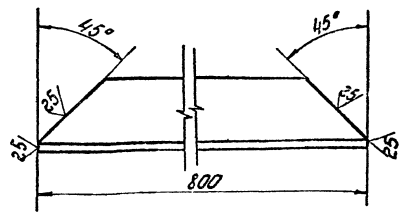

Неуказанные предельные отклонения размеров: h16.

Изм.	Лист	№ докум.	Подп.	Дата	ПВ6.07.04.06			
Разраб.		Кунькова			Основание боковое	Лит.	Масса	Масштаб
Пров.		Жукова					3,0	1:1
Т.контр.						Лист	Листов 1	
Гл.спец.		Рохин						
Н.контр.		Панова			Уголок 50×50×5-В ГОСТ 8509-86 / Ст.3 ГОСТ 535-79	Гипронефтеспецмонтаж г. Москва		
Гл.б.		Кузнецов						

ПВ6.07.04.05

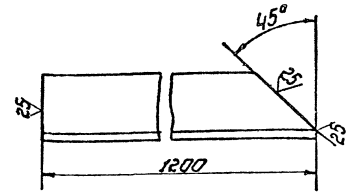

ПВ6.07.04.05-01

Зеркальное отражение остальное см. ПВ6.07.04.05



Неуказанные предельные отклонения размеров: h16

Изм.	Лист	№ докум.	Подп.	Дата	705-6-080.89 ПВ6.07.04.05			
Разраб.		Кунькова			Основание	Лит.	Масса	Масштаб
Пров.		Жукова					4,5	1:2
Т.контр.						Лист	Листов 1	
Гл.спец.		Рохин						
Н.контр.		Панова			Уголок 50×50×5-В ГОСТ 8509-86 / Ст.3 ГОСТ 535-79	Гипронефтеспецмонтаж г. Москва		
Гл.б.		Кузнецов						

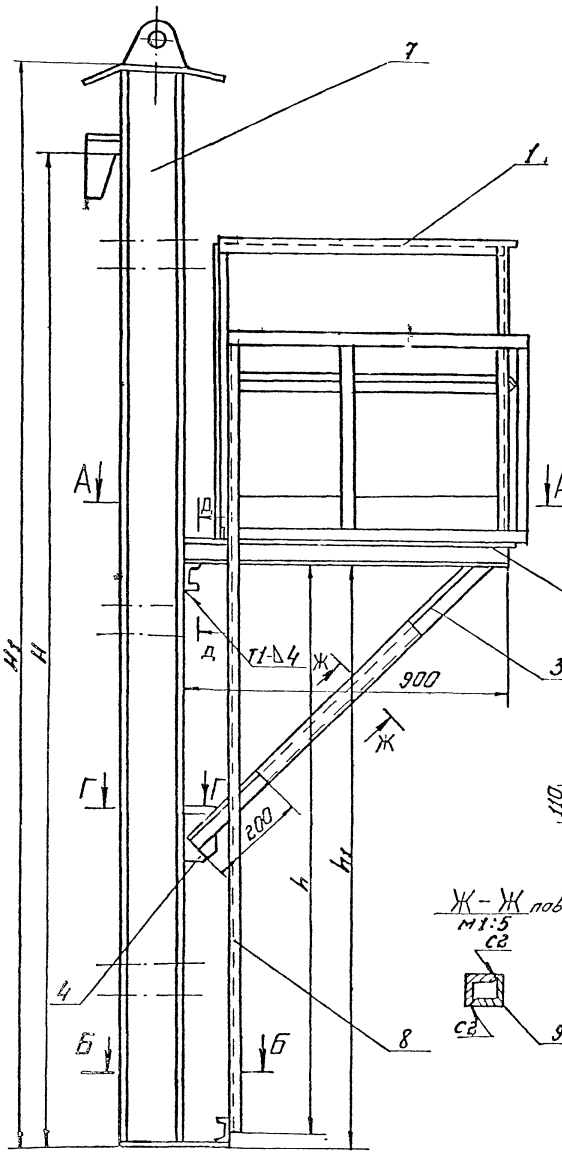

Д – Д
М1:5

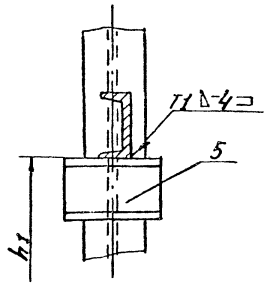

I
М1:5

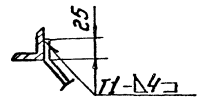

А – А

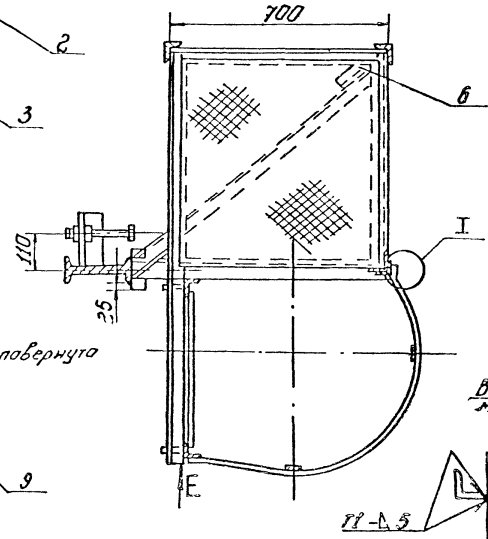

Ж – Ж повернуто
М1:5

Вид Е
М1:5

Обозначение	Размеры, мм				Масса, кг	Примечание
	H	H1	h	h1		
ПВ65.07.00.00-	2980	3380	1700	1750	210	высота стенки 2980
-01	4470	4870	2400	2450	250	" 4470

Б – Б

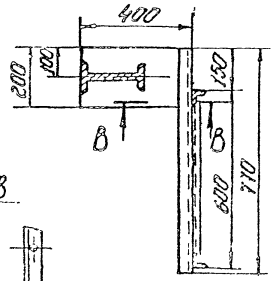

Г – Г

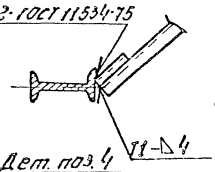

В – В

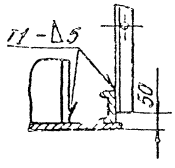

Дет. поз. 4
М1:5

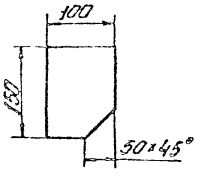

1. Сварные швы по ГОСТ 5264-80. Электроды сварочные типа Э42А ГОСТ 9467-75.
2. Н16; h16; ^{t} 2016 ^{c}.
3. Шероховатость поверхностей реза для дет. Б4 ∇5
4. * Размеры для справок.

Изм.	Лист	№ докум.	Подп.	Дата	705-6-08с.89 ПВ65.07.00.00 СБ		
Разраб.		Лунаков			Приспособление для замыкания вертикального монтажного стыка. Сборочный чертеж	Лит.	Масса	Масштаб
Пров.		Анисеев					См. табл.	1:10
Т.контр.						Лист	Листов	1
Гл.спец.		Рахин				Гипронефтеспецмонтаж г. Москва		
Н.контр.		Лунаков						
ГИП		Кучецов						

Инв.№ подл. | Подп. и дата | Взам.инв.№ | Инв.№ дубл. | Подп. и дата

ПВ65.07.02.00СБ

Альбом 3

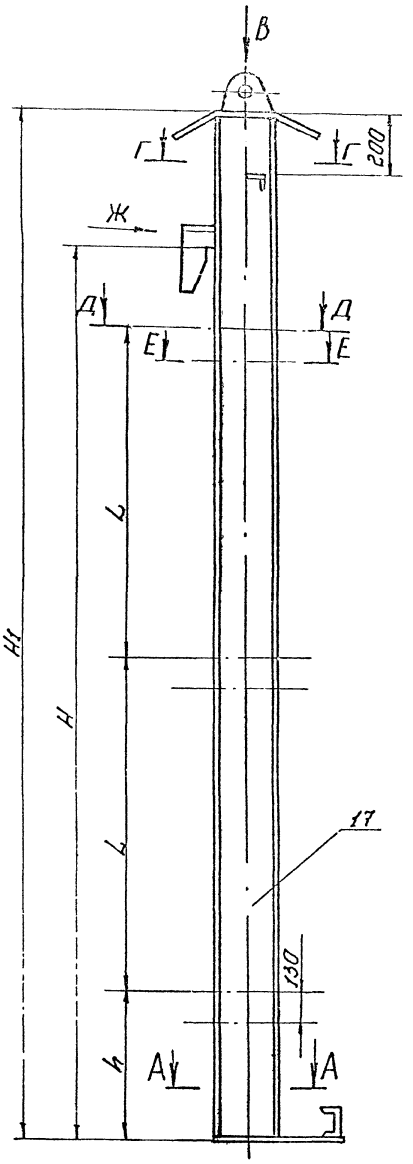

Вид В
м1:5

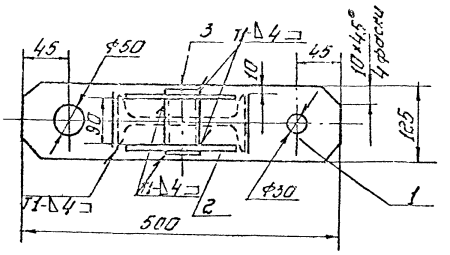

Д–Д
м1:5

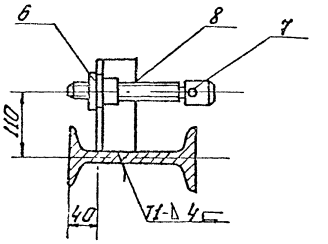

Е–Е
м1:5

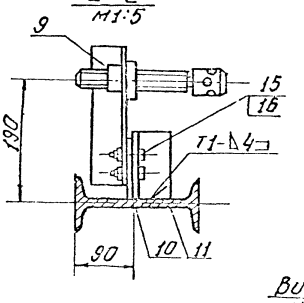

Г–Г
м1:5

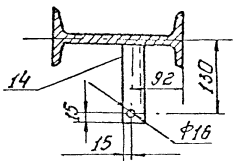

Вид Ж
м1:5

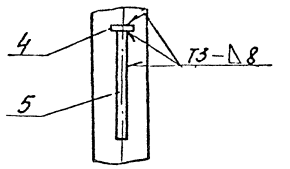

Обозначение	Размеры, мм				Масса кг	Примечание
	H	H1	h	L		
ПВ65.07.02.00	2980	3380	350	1215	125,0	ρ_p V=50 м³
-01	4470	4870	600	1635	158,0	ρ_p V=80 м³

А–А

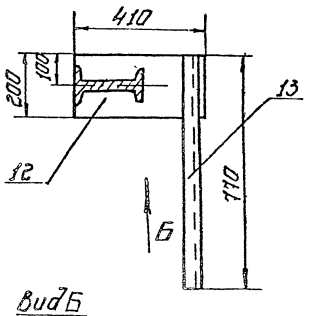

Дет. поз. 4
м1:2

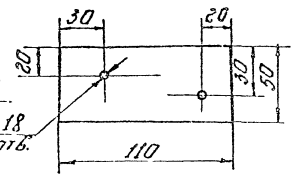

Вид Б

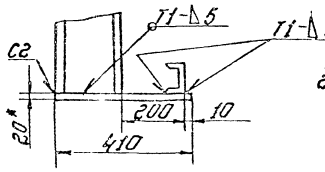

1. Сварные швы по ГОСТ 5264-80. Электроды сварочные типа Э42А ГОСТ 9467-75.
2. $H16'$; $h16'$; $\pm \frac{IT16}{2}$.
3. Шероховатость поверхностей реза для дет. 64 $\sqrt{25}$
4. * Размеры для справок.

					ТП5-Б-ОВС.83 ПВ65.07.02.00СБ	
Инв.№ подл.	Подп. и дата	Взам. инв.№	Инв.№ дубл.	Подп. и дата	Балка сварочный чертеж	Лит. / Масса / Масштаб: Сч. / Табл. 1:10
Гл.инж.	Радкин					
Рук.гр.	Лунтовский					
Пров.	Михеева					
Т.контр.						
Н.спец.	Рохин					Лист / Листов 1
Н.контр.	Леонова					Гипронефтеспецмонтаж г. Москва
ГИП	Кузнецов					

Альбом 3

Формат	Зона	Поз.	Обозначение	Наименование	Кол.	Примечание
А4		11	ПВ65.07.02.11	Уголок	3	
Б4		12	ПВ65.07.02.12	Опора		
				Лист $\frac{\text{Б-20 ГОСТ 19903-74}}{\text{Ст.3 ГОСТ 14637-79}}$		
				200х410	1	12,5кг
Б4		13	ПВ65.07.02.13	Швеллер		
				Швеллер $\frac{\text{10 ГОСТ 8240-72}}{\text{Ст.3 ГОСТ 535-79}}$		
				L=770 мм	1	6,7кг
Б4		14	ПВ65.07.02.14	Уголок		
				Уголок $\frac{\text{32х32х3-В ГОСТ 8509-86}}{\text{Ст.3 ГОСТ 535-79}}$		
				L=145 мм	1	0,3кг
				Стандартные изделия		
		15		М16х32.58.026		
				ГОСТ 7798-70	6	
		16		М16.У.026		
				ГОСТ 5915-70	6	
			Переменные данные	для исполнений		
				ПВ65.07.02.00 См. СБ		
				Детали		
Б4		17	ПВ65.07.02.00	Балка		
				Двутавр $\frac{\text{20 ГОСТ 8239-72}}{\text{Ст.3 ГОСТ 535-79}}$		
				L=3350 мм	1	70,35кг
				ПВ65.07.02.00.01 См. СБ		
				Детали		
Б4		17	ПВ65.07.02.00.01	Балка		
				Двутавр $\frac{\text{20 ГОСТ 8239-72}}{\text{Ст.3 ГОСТ 535-79}}$		
				L=4840 мм	1	101,64кг

Инв.№ подл. | Подп. и дата | Взам.инв.№ | Инв.№ дубл. | Подп. и дата

Изм	Лист	№ докум.	Подп.	Дата	ПВ65.07.02.00	Лист 2

Формат	Зона	Поз.	Обозначение	Наименование	Кол.	Примечание
				Документация		
А3			ПВ65.07.02.00 СБ	Сборочный чертеж		
				Детали		
Б4		1	ПВ65.07.02.01	Пластина		
				Лист $\frac{\text{Б10 ГОСТ 19903-74}}{\text{Ст.3 ГОСТ 14637-79}}$		
				L=500 мм	1	4,9кг
А4		2	ПВ65.07.02.02	Ухо	2	1,6кг
Б4		3	ПВ65.07.02.03	Труба		
				Труба $\frac{\text{57х4 ГОСТ 8732-78}}{\text{В10 ГОСТ 8731-87}}$		
				L=125 мм	1	0,7кг
Б4		4	ПВ65.07.02.04	Ребро		
				Полоса $\frac{\text{14х130 ГОСТ 103-76}}{\text{Ст.3 ГОСТ 535-79}}$		
				L=200 мм	1	22кг
А4		5	ПВ65.07.02.05	Ловитель	1	
А4		6	ПВ65.07.02.06	Гайка	6	
А4		7	ПВ65.07.02.07	Винт	6	
А4		8	ПВ65.07.02.08	Уголок	3	
А4		9	ПВ65.07.02.09	Уголок	3	
Д4		10	ПВ65.07.02.10	Пластина		
				Лист $\frac{\text{Б-8 ГОСТ 19903-74}}{\text{Ст.3 ГОСТ 14637-79}}$		
				110х50	3	0,4кг

Инв.№ подл. | Подп. и дата | Взам.инв.№ | Инв.№ дубл. | Подп. и дата

Изм	Лист	№ докум.	Подп.	Дата	ПВ65.07.02.00	
Разраб.		Лунькова			Балка	Лит. / Лист 1 / Листов 2
Пров.		Михеева				Гипронефтеспецмонтаж г. Москва.
Гл.спец.		Рохин		09.89		
Н.контр.		Панова		09.89		
Утв.		Кузнецов				

Формат	Зона	Поз.	Обозначение	Наименование	Кол.	Примечание
				Уголок $\frac{\text{50х50х5-В ГОСТ 8509-86}}{\text{Ст.3 ГОСТ 535-79}}$		
Б4		6	ПВ65.07.00.05	L=200 мм	1	0,8кг
Б4		9	ПВ65.07.00.06	L=800 мм	1	3,0кг
			Переменные данные	для исполнений		
				ПВ65.07.00.00 См. СБ		
				Сборочные единицы		
А4		7	ПВ65.07.02.00	Балка	1	
А4		8	ПВ65.07.03.00	Лестница	1	
				ПВ65.07.00.00.01 См. СБ		
				Сборочные единицы		
А4		7	ПВ65.07.02.00-01	Балка	1	
А4		8	ПВ65.07.03.00-01	Лестница	1	

Инв.№ подл. | Подп. и дата | Взам.инв.№ | Инв.№ дубл. | Подп. и дата

Изм	Лист	№ докум.	Подп.	Дата	ПВ65.07.00.00	Лист 2

Формат	Зона	Поз.	Обозначение	Наименование	Кол.	Примечание
				Документация		
А3			ПВ65.07.00.00 СБ	Сборочный чертеж		
				Сборочные единицы		
А4		1	ПВ65.07.01.00	Площадка	1	
				Детали		
Б4		2	ПВ65.07.00.01	Опора		
				Швеллер $\frac{\text{10 ГОСТ 8240-72}}{\text{Ст.3 ГОСТ 535-79}}$		
				L=1100 мм	1	9,5кг
Б4		3	ПВ65.07.00.02	Раскос		
				Уголок $\frac{\text{50х50х5-В ГОСТ 8509-86}}{\text{Ст.3 ГОСТ 535-79}}$		
				L=1250 мм	1	4,7кг
Б4		4	ПВ65.07.00.03	Косынка		
				Лист $\frac{\text{Б-8 ГОСТ 19903-74}}{\text{Ст.3 ГОСТ 14637-79}}$		
				150х100	1	0,9кг
Б4		5	ПВ65.07.00.04	Швеллер		
				Швеллер $\frac{\text{10 ГОСТ 8240-72}}{\text{Ст.3 ГОСТ 535-79}}$		
				L=150 мм	1	1,3кг
				Уголок		

Инв.№ подл. | Подп. и дата | Взам.инв.№ | Инв.№ дубл. | Подп. и дата

Изм	Лист	№ докум.	Подп.	Дата	705-Б-08 с. 89 ПВ65.07.00.00	
Разраб.		Лунькова			Приспособление для замыкания вертикального монтажного стыка	Лит. / Лист 1 / Листов 2
Пров.		Шитов				Гипронефтеспецмонтаж г. Москва.
Гл.спец.		Рохин		09.89		
Н.контр.		Панова		09.89		
Утв.		Кузнецов				

ПВ65.07.01.00СБ

Альбом 3

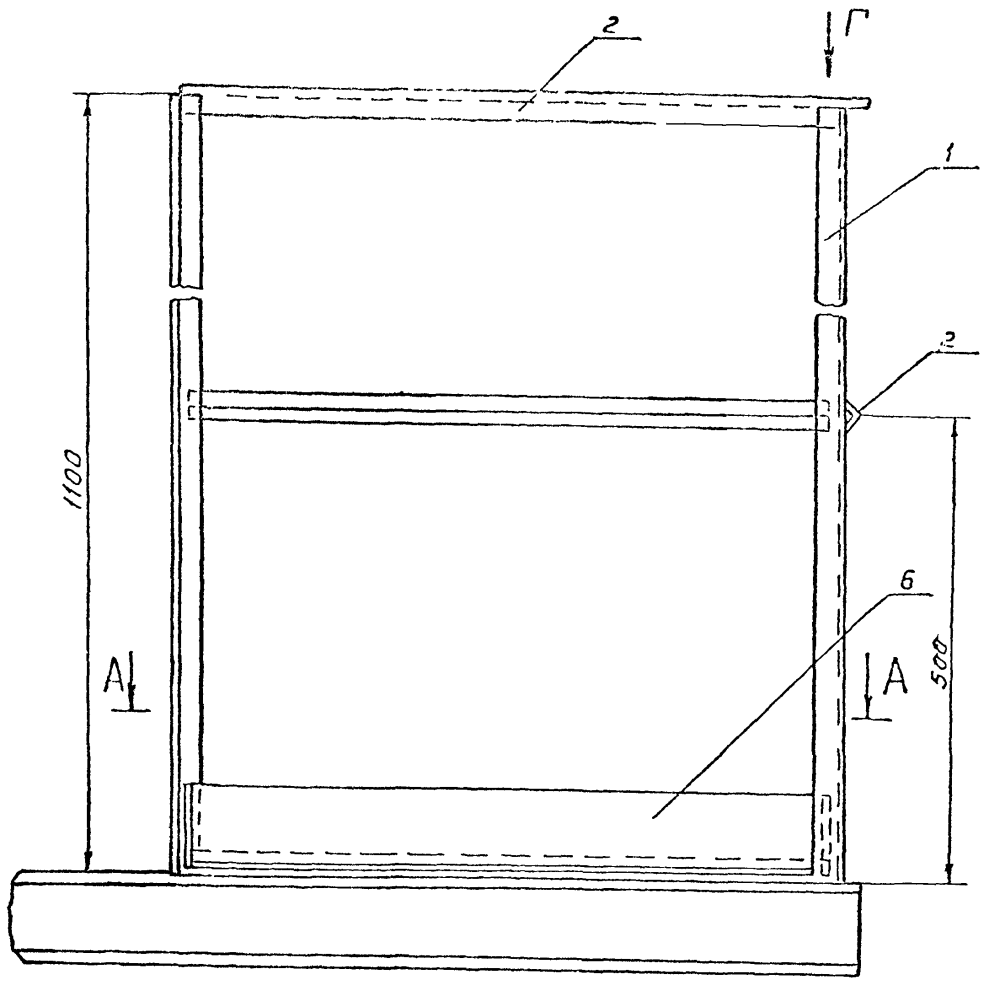

А-А

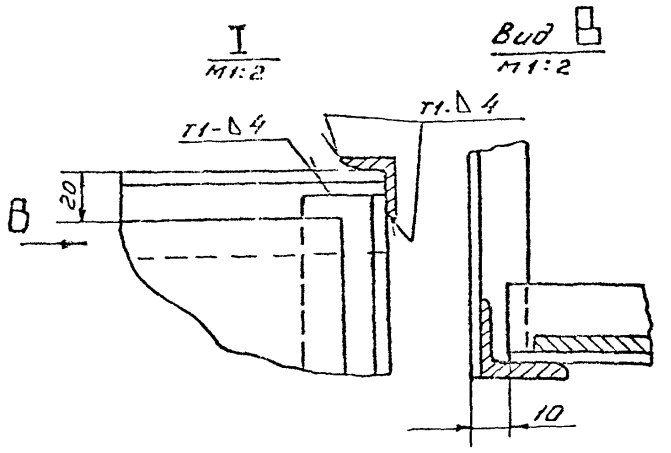

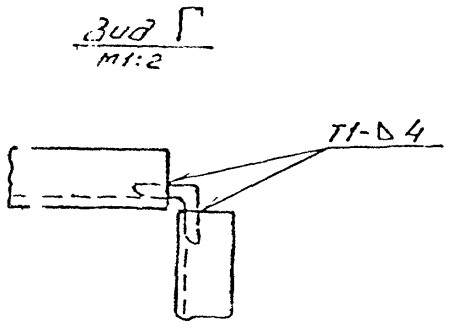

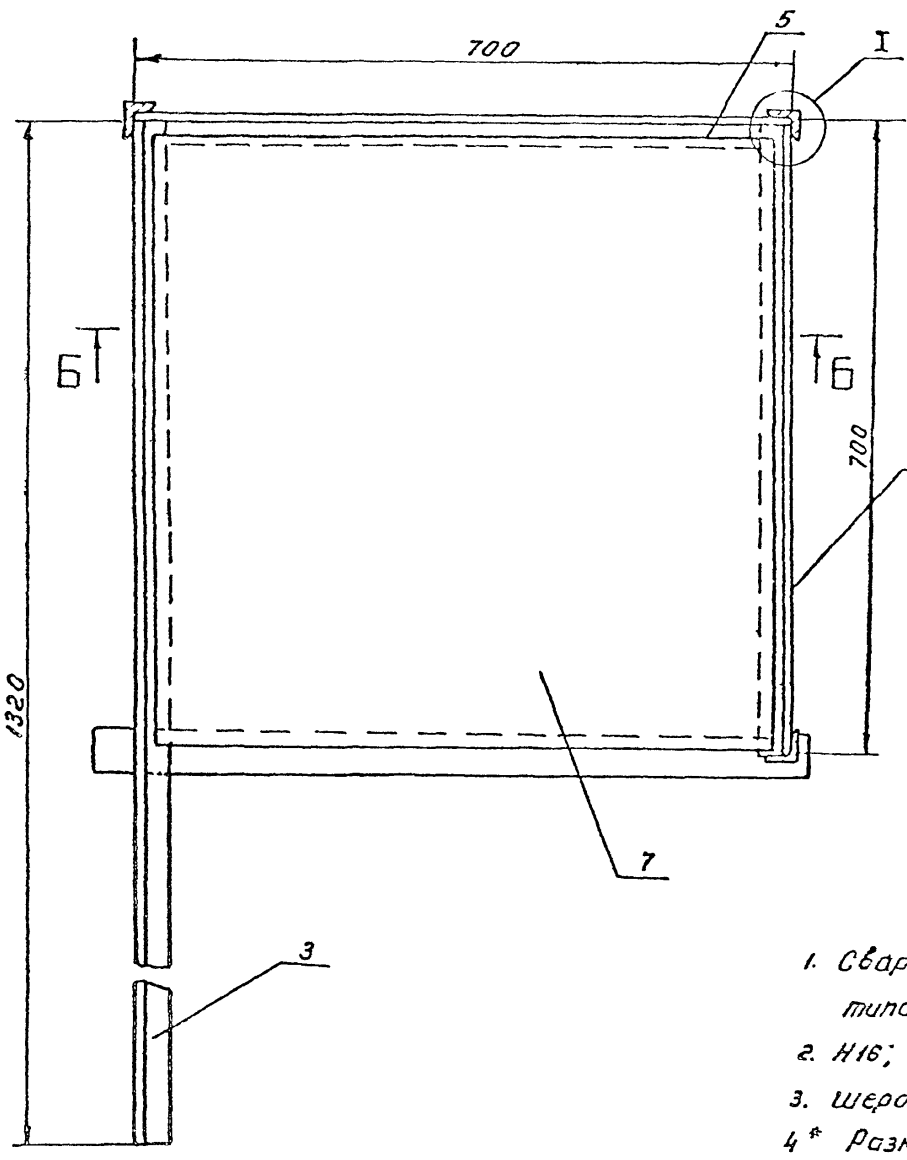

1. Сварные швы по ГОСТ 5264-80 Электроды сварочные типа Э42А ГОСТ 9467-75
2. Н16; h16; ± IT16/2.
3. Шероховатость поверхностей реза для дет. Б4 25
4* Размеры для справок.

Б-Б

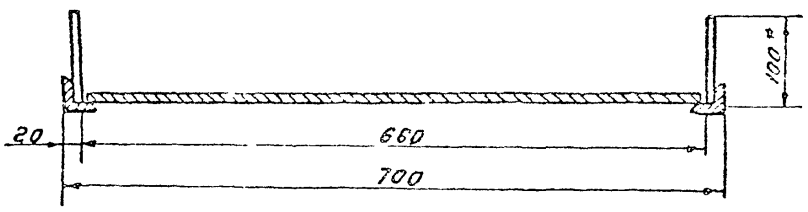

					705-6-06с.89 ПВ65.07.01.00СБ			
Изм.	Лист	№ докум.	Подп.	Дата	Площадка Сборочный чертеж	Лит.	Масса 27.0	Масштаб 1:5
Разраб.		Лунькова				Лист	Листов 1	
Пров.		Михеева				Гипронефтеспецмонтаж г. Москва		
Т.контр.								
Гл.спец.		Рохин						
Н.контр.		Панова		1989				
Утв.		Кузнецов						

Инв. № подл. | Подп. и дата | Взам. инв. № | Инв. № дубл. | Подп. и дата

ПВ 65.07.02.06

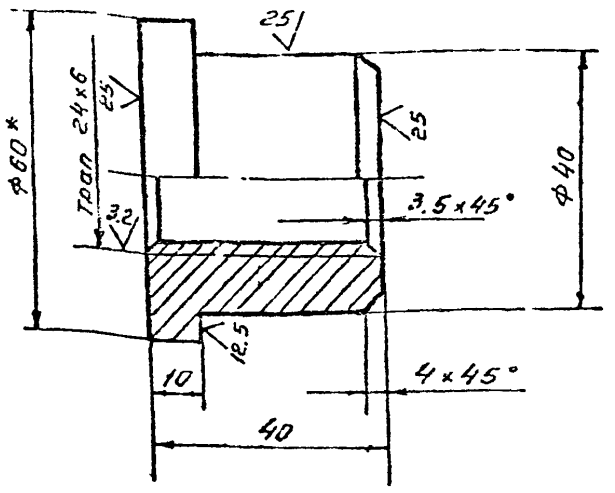

1. H16; h16; $\pm \frac{JT16}{2}$
2.* Размер для справок.

Изм.	Лист	№ докум.	Подп.	Дата	ПВ 65.07.02.06	
Разраб.		Лунькова			Гайка	Лит. / Масса 0.4 / Масштаб 1:1
Пров.		Михеева				Лист / Листов 1
Т.контр.						
Гл.спец.		Рохин			Круг В-60 ГОСТ 2590-71 / Ст.3 ГОСТ 535-79	Гипронефтеспецмонтаж г. Москва
Н.контр.		Панова				
Утв.		Кузнецов				

Инв.№ подл. | Подп. и дата | Взам. инв.№ | Инв.№ дубл. | Подп. и дата

ПВ 65.07.02.08

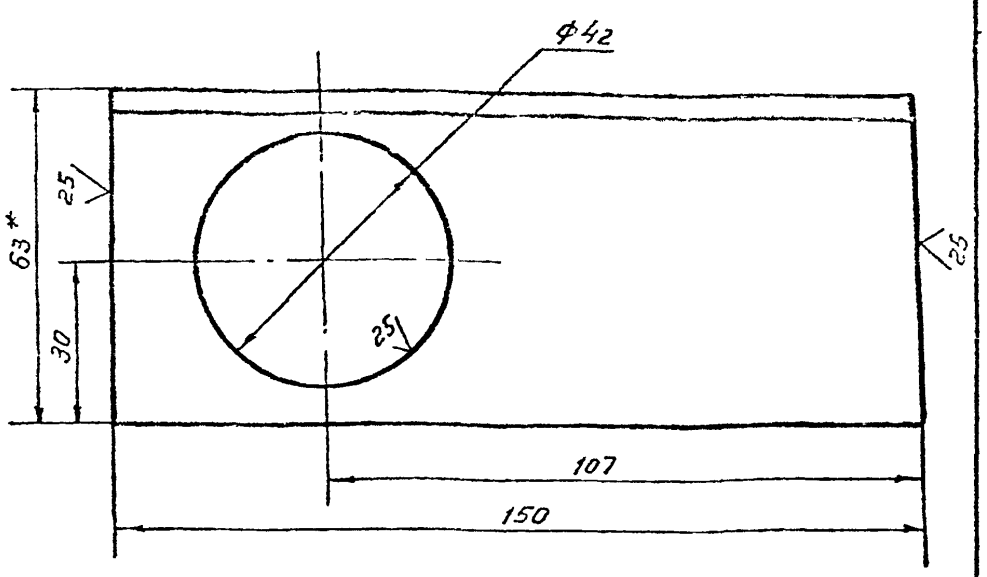

1. H16; $\pm \frac{JT16}{2}$.
2.* Размер для справок.

Изм.	Лист	№ докум.	Подп.	Дата	ПВ 65.07.02.08	
Разраб		Лунькова			Уголок	Лит. / Масса 0.6 / Масштаб 1:1
Пров.		Михеева				Лист / Листов 1
Т.контр.						
Гл.спец.		Рохин			Уголок 63×63×4-В ГОСТ 8509-86 / Ст.3 ГОСТ 535-79	Гипронефтеспецмонтаж г. Москва
Н.контр.		Панова				
Утв.		Кузнецов				

Инв.№ подл. | Подп. и дата | Взам. инв.№ | Инв.№ дубл. | Подп. и дата

ПВ65.07.02.05

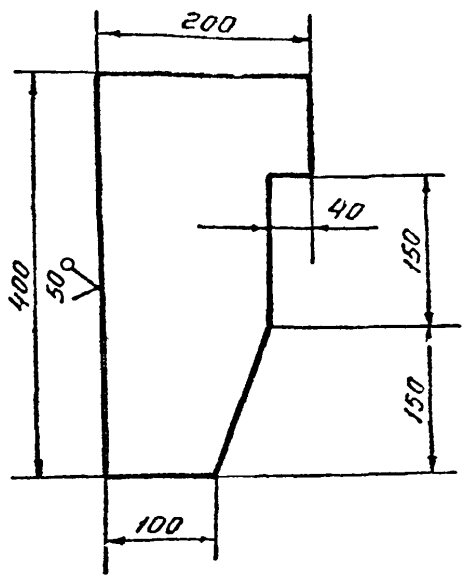

Неуказанные предельные отклонения размеров:
h 16; $\pm \frac{JT16}{2}$.

Изм.	Лист	№ докум.	Подп.	Дата	ПВ 65.07.02.05	
Разраб		Лунькова			Ловитель	Лит. / Масса 8.0 / Масштаб 1:5
Пров.		Михеева				Лист / Листов 1
Т.контр.						
Гл.спец.		Рохин			Лист Б-14 ГОСТ 19903-74 / Ст.3 ГОСТ 14637-79	Гипронефтеспецмонтаж г. Москва
Н.контр.		Панова				
Утв.		Кузнецов				

Инв.№ подл. | Подп. и дата | Взам. инв.№ | Инв.№ дубл. | Подп. и дата

ПВ65.07.02.07

12.5

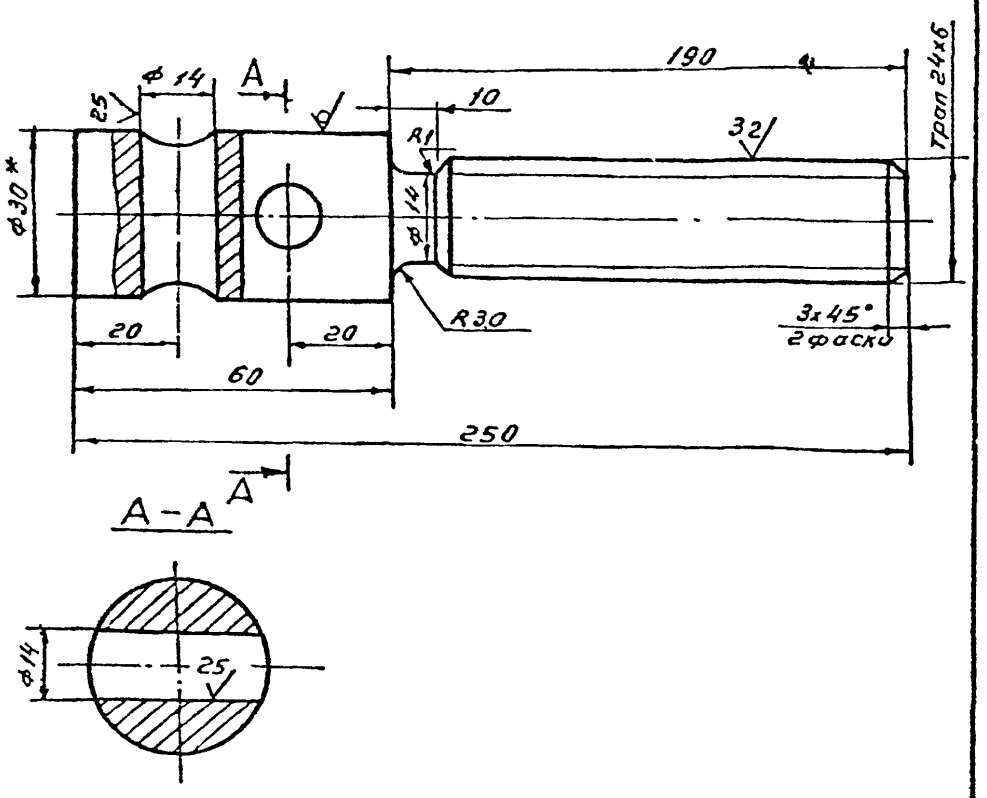

1. H16; h16; $\pm \frac{JT16}{2}$.
2.* Размер для справок.

Изм.	Лист	№ докум.	Подп.	Дата	705-6-ОВс.89 ПВ65.07.02.07	
Разраб		Лунькова			Винт	Лит. / Масса 1:1 / Масштаб 1:1
Пров.		Михеева				Лист / Листов 1
Т.контр.						
Гл.спец.		Рохин			Круг В-30 ГОСТ 2590-71 / Ст 3 ГОСТ 535-79	Гипронефтеспецмонтаж г. Москва
Н.контр.		Панова				
Утв.		Кузнецов				

Инв.№ подл. | Подп. и дата | Взам. инв.№ | Инв.№ дубл. | Подп. и дата

Альбом 3

ПВ65.07.02.11

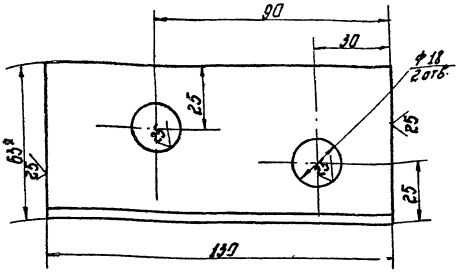

Неуказанные предельные отклонения размеров: $H16$; $\pm\frac{IT16}{2}$.

Изм.	Лист	№ докум.	Подп.	Дата
Разраб.		Лунькова		
Пров.		Михеева		
Т.контр.				
Гл.спец.		Рахин		
Н.контр.		Панова		
Утв.		Кузнецов		

ПВ65.07.02.11

Уголок

Лит.	Масса	Масштаб
	0,5	1:1

Лист | Листов 1

Уголок 63×63×4-8 ГОСТ 8509-86 / С-3 ГОСТ 535-79

Гипронефтеспецмонтаж г. Москва

ПВ65.07.02.09

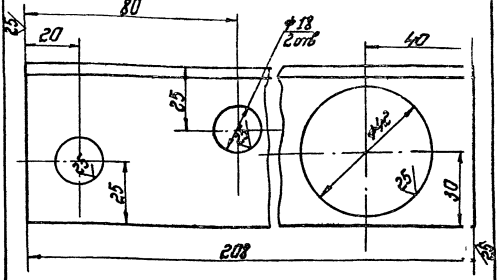

Неуказанные предельные отклонения размеров: $H16$; $\pm\frac{IT16}{2}$.

Изм.	Лист	№ докум.	Подп.	Дата
Разраб.		Лунькова		
Пров.		Михеева		
Т.контр.				
Гл.спец.		Рахин		
Н.контр.		Панова		
Утв.		Кузнецов		

ПВ65.07.02.09

Уголок

Лит.	Масса	Масштаб
	0,3	1:1

Лист | Листов 1

Уголок 63×63×4-8 ГОСТ 8509-86 / С-3 ГОСТ 535-79

Гипронефтеспецмонтаж г. Москва

ПВ65.07.03.00СБ

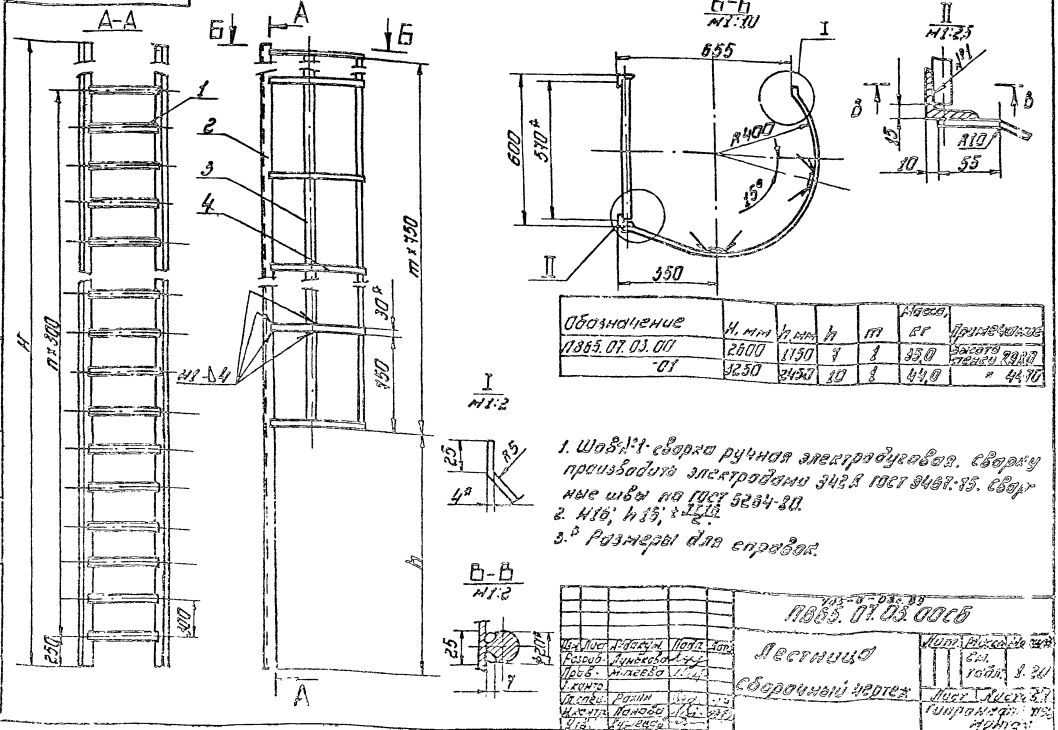

Обозначение	H, мм	n, мм	h	m	Масса, кг	Примечание
ПВ65.07.03.00	2600	1750	7	8	35,0	Высота тенги 2920
-01	3250	2450	10	8	44,0	" 4470

1. Шов №1 - сварка ручная электродуговая. Сварку производить электродами 342А ГОСТ 9467-75. Сварные швы на ГОСТ 5264-80.
2. $H16$; $h15$; $\pm\frac{IT16}{2}$.
3. Размеры для справок.

Изм.	Лист	№ докум.	Подп.	Дата
Разраб.		Лунькова		
Пров.		Михеева		
Т.контр.				
Гл.спец.		Рахин		
Н.контр.		Панова		
Утв.		Кузнецов		

ПВ65.07.03.00СБ

Лестница

Сборочный чертеж

Лит.	Масса	Масштаб
	см. табл.	1:20

Лист | Листов 1

Гипронефтеспецмонтаж г. Москва

Альбом 3

Формат	Зона	Поз.	Обозначение	Наименование	Кол.	Примечание
				Документация		
Б4		11	ПВ65. 07.01.00. СБ	Сборочный чертеж		
				Детали		
Б4		1	ПВ65. 07.01.01.	Стойка		
				Уголок 63×63×4-8 ГОСТ 8509-86 / Ст.3 ГОСТ 535-79		
				L = 1100 мм	3	2,3 кг
Б4		2	ПВ65. 07.01.02	Ограждение		
				Уголок 25×25×5-8 ГОСТ 8509-86 / Ст.3 ГОСТ 535-79		
				L = 690 мм	4	0.8 кг
Б4		3	ПВ65. 07.01.03	Уголок		
				Уголок 36×36×4-8 ГОСТ 8509-86 / Ст3. ГОСТ 535-79		
				L = 1320 мм	1	2,85 кг
Б4		4	ПВ65. 07.01.04	Уголок		
				Уголок 36×36×4-8 ГОСТ 8509-86 / Ст.3 ГОСТ 535-79		
				L = 690 мм	1	1.5 кг
Б4		5	ПВ65. 07.01.05	Уголок		
				Уголок 36×36×4-8 ГОСТ 8509-86 / Ст.3 ГОСТ 535-79		
				L = 700 мм	1	1.53 кг

Инв. № подл. | Подп. и дата | Взам. инв. № | Инв. № дубл. | Подп. и дата

Изм	Лист	№ докум	Подп.	Дата
Разраб.		Лунькова		
Пров.		Михеева		
Гл. спец.		Рохин		07.89
Н. контр.		Панова		
Утв.		Кузнецов		

ПВ65. 07.01.00

Площадка

Лит.	Лист	Листов
	1	2

ГИПРОНЕФТЕСПЕЦМОНТАЖ г. Москва

Формат	Зона	Поз.	Обозначение	Наименование	Кол.	Примечание
Б4		6	ПВ65. 07.01.06	Лист		
				Лист Б-1 ГОСТ 19903-74 / Ст.3 ГОСТ 16523-70		
				100×2000	1	1,6 кг
Б4		7	ПВ65. 07.01.07.	Настил		
				Лист ПВ 506×560×680		
				ГОСТ 8706-78	1	7 кг

Инв. № подл. | Подп. и дата | Взам. инв. № | Инв. № дубл. | Подп. и дата

Изм	Лист	№ докум.	Подп.	Дата

ПВ65. 07.01.00

Лист 2

Формат	Зона	Поз.	Обозначение	Наименование	Кол.	Примечание
				Документация		
А3			ПВ65. 07.03.00. СБ	Сборочный чертеж		
			Переменные данные	для исполнений		
				ПВ65. 07.09.00 См и СБ		
				Детали		
Б4		1	ПВ65. 07.03.01.	Круг		
				Круг 8-20 ГОСТ 2590-71 / Ст. 3 ГОСТ 535-79		
				L = 570 мм	8	1.4 кг
Б4		2	ПВ65. 07.03.02	Уголок		
				Уголок 50×50×5-8 ГОСТ 8509-86 / Ст.3 ГОСТ 535-79		
				L = 2600 мм	2	9.8 кг
Б4		3	ПВ65. 07.03.03	Полоса		
				Полоса 4×30 ГОСТ 103-76 / Ст.3 ГОСТ 535-79		
				L = 750 мм	2	0,7 кг
Б4		4	ПВ65. 07.03.04	Полоса		
				Полоса 4×30 ГОСТ 103-76 / Ст.3 ГОСТ 535-79		
				L = 1350 мм	2	1.3 кг

Инв. № подл. | Подп. и дата | Взам. инв. № | Инв. № дубл. | Подп. и дата

Изм	Лист	№ докум	Подп.	Дата
Разраб.		Лунькова		
Пров.		Михеева		
Гл. спец.		Рохин		09.89
Н. контр.		Панова		
Утв.		Кузнецов		

ПВ65. 07.03.00

Лестница

Лит.	Лист	Листов
	1	2

ГИПРОНЕФТЕСПЕЦМОНТАЖ г. Москва

ПВ65.07.02.02

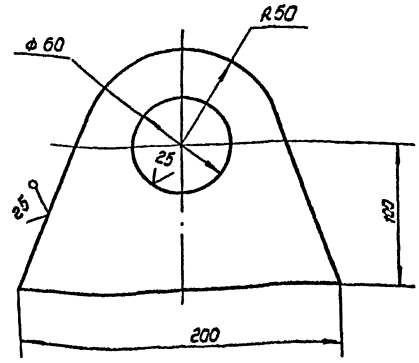

Неуказанные предельные отклонения размеров:
H16; h 16; $\pm \frac{IT16}{2}$

Инв. № подл. | Подп. и дата | Взам. инв. № | Инв. № дубл. | Подп. и дата

705-6-08с.89

ПВ 65. 07.02.02.

Изм	Лист	№ докум	Подп.	Дата
Разраб.		Лунькова		
Пров.		Михеева		
Гл. спец.		Рохин		
Н. контр.		Панова		
Утв.		Кузнецов		

Ухо

Лит.	Масса	Масштаб
	1.5	1:2

Лист 6-10 ГОСТ 19903-74 / Ст. 3 ГОСТ 14637-79

ГИПРОНЕФТЕСПЕЦМОНТАЖ г. Москва

Альбом 3

ПВ 12.02.00.00.

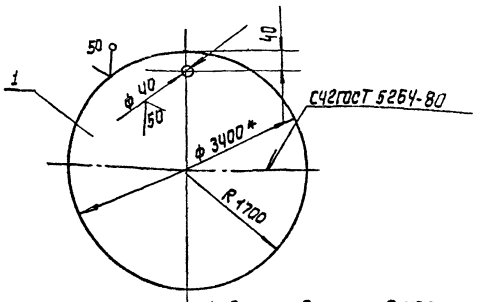

1. Электроды типа Э-42А ГОСТ 9467-75
2.* Размер для справок.

Формат	Зона	Поз.	Обозначение	Наименование	Кол.	Примечание
				Детали		
А4		1		Поддон		
				Лист Б-8 ГОСТ 19903-74 / Ст.3 ГОСТ 14637-79		
				1700 x 3400	2	2.95 кг

ПВ 12.02.00.00.

Поддон

Изм.	Лист	№ докум.	Подп.	Дата
Разраб.		Лунькова		
Пров.		Михеева		
Т. контр.				
Гл. спец.		Рохин		
Н. контр.		Панова		
Утв.		Кузнецов		

Лит. | Масса 580.0 | Масштаб 1:20

Лист | Листов 1

ГИПРОНЕФТЕСПЕЦМОНТАЖ г. Москва

ПВ 12.01.00.00.

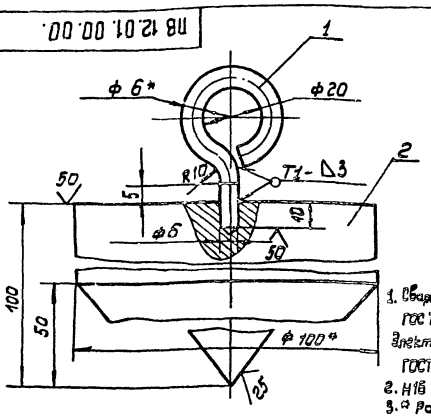

1. Сварные швы по ГОСТ 5264-80. Электроды типа Э42А ГОСТ 9467-75.
2. H16; h16; ± JT16/2
3.* Размеры для справок.

Формат	Зона	Поз.	Обозначение	Наименование	Кол.	Примечание
				Детали		
Б4		1	ПВ.12.01.00.01	Серьга		
				Круг В-6 ГОСТ 2590-71 / Ст.3 ГОСТ 535-79		
				L = 115 мм	1	0.03 кг
Б4		2	ПВ 12.01.00.02	Груз.		
				Круг В-100 ГОСТ 2590-71 / Ст.3 ГОСТ 535-79		
				L = 100 мм.	1	4.0 кг

ПВ 12.01.00.00.

Отвес

Изм.	Лист	№ подп.	Подп.	Дата
Разраб.		Лунькова		
Пров.		Михеева		
Т. контр.				
Гл. спец.		Рохин		
Н. контр.		Панова		
Утв.		Кузнецов		

Лит. | Масса 4.2 | Масштаб 1:1

Лист | Листов X

ГИПРОНЕФТЕСПЕЦМОНТАЖ г. Москва

Формат	Зона	Поз.	Обозначение	Наименование	Кол.	Примечание
				ПВ 65.07.03.00-01 Ст.Сб.		
				Детали		
Б4		1	ПВ 65.07.03.01	Круг		
				Круг В-20 ГОСТ 2590-71 / Ст.3 ГОСТ 535-79		
				L = 570 мм	11	14 кг
Б4		2	ПВ 65.07.03.02-01	Уголок		
				Уголок 50×50×5-8 ГОСТ 8509-86 / Ст.3 ГОСТ 535-79		
				L = 3250 мм	2	12,3 кг
Б4		3	ПВ 65.07.03.03.	Полоса		
				Полоса 4×30 ГОСТ 103-75 / Ст.3 ГОСТ 535-79		
				L = 750 мм	2	0,7 кг
Б4		4	ПВ 65.07.03.04	Полоса		
				Полоса 4×30 ГОСТ 103-75 / Ст.3 ГОСТ 535-79		
				L = 1350 мм	2	1.3 кг

ПВ 65.07.03.00.

Лист 2

К5.02.40.36.00.01.

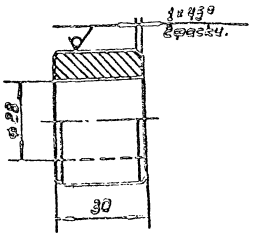

Неуказанные предельные отклонения размеров:
H14; h 14; ± JT14/2

705-8-082.89

К5.02.40.36.00.01.

Втулка

Изм.	Лист	№ докум.	Подп.	Дата
Разраб.		Лунькова		
Пров.		Михеева		
Т. контр.				
Гл. спец.		Рохин		
Н. контр.		Панова		
Утв.		Кузнецов		

Круг В45 ГОСТ 2590-71 / Ст.3 ГОСТ 535-79

Лит. | Масса 0.13 | Масштаб 1:1

Лист | Листов 1

ГИПРОНЕФТЕСПЕЦМОНТАЖ г. Москва

Альбом 3

К5.0240.36.00.00СБ

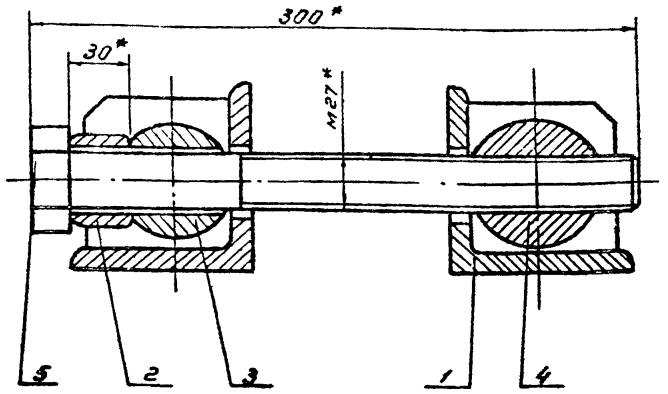

1. $\pm \frac{IT14}{2}$;
2. * Размеры для справок.

					К5.0240.36. 00.00 СБ		
Изм.	Лист	N докум.	Подп.	Дата	Приспособление стяжное	Лит	Масса	Масштаб
Разраб.		Лунькова					1.85	1:2
Пров.		Михеева				Лист	Листов 1
Т. контр.							
Гл. спец.		Рахин				Гипронефтеспецмонтаж г. Москва	
Н. контр.		Панова					
Утв.		Кузнецов					

Инв. N подл. | Подп. и дата | Взам. инв. N | Инв. N дубл. | Подп. и дата

К5.0240.36.01.02

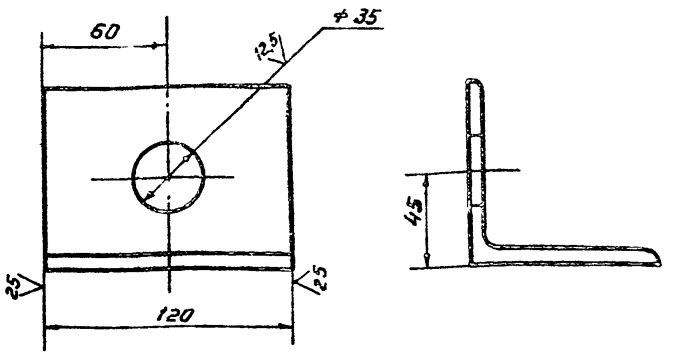

Неуказанные предельные отклонения размеров: $\pm \frac{IT14}{2}$

					К5.0240. 36. 01. 02		
Изм.	Лист	N докум.	Подп.	Дата	Уголок	Лит.	Масса	Масштаб
Разраб.		Лунькова					1.25	1:2
Пров.		Михеева				Лист	Листов 1
Т. контр.							
Гл. спец.		Рахин				Гипронефтеспецмонтаж г. Москва	
Н. контр.		Панова			Уголок 90×56×8 ВГОСТ8509-86 Ст.3 ГОСТ 535-79		
Утв.		Кузнецов					

Инв. N подл. | Подп. и дата | Взам. инв. N | Инв. N дубл. | Подп. и дата

К5.0240.36.00.03

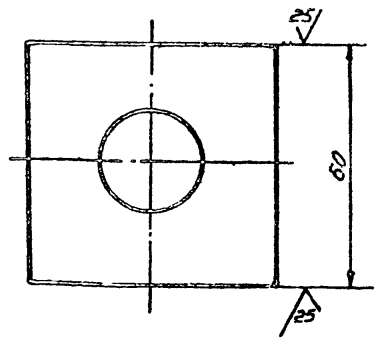

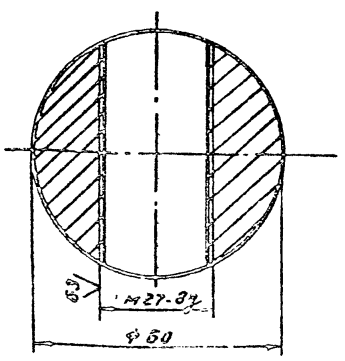

1. H14, h14, $\pm \frac{IT14}{2}$
2. * Размер для справок

					К5.0240.36.00.03		
Изм.	Лист	N докум.	Подп.	Дата	Гайка	Лит.	Масса	Масштаб
Разраб.		Лунькова					1.2	1:1
Пров.		Михеева				Лист	Листов 1
Т. контр.							
Гл. спец.		Рахин				Гипронефтеспецмонтаж г. Москва	
Н. контр.		Панова			Круг В-60 ГОСТ 2590-71 Ст.3 ГОСТ 535-79		
Утв.		Кузнецов					

Инв. N подл. | Подп. и дата | Взам. инв. N | Инв. N дубл. | Подп. и дата

К5.0240.36.01.01

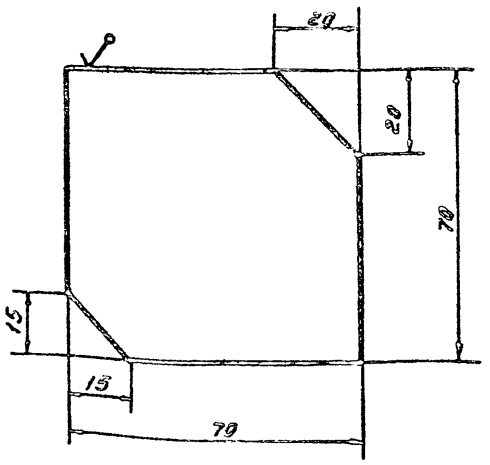

Неуказанные предельные отклонения размеров: $\frac{IT14}{2}$

					405-3-98с.83 К5.0240.36.01.01		
Изм.	Лист	N докум.	Подп.	Дата	Ребро	Лит.	Масса	Масштаб
Разраб.		Лунькова					0.3	1:1
Пров.		Михеева				Лист	Листов 1
Т. контр.							
Гл. спец.		Рахин				Гипронефтеспецмонтаж г. Москва	
Н. контр.		Панова			Лист 5-В ГОСТ 19903-74 Ст3 ГОСТ 14637-79		
Утв.		Кузнецов					

Инв. N подл. | Подп. и дата | Взам. инв. N | Инв. N дубл. | Подп. и дата

Альбом 3

К5.0240.36.01.00СБ

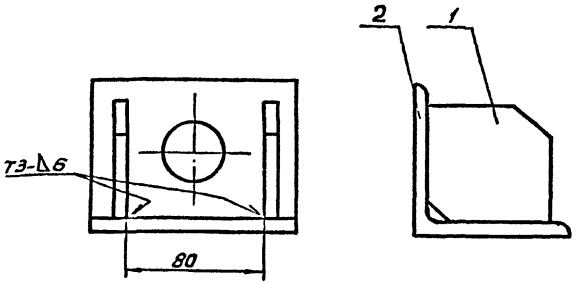

1. Сварку производить по ГОСТ 5264-80. Электроды сварочные типа Э42А ГОСТ 9467-75.
2. $\pm \frac{IT14}{2}$
3 *Размер для справок

Изм.	Лист	№ докум.	Подп.	Дата
Разраб.		Лунькова		
Пров.		Михеева		
Т.контр.				
Гл.спец.		Рохин		02.89
Н.контр.		Панова		02.89
Утв.		Кузнецов		

Кронштейн
Сборочный чертеж

Лит.	Масса	Масштаб
	1.85	1:2
Лист	Листов 1	

Гипронефтеспецмонтаж г. Москва

Инв.№подл. | Подп. и дата | Взам.инв.№ | Инв.№дубл. | Подп. и дата

К5.0240.36.00.02

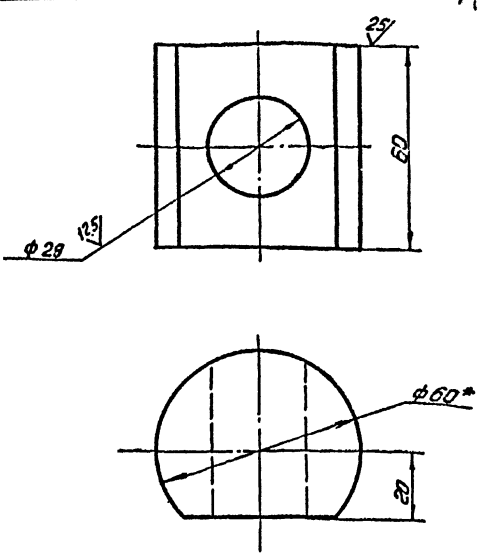

1. H14, h14, $\pm \frac{IT14}{2}$
2 *Размер для справок

Изм.	Лист	№ докум.	Подп.	Дата
Разраб.		Лунькова		
Пров.		Михеева		
Т.контр.				
Гл.спец.		Рохин		02.89
Н.контр.		Панова		02.89
Утв.		Кузнецов		

Сухарь

Лит.	Масса	Масштаб
	1.2	1:1
Лист	Листов 1	

Круг В-60 ГОСТ 2590-71
Ст.3 ГОСТ 535-79

Гипронефтеспецмонтаж г. Москва

Инв.№подл. | Подп. и дата | Взам.инв.№ | Инв.№дубл. | Подп. и дата

Формат	Зона	Поз.	Обозначение	Наименование	Кол.	Примечание
				Документация		
А4			К5.0240.36.01.00СБ	Сборочный чертеж		
				Детали		
А4		1	К5.0240.36.01.01	Ребро	2	
А4		2	К5.0240.36.01.02	Уголок	1	

Изм.	Лист	№ докум.	Подп.	Дата
Разраб.		Лунькова		
Пров.		Михеева		
Гл.спец.		Рохин		02.89
Н.контр.		Панова		02.89
Утв.		Кузнецов		

К5.0240.36.01.00

Кронштейн

Лит.	Лист	Листов
		1

Гипронефтеспецмонтаж г. Москва

Инв.№подл. | Подп. и дата | Взам.инв.№ | Инв.№дубл. | Подп. и дата

Формат	Зона	Поз.	Обозначение	Наименование	Кол.	Примечание
				Документация		
А4			К5.0240.36.00.00СБ	Сборочный чертеж		
				Сборочные единицы		
А4		1	К5.0240.36.01.00	Кронштейн	2	
				Детали		
А4		2	К5.0240.36.00.01	Втулка	1	
А4		3	К5.0240.36.00.02	Сухарь	1	
А4		4	К5.0240.36.00.03	Гайка	1	
				Стандартные изделия		
				Болт М27х300.58.026 ГОСТ 7798-70	1	

Изм.	Лист	№ докум.	Подп.	Дата
Разраб.		Лунькова		
Пров.		Михеева		
Гл.спец.		Рохин		02.89
Н.контр.		Панова		02.89
Утв.		Кузнецов		

705-6-08с. 89
К5.0240.36.00.00

Приспособление стяжное

Лит.	Лист	Листов
		1

Гипронефтеспецмонтаж г. Москва

Инв.№подл. | Подп. и дата | Взам.инв.№ | Инв.№дубл. | Подп. и дата

Альбом 3

К5.0240.02.00.00.СБ

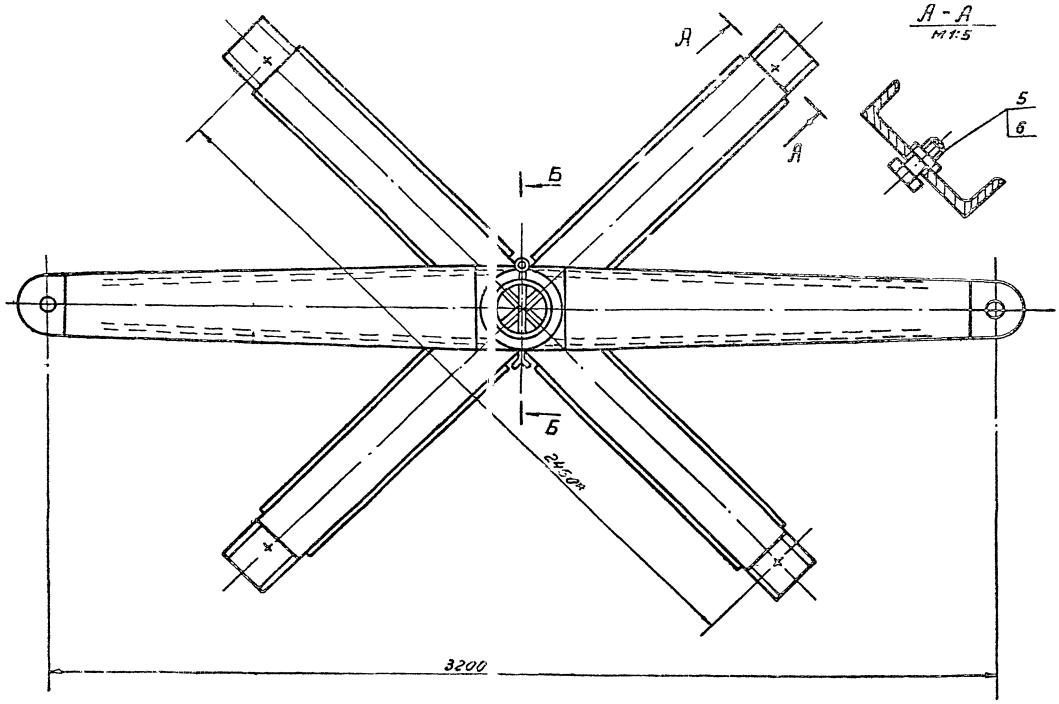

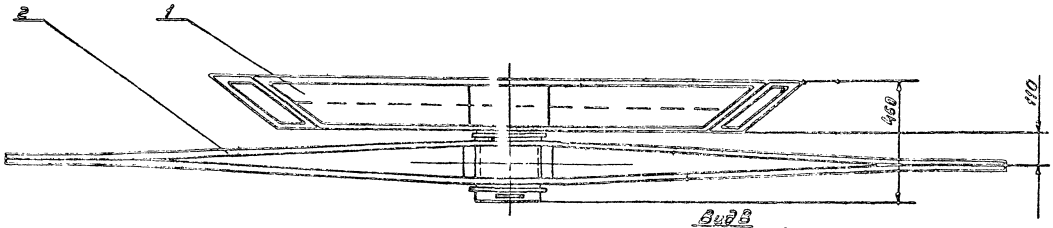

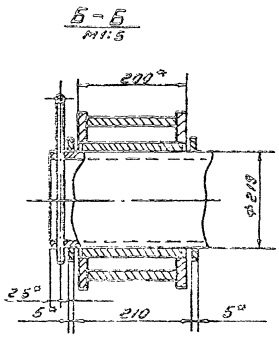

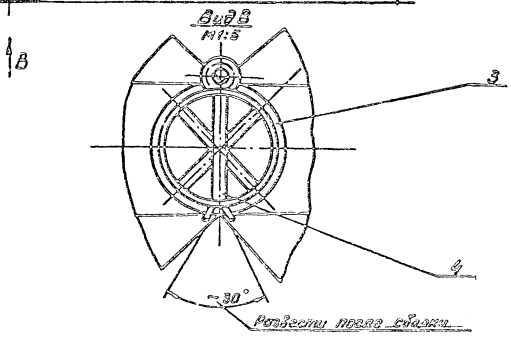

1. Н14, h14; ± $\frac{IT14}{2}$.
2.* Размеры для справок

					705-6-030.89			
					К5.0240.02.00.00.СБ			
Изм.	Лист	№ докум.	Подп.	Дата	Устройство для раскатки рулонов Сборочный чертеж	Лит.	Масса	Масштаб
Разраб.		Лукьянова					440.0	1:10
Провер.		Мингеева				Лист	Листов 1	
Т. контр.						Гипронефтеспецмонтаж г. Москва		
Гл. спец.		Рожин						
Н. контр.		Панова						
Утв.		Кузнецов						

Альбом 3

Формат	Зона	Поз.	Обозначение	Наименование	Кол.	Примечание
				Документация		
А3			К5.0240.02.02.00 СБ	Сборочный чертеж		
				Детали		
А4		1	К5.0240.02.02.01	Ступица	1	
Б3		2	К5.0240.02.02.02	Ребро	2	
Б3		3	К5.0240.02.02.03	Накладка	2	

Изм.	Лист	№ докум.	Подп.	Дата	К5.0240.02.02.00			
Разраб.		Луковцева			Щека тяговая	Лит.	Лист	Листов
Пров.		Михеева					1	
Т.контр.						Гипронефтеспецмонтаж г. Москва		
Н.спец.		Рахин						
Н.контр.		Попова						
Утв.		Кузнецов						

Инв. № подл. | Подп. и дата | Взам. инв. №

20.00.20.0420 СХ

(V)

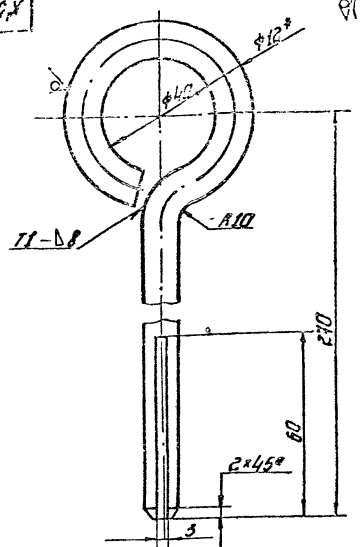

1. Сварной шов по ГОСТ 5264-80. Электроды типа Э-42А ГОСТ 9467-75.
2. Н14; ± IT14/2.
3. * Размер для справок.
4. Развернутая длина заготовки L = 487 ± 3,0 мм.

Изм.	Лист	№ докум.	Подп.	Дата	К5.0240.02.00.02			
Разраб.		Луковцева			Штырь	Лит.	Масса	Масштаб
Пров.		Михеева					0,87	1:1
Т.контр.						Лист	Листов 1	
Н.спец.		Рахин				Гипронефтеспецмонтаж г. Москва		
Н.контр.		Попова			Круг Б-12 ГОСТ 2590-71 / Ст3 ГОСТ 535-79			
Утв.		Кузнецов						

Инв. № подл. | Подп. и дата | Взам. инв. №

10.20.20.0420 СХ

(V)

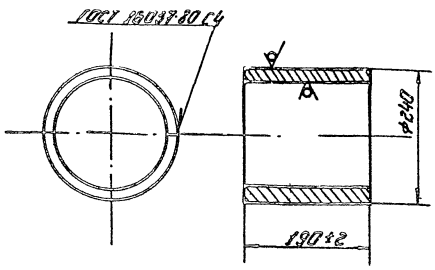

Электроды сварочные типа Э42А ГОСТ 9467-75.

Изм.	Лист	№ докум.	Подп.	Дата	К5.0240.02.02.01			
Разраб.		Луковцева			Ступица	Лит.	Масса	Масштаб
Пров.		Михеева					100	1:5
Т.контр.						Лист	Листов 1	
Н.спец.		Рахин				Гипронефтеспецмонтаж г. Москва		
Н.контр.		Попова			Лист Б-10 ГОСТ 19903-74 / Ст3 ГОСТ 14637-79			
Утв.		Кузнецов						

Инв. № подл. | Подп. и дата | Взам. инв. №

Формат	Зона	Поз.	Обозначение	Наименование	Кол.	Примечание
				Документация		
А3			К5.0240.02.00.00 СБ	Сборочный чертеж		
				Сборочные единицы		
А4		1	К5.0240.02.01.00	Крестовина	1	
А4		2	К5.0240.02.02.00	Щека тяговая	1	
				Детали		
Б4		3	К5.240.02.00.01	Кольцо приставочное		
				Лист Б-5 ГОСТ 19903-74 / Ст3 ГОСТ 14637-79		
				d = 222 мм; D = 850 мм	2	0,28 кг
А4		4	К5.240.02.00.02	Штырь	8	
				Стеньбортные изделия		
		5		Болт М30*78.58.088		
				ГОСТ 7798-70	4	
		6		Гайка М30.4.026		
				ГОСТ 5915-70	4	

Изм.	Лист	№ докум.	Подп.	Дата	905-6-026.89 К5.0240.02.00.00			
Разраб.		Луковцева			Ограждения для раскатки рукавов	Лит.	Лист	Листов
Пров.		Михеева					1	
Т.контр.						Гипронефтеспецмонтаж г. Москва		
Н.спец.		Рахин						
Н.контр.		Попова						
Утв.		Кузнецов						

Инв. № подл. | Подп. и дата | Взам. инв. №

Альбом 3

К5.0240.02.01.00.СБ

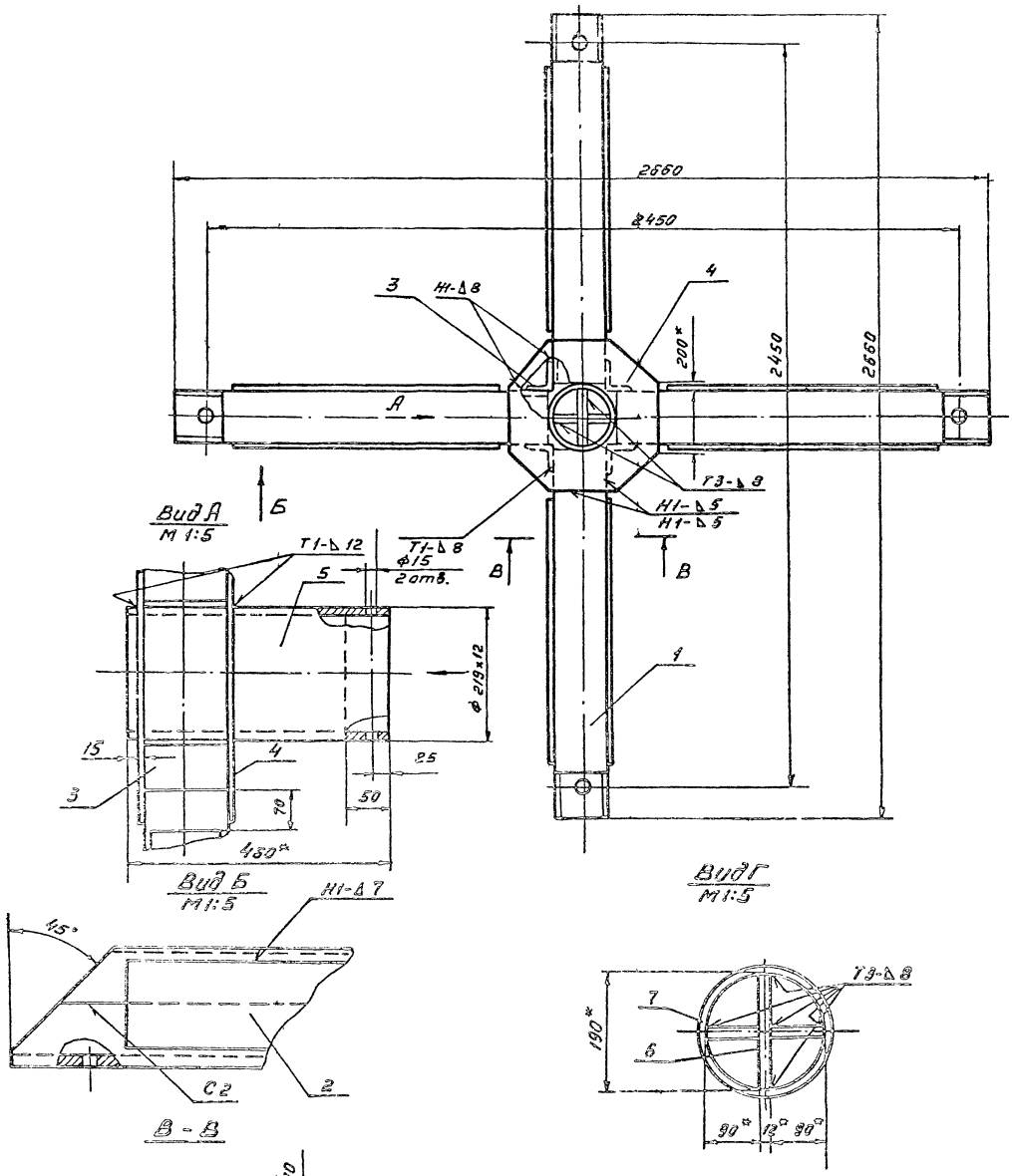

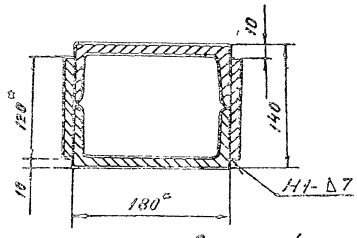

Дет. поз. 4

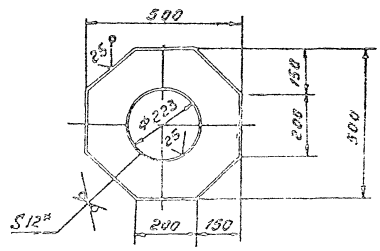

1. Сварные швы выполнять по ГОСТ 5264-80
   Электроды сварочные типа Э42А ГОСТ 9467-75
2. Н14, h14, $\pm \frac{JT14}{2}$
3. Шероховатость поверхностей реза для дет. Б4-$\overset{50}{\vee}$
4. * Размеры для справок.

					705-6-00с.89		
					К5.0240.02.01.00.СБ		
Изм.	Лист	№ докум.	Подп.	Дата	Крестовина	Лит.	Масса	Масштаб
Разраб.		Лукьянова			Сварочный чертеж		295	1:10
Пров.		Михеева				Лист	Листов 1
Т. контр.						Гипрокоммунсельмонтаж г. Москва	
Гл. спец.		Разин					
Н. контр.		Панова					
Утв.		Кузнецов					

Инв. № подл. | Подп. и дата | Взам. инв. № | Инв. № дубл. | Подп. и дата

Альбом 3

Формат	Зона	Поз.	Обозначение	Наименование	Кол.	Примеч.
				Документация		
82			К5.0240.02.01.00 СБ	Сборочный чертеж		
				Детали		
64		1	К5.0240.02.01.01	Балка		
				Швеллер 18 ГОСТ 8240-72 / Ст3 ГОСТ 535-79		
				L = 1220 мм	8	20 кг
64		2	К5.0240.02.01.02	Накладка		
				Полоса 8×120 ГОСТ 103-76 / Ст3 ГОСТ 535-79		
				L = 1000 мм	8	8,5 кг
64		3	К5.0240.02.01.03	Уголок		
				Уголок 90×90×8-Б ГОСТ 8509-86 / Ст3 ГОСТ 535-79		
				L = 140 мм	4	0,2 кг
64		4	К5.0240.02.01.04	Накладка		
				Лист Б 12 ГОСТ 19903-74 / Ст3 ГОСТ 14637-79		
				500×500	2	16 кг
64		5	К5.0240.02.01.05	Ось		
				Труба 219×12 ГОСТ 8732-78 / В10 ГОСТ 8731-87		
				L = 460 мм	1	2,8 кг

Изм.	Лист	№ докум.	Подп.	Дата
Разраб.		Лунькова		
Пров.		Михеева		
Гл. спец.		Рохин		13.89
Н. контр.		Панова		14.89
Утв.		Кузнецов		

К5.0240.02.01.00

Крестовина

Лит.	Лист	Листов
	1	2

Гипронефтеспецмонтаж г. Москва

Формат	Зона	Поз.	Обозначение	Наименование	Кол.	Примеч.
64		6	К5.0240.02.01.06	Вставка		
				Лист Б 12 ГОСТ 19903-74 / Ст3 ГОСТ 14637-79		
				192×370	1	4 кг
64		7	К5.0240.02.01.07	Вставка		
				Лист Б 12 ГОСТ 19903-74 / Ст3 ГОСТ 14637-79		
				90×370	2	2,1 кг

К5.0240.02.01.00

Лист 2

К5.0240.02.02.02

А(V)

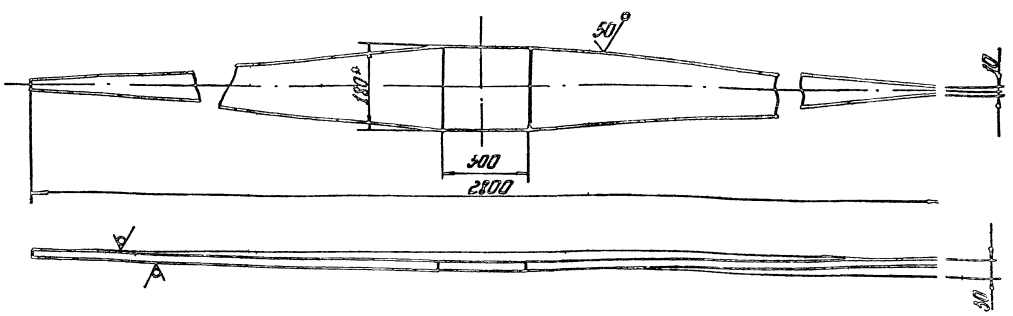

1. h 14; $\frac{\pm 2714}{2}$.
2.* Размер для справок.

Изм.	Лист	№ докум.	Подп.	Дата
Разраб.		Лунькова		
Пров.		Михеева		
Гл. контр.				
Гл. спец.		Рохин		
Н. контр.		Панова		
Утв.		Кузнецов		

К5.0240.02.02.02

Ребро

Лит.	Масса	Масштаб
	200	1:10

Лист | Листов 2

Полоса 10×180 ГОСТ 103-76 / Ст3 ГОСТ 535-79

Гипронефтеспецмонтаж г. Москва

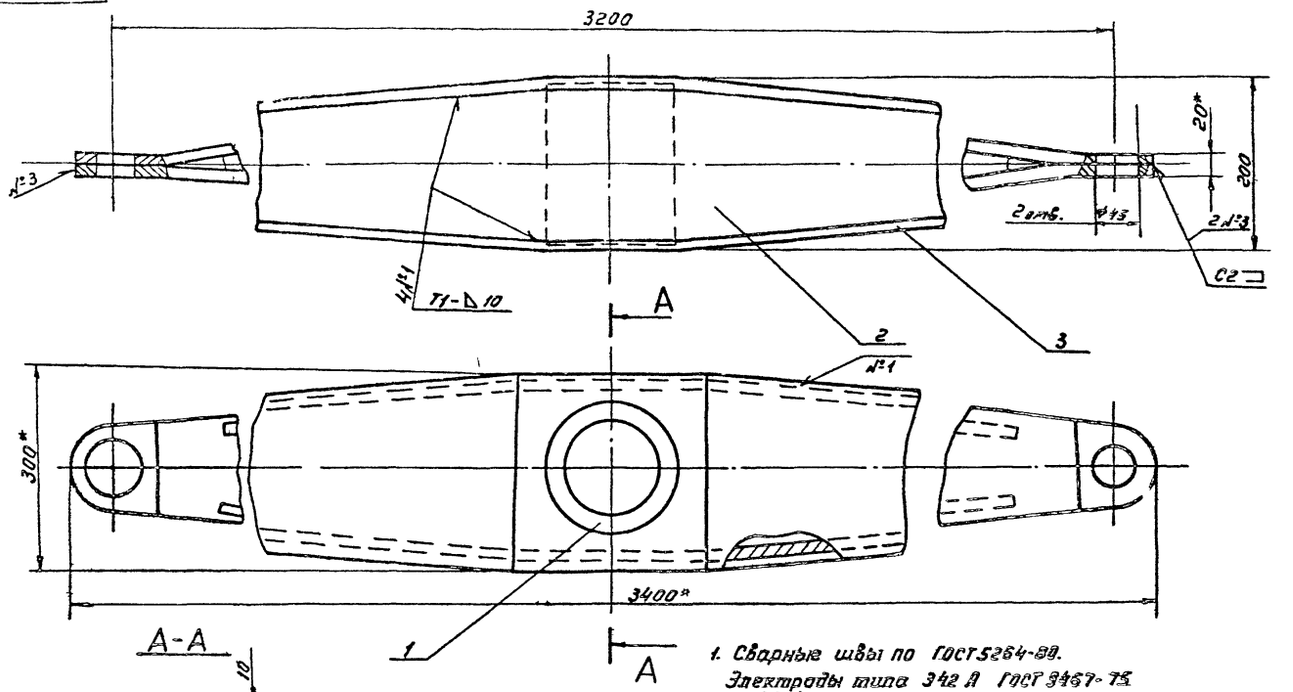

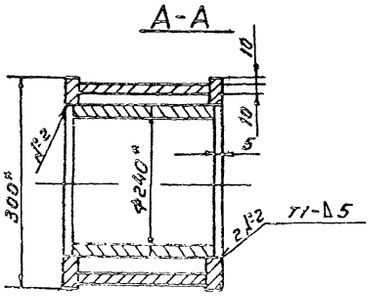

1. Сварные швы по ГОСТ 5264-80.
   Электроды типа Э42А ГОСТ 9467-75
2. ± ЗТ14/2.
3* Размеры для справок.

					КЗ.0240.02.02.000СБ			
Изм.	Лист	№ докум.	Подп.	Дата	Щека тяговая	Лит.	Масса	Масштаб
Разраб.		Лунькова					1890	1:5
Провер.		Мисеева			Сборочный чертеж	Лист	Листов 1	
Т. контр.						Гипронефтеспецмонтаж г. Москва		
Гл. спец.		Рахин		07.93				
Н. контр.		Панова		07.93				
Утв.		Кузнецов						

А(V)

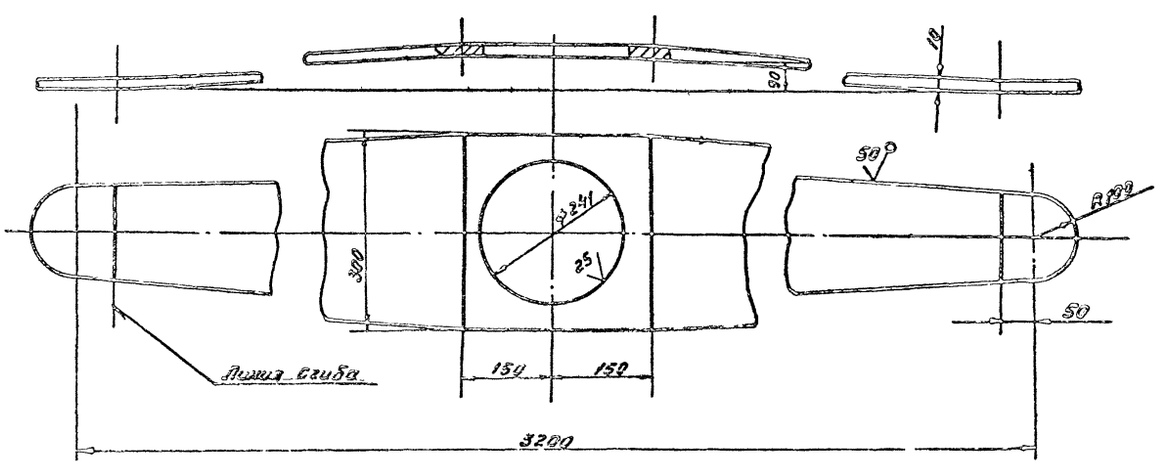

1. Н14 h14 ± ЗТ14/2.
2* Размеры для справок.

					795-5-082.03 КЗ.0240.02.02.03			
Изм.	Лист	№ докум.	Подп.	Дата	Накладка	Лит.	Масса	Масштаб
Разраб.		Лунькова					130	1:5
Провер.		Мисеева				Лист	Листов 1	
Т. контр.						Гипронефтеспецмонтаж г. Москва		
Гл. спец.		Рахин		07.93	Лист Б-10 ГОСТ 9903-74 / Ст.3 ГОСТ 14637-79			
Н. контр.		Панова		07.93				
Утв.		Кузнецов						

Альбом 3

КS.0240.11.00.01

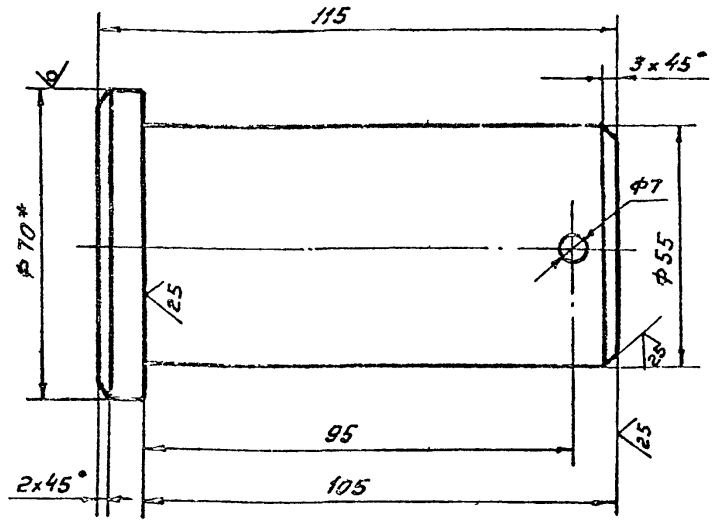

1. $H16, h16, \pm\frac{IT16}{2}$
2. * Размер для справок.

Изм.	Лист	№ докум.	Подп.	Дата
Разраб.		Лунькова		
Пров.		Михеева		
Т.контр.				
Гл.спец.		Рохин		09.89
Н.контр.		Панова		
Утв.		Кузнецов		

КS.0240.11.00.01

Палец

Лит.	Масса	Масштаб
	2.2	1:1
Лист	Листов 1	

Круг В-70 ГОСТ 2590-71 / Ст.3 ГОСТ 535-79

Гипронефтеспецмонтаж г. Москва

Инв.№ подл. | Подп. и дата | Взам. инв.№ | Инв.№ дубл. | Подп. и дата

Формат	Зона	Поз.	Обозначение	Наименование	Кол.	Примеч.
				Документация		
А3			КS.0240.11.00.00СБ	Сборочный чертеж		
				Сборочные единицы		
А4		1	КS.0240.11.01.00	Втулка	1	
А4		2	КS.0240.11.02.00	Корпус	1	
				Детали		
А4		3	КS.0240.11.00.01	Палец	1	
				Стандартные изделия		
		4		Шплинт 6.3×7.5-0.02 ГОСТ 397-79	1	

Изм.	Лист	№ докум.	Подп.	Дата
Разраб.		Лунькова		
Пров.		Михеева		
Гл.спец.		Рохин		09.89
Н.контр.		Панова		
Утв.		Кузнецов		

КS.0240.11.00.00

Скоба для развертывания рулона

Лит.	Лист	Листов
		1

Гипронефтеспецмонтаж г. Москва

Инв.№ подл. | Подп. и дата | Взам. инв.№ | Инв.№ дубл. | Подп. и дата

КS.0240.11.00.00СБ

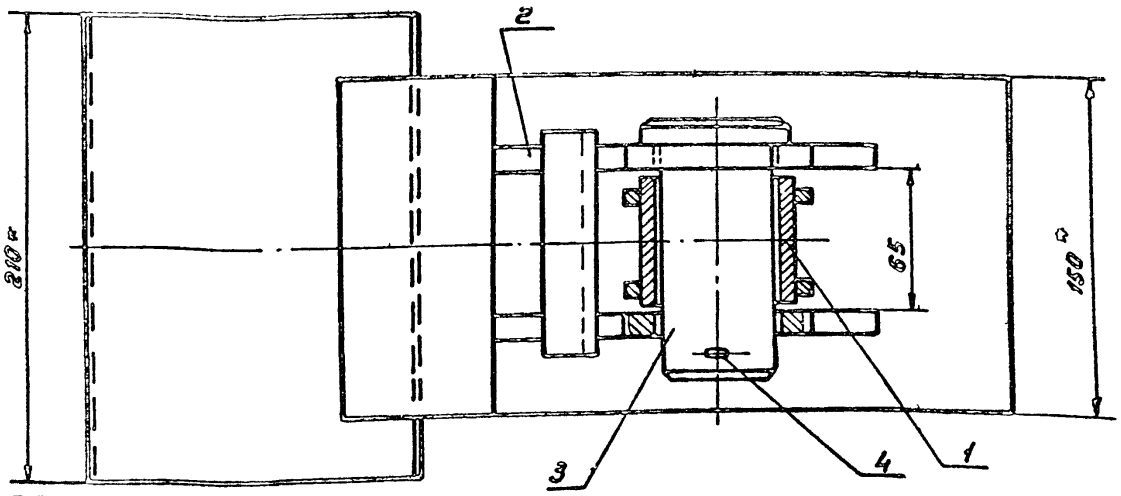

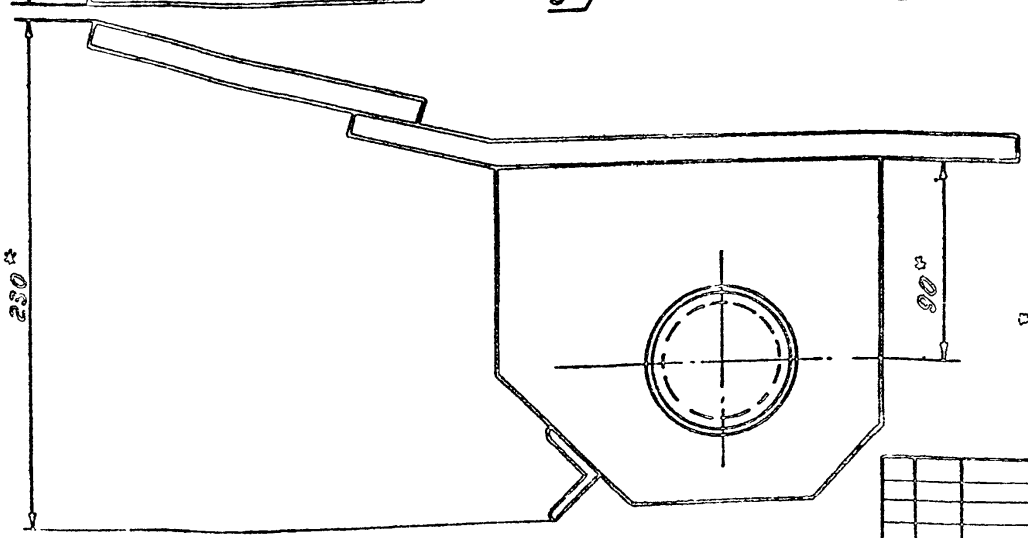

* Размеры для справок.

705-6-066.89

КS.0240.11.00.00СБ

Изм.	Лист	№ докум.	Подп.	Дата
Разраб.		Лунькова		
Пров.		Михеева		
Т.контр.				
Гл.спец.		Рохин		09.89
Н.контр.		Панова		
Утв.		Кузнецов		

Скоба для развертывания рулона Сборочный чертеж

Лит.	Масса	Масштаб
	15.0	1:2
Лист	Листов 1	

Гипронефтеспецмонтаж г. Москва

Инв.№ подл. | Подп. и дата | Взам. инв.№ | Инв.№ дубл. | Подп. и дата

К5.0240.11.01.01

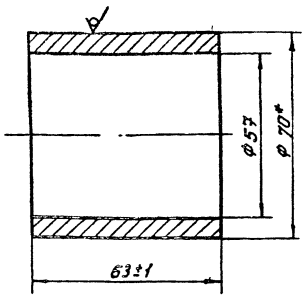

* Размер для справок

Изм.	Лист	№ докум.	Подп.	Дата	К5.0240.11.01.01		
Разраб.		Лунькова			Втулка	Лит.	Масса	Масштаб
Пров.		Михеева					0,7	1:1
Т. контр.						Лист	Листов 1
Гл.спец.		Рохин			Труба 70×8 ГОСТ 8732-78 В-10 ГОСТ 8731-87	Типонефтеспецмонтаж г. Москва	
Н. контр.		Панова					
Утв.		Кузнецов					

Инв.№ подл. | Подп. и дата | Взам. инв.№ | Инв.№ дубл. | Подп. и дата

51

К5.0240.11.01.02

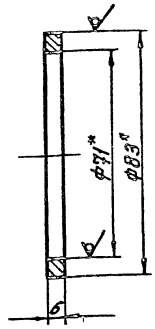

* Размеры для справок

Изм.	Лист	№ докум.	Подп.	Дата	К5.0240.11.01.02		
Разраб.		Лунькова			Кольцо	Лит.	Масса	Масштаб
Пров.		Михеева					0,15	1:1
Т. контр.						Лист	Листов 1
Гл.спец.		Рохин			Труба 83×6 ГОСТ 8732-78 В-10 ГОСТ 8731-87	Типонефтеспецмонтаж г. Москва	
Н. контр.		Панова					
Утв.		Кузнецов					

Инв.№ подл. | Подп. и дата | Взам. инв.№ | Инв.№ дубл. | Подп. и дата

К5.0240.11.01.00СБ

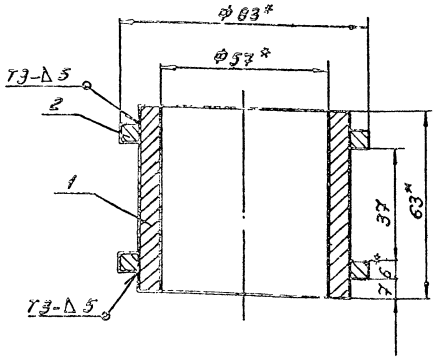

1. Сварные швы по ГОСТ 5264-80
   Электроды типа Э42А ГОСТ 9467-75
2. H16, h16, $\pm\frac{IT16}{2}$
3. * Размеры для справок

Изм.	Лист	№ докум.	Подп.	Дата	К5.0240.11.01.00СБ		
Разраб.		Лунькова			Втулка Сборочный чертеж	Лит.	Масса	Масштаб
Пров.		Михеева					1,2	1:2
Т. контр.						Лист	Листов 1
Гл.спец.		Рохин				Типонефтеспецмонтаж г. Москва	
Н. контр.		Панова					
Ч-в		Кузнецов					

Инв.№ подл. | Подп. и дата | Взам. инв.№ | Инв.№ дубл. | Подп. и дата

Формат	Зона	Поз.	Обозначение	Наименование	Кол.	Примечание
				Документация		
А4			К5.0240.11.01.00СБ	Сборочный чертеж		
				Детали		
А4		1	К5.0240.11.01.01	Втулка	1	
А4		2	К5.0240.11.01.02	Кольцо	2	

Изм.	Лист	№ докум.	Подп.	Дата	705-6-Dвк.89 К5.0240.11.01.00		
Разраб.		Лунькова			Втулка	Лит.	Лист	Листов
Пров.		Михеева					1	1
Гл.спец.		Рохин				Типонефтеспецмонтаж г. Москва	
Н. контр.		Панова					
Утв.		Кузнецов					

Инв.№ подл. | Подп. и дата | Взам. инв.№ | Инв.№ дубл. | Подп. и дата

Альбом 3.

К5.0240.11.02.01

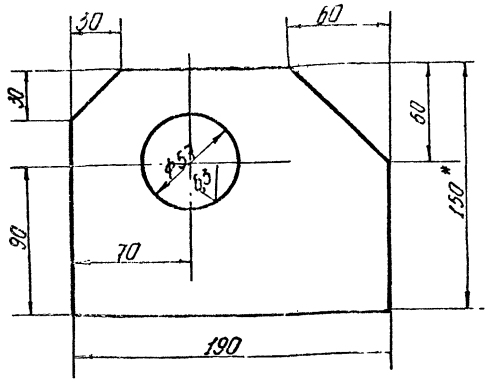

1. Шероховатость поверхностей реза 50
2. Н16; ± 772/2.
3. * Размер для справок

Изм.	Лист	№ докум.	Подп.	Дата
Разраб.		Лунькова		
Пров.		Михеева		
Т. контр.				
Гл. спец.		Рохин		
Н. контр.		Панова		
Утв.		Кузнецов		

К5.0240.11.02.01

Щека

Лит	Масса	Масштаб
	2,5	1:2

Лист | Листов 1

Полоса 12×150 ГОСТ 103-76 / Ст3 ГОСТ 535-79

Гипронефтеспецмонтаж г. Москва

Формат	Зона	Поз.	Обозначение	Наименование	Кол.	Примечание
				Документация		
А3			К5.0240.11.02.00 СБ	Сборочный чертеж		
				Детали		
А4		1	К5.0240.11.02.01	Щека	2	
Б4		2	К5.0240.11.02.02	Пластина		
				Полоса 12×150 ГОСТ 103-76 / Ст3 ГОСТ 535-79		
				L = 210 мм	1	3,0 кг
Б4		3	К5.0240.11.02.03	Перекладина		
				Уголок 32×32×4-В ГОСТ 8509-76 / Ст.3 ГОСТ 535-79		
				L = 100 мм	1	0,2 кг
Б4		4	К5.0240.11.02.04	Пластина		
				Полоса 12×150 ГОСТ 103-76 / Ст3 ГОСТ 535-79		
				L = 300 мм	1	4,2 кг

Изм.	Лист	№ докум.	Подп.	Дата
Разраб.		Лунькова		
Пров.		Михеева		
Гл. спец.		Рохин		
Н. контр.		Панова		
Утв.		Кузнецов		

К5.0240.11.02.00

Корпус

Лит	Лист	Листов
		1

Гипронефтеспецмонтаж г. Москва

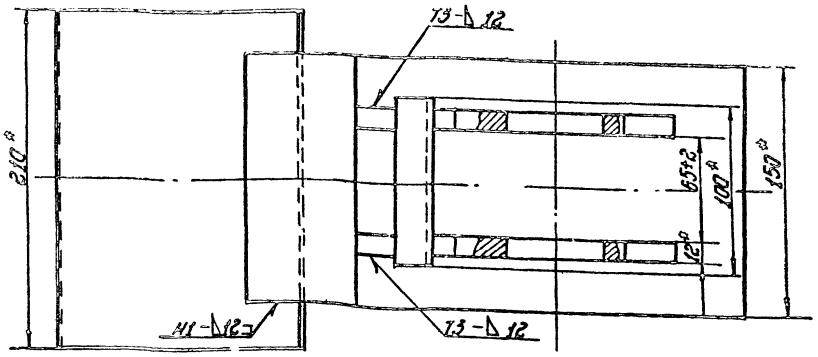

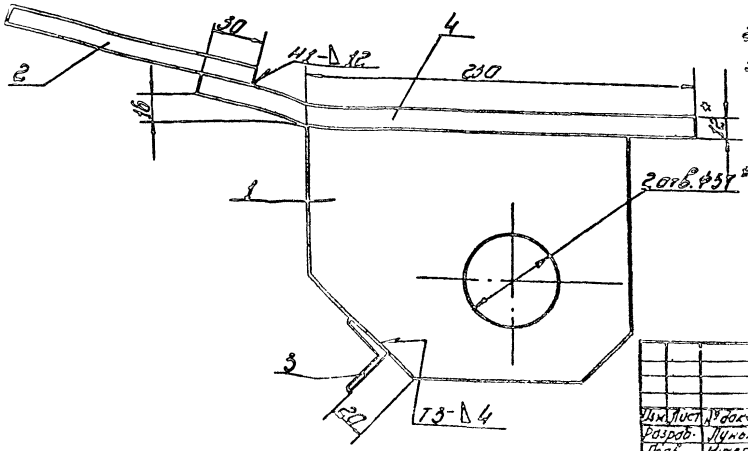

1. Сварные швы по ГОСТ 5264-80. Электроды типа Э-42А ГОСТ 9467-75.
2. Н16; ± 7716/2.
3. Шероховатость поверхностей реза для дет. Б4- 50
4. * Размеры для справок.

Изм.	Лист	№ докум.	Подп.	Дата
Разраб.		Лунькова		
Пров.		Михеева		
Т. контр.				
Гл. спец.		Рохин		
Н. контр.		Панова		
Утв.		Кузнецов		

705-6-000.89

К5.0240.11.02.00 СБ

Корпус

Сборочный чертеж

Лит	Масса	Масштаб
	12,5	1:2

Лист | Листов 1

Гипронефтеспецмонтаж г. Москва

Альбом 3

Формат	Зона	Поз.	Обозначение	Наименование	Кол.	Примечание
				15-1336.07.00.00-04см.СБ		
А3		1	15-1336.07.01.00-04	Кронштейн	8	
А3		2	15-1336.07.02.00-04	Площадка	8	
А4		3	15-1336.07.03.00-04	Ограждение	8	
				15-1336.07.00.00-05см.СБ		
А3		1	15-1336.07.01.00-05	Кронштейн	10	
А3		2	15-1336.07.02.00-05	Площадка	10	
А4		3	15-1336.07.03.00-05	Ограждение	10	
				15-1336.07.00.00-06см.СБ		
А3		1	15-1336.07.01.00-06	Кронштейн	13	
А3		2	15-1336.07.02.00-06	Площадка	13	
А4		3	15-1336.07.03.00.06	Ограждение	13	
				15-1336.07.00.00-07см.СБ		
А3		1	15-1336.07.01.00-07	Кронштейн	17	
А3		2	15-1336.07.02.00-07	Площадка	17	
А4		3	15-1336.07.03.00-07	Ограждение	17	
				15-1336.07.00.00-08см.СБ		
А3		1	15-1326-07.01.00-08	Кронштейн	20	
А3		2	15-1336.07.02.00-08	Площадка	20	
А4		3	15-1336.07.03.00-08	Ограждение	20	
				15-1336.07.00.00-09см.СБ		
А3		1	15-1336.07.01.00-09	Кронштейн	26	
А3		2	15-1336.07.02.00-09	Площадка	26	
А4		3	15-1336.07.03.00-09	Ограждение	26	

Инв.№подл. | Подп. и дата | Взам.инв.№ | Инв.№дубл. | Подп. и дата

Изм. Лист № докум. Подп. Дата

15-1336.07.00.00

Лист 2

Формат	Зона	Поз.	Обозначение	Наименование	Кол.	Примечание
				Документация		
А3			15-1336.07.00.00СБ	Сборочный чертеж		
			Переменные данные	для исполнений		
				15-1336.07.00.00см.СБ		
А3		1	15-1336.07.01.00	Кронштейн	4	
А3		2	15-1336.07.02.00	Площадка	4	
А4		3	15-1336.07.03.00	Ограждение	4	
				15-1336.07.00.00-01см.СБ		
А3		1	15-1336.07.01.00-01	Кронштейн	4	
А3		2	15-1336.07.02.00-01	Площадка	4	
А4		3	15-1336.07.03.00-01	Ограждение	4	
				15-1336.07.00.00-02см.СБ		
А3		1	15-1336.07.01.00-02	Кронштейн	5	
А3		2	15-1336.07.02.00-02	Площадка	5	
А4		3	15-1336.07.03-02	Ограждение	5	
				15-1336.07.00.00-03см.СБ		
А3		1	15-1336.07.01.00-03	Кронштейн	7	
А3		2	15-1336.07.02.00-03	Площадка	7	
А4		3	15-1336.07.03.00-03	Ограждение	7	

Инв.№подл. | Подп. и дата | Взам.инв.№ | Инв.№дубл. | Подп. и дата

Изм.	Лист	№ докум.	Подп.	Дата	15-1336.07.СЭ.00			
Разраб.		Лунькова			Леса внутренние	Лит.	Лист 1	Листов 2
Пров.		Мигеева						
Т.контр.						Гипронефтеспецмонтаж г. Москва		
Гл.спец.		Рахин						
Н.контр.		Панова						
Утв.		Кузнецов						

15-1336.07.00.00СБ

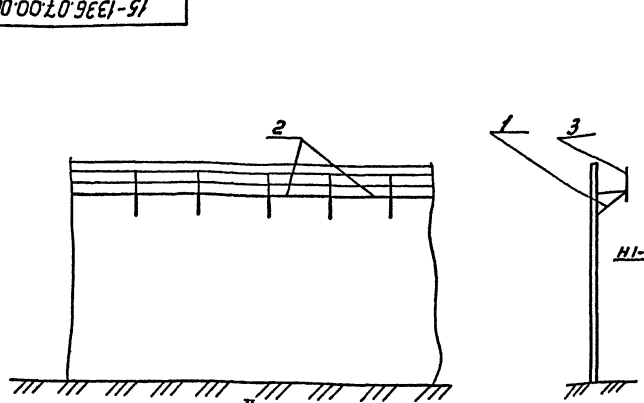

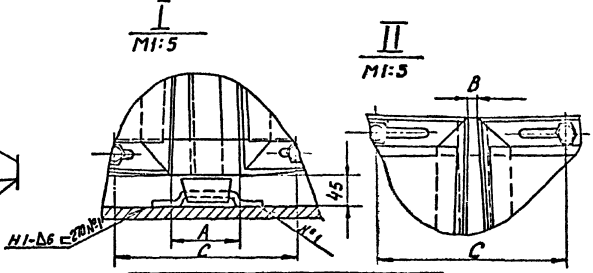

Объем, м³	Обозначение	Масса, кг
50	15-1336.07.00.00	352
80	15-1336.07.00.00-01	352
125	15-1336.07.00.00-02	438
200	15-1336.07.00.00-03	596
320	15-1336.07.00.00-04	680
500	15-1336.07.00.00-05	841
800	15-1336.07.00.00-06	1085
1250	15-1336.07.00.00-07	1414
2000	15-1336.07.00.00-08	1554
3200	15-1336.07.00.00-09	2150

Объем бетона, м³	50	80	125	200	320	500	800	1250	2000	3200
Rвнутр, мм	2365	2365	2850	3315	3790	4265	5215	6650	7630	9490
A, мм	1713	1713	1579	974	975	678	519	456	395	292
B, мм	143	143	326	75	190	80	36	87	81	50
C, мм	1853	1853	1719	1114	1115	818	659	596	535	432

1. Сварные швы выполнить по ГОСТ 5264-80. Электроды сварочные типа Э-42А ГОСТ 9467-75.
2. $H14;\ h14;\ \pm\frac{IT14}{2}$

Изм.	Лист	№ докум.	Подп.	Дата	705-6-08 с. 89 15-1336.07.00.00СБ			
Разраб.		Лунькова			Леса внутренние Сборочный чертеж	Лит.	Масса	Масштаб
Пров.		Мигеева					—	—
Т.контр.						Лист	Листов 1	
Гл.спец.		Рахин				Гипронефтеспецмонтаж г. Москва		
Н.контр.		Панова						
Утв.		Кузнецов						

Инв.№подл. | Подп. и дата | Взам.инв.№ | Инв.№дубл. | Подп. и дата

Альбом 3

Формат	Зона	Поз.	Обозначение	Наименование	Кол.	Примечание
А4		9	15-1336.07.01.08	Крюк	1	
Б4		10	15-1336.07.01.09	Упор		
				Уголок $\frac{50\times50\times5\text{-В ГОСТ 8509-86}}{\text{Ст3 ГОСТ 535-79}}$		
				L=100мм	1	0,4
				Стандартные изделия		
				Болт М12х35.58.029 ГОСТ 7798-70	4	
				Гайка М12.4.026 ГОСТ 5915-70	4	
				Шайба 2.12.01.059 ГОСТ 11371-78	4	

Изм.	Лист	№ докум.	Подп.	Дата	15-1336.07.01.00	Лист 2

Формат	Зона	Поз.	Обозначение	Наименование	Кол.	Примечание
				Документация		
А3			15-1336.07.01.00 СБ	Сборочный чертеж		
				Детали		
Б4		1	15-1336.07.01.01	Консоль		
				Уголок $\frac{50\times50\times5\text{-В ГОСТ 8509-86}}{\text{Ст3 ГОСТ 535-79}}$		
				L=1000мм	1	3,77кг
Б4		2	15-1336.07.01.02	Стойка		
				Уголок $\frac{50\times50\times5\text{-В ГОСТ 8509-86}}{\text{Ст3 ГОСТ 535-79}}$		
				L=700мм	1	2,54кг
Б4		3	15-1336.07.01.03	Подкос		
				Уголок $\frac{50\times50\times5\text{-В ГОСТ 8509-86}}{\text{Ст3 ГОСТ 535-79}}$		
				L=1137мм	1	4,3кг
А4		4	15-1336.07.01.04	Косынка	1	
		5	-01	Косынка	1	
А4		6	15-1336.07.01.05	Пластина	1	
Б4		7	15-1336.07.01.06	Патрон		
				Труба $\frac{25\times3\text{ ГОСТ 8732-78}}{\text{В10 ГОСТ 8731-87}}$		
				L=200мм	1	0,32кг
А4		8	15-1336.07.01.07	Карман	1	

Изм.	Лист	№ докум.	Подп.	Дата	15-1336.07.01.00		
Разраб.	Лунькова				Кронштейн	Лит.	Лист 1	Листов 2
Пров.	Михеева					Гипронефтеспецмонтаж г. Москва	
Гл.спец.	Рохин						
Н.контр.	Панова						
Утв.	Кузнецов						

15-1336.07.01.00 СБ

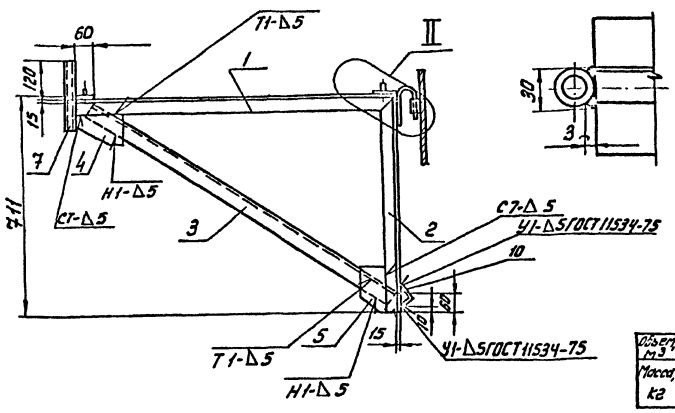

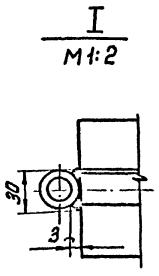

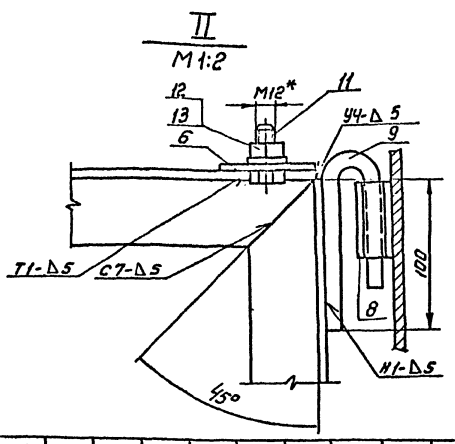

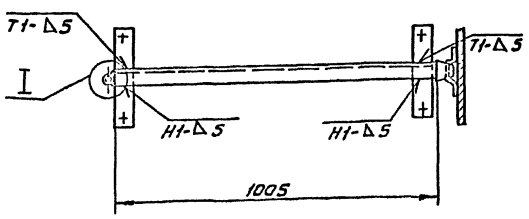

Объем, м³	50	80	125	200	320	500	800	1250	2000	3200
Масса, кг	20,8	20,8	20,4	18,0	18,0	16,9	16,3	16,0	15,9	15,5

1. Сварные швы выполнены по ГОСТ 5264-80. Электроды сварочные типа Э-42А ГОСТ 9467-75.
2. Шероховатость поверхностей реза для деталей Б4 - 50/ остальных - 6/
3. $H14, h14; \pm\frac{JT14}{2}$
4. *Размеры для справок

705-6-08 с. 89

15-1336.07.01.00СБ

Изм.	Лист	№ докум.	Подп.	Дата	Кронштейн Сборочный чертеж	Лит.	Масса	Масштаб
Разраб.	Лунькова						—	1:10
Пров.	Михеева					Лист	Листов 1	
Т.контр.						Гипронефтеспецмонтаж г. Москва		
Гл.спец.	Рохин							
Н.контр.	Панова							
Утв.	Кузнецов							

ТП 8191/3 Л.55

15-1336.07.01.04

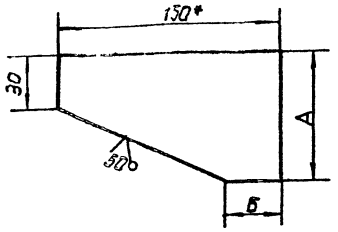

Обозначение	Размеры, мм А	Б	Масса, кг
КБ.02140.42.01.04	100	40	0.43
– 01	85	100	0,5

1. Неуказанные предельные отклонения размеров: $\pm \frac{IT14}{2}$.
2. * Размер для справок.

15-1336.07.01.04

Изм.	Лист	№ докум.	Подп.	Дата
Разраб.		Лунькова		
Пров.		Михеева		
Т. контр.				
Гл. спец.		Рахин		
Н. контр.		Панова		
Утв.		Кузнецов		

Косынка

Лит.	Масса	Масштаб
	см. табл.	—

Лист | Листов 1

Полоса 5×150 ГОСТ 103-76 / Ст.3 ГОСТ 535-79

ГИПРОНЕФТЕСПЕЦМОНТАЖ г. Москва

15-1336.07.01.05

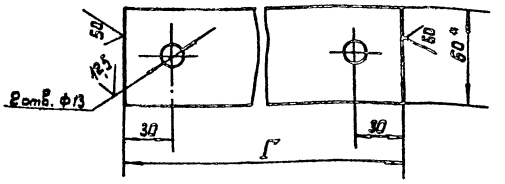

Обозначение	„Г"*, мм	Масса, кг
15-1336.07.00.00	1920	7.2
15-1336.07.00.00-01	1920	7.2
15-1336.07.00.00-02	1180	4.4
15-1336.07.00.00-03	1175	4.3
15-1336.07.00.00-04	1175	4.3
15-1336.07.00.00-05	880	3.4
15-1336.07.00.00-06	720	2.7
15-1336.07.00.00-07	560	2.5
15-1336.07.00.00-08	600	2.6
15-1336.07.00.00-09	495	1.9

1. Неуказанные предельные отклонения размеров: H14, $\pm \frac{IT14}{2}$.
2. * Размер для справок.

15-1336.07.01.05

Изм.	Лист	№ докум.	Подп.	Дата
Разраб.		Лунькова		
Пров.		Михеева		
Т. контр.				
Гл. спец.		Рахин		
Н. контр.		Панова		
Утв.		Кузнецов		

Пластина

Лит.	Масса	Масштаб
	см. табл.	1:2

Лист | Листов 1

Полоса 8×60 ГОСТ 103-76 / Ст.3 ГОСТ 535-79

ГИПРОНЕФТЕСПЕЦМОНТАЖ г. Москва

15-1336.07.01.07

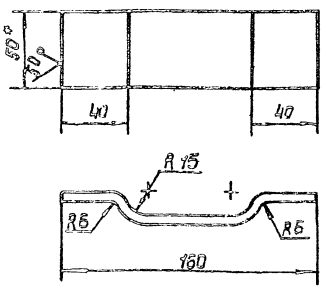

1. Неуказанные предельные отклонения размеров: $\pm \frac{IT14}{2}$.
2. * Размер для справок.

15-1336.07.01.07

Изм.	Лист	№ докум.	Подп.	Дата
Разраб.		Лунькова		
Пров.		Михеева		
Т. контр.				
Гл. спец.		Рахин		
Н. контр.		Панова		
Утв.		Кузнецов		

Карман

Лит.	Масса	Масштаб
	0.47	1:2

Лист | Листов 1

Полоса 6×50 ГОСТ 103-76 / Ст.3 ГОСТ 535-79

ГИПРОНЕФТЕСПЕЦМОНТАЖ г. Москва

15-1336.07.01.08

Развертка детали

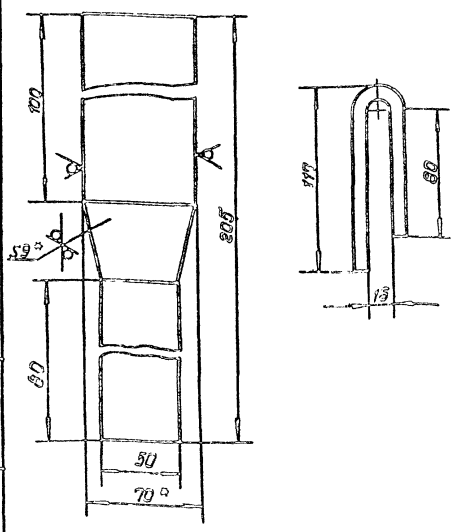

1. Неуказанные предельные отклонения размеров: $\pm \frac{IT14}{2}$.
2. * Размеры для справок.

705-8-08с.89

15-1336.07.01.08

Изм.	Лист	№ докум.	Подп.	Дата
Разраб.		Лунькова		
Пров.		Михеева		
Т. контр.				
Гл. спец.		Рахин		
Н. контр.		Панова		
Утв.		Кузнецов		

Крюк

Лит.	Масса	Масштаб
	0.72	1:2

Лист | Листов 1

Полоса 8×60 ГОСТ 103-76 / Ст.3 ГОСТ 535-79

ГИПРОНЕФТЕСПЕЦМОНТАЖ г. Москва

Альбом 3

15-1336.07.02.05

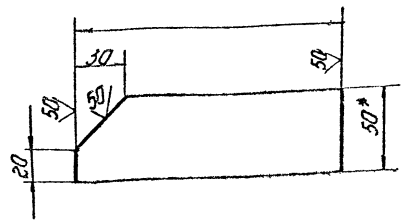

1. ± 7714/2.
2. * Размер для справок.

Изм.	Лист	№ докум.	Подп.	Дата
Разраб.		Лунькова		
Пров.		Михеева		
Т. контр.				
Гл. спец.		Рохин		
Н. контр.		Панова		
Утв.		Кузнецов		

15-1336.07.02.05

Косынка

Лит. | Масса 0,31 | Масштаб 1:2

Лист | Листов 1

Полоса 5×50 ГОСТ 103-76
Ст3 ГОСТ 535-79

Гипронефтеспецмонтаж г. Москва

Формат	Зона	Поз.	Обозначение	Наименование	Кол.	Примеч.
				Документация		
А3			15-1336.07.02.00СБ	Сборочный чертеж		
				Детали		
А4		1	15-1336.07.02.01	Балка обрамляющая	2	
А4		2	15-1336.07.02.02	Балка обрамляющая	2	
А4		3	15-1336.07.02.03	Ребро	2	
А4		4	15-1336.07.02.04	Настил	1	
А4		5	15-1336.07.02.05	Косынка	4	

Изм.	Лист	№ докум.	Подп.	Дата
Разраб.		Лунькова		
Пров.		Михеева		
Гл. спец.		Рохин		
Н. контр.		Панова		
Утв.		Кузнецов		

15-1336.07.02-00

Площадка

Лит. | Лист | Листов 1

Гипронефтеспецмонтаж г. Москва

15-1336.07.02.00СБ

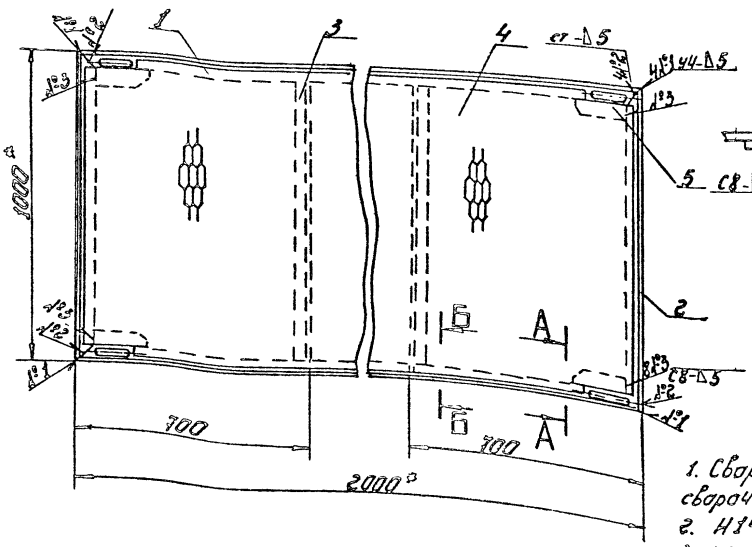

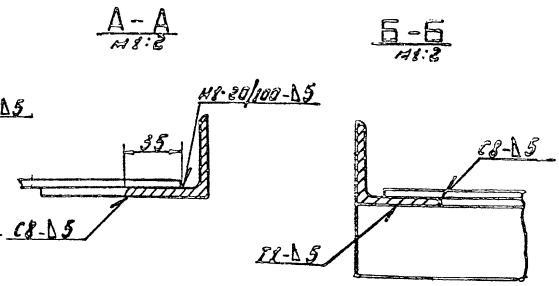

1. Сварные швы выполнены по ГОСТ 5264-80. Электроды сварочные типа Э42А ГОСТ 9467-75.
2. Н14, ± 7714/2.
3. Шероховатость поверхностей реза для дет. 64 ∇50 остальных.
4. * Размер для справок.

Изм.	Лист	№ докум.	Подп.	Дата
Разраб.		Лунькова		
Пров.		Михеева		
Т. контр.				
Гл. спец.		Рохин		
Н. контр.		Панова		
Утв.		Кузнецов		

705-6-Обс.89

15-1336.07.02.00СБ

Площадка

Сборочный чертеж

Лит. | Масса 63,9 | Масштаб 1:10

Лист | Листов 1

Гипронефтеспецмонтаж г. Москва

Альбом 3

15-1336.07.02.01

(√) А

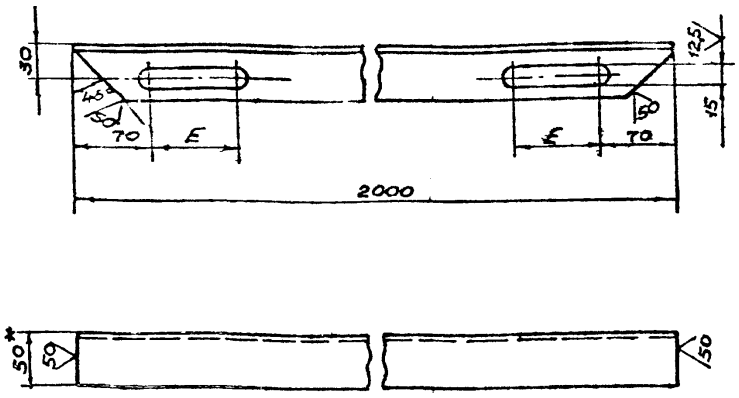

Объём, м³	50	80	125	200	320	500	800	1250	2000	3200
E, мм	735	835	647	449	392	314	241	184	157	121

1. Н 14, $\pm \frac{IT14}{2}$.
2. * Размер для справок

Изм.	Лист	N докум.	Подп.	Дата	15-1336.07.02.01			
Разраб.	Лунькова			09.89	Балка обрамляющая	Лит.	Масса	Масштаб
Пров.	Михеева			09.89			7.5	1:4
Т.контр.						Лист	Листов 1	
Гл.спец.	Рахин			09.89	Уголок 50×50×5-В ГОСТ 8509-86 / Ст3 ГОСТ 535-79	Гипронефтеспецмонтаж г. Москва		
Н.контр.	Панова			09.89				
Утв.	Кузнецов							

Инв.№ подл. | Подп. и дата | Взам.инв.№ | Инв.№ дубл. | Подп. и дата

15-1336.07.02.02

(√) А

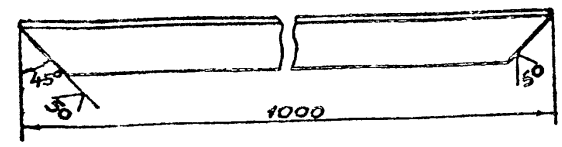



1. $\pm \frac{IT14}{2}$.
2. * Размер для справок.

Изм.	Лист	N докум.	Подп.	Дата	15-1336.07.02.02			
Разраб.	Лунькова			09.89	Балка обрамляющая	Лит.	Масса	Масштаб
Пров.	Михеева			09.89			3.75	1:4
Т.контр.						Лист	Листов 1	
Гл.спец.	Рахин			09.89	Уголок 50×50×5-В ГОСТ 8509-86 / Ст3 ГОСТ 535-79	Гипронефтеспецмонтаж г. Москва		
Н.контр.	Панова			09.89				
Утв.	Кузнецов							

Инв.№ подл. | Подп. и дата | Взам.инв.№ | Инв.№ дубл. | Подп. и дата

15-1336.07.02.03

(√) А

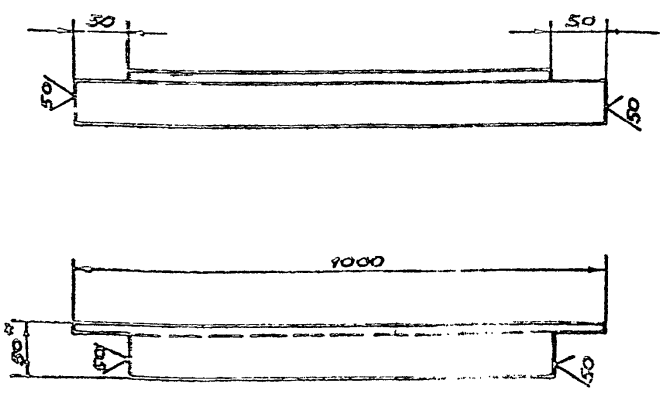

1. $\pm \frac{IT14}{2}$.
2. * Размер для справок.

Изм.	Лист	N докум.	Подп.	Дата	15-1336.07.02.03			
Разраб.	Лунькова			09.89	Ребро	Лит.	Масса	Масштаб
Пров.	Михеева			09.89			3.7	1:4
Т.контр.						Лист	Листов 1	
Гл.спец.	Рахин			09.89	Уголок 50×50×5 ГОСТ 8509-86 / Ст3 ГОСТ 535-79	Гипронефтеспецмонтаж г. Москва		
Н.контр.	Панова			09.89				
Утв.	Кузнецов							

Инв.№ подл. | Подп. и дата | Взам.инв.№ | Инв.№ дубл. | Подп. и дата

15-1336.07.02.04

(√) А

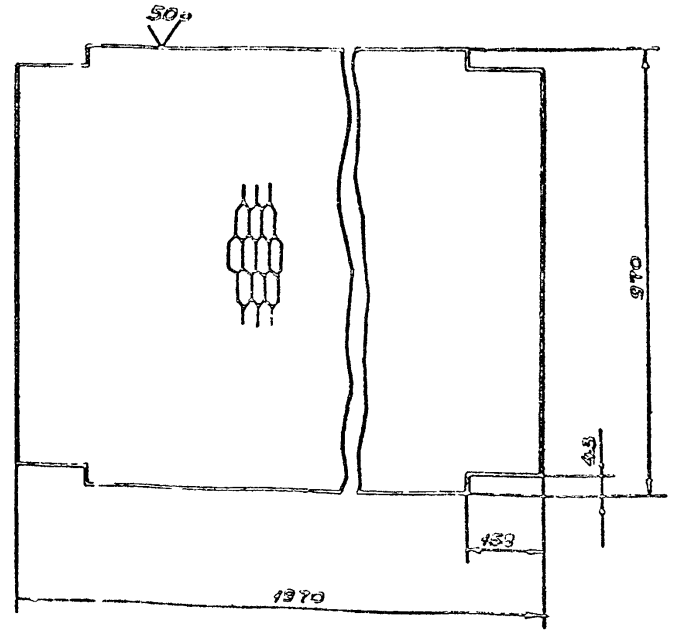

1. $\pm \frac{IT14}{2}$.
2. * Размер для справок.

Изм.	Лист	N докум.	Подп.	Дата	705-3-838.89 / 15-1336.07.02.04			
Разраб.	Лунькова			09.89	Настил	Лит.	Масса	Масштаб
Пров.	Михеева			09.89			32.8	1:10
Т.контр.						Лист	Листов 1	
Гл.спец.	Рахин			09.89	Лист ПВ 510×1000×2000 ГОСТ 8706-78	Гипронефтеспецмонтаж г. Москва		
Н.контр.	Панова			09.89				
Утв.	Кузнецов							

Инв.№ подл. | Подп. и дата | Взам.инв.№ | Инв.№ дубл. | Подп. и дата

15-1336.07.03.00 СБ

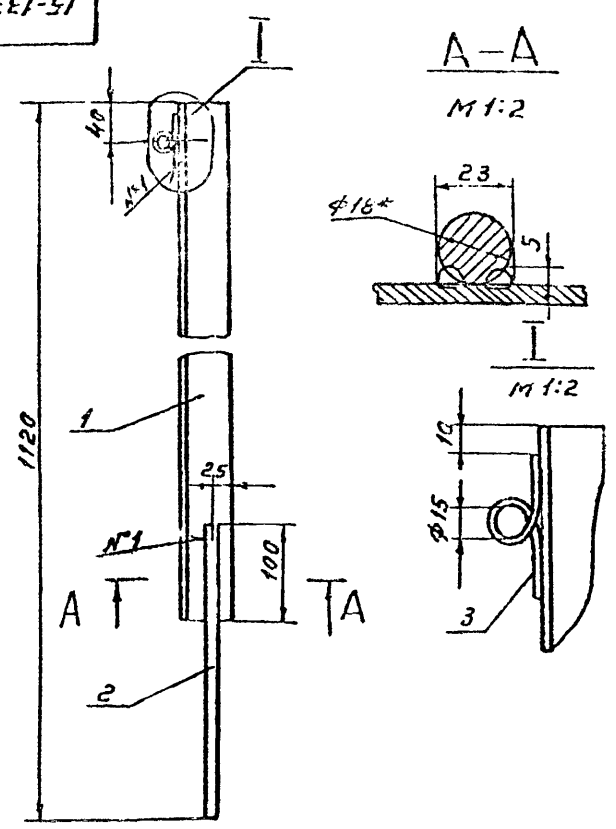

1. Сварные швы выполнены по ГОСТ 5264-80. Электроды сварочные типа Э42А ГОСТ 9467-75
2. $h14, \pm \frac{IT14}{2}$
3. Шероховатость поверхностей реза для дет. Б4 $\sqrt{25}$, остальных - $\sqrt{}$
4. * Размер для справок.

Формат	Зона	Поз.	Обозначение	Наименование	Кол.	Примеч.
				Документация		
А4			15-1336.07.03.00 СБ	Сборочный чертеж		
				Детали		
Б4		1	15-1336.07.03.01	Стойка		
				Уголок 50×50×4-В ГОСТ 8509-86 / Ст.3 ГОСТ 535-79		
				L = 920 мм	1	2.8
Б4		2	15-1336.07.03.02	Штырь		
				Круг В-18 ГОСТ 2590-71 / Ст.3 ГОСТ 535-79		
				L = 300 мм	1	0.53
Б4		3	15-1336.07.03.03	Петля		
				Круг В-5 ГОСТ 2590-71 / Ст.3 ГОСТ 535-79		
				L = 110 мм.	1	0.01

Изм.	Лист	№ докум.	Подп.	Дата	15-1336.07.03.00 СБ	Лит.	Масса	Масштаб
Разраб.		Лунькова			Стойка ограждения сборочный чертеж		3.04	1:5
Пров.		Михеева				Лист	Листов 1	
Т.контр.						Гипронефтеспецмонтаж г. Москва		
Гл.спец.		Рохин		09.89				
Н.контр.		Панова		09.89				
Утв.		Кузнецов						

Инв.№ подл. | Подп. и дата | Взам. инв.№ | Инв.№ дубл. | Подп. и дата

Изм.	Лист	№ докум.	Подп.	Дата	15-1336.07.03.00	Лит.	Масса	Масштаб
Разраб.		Лунькова			Стойка ограждения			
Пров.		Михеева				Лист	Листов 1	
Гл.спец.		Рохин		09.89		Гипронефтеспецмонтаж г. Москва		
Н.контр.		Панова		09.89				
Утв.		Кузнецов						

Инв.№ подл. | Подп. и дата | Взам. инв.№ | Инв.№ дубл. | Подп. и дата

Альбом 3

15-1336.04.00.01

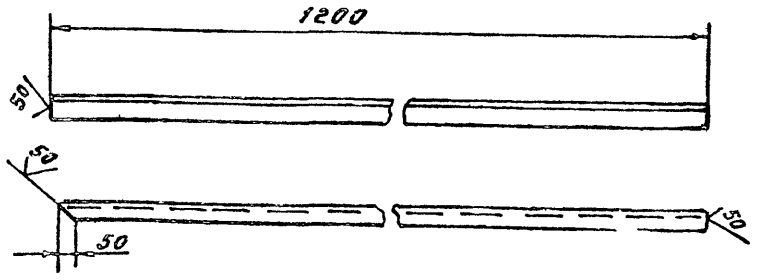

Неуказанные предельные отклонения размеров $h14 \pm \frac{IT14}{2}$

Изм.	Лист	№ докум.	Подп.	Дата	15-1336.04.00.01	Лит.	Масса	Масштаб
Разраб.		Лунькова			Уголок		4.5	1:10
Пров.		Михеева				Лист	Листов 1	
Т.контр.						Гипронефтеспецмонтаж г. Москва		
Гл.спец.		Рохин		09.89				
Н.контр.		Панова		09.89				
Утв.		Кузнецов						

Уголок 50×50×5-В ГОСТ 8509-86 / Ст.3 ГОСТ 535-79

Инв.№ подл. | Подп. и дата | Взам. инв.№ | Инв.№ дубл. | Подп. и дата

15-1336-04.00.06

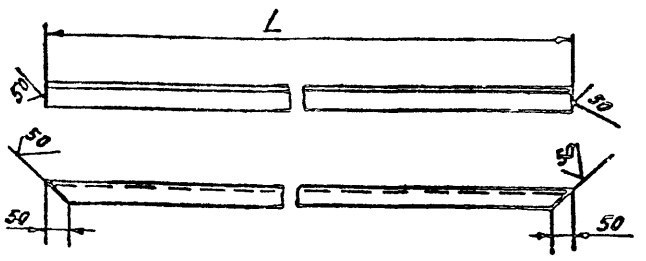

Обозначение	L, мм	Масса кг.
15-1336.04.00.06	800	3.0
15-1336.04.00.06-01	300	1.13

Неуказанные предельные отклонения размеров $h14 \pm \frac{IT14}{2}$

Изм.	Лист	№ докум.	Подп.	Дата	705-6-086.89 15-1336.04.00.06	Лит.	Масса	Масштаб
Разраб.		Лунькова			Уголок		см. табл.	1:10
Пров.		Михеева				Лист	Листов 3	
Т.контр.						Гипронефтеспецмонтаж г. Москва		
Гл.спец.		Рохин		09.89				
Н.контр.		Панова		09.89				
Утв.		Кузнецов						

Уголок 50×50×5-В ГОСТ 8509-86 / Ст.3 ГОСТ 535-79

Инв.№ подл. | Подп. и дата | Взам. инв.№ | Инв.№ дубл. | Подп. и дата

Альбом 3

Формат	Зона	Поз.	Обозначение	Наименование	Кол.	Примечание
				L=300 мм	1	1,13 кг
Б4		9	15-1336.04.00.08	Косынка		
				Лист Б-8 ГОСТ 19903-74 / Ст3 ГОСТ 14637-79		
				70×190	4	0,8 кг

Формат	Зона	Поз.	Обозначение	Наименование	Кол.	Примечание
				Документация		
А3			15-1336.04.00.00 СБ	Сборочный чертеж		
				Детали		
А4		1	15-1336.04.00.01	Уголок	4	
Б4		2	15-1336.04.00.02	Уголок		
				Уголок 50×50×5-В ГОСТ 8509-86 / Ст3 ГОСТ 535-79		
				L=800 мм	2	3,0 кг
Б4		3	15-1336.04.00.03	Подкладной лист		
				Лист Б-8 ГОСТ 19903-74 / Ст3 ГОСТ 14637-79		
				80×80	4	0,4 кг
Б4		4	15-1336.04.00.04	Уголок		
				Уголок 50×50×5-В ГОСТ 8509-86 / Ст3 ГОСТ 535-79		
				L=1000 мм	2	3,77 кг
Б4		5	15-1336.04.00.05	Ограничитель		
				Уголок 75×50×5-В ГОСТ 8509-86 / Ст3 ГОСТ 535-79		
				L=100 мм	1	0,5 кг
А4		6	15-1336.04.00.06	Уголок	2	
А4		7	15-1336.04.00.06-01	Уголок	2	
Б4		8	15-1336.04.00.07	Уголок		
				Уголок 50×50×5-В ГОСТ 8509-86 / Ст3 ГОСТ 535-79		

Изм.	Лист	№ докум.	Подп.	Дата	15-1336.04.00.00		
Разраб.		Лукьянов			Опора монтажная	Лит. 1	Лист 2
Пров.		Мигеева				Гипронефтеспецмонтаж г. Москва	
Т.контр.							
Н.контр.		Разин					
Утв.		Панова					
		Кузнецов					

Инв.№ подл. | Подп. и дата | Взам.инв.№ | Инв.№ дубл. | Подп. и дата

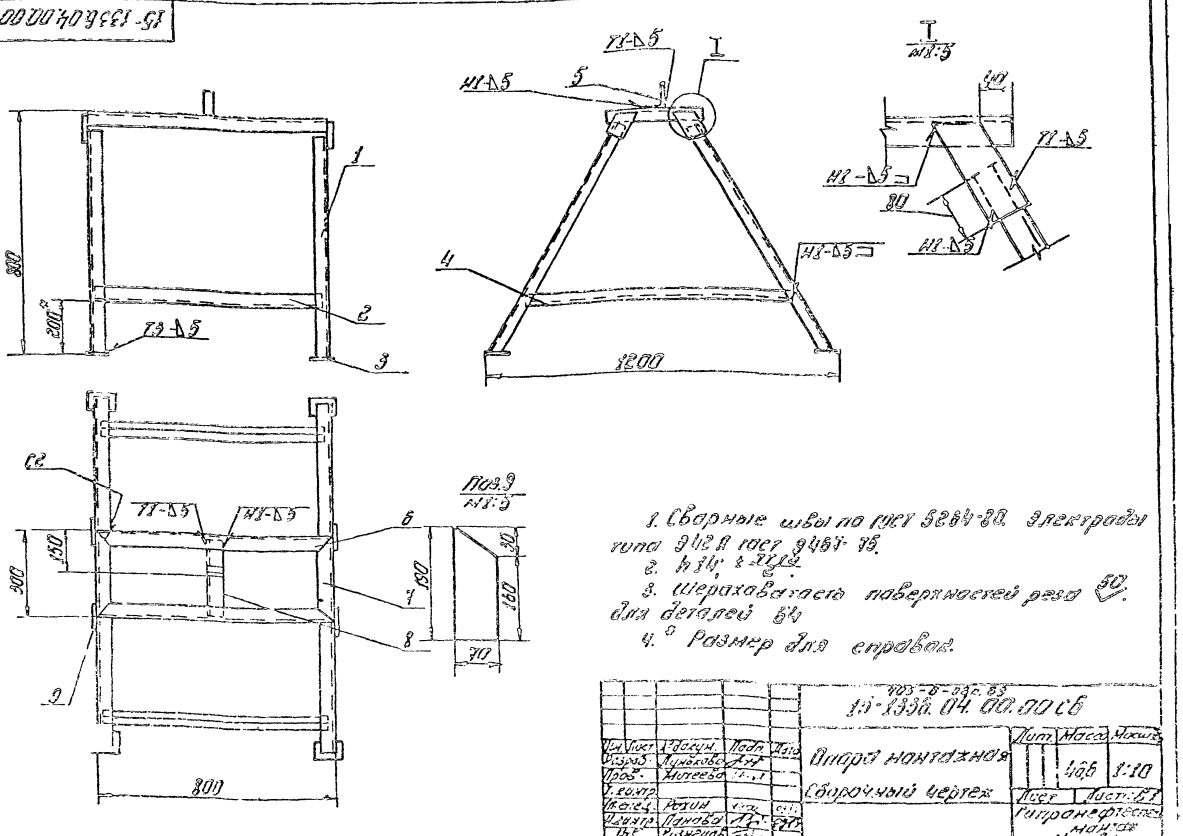

1. Сварные швы по ГОСТ 5264-80. Электроды типа Э42А ГОСТ 9467-75.
2. [illegible]
3. Шероховатость поверхности реза 50.
4. * Размер для справок.

Изм.	Лист	№ докум.	Подп.	Дата	15-1336.04.00.00 СБ		
Разраб.		Лукьянов			Опора монтажная	Лит.	Масса	Масштаб
Пров.		Мигеева					466	1:10
Т.контр.					Сборочный чертеж	Лист	Листов 1
Н.контр.		Разин				Гипронефтеспецмонтаж г. Москва	
Утв.		Панова					
		Кузнецов					

gost.e-ecolog.ru