ТИПОВОЙ ПРОЕКТ

701-4-164с.88

Главный производственный корпус

холодильника из легких металлических конструкцийемкостью 500 т единовременного хранения

Строительные изделия

2570-1/КЖ2

Привязан:

24/11

Инв. №

ТИПОВОЙ ПРОЕКТ
701-4-161с.88

Главный производственный корпус
холодильника из лёгких металлических конструкций ёмкостью 500т
единовременного хранения

АЛЬБОМ IУ

Строительные изделия

Разработан проектным институтом
Гипромясомолпромом
совместно с ЦНИИпромзданий и
ЦНИИпроектстальконструкция

Проект утвержден и введен
в действие Госагропромом СССР
Приказ № 20А от "20" МАЯ 1988 г.

Главный инженер Гипромясомолпрома — В.Н. Нараев
Главный инженер проекта — Г.М. Данилова

2570-1/КНН

Привязан:

25/III

Альбом

Обозначение	Наименование	Стр.	Примеч.
КЖ.И 00	Содержание	2	
ТУ	Технические условия	3	
-1	Изделие закладное М1	4	
-2	М2	5	
-3	Анкер А1	4	
-4	Изделие соединительное МС1	6	
-5	МС2	6	
-6	Сетка арматурная С1	7	
-7	С2	8	
-8	С3	8	
-9	С4	9	
-10	С5	9	
-11	Анкер А3	10	
-12	А2	10	

Обозначение	Наименование	Стр.	Примеч.

Взам. инв. N | Подпись дата | Инв. N подл. | т.2570-1-КЖ.И

Привязан

Инв. N подл.

Должность	Фамилия	Подпись	Дата
Исполн.	Карасева		
Рук. гр.	Крашенинникова		
Гл. спец.	Копылов		
Гл. констр.	Авдеев		
Нач. отд.	Кудряшов		

2570-1-КЖН. 00

Содержание

Стадия	Масса	Масштаб
РП		

МОСКВА 1988 г

Альбом

3

Технические условия

1. Изготовление арматурных и закладных деталей производить в соответствии с требованиями ГОСТ 10922-75 Арматурные изделия и закладные детали сварные для железобетонных конструкций. Технические требования и методы испытаний и „Инструкция по сварке соединений арматурных и закладных деталей железобетонных конструкций" СН 393-78.
2. Арматурные сетки следует изготавливать с помощью контактной точечной сварки. Сварку сеток производить во всех точках пересечения стержней.
3. Электросварку выполнять электродами типа Э42 по ГОСТ 9467-75*.
4. Высота сварных швов принята $h_ш$ = 6 мм, кроме оговоренных.
5. Защиту от коррозии стальных закладных и соединительных изделий осуществлять в соответствии со СН и П 2.03.11-85 цинковым покрытием толщиной не менее 120 мкм при металлизации распылением, 50 мкм при горячем цинковании и 30 мкм — гальваническим способом.

Должность	Фамилия	Подпись	Дата
Ст. инж.	Кранц		
Рук. гр.	Крашенинникова		
Гл. констр.	Авдеев		
Нач. отд.	Кудрявцев		
Н. контр.	Авдеев		

Привязан:

Инв. №

2570-1- КЖИ. ТУ

Технические условия

Стадия	Масса	Масштаб
РП		

Лист 1 | Листов 1

Госагропром СССР
Гипромясомолпро
г. Москва 1988

Инв. № подл. | Подпись и дата | Взам. инв. №
Тп 2570-1-КЖИ

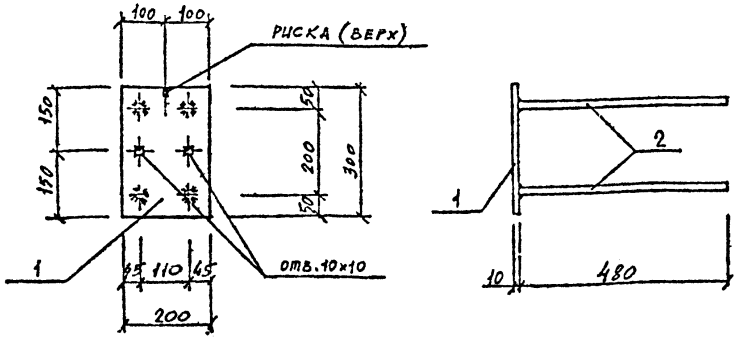

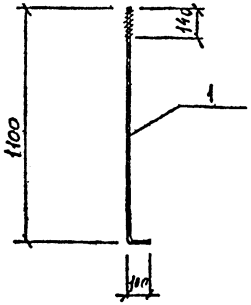

Формат	Зона	Поз.	Обозначение	Наименование	Кол	Примечание
				Документация		
А3			КЖИ-ТУ	Технические условия		—
				Детали		
Б.Ч		1	-01	Лист $\frac{Б-260\times10\ ГОСТ\ 17703-74^*}{В\ ст\ 3кп\ 2\ ГОСТ\ 380-71^*}$ $l=300$	1	4,8кг
Б.Ч		2	-02	ф14АIII ГОСТ 5781-82* $l=480$	4	0,6кг

Формат	Зона	Поз.	Обозначение	Наименование	Кол	Примечание
				Документация		
А3			КЖИ-ТУ	Технические условия		
				Детали		
		1	-01	ф24АI ГОСТ 2590-71, $l=1200$	1	4,3кг

Привязан:

Инв. №

Должн.	Фамилия	Подпись	Дата
Ст. инж	Романова		
Рук. гр.	Крашенинникова		
Нач. отд.	Кудряшов		
Н. контр	Авдеев		

2570-1- КЖИ.-1

Изделие закладное М 1

Стадия	Масса	Масштаб
Р.П.	7,2	1:10

Лист 1 Листов 1

Госагропром СССР Гипромясомолпром г. Москва 1987г.

Копировал Формат А4

Инв. № подл. | Подпись и дата | Взам. инв. №

Привязан:

Инв. №

Должн.	Фамилия	Подпись	Дата
Ст. инж	Романова		
Рук. гр.	Крашенинникова		
Гл. конст.	Авдеев		
Н. отд.	Кудряшов		
Н. контр	Авдеев		

2570-1- КЖИ.-3

Анкер А 1

Стадия	Масса	Масштаб
Р.П.	4,3	1:20

Лист 1 Листов 1

Госагропром СССР Гипромясомолпром г. Москва 1988г.

Копировал Формат А4

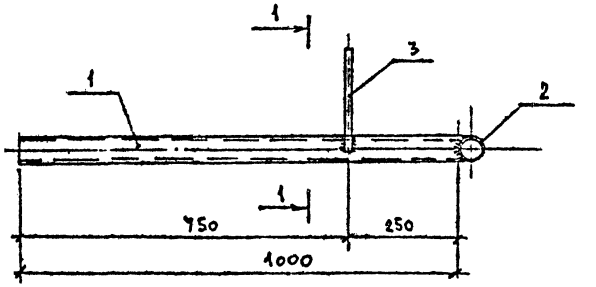

1 - 1

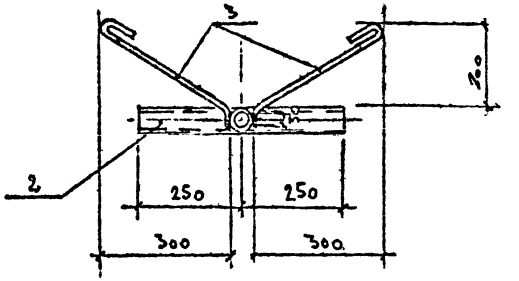

Формат	Зона	Поз.	Обозначение	Наименование	Кол.	
				Документация		
			КЖ.И ТУ	Технические условия		
				Детали		
Б.Ч		1	-01	Труба 27х2,5х1000 ГОСТ 10704-76 / Вст 5пс 2 ГОСТ 380-71*	1	3.4кг
Б.Ч		2	-02	Труба 57х2,5х500 ГОСТ 10704-76 / Вст 5пс 2 ГОСТ 380-71*	1	1.7кг
Б.Ч		3	-03	Ф10АI ГОСТ 5781-82* ℓ=550	2	6.4кг

Инв. № подл. | Подпись и дата | Взам. инв. № 2570-1-АОВ

Должн.	Фамилия	Подпись	Дата
Ст.инж	Кранц		
Рук.гр.	Крапивницкова		
Гл.констр.	Авдеев		
Нач.отд.	Кудрявцев		
Н.контр.	Авдеев		

2570-1-КЖ.И-2

Изделие закладное М2

Стадия	Масса	Масштаб
Р.П.	17.9кг	1:10
Лист 1	Листов 1	

ГОСАГРОПРОМ СССР Гипромясомолпром г. Москва

Формат А4

Альбом

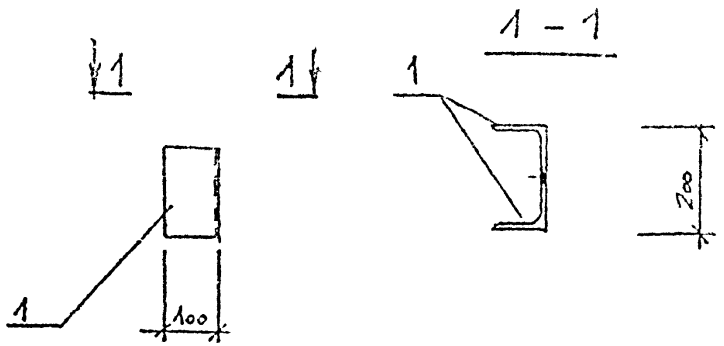

Формат	Зона	Поз.	Обозначение	Наименование	Кол.	Прим.
				Документация		
А3			КЖ.И. ТУ	Технические условия		
				Детали		
Б4		1	-01	Уголок 100х7 ГОСТ 8509-72 / Вст3кп2 ГОСТ 380-71* L=170	2	1,8 кг

Привязан

Инв. №

Должн.	Фамилия	Подп.	Дата
Ст.инж.	Селезнева		
Рук.гр.	Крашенинникова		
Гл.конст	Авдеев		
Нач.отд.	Кудряшов		
Н.контр.	Авдеев		

2570-1-КЖ.И.-4

Изделие соединительное МС1

Стадия	Масса	Масштаб
Р.П	3,6 кг	1:10
Лист 1	Листов 1	

Госагропром СССР Гипромясомолпром г. Москва 1987 г

Формат А4

Формат	Зона	Поз.	Обозначение	Наименование	Кол.	Прим.
				Документация		
А3			КЖ.И. ТУ	Технические условия		
				Детали		
Б4			-01	Лист 10х100 ГОСТ 19903-74* / Вст3кп2 ГОСТ 380-71* L=200	1	1,6 кг

Привязан

Инв. №

Должн.	Фамилия	Подп.	Дата
Ст.инж.	Селезнева		
Рук.гр.	Крашенинникова		
Гл.конст	Авдеев		
Нач.отд.	Кудряшов		
Н.контр.	Авдеев		

2570-1-КЖ.И.-5

Изделие соединительное МС2

Стадия	Масса	Масштаб
Р.П	1,6 кг	1:10
Лист 1	Листов 1	

Госагропром СССР Гипромясомолпром г. Москва 1988 г

Формат А4

Альбом

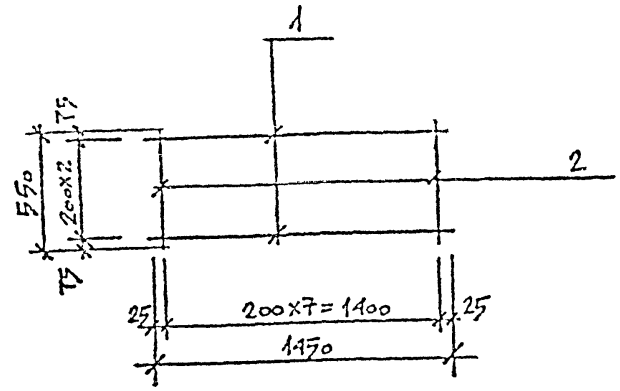

Формат	Зона	Поз.	Обозначение	Наименование	Кол.	Прим.
				Документация		
А4			КЖИ.ТУ	Технические условия		
				Детали		
				⌀10 AII ГОСТ 5781-82*		
Б4		1	-01	L = 1450	7	989 кг
Б2		2	-02	L = 550	8	0,34 кг

Привязан

Инв. № подл. | Подп. и дата | Взам. инв. №

Должн.	Фамилия	Подп.	Дата
Гл. инж.	Селезнев		
Рук. гр.	Арутюнян		
Гл. конст.	Дегтев		
Нач. отд.	Кулешов		
Н. контр.	Авдеев		

2570-1- КЖИ-6

Сетка арматурная С1

Стадия	Масса	Масштаб
Р.П.	5,4 кг	1:20
Лист	Листов	

ГОСАГРОПРОМ СССР
Гипромясомолпром
г. Москва 1987г

Альбом

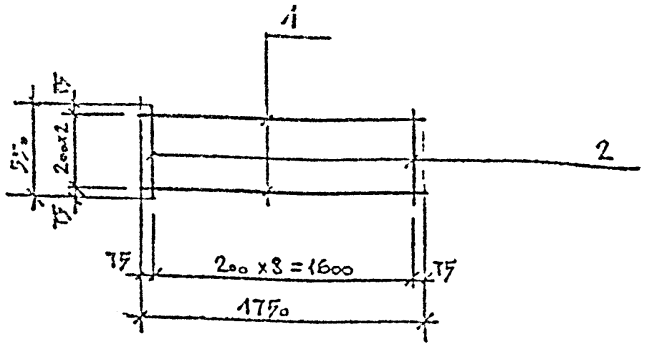

Формат	Зона	Поз.	Обозначение	Наименование	Кол.	Прим.
				Документация		
А3			КЖ.И.ТУ	Технические условия		
				Детали		
				⌀10 А II ГОСТ 5781-82*		
Б.Н		1	-01	l = 1750	3	1,08 кг
Б.Н		2	-02	l = 550	9	0,34 кг

Привязан:

Инв. №

Взам. инв. №

Подпись и дата

Инв. № подл.

Тп.2570-1-КЖИ

Должн.	Фамилия	Подпись	Дата
Ст. инж.	Селезнева		
Рук. гр.	Крашенинникова		
Гл. конст.	Авдеев		
Нач. отд.	Кудряшов		
Н. контр.	Авдеев		

2570-1-КЖИ. 7

Сетка арматурная С 2

Стадия	Масса	Масштаб
РП	6,7 кг	
Лист	Листов	

Госагропром СССР
Гипромясомолпром
г. Москва 1988г.

Формат А4

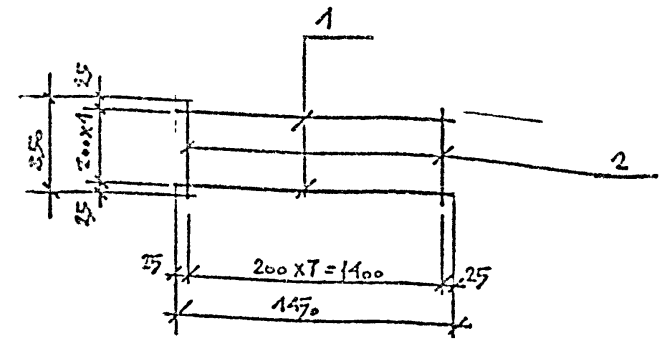

Формат	Зона	Поз.	Обозначение	Наименование	Кол.	Прим.
				Документация		
А3			КЖ.И.ТУ	Технические условия		
				Детали		
				⌀10 А II ГОСТ 5781-82*		
Б.Н		1	-01	l = 1450	5	0,9 кг
Б.Н		2	-02	l = 850	8	0,52 кг

Привязан:

Инв. №

Взам. инв. №

Подпись и дата

Инв. № подл.

Тп.2570-1-КЖИ

Должн.	Фамилия	Подпись	Дата
Ст. инж.	Селезнева		
Рук. груп.	Крашенинникова		
Гл. конст.	Авдеев		
Нач. отд.	Кудряшов		
Н. контр.	Авдеев		

2570-1-КЖИ. 8

Сетка арматурная С 3

Стадия	Масса	Масштаб
РП	8,7 кг	
Лист	Листов	

Госагропром СССР
Гипромясомолпром
г. Москва 1988г.

Формат А4

Альбом

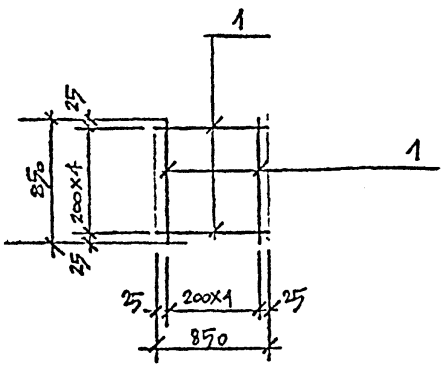

Формат	Зона	Поз.	Обозначение	Наименование	Кол.	Прим.
				Документация		
А3			КЖИ.ТУ	Технические условия		
				Детали		
				ф10 AII ГОСТ 5781-82*		
Б4		1	-01	l = 850	10	0,52 кг

Привязан

Инв. № подл.

Должн.	Фамилия	Подп.	Дата
Ст. инж.	Селезнева		
Рук. гр.	Крашенинникова		
Гл. конс.	Авдеев		
Нач. отд.	Кудряшов		
Н. контр.	Авдеев		

2570-1-КЖИ.9

Сетка арматурная С4

Стадия	Масса	Масштаб
Р	5,2 кг	
Лист	Листов	

Госагропром СССР Гипромясомолпром г. Москва 1983 г

Инв. № подл. | Подп. и дата | Тп 2570-1-КЖИ

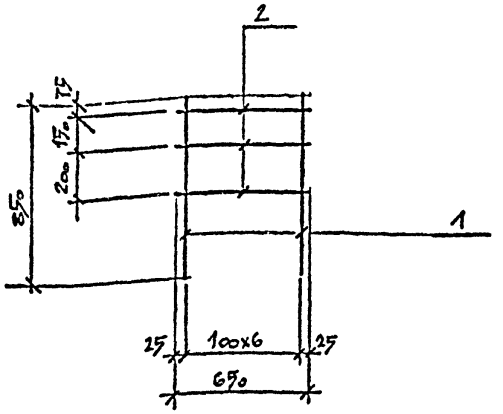

Формат	Зона	Поз.	Обозначение	Наименование	Кол.	Прим.
				Документация		
А3			КЖИ.ТУ	Технические условия		
				Детали		
				ф10 AII ГОСТ 5781-82*		
Б4		1	-01	l = 850	7	0,52 кг
				ф8 AI ГОСТ 5781-82*		
Б4		2	-02	l = 650	3	0,26 кг

Привязан

Инв. №

Должн.	Фамилия	Подпись	Дата
Ст. инж.	Селезнева		
Рук. грэп.	Крашенинникова		
Гл. конс.	Авдеев		
Нач. отд.	Кудряшов		
Н. контр.	Авдеев		

2570-1 КЖ.И.-10

Сетка арматурная С5

Стадия	Масса	Масштаб
РП	4,42 кг	
Лист	Листов	

Госагропром СССР Гипромясомолпром г. Москва 1983 г

Инв. № подл. | Подпись и дата | Взам. инв. № | Тп 2570-1-КЖИ

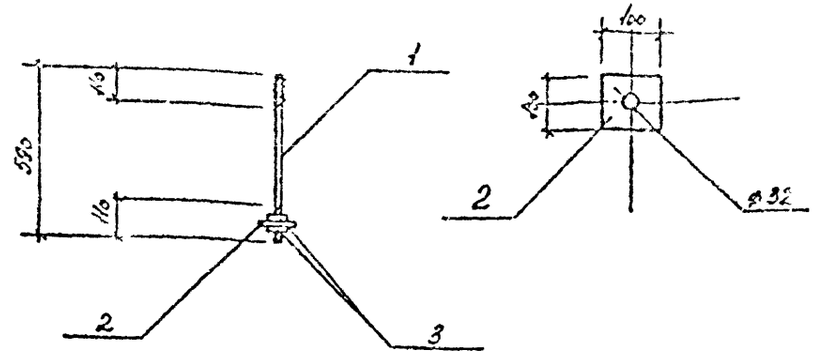

Формат	Зона	Позиц.	Обозначение	Наименование	Кол.	Прим.
				Документация		
А3			КЖ.И.-74	Технические условия		
				Детали		
Б.Ч		1	-01	Ø24 AI ГОСТ 2590-71* l=590	1	2,12 кг
Б.Ч		2	-02	Лист Б-II х100 ГОСТ 19903-74* Вст3пс6-1 ТУ 14-1-3023-80 l=100	1	1,41 кг
Б.Ч		3	-03	Сайка 2М24-6Н.5 ГОСТ 5915-70	2	0,1 кг

Привязан

Инв. №

Должн.	Фамилия	Подп.	Дата
Инженер	Фролов		
Инженер	Петрова		
Рук.гр.	Онищенкова		
Гл.конс.	Авдеев		
Н.отд.	Куприцов		
Н.контр.	Авдеев		

2570-1-КЖ.И.11

Анкер А3

Стадия	Масса	Масштаб
Р	3,73 кг	1:20 1:10
Лист	Листов	

Госагропром СССР Гипромясомолпром г. Москва 1988г.

Формат А4

gost-e-ecolog.ru

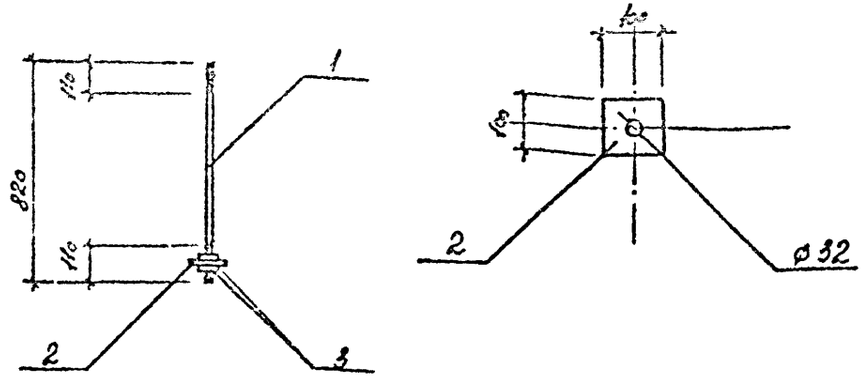

Форм	Зона	Позиц.	Обозначение	Наименование	Кол.	Прим.
				Документация		
А3			КЖ.И.-74	Технические условия		
				Детали		
Б.Ч		1	-01	Ø24 AI ГОСТ 2590-71* l=820	1	2,95 кг
Б.Ч		2	-02	Лист Б-II х140 ГОСТ 19903-74* Вст3пс6-1 ТУ 14-1-3023-80 l=100	1	1,11 кг
Б.Ч		3	-03	Сайка 2М24-6Н.5 ГОСТ 5915-70	2	0,1 кг

Привязан

Инв. №

Должн.	Фамилия	Подп.	Дата
Инженер	Фролов		
Инженер	Петрова		
Рук.гр.	Онищенкова		
Гл.конс.	Авдеев		
Н.отд.	Куприцов		
Н.контр.	Авдеев		

2570-1-КЖ.И.12

Анкер А2

Стадия	Масса	Масштаб
Р	4,56 кг	1:20 1:10
Лист	Листов	

Госагропром СССР Гипромясомолпром г. Москва 1988г.