ТИПОВОЙ ПРОЕКТ
416-7-228 с.85

Автомобильные весы грузоподъемностью 30 тонн на два проезда с длиной платформы 12м

Альбом II

Чертежи строительных изделий

9191-02
0-53

КФ ЦИТП инв.№ 9191/2

Инв. №

gost.e-ecolog.ru

Госстрой СССР
Тюменский филиал
ЦИТП
Типовой проект (серия)
№ 416-1-228 ОВ
Заказ № 228
Цена 1 руб. 53 коп
Тираж 500
Дата "29" 1 1984 г.

Типовой проект
416-7-228 с.85

Автомобильные весы грузоподъемностью 30 тонн на два проезда с длиной платформы 12м

Альбом II
Чертежи строительных изделий

Рабочий проект утвержден
Минплодоовощхозом СССР
приказ N 06-32-51/5213 от 16.08.85г.
Рабочие чертежи введены в действие
институтом „Гипроплодоовощпром"
приказ N8 от 12.09.85г.

Разработан институтом „Гипроплодоовощпром"
Главный инженер института Бонев А.Н.
Главный инженер проекта Рубинштейн И.Б.

КФ ЦИТП инв№ 9191/2

Инв. №

Типовой проект 416-7-228с.85 Альбом II

Обозначение	Наименование	Стр
КЖИ ДО	Опись документов	2
КЖИ ТТ1	Технические требования по изготовлению железобетонных изделий	2
КЖИ ТТ2	Технические требования по изготовлению арматурных изделий	3
КЖИ ТТ3	Технические требования по сборке стальных изделий	4
Ар Н1	Крышка люка ЛК1	5
Ар Н2	Дверь НМД (НМД1)	6
Ар Н2 СБ	То же Сборочный чертеж	7
Ар. Н3	" (НМД 2)	7-8
Ар Н3 СБ	" Сборочный чертеж	8
КЖИ-01	Фундамент Ф1	9
КЖИ-60	Сетка арматурная С1	10
КЖИ-61	То же С2	10
КЖИ-62	Каркас плоский Кр1	11
КЖИ-63	То же Кр2	11
КЖИ-100	Колонна К1	12

ГИП	Рубинштейн	
Нач.отд.	Олефир	
Н.контр.	Набецкий	
Гл.констр.	Стоян	
Рук.гр.	Богданова	
Ст.инж.	Богомолова	

ТП 416-7-228с.85 КЖИ ДО

Опись документов

Стадия Р | Лист | Листов 1

Минсадоовощхоз СССР ГИПРОПЛОДОВОЩПРОМ г. Кишинев

Инв.№ подл. | Подпись и дата | Взам. инв.№

Формат А4

Типовой проект 416-7-228с.85 Альбом II

1. Настоящий выпуск содержит рабочие чертежи железобетонных и стальных изделий.

2. При изготовлении железобетонных изделий необходимо учитывать требования действующих нормативных документов:
- СНиП III-16-79 "Бетонные и железобетонные конструкции сборные. Правила производства и приемки работ".
- ГОСТ 13015-75 "Изделия железобетонные и бетонные. Общие технические требования".
- ГОСТ 8829-77 "Конструкции и изделия железобетонные сборные. Методы испытаний и оценки прочности, жесткости и трещиностойкости".

3. Железобетонные изделия должны изготовляться в заводских условиях в рабочем положении (за исключением колонн).

4. При бетонировании элементов особое внимание следует обратить на тщательность заполнения бетоном формы.

5. Отпускная прочность бетона устанавливается в соответствии с ГОСТ 13015-75.

6. На боковую поверхность готовых марок должен быть нанесен несмываемой краской маркировочный знак завода-изготовителя и марка изделия.

7. При изготовлении ж.б.изделий должен осуществляться систематический контроль прочности бетона и арматуры в соответствии с ГОСТ 13015-75.

8. Внешний вид ж.б.изделий и качество поверхностей должны удовлетворять требованиям ГОСТ 13015-75.

9. Колонна К72-5а изготовляется в опалубке колонн К72-5 по серии 1.423-3 и отличается наличием дополнительной закладной МН1-10, приваренной к пространственному каркасу колонны.

Привязан

9191/2

Инв.№

ГИП	Рубинштейн	
Нач.отд.	Олефир	
Н.контр.	Набецкий	
Гл.констр.	Стоян	
Рук.гр.	Богданова	
Ст.инж.	Богомолова	

Т.П. 416-7-228с.85 КЖИ. ТТ1

Технические требования по изготовлению железобетонных изделий

Стадия Р | Лист 1 | Листов

Минсадоовощхоз СССР ГИПРОПЛОДОВОЩПРОМ г. Кишинев

Инв.№ подл. | Подпись и дата | Взам. инв.№

Копировал: Макарчук

Формат А4

Типовой проект 416-7-228с.85 Альбом II

1. Арматурные и закладные изделия должны отвечать требованиям ГОСТ 10922-75 "Арматурные изделия и закладные детали сварные для железобетонных конструкций. Технические требования и методы испытаний."

2. Плоские каркасы и сетки следует изготовлять при помощи контактной точечной сварки в соответствии с ГОСТ 14098-68. Сварку каркасов производить во всех точках пересечения стержней. При изготовлении сеток сварке подлежат все узлы пересечения двух крайних стержней по периметру сеток. Другие пересечения свариваются через узел в шахматном порядке.

3. Размеры сеток и каркасов даны по осям и торцам стержней.

4. Сварку следует производить в соответствии с ГОСТ 19292-73 "Соединения сварные элементов закладных деталей сборных железобетонных конструкций" и СН 393-78 "Указания по сварке соединений арматурных и закладных деталей железобетонных конструкций."

5. Для точного соблюдения всех размеров взаимного расположения продольных стержней изготовление плоских и образование пространственных каркасов необходимо производить в кондукторах.

6. Объединение плоских каркасов в пространственные производить сваркой с помощью сварных клещей монтажных поперечных отдельных стержней с поперечными стержнями плоских каркасов.

Инв.№ подл. | Подпись и дата | Взам. инв.№

Привязан

Инв. №

ГИП	Рабинштейн		
Нач. отд.	Олефир		
Н. контр.	Надецкий		
Гл. констр.	Стоян		
Рук. группы	Богданова		
Ст. инж.	Богатолова		

Т.П. 416-7-228с.85 КЖИ ТТ2

Технические требования по изготовлению арматурных изделий

Стадия	Лист	Листов
Р	1	2

Минпродовощхоз СССР ГИПРОМАРФОВОЩПРОМ г. Кишинев

Копировал: Макарчук Формат А4

Типовой проект 416-7-228с.85 Альбом II

7. Сварку тавровых соединений круглых стержней с листовым прокатом закладных изделий выполнять под слоем флюса. Сварку выполнять в соответствии с СН 393-78.

8. Дуговую сварку следует производить электродами типа Э-42 по ГОСТ 9467-75. Все швы, кроме оговоренных, $H_{шв.} = 6$ мм, $B_{ш.} = 8$ мм, но не более наименьшей толщины сварных элементов

9. Антикоррозийная защита стальных изделий производится по СНиП П-28-73 "Защита строительных конструкций от коррозии."

10. Крепежные элементы для асбестоцементных листов должны быть оцинкованы и поставляться в комплекте со стальными оцинкованными шайбами и мягкими прокладками.

Инв.№ подл. | Подпись и дата | Взам. инв.№

Привязан

9191/2

Инв. №

Т.П. 416-7-228с.85 КЖИ ТТ2 Лист 2

Формат А4

Типовой проект 416-7-228с.85 Альбом II

1. Поступающие на сборку детали должны быть очищены от стружки и загрязнений.

2. Соединение элементов переплетов и других стальных изделий, выполненных из трубного профиля, должно производиться посредством сварки по ГОСТ 5264-80 с применением электродов типа Э42 по ГОСТ 9467-75. Сварные швы должны быть равной толщины свариваемых элементов, без прожогов, шлаковых включений и других дефектов.

3. Поверхности переплетов и других стальных изделий, подлежащих окраске, должны быть очищены от грязи, масел и ржавчины.

4. Окраска должна производиться тремя слоями эмали ПФ-133 ГОСТ 926-63а по слою грунта ГФ-020 ТУ 6-10-1642-77 или любой другой окраской равноценной по качеству.

Привязан

Инв. N

ГИП	Рубинштейн		
Нач.отд.	Олефир		
Н.контр.	Надецкий		
Гл.арх.отд.	Андреев		
Рук.гр.	Кожокарь		
Вед.арх.	Рышницкий		

Т.П. 416-7-228с.85 КЖИ. ТТЗ

Технические требования по сборке стальных изделий

Стадия	Лист	Листов
Р	1	2

Минплодоовощхоз СССР ГИПРОПЛОДООВОЩПРОМ г. Кишинев

Копировал: Макарчук

Формат А4

Взам. инв. N | Подп. и дата | Инв. N подл.

Типовой проект 416-7-228с.85 Альбом II

5. Огрунтованные и окрашенные поверхности должны быть ровными, гладкими, без подтеков и не иметь отслоений.

6. Крепление стекол производится следующим образом:
- крепятся штапики со стороны помещения самонарезающими болтами шагом 150 мм,
- устанавливается по периметру стекол "П" образный резиновый уплотнитель ТУ 38-5-204-65,
- прижимаются стекла по периметру к внутренним штапикам наружными штапиками посредством самонарезающих винтов шагом 150 мм.

7. Асбестоцементные листы крепятся к стальным переплетам самонарезающими болтами шагом 150 мм.

Привязан

Инв. N

9191/2

Т.П. 416-7-228с.85 КЖИ. ТТЗ

Лист 2

Взам. инв. N | Подп. и дата | Инв. N подл.

Формат А4

Альбом II

Типовой проект 416-7-228с.85

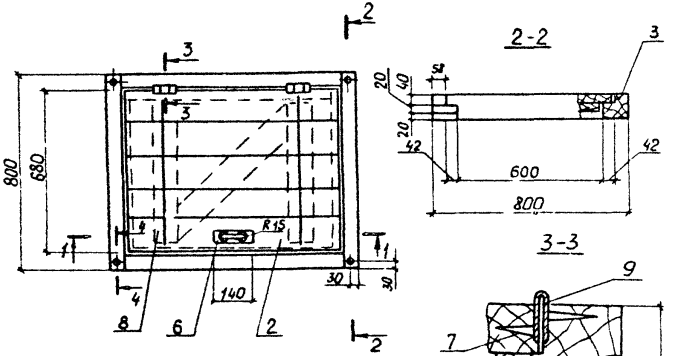

Формат	Зона	Поз.	Обозначение	Наименование	кол.	Примечание
				Детали		
БЧ		1		Доска 40×150×580	3	
БЧ		2		Доска 40×132×880	5	
БЧ		3		Брусок 80×100×1000	2	
БЧ		4		Брусок 80×100×800	2	
БЧ		5		Шип Ф 15×100	4	
БЧ		6		Ф10АI L=300 ГОСТ 5781-81	1	
				Стандартные изделия		
БЧ		7		Шуруп А5×36 ГОСТ 1145-70*	16	
БЧ		8		Гвоздь К4×120 ГОСТ 4028-63	30	
БЧ		9		Петля ПНЦ-130	2	
БЧ		10		Гайка М10 с шайбой ГОСТ 5915-70*	2	
				Материалы		
				Дерево	0,04	м³
				Сталь	0,82	кг

* Поз. 6 см. ведомость деталей.

Ведомость деталей

Поз.	эскиз
6	Ф10АI l=300; R30; 90; 40; нарезка; 100

Привязан

9191/2

Инв. №

ГИП	Рубинштейн	
Нач.отд.	Олефир	
Н.контр.	Найденкий	
Гл.конст.	Стоян	
Рук.гр.	Богданова	
Ст.инж.	Зогомолов	

ТП 416-7-228с.85 АР. Н1

Крышка люка ЛК-1

Стадия	Масса	Масштаб
Р	30,0	1:15
Лист	Листов 1	

Минплодовощхоз СССР Гипроплодоовощпром г. Кишинев

Формат А3

Инв.№ подл. | Подп. и дата | Взам.инв.№

Копировал Михалёва

Альбом II

Типовой проект 416-7-228с.85

Формат	Зона	Поз.	Обозначение	Наименование	Кол.	Примечание
				Документация		
А4			ТП КЖИ ТТ3	Технические требования по изготовлению и сборке дверей		
А4			ТП АР.Н2.СБ	Сборочный чертеж		
				Детали		
Б.Ч.		1		Уголок 63х50х8 ТУ-Н42-341-79 Сталь С.Ст3кп ГОСТ 14637-79	2	6.70
				ℓ=2450		
Б.Ч.		2		ℓ=790	2	2.1
Б.Ч.		3		ℓ=726	1	1.9
Б.Ч.		4*		Круг №10 ГОСТ 2590-71* Ст3кп2 ГОСТ 380-71 ℓ=250	1	0.15
		5		Штапик из древесины твердых пород 25х15	10	п.м.

Ведомость деталей

* Поз. 4 см. ведомость деталей

Поз.	Эскиз
4	30, 180

Привязан

Инв. N

ГИП	Рабинович		
Нач.отд.	Олефир		
Н.контр.	Модецкий		
Гл.констр.	Андреев		
Рук.гр.	Ломакорь		
Вед.арх.	Румница		
Техник	Букшон		

ТП 416-7-228с.85 АР.Н2

Дверь ИМД (ИМД1)

Стадия	Лист	Листов
Р	1	2

Минпродовольствия СССР ГИПРОПРОДОВОЛЬСНАБ г. Кишинев

Копировал: Макарчук Формат А4

Альбом II

Типовой проект 416-7-228с.85

Формат	Зона	Поз.	Обозначение	Наименование	Кол.	Примечание
				Стандартные изделия		
Б.Ч.		6		Петля ПНЦ130 ГОСТ 5088	3	
Б.Ч.		7		Остонзовающий болт М8 ТУ 34-5815-90	90*	
				Материалы		
				Стекло 1750х718х5 ГОСТ 111-65	1	1.3 м²
				Асбестоцементный лист		
				770х620х8 ГОСТ 18124-75	1	0.5 м²
				"П" образный резиновый		
				уплотнитель ТУ38-5-204-85	30 п.м	0.09 кг на п.м.

Привязан

Инв. N

9191/2

Т.П 416-7-228с.85 АР.Н2 Лист 2

Формат А4

Типовой проект 416-7-228с.85 Альбом II

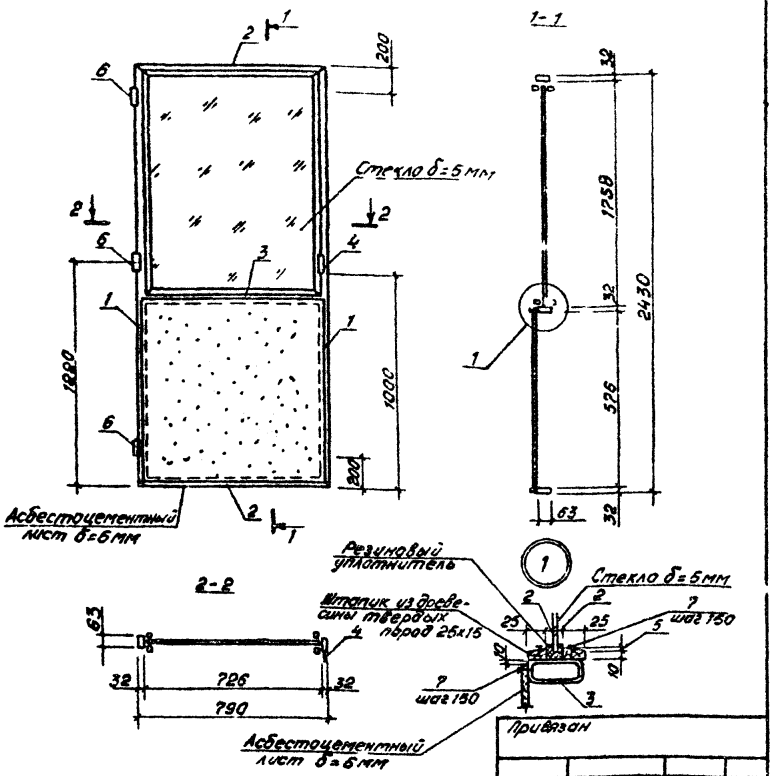

Привязан			
Инв N			

ГИП	Рубинштейн	
Нач.отд	Олефир	
Н.контр.	Надецкий	
Гл.арх.отд	Андреев	
Рук.гр.	Кожокарь	
Вед.арх.	Рышница	
Техник	Букшан	

Т.П. 416-7-228с.85 АР.Н2 СБ

Дверь ИМД (ИМД 1) Сборочный чертеж

Стадия	Масса	Масштаб
Р		

Лист | Листов 1

Минплодоовощхоз СССР ГИПРОПЛОДООВОЩПРОМ г. Кишинев

Инв.N подл. | Подпись и дата | Взам.инв.N

Копировал: Макарчук

Формат А4

Типовой проект 416-7-228с.85 Альбом II

Формат	Зона	Поз.	Обозначение	Наименование	Кол.	Примечание
				Документация		
А4			ТП КЖИ ТТ3	Технические требования по изготовлению и сборке дверей		
А4			ТП АР.Н2.СБ	Сборочный чертеж		
				Детали		
				профиль 80х40х3ТУ-14-2-361-79 прямоуг. Ст3кп ГОСТ 11474-76		
Б.Ч.		1		ℓ=2455	2	12,45
Б.Ч.		2		ℓ=790	2	4,00
Б.Ч.		3		ℓ=710	1	3,60
Б.Ч.		4*		Круг 10 ГОСТ 2590-71* / 8 Ст3кп ГОСТ 380-71 ℓ=250	1	0,15
Б.Ч.		5		Штапик и деревянная рейка 25х15 из древесины твердых пород	15	п.м.

*Поз. 4 см. ведомость деталей

Ведомость деталей

Поз.	Эскиз
4	50, R5, 150

Привязан			
Инв. N			

9191/2

ГИП	Рубинштейн	
Нач.отд	Олефир	
Н.контр.	Надецкий	
Гл.арх.отд	Андреев	
Рук.групп	Кожокарь	
Вед.арх.гр.	Рышница	
Техник	Букшан	

Т.П. 416-7-228с.85 АР.Н3

Дверь ИМД (ИМД 2)

Стадия	Лист	Листов
Р	1	2

Минплодоовощхоз СССР ГИПРОПЛОДООВОЩПРОМ г. Кишинев

Инв.N подл. | Подпись и дата | Взам.инв.N

Формат А4

Типовой проект 416-7-228с.85 Альбом II

Формат	Зона	Поз.	Обозначение	Наименование	Кол.	Примечание
				Стандартные изделия		
Б.4		6		Петля П-4Ц 130 ГОСТ 5088	3	
Б.4		7		Самонарезающий болт М8	64	
				ТУ 34-5815-70		
				Материалы		
				Стекло 1767х700х5 ГОСТ 111-76	2	
				Асбестоцементный лист 770х620х6 ГОСТ 18124-75	1	0,5 м²
				То же 710х560х6	1	0,4 м²
				„П"образный резиновый		
				уплотнитель ТУ38-5-204-65	10 п.м	0,09 на п.м.
				Антисептированные		
				деревянные бруски 60х60	2,6 п.м	0,013 м³
				Минераловатные		
				плиты δ=60мм γ=200 кг/м³		0,3 м³

Инв.№ подл. | Подпись и дата | Взам.инв.№

Привязан

Инв. N

Т.П. 416-7-228с.85 АР.НЗ Лист 2

Формат А4

Типовой проект 416-7-228с.85 Альбом II

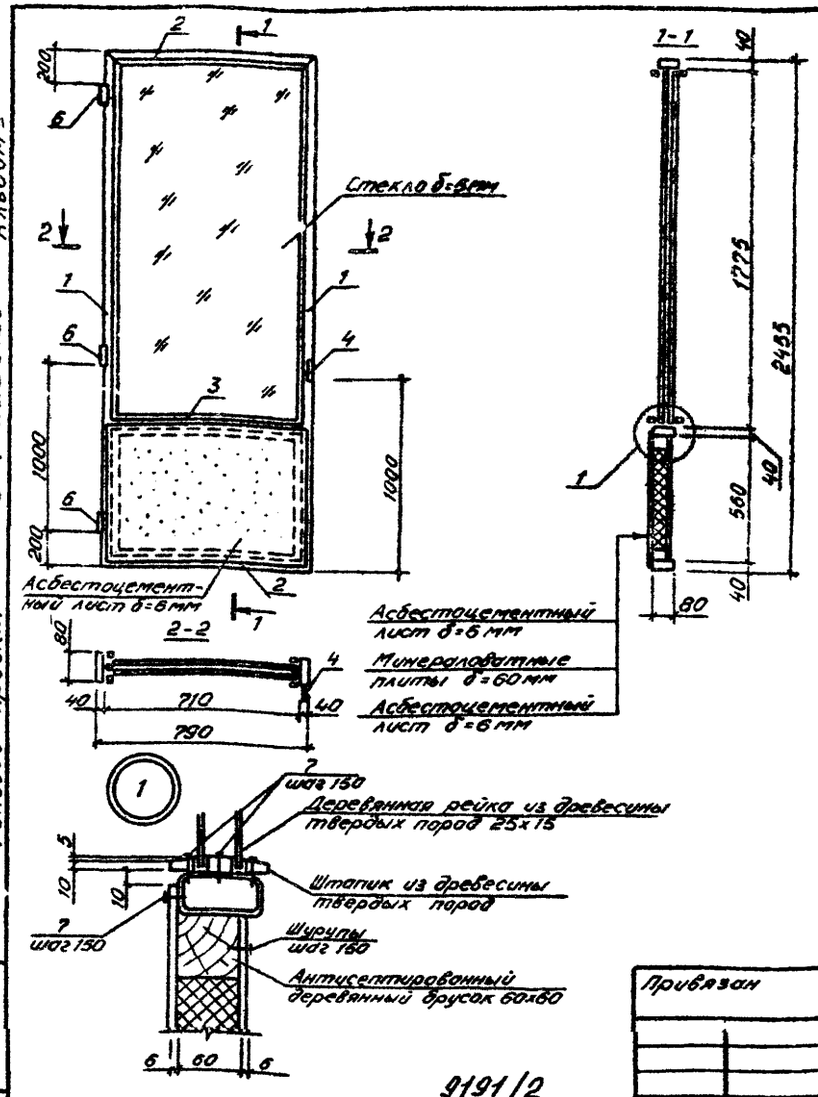

9191/2

Привязан

Инв. N

ГИП	Рубинштейн	
Нач. отд.	Олефир	
Н. контр.	Нодецкий	
Гл. арх. отд.	Андреев	
Рук. групп	Кожокарь	
Вед. арх.	Рышница	
Техник	Букшан	

Т.П. 416-7-228с.85 АР.НЗ.СБ

Дверь НМД (НМД2)
Сборочный чертеж

Стадия	Масса	Масштаб
Р		
Лист	Листов	

Минплодоовощхоз СССР
Гипроплодоовощпром
г. Кишинев

Копировал: Макарчук

Формат А4

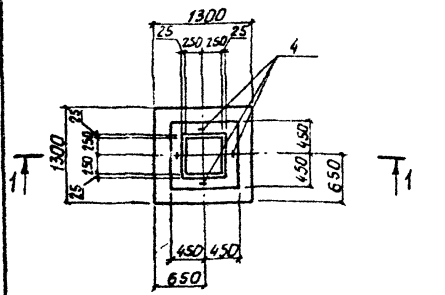

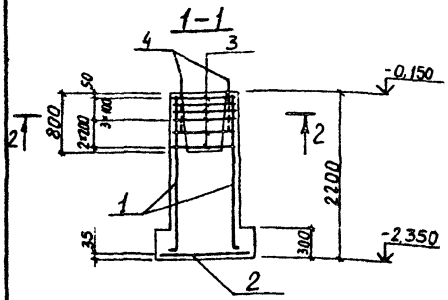

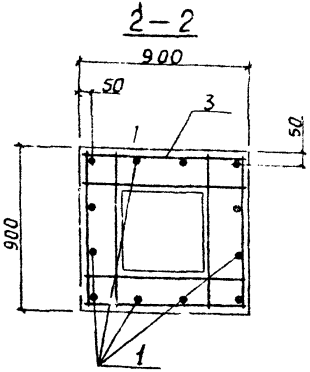

Формат	Зона	Поз	Обозначение	Наименование	Кол.	Примечание
				Документация		
А4			Т.П КЖИ ТТ1	Технические требования по изготовлению ж.б. изделий		
				Сборочные единицы		
А4		1	ТП КЖИ-62	Каркас плоский КР1	4	
А4		2	ТП КЖИ-61	Сетка С2	1	
А4		3	ТП КЖИ-60	С1	6	
				Детали		
		4	1.400-9 В.1	Петля монтажная УП1-9	4	
				Материалы		
				Бетон марки 200	1.83	м³

Типовой проект 416-7-228с.85 Альбом II

Ведомость расхода стали на элемент, кг.

Марка элемента	Изделия арматурные					Итого
	Арматура класса					
	А I					
	ГОСТ 5781-82					
	Ф6	Ф8	Ф10	Ф12	Ф16	
Ф1	3.8	16.8	10.8	24	7.8	63.2

Инв.№ подл. | Подп. и дата | Вз. инв.№

Привязан

Инв.№

9191/2

ГИП	Рубинштейн	
Нач.отд.	Олейчик	
Н.контр.	Надецкий	
Гл.конс.пр.	Стсян	
Рук.гр.	Богданова	
Ст.инж.	Богомолова	

Т.П. 416-7-228с.85 КЖИ-01

Фундамент Ф1

Стадия	Масса	Масштаб
Р	4,55т	

Лист | Листов 1

МИНПЛОДООВОЩХОЗ СССР ГИПРОПЛОДОВОЩПРОМ г. Кишинев

Формат А3

Копировал: Михалева

Типовой проект 416-7-228с.85 Альбом II

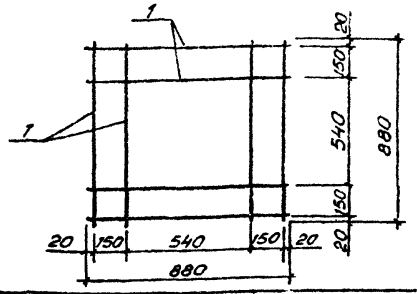

Форм	Зона	Поз	Обозначение	Наименование	Кол.	Примечание
				Документация		
А4			Т.П. КЖИ ТТ2	Технические требования по изготовлению арматурных изделий		
				Детали		
Б.Ч.		1		Одиночный стержень ФВАI ГОСТ 5781-82		
				ℓ= 880	8	0.35 кг

Привязан

Инв. N

ГИП	Рубинштейн	
Нач.отд.	Олефир	
Н.контр.	Надецкий	
Гл.констр.	Стоян	
Рук.груп.	Богданова	
Ст.инж.	Богомолова	

Т.П. 416-7-228с.85 КЖИ-60

Сетка арматурная С1

Стадия	Масса	Масштаб
Р	2,8 кг.	

Лист | Листов 1

Минплодовощхоз СССР Гипроплодовощпром г. Кишинев

Копировал: Макарчук Формат А4

Типовой проект 416-7-228с.85 Альбом II

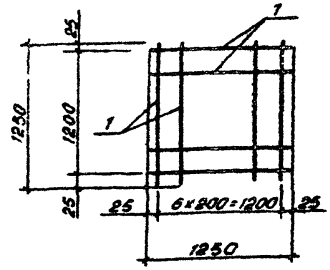

Форм	Зона	Поз	Обозначение	Наименование	Кол.	Примечание
				Документация		
А4			Т.П. КЖИ ТТ2	Технические требования по изготовлению арматурных изделий		
				Детали		
Б.Ч.		1		ФЮАI ГОСТ 5781-82 ℓ=1250	14	0.77 кг

Привязан

9191/2

Инв. N

ГИП	Рубинштейн	
Нач.отд.	Олефир	
Н.контр.	Надецкий	
Гл.констр.	Стоян	
Рук.груп.	Богданова	
Ст.инж.	Богомолова	

Т.П. 416-7-228с.85 КЖИ-61

Сетка арматурная С2

Стадия	Масса	Масштаб
Р	10,8 кг.	

Лист | Листов 1

Минплодовощхоз СССР Гипроплодовощпром г. Кишинев

Формат А4

Инв.№ подл. | Подпись и дата | Взам. инв.№

Типовой проект 416-7-228с.85 Альбом II

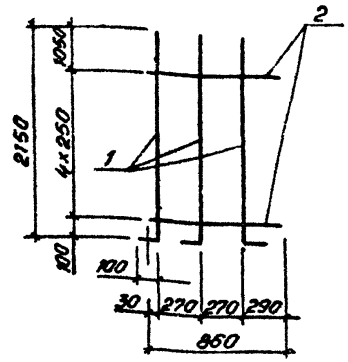

Формат	Зона	Поз.	Обозначение	Наименование	Кол.	Примечание
				Документация		
А4			Т.П. КЖИ ТТ2	Технические требования по изготовлению арматурных изделий		
				Детали		
Б4		1		ф12АI ГОСТ 5781-82 ℓ=2250	3	2,0 кг
Б4		2		ф 6АI ℓ= 860	5	0,19 кг

Привязан

Инв. N

ГИП	Рубинштейн	
Нач.отд.	Олефир	
Н.контр.	Надецкий	
Гл.констр.	Стоян	
Рук.гр.	Богданова	
Ст.инж.	Богомолова	

Т.П. 416-7-228с.85 КЖИ-62

Каркас плоский КР1

Стадия	Масса	Масшт.
Р	6,95	

Лист | Листов 1

Минплодоовощхоз СССР ГИПРОПЛОДООВОЩПРОМ г.Кишинев

Копировал: Макарчук

Формат А4

Взам.инв.N | Подп.и дата | Инв.N подл.

Типовой проект 416-7-228с.85 Альбом II

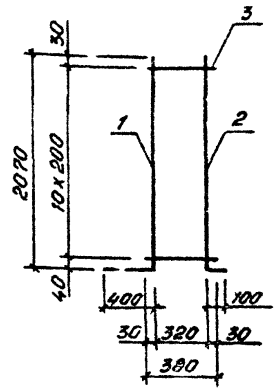

Форм	Зона	Поз.	Обозначение	Наименование	Кол.	Примечание
				Документация		
А4			Т.П. КЖИ. ТТ2	Технические требования по изготовлению арматурных изделий		
				Детали		
Б4		1		ф22АIII ГОСТ 5781-82 ℓ=2470	1	7,39 кг
Б4		2		ф12АI ℓ=2170	1	1,94 кг
Б4		3		ф6АI ℓ=380	11	0,08 кг

Привязан

9191/2

Инв. N

ГИП	Рубинштейн	
Нач.отд.	Олефир	
Н.контр.	Надецкий	
Гл.констр.	Стоян	
Рук.гр.	Богданова	
Ст.инж.	Богомолова	

Т.П. 416-7-228с.85 КЖИ-63

Каркас плоский КР2

Стадия	Масса	Масшт.
Р	10,2	

Лист | Листов 1

Минплодоовощхоз СССР ГИПРОПЛОДООВОЩПРОМ г.Кишинев

Формат А4

Взам.инв.N | Подп.и дата | Инв.N подл.

Типовой проект 416-7-228с.85 Альбом II

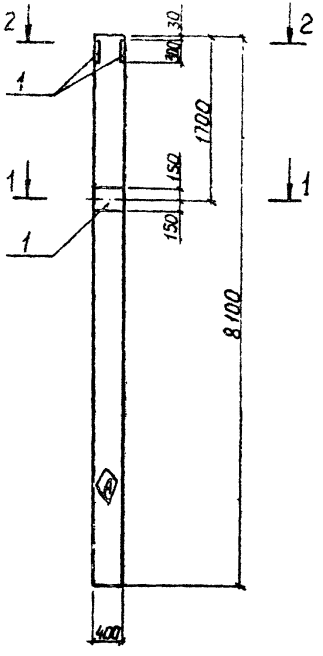

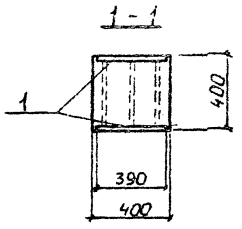

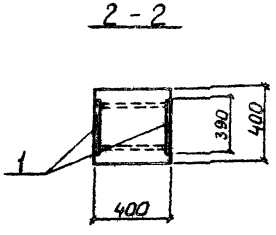

Формат	Зона	Поз	Обозначение	Наименование	Кол	Примечание
				Документация		
А4			т.п. КЖИ ТТ 1	Технические требования по изготовлению ж/б изделий		
				Сборочные единицы		
				Изделия закладные		
		1	1.423-3 в. 2	МН 1-10	4	
			Остальное см. серию 1.423-3 в.1			

Ведомость расхода дополнительной стали на элемент, кг.

Марка элемента	Изделия закладные										Всего
	Арматура класса							Прокат марки			
	AI			AIII				ВСт3КП2			
	ГОСТ 5781-82			ГОСТ 5781-82							
	Ф6	–	Итого	Ф14	Ф22	–	Итого	300×10	–	Итого	
К72-6а	0,80	–	0,80	11,20	5,60	–	16,80	36,80	–	36,80	54,40

Привязан

Инв. №

3191/2

ГИП	Бубнитейн	
Нач.отд.	Олефир	
Н.контр.	Надецкий	
Гл.конс.	Строян	
Рук.гр.	Болданова	
Ст.инж.	Богомолова	

т.п. 416-7-228с.85 КЖИ-100

Колонна К1

Стадия	Масса	Масштаб
Р	3300кг	

Лист Листов 1

МИНПЛОДОВОЩХОЗ СССР ГИПРОПЛОДОВОЩПРОМ г. Кишинёв

Формат А3

Инв.№ подл. | Подп. и дата | Взам. инв.№

gost.e-ecolog.ru

Копировал: Михалева