ТИПОВОЙ ПРОЕКТ
416-7-228с.85

Автомобильные весы грузоподъемностью 30 тонн на два проезда с длиной платформы 12 м

Состав проекта

Альбом I	Пояснительная записка. Архитектурно-строительные решения. Конструкции железобетонные. Конструкции металлические. Технология производства. Электрооборудование и электроосвещение. Связь и сигнализация.
Альбом II	Чертежи строительных изделий.
Альбом III	Спецификации оборудования.
Альбом IV	Сметы. Ведомости потребности в материалах.
Альбом V	Расчеты показателей изменения сметной стоимости строительно-монтажных работ, затрат труда и расхода основных строительных материалов.

Рабочий проект утвержден
Минплодоовощхозом СССР
N 06-32-51/5213 от 16.08.85 г.
Рабочие чертежи введены в действие
институтом „Гипроплодоовощпром"
приказ N 8 от 12.09.85 г.

Разработан институтом „Гипроплодоовощпром"
Главный инженер института Бонев А.Н.
Главный инженер проекта Рубинштейн И.Б.

КФ ЦИТП инв.№ 7191/1

привязан

инв.№

gost.e-ecolog.ru

Госстрой СССР
Тонаиоский филиал
ЦИТП
Типовой проект /серия/
№ 416-7-228 01
Заказ № 227
Цена 2 руб. 74 коп.
Тираж 500
Дата " 29 I 198[illegible] г.

Альбом I

Типовой проект 416-7-228с 85

Типовой проект автомобильных весов грузоподъемностью 30 тонн на два проезда с длиной платформы 12м разработан на основании задания Минплодоовощхоза СССР от 25 февраля 1985г. Настоящим проектом предусмотрены автомобильные весы стационарные, рычажные, циферблатные марки 500 2РС-30Ц13Ас и весы дискретно-цифровые с дистанционной документированной регистрацией марки 5042РС-30ДЦ 6Ас Армавирского приборостроительного завода

Основной вариант разработан для весов 5042РС-30ДЦ 24 Ас. Автовесы 5042РС-30ДЦ24Ас при отключении автоматики могут работать в ручном режиме

Область применения типового проекта

Проект автомобильных весов разработан для использования на предприятиях по переработке сельскохозяйственного сырья с сезонным характером работы. Помещение диспетчерской неотапливаемое (вариант I).

В связи с возможностью уборки отдельных видов сельхозсырья в холодное время (сентябрь-ноябрь) проектом предусмотрен также вариант с электроотоплением помещения диспетчерской (вариант II).

Проект автомобильных весов разработан со следующими характеристиками природных условий:
Расчетная зимняя температура наружного воздуха -30°с
Вес снегового покрова 50кгс/м²; 70кгс/м²
скоростной напор ветра 45кгс/м².

Грунты в основании непучинистые, непросадочные со следующими нормативными характеристиками $\varphi^н$=28°; $C^н$=0,002мпа; E=14,7мпа; γ=1,8т/м³. Грунтовые воды отсутствуют. Степень огнестойкости-V

Область применения типового проекта может быть расширена с учетом особенностей работы предприятий других отраслей. Основная конструктивная схема здания автомобильных весов отвечает требованиям их применения в районах сейсмичностью до 8 баллов

Краткие рекомендации по организации строительных и монтажных работ и технике безопасности.

Земляные работы производить в соответствии с требованиями СНиП III-8-76 и проектом производства работ

Монолитные бетонные и железобетонные работы осуществлять в соответствии с рабочими чертежами, проектом производства работ и СНиП III-15-76.

Подготовку к монтажу и монтаж сборных железобетонных конструкций осуществлять в соответствии с рабочими чертежами, проектом производства работ и СНиП III-16-80

Производство строительно-монтажных работ выполнять в соответствии со СНиП III-4-80 „Техника безопасности в строительстве"

Производство работ в зимнее время.

При необходимости производства работ в зимнее время следует руководствоваться следующими условиями:

Фундаменты из монолитного железобетона возводить методом замораживания не допускается, их рекомендуется возводить способами последующего замораживания, обеспечивающими накопление бетоном до замерзания не менее 50% его проектной прочности (например с применением искусственных методов прогрева или влагких переносных тепляках). При выполнении фундаментов в зимнее время необходимо обеспечить защиту основания от промерзания

Все стены и простенки могут возводиться методом замораживания

Обратную засыпку грунта за стены подземной части весов производить после оттаивания и достижения бетоном проектной прочности

Архитектурно-планировочные и конструктивные решения.

Подпорные стены подземной части сооружения запроектированы из сборных блоков с монолитными железобетонными шпонками

Надземная часть состоит-из навеса над платформами и закрытого помещения диспетчерской.

Покрытие навеса-из волнистых асбестоцементных листов унифицированного профиля по стальным прогонам-опирается на сборные железобетонные колонны.

Диспетчерская-стены и кровля из плоских асбестоцементных листов по стальному каркасу.

Вентиляция диспетчерской естественная за счет проветривания через открывающиеся окна.

Электротехническая часть.

В объем электротехнической части проекта входит разработка электрического освещения, электроотопления помещения диспетчерской и слаботочных устройств автомобильных весов.

В отношении обеспечения надежности и бесперебойности электроснабжения потребители автовесов относятся к потребителям III категории Питание электроэнергией потребителей автомобильных весов предусматривается от распределительных сетей 0,4 кв предприятия Вводы сети 0,4 кв выполняются кабелями и уточняются при привязке проекта.

Продолжительность отопительного периода условно принята 30 дней. Расход тепла на отопление при наружной температуре 0°с -4000 вт (3400 ккал/час)

Проектом предусматривается телефонизация и радиофикация автовесов: абонентские устройства включаются соответственно в автоматическую телефонную станцию и радиотрансляционную сеть. Вводы телефонной сети и сети радиофикации уточняются при привязке проекта.

Указания по привязке типового проекта

Настоящий проект разработан для площадок с обычными геологическими условиями, приведенными в пояснительной записке Проект должен привязываться в каждом отдельном случае к конкретному участку строительства с соответствующей корректировкой всех размеров и данных, зависящих от климатических условий и геологических условий площадок.

В типовом проекте приведено две основных схемы расположения автомобильных весов на генплане (см. лист 2).

Первая-расположение автовесов на территории предприятия на расстоянии 18м от его ограждения.

Вторая-расположение автовесов в створе с ограждением

В случае применения второй схемы при привязке проекта разрабатывается установка ворот.

Автомобильные подъезды с каждой стороны длиной не менее 12м должны быть прямыми и иметь асфальтобетонное покрытие или покрытие другого вида, не уступающее по прочности асфальтобетонному. Подъездные пути и платформа весов должны находиться в одной горизонтальной плоскости

Пожаротушение.

Наружное пожаротушение автовесов предусматривается от системы противопожарного водоснабжения предприятия.

Расход воды на наружное пожаротушение равен 10л/сек (по таблице 7 СНиП 2.04.02-84) при строительном объеме здания 270,7м³, категории производства по пожарной опасности „Д" и степени огнестойкости V).

Внутреннее пожаротушение не предусматривается в соответствии с п. 3.11, „е" СНиП II-30-76.

Типовой проект разработан в соответствии с действующими нормами и правилами и предусматривает мероприятия, обеспечивающие взрывную, взрывопожарную и пожарную безопасность при эксплуатации сооружения

Главный инженер проекта Рубинштейн И.Б.

Инв. № подл. | Подпись и дата | Взам. инв. №

9191/1

			Привязан
Инв. №			
ГИП	Рубинштейн		ТП 416-7-228с. 85 ПЗ
Гл.арх.отд	Андреев		
Гл.констр.	Стоян		
Гл.спец.	Альбат		Пояснительная записка
Гл.спец.	Васильченко		Стадия Р; Лист 1; Листов 2
Гл.спец.	Басс		Минплодоовощхоз СССР ГИПРОПЛОДООВОЩПРОМ г. Кишинев.
Гл.спец.	Дружинин		
Вед.орх.	Рыжницкий		

Формат А2.

Альбом I

Типовой проект 416-7-228с. 85

Экспликация зданий и сооружений

№ по ген. плану	Наименование здания (сооружения)	Примечание
1	Автомобильные весы грузоподъемностью 30 тонн.	

Схема генплана на №1

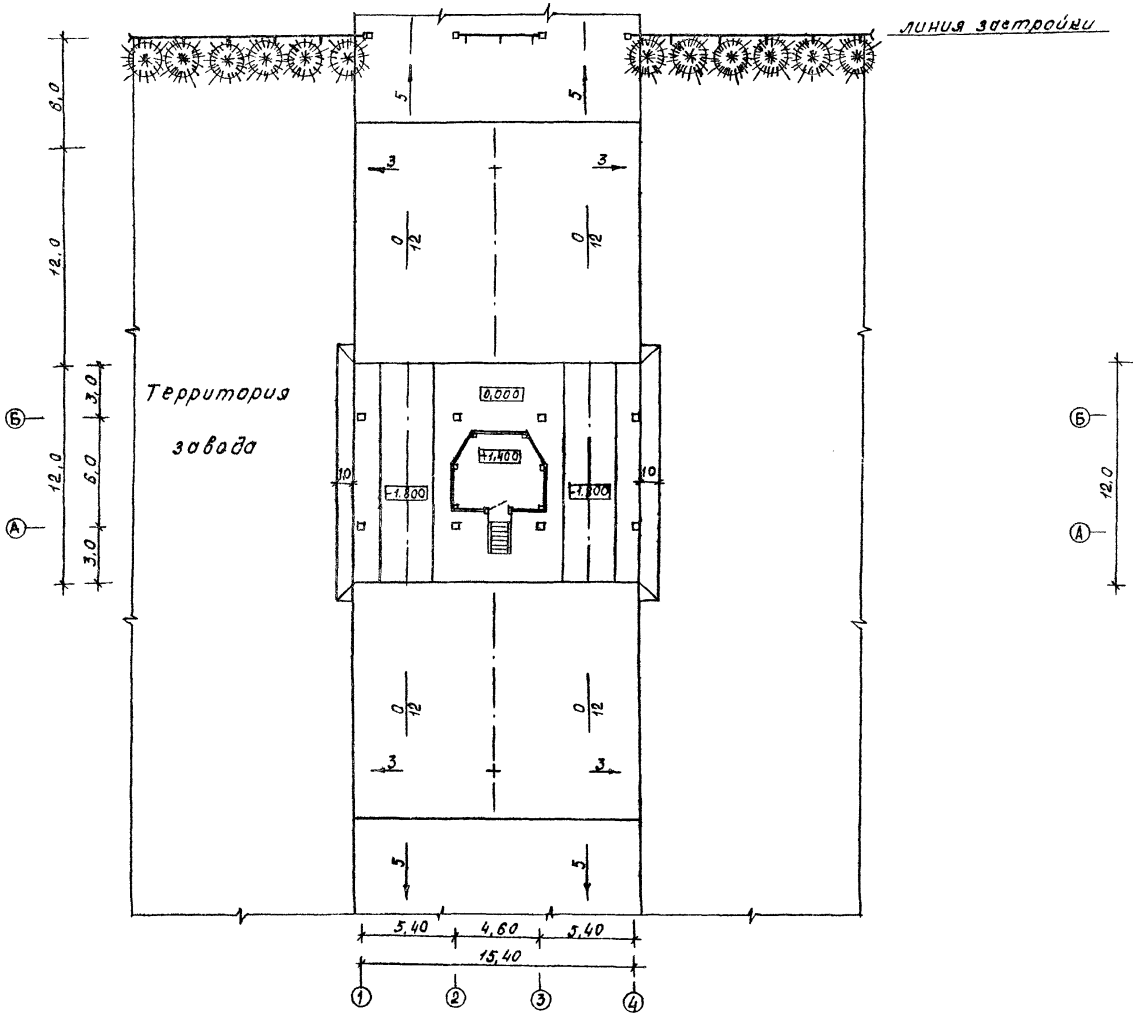

Схема генплана №2

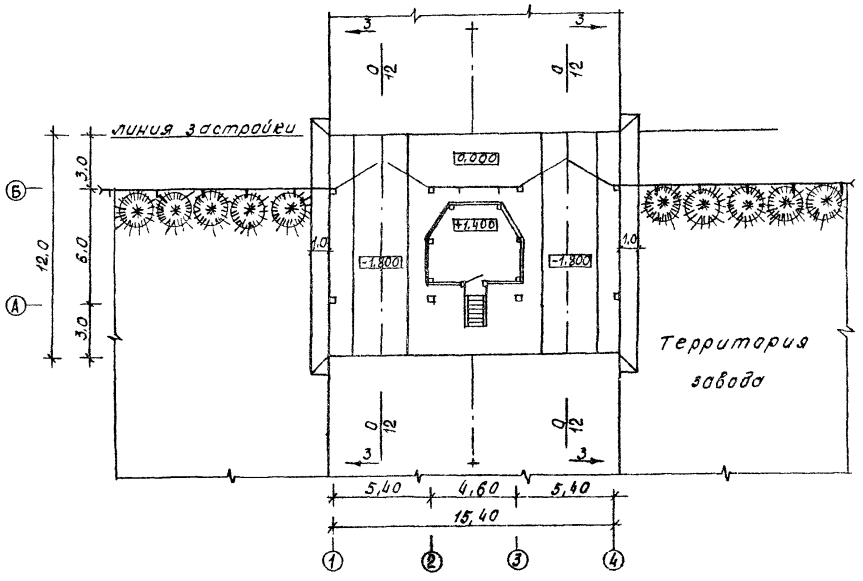

Инв. № подл. | Подпись и дата | Взам. инв. №

Привязан

Инв. №

9191/1

ТП 416-7-228с. 85 ПЗ

Стр. 2

Формат А2

Альбом I

Ведомость основных комплектов рабочих чертежей

Обозначение	Наименование	Примечание
АР	Архитектурно-строительные решения	
КЖ	Конструкции железобетонные	
КМ	Конструкции металлические	
ТХ	Технология производства	
ЭЛ	Электрооборудование и электроосвещение	
СС	Связь и сигнализация	

Ведомость отделки помещений площадь м²

Наименование или номер помещения	Потолок		Металлический каркас. Оконные переплеты.	Отделка низа стен или перегородок (панель)			Примечание
	Площадь	Вид отделки	Вид отделки	Площадь	Вид отделки	Высота мм	
Диспетчерская	19.0	Окраска эмалью ПФ-115 за 2 раза	Окраска эмалью ПФ-133 (ГОСТ 926-82) по грунтовке ГФ-021 (ТУ6-10-1642-77)	10,0	Окраска эмалью ПФ-115 за 2 раза	650	Цвет подбирается при привязке

Основные строительные показатели

Обозначение	Ед. изм.	Количество
Площадь застройки	м²	189,6
Общая площадь	м²	185,7
Строительный объем	м³	270,7
В том числе подземной		
части	м³	225,1

Таблица толщины утеплителя

Вариант	Температура наружного воздуха в градусах	Минераловатные плиты $\gamma_0 = 200$ кг/м³	Керамзитобетон $\gamma_0 = 500$ кг/м³
I неотапливаемый	—	—	—
II с отоплением	-30°С	60	140

Ведомость рабочих чертежей основного комплекта АР

Лист	Наименование	Примечание
1	Общие данные	
2	Планы на отм. 0,000; 1,400; -1,800, Разрезы 1-1; 2-2. Узел 1.	
3	Фасады Б-А; 1-4, 4-1.	
4	Схема расположения элементов покрытия навеса. Узлы 1,2.	
5	Схема расположения элементов покрытия диспетчерской. Узел 1. Сечение А-А.	
6	Схемы расположения элементов деревянного каркаса и зашивки стен. Виды А-Е. Сеч. 1-1, 2-2	
7	Узлы 1-9 (вариант I).	
8	Узлы 1-9 (вариант II)	

Ведомость ссылочных и прилагаемых документов.

Обозначение	Наименование	Примечание
	Ссылочные документы	
2.436-11 вып.1	Узлы крепления окон и сопряжения со стенами	
2.460-1 вып. 1	Детали покрытий из асбестоцементных волнистых листов УВ.	
2.460-1 вып. 2	То же	
	Прилагаемые документы	
ТП АР КЖИ	Чертежи строительных изделий	Альбом II
ТП АР.ВМ	Ведомости потребности в материалах	Альбом IV

Общие указания.

1. За относительную отметку 0,000 принят уровень чистого пола платформы весов, что соответствует абсолютной отметке ☐
2. Колонны навеса автовесов затереть и покрасить цементным раствором.
3. Наружные стены диспетчерской – из плоских асбестоцементных листов по стальному каркасу. Окрашиваются кремнийорганической краской за 2 раза. Цвет подбирается при привязке.
4. Все металлические конструкции диспетчерской окрасить эмалью ПФ-133 по грунтовке ГФ-021
5. Деревянный каркас стен и покрытия диспетчерской выполнить из древесины хвойных пород.
6. Наружные стены диспетчерской ниже отм. +1,400 облицевать керамической плиткой типа „Кабанчик" темного цвета.
7. Отмостка асфальтобетонная по щебеночному основанию шириной 1 м.

Ведомость спецификаций

Лист	Наименование	Примечание
4	Спецификация к схеме расположения элементов покрытия навеса	
5	Спецификация к схеме расположения элементов покрытия диспетчерской.	
7, 8	Спецификация к схеме расположения элементов на листе 6	

Экспликация полов

Наименование или номер помещения по проекту	Тип пола по проекту	Схема пола или номер узла по серии	Элементы пола и их толщина	Площадь пола м²
Диспетчерская	1 (вариант I)	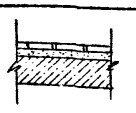	Покрытие – плитка керамическая по ГОСТ 6787-80 – 13 мм Прослойка и заполнение швов из цементно-песчаного раствора М-150 – 17 мм Железобетонная плита – 100 мм	16,2
	1 (вариант II)	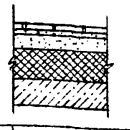	Керамические плитки – 13 мм цементно-песчаный раствор М-150 – 10 мм Стяжка из цементно-песчаного раствора – 37 мм Керамзитобетон $\gamma = 500$ кг/м³ – 140 мм Железобетонная плита – 100 мм	
Проезды вокруг платформ автовесов	2	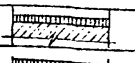	Асфальтобетон – 50 мм Сборная железобетонная плита	27,4
	3	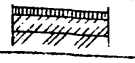	Асфальтобетон – 50 мм Бетон М-100 – 100 мм Уплотненный щебнем грунт – 100 мм	77,9
Техническое подполье	4	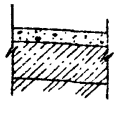	Бетон М-200 с железнением поверхности с уклоном к дренажному приямку – 20÷50 мм Бетон М-150 – 100 мм Уплотненный щебнем грунт – 100 мм	69,4

Типовой проект разработан в соответствии с действующими нормами и правилами и предусматривает мероприятия обеспечивающие взрывную, взрывопожарную и пожарную безопасность при эксплуатации здания.

Главный инженер проекта Рубинштейн И.Б.

Согласовано:
Нач. техн. отд. Мишалова
Нач. техн. отд. Павлова
Нач. эл. отд. Бычков

Инв. № подл. | Подпись и дата | Взам. инв. №

Типовой проект 416-7-228с. 85

9191/1

Инв. №		
ГИП.	Рубинштейн	
Гл. арх.	Темиразов	
Нач. отд.	Олефир	
Н. контр.	Надецкий	
Гл. арх. отд.	Андреев	
Рук. гр.	Кожокарь	
Вед. арх.	Рышница	
Ст. арх.	Малофеева	

Привязан

ТП 416-7-228с. 85 АР

Автомобильные весы грузоподъемностью 30 тонн на два проезда с длиной платформы 12 м.

Стадия	Лист	Листов
Р	1	8

Общие данные

Минплодоовощхоз СССР ГИПРОПЛОДООВОЩПРОМ г. Кишинев.

Формат А2

Альбом I

Разрез 1-1

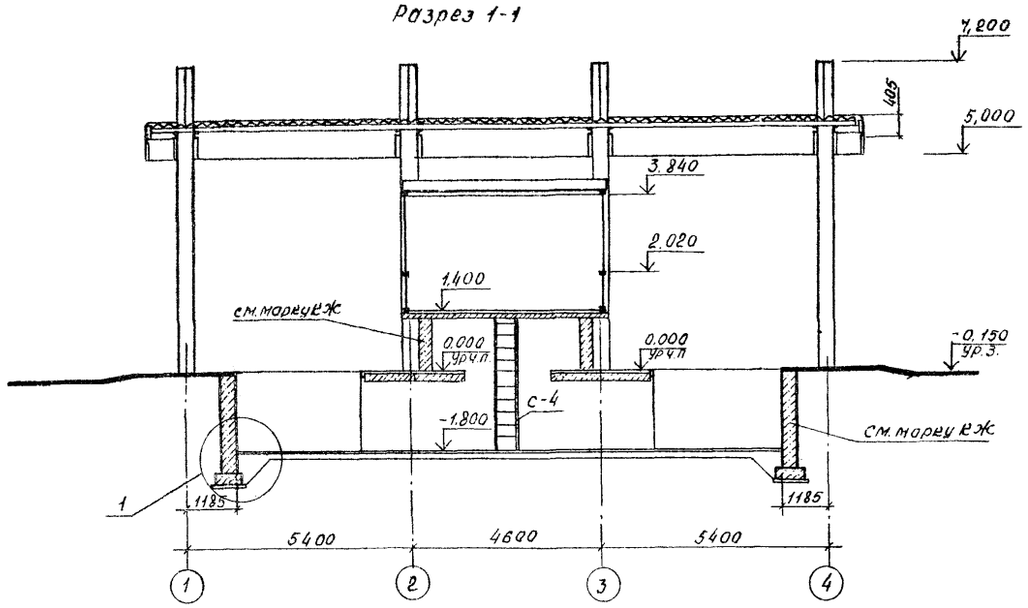

План на отм. 0,000, 1,400

Разрез 2-2

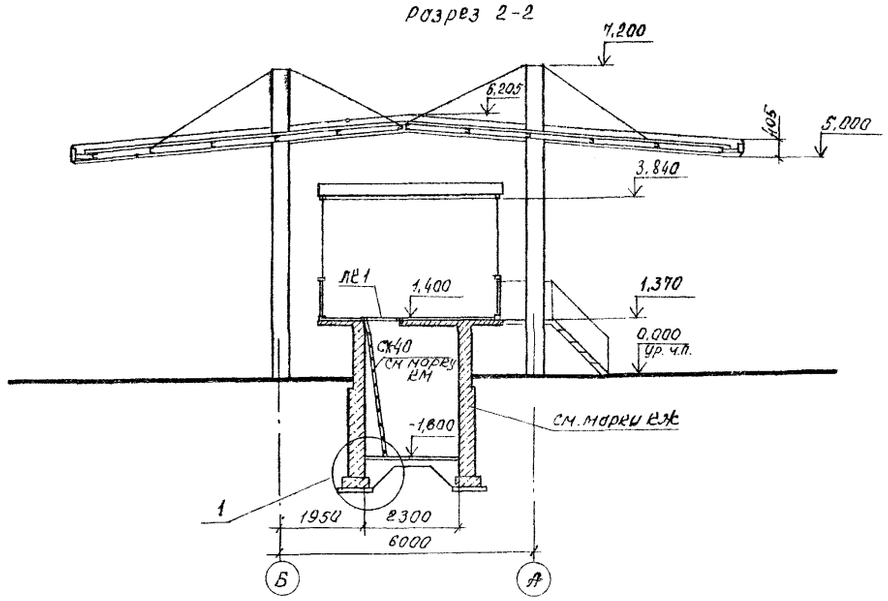

План на отм. -1,800

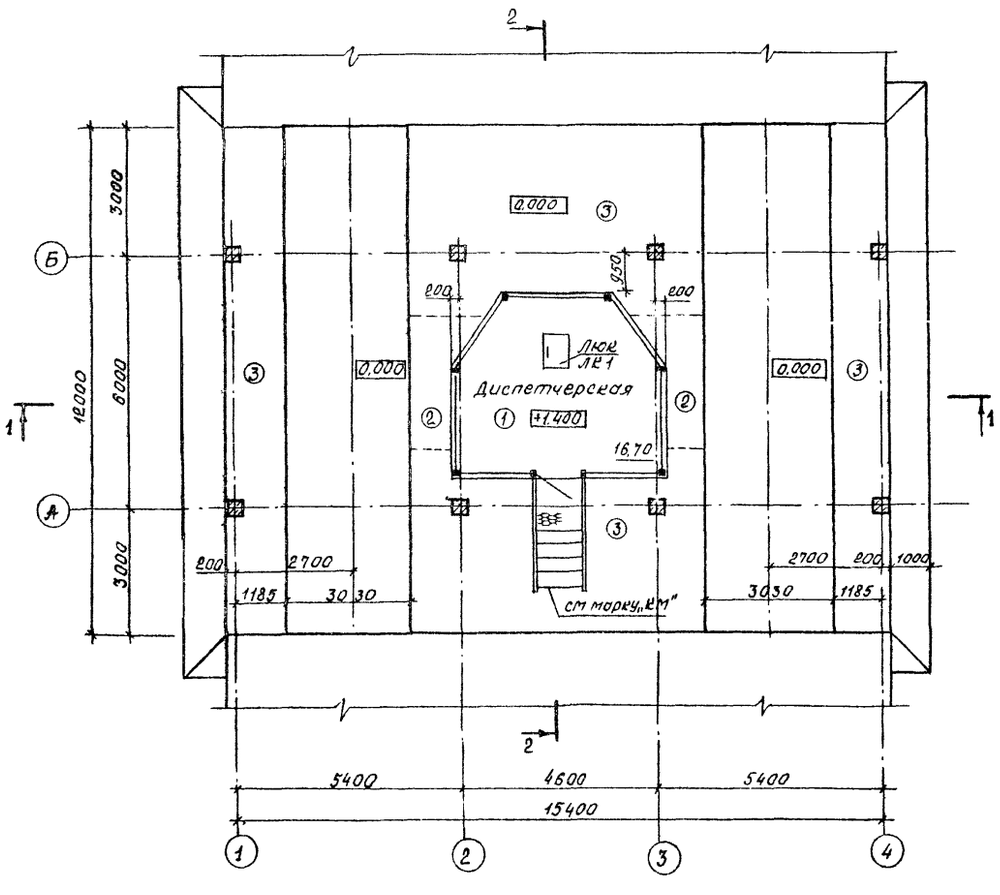

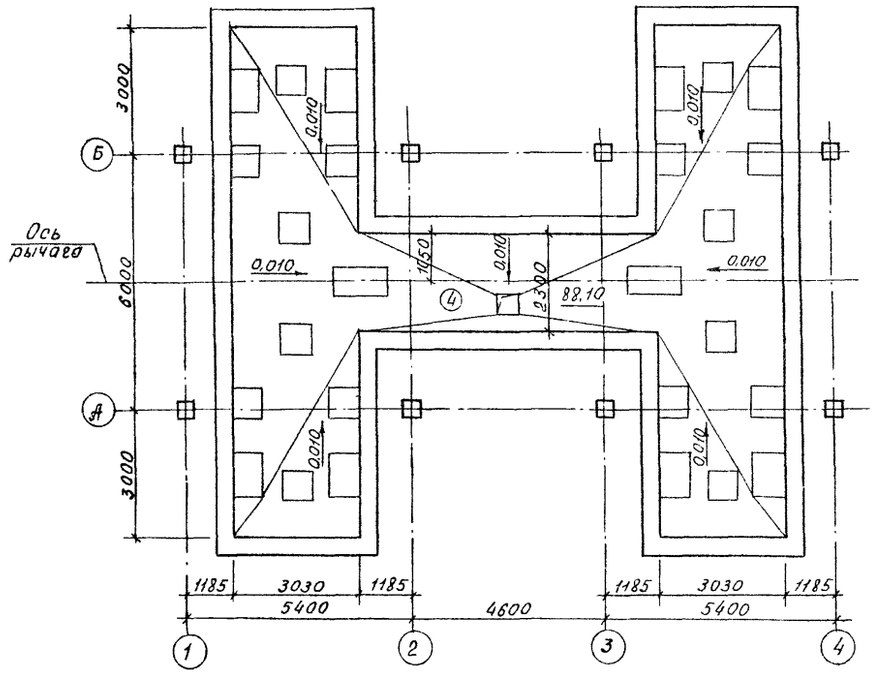

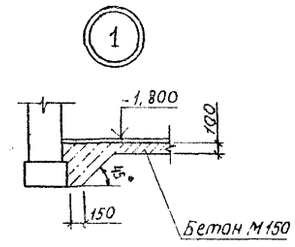

1. Крышка люка ЛЕ 1 см. альбом V

Типовой проект 416-7-228с.85

Инв. № подл. | Подпись и дата | Взам. инв. №

Привязан

Инв. №

9191/1

ГИП	Рубинштейн	
ГАП	Темиразов	
Нач. отд.	Олефир	
Н. контр.	Надецкий	
Гл. арх. отд.	Андреев	
Рук. гр.	Кожокарь	
Вед. арх.	Рышница	

ТП 416-7-228с.85 АР

Автомобильные весы грузоподъемностью 30 тонн на два проезда с длиной платформы 12 м

Стадия	Лист	Листов
Р	2	

Планы на отм. 0,000, 1,400; -1,800

разрезы 1-1, 2-2. Узел 1.

Минплодовощхоз СССР
ГИПРОПЛОДООВОЩПРОМ
г. Кишинев

Формат А2

Альбом I

Типовой проект 416-7-228с.85

Фасад Б-А

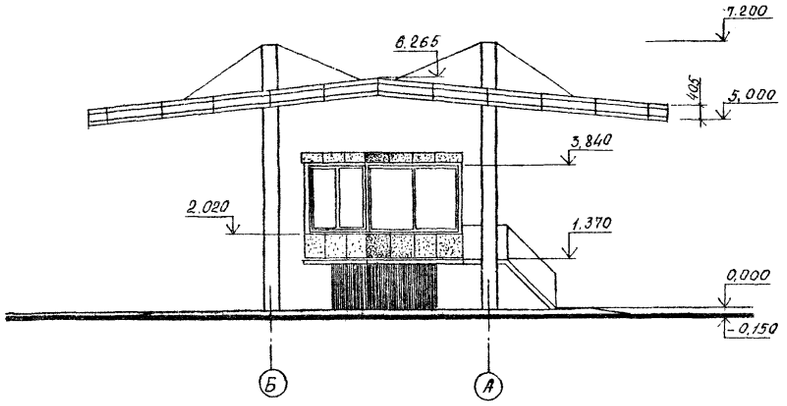

Фасад 1-4

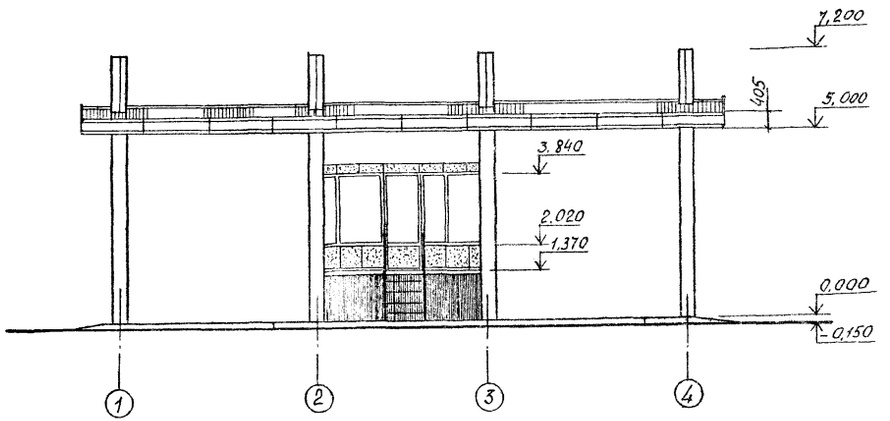

Фасад 4-1

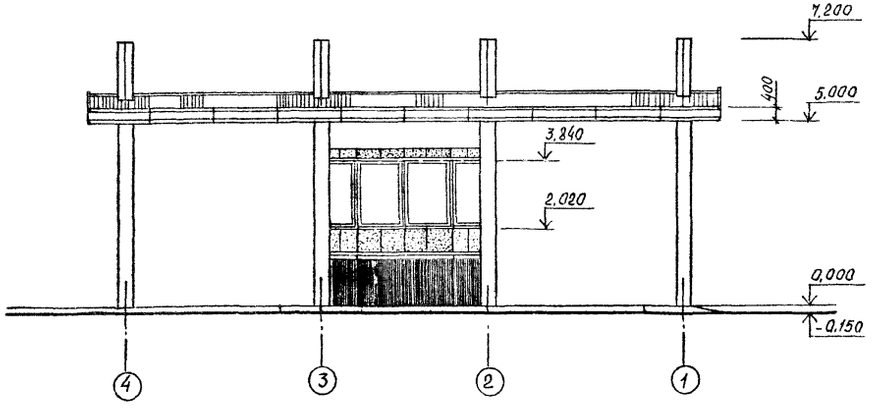

1. Указания по отделке фасадов см. лист 1.

Привязан

Инв. №

9191/1

ГИП	Рубинштейн		ТП 416-7-228с.85 АР		
Гл. арх.	Темирязов				
Нач. отд.	Олефир				
Н. контр.	Навецкий				
Гл. арх. отд.	Андреев				
Рук. гр.	Кожокарь		Автомобильные весы грузоподъемностью 30 тонн на два проезда с длиной платформы 12 м.	Стадия: Р	Лист: 3	Листов:
Вед. арх.	Рышница					
Ст. арх.	Малофеева		Фасады Б-А, 1-4, 4-1.	Минплодоовощхоз СССР ГИПРОПЛОДООВОЩПРОМ г. Кишинев		

Формат А2.

Инв. № подл. | Подпись и дата | Взам. инв. №

Альбом I

Типовой проект 416-7-228с.85

Схема расположения элементов покрытия навеса

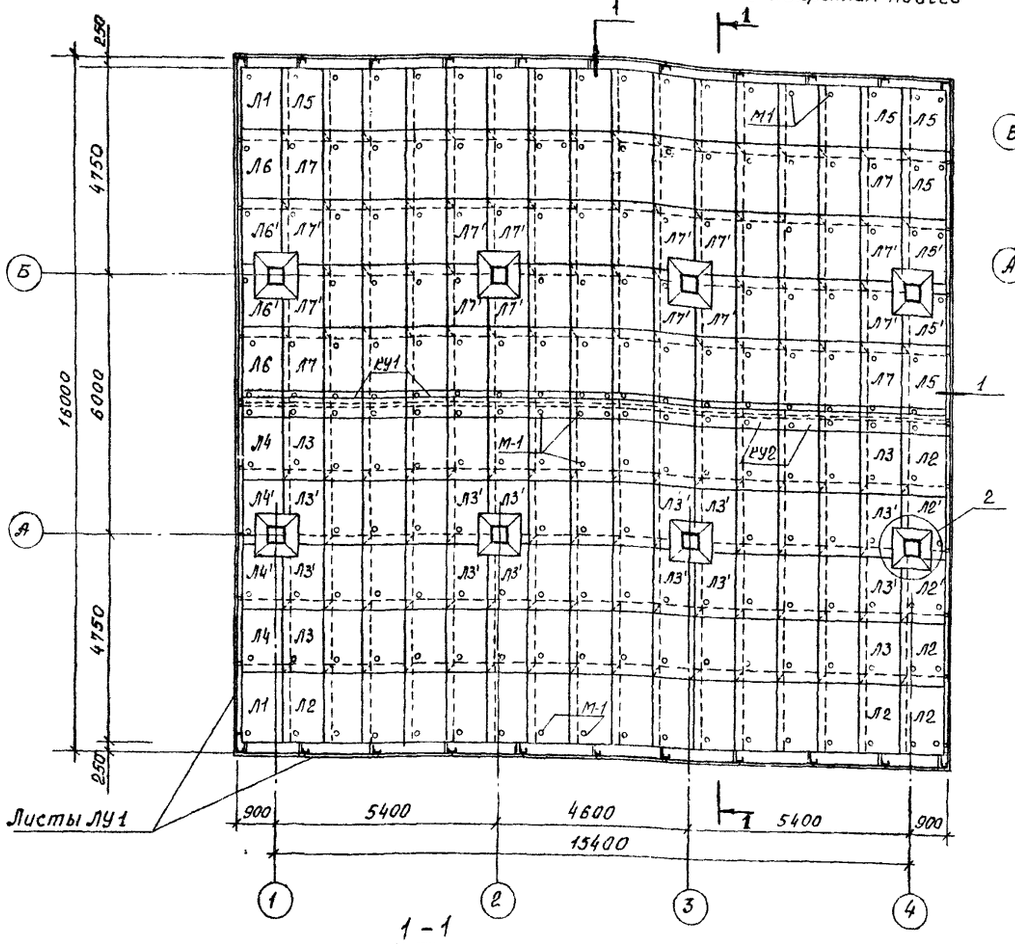

1 - 1

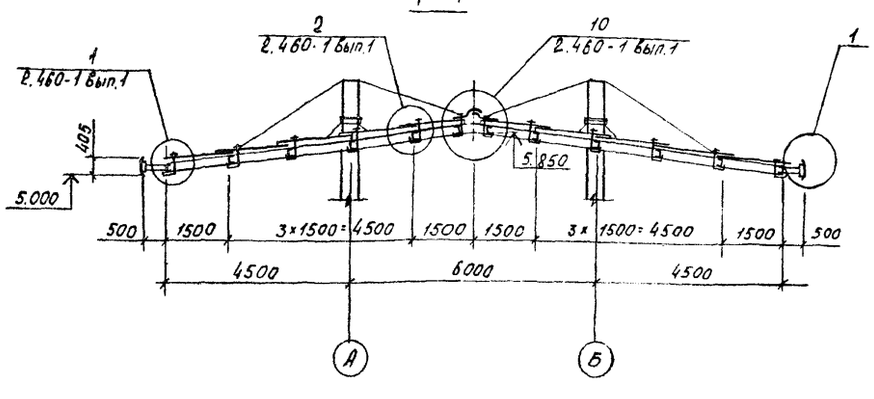

План кровли

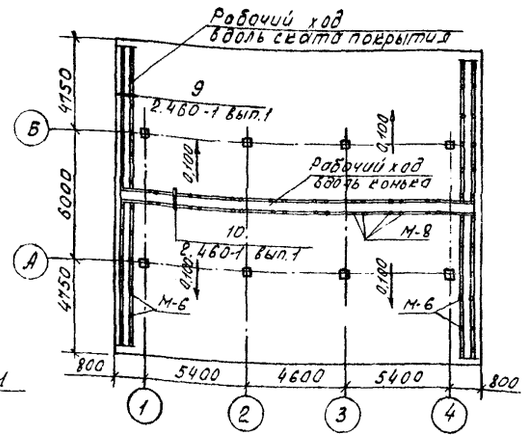

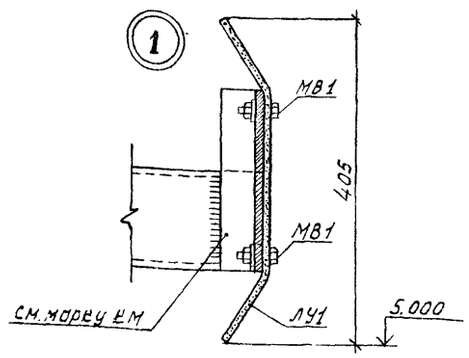

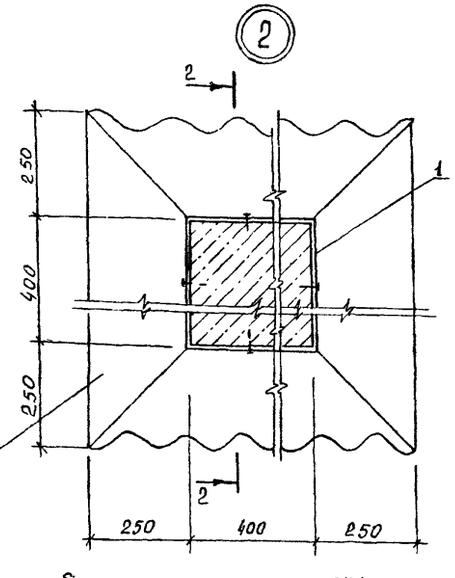

Фартук из оцинкованной кровельной стали с подгонкой по высоте волны листа.

Спецификация к схеме расположения элементов покрытия навеса

Марка, поз.	Обозначение	Наименование	Кол	Масса ед., кг	Примечание
Л1	ГОСТ 16233-77	Асбестоцементный лист УВ-7,5-1750	2	35,0	
Л2, Л2'	То же	То же с одним срезанным углом	20	35,0	Срезать сверху слева
Л3, Л3'	"	То же с двумя срезанными углами	60	35,0	Срезать сверху слева и справа снизу
Л4, Л4'	"	То же с одним срезанным углом	4	35,0	Срезать снизу справа
Л5, Л5'	"	То же	20	35,0	Срезать сверху справа
Л6, Л6'	"	"	4	35,0	Срезать слева снизу
Л7, Л7'	"	То же с двумя срезанными углами	60	35,0	Срезать сверху справа и снизу слева
РУ-1	"	Перекрываемая деталь РУ-1	17	8,0	
РУ-2	"	Перекрывающая деталь РУ-2	17	8,0	
ЛУ-1	"	Лотковая деталь ЛУ-1	44	11,4	
М-1	2.460-1 Вып 1	Крепление в сборке	190		
М-6	То же	То же	40		
М-8	"	"	80		
МВ-1	2.460-1 вып. 2	"	176		
1	ГОСТ 103-76	-4х40 ℓ=1600	8	2,0	
	ГОСТ 1118-78	Оцинкованная кровельная сталь.	-	62,0	
	ГОСТ 8486-66	Древесина хвойных пород рабочий ход.		1,2 м³	

2 - 2

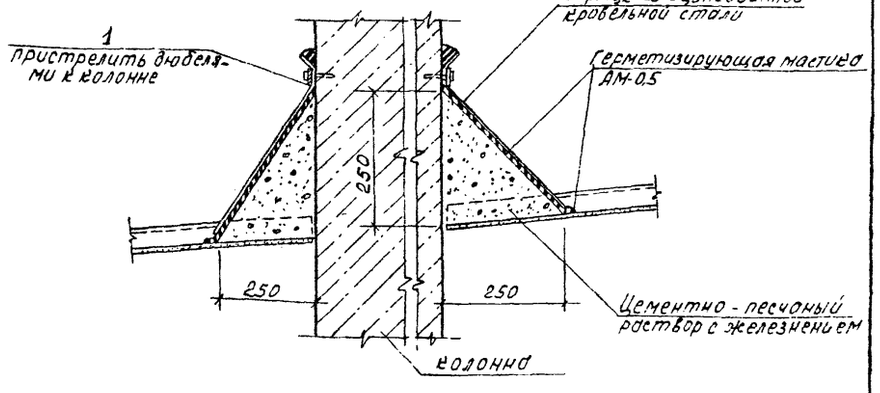

1. Снаружной стороны асбестоцементные листы ЛУ1 окрасить кремнийорганической краской за 2 раз. Цвет подбирается при привязке.

2. Для герметизации продольных и поперечных соединений между асбестоцементными листами применять герметизирующую мастику АМ-0,5 (ТУ 84-246-75)

Привязан

Инв. №

9191/1

ГИП	Рубинштейн		ТП 416-7-228с. 85 АР
Нач. отд.	Олефир		
Н. контр.	Надецкий		
Гл. архитектор	Андреев		
Рук. гр.	Кожокарь		Автомобильные весы грузоподъемностью 30 тонн на два проезда с длиной платформы 12м. — Стадия: Р; Лист: 4; Листов:
Вед. арх.	Рышница		
Ст. арх.	Малофеева		Схемы расположения элементов покрытия навеса. План кровли. Узлы 1,2. — Минплодоовощхоз СССР ГИПРОПЛОДООВОЩПРОМ г. Кишинев

Формат А2

Инв. № подл. | Подпись и дата | Взам. инв. №

Альбом I

Типовой проект 416-7-228с. 85

Схема расположения элементов покрытия диспетчерской

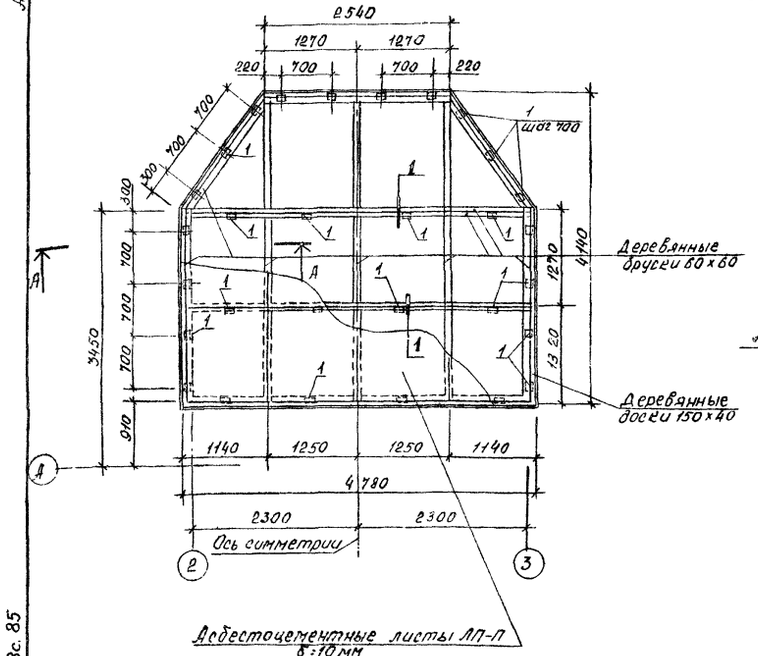

(Вариант I)

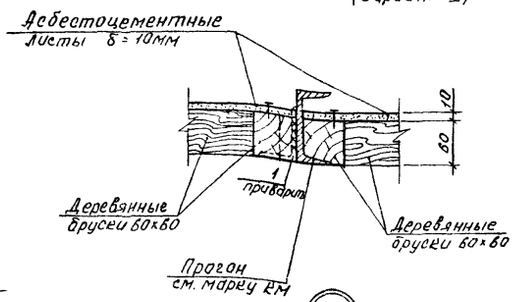

(Вариант II)

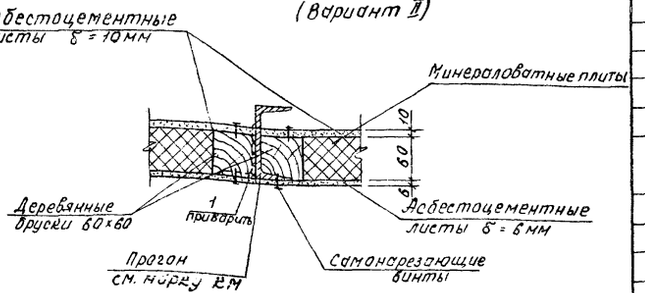

А-А (Вариант I)

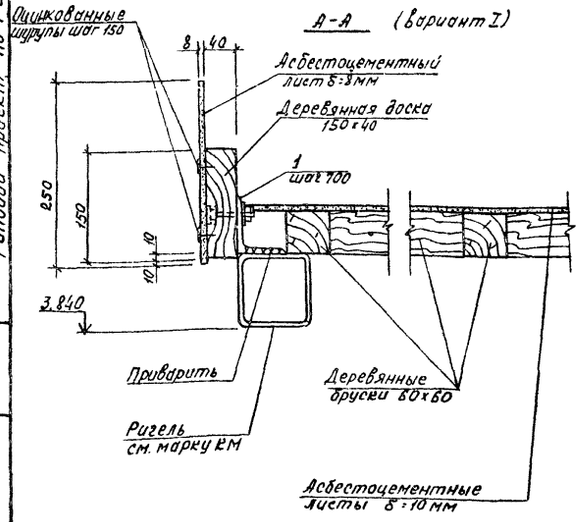

А-А (Вариант II)

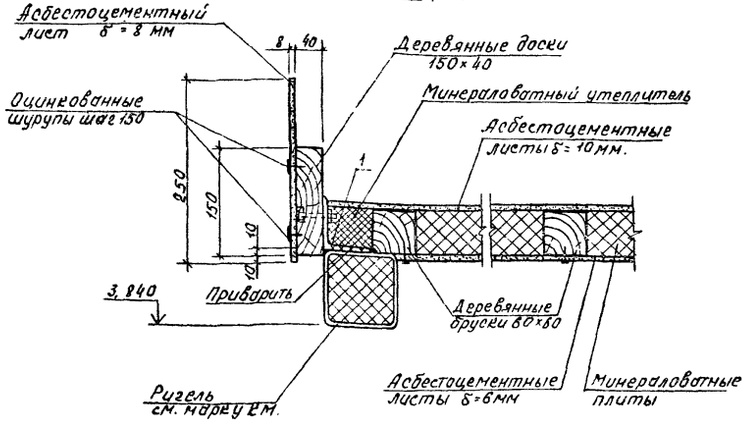

Спецификация к схеме расположения элементов покрытия диспетчерской

Марка, поз.	Обозначение	Наименование	Кол	Масса ед. кг	Примечание
		Вариант I			
		Изделие соединительное			
1	ГОСТ 8510-72*	L 75×5 ℓ=100	30	0,58	
	ГОСТ 8486-66**	Древесина хвойных пород			
		Деревянные брусья 60×60 ℓ общ = 47000		0,17 м³	
		Деревянные доски 150×40 ℓ общ = 16200		0,12 м³	
	ГОСТ 18124-75	Листы асбестоцементные ЛП-П			
		толщ. =10мм		19 м²	
		толщ. =8мм		4,3 м²	
		Вариант II			
		Изделие соединительное			
1	ГОСТ 8510-72*	L 75×5 ℓ=100	30	0,58	
	ГОСТ 8486-66**	Древесина хвойных пород			
		Деревянные брусья 60×60 ℓ общ = 47000		0,17 м³	
	ГОСТ 18124-75	Асбестоцементные листы ЛП-П			
		Толщ. =6мм		19 м²	
		толщ. =8мм		4,3 м²	
		толщ. =10мм		19 м²	
		Минераловатные плиты δ=60мм, γ=200 кг/м³		18,5 м²	

1. Асбестоцементные листы ЛП-П крепить к деревянным брускам оцинкованными шурупами, а к металлическим прогонам самонарезающими винтами (8,6×25 ТУ 36-21-42-78) шагом 150.

Привязан

Инв. №

9191/1

ГИП	Рубинштейн	
Нач.отд.	Олефир	
Н.контр.	Надецкий	
Гл.архитд.	Андреев	
Рук.гр.	Божегорь	
Вед.арх.	Рышницо	
Техник	Борш	

ТП 416-7-228с. 85 АР

Автомобильные весы грузоподъемностью 30 тонн на два проезда с длиной платформы 12м.

Стадия	Лист	Листов
Р	5	

Схема расположения элементов покрытия диспетчерской. Узел 1. Сечение А-А. Варианты I, II.

Минплодовощхоз СССР ГИПРОПЛОДОВОЩПРОМ г. Кишинев

Формат А2.

Инв.№подл. | Подпись и дата | Взам.инв.№

Альбом I

Схемы расположения элементов деревянного каркаса и зашивки стен.

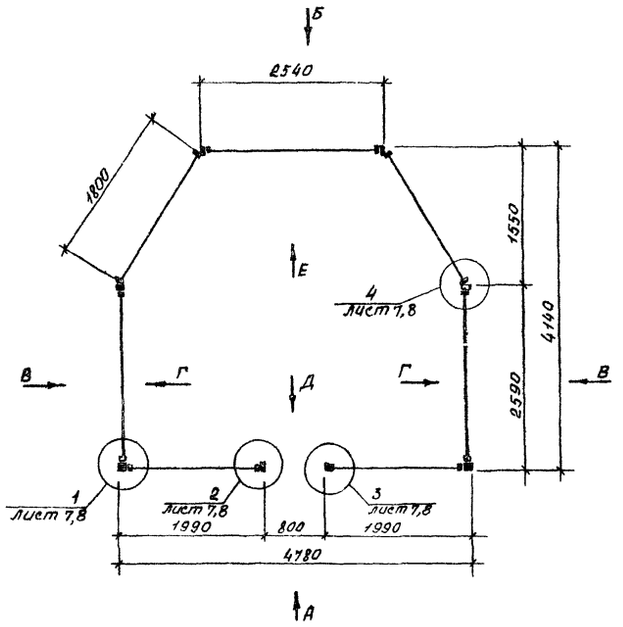

Вид А

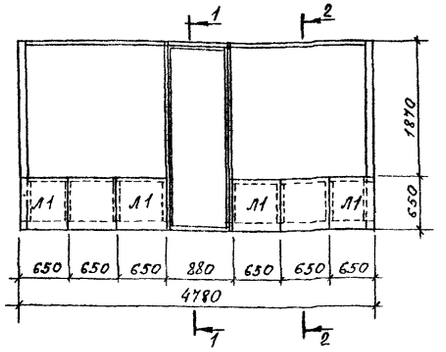

Вид Б

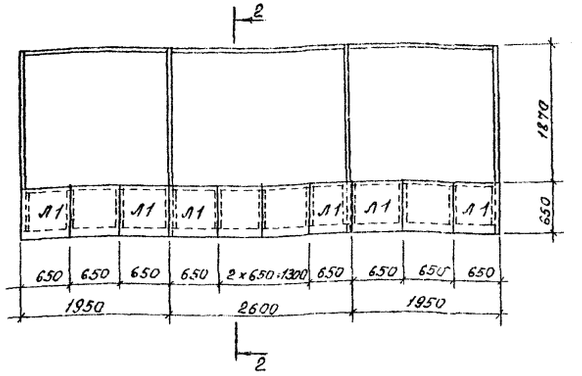

Вид В

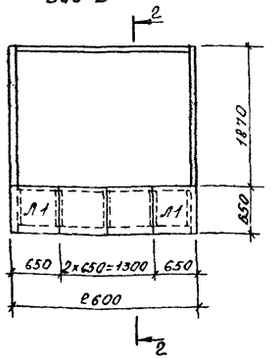

Вид Г

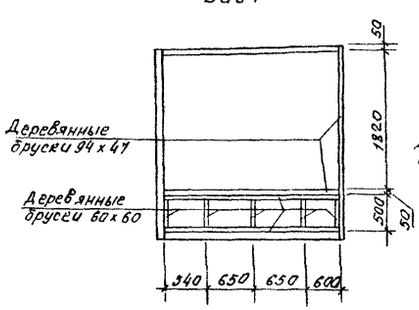

Вид Д

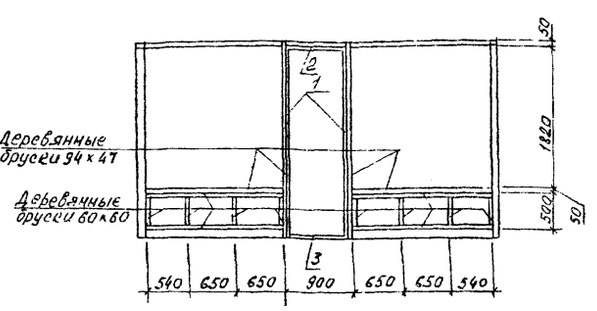

1. Деревянный каркас стен выполнить из древесины хвойных пород
2. Деревянные бруски крепить к металлическим стойкам и ригелям посредством уголков шурупами шаг 650 (см. лист 7,8).
3. Спецификация и схемам расположения для варианта I дана на листе 7, для варианта II на листе 8.
4. Для варианта II на видах Г-Е обшивка асбестоцементными листами условно не показана

1-1

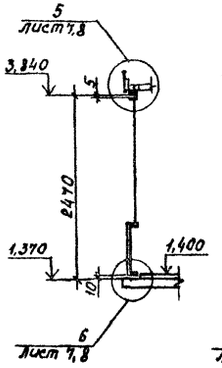

2-2

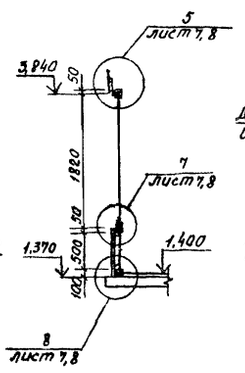

Вид Е

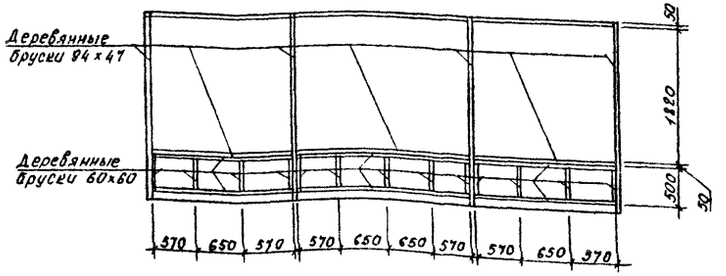

Типовой проект 416-7-228с.85

Инв. № подл. | Подпись и дата | Взам. инв. №

Привязан

Инв. №

9191/1

ГИП	Рубинштейн		
Нач. отд.	Олефир		
Н. контр.	Надецкий		
Гл. архит.	Андреев		
Рук. гр.	Рожкова		
Ведущ.	Рышница		

ТП 416-7-228с. 85 АР

Автомобильные весы грузоподъемностью 30 тонн на два проезда с длиной платформы 12 м.

Стадия	Лист	Листов
Р	6	

Схемы расположения элементов деревянного каркаса и зашивки стен. Виды А-Е. Сеч. 1-1, 2-2

Минплодоовощхоз СССР ГИПРОПЛОДООВОЩПРОМ г. Кишинев

Формат А2

Альбом I

Типовой проект 416-7-228с. 85

Инв.№ подл. | Подпись и дата | Взам. инв.№

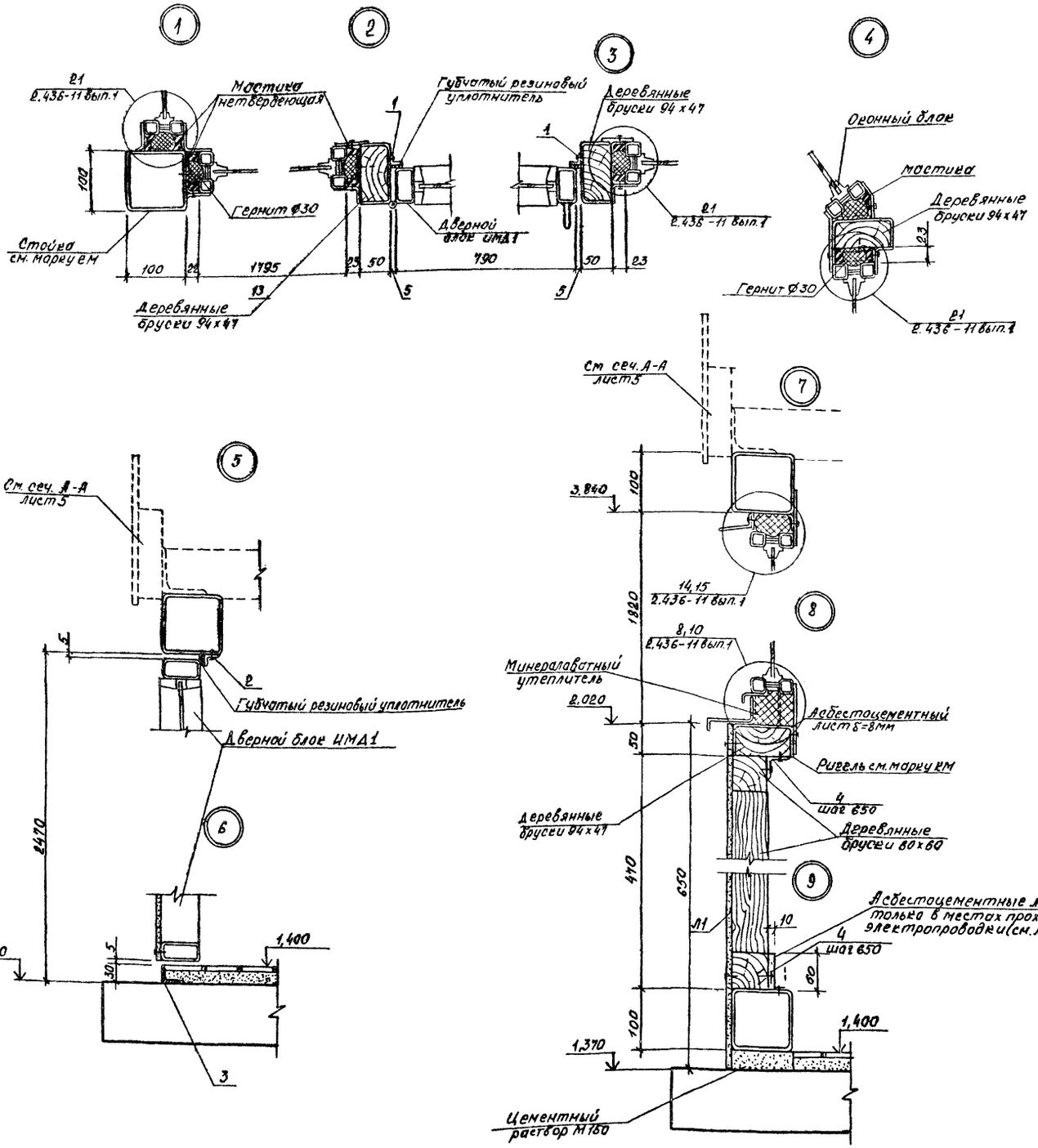

Спецификация к схеме расположения элементов на листе 6.

Марка поз.	Обозначение	Наименование	Кол.	Масса ед., кг	Примечание
		Изделие соединительное			
1.	ГОСТ 8510-72*	L 25×16×3			
		ℓ = 2470	2	2,85	
2	То же	ℓ = 800	1	0,73	
3	"	L 45×28×3 ℓ = 800	1	1,34	
4	ГОСТ 8509-72*	L 36×3 ℓ = 80	62	0,13	
	ГОСТ 8486-66**	Древесина хвойных пород			
		Деревянный брусок 60×60 ℓ общ = 45000	–	0,16 м³	
		Деревянный брусок 94×47 ℓ общ = 30000	–	0,15 м³	Для заполнения металлического каркаса
	ГОСТ 18124-75	Листы асбестоцементные (ЛП-П)			
		650 × 650	24		

1. Узлы 5, 7 см. одновременно с сеч. А-А лист 5.
2. С внутренней стороны диспетчерской место установки электрощита зашивается асбестоцементным листом 710×500×10.
3. Асбестоцементные листы крепить к деревянным брускам оцинкованными шурупами, к металлическим элементам каркаса самонарезающими винтами (ВБ×25 ТУ36-21-42-78) шагом 150.
4. Деревянные бруски 94×47 крепятся к металлическому каркасу шурупами шаг 150.
5. Листы асбестоцементные ЛП-П выпиливаются из крупноразмерных листов δ=8мм.

Привязан

Инв. №

9191/1

ГИП	Рубинштейн		ТП 416-7-228с. 85 АР
Нач. отд.	Олефир		
Н. контр.	Надецкий		
Гл. арх. отд.	Андреев		
Рук. гр.	Кожокарь		Автомобильные весы грузоподъемностью 30 тонн на два проезда с длиной платформы 12 м.
Вед. арх.	Рышница		Узлы 1-9 (Вариант I)

Стадия	Лист	Листов
Р	7	

Минплодоовощхоз СССР ГИПРОПЛОДОВОЩПРОМ г. Кишинев

Формат А2

Альбом I

Типовой проект 416-7-228с. 85

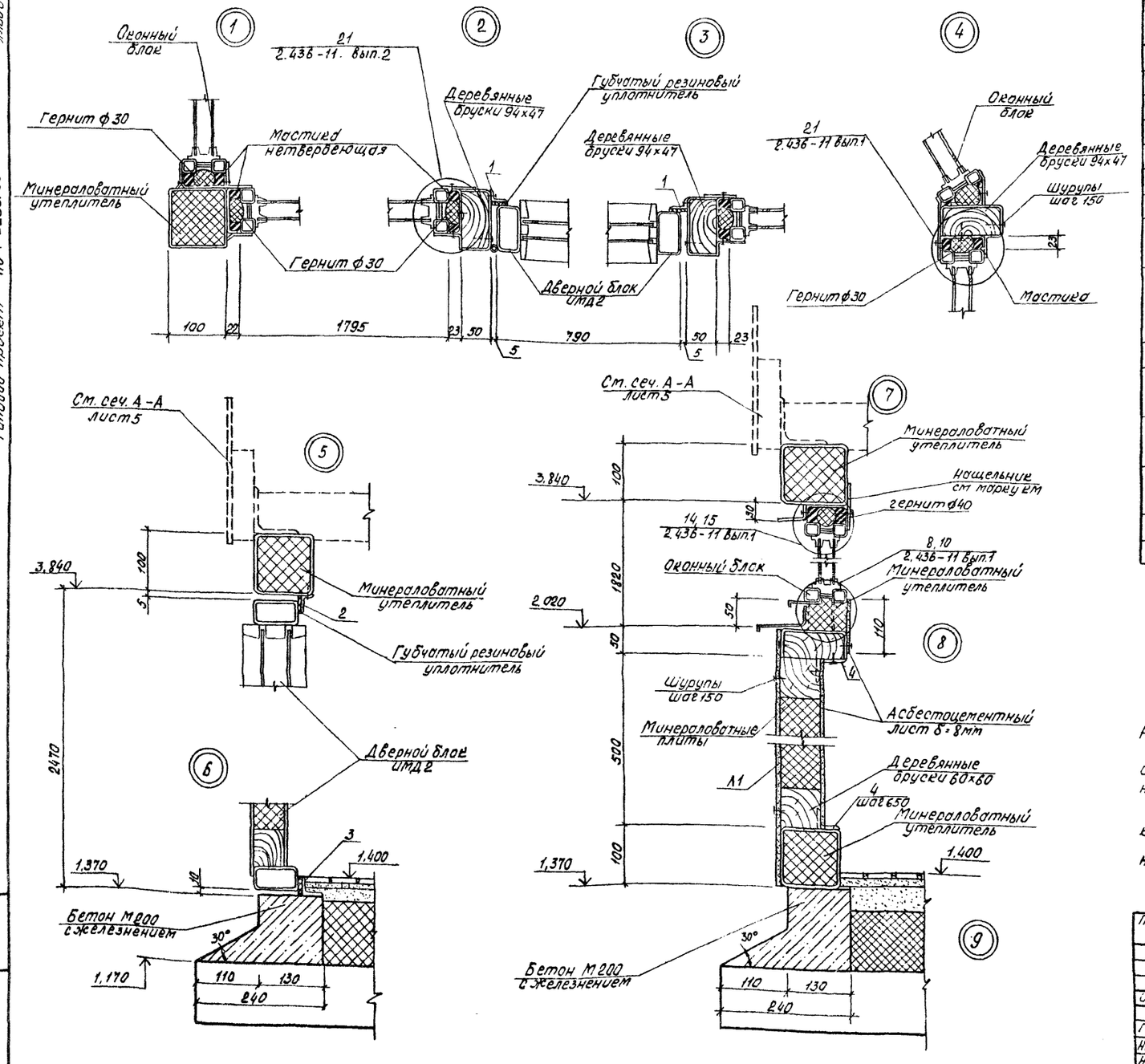

Спецификация к схеме расположения элементов на листе 6.

Марка, поз.	Обозначение	Наименование	Кол.	Масса Ед.кг	Примечание
		Изделие соединительное			
1.	ГОСТ 8510 - 72*	L 25×16×3 ℓ=2470	2	2,25	
2	То же	ℓ=800	1	0,73	
3.	"	L 45×28×3 ℓ=800	1	1,34	
4	ГОСТ 8509-72*	L 36×3 ℓ=80	62	0,13	
	ГОСТ 8486-66**	Древесина хвойных пород			
		Деревянный брусок 60×60 ℓобщ.=45000	–	0.16м³	
		Деревянный брусок 94×47 ℓобщ=30000	–	0,15м³	Для заполнения металлического каркаса
	ГОСТ 18124 - 75	Листы асбестоцементные (ЛП-П)			
		650 × 650	24		Для обшивки наружных стен
		Листы асбестоцементные (ЛП-П) (размер по месту)	–	8м²	Для обшивки внутренних стен
		Минераловатные плиты γ=200кг/м³ δ=60мм		8м²	

1. Узлы 5,7 см. одновременно с сеч. А-А лист 5.
2. Для обшивки внутренних стен асбестоцементные листы резать по месту.
3. Асбестоцементные листы крепить к деревянным брускам оцинкованными шурупами, а к металлическим элементам каркаса самонарезающими винтами шагом 150.
4. Деревянные бруски 94×47 крепятся к металлическому каркасу шурупами шаг 150.
5. Листы асбестоцементные ЛП-П выпиливаются из крупноразмерных листов толщ. 8 мм

Привязан		
Инв. №		
ГИП	Рубинштейн	
Нач.отд	Олефир	
Н.контр.	Надецкий	
Гл.арх.отд	Андреев	
Рук.гр.	Кожокарь	
Вед.арх.	Рышница	

9191/1

ТП 416-7-228с. 85 АР

Автомобильные весы грузоподъемностью 30 тонн на два проезда с длиной платформы 12 м.

Стадия	Лист	Листов
Р	8	

Узлы 1-9 (Вариант II)

Минплодоовощхоз СССР ГИПРОПЛОДООВОЩПРОМ г. Кишинев

Инв. № подл. | Подпись и дата | Взам. инв. №

Формат А2

Альбом I

Типовой проект. 416-7-228с.85

Ведомость рабочих чертежей основного комплекта КЖ

Лист	Наименование	Примечание
1	Общие данные	
2	Схема расположения элементов фундаментов	
3	Схема расположения шпонок	
4.	Схема расположения элементов подземной части.	
5.	Тумбы Т-1 ... Т-7 Фундамент $Ф_0$-1	
6.	Схемы расположения элементов каркаса, панелей перекрытия	
7	Монолитная плита Пм1	

Ведомость ссылочных и прилагаемых документов

Обозначение	Наименование	Примечание
	Ссылочные документы	
3.400-6/76	Унифицированные закладные детали сборных железобетонных конструкций	
1.400-9	Унифицированные строповочные петли для подъема сборных железобетонных конструкций.	
	Прилагаемые документы	
-КЖИ	Чертежи строительных изделий	Альбом II
-КЖ.ВМ	Ведомость потребности в материалах основного комплекта марки КЖ	Альбом IV

Согласовано:

Нач. теплол. отд.	Гордеев	
Нач. сантехн. отд.	Мушинов	
Нач. электротехн. бюро		

Инв. № подл. | Подпись и дата | Взам. инв. №

Типовой проект разработан в соответствии с действующими нормами и правилами и предусматривает мероприятия, обеспечивающие взрывную, взрывопожарную и пожарную безопасность при эксплуатации сооружения.

Главный инженер проекта Рубинштейн И.Б.

Ведомость спецификаций

Лист	Наименование	Примечание
2	Спецификация к схемам расположения элементов фундаментов и шпонок	
6	Спецификация к схемам расположения элементов каркаса, панелей перекрытия	

Ведомость объемов сборных бетонных и железобетонных конструкций по рабочим чертежам основного комплекта марки КЖ

Источники	Наименование группы элементов конструкции	Код	К-во м³	Примечание
1	Блоки стен подвала	581100	37,4	
2	Фундаменты стаканного типа	581200	14,64	
3	Колонны	582100	10,4	
4	Плиты перекрытий	584200	1,56	
	Итого		64,00	

Расчетная схема стен приямка

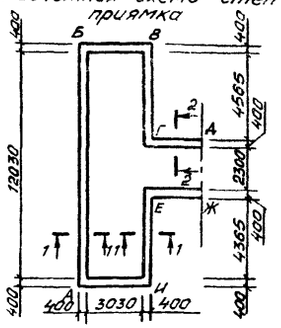

Схема нагрузок на стену на участках АБ, БВ, ВГ, ЕИ, АИ. /сеч. 1-1/

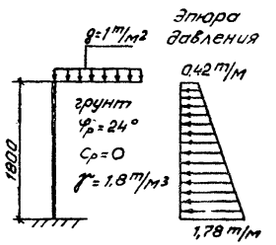

Расчетная схема блока между шпонками

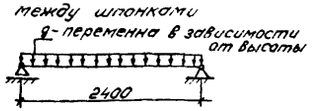

Расчетная схема шпонки

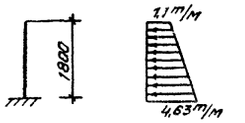

Расчетная схема стен на участках ГД, ЕЖ /сеч.2-2/

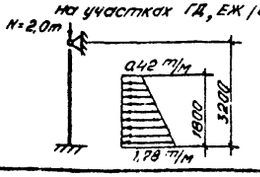

Расчетная схема стен БВ и АИ

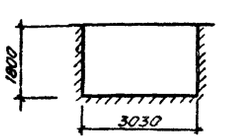

Общие указания

1. За относительную отметку 0.000 принят уровень чистого пола платформы Весов, что соответствует отметке ____
2. Работы по монтажу сборных железобетонных конструкций вести в соответствии с указаниями СНиП III-16-80 „Бетонные и железобетонные конструкции сборные. Правила производства и приемки работ."
3. Монолитные конструкции выполнять в соответствии с указаниями СНиП III-15-76 „Бетонные и железобетонные конструкции монолитные. Правила производство и приемки работ."
4. Закладные детали в колоннах оцинковать. Нанесение цинкового покрытия осуществлять методом металлизации в соответствии с указаниями СНиП II-28-73* „Защита строительных конструкций от коррозии". Остальные закладные элементы в железобетонных конструкциях необходимо огрунтовать железным суриком на натуральной олифе с последующей покраской масляной краской.

9191/1

Привязан

Инв. N

ГИП	Рубинштейн		
Нач. отд.	Олефир		
Н. контр.	Новецкий		
Гл. конст.	Стоян		
Рук. гр.	Богданова		
Ст. инж.	Богоголова		

Т.П. 416-7-228с. 85 КЖ

Автомобильные весы грузоподъемностью 30 тонн на два проезда с длиной платформы 12 м

Стадия	Лист	Листов
Р	1	7

Общие данные

Минплодовощхоз СССР Гипроплодовощпром г. Кишинев

Копировал: Макарчук

Формат А2

Альбом 1

Типовой проект 416-7-228с.85

Схема расположения элементов фундаментов

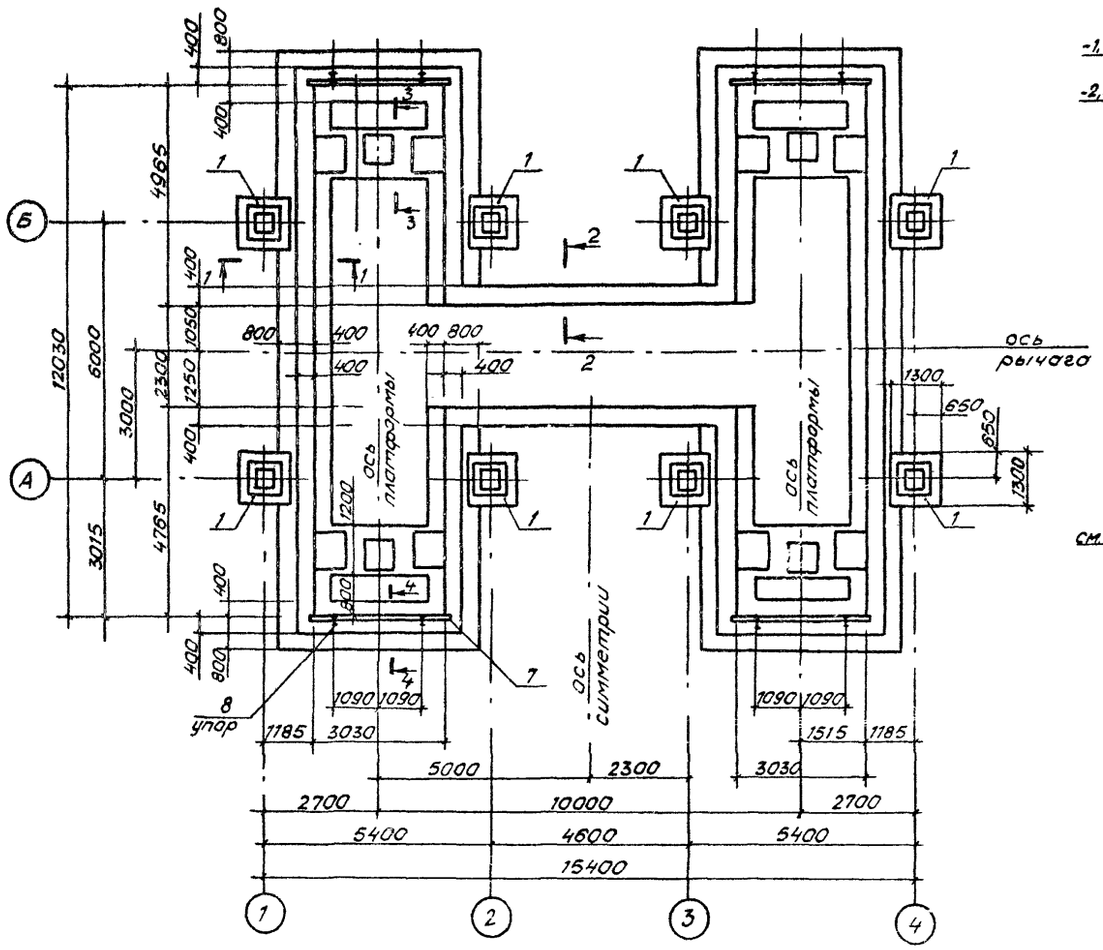

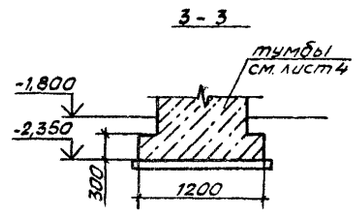

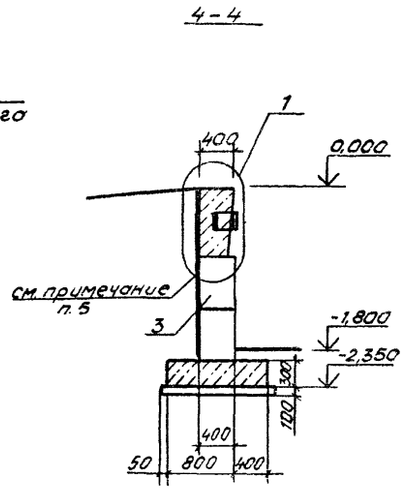

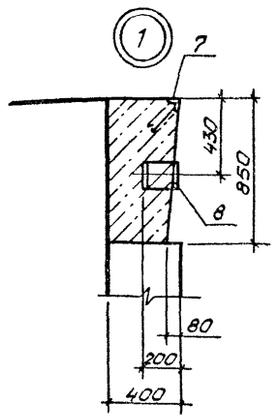

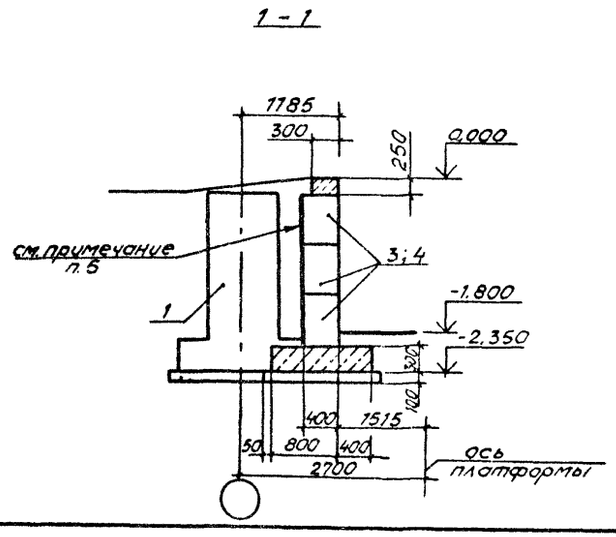

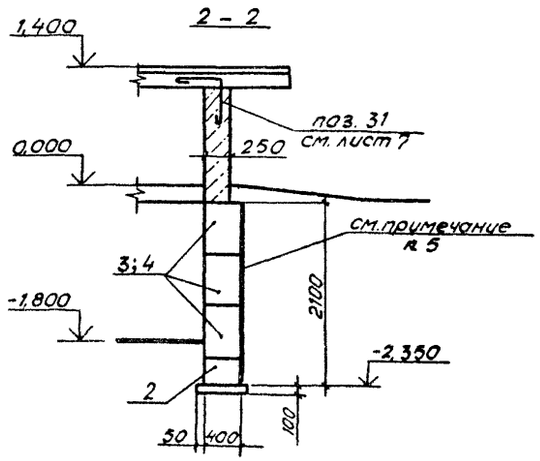

Спецификация к схемам расположения элементов фундаментов и шпонок на листах 2; 3

Марка, поз.	Обозначение	Наименование	Кол.	Масса, ед, кг	Примечание
		Фундаменты			
1	Т.п. КЖИ-01	Ф-1	8	4560	
		Блоки бетонные			
2	ГОСТ 13579-78	ФБС 12.4.3-Т	8	310	
3	то же	ФБС 24.4.6-Т	46	1300	
4	"	ФБС 9.4.6-Т	48	470	
5	"	ФБС 12.4.6-Т	8	640	
6	лист 3	шпонка ШМ-1	78		
7	Серия 3.400-6/76	Закладная деталь МН4-33	12,6 пм	8,9	
8	ГОСТ 8239-72	" упор IN20 ℓ=150	8	3,2	

1. Стенки приямков под автовесы из бетонных блоков на цементном растворе марки 50. Перевязка блоков должна быть не менее 300 мм
2. Продольные стенки приямков из бетонных блоков со шпонками. Схема расположения шпонок дана на листе 3.
3. Места устройства упора, примыканий тумбы Т-1 и Т-7 и доборные участки выполнить из бетона марки 150.
4. Под фундаментами колонн и стен приямков выполнить подготовку из бетона марки 50 толщиной 100 мм.
5. Гидроизоляцию стен приямка выполнить обмазкой горячим битумом за два раза.

Привязан

Инв. №

9191/1

ГИП	Рубинштейн	
Нач. отд.	Олефир	
Гл. конст.	Надецкий	
Гл. констр.	Стоян	
Рук. групп	Богданова	
Ст. инж.	Богомолова	

ТП 416-7-228с.85 КЖ

Автомобильные весы грузоподъемностью 30 тонн на два проезда длиной платформы 12 м

Стадия	Лист	Листов
Р	2	

Схема расположения элементов фундаментов

Минплодоовощхоз СССР ГИПРОПЛОДООВОЩПРОМ г. Кишинев

Копировал Макарчук

Формат А2

Инв. № подл. | Подпись и дата | Взам. инв. №

Типовой проект 416-7-228с.85 Альбом 1

Схема расположения шпонок

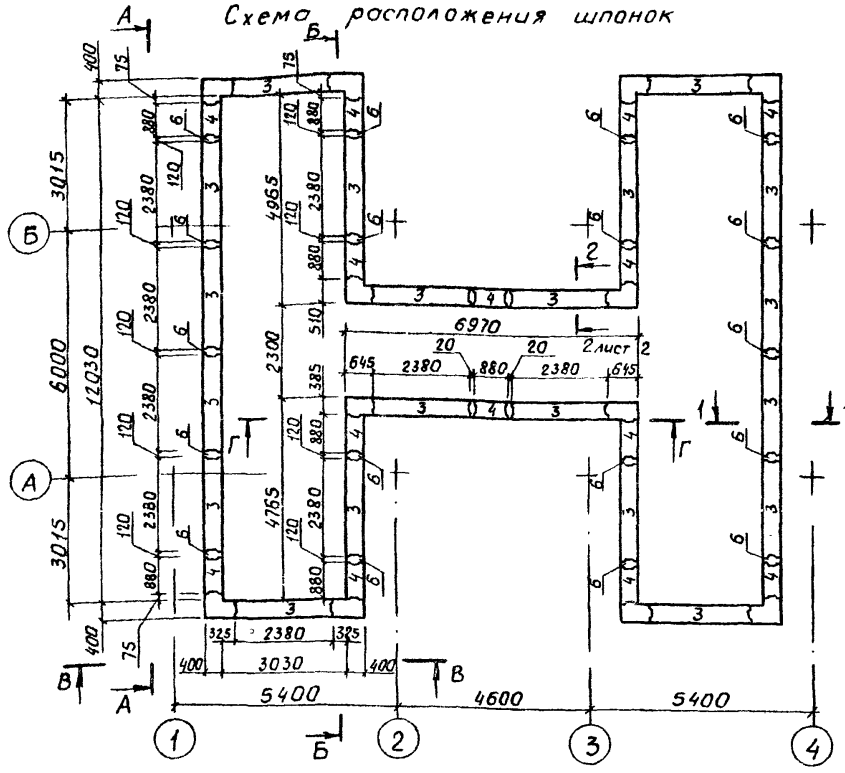

В — В

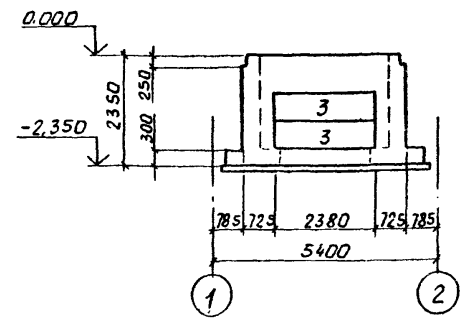

Г — Г

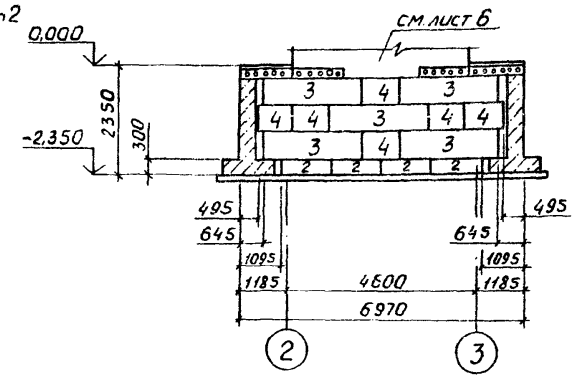

Спецификация монолитных элементов

Формат	Зона	Поз.	Обозначение	Наименование	Кол.	Примечание
				Шпонка ШМ-1		
				Сборочные единицы		
А4		1	т.п. КЖИ-63	Каркас плоский КР2	1	
				Материалы		
				Бетон марки 150	0.09	м³
				Монолитные элементы		
				фундаментов		
				Материалы		
				Бетон марки 150	40.19	м³

Ведомость расхода стали на элемент, кг

Марка элемента	Изделия арматурные							Всего	Общий расход
	арматура класса								
	A I				A III				
	ГОСТ 5781-82				ГОСТ 5781-82				
	6	12		Итого	22		Итого		
ШМ-1	0.88	1.94		2.82	7.39		7.39	10.21	10.21

А — А

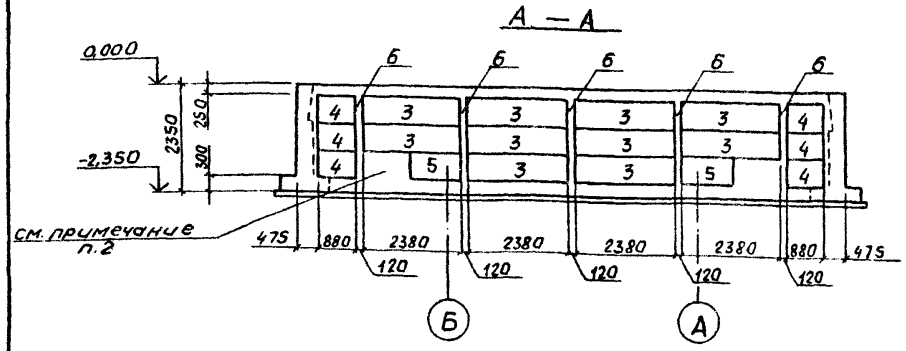

Армирование шпонки ШМ-1

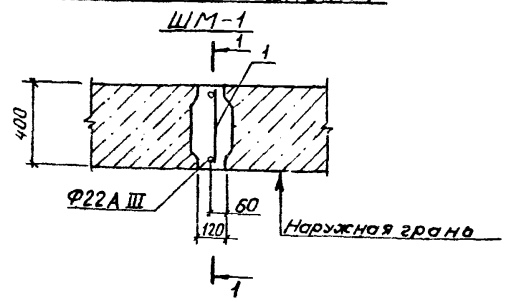

Б — Б

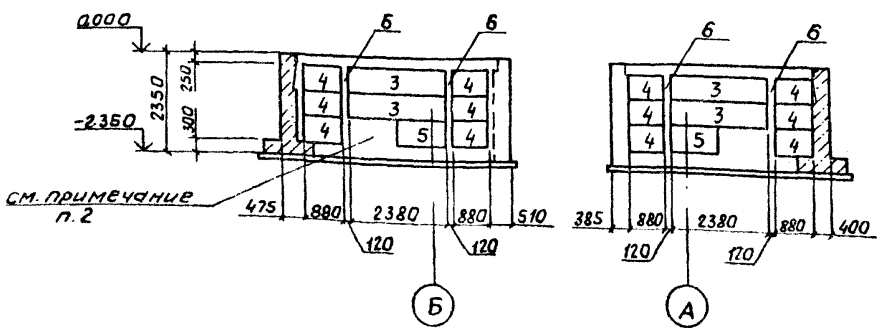

1 — 1

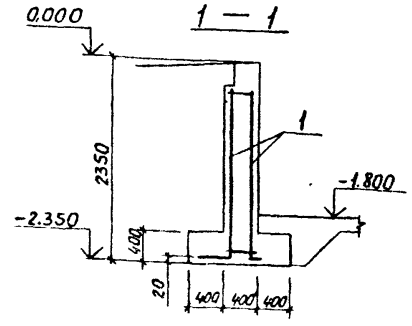

1. Спецификацию к схемам расположения элементов фундаментов и шпонок см. лист 2.
2. В местах примыканий тумб Т-1; Т-7 предусмотреть выпуски по листу 5.

Привязан

Инв. №

9191/1

ГИП	Рубинштейн		Т.П. 416-7-228с.85		КЖ
Нач.отд.	Алефир				
Н.контр.	Надецкий				
Гл.констр.	Стоян				
Рук.гр.	Богданова				
Ст.инж.	Богомолова		Автомобильные весы грузоподъемностью 30 тонн на два проезда с длиной платформы 12м	Стадия: Р; Лист: 3; Листов:	
			Схема расположения шпонок	Минплодоовощхоз СССР ГИПРОПЛОДООВОЩПРОМ г. Кишинев	

Инв. № подл. | Подп. и дата | Взам. инв. №

Формат А2

Альбом 1

Типовой проект 416-7-228с. 85

Схема расположения элементов подземной части

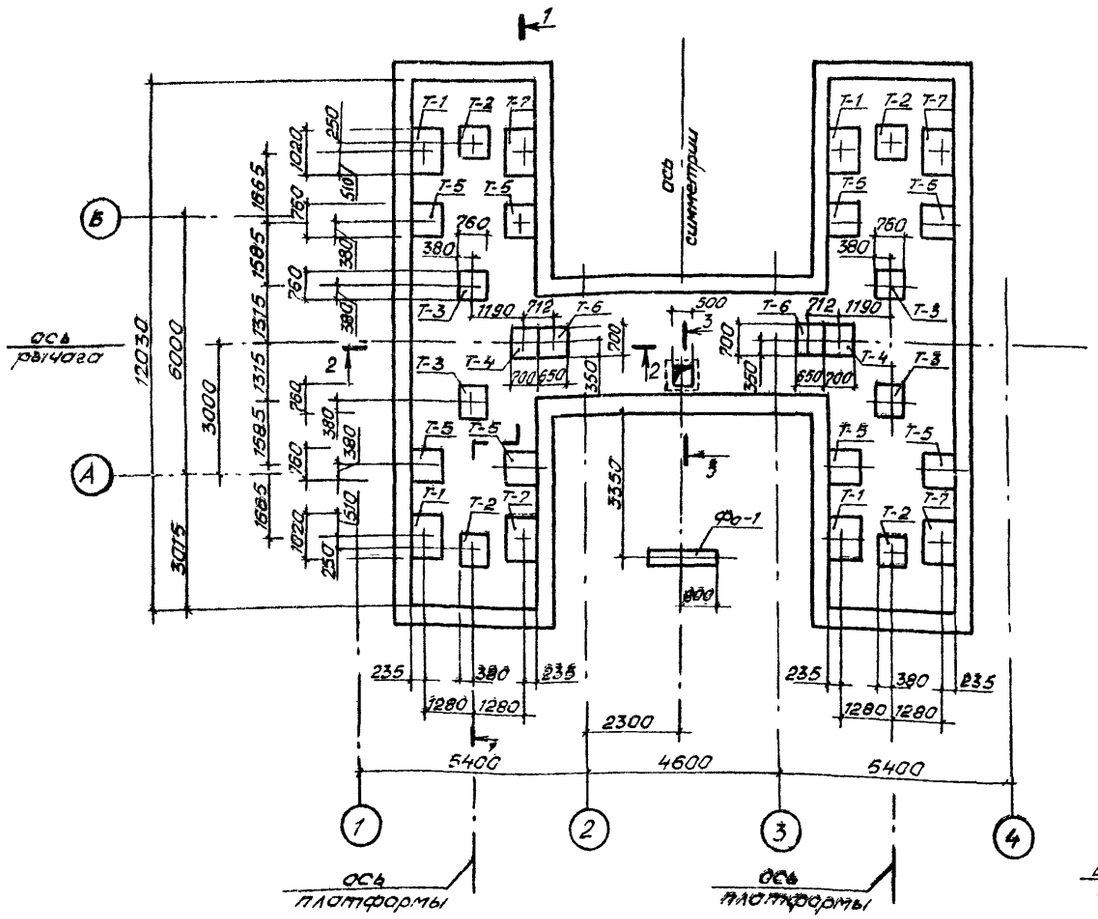

2 - 2

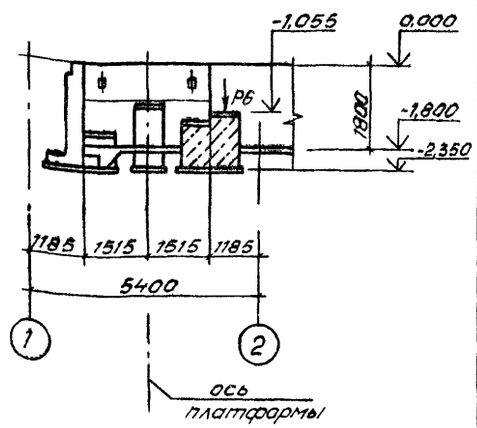

3 - 3

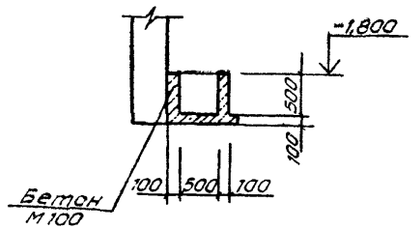

Спецификация к схеме расположения элементов подземной части

Марка, поз.	Обозначение	Наименование	Кол	Масса ед, кг	Примечание
		Монолитные фундаменты			
Т-1	Лист 5	Тумба Т-1	4		
Т-2	То же	То же Т-2	4		
Т-3	"	" Т-3	4		
Т-4	"	" Т-4	2		
Т-5	"	" Т-5	8		
Т-6	"	" Т-6	2		
Т-7	"	" Т-7	4		
Фо-1	"	Фундамент Фо-1	1		

1. Под опоры весов выполнить бетонную подготовку из бетона марки 50 толщиной 100 мм.
2. Установку деталей весов на опоры производить по чертежам общего вида весов
Подливку под опорные части весов производить цементным раствором марки 200. или бетоном марки 200 на мелком заполнителе после установки и выверки весов
3. К строительству фундаментов весов приступить после получения монтажных чертежей от завода-изготовителя.

1 - 1

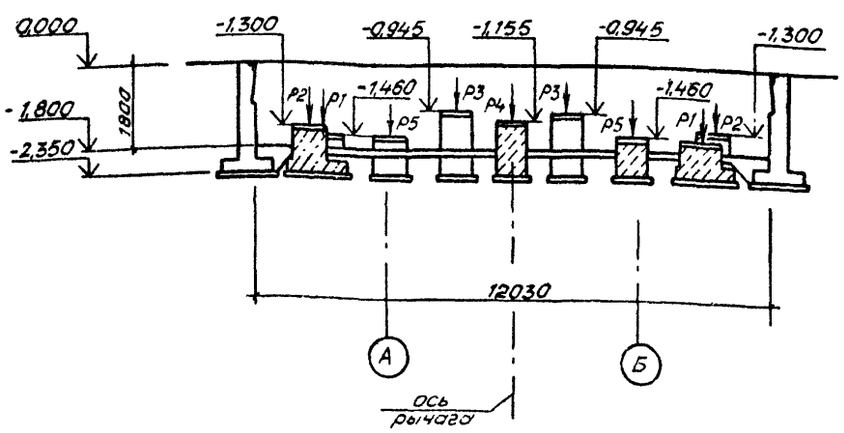

Таблица нагрузок на тумбы для весов типа 5042РС-30ДЦ24АС

Обознач. тумб.	Обознач. нагрузок	Величина нагрузок (кН)	Направление
Т-1	P_1	205,0	Вниз
Т-2	P_2	527	Вниз
Т-3	P_3	10,5	Вниз
Т-4	P_4	14,1	Вверх
Т-5	P_5	28,0	Вниз
Т-6	P_6	18,9	Вниз
Т-7	P_1	205,0	Вниз

Инв. № подл. | Подпись и дата | Взам. инв. №

Привязан

Инв. №

9191/1

ГИП	Рубинштейн	
Нач. отд.	Олефир	
Н. контр.	Надецкий	
Гл. констр.	Стоян	
Рук. гр.	Богданова	
Стр. инж.	Богомолова	

Т.П. 416-7-228с. 85 КЖ

Автомобильные весы грузоподъемностью 30 тонн на два проезда с длиной платформы 12 м

Стадия	Лист	Листов
Р	4	

Схема расположения элементов подземной части

Минплодоовощхоз СССР ГИПРОПЛОДООВОЩПРОМ г. Кишинев

Копировал: Макарчук

Формат А2

Альбом 1

Типовой проект 416-7-228с.85

Тумба Т-1

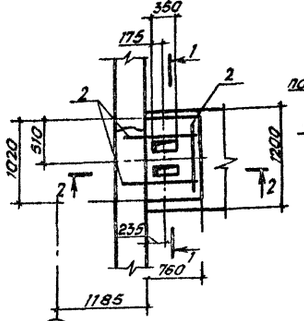

1 - 1

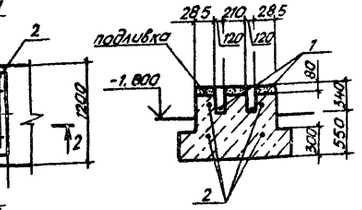

Тумба Т-2

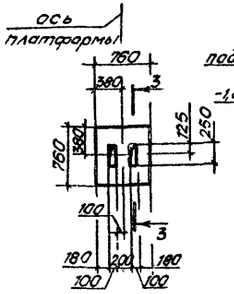

3 - 3

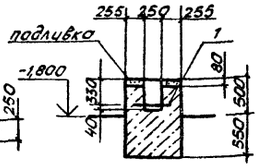

Тумба Т-3

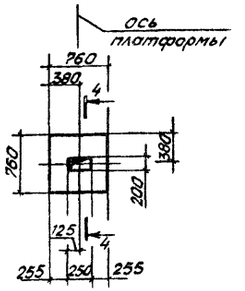

2 - 2

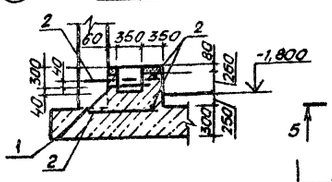

Тумба Т-4

5 - 5

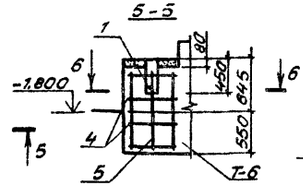

6 - 6

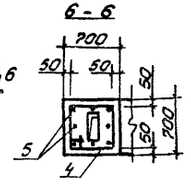

4 - 4

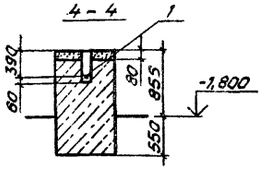

Тумба Т-7

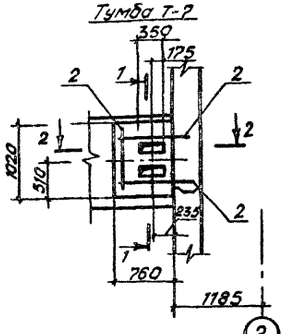

Тумба Т-5

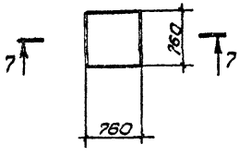

7 - 7

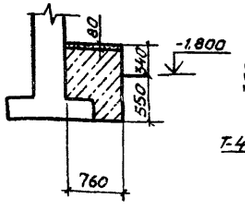

Тумба Т-6

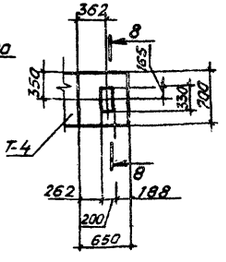

8 - 8

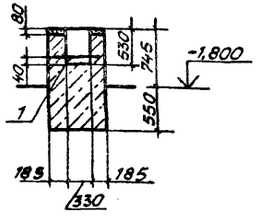

Фо-1

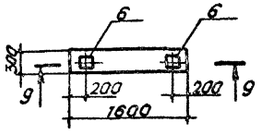

9 - 9

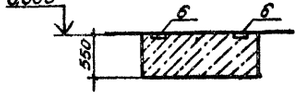

Ведомость расхода стали на элемент, кг

Марка элементов	Арматурные изделия					
	Арматурная сталь ГОСТ 5781-82 класс AI				итого	Всего
	8	10	16			
Т-1, Т-7		3.7	1.6		5.3	5.3
Т-2			1.6		1.6	1.6
Т-3			0.8		0.8	0.8
Т-4	7.5		0.8		8.3	8.3
Т-6			0.8		0.8	0.8

Ведомость деталей

поз.	эскиз
4	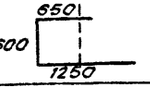

Спецификация элементов монолитной конструкции

Формат	Зона	Поз.	Обозначение	Наименование	Кол.	Примечание
				Тумба Т-1; Т-7		
БЧ		1	Лист 5	ФIбАI ГОСТ 5781-82 ℓ=500	2	0.79кг
БЧ		2	То же	ФIоАI ГОСТ 5781-82 ℓ=980	6	0.61кг
				Материалы		
				Бетон М150	0.40	м³
				Бетон М 200	0.06	м³
				Тумба Т-2		
БЧ		1	"	ФIбАI ГОСТ 5781-82 ℓ=500	2	0.79кг
				Материалы		
				Бетон М100	0.56	м³
				Бетон М200	0.05	м³
				Тумба Т-3		
БЧ		1	"	ФIбАI ГОСТ 5781-82 ℓ=500	1	0.79кг
				Материалы		
				Бетон М100	0.26	м³
				Бетон М200	0.05	м³
				Тумба Т-4		
БЧ		1	"	ФIбАI ГОСТ 5781-82 ℓ=500	1	0.79кг
		4*	"	ФIоАI ГОСТ 5781-82 ℓ=2500	4	0.99кг
БЧ		5	"	ФIоАI ГОСТ 5781-82 ℓ=1100	8	0.44кг
				Материалы		
				Бетон М200	0.55	м³
				Бетон М200	0.04	м³
				Тумба Т-5		
				Материалы		
				Бетон М100	0.38	м³
				Бетон М200	0.05	м³
				Тумба Т-6		
БЧ		1	"	ФIбАI ГОСТ 5781-82 ℓ=500	1	0.79кг
				Материалы		
				Бетон М100	0.55	м³
				Бетон М200	0.04	м³
				Фундамент Фо-1		
				Сборочные единицы		
БЧ		6	3.400-6/76	Закладная деталь МИ1-23	2	3.8кг
				Материалы		
				Бетон М100	0.26	м³

* Позицию 4 см. Ведомость деталей

Инв. № подл. | Подпись и дата | Взам. инв. №

привязан

Инв. №

9191/1

ГИП	Рубинштейн		Т. П. 416-7-228с.85	К Ж
Нач.отд.	Олефир			
Н.контр.	Надецкий			
Гл.конст.	Старам			
Рук.гр.	Богданова			
Ст.инж.	Богатолова			

Автомобильные весы грузоподъемностью 30 тонн на два проезда с длиной платформы 12м

Стадия	Лист	Листов
Р	5	

Тумбы Т-1...Т-7
Фундамент Фо-1

Минплодоовощхоз СССР ГИПРОПЛОДООВОЩПРОМ г. Кишинев

Копировал: Макарчук

Формат А2

Альбом 1

Типовой проект 416-7-228с.85

Инв.№ подл. | Подп. и дата | Взам. инв.№

Схема расположения элементов каркаса

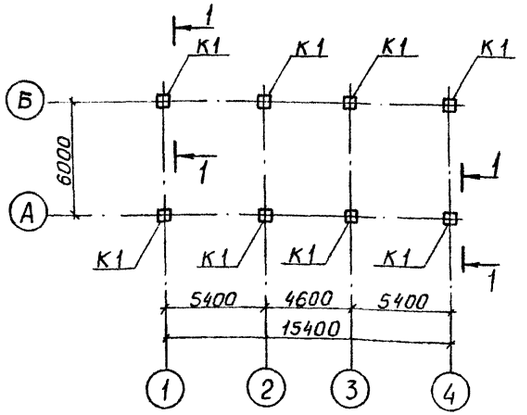

1-1

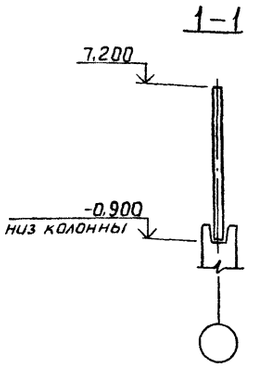

Спецификация к схемам расположения элементов каркаса, панелей перекрытия

Марка поз.	Обозначение	Наименование	Кол	Масса ед. кг	Примечание
		Колонны			
К1	Т.П. КЖИ-100	К72-5а	8	3300	
		Панели перекрытия			
П1	1.141-1 В.60	ПК27.12-8т	4	970	
		Плита монолитная			
Пм1	Т.П Лист7	ПМ1	1		

Схема расположения панелей перекрытия на отм. 0.000

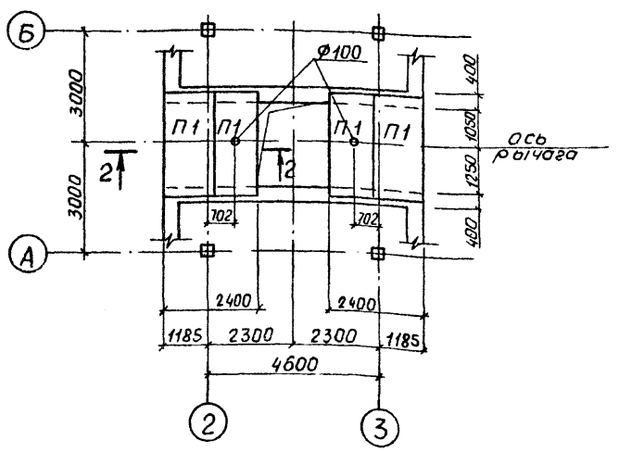

Схема расположения перекрытия на отм. 1.400.

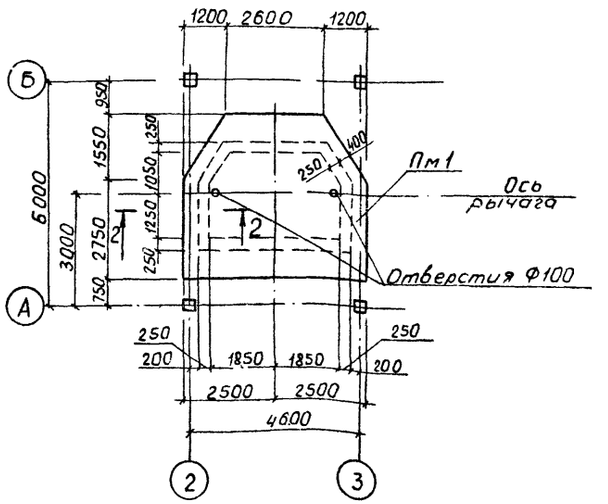

1. Заделку колонны в фундамент выполнить бетоном м 200 на мелком заполнителе.

2. Цоколь выполнить из бетона марки 100 Расход бетона м. 100 - 3,8 м³.

Поз. 31
см. лист 7.

2-2

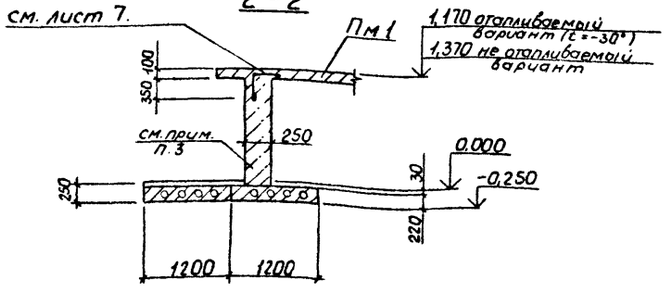

Привязан

Инв.№

9191/1

ГИП	Рабинштейн		Т.П. 416-7-228с.85 КЖ
Нач. отд.	Олефир		
Н. контр.	Надецкий		
Гл. констр.	Стоян		
Рук. гр.	Богданова		Автомобильные весы грузоподъемностью 30 тонн на два проезда с длиной платформы 12м
Ст. инж.	Богомолова		Стадия Р; Лист 6; Листов
			Схемы расположения элементов каркаса, панелей перекрытия
			минплодоовощхоз СССР Гипроплодоовощпром г. Кишинев

Формат А2

Типовой проект 416-7-228с.85 Альбом 1

ПМ 1

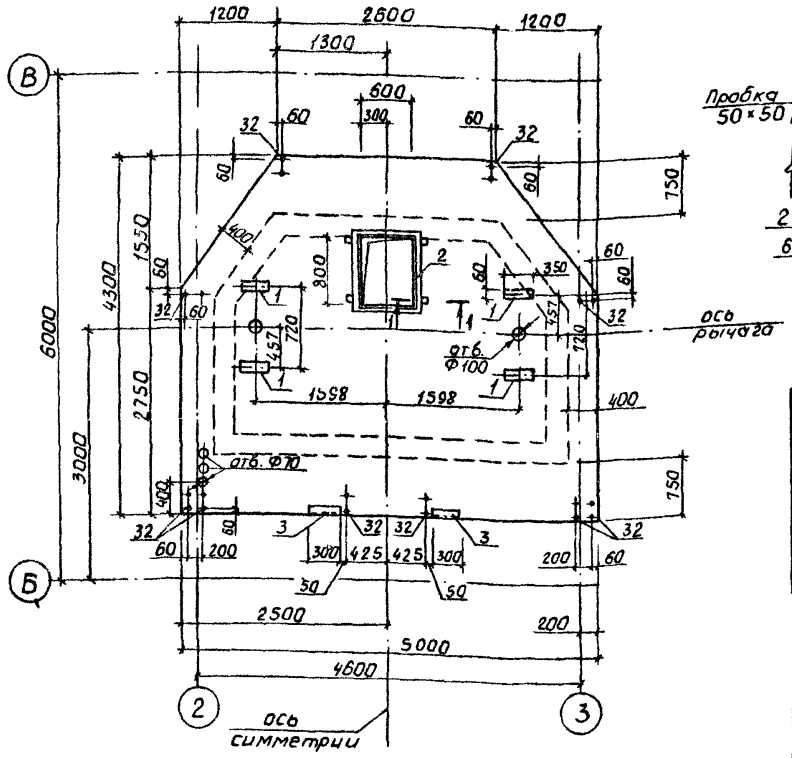

1 – 1

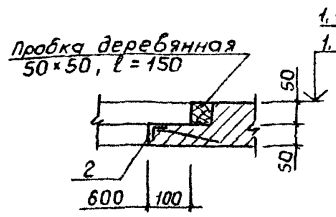

2 – 2

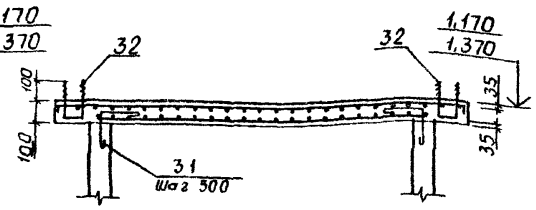

Ведомость расхода стали на элемент, кг.

Марка элемента	Изделия арматурные								Всего
	арматура класса								
	A-I				A-III				
	ГОСТ 5781-82				ГОСТ 5781-82				
	6	16		Итого	8			Итого	
ПМ 1	52.96	8.85		61.81	43.66			43.66	105.47

продолжение ведомости

Изделия закладные										Всего	Общий расход
арматура класса	Прокат марки										
A-III	ВСт3 кп2							ГОСТ 8509-72			
ГОСТ 5781-82	ГОСТ 19903-74*										
8		Итого	-8×60			Итого	L50×5	L75×7	Итого		
2.68		2.68	5.2			5.2	10.64	4.8	15.44	23.32	128.79

Ведомость деталей

поз	эскиз		
14	65	2000	65
15	65	1100	65
16	65	4910	65
17	65	4270	65
18	65	4150	65
19	65	3700	65
20	65	3850	65
21	65	3400	65
22	65	3580	65
23	65	3300	65

Продолжение ведомости

поз	Эскиз		
24	65	3080	65
25	65	2800	65
26	65	2500	65
27	65	2150	65
28	65	2030	65
29	65	1850	65
30	65	910	65
31	400	400	
32	100	200	180

1 Отметки проставленные на сечениях в числителе для отапливаемого варианта (t = -30°), в знаменателе для неотапливаемого

Схема армирования Пм 1

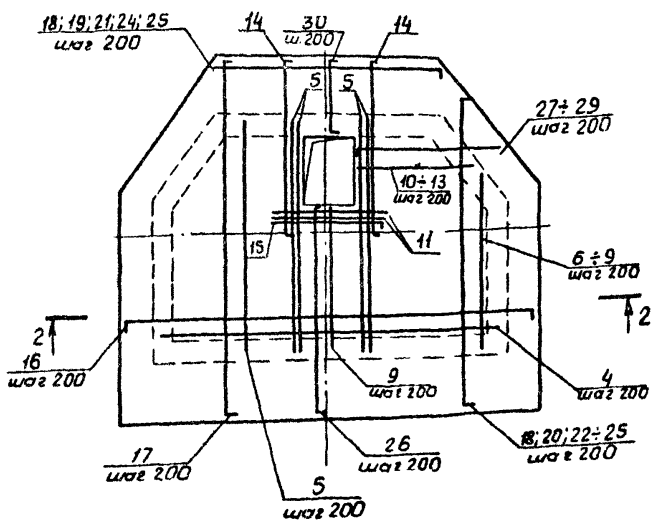

Спецификация перекрытия ПМ1 (отм. 1.400)

Марка	Зона	Поз.	Обозначение	Наименование	Кол.	Примечание
				Плита ПМ1 шт 1		
				Сборочные единицы		
		1	Серия 3.400-6/76	Закладное изделие МШ-3	4	1.4кг
		2	то же	то же МЦ 4-46	2.8лм	4.4кг
		3	"	МЦ 4-47	2	2.7кг
				Детали		
Б4		4	КЖИ-ПМ1-001	ФВАIIIГОСТ5781-82 ℓ=3900	9	
Б4		5	-01	ℓ=2600	14	
Б4		6	-02	ℓ=2440	2	
Б4		7	-03	ℓ=2200	2	
Б4		8	-04	ℓ=1900	2	
Б4		9	-05	ℓ=1700	5	
Б4		10	-06	ℓ=1500	2	
Б4		11	-07	ℓ=1360	4	
Б4		12	-08	ℓ=1200	2	
Б4		13	-09	ℓ=1060	2	
Б4		14*	-10	ℓ=2130	2	
Б4		15*	-11	ℓ=1230	1	
Б4		16*	-12	ФбАIГОСТ5781-82 ℓ=5100	13	
Б4		17*	-13	ℓ=4400	10	
Б4		18*	-14	ℓ=4300	3	
Б4		19*	-15	ℓ=3830	1	
Б4		20*	-16	ℓ=3980	2	
Б4		21*	-17	ℓ=3530	1	
Б4		22*	-18	ℓ=3710	2	
Б4		23*	-19	ℓ=3430	2	
Б4		24*	-20	ℓ=3210	3	
Б4		25*	-21	ℓ=2930	3	
Б4		26*	-22	ℓ=2630	3	
Б4		27*	-23	ℓ=2280	2	
Б4		28*	-24	ℓ=2160	2	
Б4		29*	-25	ℓ=1980	2	
Б4		30*	-26	ℓ=1040	3	
Б4		31*	-27	ℓ=950	45	
Б4		32*	-28	ФIбАIГОСТ5781-82 ℓ=560	10	
				Материалы		
				Бетон марки 200	1.9	м³

*) Позиции 14÷32 см. Ведомость деталей.

Привязан

Инв. №

9191/1

Г.И.П	Рубинштейн		т.п. 416-7-228с.85 КЖ
Нач. отд.	Олефир		
Н. контр.	Надецкий		
Гл. констр.	Стоян		
Рук. гр.	Богданова		
Ст. инж.	Богданова		

Автомобильные весы грузоподъемностью 30 тонн на два проезда с длиной платформы 12м

Стадия	Лист	Листов
Р	7	

Монолитная плита ПМ1

Минплодоовощхоз СССР ГИПРОПЛОДООВОЩПРОМ г. Кишинев

Формат А2

Инв. № подл. | Подп. и дата | Взам. инв. №

Типовой проект 416-7-228.85 Альбом I

Ведомость рабочих чертежей основного комплекта

КМ

Лист	Наименование	Примечание
1	Общие данные (начало)	
2	Общие данные (продолжение)	
3	Общие данные (продолжение)	
4	Общие данные (окончание)	
5	Схема расположения элементов покрытия	
	Схема расположения элементов входных лестницы.	
6	Схема расположения ригелей и стоек	
7	Схема расположения элементов заполнения оконных проемов	
8	Узлы 1÷5	
9	Узлы 6÷11; 21; 22	
10	Узлы 12÷20	

Ведомость ссылочных и прилагаемых документов

Обозначение	Наименование	Примечание
	Ссылочные документы	
1.450.3-3.в.0,1	Стальные лестницы, площадки, стремянки и ограждения.	
1.436.2-15	Окна с переплетами из спаренных прямоугольных стальных труб и механизмы открывания	
2.436-11.81	Узлы крепления окон и сопряжения со стенами	

Типовой проект разработан в соответствии с действующими нормами и правилами и предусматривает мероприятия, обеспечивающие взрывную, взрывопожарную пожарную безопасность при эксплуатации сооружения

Главный инженер проекта Ю.Б.Рубинштейн

Ведомость металлоконструкций по видам профилей *)

Наименование конструкций по номенклатуре трехэтажного N 01-09	Позиция по чертежу КЖ 01-09	N п/п	Код конструкций	Масса конструкций, т: Заготовительная (общая по прокату)	по видам профилей стали: балки, швеллеры	крупносортная сталь	средне сортная сталь	мелкосортная сталь	листовая сталь	универсальная сталь	тонколистовая сталь	гнутые профили	трубы	прочие	всего	количество, шт.	Серия, типовой конструкции
1	2	3	4	5	6	7	8	9	10	11	12	13	14	15	16	17	18
Типовые конструкции																	
Ограждение площадок ОГПМХ 30-10.12			5262440000												0,025	2	1.450.3-3
Ограждение маршей ОГММХ 45-10.18			5262440000									0,042			0,042	1	1.450.3-3
ОГпМХ 45-10.18			5262440000									0,012			0,012	1	1.450.3-3
Стремянки СХ-40			5262440000					0,014	0,001			0,053			0,065	1	1.450.3-3
Окна													0,381		0,381		Лист 3 т.п.
Дверь (неотапливаемый вариант)												0,020			0,020		АР. НЗ
Дверь (отапливаемый вариант $t = -30°$)												0,036			0,036		АР. НЗ
Нетиповые конструкции																	
Покрытие					3,32	0,310		0,117							3,747		
Лестницы, площадки					0,094	0,062									0,156		
Ригели, стойки						0,098						0,482			0,580		
Итого (неотапливаемый вариант)														0,049	5,044		
Итого (отапливаемый вариант $t = -30°$)														0,049	5,063		

*) Масса в графах 5÷14 дана с учетом неучтенного металла (3% от данных технической спецификации для нетиповых конструкций), в графе 15 дан расход наплавленного металла (1% от данных технической спецификации для типовых и нетиповых конструкций).

Общие указания

1. Металлоконструкции запроектированы в соответствии с требованиями СНиП II-23-81 „Стальные конструкции. Нормы проектирования".
2. Металлоконструкции выполнены из малоуглеродистой стали класса С 38/23. Расход стали по маркам и распределение марок стали по элементам конструкций см. техническую спецификацию
3. Для сварки конструкций применять электроды типа Э42 по ГОСТ 9467-75
4. Все заводские соединения — сварные, монтажные — на черных болтах и сварке.
5. Все неоговоренные болты нормальной точности М16.
6. Металлические конструкции очистить от ржавчины и окалины, окрасить эмалью ПФ-133 (ГОСТ 926-82) по грунтовке ГФ-021 (ТУ6-10-1642-77)
7. При изготовлении и монтаже металлоконструкций соблюдать требования следующих СНиПов:

   III-18-75 „Металлические конструкции. Правила производства и приемки работ"

   III-23-76 „Защита строительных конструкций и сооружений от коррозии. Правила производства и приемки работ"

   III-4-80 „Техника безопасности в строительстве" — соответствующие главы.

8. При разработке чертежей марки КМД рекомендуется предусматривать блочный монтаж металлоконструкций покрытия.

0191/1

Инв. №			
ГИП	Рубинштейн		
Нач. отд.	Дегтярь		
Н. контр.	Набецкий		
Гл. констр.	Стоян		
Рук. гр.	Богданова		
Инж.	Пайлиев		

Привязан

Т.П. 416-7-228с. 85 КМ

Автомобильные весы грузоподъемностью 30 тонн на два проезда с длиной платформы 12 м

Стадия	Лист	Листов
Р	1	10

Общие данные (начало)

Минплодовощпром СССР ГИПРОПЛОДОВОЩПРОМ г. Кишинев

Согласовано: Нач. технол. отдела; Нач. сметн. отд.; Гл. спец. ГП; Гл. констр. ГПИ; Инв. № подл.; Подпись и дата; Взам. инв. №; Инв. № соответ. экз. машсчетов; Обозначение

Копировал Струковенский Формат А2

Альбом I

Типовой проект 416-7-228с.85

Техническая спецификация металла.

Вид профиля и ГОСТ, ТУ	Марка металла и ГОСТ	Обозначение и размер профиля, мм	N п/п	Код: Марки металла	Код: Вида профиля	Код: Размера профиля	Количество, шт.	Длина, мм	Масса металла по элементам конструкций, т: Покрытие	Площадки	Ригели, стойки	Окна	Двери	Ограждения, стремянки	Общая масса, т	Масса потребности в металле по кварталам (заполняется изготовителем): I	II	III	IV	Дополнительно
									Код элемента конструкций											
1	2	3	4	5	6	7	8	9	526171	526244	526151	526221	526215	526240						
Швеллеры ГОСТ 8240-72	ВСт3 пс 6-1 ТУ 14-1-3023-80	С16	1	12300	2618					0,091					0,091					
	ВСт3 кп 2 ГОСТ 380-71*	С12	2	11240	2615				3,220		0,095				3,315					
	ВСт3 кп2 ГОСТ 380-71*	С10	3	11240	2614															
	Итого		4						3,220	0,091	0,095				3,406					
Сталь угловая равнополочная ГОСТ 8509-72	ВСт3 кп2 ГОСТ 380-71*	L 63×5	5	11240	2100				0,300						0,300					
	Итого		6						0,300						0,300					
Профили замкнутые сварные квадратные ТУ 36-2287-80	ВСт3сп ГОСТ 380-71*	□ 100×100×3	7	14427	6221						0,313				0,313					
	Итого		8								0,313				0,313					
Швеллеры равнополочные ГОСТ 8278-75*	ВСт3 кп ГОСТ 380-71*	[100×50×3	9	11231	6221						0,155				0,155					
	Итого		10								0,155				0,155					
Сталь горячекатаная для армирования ГОСТ 5781-82	ВСт3 кп2 ГОСТ 380-71*	ф 18 А I	11	11240	5122				0,114						0,114					
	Итого		12						0,114						0,114					
Сталь просечно-вытяжная ГОСТ 8706-78	ВСт3 кп2 ГОСТ 380-71*	ПВ-510	13	11240	7156					0,06					0,06					
	Итого		14							0,06					0,06					
Итого масса металла			15						3,634	0,151	0,563				4,348					
Окна	Лист 3		16									0,381			0,381					
Двери (неотапливаемый вариант)			17										0,020		0,020					
Двери (отапливаемый вариант t=-30°)			18										0,036		0,036					
Ограждения, стремянки	Лист 4		19											0,113	0,113					
Всего масса металла (неотапливаемый вариант)			20						3,634	0,151	0,583	0,381	0,020	0,113	4,862					
Всего масса металла (отапливаемый вариант t=-30°)			21						3,634	0,151	0,563	0,381	0,036	0,113	4,878					
В том числе по маркам	ВСт3 кп2 (неотапливаемый вариант)		22						3,634	0,06	0,095	0,381	0,020	0,113	4,303					
	ВСт3 кп2 (отапливаемый вариант t=-30°)		23						3,634	0,06	0,095	0,381	0,036	0,113	4,319					
	ВСт3 пс 6-1		24							0,091					0,091					
	ВСт3 кп		25								0,155				0,155					
	ВСт3 сп		26								0,313				0,313					
Масса поставки элементов по кварталам, т (заполняется заказчиком).	I		27																	
	II		28																	
	III		29																	
	IV		30																	

Взам. инв. № | Подпись и дата | Инв. № подл.

9191/1

Привязан

Инв. N

ГИП	Р.Бинштейн		Т.П. 416-7-228с.85 К.М.
Нач.отд.	Олефир		
Н.контр.	Недзецкий		
Гл.констр.	Стоян		
Рук.груп.	Богданова		
Инж.	Подлипнер		Автомобильные весы грузоподъемностью 30 тонн на два проезда с длиной платформы 12 м. — Стадия: Р; Лист: 2; Листов:
Техник	Зубова		Общие данные (продолжение). — Минплодоовощхоз СССР ГИПРОПЛОДОВОЩПРОМ г. Кишинев

Формат А2

Альбом I

Типовой проект 416-7-228с.85

Техническая спецификация металла на переплеты оконные

Вид профиля и ГОСТ, ТУ	Марка металла и ГОСТ	Обозначение и размер профиля, мм		Код: Марки металла	Код: Вида профиля	Код: Размера профиля	Количество, шт	Длина, мм	Масса металла по элементам конструкций, т: Переплеты оконные						Общая масса, т	Масса потребности в металле по кварталам (заполняется изготовителем, т): I	II	III	IV	Заполняется отд.
									Код элемента конструкций											
1	2	3	4	5	6	7	8	9	528221											
Труба стальная электросварная профильная с вогнутой полкой ТУ-14-3-194-73	Вст 3 кп2 ГОСТ 380-71*	□ 28×25×1,8	1	11240	51217				210,9						210,9					
Лента холоднокатанная из низкоуглеродистой стали ГОСТ 503-81	Вст 3 кп2 ГОСТ 380-71*	δ=1,8	2	11240	72117				170,3						170,3					
Всего масса металла			3						381,2						381,2					
В том числе по маркам	Вст 3 кп2 ГОСТ 380-71*		4						381,2						381,2					
Масса поставки элементов по кварталам, т (заполняется заказчиком)		I																		
		II																		
		III																		
		IV																		

Инв. № подл. | Подпись и дата | Взам. инв. №

9191/1

ГИП	Рубинчик		Т.п. 416-7-228с 85 КМ.
Начотд	Олейр		
Н.контр.	Набецкий		
Конструктор	Стоян		
Рук. гр.	Богданова		
Инж.	Подлибер		Автомобильные весы грузоподъемностью 30 тонн на два проезда длиной платформы 12м.
Привязан			Общие данные (продолжение)
Инв. №			

стадия	лист	листов
Р	3	

Минплодовощхоз СССР ГИПРОПЛОДОВОЩПРОМ г. Кишинев

Формат А2

Альбом I

Типовой проект 416-7-228с.85

Техническая спецификация металла на лестницы и ограждения.

Вид профиля и ГОСТ, ТУ	Марка металла и ГОСТ	Обозначение и размер профиля, мм	№ п/п	Код: марка металла	Код: вид профиля	Код: размер профиля	Количество, шт.	Длина, мм	Масса металла по элементам конструкций, кг: лестницы и ограждения						Общая масса, кг	Масса потребности в металле по кварталам (заполняется изготовителем), кг: I	II	III	IV	Заполняется ВЦ
									Код элемента конструкций											
1	2	3	4	5	6	7	8	9	526240											
Швеллеры стальные гнутые неравнополочные ГОСТ 8281-80	ВСт3кп2 ГОСТ 380-71*	С 50×40×12×2,5	1	11240	28158				31,1						31,1					
Уголки стальные гнутые равнополочные ГОСТ 19771-74	ВСт3сп5 ГОСТ 380-71*	L 80×5	2	11240	22209				53,1						53,1					
Сталь полосовая универсальная ГОСТ 103-76	ВСт3кп2 ГОСТ 380-71*	L 25×3	3	11240	21133				8,7						8,7					
Профиль гнутый 4МТУ2-130-70	ВСт3кп2 ГОСТ 380-71*	90×30×25×3	4	11240	73270				8,8						8,8					
Сталь горячекатанная круглая ГОСТ 2590-71.	ВСТ3кп2 ГОСТ 380-71*	⌀ 18	5	11240	05003				11,0						11,0					
Сталь листовая горячекатанная ГОСТ 19903-74	ВСТ3кп2 ГОСТ 380-71*	δ = 4	6	11240	71315				0,7						0,7					
Всего масса металла			7						113,3						113,3					
В том числе по маркам.	ВСТ3кп2 ГОСТ 380-71*		8	11240					60,2						60,2					
	ВСТ3сп5 ГОСТ 380-71*		9	11240					53,1						53,1					
Масса поставки элементов по кварталам, т. (заполняется заказчиком)		I																		
		II																		
		III																		
		IV																		

Инв. № подл. | Подпись и дата | Взам. инв. №

Привязан

Инв. №

9191/1

ГИП	Рубинштейн	
Нач. отд.	Олефир	
Н. контр.	Надецкий	
Гл. конст.	Столин	
Рук. гр.	Богданова	
Инж.	Подлубнер	

Т.П 416-7-228с. 85 ЭМ

Автомобильные весы грузоподъемностью 30 тонн на два проезда с длиной платформы 12 м

Стадия	Лист	Листов
Р	4	

Общие данные (окончание).

Минплодоовощхоз СССР ГИПРОПЛОДОВОЩПРОМ г. Кишинев

Формат А2

Альбом I

Типовой проект 416-7-228 с. 85

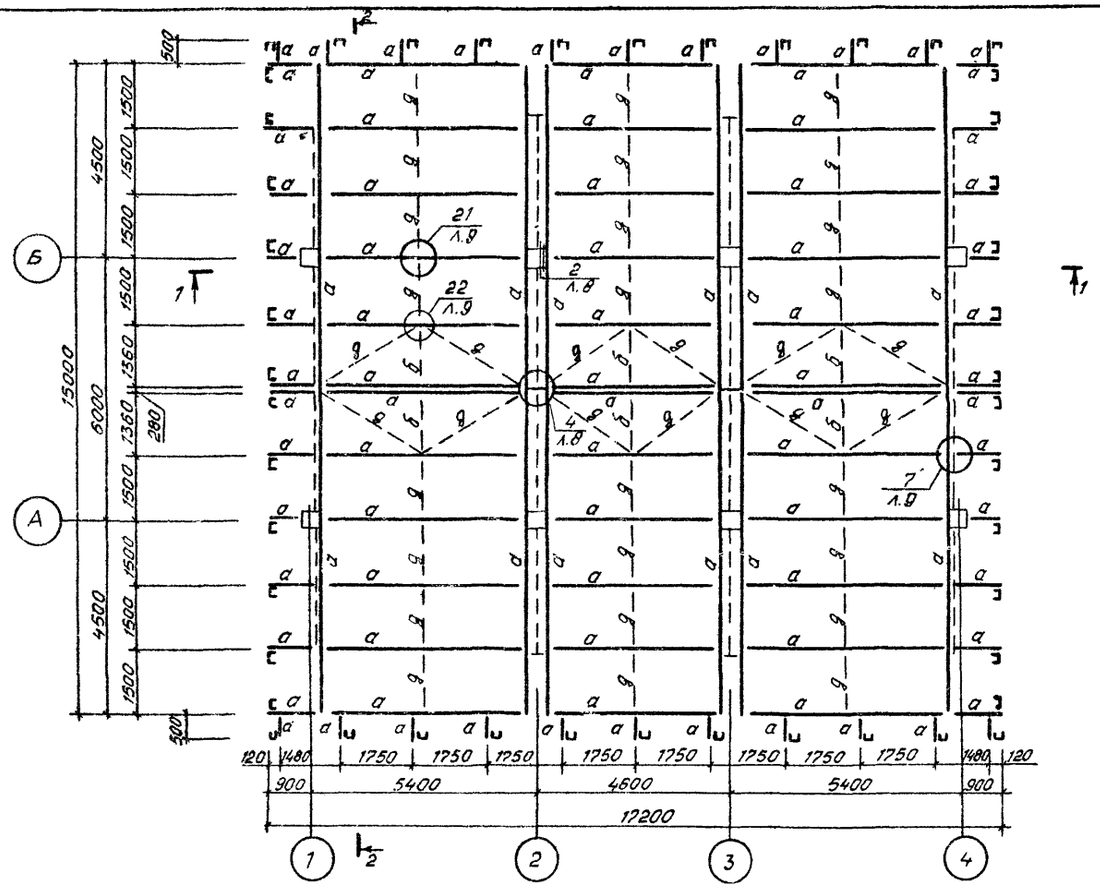

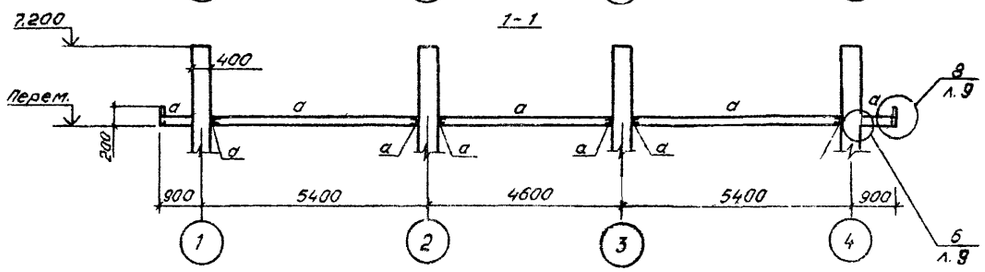

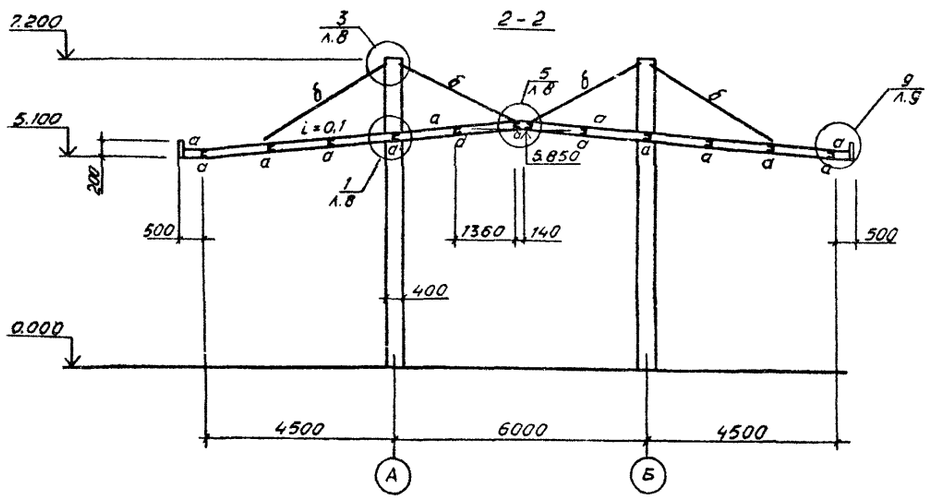

Ведомость элементов

Марка	Сечение			Опорные усилия			Группа конструк.	Марка металла	Примечан.
	Эскиз	Поз.	Состав	M тс м	N тс	R тс			
а	[		[12	0,41	–	0,32	3	ВСт3кп2	$\frac{f}{\ell} \le \frac{1}{250}$
б	L		L63×5		0,76		3	ВСт3кп2	$\lambda = 400$
в	–		ПВ–510				4	ВСт3кп2	
г	[		[16	1,9	–	2,55	4	ВСт3пс6-1	$\frac{f}{\ell} \le \frac{1}{250}$
д			ф16 AI					ВСт3кп2	$\lambda = 400$

Схема расположения элементов входной лестницы

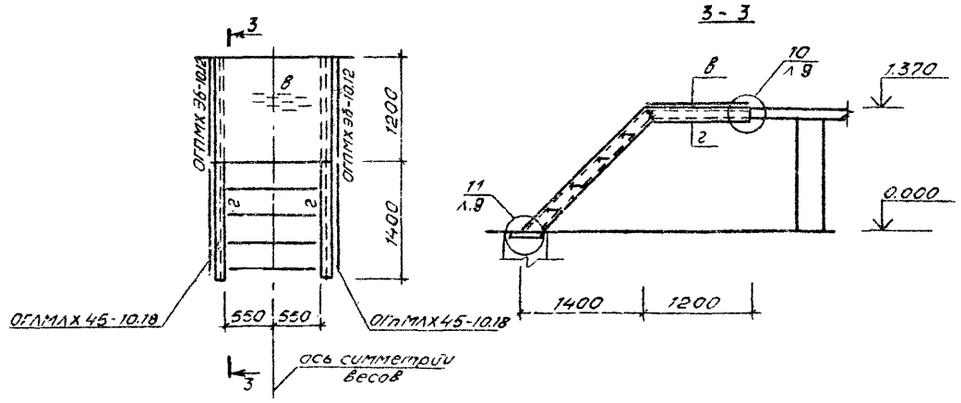

Привязан

Инв. N.

0191/1

ГИП	Рубинштейн		Т.17	416-7-228 с. 85 КМ
Нач.отд	Олефир			
Н.контр	Кобецкий			
Гл.констр	Стоян			
Рук.груп	Богданова			
Ст.инж.	Богомолова		Автомобильные весы грузоподъемностью 30 тонн на два проезда с длиной платформы 12м	Стадия: Р; Лист: 5; Листов:
Инж.	Подлибнер		Схема расположения элементов покрытия. Схема расположения элементов входной лестницы	Минплодоовощпром СССР Гипроплодоовощпром г. Кишинев

Копировал: Макарчук

Формат А2

Инв. N подл. | Подпись и дата | Взам. инв. N

Альбом I

Типовой проект 416-7-228с.85

Схема расположения ригелей и стоек

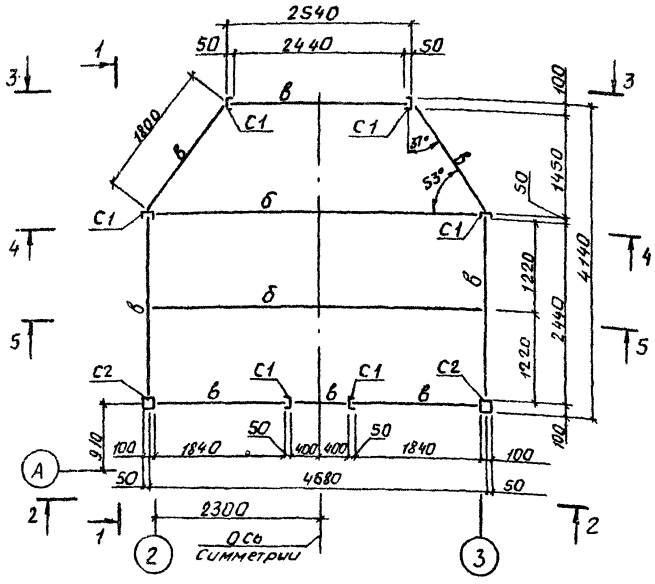

3-3

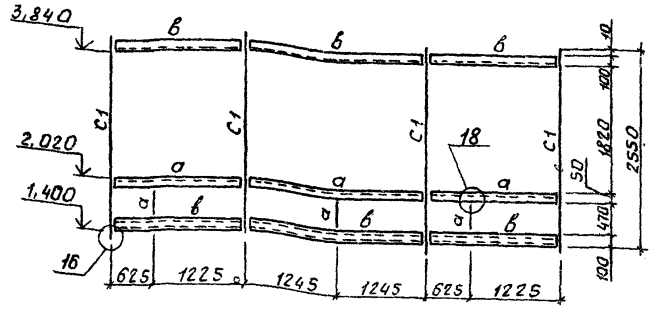

1-1

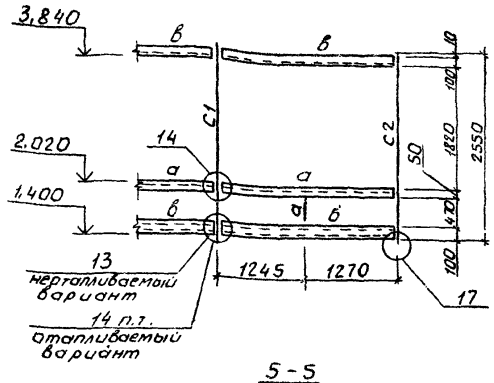

2-2

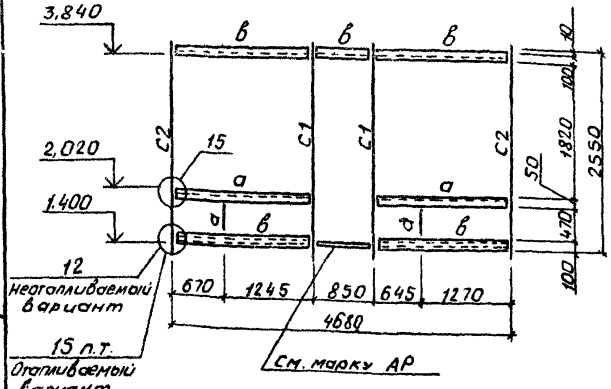

5-5

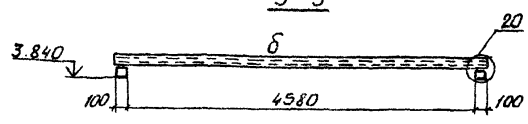

4-4

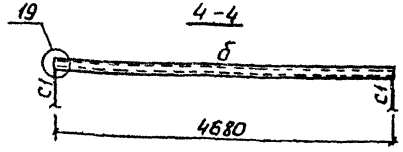

Спецификация к схеме расположения стоек

Марка поз.	Обозначение	Наименование	Кол.	Масса ед.кг.	Примечание
	Неотапливаемый вариант				
		Стойки			
С1	Лист 6	[100×50×3 ГОСТ 8278-75*	6	11,5	ℓ=2550
С2	То же	□100×100×3 ТУ36-2287-80	2	22,7	ℓ=2550
	Отапливаемый вариант (t=-30°)				
		Стойки			
С1	Лист 6	[100×50×3 ГОСТ 8278-75*	6	12,3	ℓ=2750
С2	То же	□100×100×3 ТУ36-2287-80	2	24,2	ℓ=2750

Узлы см. на листе 10.

Ведомость элементов

Марка	Сечение: Эскиз	Поз.	Состав	Опорные усилия: M тс.м	N тс	Q тс	Группа констр.	Марка метала	Примечание
С1	[		[100×50×3		0,35		3	ВСт3кп2	λ = 120
С2	□		□100×100×3		0,35		3	ВСт3сп	λ = 120
а	[		[100×50×3	0,04		0,06	4	ВСт3кп	Конструктивно
б	[		[12	0,41		0,35	4	ВСт3пс6-1	$\frac{f}{\ell}=\frac{1}{250}$
в	□		□100×100×3	0,21		0,18	4	ВСт3сп	$\frac{f}{\ell}=\frac{1}{250}$

Привязан

Инв. №

9191/1

Г.И.П.	Рубинштейн	
Нач.отд.	Олефир	
Н.контр.	Надецкий	
Гл.констр.	Стоян	
Рук.гр.	Богданова	
Инж.	Подлибнер	

Т.П. 416-7-228с.85 КМ.

Автомобильные весы грузоподъемностью 30 тонн на два проезда с длиной платформы 12 м.

Схема расположения ригелей и стоек

Стадия	Лист	Листов
Р	6	

МИНПЛОДООВОЩХОЗ ССР ГИПРОПЛОДООВОЩПРОМ г. Кишинев

Инв. № подл. | Подп. и дата | Взам. инв. №

Формат А2

Альбом I

Типовой проект 416-7-228с.85

Схема расположения элементов заполнения оконных проемов диспетчерской автовесов.

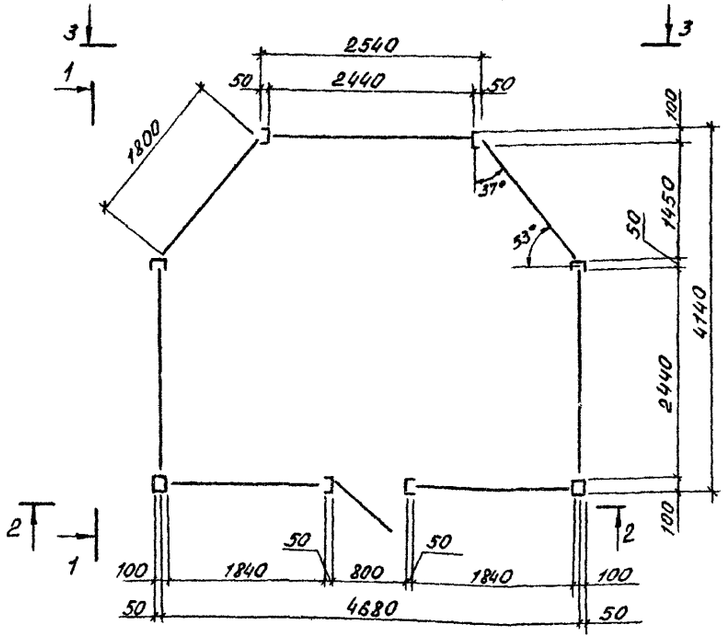

1-1

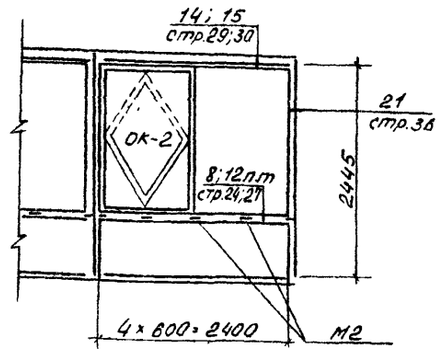

3-3

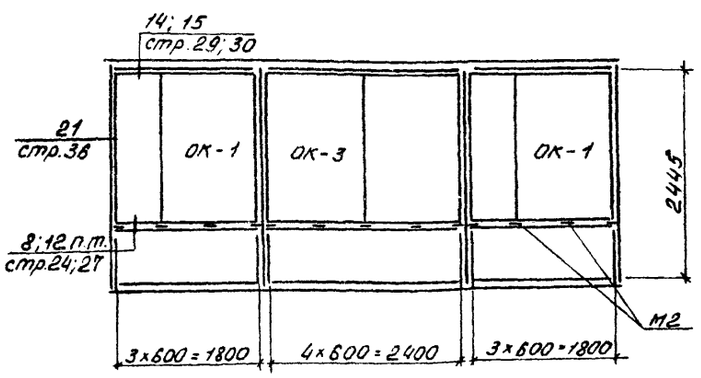

2-2

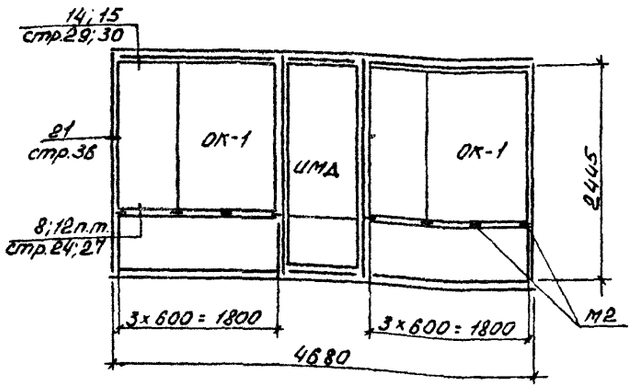

Все узлы замаркированы по серии 2.436-11

Спецификация к схеме расположения элементов заполнения оконных проемов.

Марка поз.	Обозначение	Наименование	Кол.	Масса ед.кг.	Примечание
	Неотапливаемый вариант.				
		Окна			
ОК-1	1.436.2-15	ОСН 18.18	4	87.94	Вес перепл 26 кг
ОК-2	ТО же	ОСР 24.18	2	102,44	Вес перепл 29,6 кг
ОК-3	"	ОСН 24.18	1	102,44	Вес перепл 29,6 кг
		Двери			
ИМД	Т.П АР.Н2	ИМД 1	1	19,5	
		Фасонные и крепежные элементы окон			
А1.18	1.436.2-15 В.2.	Нащельник А1.18	4	1,8	
А1.24	ТО же	" А1.24	3	2,4	
А2.18	"	Слив А2.18	4	3,62	
А2.24	"	" А2.24	3	4,82	
А3.18	"	Нащельник А3.18	36	1,54	
А3.24	"	" А3.24	6	2,05	
А4	"	Скоба А4	101	0,12	
М1	"	Шарнир М1	31	0,056	
М2	"	Сухарь М2	27	0,12	
Заклепка	"	Заклепка комбинированная ГОСТ 3413-017-78	27		
Болт	"	Болт самонарезающий ГОСТ 3413-016	202		
Планка	"	Планка	31	0,05	
ПС-5	1.436.2-15	Механизмы открывания ПС-5	4	0,6	
	Отапливаемый вариант (t=-30°)				
		Окна			
ОК-1	1.436.2-15	ОДН 18.18	4	117.00	Вес перепл 26 Окг
ОК-2	ТО же	ОДР 24.18.	2	143,12	Вес перепл 29,6 кг
ОК-3	"	ОДН 24.18	1	143,12	Вес перепл 29,6 кг
		Двери			
ИМД	Т.П. АР.Н3	ИМД 2	1	36,5	
Элементы заполнения оконных проемов смотри неотапливаемый вариант					

Привязан

Инв. №

9191/1

ГИП	Рубинштейн	
Нач. отд.	Олефир	
Н.контр.	Надецкий	
Гл.констр.	Стоян	
Рук. гр.	Богданова	
Инж.	Подлибнер	

Т.П. 416-7-228с.85 К.М.

Автомобильные весы грузоподъемностью 30 тонн на два проезда с длиной платформы 12 м.

Стадия	Лист	Листов
Р	7	

Схема расположения элементов заполнения оконных проемов.

Минплодоовощхоз СССР ГИПРОПЛОДООВОЩПРОМ г. Кишинев

Формат А2

Инв. № подл. | Подп. и дата | Взам. инв. №

Типовой проект 416-7-228с.85 Альбом I

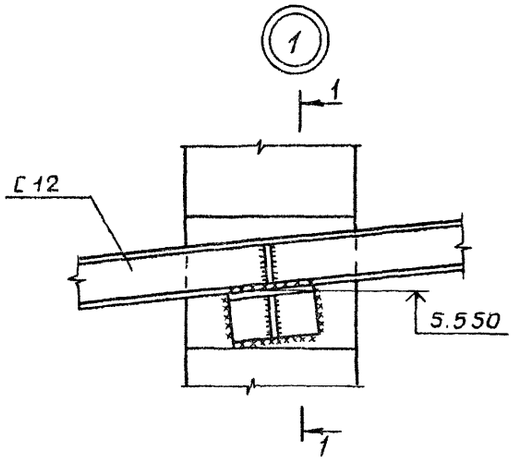

1 - 1

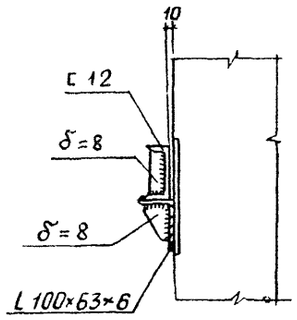

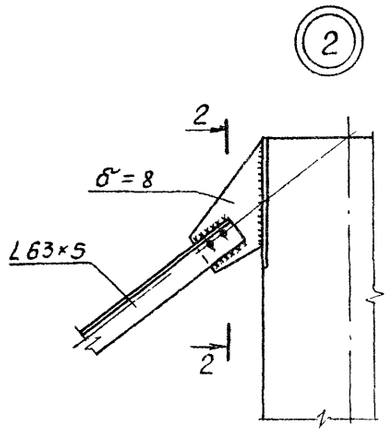

2 — 2

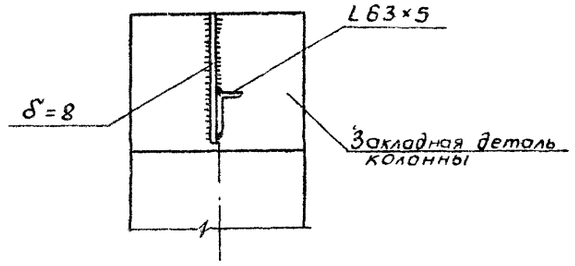

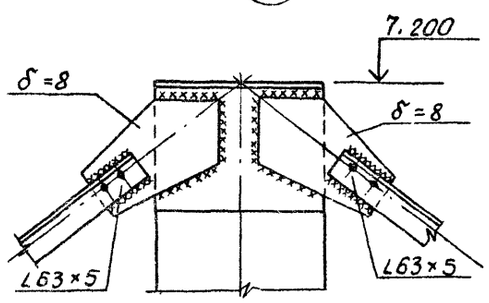

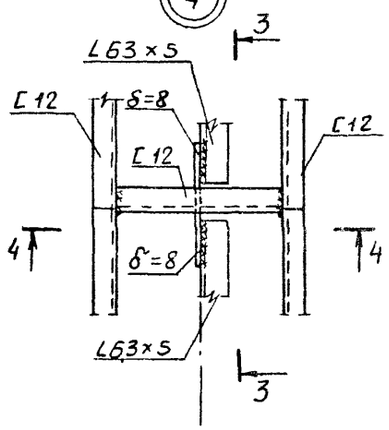

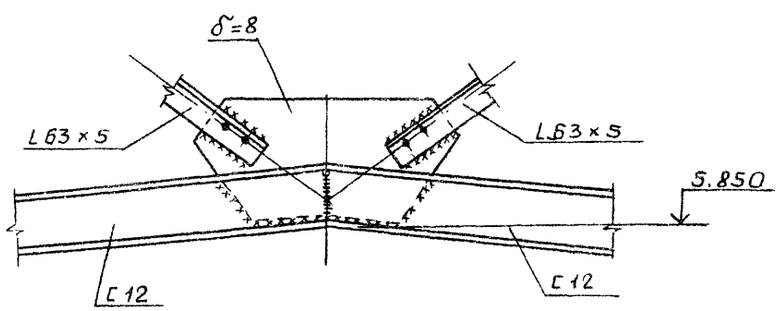

1. Узлы замаркированы на листе 5.
2. Параметры сварных швов, размеры косынок определяются на стадии КМД по усилиям в таблице ведомости элементов.

3 — 3

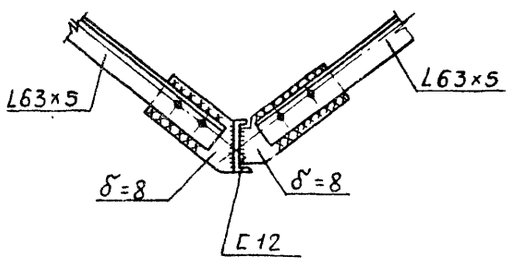

4 — 4

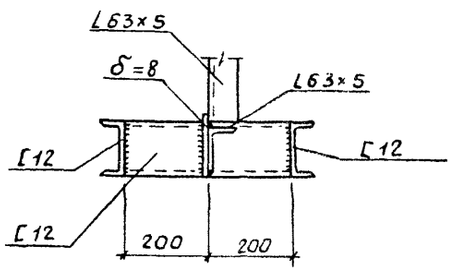

Привязан

Инв. №

9191/1

ГИП	Рубинштейн		ТП 416-7-228с.85 КМ			
Нач.отд	Олефир					
Н.контр.	Надецкий					
Гл.констр.	Стоян					
Рук.гр.	Богданова					
Ст.инж.	Богомолова		Автомобильные весы грузоподъемностью 30 тонн на два проезда с длиной платформы 12м	Стадия	Лист	Листов
Инж.	Подшибнер			Р	8	
			Узлы 1 ÷ 5	Минплодоовощхоз СССР Гипроплодоовощпром г. Кишинев		

Инв.№подл. | Подп. и дата | Взам.инв.№

Формат А2

Альбом I

Типовой проект 416-7-228с.85

Инв.№ подл. | Подпись и дата | Взам.инв.№

(6)

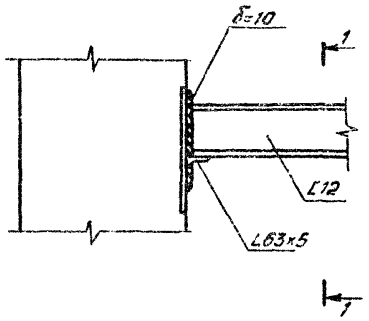

1-1

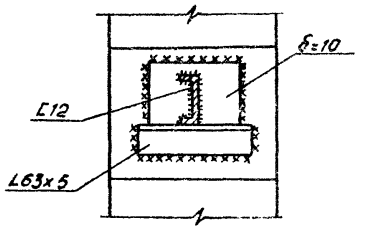

(10)

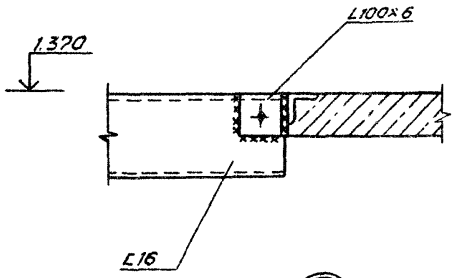

(11)

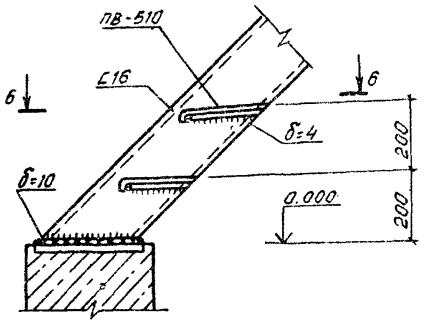

3-3

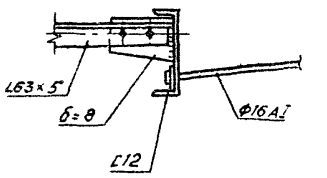

6-6

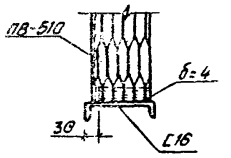

(21)

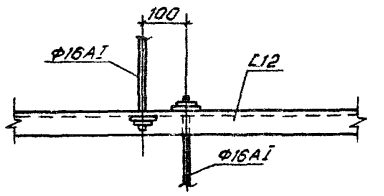

(7)

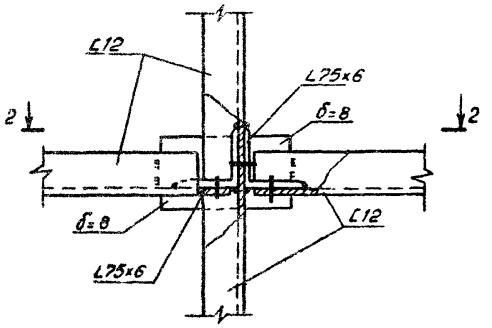

2-2

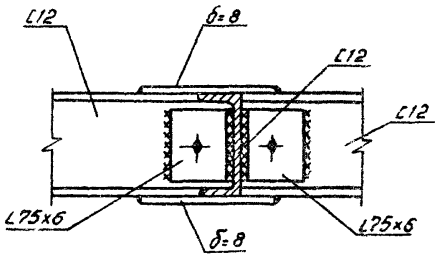

(22)

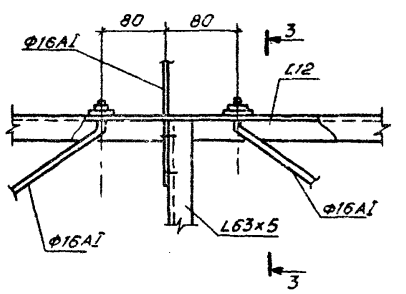

1. Узлы замаркированы на листе 5.
2. Параметры сварных швов, размеры косынок определяются на стадии КМД по усилиям в таблице ведомости элементов.

(8)

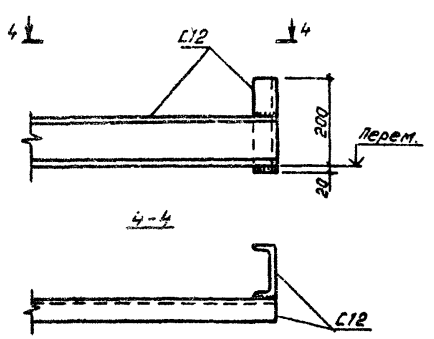

(9)

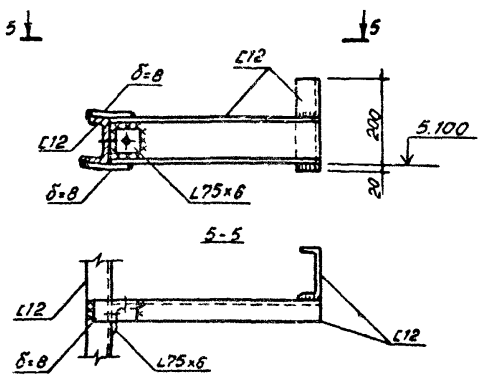

Привязан

Инв. №

9191/1

ГИП	Рубинштейн		Т.П. 416-7-228с 85			КМ
Нач.отд	Олефир					
Н.контр.	Надейкий					
Гл.конструктор	Стоян		Автомобильные весы грузоподъемностью 30 тонн на два проезда с длиной платформы 12м	Стадия	Лист	Листов
Рук.группы	Богданова			Р	9	
Ст.инж.	Богомолова					
Инж.	Подливнев		Узлы 6÷11; 21; 22	Минплодоовощхоз СССР ГИПРОПЛОДООВОЩПРОМ г. Кишинев		

Копировал: Макарчук

Формат А2

Альбом I

Типовой проект 416-7-228с.85

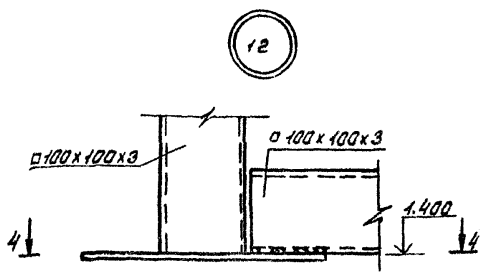

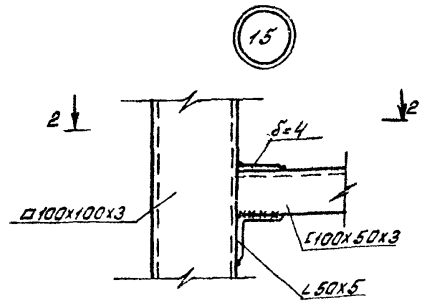

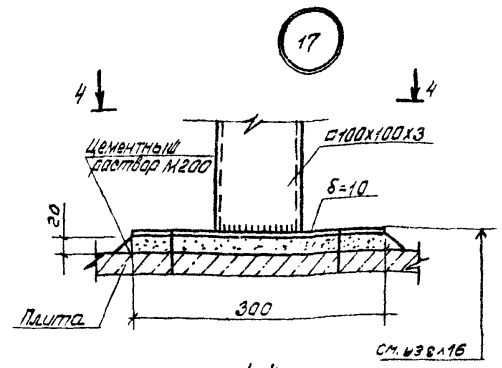

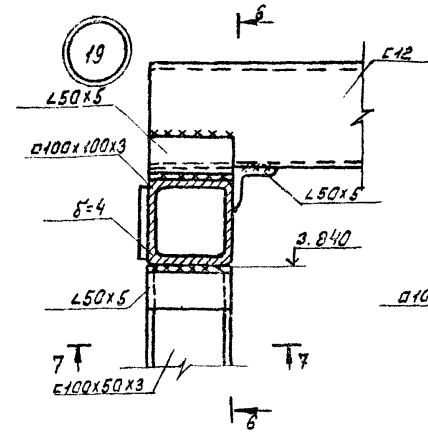

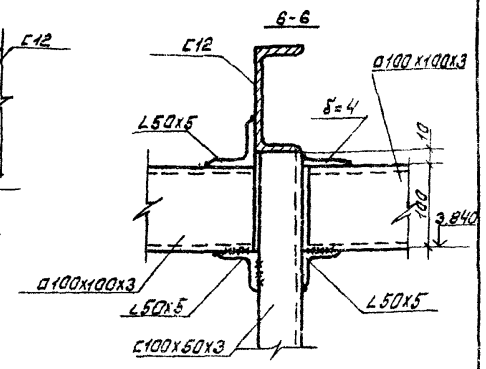

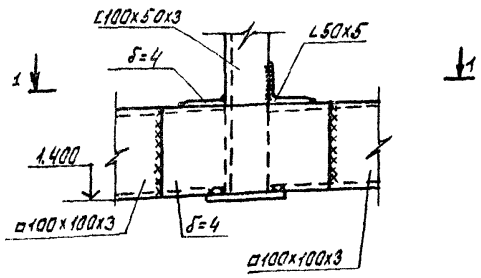

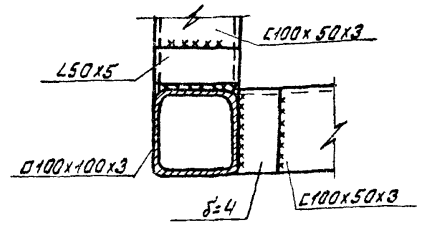

2-2

4-4

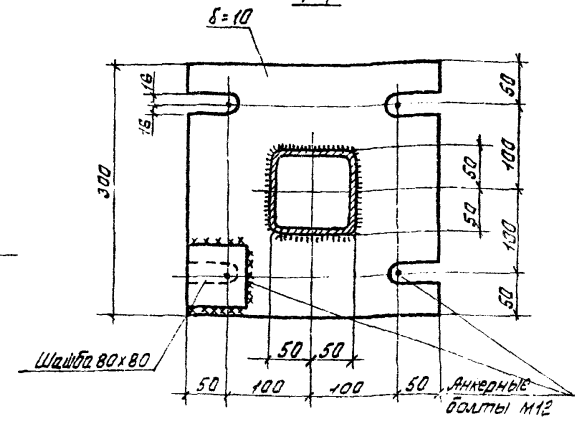

7-7

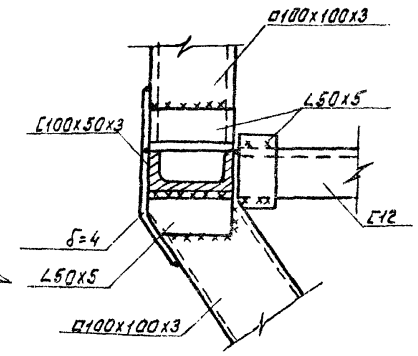

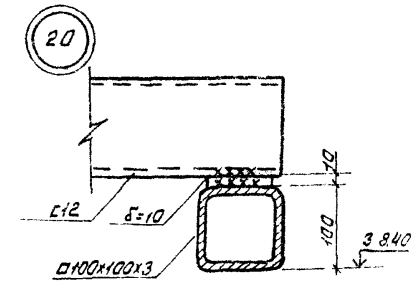

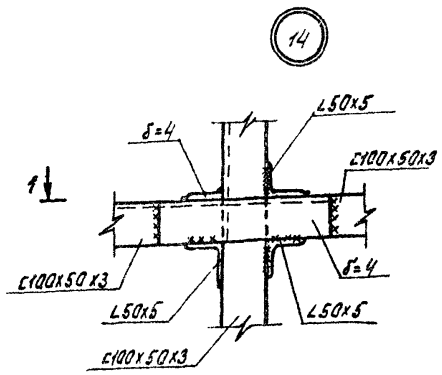

1-1

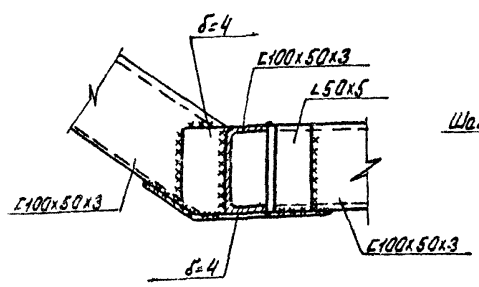

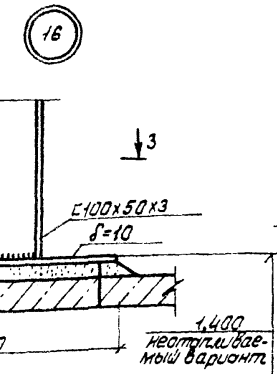

3-3

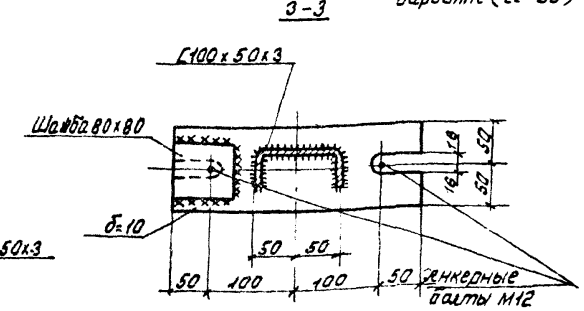

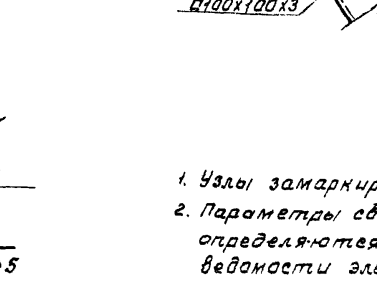

5-5

1. Узлы замаркированы на листе 4.
2. Параметры сварных швов, размеры накладок определяются на стадии КМД по усилиям в таблице ведомости элементов

9191/1

ГИП	Дубинштейн		т. п. 416-7-228с.85		КМ
Нач.отд.	Д.лефир				
Н.контр.	Надецкий				
Сл.констр.	Стоян				
Рук.гр.	Богданова		Автомобильные весы грузоподъемностью 30 тонн на два проезда с длиной платформы 12м	Стадия: Р	Лист: 10	Листов:
Инж.	Подгубнер		Узлы 12 ÷ 20	Минпродовольхоз СССР Гипроплодоовощпром г. Кишинев		

Привязан

Инв.№ подл. | Подпись и дата | Взам.инв.№

Копировал Струцовский

Формат А2

Альбом I

Типовой проект 416-7-228с.85

Разрез 1-1

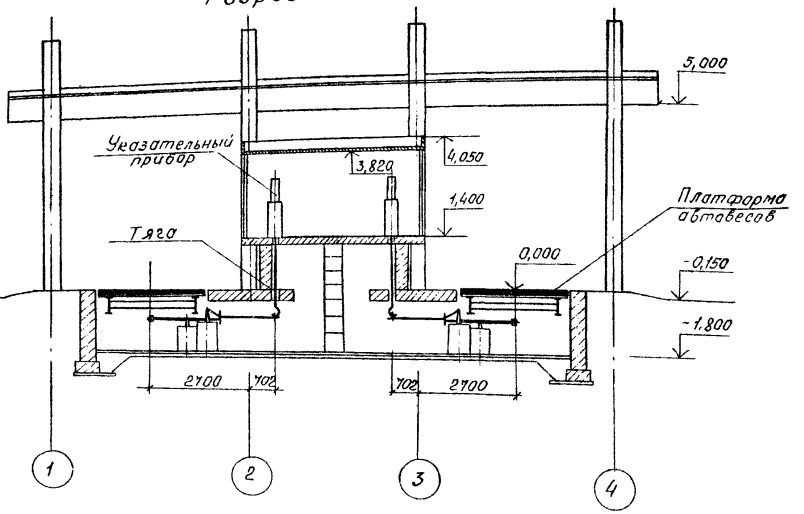

Ведомость ссылочных и прилагаемых документов

Обозначение	Наименование	Примечание
	Прилагаемые документы	
-ТХ.СО	Спецификация оборудования	Альбом III

Общие указания

В связи с подъемом указательного прибора автомобильных весов на 1400 мм от нулевой отметки при монтаже соединительную тягу от указательного прибора к рычагу заменить на удлиненную, изготовленную по месту из круга аналогичного сечения.

Сборку и установку весов на фундаменте производить по чертежам завода-изготовителя и в соответствии с руководством по эксплуатации.

План

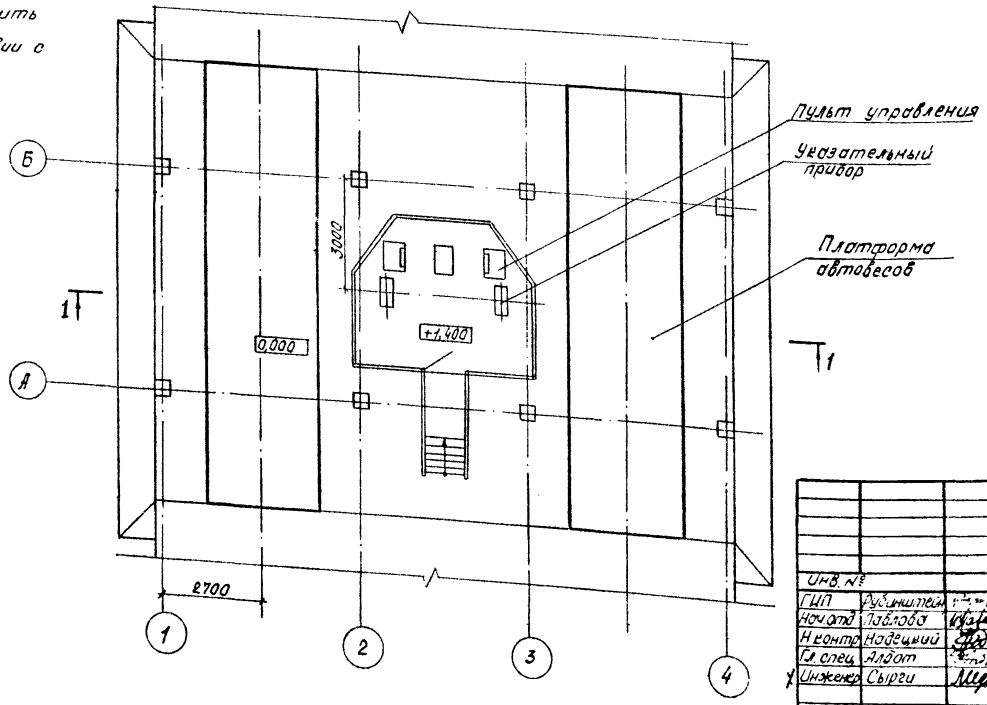

Согласовано

Нач. АСО	Олефир
Нач. ЭТО	Бычков
Нач. СТО	Мишалова

Взам. инв. №

Подпись и дата

Инв. № подл.

Типовой проект разработан в соответствии с действующими нормами и правилами и предусматривает мероприятия, обеспечивающие взрывную, взрывопожарную и пожарную безопасность при эксплуатации сооружения

Главный инженер проекта Рубинштейн И.Б.

9191/1

Инв. №			
ГИП	Рубинштейн		
Нач. отд.	Павлова		
Н. контр.	Надецкий		
Гл. спец.	Алдот		
Инженер	Сырги		

Привязан

ТП 416-7-228с. 85 -ТХ

Автомобильные весы грузоподъемностью 30 тонн на два проезда с длиной платформы 12 м

Стадия	Лист	Листов
Р		1

Общие данные
План. Разрез 1-1

Минплодоовощхоз СССР
ГИПРОПЛОДООВОЩПРОМ
г. Кишинев

Формат А2.

Типовой проект 416-7-228с.85 альбом I

Ведомость рабочих чертежей основного комплекта эл

Лист	Наименование	Примечание
1	Общие данные	
2	Вариант I. План электрооборудования. Схема принципиальная распределительной сети	
3	Вариант II. Схема принципиальная управления и внешних проводок электроотопления. План электрооборудования и электроотопления	
4	Вариант II. Схема принципиальная распределительной сети.	

Ведомость ссылочных и прилагаемых документов

Обозначение	Наименование	Примечание
	Ссылочные документы	
ТУ 16.536.610-82	Пункты распределительные серии ПР-11	
ГОСТ 13228-74	Светильники. Виды и обозначения.	
ГОСТ 16442-80	Кабели силовые с пластмассовой изоляцией	
ГОСТ 6323-79	Провода установочные с пластмассовой изоляцией	
ГОСТ 18599-73	Трубы полиэтиленовые напорные.	
серия 5.407-43 лист 13,14	Установка распределительных шкафов серии ПР11	
	Прилагаемые документы	
Эл. СО	Спецификация оборудования	альбом III
Эл. ВМ	Ведомость потребности материалов	альбом IV

Типовой проект разработан в соответствии с действующими нормами и правилами и предусматривает мероприятия, обеспечивающие взрывную, взрывопожарную и пожарную безопасность при эксплуатации сооружения.

Гл. инженер проекта /И.Рубинштейн/

Общие указания

Полезная площадь освещаемых помещений составляет: диспетчерской — 18,9 м²; навеса 130 м².

Установленная мощность освещения — 1,74 кВт.

Количество светильников: типа ЛСП06 2×65 — 4 шт, НСП21-100-01-11 шт

Осветительная электропроводка запроектирована кабелем марки АВВГ-0,66, прокладываемым на профиле. При прокладке кабеля по сгораемым строительным конструкциям проводку отделить от поверхности слоем несгораемого материала (асбеста) выступающего с каждой стороны кабеля не менее чем на 10 мм.

Электрическая сеть к пульту автовесов и к электрическим печам запроектирована проводом марки АПВ, прокладываемым в полиэтиленовых трубах в подготовке пола, с выходами на поверхность в отрезках стальных тонкостенных труб.

Проектом предусматривается автоматическое управление электроотоплением в зависимости от температуры воздуха в диспетчерской и отключение электроотопления в часы максимума нагрузки энергосистемы.

Для защиты обслуживающего персонала от поражения электрическим током, все металлические части электрооборудования, нормально не находящиеся под напряжением, зануляются путем присоединения их к нулевому рабочему проводу.

Условные обозначения

- Выключатель однополюсный в герметическом исполнении.
- 200лк Нормируемая освещенность в люксах.
- Гр.1 Осветительная групповая сеть.
- Кабель, подвешенный на тросе.
- 5-НСП-21-100-01 — Надписи на планах: количество светильников, тип светильника, мощность лампы вт., высота подвеса, м.
- 100/4,5

Ведомость объемов электромонтажных и строительных работ

N п/п	Наименование работ	Ед. изм.	Кол-во	Примечание
1	Установка и подключение распределительного щита	шт	1	тип ПР-11
2	Установка и подключение понижающего трансформатора	шт	1	тип ЯМО-4
3	Установка и подключение светильников.	шт	15	
4	Установка и подключение выключателей и розеток	шт	9	
5	Установка и подключение пульта управления весами, поставляемого комплектно	шт	2	
6	Установка и подключение электрических печей ПЭТ-4	шт	4	
7	Установка и подключение магнитного пускателя ПМЛ	шт	1	
8	Установка и подключение кнопки управления ПКЕ	шт	1	
9	Установка и подключение переключателя ГП ПМ2-10/И2	шт	1	
10	Установка и подключение датчика температуры	шт	1	
11	Установка и подключение реле программного ГРВМ	шт	1	

9191/1

Привязан

Инв. №

ГИП	Рубинштейн	
Нач.отд.	Бычков	
Инж.-констр.	Надецкий	
Конструктор	Бова	
Рук.гр.	Беличенко	

т.п 416-7-228с.85 -эл

Автомобильные весы грузоподъемностью 30 тонн на 36 постов с длиной платформы 18 м

Стадия	Лист	Листов
Р	1	4

Общие данные

МИНПЛОДОВОЩХОЗ СССР ГИПРОПЛОДОВОЩПРОМ г. Кишинев

Формат А2

Согласовано:

Начальник отд.	Электр.	Ашихмина
Начальник отд.	Конструкт.	Подгорнов
Начальник отд.	Технолог.	Кулагин

Инв. № подл. | Подпись и дата | Взам. инв. №

Типовой проект 416-7-228с.85 Альбом I

План электрооборудования

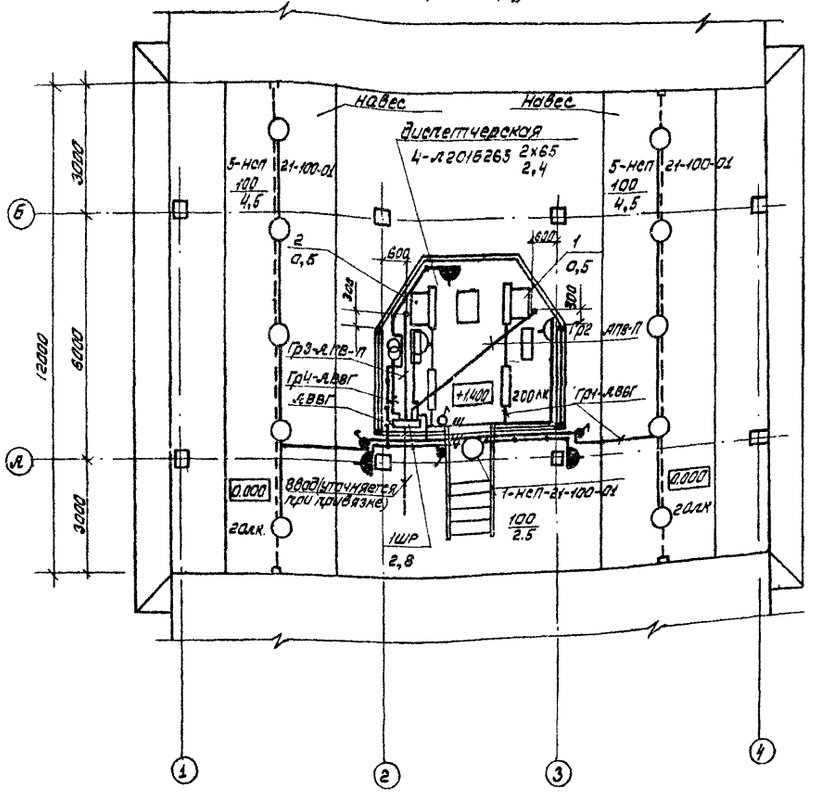

Схема принципиальная распределительной сети

Данные питающей сети		Ввод(уточняется при привязке				
Шинопровод Распред. пункт	Тип Iн, А Расцепитель А	1ШР ПР11-3053-21У3			Ру=2,8 квт; Кс=0,9; Рр=2,5 квт; Ір=4,4а	
	Тип, напряжение сечение(шинопровода) Расчетный ток, А Устан. мощн. квт					
Аппарат отходящей линии	Тип Iн, А Расцепитель или плавкая вставка, А	АЕ2046Б 63 10	АЕ-2046Б 63 10	АЕ-2046Б 63 10	АЕ-2046Б 63 10	
Марка и сечение проводника	Маркировка или длина участка сети	АВВГ 2х2,5 ℓ=80м 3х2,5-ℓ=10м	АПВ-4(1х2,5) пф20 ℓ=8м	АПВ 4(1х2,5) п.ф20 ℓ=6м	АВВГ-2х2,5 ℓ=5м	
Пусковой аппарат	Тип Iн, А Расцепитель автомата вставка, А Нагревательный элемент теплового реле Т-тепловой уставка, А		Пульт управления весами	Пульт управления весами	ЛМО-4 220/36 в	
Марка и сечение проводника	Маркировка или длина участка сети		комплектно	комплектно	АВВГ-2х2,5 ℓ=30м	
Электроприемник	Условное обозначение на плане	—	—	—		
	Номер по плану	—	1	2	—	
	Тип	—	—	—	—	
	Рн квт	1,74	0,5	0,5	0,05	
	Ток, А Iн / Iп	3,0 / -	0,95 / -	0,95 / -	1,4 / -	
	Наименование механизма по плану	Электроосвещение рабочее	Весы 5042РС-30ДЦ24Ас	Весы 5042РС-30ДЦ24с	Электроосвещение ремонтное	

9191/1

Гип	Рубинштейн		т.п. 416-7-228с.85 -эл
Нач отд	Бычков		
Н.контр	Надецкий		
Гл.спец	Басс		
Рук гр	Беличенко		

Привязан

Инв. №

Автомобильные весы грузоподъемностью 30 тонн на два проезда с длиной платформы 12 м

Стадия	Лист	Листов
Р	2	

Вариант I. План электрооборудования. Схема принципиальная распределительной сети

МИНПЛОДОВОЩХОЗ СССР ГИПРОПЛОДОВОЩПРОМ г. Кишинев

Копировал Струцовский формат А2

Инв. № подл. | Подпись и дата | Взам. инв. №

Схема принципиальная управления электроотоплением

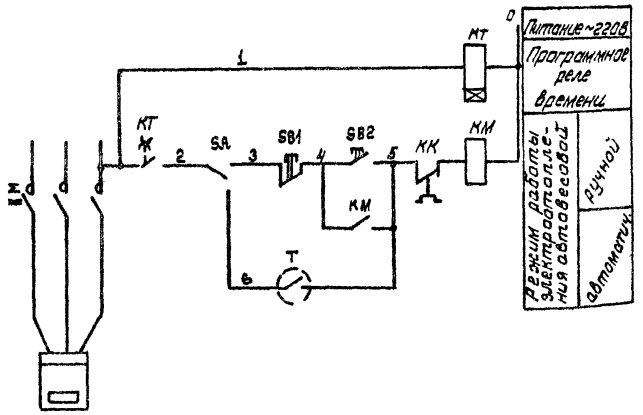

План электрооборудования

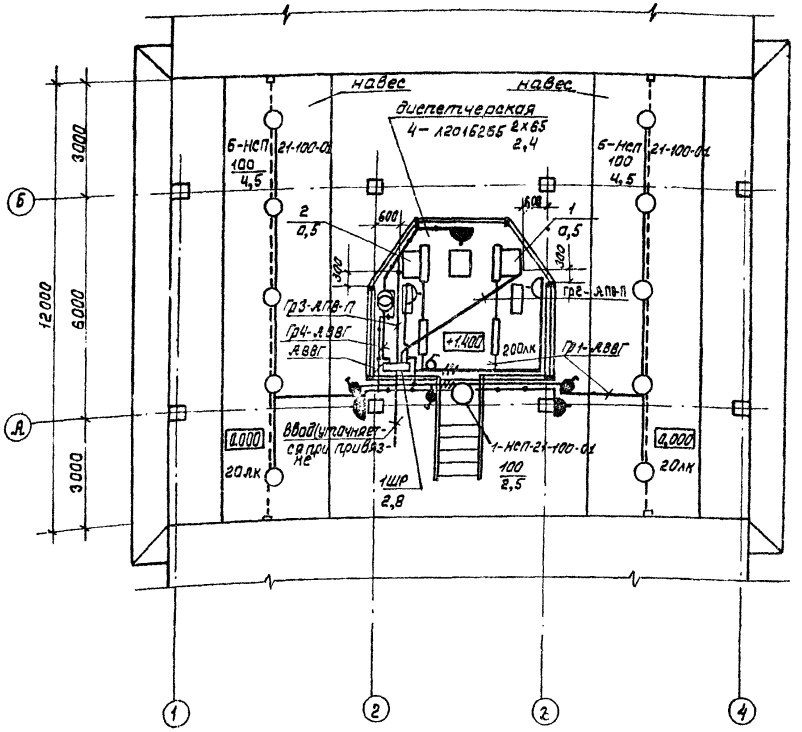

План электроотопления

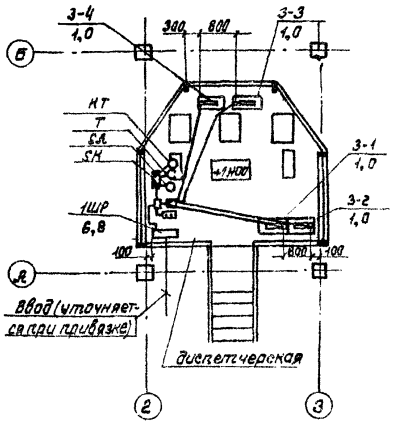

Схема внешних проводок электроотопления

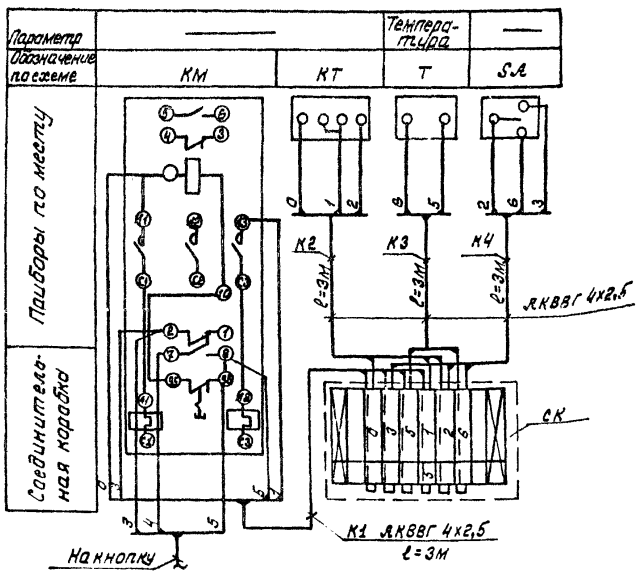

Диаграмма замыкания контактов реле времени КТ

Обознач. конт.	Время суток
	0 8 21 24

Диаграмма замыкания контактов-Т

ДТКБ		
0°с	14°с	30°с

9191/1

ГИП	Рубинштейн		т.п. 416-7-228с. 85	Эл.
Нач.отд.	Бычков			
Н.контр.	Навецкий			
Гл.спец.	Васс		Автомобильные весы грузоподъемностью 30 тонн на два проезда с длинной платформы 12 м	Стадия Р; Лист 3; Листов
Рук.гр.	Беличенко		Вариант II. Схема принципиальная управления и внешних проводок электроотопления	Минпродовощхоз СССР Гипропродовощпром г. Кишинев

Привязан

Инв. №

Копировал струцовский Формат А2

Инв. № подл. | Подпись и дата | Взам. инв. №

Альбом I

Типовой проект 416-7-228с.85

Данные питающей сети		Ввод (уточняется при привязке)									
Шинопровод распред. пункт	Тип IН, А Расцепитель, А	1ШР ПР11-3059-21У3									Ру=6,8 квт; Rс=0,9; Рр=5,4 квт; Iр=12а
	Тип, напряжение, сечение (шинопровода) Расчетный ток, А Устан. мощность, квт										
Аппарат отходящей линии	Тип IН, А Расцепитель или плавкая вставка, А	АЕ2046Б 63/10	АЕ2046Б 63/10	АЕ2046Б 63/10	АЕ2046Б 63/10	АЕ2046Б 63/10					АЕ2046Б 63/10
Марка и сечение проводника	Маркировка или длина участка сети	АВВГ 2х2,5-ℓ=80м 3х2,5-ℓ=10м	АПВ-4(1х2,5) П.Ф20 ℓ=8м	АПВ-4(1х2,5) П.Ф20 ℓ=6м	АВВГ-2х2,5 ℓ=5м	АПВ-4(1х2,5) П.Ф20 ℓ=3					
Пусковой аппарат	ТИП IН, А Расцепитель автомата уставка, А Нагревательный элемент теплового реле Т-тепловой уставка, А		Пульт управл. весами	Пульт управл. весами	АМО-4 220/36 в	ПМЛ-111002 У-614					
Марка и сечение проводника	Маркировка или длина участка сети		комплектно	комплектно	АВВГ-2х2,5 ℓ=30м	АПВ-3(1х2,5) П.Ф20 ℓ=8м	АПВ 3(1х2,5) П.Ф20 ℓ=8м	АПВ 3(1х2,5) П.Ф20 ℓ=6м	АПВ 3(1х2,5) П.Ф20 ℓ=6м	АКВВГ (4х2,5) ℓ=1м	
Электроприемник	Условное обозначение на плане	—	—	—							
	Номер по плану	—	1	2	—	3-1	3-2	3-3	3-4	—	
	Тип	—	—	—	—	ПЭТ-4	ПЭТ-4	ПЭТ-4	ПЭТ-4	ПКЕ-212-2	
	Рн квт	1,74	0,5	0,5	0,05	1,0	1,0	1,0	1,0	—	
	Ток, А IН / Iп	3,0 / —	0,95 / —	0,95 / —	1,4 / —	4,5 / —	4,5 / —	4,5 / —	4,5 / —	—	
	Наименование механизма по плану	Электроосвещение рабочее	Весы 5042 РС 30ДЦ24Ас	Весы 5042 РС-30ДЦ24АС	Электроосвещение ремонтное	Печь электрическая	Печь электрическая	Печь электрическая	Печь электрическая	Кнопка управления	Резерв

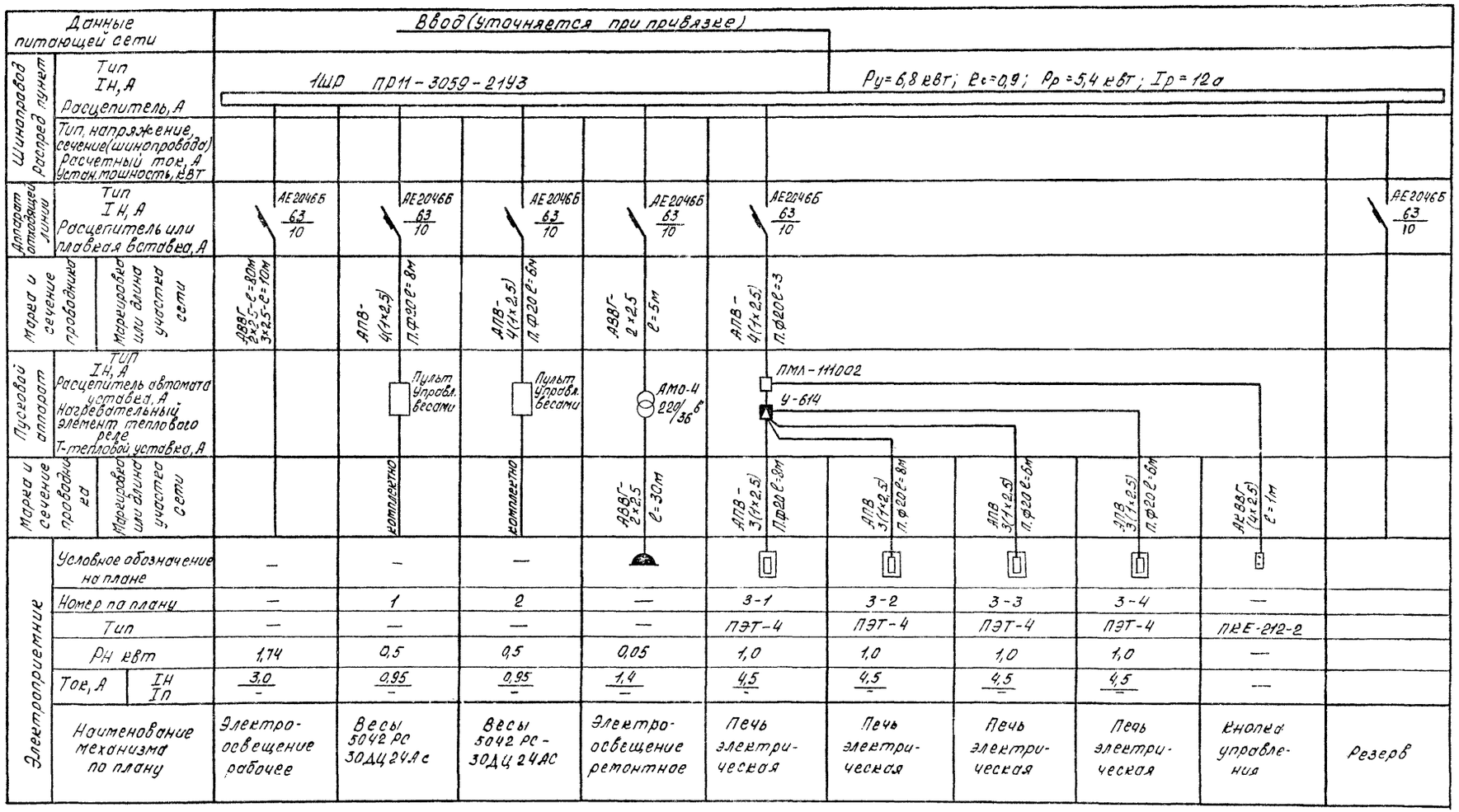

Привязан

Инв. №		
ГИП	Рубинштейн	
Нач. отд.	Бычков	
Н. контр.	Чадецкий	
Гл. спец.	Басс	
Рук. гр.	Величенко	

9191/1

ТП 416-7-228с.85 -9Л

Автомобильные весы грузоподъемностью 30 тонн на два проезда, с длиной платформы 12 м.

Стадия	Лист	Листов
Р	4	

Вариант II. Схема принципиальная распределительной сети.

Минплодоовощхоз СССР ГИПРОПЛОДООВОЩПРОМ г. Кишинев

Формат А2

Инв. № подл. | Подписи и дата | Взам. инв. №

Ведомость ссылочных и прилагаемых документов

Обозначение	Наименование	Примеч.
	Ссылочные документы	
ГОСТ 5961-76	Громкоговорители абонентские	
ГОСТ 10040-75	Коробки универсальные типа УК-2 для проводного вещания	
	Прилагаемые документы	
— СС СО	Спецификация оборудования	Альбом III

Спецификация

Марка поз.	Обозначение	Наименование	Кол.	Примечание
		Абонентские устройства		
1.	ГОСТ 5961-76	Громкоговоритель р/т сети комнатный мощностью 0,15 Вт „Обь-303"		
2		Аппарат телефонный настольный ТА-1128 системы АТС	1	
		Установочные изделия и разъемы		
1	ГОСТ 10040-75	Коробка ответвительная УК-П	1	
2		Розетка телефонная РТ-2	1	
		Кабели и провода		
1	ТУ16 505.755-75	Кабель связи марки ПРППМ-2×1,0	20	М

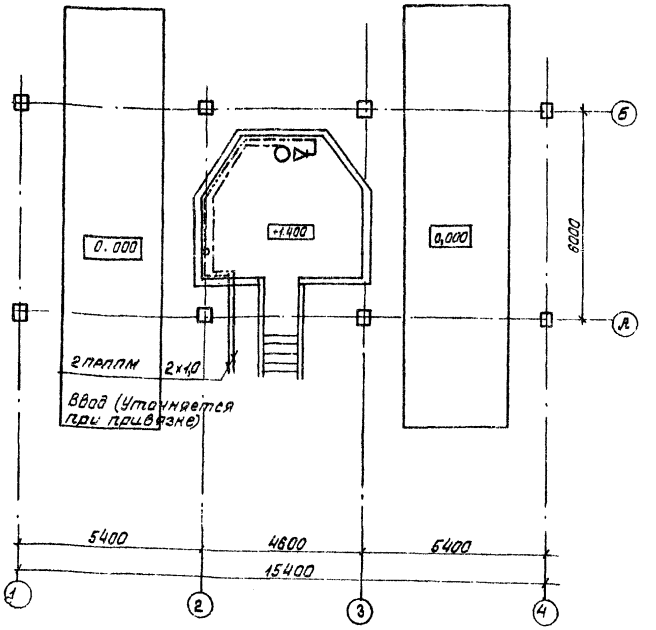

Условные обозначения не вошедшие в ГОСТ 2.754-72

- ⊳ Громкоговоритель р/т сети
- ⊙ Коробка ограничительная
- — — — Проводка абонентской телефонной сети.

Общие указания

Проектом предусматривается телефонизация и радиофикация автовесов:

Абонентские устройства включаются соответственно в автоматическую телефонную станцию и радиотрансляционную сеть объекта.

Слаботочные устройства устанавливаются после размещения технологического оборудования в местах, удобных для пользования

Вводы сетей телефонизации и радиофикации уточняются при привязке проекта.

Типовой проект разработан в соответствии с действующими нормами и правилами и предусматривает мероприятия, ...е взрывную, взрывопожарную и пожарную безопасность при эксплуатации сооружения

Гл. инженер проекта И.Б. Рубинштейн

Типовой проект 416-7-228с.85 Альбом I

Инв. № подл. | Подпись и дата | Взам. инв. №

согласовано: Нач. арх. стр. отд. Плефир; Нач. технол. отд. Павлова; Нач. отд. ов. вк. Мешкова

9191/1

Инв. №		
ГИП	Рубинштейн	
Нач. отд.	Бычков	
Гл. спец.	Босс	
Рук. гр.	Беличенко	
Вед. инж.	Суязова	
Н. контр.	Беличенко	
Н. контр.	Надецкий	

Привязан

Т.П. 416-7-228с.85 -СС

Автомобильные весы грузоподъемностью 30 тонн на два проезда с длиной платформы 12 м

Стадия	Лист	Листов
Р		1

Общие данные
План с размещением слаботочных сетей

Минплодовощхоз СССР
ГИПРОПЛОДОВОЩПРОМ
КИШИНЕВ

копировал струцовский

формат А2

gost.e-ecolog.ru