ТИПОВОЙ ПРОЕКТ

416-1-203.87

АДМИНИСТРАТИВНЫЙ КОРПУС НА 20 РАБОЧИХ МЕСТ

АЛЬБОМ II

Строительные изделия

gost.e-ecolog.ru

Подписано в печать 24/III-88 Заказ 916 Тираж 100
Ф-ка «Картолитография», ул. Зорге, 15

ТИПОВОЙ ПРОЕКТ

416-1-203.87

АДМИНИСТРАТИВНЫЙ КОРПУС НА 20 РАБОЧИХ МЕСТ

АЛЬБОМ II

Строительные изделия

УТВЕРЖДЕН Госагропромом СССР
Письмо от 21 сентября 1987г. №805-42/16
Введен в действие Гипронисельхозом
приказ от 08 октября 1987 г №212-П

РАЗРАБОТАН
институтом „Гипронисельхоз"

Главный инженер института В.А Чернояров
Главный инженер проекта Г.Л. Аврусина

Обозначение	Наименование	Стр	Примечание
-КЖИ-ДО	Содержание		
-ТТ	Технические требования	3	
-2КО3.33-2.1-а	Колонна 2КО; 2КД; 1КО, 1КД	4	
-2КО3.33-2.1-а СБ	Колонна 2КО; 2КД; 1КО; 1КД		
	Сборочный чертеж	5	
-РОП4.57-30-а	Ригель РОП4.57-30-а	8	
-2ДП26.33-а	Диафрагма жесткости		
	2ДП26.33-а; 2ДП30.33-а	9	
-ПРС56.15-...АIVТ-а	Плита перекрытия ПРС	10	
-ПРС56.15-...АIVТ-а СБ	Плита перекрытия ПРС		
	Сборочный чертеж	11	
-ПС60.15...Л-а(П)	Панель стеновая ПС, 2ПС, 3ПС	13	
-ПС60.15-Л-а(П)СБ	Панель стеновая ПС, 2ПС, 3ПС		
	Сборочный чертеж	15	
БЦ60.5.2,5-Л-а(П)	Балка цокольная БЦ60.5.2,5-Л-а(П),		
	БЦ60.5.3,5-Л-а(П)	20	
-С1.000	Сетка С1, С2	21	
-МС1.000	Изделие соединительное МС1, МС2	22	
-МС3.000	Изделие соединительное МС3	23	
-МС4.000	Изделие соединительное МС4	23	
-МС5.000	Изделие соединительное МС5, МС6	24	
-МС7.000	Изделие соединительное МС7	25	
-МС8.000	Изделие соединительное МС8	25	
-РМ1.000	Рамка металлическая РМ1...РМ5	26	
-РМ1.000 СБ	Рамка металлическая РМ1 РМ5		
	Сборочный чертеж	27	

Альбом I

Инв.№ подл. | Подпись и дата | Взам.инв.№

Альбом II

1. Изготовление арматурных, закладных и других стальных изделий вести в соответствии с требованиями следующих нормативных документов:

ГОСТ 10922-75. Арматурные изделия и закладные детали сварные для железобетонных конструкций Технические требования и методы испытаний

ГОСТ 14098-85. Соединения сварные арматуры и закладных изделий железобетонных конструкций.
Типы, конструкция и размеры.

ГОСТ 5264-80 Ручная дуговая сварка. Соединения сварные Основные типы, конструктивные элементы и размеры.

СН393-78. Инструкция по сварке соединений арматуры и закладных деталей железобетонных конструкций.

2. Ручную дуговую сварку производить электродами Э-42 по ГОСТ 9467-75.

3. Изготовление сеток производить при помощи контактной точечной электросварки.

4. Сварку сеток производить во всех точках пересечения стержней.

Нач отд	Вислогузов			416-1-203.87	КМИ-ТТ
Н. контр	Трейбач			Технические требования	Стадия: Р; Лист; Листов: 1
Гл. конст	Олешко		10.86		
Гл. спец	Янковский				
Рук. гр.	Вялова				
Инжен.	Корнушко				

Привязан

Инв №

Инв № подл. | Подпись и дата | Взам. инв. №

Гипронисельхоз

Формат А3

Альбом II

Формат	Зона	Поз.	ОБОЗНАЧЕНИЕ	НАИМЕНОВАНИЕ	Кол. на исполнение КЖИ-2КО3.33-2.1-а-												ПРИМЕЧАНИЕ
					-	01	02	03	04	05	06	07	08	09	10	11	
				ДОКУМЕНТАЦИЯ													
А3			КЖИ-2КО 3.33-2.1-а	СБОРОЧНЫЙ ЧЕРТЕЖ	X	X	X	X	X	X	X	X	X	X	X	X	
				СБОРОЧНЫЕ ЕДИНИЦЫ													
				КОЛОННА													
А3		1	1.020-1/83 вып. 2-1	2 КО 3.33-2.1	1	1	1										
А3		2	1.020-1/83 вып. 2-1	2 КД 3.33-1.2				1	1	1	1						
А3		3	1.020-1/83 вып. 2-1	1 КО 3.33								1	1	1			
А3		4	1.020-1/83 вып. 2-1	1 КД 3.33											1	1	
				ИЗДЕЛИЕ ЗАКЛАДНОЕ													
А4		5	1.020-1/83 вып. 2-15	МН 13					6	12	12						
А4		6	1.020-1/83 вып. 2-15	МН 19					1	2	2						
А4		7	1.020-1/83 вып. 2-15	МН 33	9	8		4	5			7	6		3		
А4		8	1.020-1/83 вып. 2-15	МН 38	2		3	2								1	
А4		9	1.020-1/83 вып. 2-15	МН 41		2		2				1	1	1			

Инв. № подл. | Подпись и дата | Взам. инв. №

Привязан

Инв. №

Нач. отд.	Гомзяков	[signature]	07.87
Инж.	Пейбач	[signature]	

416-1-203.87

КЖИ-2КО3.33-2.1-а

Колонна 2КО; 2КД, 1КО; 1КД

Стадия	Лист	Листов
Р		1

ГИПРОНИСЕЛЬХОЗ

Формат А3

Альбом II

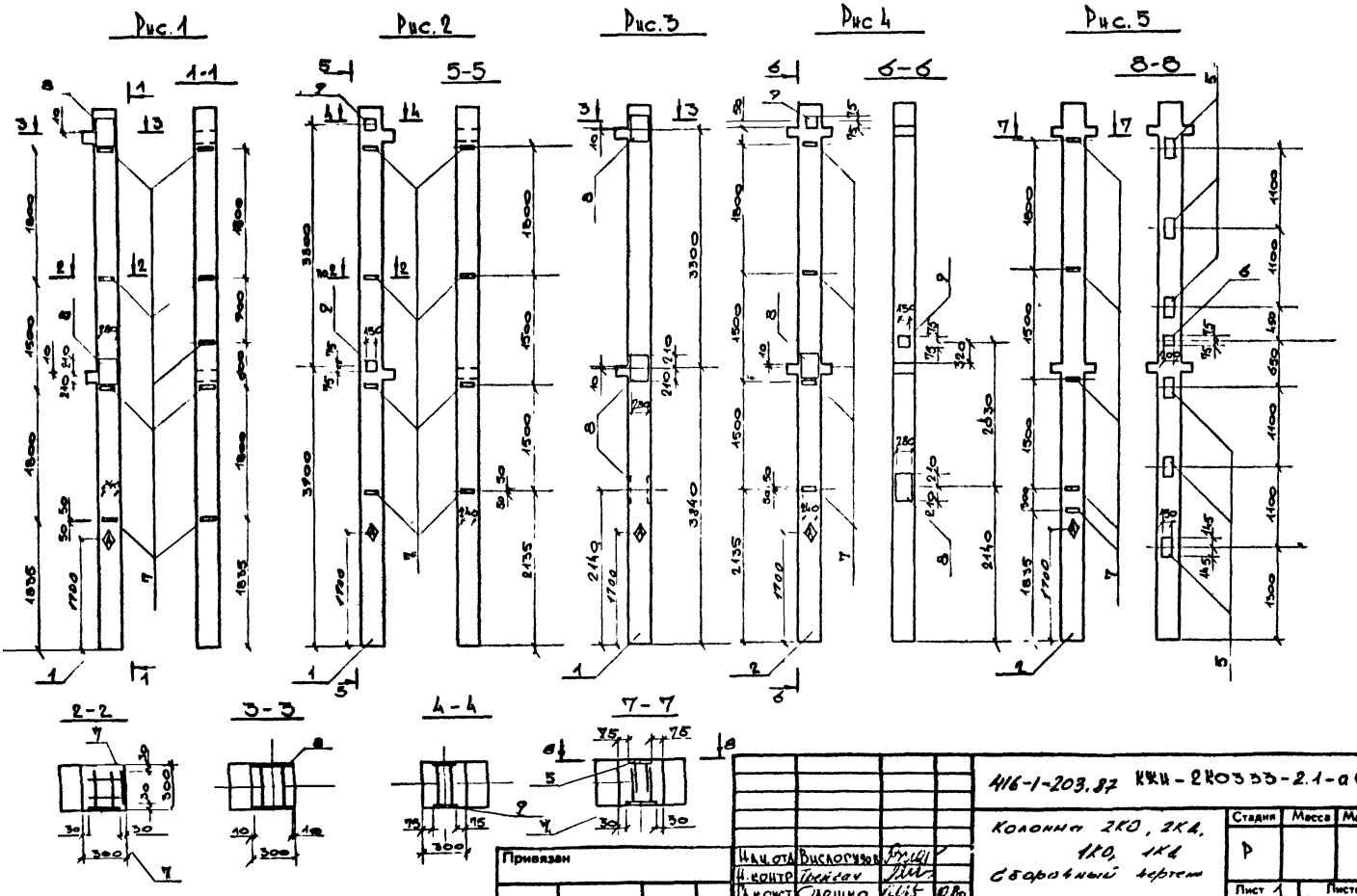

Таблицу исполнений см лист 3

Нач.отд	Вислогузов		
Н.контр	Трейсач		
Гл.конст	Олешко		10.80
Гл.спец	Янковский		
Рук гр	Вялова		
Инженер	Фетисова		

Привязан

Инв №

416-1-203.87 КЖИ-2КО333-2.1-а СБ

Колонна 2КО, 2КД, 1КО, 1КД
Сборочный чертеж

Стадия	Масса	Масштаб
Р		

Лист 1 Листов 3

ГИПРОНИСЕЛЬХОЗ

Формат А3

Инв.№ подл. | Подпись и дата | Взам.инв.№

Альбом II

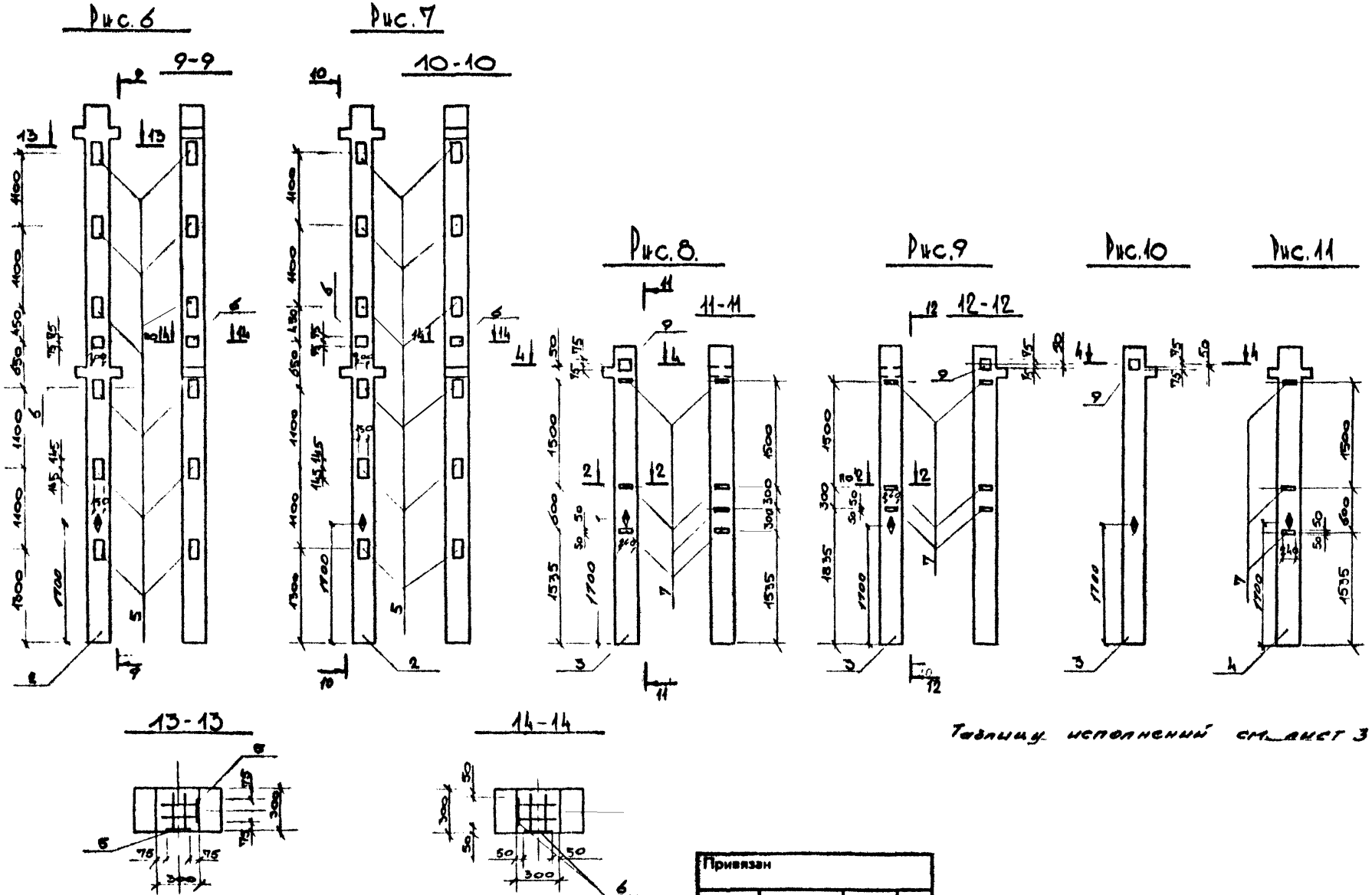

Таблицу исполнений см. лист 3

Инв. № подл.	Подпись и дата	Взам. инв. №

Привязан

Инв. №

416-1-203.87 КЖИ-2К03.33-2.1-а Сб

Лист 2

Формат А3

Альбом II

Рис.12

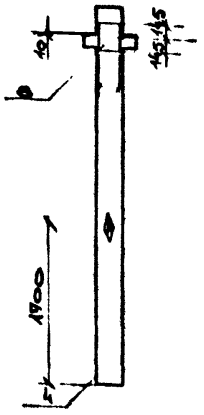

Ведомость расхода стали на дополнительные закладные изделия, кг

Марка элемента	Изделия закладные										Всего	Общий расход
	Арматура класса А-III ГОСТ 5781-82					Прокат марки Ст3кп2 / Ст3пс6-1 ГОСТ 19903-74						
	d8	d12	d16	d22	Итого	t=6	t=8	t=12	t=16	Итого		
2КО3.33-2.1-а	3,6	1,4		10,2	15,2	10,2			59,1	69,3	84,5	84,5
2КО3.33-2.1-б	3,2	2,1			5,3	9,0	5,6			14,6	19,9	19,9
2КО3.33-2.1-в		2,2		15,3	17,5				88,7	88,7	106,2	106,2
2КД3.33-1.2-а	1,6	3,5		10,2	15,3	4,5	5,6		59,1	69,2	84,5	84,5
2КД3.33-1.2-б	2,0	1,6	29,4		24,0	5,7		27,4		33,1	57,1	57,1
2КД3.33-1.2-в		7,2	36,7		43,9			54,9		54,9	98,8	98,8
2КД3.33-1.2-г		3,1	40,8		43,9			54,9		54,9	98,8	98,8
1КО3.33-а	2,8	1,0			3,8	7,9	2,8			10,7	14,5	14,5
1КО3.33-б	2,4	1,0			3,4	6,8	2,8			9,6	13,0	13,0
1КО3.33-в		1,0			1,0		2,8			3,8	3,8	3,8
1КД3.33-а	1,2				1,2	3,4				3,4	4,6	4,6
1КД3.33-б		0,7		5,1	5,8				29,6	29,6	35,4	35,4

Обозначение	Марка	Рис.
- КЖИ-2КО3.33-2.1-а	2КО3.33-2.1-а	1
-01	2КО3.33-2.1-б	2
-02	2КО3.33-2.1-в	3
-03	2КД3.33-1.2-а	4
-04	2КД3.33-1.2-б	5
-05	2КД3.33-1.2-в	6
-06	2КД3.33-1.2-г	7
-07	1КО3.33-а	8
-08	1КО3.33-б	9
-09	1КО3.33-в	10
-10	1КД3.33-а	11
-11	1КД3.33-б	12

1. Маркировочный знак ◊ нанести несмываемой краской
2. Покрытие закладных изделий – 1 слой грунтовки ГФ-021 ГОСТ 25129-82

Взам. инв. №
Подпись и дата
Инв. № подл.

Привязан

Инв. №

116-1-283.87 КЖИ-2КО3.33-2.1-а СБ

Лист 3

Формат А3

Альбом I

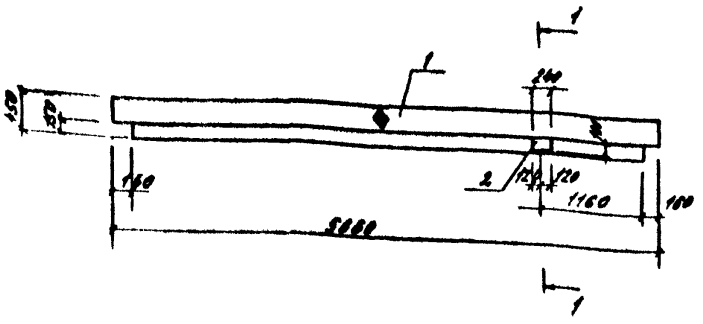

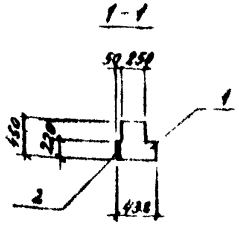

Формат	Зона	Поз.	Обозначение	Наименование	Кол.	Примечание
				Сборочные единицы		
А3		1	1.020-1/83 вып. 3-1	Ригель РОП 4.57-30	1	
Б4		2	1.020-1/83 вып. 0-1	Изделие закладное МН33	1	

Ведомость расхода стали на дополнительные закладные изделия, кг

Марка элемента	Изделия закладные						Всего
	Арматура класса			Прокат марки			
	А-III			ВСт3кп2			
	ГОСТ 5781-82			ГОСТ 19903-74			
	dв		Итого	t=6		Итого	
РОП 4.57-30-а	0,4		0,4	1,13		1,13	1,53

1. Разбивка поз. 2 - по данному чертежу, остальное - по серии 1.020-1/83 вып. 3-1
2. Покрытие - 1 слой грунтовки ГФ-021 ГОСТ 25129-82.
3. Маркировочный знак ⊕ нанести несмываемой краской

Нач. отд.	Вислогузов		
Н. конт.	Трейбач		
Гл. конст.	Ольшко		
Гл. спец.	Янковский		
Рук. гр.	Вялова		
Инж.	Шмарина		

Привязан

Инв. №

416-1-203.87 КЖИ-РОП 4.57-30-а

Ригель РОП 4.57-30-а

Стадия	Масса	Масштаб
Р		

Лист | Листов 1

Гипронисельхоз

Формат А3

Инв. № подл. | Подпись и дата | Взам. инв. №

Альбом II

Рис 1

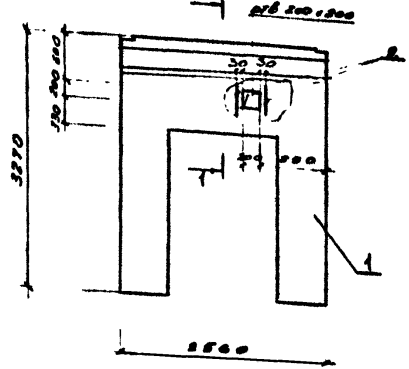

1-1

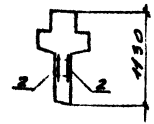

Формат	Зона	Поз.	Обозначение	Наименование	Кол. на исп. -	Кол. на исп. 01	Примечание
				Сборочные единицы			
А3		1	1.020-1/83, вып. 4-1	Диафрагма жесткости 2ДП26.33	1		
А3			1.020-1/83, вып. 4-1	2ДП30.33		1	
				Детали			
Б4		2		ф10 А III ГОСТ 5781-82, l=300	4	8	0,19 кг

Рис 2

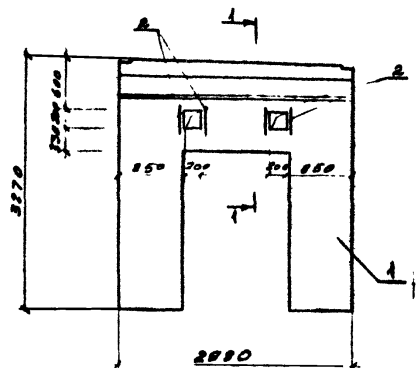

Армирование отверстий – по данному, чертежу, остальное – по серии 1.020-1/83, вып. 4-1

Ведомость расхода стали на дополнительные арматурные изделия, кг

Марка элемента	Арматурные изделия. Арматура класса А-III ГОСТ 5781-82 d10	Итого	Общий расход
2ДП 26.33-а	0,76	0,76	0,76
2ДП 30.33-а	1,52	1,52	1,52

Обозначение	Марка	Рис
КЖИ-2ДП 26.33-а	2ДП 26.33-а	1
-01	2ДП 30.33-а	2

Привязан

Инв. №

Нач. отд.	Выкладчик		
Н. конт.	Трейбач		
Гл. конст.	Сосюка		10.86
Гл. спец.	Янковский		
Рук. гр.	Волова		
Инжен.	Коршунова		

416-1-203.87

-КЖИ-2ДП 26.33-а

Диафрагма жесткости 2ДП 26.33-а 2ДП 30.33-а

Стадия	Масса	Масштаб
Р		

Лист | Листов 1

ГИПРОНИСЕЛЬХОЗ

Инв. № подл. | Подпись и дата | Взам. инв. №

Формат А3

Альбом V

Формат	Зона	Поз	Обозначение	Наименование	Кол. на исполнение КЖШ-ПРС 56.15-...АIIIт							Примечание
					-	01	02	03	04	05	06	
				Документация								
А3			КЖШ-ПРС 56.15-..., АIIIт-ОВ	Сборочный чертеж								
				Сборочные единицы								
А3		1	1.041.1-2, вып. 6	Плита ПРС 56.15-... АIIIт	1	1	1	1	1	1	1	
				Детали								
Бч		2		⌀5 Вр I ГОСТ 6727-80, l=1450	4	4	4	4	6	4	4	0,20 кг
Бч		3		l=2020					4			0,28 кг
Бч		4		l=1000						4		0,14 кг
Бч		5		l=850							4	0,12 кг
Бч		6		l=1200	4							0,17 кг
Бч		7		l=300	4							0,04 кг
Бч		8		l=900		4	3	4				0,13 кг
Бч		9		l=250		4	4	4				0,04 кг

Инв. № подл. | Подпись и дата | Взам. инв. №

Привязан

Инв. №

Нач. отд.	Гомзяков		
Н. контр.	Трейбач		
Гл. констр.	Ларшко		
Гл. спец.	Никовецкий		
Рук. гр.	Бялова		
Инженер	Корчунова		

416-1-203.87 КЖШ-ПРС 56.15-... АIIIт-О

Плита перекрытия ПРС

Стадия	Лист	Листов
Р		7

Гипронисельхоз

Формат А3

Альбом II

Рис 1

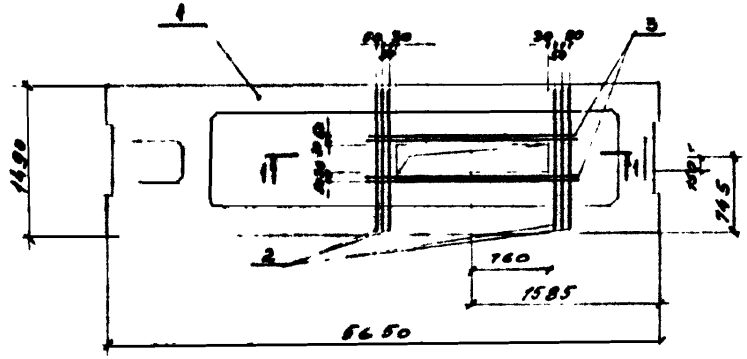

1-1

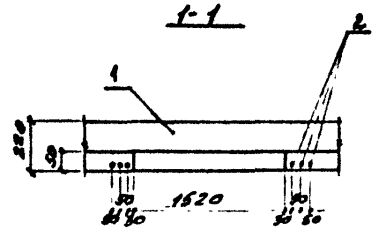

Обозначение	Марка	Рис	Размеры мм a	Размеры мм l
КМИ-ПРС 56.15-...АIVТ-а	ПРС 56.15-...АIVТ-а	4	700	—
-01	ПРС 56.15-...АIVТ-б	6	400	1500
-02	ПРС 56.15-...АIVТ-в	5	400	—
-03	ПРС 56.15-...АIVТ-г	6	400	2650
-04	ПРС 56.15-...АIVТ-д	1	—	—
-05	ПРС 56.15-...АIVТ-е	2	500	—
-06	ПРС 56.15-...АIVТ-ж	3	350	—

Рис 2

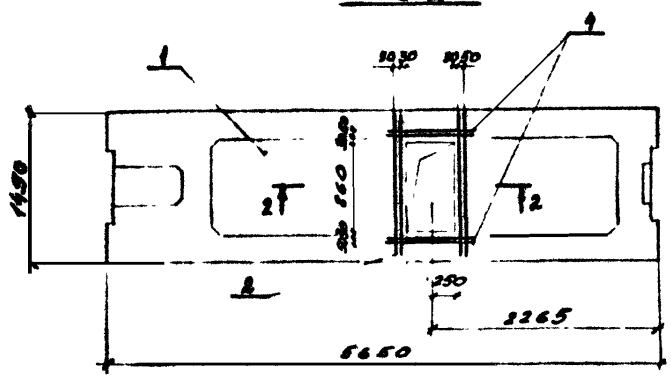

2-2

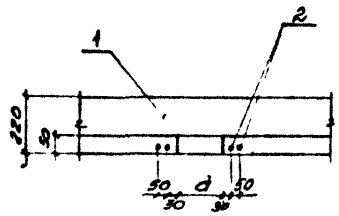

1. Армирование отверстий - по данному чертежу, остальное - по серии 1.041.1-2, вып. 6.
2. При привязке проекта к конкретным условиям марки плит перекрытия записывать полностью в соответствии со спецификацией на листе КМ-11

Рис 3

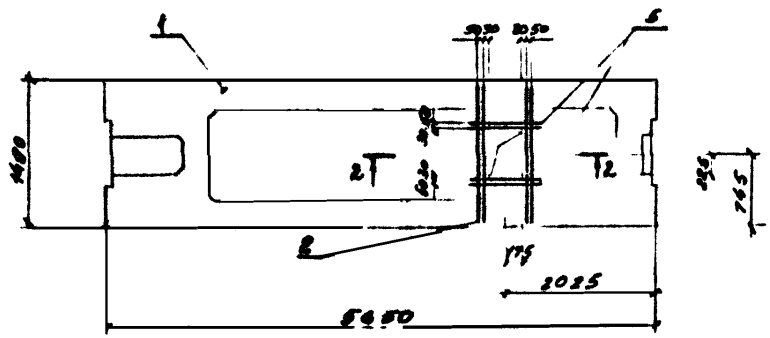

Привязан

Инв. №

Нач. отд.	Воскресенский		
Н. контр.	Трейбах		
Гл. конст.	Олешко		10.84
Гл. спец.	Янковский		
Рук. гр.	Валова		
Инжен.	Коршунова		

416-1-203.87 КМИ-ПРС 56.15-...АIVТ-а,б

Плита перекрытия ПРС Сборочный чертеж

Стадия	Масса	Масштаб
Р		

Лист 1 Листов 2

ГАПРОНАСЕЛЬХОЗ

Формат А3

Инв. № подл. | Подпись и дата | Взам. инв. №

Альбом V

Рис 4

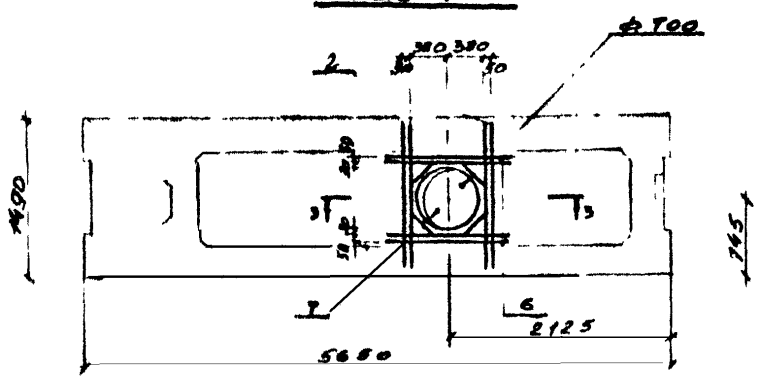

Рис 5

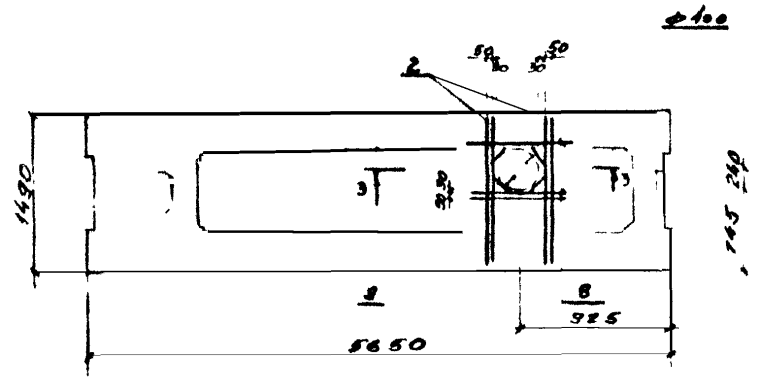

Рис 6

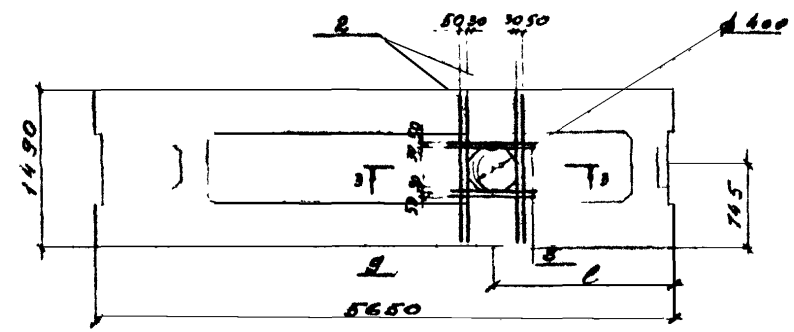

3-3

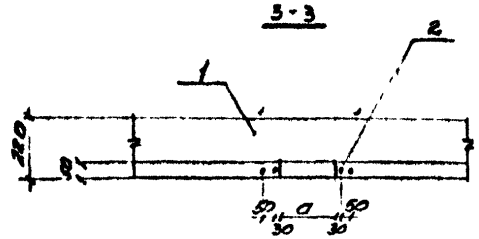

Ведомость расхода стали на дополнительные арматурные изделия, кг

Марка элемента	Арматурные изделия		Общий расход
	Арматура класса Вр-I ГОСТ 6727-80		
	d 5	Итого	
ПРС 56.15-...АIIIт-а	1.65	1.65	1.65
ПРС 56 15-...АIIIт-б	1.46	1.46	1.46
ПРС 56 15-...АIIIт-в	1.33	1.33	1.33
ПРС 56 15-...АIIIт-г	1.46	1.46	1.46
ПРС 56 15-...АIIIт-д	2.32	2.32	2.32
ПРС 56 15-...АIIIт-е	1.36	1.36	1.36
ПРС 56 15-...АIIIт-ж	1.28	1.28	1.28

Привязан

Инв. №

Взам. инв. №

Подпись и дата

Инв. № подл.

Альбом I

Формат	Зона	Поз	Обозначение	Наименование	Количество на исполнение КЖИ-ПС60.15... Л-а (П)																					Примечание
					–	01	02	03	04	05	06	07	08	09	10	11	12	13	14	15	16	17	18	19	20		
				Документация																						
А3			– КЖИ-ПС60.15... Л-а(П)СБ	Сборочный чертеж																						
			1.030.1-1.1-1 ОДТО	Техническое описание																						
				Сборочные единицы																						
А3		1	1.030.1-1 Вып. 1-1 часть I...III	Панель ПС60.15... Л	1	1	1	1						1												
А3			1.030.1-1 Вып. 1-1 часть I...III	ПС60.18... Л					1																	
А3			1.030.1-1 Вып. 1-1 часть I...III	ПС60.12... Л						1	1															
А3			1.030.1-1 Вып. 1-1 часть I...III	ПС60.9... Л								1														
А3			1.030.1-1 Вып. 1-1 часть I...III	ПС60.6... Л									1													
А3			1.030.1-1 Вып. 1-1 часть I...III	ПС30.15... Л											1			1								
А3			1.030.1-1 Вып. 1-1 часть I...III	ПС30.18... Л												1										
А3			1.030.1-1 Вып. 1-1 часть I...III	ПС30.12... Л													1									
А3			1.030.1-1 Вып. 1-1 часть I...III	ПС30.9... Л															1							
А3			1.030.1-1 Вып. 1-1 часть I...III	2ПС12.21... Л																1						
А3			1.030.1-1 Вып. 1-1 часть I...III	2ПС12.18...-Л																	1					
А3			1.030.1-1 Вып. 1-1 часть I...III	2ПС12.15...-Л																		1				
А3			1.030.1-1 Вып. 1-1 часть I...III	2ПС6.21...-Л																			1			
А3			1.030.1-1 Вып. 1-1 часть I...III	2ПС6.18...-Л																				1		
А3			1.030.1-1 Вып. 1-1 часть I...III	2ПС6.15...-Л																					1	
А3		2	1.030.1-1 Вып. 1-3	Изделие закладное М1	2	2	2	2	2	2	2	2	2	2	2	2	2	2	2	2	2	2	2	2	2	
А3		3	1.030.1-1 Вып. 1-3	М9	6	8	8	11	3	6	7	7	4					4	2							
А3		4	1.030.1-1 Вып. 1-3	М5	2	2												2								
А3		5	1.030.1-1 Вып. 1-3	М10																4	4	4	4	4	4	
А3		8	1.030.1-1 Вып. 0-1	Брус деревянный поз 7	4	7	8	8	2		6	6	4					4	2							

Инв. № подл. | Подпись и дата | Взам. инв. №

Привязан

Инв. №

Нач. отд.	Вислогузов		
Н. контр.	Трейбач		
Гл. констр.	Олешко		10.80
Гл. спец.	Янковский		
Рук. гр.	Вялова		
Ст. инж.	Корнунова		

416-1-203.87 КЖИ-ПС60.15... Л-а(П)

Панель стеновая ПС,2ПС,3ПС

Стадия	Лист	Листов
Р	1	2

ГИПРОНИСЕЛЬХОЗ

Формат А3

Альбом I

Формат	Зона	Поз	Обозначение	Наименование	Количество на исполнение КШИ-ПС60.15...А-а(П)- 21	22	23	24	25	26	27	28	29	30	31	32	33	34	35	36	Примечание
				Документация																	
А3			-КШИ-ПС60.15...А-а(П)ВС	Сборочный чертеж																	
			1.030.1-1.-1 ООТО	Техническое описание																	
				Сборочные единицы																	
А3		1	1.030.1-1 Вып.1-1 часть I... I	2ПС6 12...-Л	1																
А3			1.030.1-1 Вып.1-1 часть I... II	2ПС15.18...-Л		1															
А3			1.030.1-1 Вып.1-1 часть I... III	2ПС12.12...-Л			1														
А3			1.030.1-1 Вып.1-1 часть I... IV	2ПС3 12...-Л				1													
А3			1.030.1-1 Вып.1-1 часть I... V	2ПС12.15...-Л					1												
А3			1.030.1-1 Вып.1-1 часть I... VI	2ПС3 15...-Л						1											
А3			1.030.1-1 Вып.1-1 часть I... VII	2ПС3.18...-Л							1										
А3			1.030.1-1 Вып.1-1 часть I... VIII	2ПС15.12...-Л								1									
А3			1.030.1-1 Вып.1-1 часть I... IX	2ПС6.15...-Л									1								
А3			1.030.1-1 Вып.1-1 часть I... X	3ПС...150...-Л										1			1				
А3			1.030.1-1 Вып.1-1 часть I... XI	3ПС...210...-Л											1						
А3			1.030.1-1 Вып.1-1 часть I XII	3ПС..180...-Л												1					
А3			1.030.1-1 Вып.1-1 часть I XIII	3ПС...120...-Л														1			
А3			1.030.1-1 Вып.1-1 часть I XIV	3ПС...90...-Л															1		
А3			1.030.1-1 Вып.1-1 часть I XV	3ПС...60...Л																1	
А3		2	1.030.1-1 Вып.1-3	Изделие закладное М1	2						1	1	1								
А3		3	1.030.1-1 Вып.1-3	М9								2									
А3		5	1.030.1-1 Вып.1-3	М10	4	4	4	4	4	4	2	2	2								
А3		6	1.030.1-1 Вып.1-3	М18										2	2	2	2	2	2	2	
А3		7	1.030.1-1 Вып.1-3	М19										2							

1. При привязке проекта к конкретным условиям марки стеновых панелей записывать полностью в соответствии со спецификацией на листе см-13 альбом I
2. Панели, замаркированные с индексом (а) и (П), выполнить с отделкой по серии 1.030.1-1 Вып 0-0 тала 11 соответственно п 6 и п 7
3. Покрытия закладных изделий стеновых панелей - Гор 46О ГОСТ 9.031-86

Привязан

Инв. №

411-1-203.87 КШИ-ПС60.15...А-а(П)

Лист 2

Формат А3

Инв. № подл. | Подпись и дата | Взам. инв. №

Альбом II

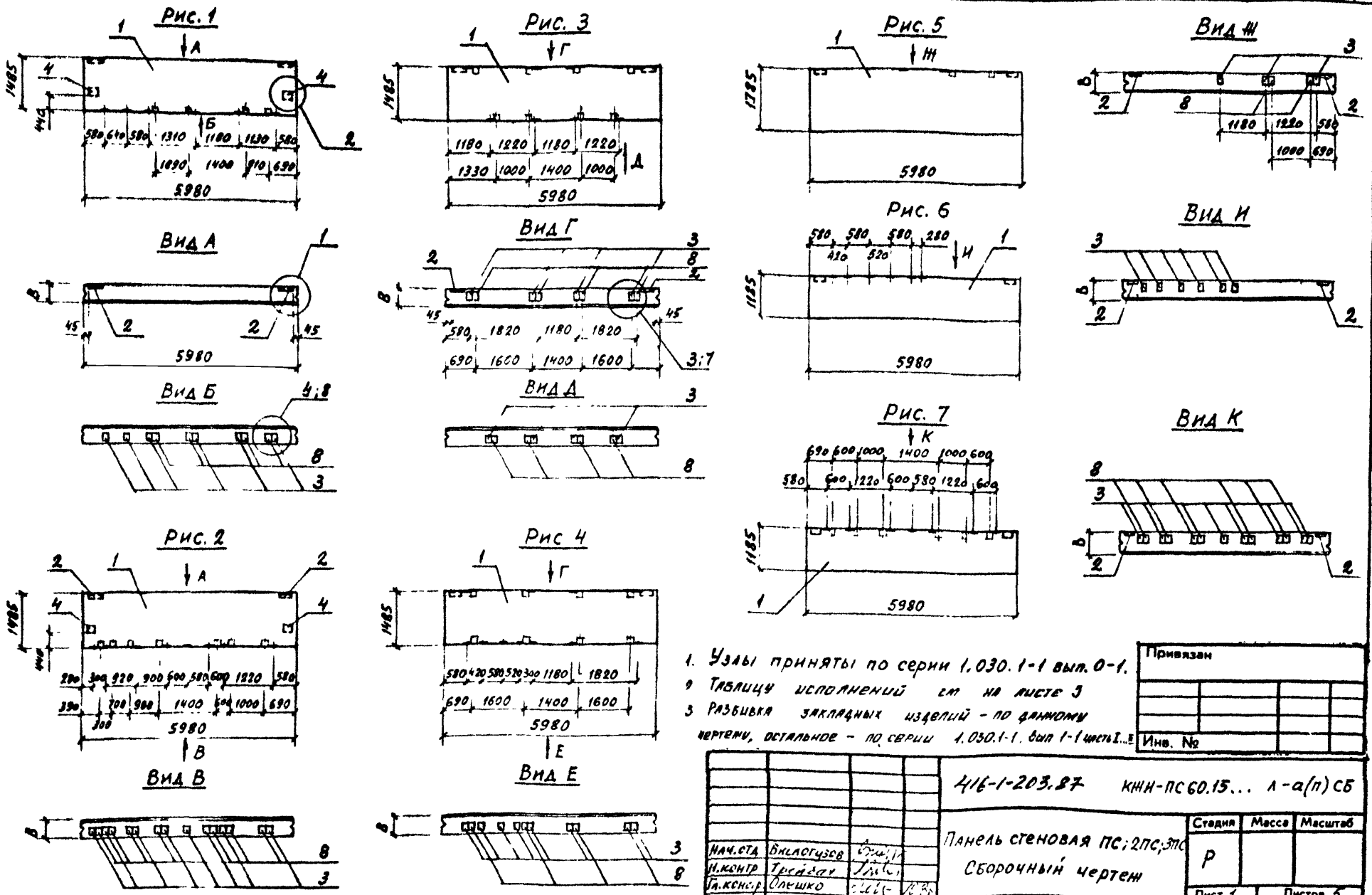

1. Узлы приняты по серии 1.030.1-1 вып. 0-1.
2. Таблицу исполнений см на листе 3
3. Разбивка закладных изделий - по данному чертежу, остальное - по серии 1.030.1-1. вып 1-1 часть I...II

Нач.отд	Вислогузов		
Н.контр	Трейдау		
Гл.конс.р	Олешко		
Гл спец	Янковский		
Рук гр	Вялова		
Ст. инж	Никуличева		

416-1-203.87 КЖИ-ПС60.15... л-а(п) СБ

Панель стеновая ПС; 2ПС; 3ПС
Сборочный чертеж

Стадия	Масса	Масштаб
Р		

Лист 1 Листов 5

ГИПРОНИСЕЛЬХОЗ

Формат А3

Инв № подл. | Подпись и дата | Взам. инв. №

Привязан

Инв. №

Альбом II

Рис. 8

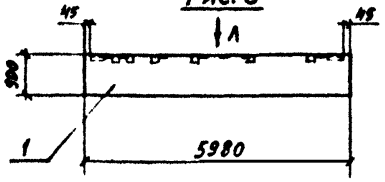

Вид Л

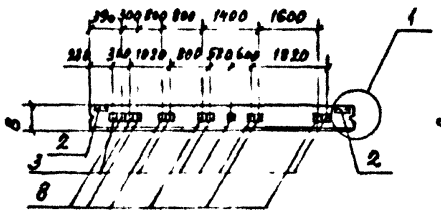

Рис. 9

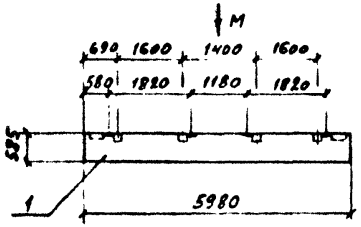

Вид М

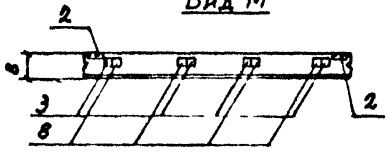

Рис. 10

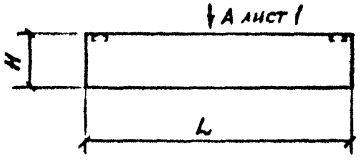

Рис. 11

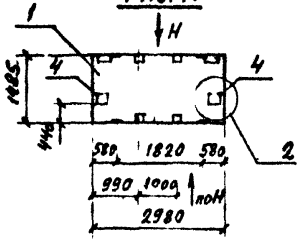

Рис. 12

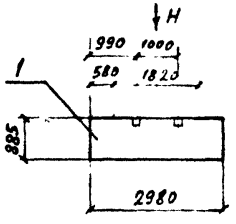

Рис. 13

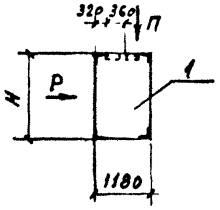

Вид П

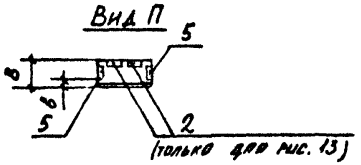

Вид Н

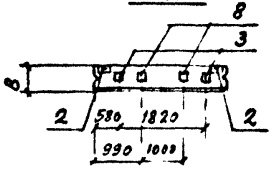

Вид Р

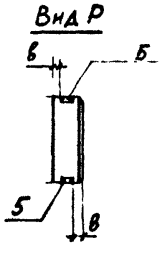

Рис. 14

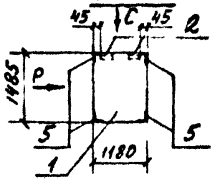

Рис. 15

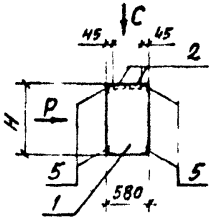

Вид С

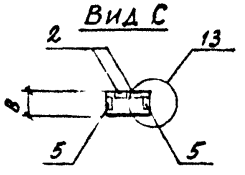

Рис. 16

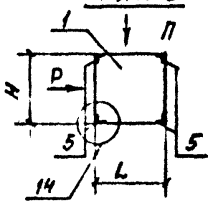

Рис. 17

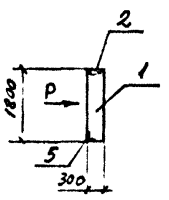

Рис. 18

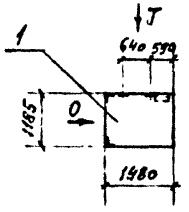

Вид Т

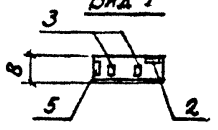

Рис. 19

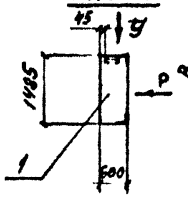

Вид У



Рис. 20

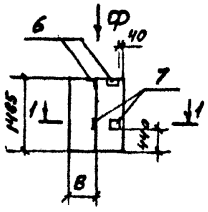

Рис. 21

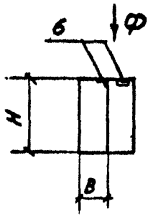

1 - 1

Вид Ф

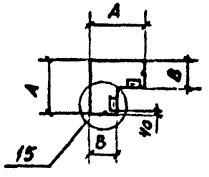

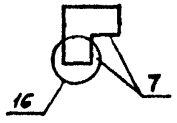

Привязан

Инв. №

416-1-203.87 - КНИ-ПС60.15 ... л-а(п)СБ

Лист 2

Формат А3

Инв. № подл. | Подпись и дата | Взам. инв. №

Альбом II

Обозначение	Марка	Рис.	Размеры, мм											Примечание
			L	H	B			A			Б			
					t_e=-20°C	t_e=-30°C	t_e=-40°C	t_e=-20°C	t_e=-30°C	t_e=-40°C	t_e=-20°C	t_e=-30°C	t_e=-40°C	
КЖИ - ПС60.15 ... Л-а(п)	ПС60.15 ... Л-а(п)	1						—	—	—	—	—	—	
-01	ПС60.15 ... Л-б(п)	2		1500				—	—	—	—	—	—	
-02	ПС60.15 ... Л-в(п)	3						—	—	—	—	—	—	
-03	ПС60.15 ... Л-д(п)	4						—	—	—	—	—	—	
-04	ПС60.18 ... Л-а(Д)	5		1800				—	—	—	—	—	—	
-05	ПС60.12 ... Л-а(п)	6	6000	1200				—	—	—	—	—	—	
-06	ПС60.12 ... Л-б(п)	7		1200				—	—	—	—	—	—	
-07	ПС60.9 ... Л-а(п)	8		900				—	—	—	—	—	—	
-08	ПС60.6 ... Л-а(п)	9		600				—	—	—	—	—	—	
-09	ПС60.15 ... Л-г(Д)	10		1500				—	—	—	—	—	—	
-10	ПС30.15 ... Л-б(Д)	10		1500				—	—	—	—	—	—	
-11	ПС30.18 ... Л-а(Д)	10		1800				—	—	—	—	—	—	
-12	ПС30.12 ... Л-а(п)	10	3000	1200	250	300	350	—	—	—	—	—	—	
-13	ПС30.15 ... Л-а(п)	11		1500				—	—	—	—	—	—	
-14	ПС30.9 ... Л-а(п)	12		900				—	—	—	—	—	—	
-15	2ПС12.21 ... -Л-а(Д)	13		2100				—	—	—				
-16	2ПС12.18 ... -Л-а(Д)	13	1200	1800				—	—	—				
-17	2ПС12.15 ... -Л-а(Д)	14		1500				—	—	—				
-18	2ПС6.21 ... -Л-а(Д)	15		2100				—	—	—				
-19	2ПС6.18 ... -Л-а(Д)	15	600	1800				—	—	—	75	100	125	
-20	2ПС6.15 ... -Л-а(Д)	15		1500				—	—	—				
-21	2ПС6.12 ... -Л-а(п)	15		1200				—	—	—				
-22	2ПС15.18 ... -Л-а(Д)	16	1500	1800				—	—	—				
-23	2ПС12.12 ... -Л-а(п)	16	1200	1200				—	—	—				
-24	2ПС3.12 ... -Л-а(п)	16	300	1200				—	—	—				

Инв. № подл. | Подпись и дата | Взам. инв. №

Привязан

Инв. №

Формат -А3

Альбом II

Обозначение	Марка	Рис	Размеры, мм											Примечание
			L	H	B			A			B			
					t_e=-20°C	t_e=-30°C	t_e=-40°C	t_e=-20°C	t_e=-30°C	t_e=-40°C	t_e=-20°C	t_e=-30°C	t_e=-40°C	
-25	2ПС 12.15... -Л-Б(п)	16	1200	1500				—	—	—				
-26	2ПС 3.15... -Л-а(Д)	16	300	1500				—	—	—				
-27	2ПС 3.18... -Л-а(Д)	17	300	1800				—	—	—	75	100	125	
-28	2ПС 15.12... -Л-а(п)	18	1500	1200				—	—	—				
-29	2ПС 6.15... -Л-Б(п)	19	600	1500				—	—	—				
-30	3ПС...150...-Л-а(п)	20	—	1500							—	—	—	
-31	3ПС...210...-Л-а(Д)	21	—	2100	250	300	350				—	—	—	
-32	3ПС...180 -Л-а(Д)	21	—	1800							—	—	—	
-33	3ПС...150...-Л-Б(Д)	21	—	1500				410	460	510	—	—	—	
-34	3ПС...120...-Л-а(п)	21	—	1200							—	—	—	
-35	3ПС...90...-Л-а(п)	21	—	900							—	—	—	
-36	3ПС...60...-Л-а(п)	21	—	600							—	—	—	

Инв. № подл. | Подпись и дата | Взам. инв. №

Привязан

Инв. №

416-1-203.87 ХЖИ-ПСБ0.15...Л-а(п)СБ

Лист 4

Формат А3

Альбом I

Ведомость расхода стали на дополнительные закладные изделия, кг

Марка элемента	Изделия закладные: Арматура класса A-III ГОСТ 5781-82 ⌀8	⌀10	Прокат марки ВСт3 пс 6 ГОСТ 19903-74 t·6	t·8	t·10	t·12	ВСт3 кп2 ГОСТ 8509-86 (63×63×5)	Общий расход
ПС60.15...А-а(п)		2,16	1,52	6,0	6,32	7,58		15,64
ПС60.15...А-б(п)		4,44	1,52	8,0	6,32	7,58		29,92
ПС60.15...А-в(п)		3,56		8,0				14,54
ПС60.15...А-д(п)		4,70		11,0				18,68
ПС60.18...А-а(4)		1,66		3,0				7,64
ПС60.12...А-а(п)		2,80		6,0				11,78
ПС60.12...А-б(п)		3,18		7,0				13,16
ПС60.9...А-а(п)		3,18		7,0				13,16
ПС60.6...А-а(п)		2,04	0,92	4,0			2,06	9,02
ПС60.15...А-г(4)								
ПС30.15...А-б(4)								3,50
ПС30.18...А-а(4)		0,92						
ПС30.12...А-а(п)								
ПС30.15...А-а(п)		2,92		4,0	6,32	7,58		23,8
ПС30.9...А-а(п)		1,28		2,0				6,26
2ПС12.21...-А-IV(4)								
2ПС12.18...-А-а(4)								
2ПС12.15...-А-а(4)		2,28					5,06	8,26
2ПС6.21...-А-а(4)								
2ПС6.18...-А-а(4)								
2ПС6.15...-А-а(4)								

Марка элемента	Изделия закладные: Арматура класса A-III ГОСТ 5781-82 ⌀8	⌀10	Прокат марки ВСт3 пс 6 ГОСТ 19903-74 t·6	t·8	t·10	t·12	ВСт3 кп2 ГОСТ 8509-86 (63×63×5)	Общий расход
2ПС6.12...-А-б(п)		2,28	0,92				5,06	8,26
2ПС15.18...-А-а(4)								
2ПС12.12...-А-а(п)								
2ПС3.12...-А-а(п)		1,76					3,00	4,76
2ПС12.15...-А-б(п)								
2ПС3.15...-А-а(4)								
2ПС3.18...-А-а(4)		1,14	0,56					4,23
2ПС15.12...-А-а(п)		1,90	0,56	2,0			2,53	6,99
2ПС6.15...-А-б(п)		1,14	0,56					4,23
3ПС...150...-А-а(п)	0,36		1,80	2,52				6,46
3ПС...210...-А-а(4)								
3ПС...180...-А-а(4)								
3ПС...150...-А-б(4)								
3ПС...120...-А-а(п)		0,4	1,12				1,38	2,90
3ПС...90...-А-а(п)								
3ПС...60...-А-а(п)								

Привязан

Инв. №

Инв. № подл. | Подпись и дата | Взам. инв. №

416-1-203.87 КЖИ-ПС60.15...А-а(п)/16

Лист 5

Формат А3

Альбом II

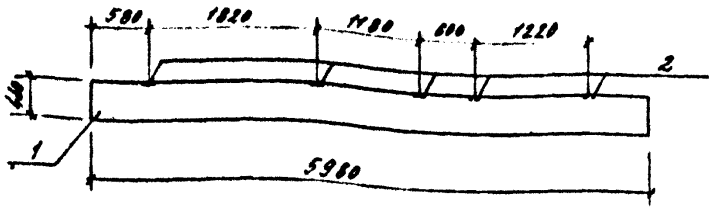

Рис. 1

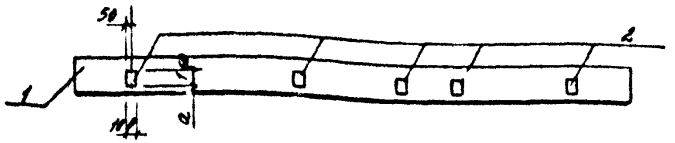

Формат	Зона	Поз.	Обозначение	Наименование	Кол. на испол. –	Кол. на испол. 01		Примечание
				Сборочные единицы				
				Балка цокольная				
А3		1	1.030.1-1 вып.1-1 г.III	БЦ 60.5.2,5-Л	1			
А3			1.030.1-1 вып.1-1 г.III	БЦ 60.5.3,5-Л		1		
А3		2	1.030.1-1 вып 1-3	Изделие закладное М9	5	5		

Обозначение	Марка	a, мм te=-20°C	te=-30°C	te=-40°C
КЖИ-БЦ 60.5.2,5-Л-а(п)	БЦ 60.5.2,5-Л-а(п)	85	35	-
-01	БЦ 60.5.3,5-Л-а(п)	-	-	85

1. Разбивка поз. 2 - по данному чертежу, остальное - по серии 1.030.1-1 вып. 1-1 часть III.
2. Покрытие закладных изделий - 1 слой грунтовки ГФ-021 ГОСТ 25129-82

Ведомость расхода стали на дополнительные закладные изделия, кг

Марка элемента	Изделия закладные: Арматура класса А-III ГОСТ 5781-82 Ф10		Итого	Прокат марки ВСт3кп2 ГОСТ 19903-74 t=8		Итого	Всего	Общий расход
БЦ 60.5.2,5-Л-а(п)	1,90		1,90	5,0		5,0	6,9	6,9
БЦ 60.5.3,5-Л-а(п)	1,90		1,90	5,0		5,0	6,9	6,9

Взам. инв. №

Подпись и дата

Инв. № подл.

Привязан

Инв. №

Нач. отд.	Вислогузов		
Н. контр.	Трейбач		
Гл. констр.	Олешко		21.88
Гл. спец.	Янковский		
Рук. гр.	Вялова		
Инжен.	Самарина		

416-1-203.87 КЖИ-БЦ 60.5.2,5-Л-а(п)

Балка цокольная БЦ 60.5.2,5-Л-а(п) БЦ 60.5.3,5-Л-а(п)

Стадия	Масса	Листов
Р		1

Гипронисель 103

Формат А3

Альбом I

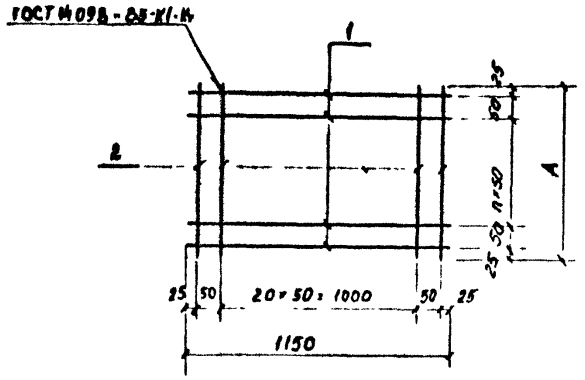

Формат	Зона	Поз.	Обозначение	Наименование	Кол. на исп. –	Кол. на исп. 01	Приме-чание
				Документация			
А3			КНН - ТТ	Технические требования			
				Детали			
Бч		1	-С1.001	⌀ 5 Вр I ГОСТ 6727-80, l = 750	23		0,10 кг
Бч		2	-01	l = 1050		23	0,15 кг
Бч			-02	l = 1150	13	21	0,16 кг

Обозначение	Марка	A, мм	Масса, кг
КНН - С1.000	С1	750	4,7
-01	С2	1050	6,8

Инв. № подл. | Подпись и дата | Взам. инв. №

Привязан

Инв. №

Нач. отд.	Голизюкова		07.87
Н. контр.	Трейбач		
Гл. конст.	Шешко		
Гл. спец.	Янковская		
Рук. гр.	Вялова		
Ст. инж.	Лабузова		

416-1-203.87 КНН - С1.000

Сетка С1, С2

Стадия	Масса	Масштаб
Р	см. таблицы	
Лист	Листов 1	

ГИПРОНИСЕЛЬХОЗ

Формат А3

Альбом V

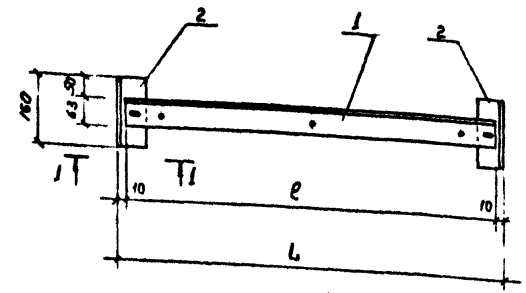

Поз. 1

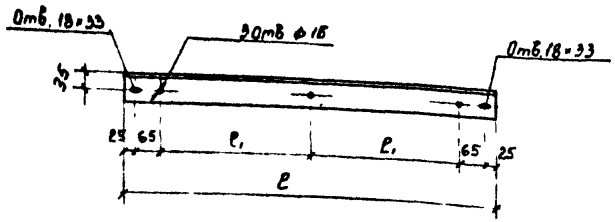

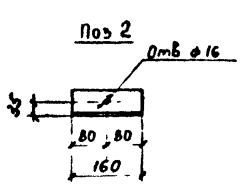

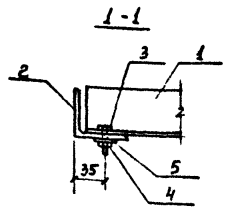

Формат	Зона	Поз	Обозначение	Наименование	Кол на изд —	Кол на изд 01	Примечание
				Документация			
А3			КНИ– ТТ	Технические требования	X	X	
				Детали			
				Уголок Б-63×63×5 ГОСТ 8509-86 / ВСт3кп2 ГОСТ 535-79			
БЧ		1	– МС1.001	ℓ = 1810	1		8,7 кг
			-01	ℓ = 1780		1	8,5 кг
				Уголок Б-63×63×5 ГОСТ 8509-86 / ВСт3кп2 ГОСТ 535-79			
БЧ		2	-002	ℓ = 160	2	2	0,8 кг
				Стандартные изделия			
		3		Болт М12.30.58 ГОСТ 7798-70	2	2	
		4		Гайка М12.5 ГОСТ 5915-70	2	2	
		5		Шайба 12.5 ГОСТ 11371-78	2	2	

Покрытие - 1 слой грунтовки ФФ-021 ГОСТ 25129-82

Обозначение	Марка	Размеры, мм L	l	ℓ_1	Масса, кг
КНИ – МС1.000	МС1	1830	1810	815	10,3
-01	МС2	1800	1780	800	10,1

Привязан

Инв. №

Инв. № подл. | Подпись и дата | Взам. инв. №

Нач. отд.	Вислогузов		
Н. контр.	Трейман		
Гл. констр.	Олешко		11.86
Гл. спец.	Янковский		
Рук. гр.	Вялова		
Ст. техн.	Синева		

416-1-203.87 КНИ-МС1.000

Изделие соединительное МС1, МС2

Стадия	Масса	Масштаб
Р	см. таблицу	Б/М
Лист	Листов 1	

ГИПРОНИСЕЛЬХОЗ

Формат А3

Поз 1

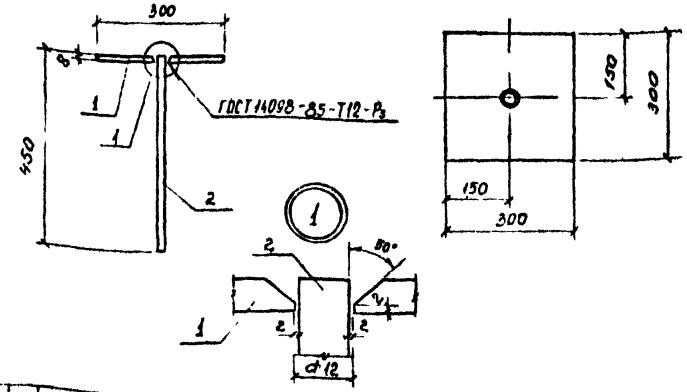

Формат	Зона	Поз	Обозначение	Наименование	Кол	Примечание
				Документация		
А3			КЖИ-ТТ	Технические требования		
				Детали		
Б4		1	-МС4.001	Лист $\frac{Б\text{-}8\times300\times300\ ГОСТ\ 19903\text{-}74}{ВСт3кп2\ ГОСТ\ 14637\text{-}79}$	1	7,07
Б4		2	-002	ф10АI ГОСТ 5781-82, ℓ = 450	1	0,28кг

Привязан

Инв. №

Покрытие - 1 слой грунтовки ГФ-021 ГОСТ 25129-82

					Стадия	Масса	Масштаб
Нач. отд	Высогузов		416-1-203.87 КЖИ-МС4.000				
Н. контр	Трейман		Изделие соединительное МС4		Р	7,35	
Гл. констр	Олешко				Лист	Листов 1	
Гл. спец	Янковский				ГИПРОНИСЕЛЬХОЗ		
Рук. гр	Вялова						
Констр	Сычева						

Инв. № подл. | Подпись и дата | Взам. инв. №

Формат А4

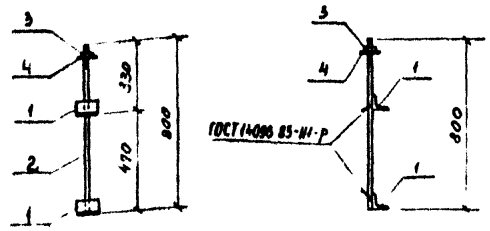

Формат	Зона	Поз	Обозначение	Наименование	Кол	Примечание
				Документация		
А3			КЖИ-ТТ	Технические требования		
				Детали		
Б4		1	-МС3.001	Уголок $\frac{Б\text{-}63\times63\times5\ ГОСТ\ 8509\text{-}86}{ВСт3кп2\ ГОСТ\ 535\text{-}79}$ ℓ=100	2	0,5кг
Б4		2	-002	Шпилька $\frac{М12.10\ ГОСТ\ 22042\text{-}76}{ВСт3кп2\ ГОСТ\ 535\text{-}79}$, ℓ=870	1	0,7кг
				Стандартные изделия		
		3		Гайка М12.5 ГОСТ 5915-70	1	
		4		Шайба 12 ГОСТ 11371-78	1	

Привязан

Инв. №

Покрытие - 1 слой грунтовки ГФ-021 ГОСТ 25129-82

					Стадия	Масса	Масштаб
Нач. отд	Высогузов		КЖИ-МС3.000				
Н. контр	Трейман		Изделие соединительное МС3		Р	1,7	1:20
Гл. констр	Олешко				Лист	Листов 1	
Гл. спец	Янковский				ГИПРОНИСЕЛЬХОЗ		
Рук. гр	Вялова						
Констр	Сычева						

Инв. № подл. | Подпись и дата | Взам. инв. №

Альбом II

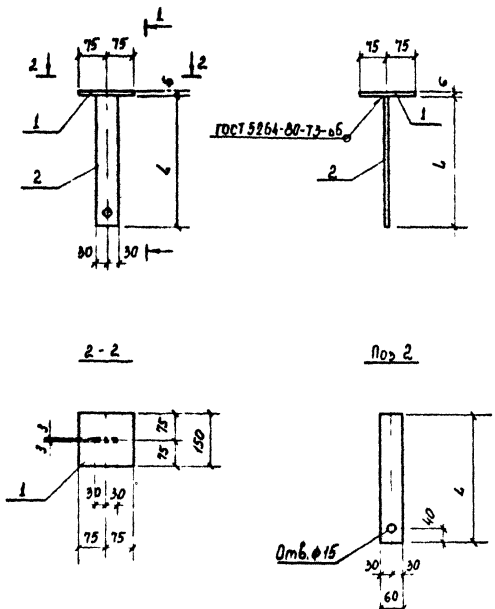

Формат	Зона	Поз.	Обозначение	Наименование	Кол на исп. –	Кол на исп. 01	Примечание
				Документация			
А3			КЖИ-ТТ	Технические требования	X	X	
				Детали.			
Б4		1	— МС5.001	Лист Б-6×150×150 ГОСТ 19903-74 / ВСт3кп2 ГОСТ 14637-79	1	1	1,1кг
Б4		2	-002	Лист Б-6×60×350 ГОСТ 19903-74 / ВСт3кп2 ГОСТ 14637-79	1		1,0кг
Б4		2	-003	Лист Б-6×60×180 ГОСТ 19903-74 / ВСт3кп2 ГОСТ 14637-79		1	0,5кг

Покрытие - 1 слой грунтовки ГФ-021 ГОСТ 25129-82

Обозначение	Марка	L, мм	Масса, кг.
КЖИ-МС5.000	МС5	350	2.1
-01	МС6	180	1.6

Привязан

Инв. №

Нач отд	Вислогузов		
Н контр	Трепеев		07.87
Гл. контр	Олешко		
Гл спец	Янковский		
Рук. гр	Вялова		
Ст инж	Корнунова		

416-1-203.87 КЖИ-МС5.000

Изделие соединительное МС6, МС6.

Стадия	Масса	Масштаб
Р	см. таблицу	1:10

Лист | Листов 1

ГИПРОНИСЕЛЬХОЗ

Инв. № подл. | Подпись и дата | Взам. инв. №

Формат А3

Альбом 2

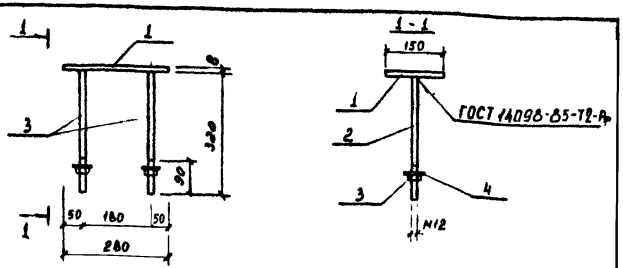

Формат	Зона	Поз	Обозначение	Наименование	Кол	Примечание
				Документация		
А3			КЖШ - ТТ	Технические требования	X	
				Детали		
Б4		1	-МС7001	Лист $\frac{Б-8\times150\times280\ ГОСТ19903-74}{ВСт3кп2\ ГОСТ14637-79}$	1	2,6кг
Б4		2	- 002	Шпилька $\frac{М12\ ГОСТ2590-71}{ВСт3кп2\ ГОСТ535-79},\ \ell=320$	2	0,28кг
				Стандартные изделия		
		3		Гайка М12 ГОСТ5915-70	2	
		4		Шайба 12 ГОСТ11371-78	2	

Покрытие - 1слой грунтовки ГФ-021 ГОСТ 25129-82

Привязан

Инв №

Взам инв №

Подпись и дата

Инв № подл

КЖШ - МС7000

Нач.отд	Высоцкий		
Н.контр	Третьяк		07.91
Гл.констр	Олешко		07.91
Гл.спец	Янковский		
Рук.гр	Ядлова		
Ст.техн	Синева		

Изделие соединительное МС7

Стадия	Масса	Масштаб
Р	3,16	
Пист	Листов 1	

ГИПРОНИСЕЛЬХОЗ

Формат А4

Альбом 2

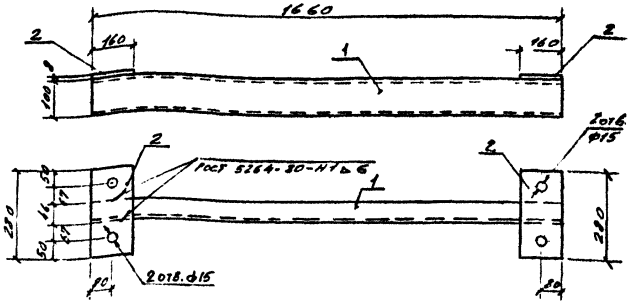

Формат	Зона	Поз	Обозначение	Наименование	Кол	Примечание
				Документация		
А3			КЖШ - ТТ	Технические требования	X	
				Детали		
Б4		1	-МС8.001	Швеллер $\frac{10\ ГОСТ8240-72}{ВСт3кп2\ ГОСТ535-79},\ \ell=1660$	1	14,26кг
Б4		2	- 002	Лист $\frac{Б-8\times160\times280\ ГОСТ19903-74}{ВСт3кп2\ ГОСТ14637-79}$	2	2,81кг

Покрытие - 1слой грунтовки ГФ-021 ГОСТ 25129-82

Привязан

Инв. №

Взам инв №

Подпись и дата

Инв № подл

416-1-203.87 КЖШ-МС8.000

Нач.отд	Высоцкий		
Н.контр	Третьяк		07.91
Гл.конст	Олешко		07.91
Гл.спец	Янковский		
Рук.гр	Ядлова		
Ст.техн	Синева		

Изделие соединительное МС8

Стадия	Масса	Масштаб
Р	18,88	
Пист	Листов 1	

ГИПРОНИСЕЛЬХОЗ

Формат А4

Альбом II

Формат	Зона	Поз.	Обозначение	Наименование	Количество на исполнение: -	01	02	03	04		Примечание
				Документация							
А3			КЖИ-ТТ	Технические требования							
А3			-РМ1.000СБ	Сборочный чертеж							
				Детали							
Б4		1	-001	Уголок $\frac{6\text{-}50\times50\times5\ ГОСТ\ 8509\text{-}86}{ВСт3кп2\ ГОСТ\ 535\text{-}79}$ l = 242					2		0,91 кг
			-01	l = 505		2					1,90 кг
			-02	l = 1012				2			3,82 кг
			-0[illegible]	l = 542	2						2,04 кг
			-0[illegible]	l = 1667			2				6,28 кг
Б4		2*	-002	Уголок $\frac{6\text{-}50\times50\times5\ ГОСТ\ 8509\text{-}86}{ВСт3кп2\ ГОСТ\ 535\text{-}79}$ l = 615	2						2,32 кг
			-01	l = 692				2			2,61 кг
			-02	l = 1355		2					5,11 кг
			-03	l = 1365			2				5,15 кг
			-04	l = 2442					2		9,21 кг
Б4		3	-003	Лист $\frac{6\times210\ ГОСТ\ 19903\text{-}74}{ВСт3кп2\ ГОСТ\ 14637\text{-}79}$ l = 242					2		2,39 кг
			-01	l = 503	2						4,97 кг
			-02	l = 580				2			5,74 кг
			-03	l = 1012				2			10,0 кг
			-0[illegible]	l = 1253			2				12,39 кг
			-05	l = 542	2						5,36 кг
			-0[illegible]	l = 1667			2				16,49 кг
			-0[illegible]	l = 2330					2		23,04 кг
Б4		4	-004	⌀10 А II ГОСТ 5781-82, l = 210		8					0,13 кг
Б4		5	-005	l = 460	4		8	4	16		0,28 кг

- поз. 2 отличается от поз. 1 подрезкой полки

Инв. № подл. | Подпись и дата | Взамен. №

Привязан

Инв. №

Нач. отд.	Вислогузов	[signature]	
Н. контр.	Трейбач	[signature]	
Гл. конст.	Олешко	[signature]	10.86
Гл. спец.	Янковский	[signature]	
Рук. гр.	Вялова	[signature]	
Ст. инж.	Коршунова	[signature]	

416-1-203.87 КЖИ-РМ1.000

Рамка металлическая РМ1... РМ5

Стадия	Лист	Листов
Р		1

ГИПРОНИСЕЛЬХОЗ

Формат А3

Альбом V

Рис. 1

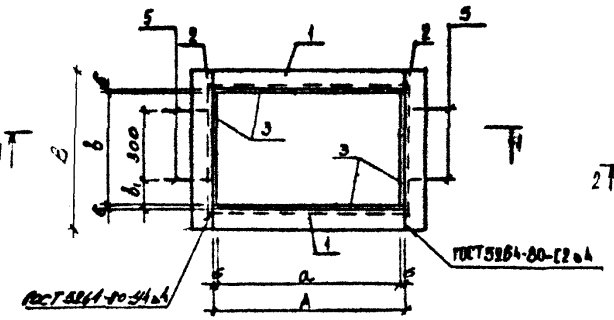

Рис. 2

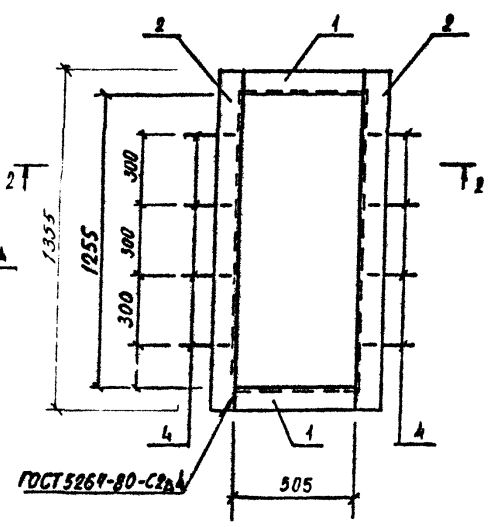

Рис. 3

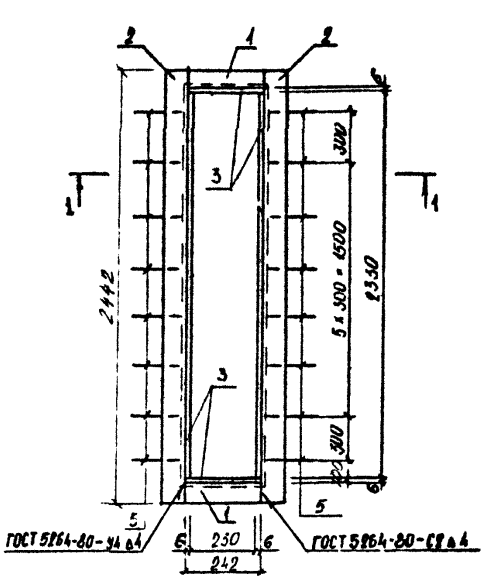

Поз. 2

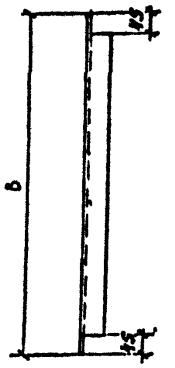

Рис. 4

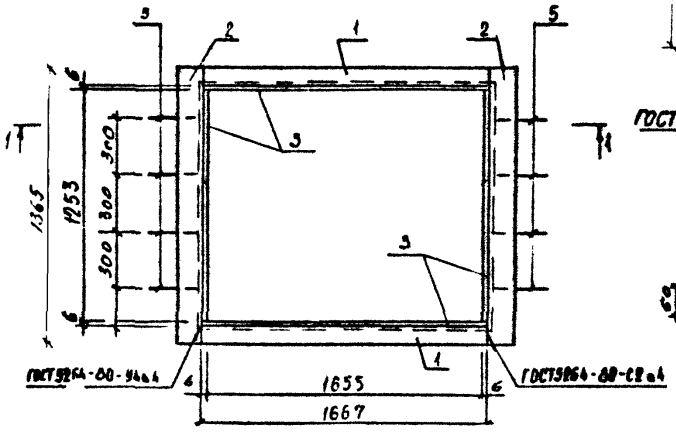

Поз. 5

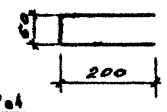

Обозначение	Марка	Рис.	Размеры, мм					Масса, кг
			A	a	B	b	b1	
КНИ-РМ1.000	РМ1	1	542	530	615	503	100	30,50
-01	РМ2	2	—	—	1355	—	—	15,06
-02	РМ3	4	—	—	1365	—	—	82,86
-03	РМ4	1	1012	1000	692	580	140	45,46
-04	РМ5	3	—	—	2442	—	—	75,58

1 – 1

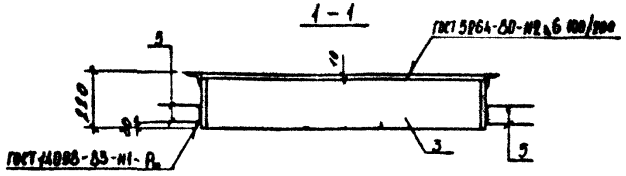

Поз. 4

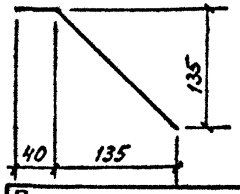

2 – 2

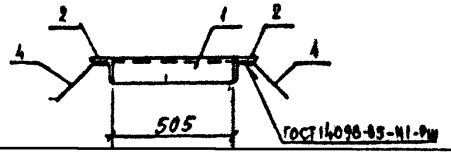

Привязан

Инв. №

Нач. отд.	Гимзиков		07.87
Н. контр.	Трейбач		
Гл. констр.	Олешко		
Гл. спец.	Уиковский		
Рук. гр.	Вялова		
Ст. инж.	Лабузова		

416-1-203.87 КНИ-РМ1.000 СБ

Рамка металлическая РМ1 ... РМ5

Сборочный чертеж

Стадия	Масса	Масштаб
Р	см. таблицу	
Лист	Листов 1	

ГИПРОНИСЕЛЬХОЗ

Подписано в печать 24/III-88 Заказ 916 Тираж 100

Ф-ка «Картолитография», ул. Зорге, 15

gost.e-ecolog.ru