ТИПОВОЙ ПРОЕКТ

# 416-1-203.87

# АДМИНИСТРАТИВНЫЙ КОРПУС НА 20 РАБОЧИХ МЕСТ

## АЛЬБОМ I

### СОСТАВ ПРОЕКТА:

Общая пояснительная записка. Технология производства
Архитектурные решения. Конструкции железобетонные
Системы холодоснабжения.
Внутренние водопровод и канализация. Отопление и вентиляция.
Электроосвещение и силовое электрооборудование.
Автоматизация отопления и вентиляции.
Связь и сигнализация.

gost.e-ecolog.ru

ТИПОВОЙ ПРОЕКТ

# 416-1-203.87

# АДМИНИСТРАТИВНЫЙ КОРПУС НА 20 РАБОЧИХ МЕСТ

## СОСТАВ ПРОЕКТА:

Альбом I Общая пояснительная записка. Технология производства
Архитектурные решения. Конструкции железобетонные
Системы холодоснабжения
Внутренние водопровод и канализация. Отопление и вентиляция.
Электроосвещение и силовое электрооборудование.
Автоматизация отопления и вентиляции.
Связь и сигнализация.

Альбом II Строительные изделия.
Альбом III Задание заводу на изготовление щита автоматизации
Альбом IV Спецификации оборудования.
Альбом V Ведомости потребности в материалах.
Альбом VI Сметы

## АЛЬБОМ I


РАЗРАБОТАН
ИНСТИТУТОМ „ГИПРОНИСЕЛЬХОЗ"

Главный инженер института В.А. Чернояров
Главный инженер проекта Г.Л. Аврусина



УТВЕРЖДЕН Госагропромом СССР
Письмо от 21 сентября 1987г. №805-42/18
ВВЕДЕН В ДЕЙСТВИЕ Гипронисельхозом
ПРИКАЗ от 08 октября 1987 г. № 212-п


Привязан

Инв. №

# Содержание


| Лист | Наименование | Стр |
|---|---|---|
| | Содержание | 2 |
| | Общая пояснительная записка | 3-4 |
| | Основной комплект рабочих чертежей марки ТХ | |
| I | Фрагмент плана в осях 3-9 с расположением технологического оборудования | 5 |
| | Основной комплект рабочих чертежей марки АР | |
| I | Общие данные | 6 |
| 2 | План на отм. 0,000 | 7 |
| 3 | План на отм. 3.300 | 8 |
| 4 | Разрезы I-I... 6-6 | 9 |
| 5 | Фасады I-9; 9-I | I0 |
| 6 | Фасады И-А; А-И | II |
| 7 | План кровли, узлы 1...4 | I2 |
| 8 | План полов и отверстий на отм. 0.000 | I3 |
| 9 | План полов и отверстий на отм. 3.300 | I4 |
| I0 | План подвесных потолков в помещениях 2, 3, 5, 40, 43, 45 | I5 |
| | Основной комплект рабочих чертежей марки КЖ | |
| I | Общие данные /начало/ | I6 |
| 2 | Общие данные /окончание/ | I7 |
| 3 | Схема расположения элементов фундаментов | I8 |
| 4 | Фундаменты. Фрагмент I | I9 |
| 5 | Монолитные фундаменты ФмI...Фм3 | 20 |
| 6 | Схема расположения фундаментов под оборудование, подпольных каналов, приямка | 2I |
| 7 | Схемы расположения элементов каркаса на отм. 0.000 и 3.200. Разрез I-I | 22 |
| 8 | Каркас. Разрезы 2-2, 3-3 | 23 |
| 9 | Схема расположения элементов покрытия | 24 |
| I0 | Схема расположения элементов перекрытия на отм. 3.200, элементов площадки. Фрагмент I | 25 |
| II | Спецификация к схемам расположения элементов плит покрытия, плит перекрытия на отм. 3.200 | 26 |
| I2 | Схемы расположения панелей стен. Фрагменты I,2 | 27 |
| I3 | Спецификация к схемам расположения панелей стен | 28 |
| I4 | Схемы расположения гипсобетонных перегородок на отм. 0.000 и 3.200 | 29 |
| I5 | Схемы расположения лестничных маршей, верхней лестничной площадки и проступей. Разрез I-I | 30 |

| Лист | Наименование | Стр |
|---|---|---|
| | Основной комплект рабочих чертежей марки ХС | |
| I | Общие данные. Монтажно-технологическая схема разводки фреоновых трубопроводов | 3I |
| 2 | План. Разрезы. Вид | 32 |
| | Нестандартизированное оборудование | 33 |
| | Основной комплект рабочих чертежей марки ВК | |
| I | Общие данные /начало/ | 34 |
| 2 | Общие данные /окончание/ | 35 |
| 3 | План на отм. 0,000 | 36 |
| 4 | План на отм. 3.300. Схемы системы К2 | 37 |
| 5 | Схемы систем ВI; Т3; Т4; КI | 38 |
| | Основной комплект рабочих чертежей марки ОВ | |
| I | Общие данные /начало/ | 39 |
| 2 | Общие данные /окончание/ | 40 |
| 3 | План на отм. 0.000 | 41 |
| 4 | План на отм. 3.300 | 42 |
| 5 | Схема системы отопления | 43 |
| 6 | Узел управления. Схемы систем теплоснабжения установок ПI и П2 | 44 |
| 7 | Схемы систем ПI, П2, П3, ВI | 45 |
| 8 | Схемы систем В2, ВЕI... ВЁ6 | 46 |
| 9 | Установки систем ПI, П2, ВI, В2/начало/ | 47 |
| I0 | Установки систем ПI, П2, ВI, В2/окончание/ | 48 |
| | Чертежи общих видов нетиповых конструкций систем ОВ | |
| ОВНI | Воздуховод из асбестоцементных листов. Узлы. Общие указания. Узлы | 49 |
| ОВН2 | Сетка в рамке | 50 |
| ОВН3 | Конструкция тепловой изоляции воздуховода | 51 |
| | Основной комплектрабочих чертежей марки ЭМ | |
| I | Общие данные | 52 |
| 2 | Электроосвещение. План на отм. 0.000 | 53 |
| 3 | Электроосвещение. План на отм. 3.300. Расчетная схема сети электроосвещения 380/220 в. | 54 |
| 4 | Силовое электрооборудование. План на отм. 0.000. Разрезы | 55 |
| 5 | Силовое электрооборудование. План трубной разводки. Опросный лист на ВРУI-II-I0 | 56 |
| 6 | Силовое электрооборудование. Расчетная схема электросети напряжением 380/220 в /начало/ | 57 |
| 7 | Силовое электрооборудование. Расчетная схема электросети напряжением 380/220в /окончание/. Схема магистральной электросети | 58 |

| Лист | Наименование | Стр |
|---|---|---|
| | Основной комплект рабочих чертежей марки АОВ | |
| I | Общие данные. Узел управления, приточная система ПI(П2). Схема автоматизации | 59 |
| 2 | Приточная система ПI(П2). Схема электрическая принципиальная управления | 60 |
| 3 | Приточная система ПI(П2). Схема соединений внешних проводок | 61 |
| 4 | План расположения | 62 |
| | Основной комплект рабочих чертежей марки СС | |
| I | Общие данные /начало/ | 63 |
| 2 | Общие данные /окончание/ | 64 |
| 3 | Схемы расположения сетей. Схема кабельных соединений станционного оборудования | 65 |
| 4 | План размещения станционного оборудования и скелетная схема АТСК 50/200 м | 66 |
| 5 | План расположения сетей связи и сигнализации на отм. 0,000 | 67 |
| 6 | План расположения сетей связи и сигнализации на отм. 3.300 | 68 |


Инв. № подл. | Подпись и дата | Взам. инв. №

Альбом I

## I. ОБЩАЯ ЧАСТЬ

I.I. Типовой проект административного корпуса на 20 рабочих мест выполнен в соответствии с заданием на разработку типовых проектов "Комплексов выращивания и откорма 54 и I08 тыс. свиней в год (с павильонной застройкой) № I28 т, утвержденным Минсельхозом СССР 8 апреля I985 года и протоколом технического совещания по предварительному рассмотрению основных решений типовых проектов комплексов, утвержденным Госагропромом СССР I0 июня I986 года.

I.2. Административный корпус на 20 рабочих мест входит в состав зданий и сооружений комплексов выращивания и откорма 54 и I08 тыс.свиней в год.

## 2. ОБЛАСТЬ ПРИМЕНЕНИЯ ПРОЕКТА

2.I. Расчетная зимняя температура наружного воздуха минус 20°С, минус 30°С (основное решение) и минус 40°С.

2.2. Скоростной напор ветра – для I географического района.

2.3. Вес снегового покрова 0,7×1,4=0,98 кПа (98 кгс/м²) и 1,0×1,4 = 1,4 кПа (140 кгс/м²)(основное решение)

2.4. Рельеф территории – спокойный, грунтовые воды отсутствуют, грунты непучинистые, непросадочные со следующими нормативными характеристиками:

- нормативный угол внутреннего трения $\varphi^н$= 0,49 рад или 28°;
- нормативное удельное сцепление $C^н$= 2 кПа (0,02 кгс/см2);
- модуль деформации нескальных грунтов Е = I4,7 мПа (I50 кгс/см2);
- плотность грунта $\gamma$= I,88 т/м3;
- коэффициент безопасности по грунту Кг=I.

2.5. Проект разработан без учета сейсмических воздействий.

## 3. ТЕХНИКО-ЭКОНОМИЧЕСКИЕ ПОКАЗАТЕЛИ

| Наименование | Единица измерения | Количество | |
|---|---|---|---|
| | | проект-аналог т.п. 416-7-I37 | разработанный проект |
| I | 2 | 3 | 4 |
| Объем строительный | м3 | 3510,0 | 3190,0 |
| Площадь застройки | м2 | 485,5 | 693,6 |
| Площадь общая | м2 | 867,5 | 863,8 |
| Стоимость общая | тыс.руб. | I30,0 | I3I,44 |
| В том числе: | | | |
| Строительно-монтажных работ | тыс.руб. | I07,4 | I02,73 |
| Оборудования | тыс.руб. | 22,6 | 28,7I |
| Стоимость строительно-монтажных работ на 1м2 общей площади | руб. | I23,8 | II8,93 |
| То же на расчетный показатель | руб. | 123,8 | 118,9 |
| Стоимость общая на расчетный показатель | руб. | 149,8 | 152,16 |
| Построечные трудовые затраты | чел.ч | 16408 | 15477 |
| То же на расчетный показатель | чел.ч | 4,69 | 4,89 |
| Расход тепла | Ккал/ч | 268000 | 238425 |
| Потребная мощность электроэнергии | кВт | I26,7I | II4,4 |
| Расход воды | м3/сут. | I2,5 | 8,35 |
| Расход основных строительных материалов: | | | |
| Цемента, приведенного к М400 | т | I66,43 | I69,22 |
| То же на I м2 общей площади | т | 0,I92 | 0,2 |
| Стали, приведенной к классам AI и Ст3 | т | 68,3 | 30,20 (33,84) |
| То же на I м2 общей площади | т | 0,08 | 0,03 (0,039) |
| Бетона и железобетона | м3 | 460,95 | 626,3 |
| В том числе: сборного | м3 | 325,65 | 435,0 |
| монолитного | м3 | I35,3 | 191,30 |
| Лесоматериалов, приведенных к круглому лесу | м3 | 70,7 | 68,34 |
| Кирпича | тыс.шт. | 50,7 | 32,5 |

За расчетный показатель принят I м² общей площади

В скобках указан расход стали с учетом воздуховодов и др

Принятые проектом технология, оборудование, строительные решения, организация производства и труда соответствуют новейшим достижениям отечественной и зарубежной науки и техники и прогрессивным удельным показателям (постановление Совета Министров СССР от 28.0I.85 г. № 96).

## 4. ТЕХНОЛОГИЯ ПРОИЗВОДСТВА

Административный корпус на 20 рабочих мест входит в состав животноводческих комплексов.

Корпус предназначен для размещения руководства и специалистов комплекса, обучения персонала технике безопасности.

Кроме того, в составе административного корпуса предусмотрена столовая, которая предназначена для обеспечения обеденной продукцией (до I400 блюд в сутки) обслуживающего персонала предприятия.

Столовая работает на привозном сырье.

Обеденную продукцию реализуют через торговый зал столовой и доготовочные, расположенные в санитарных пропускниках.

## 5. АРХИТЕКТУРНО-СТРОИТЕЛЬНЫЕ РЕШЕНИЯ

5.I. Административный корпус состоит из двух блоков: одноэтажного блока столовой 24х18 м и двухэтажного блока административного здания I8х12 м.

5.2. В корпусе на I этаже расположены помещения столовой, зал заседаний на 80 человек, АТС, диспетчерская, кабинет специалистов. На втором этаже расположены кабинеты специалистов, руководства комплекса и бухгалтерия. Все помещения, имеют постоянные рабочие места, имеют естественное освещение.

5.3. Корпус разработан в конструкциях серии I.020-I/83.

## 6. ВОДОСНАБЖЕНИЕ И КАНАЛИЗАЦИЯ

6.I. Водоснабжение административного корпуса предусматривается от наружных сетей водоснабжения.

6.2. В корпусе запроектированы сети хозяйственно-питьевого водопровода, горячей воды, бытовой канализации, дождевой канализации.

Дождевая канализация отводит стоки на поверхность.

6.3. Расход хозяйственно-питьевой воды: 4,55 м3/сут.; I,77 м3/ч;

горячей воды: 3,8 м3/сут.; I,45 м3/ч.

Отвод стоков в бытовую канализацию – 8,I м3/сут., 3,I7 м3/ч.

Отвод дождевых вод на поверхность – 7,2 л/с

## 7. ОТОПЛЕНИЕ И ВЕНТИЛЯЦИЯ

7.I. В корпусе принята приточно-вытяжная система вентиляции с механическим и естественным побуждением. Частично для нагрева приточного воздуха используется тепло уходящего воздуха в теплоутилизаторе. Система отопления в здании – водяная с местными нагревательными приборами.

Расходы тепла

| | |
|---|---|
| на отопление | 59930 Ккал/ч<br>69,685 кВт |
| на вентиляцию | 88495 Ккал/ч<br>I02,68 кВт |
| на горячее водоснабжение | 90000 Ккал/ч<br>I04,650 кВт |
| Общий расход тепла | 238425 Ккал/ч<br>277,0I5 кВт |
| Годовой расход тепла | 1587 гДж |

Привязан

Инв. №

Инв. № подл. | Подпись и дата | Взам. инв. №

| | | | |
|---|---|---|---|
| ГИП | Абрусина | | 416-1-203.87 - ПЗ |
| Гл.спец | Янковский | | |
| Гл.спец | Подлогинский | | Административный корпус на 20 рабочих мест |
| Гл.спец | Тренин | | Стадия: Р; Лист: 1; Листов: 2 |
| Гл.спец | Нагинская | | |
| Гл.спец | Лурье | | Общая пояснительная записка |
| Гл.спец | Паз | | ГИПРОНИСЕЛЬХОЗ |
| Рук.гр | Ткачев | | |

Копировал

Формат А2

Альбом I

## 8. ЭЛЕКТРООСВЕЩЕНИЕ И СИЛОВОЕ ЭЛЕКТРООБОРУДОВАНИЕ

8.1. Электроснабжение корпуса предусматривается по двум вводам. В качестве вводного устройства принято ВРУ1.

8.2. Проектом предусматривается силовое электрооборудование и электроосвещение (общее, местное).

8.3. Напряжение силовой сети 380/220 В.

Напряжение лачи накаливания общего освещения 220 В, местного 220 и 36 В.

Установленная мощность электроприемников - 134,58 кВт.

Расчетная мощность - 114,4 кВт.

Годовой расход электроэнергии - 183890 кВт.ч.

## 9. АВТОМАТИЗАЦИЯ ОТОПЛЕНИЯ И ВЕНТИЛЯЦИИ

9.1. Проект автоматизации выполнен на основании задания по разделу ОВ и предусматривает автоматизацию приточных систем П1, П2 и теплового узла управления.

9.2. Приборы и средства автоматизации серийно выпускаются заводами отечественной промышленности.

9.3. Для приточных систем предусматривается:

- местное (наладочное) и сблокированное (рабочее) управление;
- регулирование температуры приточного воздуха (для системы П1);
- защита калориферов от замораживания.

Для теплового узла управления предусматривается местный контроль параметров теплоносителя (температура, давление).

## 10. СВЯЗЬ И СИГНАЛИЗАЦИЯ

10.1. В помещении АТС проектируется установка автоматической телефонной станции типа АТСК-50/200И емк. 100 номеров, электрических первичных часов типа П4Ц3-2БР-Р24-01, и станции пожарной сигнализации типа "Топаз" емкостью на 10 зон.

10.2. В помещении диспетчерской проектируется установка оперативной телефонной связи "Псков-25".

10.3. В корпусе устанавливается 22 абонентских громкоговорителя.

10.4. Монтаж сетей связи и сигнализации предусматривается в подготовке пола в полиэтиленовых трубах.

## 11. ОСНОВНЫЕ ПОЛОЖЕНИЯ ПО ПРОИЗВОДСТВУ СТРОИТЕЛЬНО-МОНТАЖНЫХ РАБОТ

Основные положения разработаны в соответствии с требованиями "Инструкции по типовому проектированию" (СН 227-82) с использованием действующих нормативных документов.

Основные объемы земляных работ рекомендуется выполнять в летнее время и в соответствии со СНиП III-8-76.

Монтаж сборных железобетонных конструкций должен выполняться с соблюдением следующих требований:

- последовательности монтажа, обеспечивающей устойчивость и геометрическую неизменяемость смонтированной части здания на всех стадиях монтажа и прочность монтажных соединений;
- комплектности установки конструкций каждого участка (захватки, ячейки), позволяющей производить на смонтированном участке последующие работы;
- безопасности монтажных, общестроительных и специальных работ на объекте с учетом их выполнения по совмещенному графику.

Основным критерием при выборе монтажного крана является соответствие его технических параметров (грузоподъемности; вылета стрелы, высоты подъема крюка) весовым характеристикам монтируемых конструкций и объемно-планировочному решению здания.

При выборе монтажного крана учитывается также необходимая последовательность монтажных работ, диктуемая конструктивным решением возводимого корпуса. Монтаж конструкций здания выполняется раздельным методом

Принципиальная схема возведения административного здания на 20 рабочих мест предусматривает следующую последовательность работ:

- отрывка котлованов и траншей под фундаменты экскаватором типа 30-2621А, оборудованным обратной лопатой с ковшом емкостью 0,25 м3;
- добор грунта вручную под подошвы фундаментов до проектных отметок;
- устройство подбетонки, монолитных железобетонных фундаментов и приямка ПЛМ1, монтаж сборных железобетонных фундаментов;
- обратная засыпка пазух котлованов и траншей с послойным трамбованием грунта;
- монтаж сборных железобетонных колонн;
- последовательный монтаж диафрагм жесткости, ригелей, гипсобетонных перегородок, плит перекрытия и покрытия, наружных стеновых панелей, лестничных маршей, площадок и проступей в осях 1-5 и А-Д ( двухэтажная часть здания);
- монтаж ригелей и плит покрытия одноэтажной части здания;
- монтаж наружных стеновых панелей одноэтажной части здания.

При устройстве монолитных железобетонных фундаментов и приямка необходимо использовать инвентарную щитовую опалубку, армирование конструкций производить готовыми арматурными каркасами и сетками. Для уплотнения бетонной смеси рекомендуется использовать глубинные вибраторы типа С-697. Бетонные работы должны выполняться в строгом соответствии со СНиП -15-76 "Бетонные и железобетонные конструкции монолитные". Монтаж сборных железобетонных конструкций и устройство монолитных конструкций здания рекомендуется выполнять с помощью пневмоколесного крана типа КС-4361А грузоподъемностью 16 т со стрелой длиной 15 м, передвигающегося с наружной стороны здания вдоль его продольных осей.

При монтаже наружных стеновых панелей монтажный кран движется по периметру здания.

Монтаж сборных железобетонных конструкций следует вести в соответствии со СНиП III-16-80 "Бетонные и железобетонные конструкции сборные".

Производство строительно-монтажных работ, включая работу в зимних условиях, должно осуществляться в строгом соответствии с требованиями соответствующих глав части III СНиП, а также с соблюдением правил "Техники безопасности в строительстве" (СНиП III-4-80).

Привязан

Инв. №

Инв. № подл. | Подпись и дата | Взам. инв. №

Альбом I

## Ведомость рабочих чертежей основного комплекта марки ТХ

| Лист | Наименование | Примечание |
|---|---|---|
| 1 | Фрагмент плана в осях 3-9 с расположением технологического оборудования | |

## Ведомость ссылочных и прилагаемых документов.

| Обозначение | Наименование | Примечание |
|---|---|---|
| | Прилагаемые документы. | |
| ТХ.СО | Спецификация технологического оборудования | |

## Технологический процесс

Столовая входит в состав административного здания на 20 рабочих мест и предназначена для обеспечения обеденной продукцией (до 1400 блюд в сутки) обслуживающего персонала предприятий по выращиванию и откорму 54 и 108 тыс свиней в год.

Столовая работает на привозном сырье, доставляемом автотранспортом со складов, ВАЗ и других предприятий. Доставленные продукты выгружают на разгрузочную рампу и на тележке ТГ-250 доставляют к местам хранения или переработки.

Обеденную продукцию реализуют через торговый зал столовой и доготовочные, расположенные в санитарных пропускниках репродукторного и откормочного секторов комплекса и племенного репродуктора.

Доставку обедов в доготовочные санпропускников осуществляют в термосах автотранспортом.

Режим работы столовой односменный.

Общий штат столовой 17 человек, в том числе: административно-управленческий персонал-2 человека; производственный персонал - 15 человек.

В обязанности персонала столовой входит как выполнение всех работ в столовой, так и обслуживание доготовочных.

Согласовано: АР Гаврилов; ОВ Чалчинская; ВК Самодурова

Инв. № подл. | Подпись и дата | Взам. инв. №

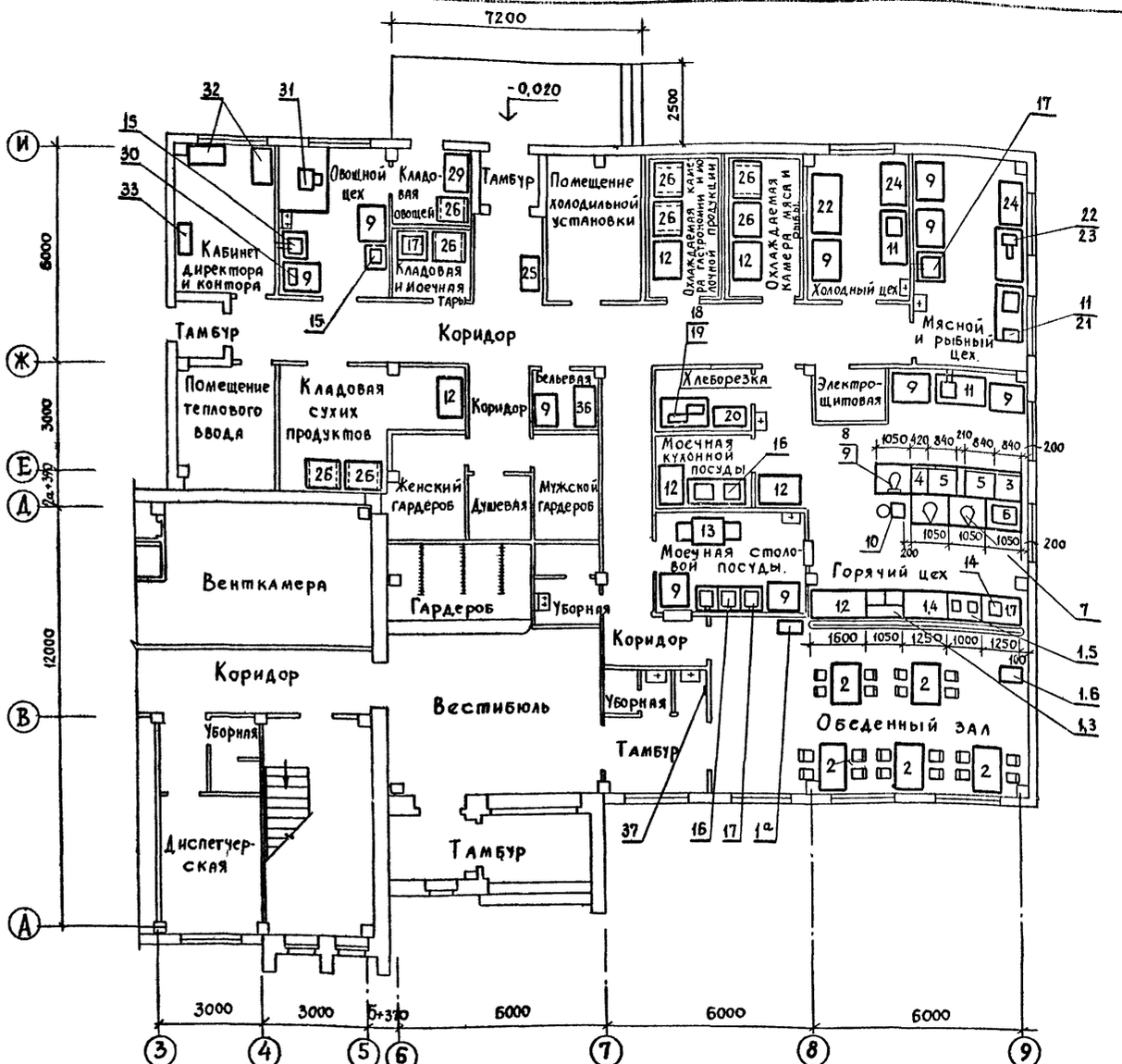


### Размещение вентиляционных отсосов над тепловым модулированным технологическим оборудованием




Типовой проект разработан в соответствии с действующими нормами и правилами.

Главный инженер проекта Г.А Аврусина

Инв. №

Привязан

416-1-203.87 - ТХ

| | | |
|---|---|---|
| ГИП | Аврусина | |
| Нач. отд | Ермаков | |
| Гл. техн. | Леонова | |
| Н. контр | Королева | |
| Гл. спец. | Подлосинский | |
| Рук. гр. | Шашинин | |
| Инж. | Козина | |

Административный корпус на 20 рабочих мест

Фрагмент плана в осях 3-9 с расположением технологического оборудования.

| Стадия | Лист | Листов |
|---|---|---|
| Р | 1 | 1 |

ГИПРОНИСЕЛЬХОЗ

Копировал

формат А2

## Ведомость рабочих чертежей основного комплекта марки АР

| Лист | Наименование | Примечание |
|---|---|---|
| 1 | Общие данные | |
| 2 | План на отм. 0.000 | |
| 3 | План на отм. 3.300 | |
| 4 | Разрезы 1-1...6-6 | |
| 5. | Фасады 1-6; 6-1 | |
| 6 | Фасады А-А; А-А | |
| 7. | План кровли, узлы 1...4 | |
| 8. | План полов и отверстий на отм. 0.000 | |
| 9 | План полов и отверстий на отм. 3.300 | |
| 10. | План подвесных потолков в помещениях 2;3,5;40;43;46 | |

## Ведомость основных комплектов рабочих чертежей

| Обозначение | Наименование | Примечание |
|---|---|---|
| АР | Архитектурные решения | |
| КЖ | Конструкции железобетонные | |
| ТХ | Технология производства | |
| ХС | Системы холодоснабжения | |
| ВК | Внутренние водопровод и канализация | |
| ОВ | Отопление и вентиляция | |
| ЭМ | Электроснабжение и силовое электрооборудование | |
| АОВ | Автоматизация отопления и вентиляции | |
| СС | Связь и сигнализация | |

## Ведомость ссылочных и прилагаемых документов

| Обозначение | Наименование | Примечание |
|---|---|---|
| | Ссылочные документы | |
| ГОСТ 11214-86 | Окна и балконные двери деревянные с двойным остеклением для жилых и общественных зданий | |
| ГОСТ 17280-79 | Доски подоконные деревянные | |
| ГОСТ 24698-81 | Двери деревянные наружные для жилых и общественных зданий | |
| ГОСТ 6629-74 | Двери деревянные внутренние для жилых и общественных зданий | |

| Обозначение | Наименование | Примечание |
|---|---|---|
| 1038.1-1 вып.1 | Перемычки железобетонные для зданий с кирпичными стенами | |
| 1.431-6 | Кирпичные перегородки для одноэтажных и многоэтажных производственных зданий | |
| 2.236-2 вып.1 | Детали примыкания оконных и дверных блоков в общественных зданиях | |
| 2.430-20 вып.2 | Типовые архитектурно-строительные детали промышленных зданий с кирпичными стенами | |
| 2.460-14 вып.1 | Типовые узлы покрытий производственных зданий в местах пропуска вентшахт | |
| 2.460-18 вып.1 | Узлы покрытий одноэтажных производственных зданий с рулонными кровлями и железобетонными панелями | |
| | **Прилагаемые документы** | |
| АР.СО | Спецификация оборудования | |
| АР.ВМ | ВМ по рабочим чертежам основного комплекта марки АР | |

## Ведомость спецификаций

| Лист | Наименование | Примечание |
|---|---|---|
| 3. | Спецификация элементов стен | |
| 4 | Спецификация подоконных досок | |
| 6 | Спецификация элементов заполнения проемов | |
| 6 | Спецификация материалов на ОК-10 и РД-1 | |
| 7 | Спецификация перемычек | |
| 9 | Спецификация металлических сеток | |
| 10 | Спецификация элементов подвесного потолка | |

## Ведомость отделки помещений площадь м²

| Наименование или номер помещения | Потолок | | Стены или перегородки | | Низ стен или перегородок (панель) | | |
|---|---|---|---|---|---|---|---|
| | площадь | Вид отделки | Площадь | Вид отделки | Площадь | Вид отделки | Высота, мм |
| 1-5;22;25;29;30;33 | 469,8 | клеевая | 945,6 | Кирпич-штукатурка водоэмульсионная | | | |
| 35...43,45...52 | | побелка | | | | | |
| | | | | масляная покраска | | | |
| 6...19,17,19,20,24,25,27 | 835,6 | водоэмульсионная | 222,4 | Кирп.+штукатурка водоэмульсионная | 328,9 | глазурованная плитка | 1,800 |
| 28,31,34 | | масляная покраска | | | | | |
| | | | | масляная покраска | | ГОСТ 6141-82 | |
| 15,16,18,23,32,44 | 96,0 | известковая побелка | 188,8 | Кирпич-штукатурка, известковая побелка | | | |

## Ведомость толщин стеновых панелей и утеплителя

| te | Толщина стен-d(мм) | Толщина утеплителя в кровле (мм) | Толщина кирпичных стен δ (мм) |
|---|---|---|---|
| | Керамзитобетонные панели ρ=900 кг/м³ по серии 1.030.1-1 | Пенобетон ρ=400 кг/м³ | Кирпич КР-75/1650/25 ГОСТ 530-80 |
| -20°С | 250 (до -28°С) | 90 | 380 |
| -30°С | 300 (до -36°С) | 120 | 510 |
| -40°С | 350 (до -44°) | 150 | 640 |

В скобках приведены предельные температуры наружного воздуха, при которых возможно применение панелей

## Общие указания

### 1. Общая часть

1.1 Класс ответственности здания II

1.2 Степень огнестойкости здания II

1.3 Расчетная температура наружного воздуха минус 20; 30 (основное решение); 40°С

1.4 Расчетная температура внутреннего воздуха в административных помещениях плюс 18°С, в столовой плюс 20°С

1.5 За условную отметку 0.000 принят уровень чистого пола, что соответствует абсолютной отметке ▭

1.6 Наружные стены приняты из керамзитобетонных панелей ρ=900 кг/м³ по серии 1.030.1-1; в осях 4...6 из кирпича КР-75/1650/25/ ГОСТ 530-80 на растворе марки 50 с облицовкой на глубину 120мм лицевым керамическим кирпичом ГОСТ 7484-78, кладку вести с наружной стороны с подрезкой швов, под штукатурку в пустошовку

1.7 Перегородки выполнять: гипсобетонные по серии 1.231.9-7 вып. 2; кирпичные выкладывать из кирпича КР-75/1650/15/ ГОСТ 530-80 на растворе марки 50; из бетонных камней СКМ-1л 75/1650/15/ ГОСТ 6133-84 на растворе марки 50 с прокладкой горизонтальной арматуры по 2ф6АI через два ряда кладки, кладку вести впустошовку.

1.8 Горизонтальную гидроизоляцию стен выполнять на отм. -0.060 из цементно-песчаного раствора состава 1:2 на цементе марки не менее 400, толщиной 30мм с уплотняющими добавками.

1.9 По периметру наружных стен здания выполнить отмостки, шириной 700мм из асфальта толщиной 25мм по уплотненному щебеночному основанию толщиной 100мм с уклоном от здания

1.10 Для крепления дверных блоков в откосы проемов перегородок заложить деревянные антисептированные пробки размером 120×120×65мм по три с каждой стороны проема

### 2. Указания по наружной отделке

2.1 Наружную отделку стеновых панелей смотри листы 5,6

2.2 Оконные и дверные блоки с двух сторон покрасить эмалью ПФ-115 (ГОСТ 6465-76) два слоя по грунту ПФ-021 (ГОСТ 25129-82) - один слой.

### 3. Указания по защите деревянных конструкций от гниения

3.1 Деревянные элементы соприкасающиеся с кирпичной кладкой бетоном антисептировать БВК-3 ГОСТ 23178-78.

3.2 Защитную обработку от гниения проводить в соответствии с указаниями СНиП III-19-76 „Деревянные конструкции".

### 4. Указания по производству работ в зимнее время.

4.1 При производстве работ в зимнее время следует руководствоваться указаниями соответствующих глав третьей части СНиП по видам работ

### Условные обозначения

▨ — Декоративная каменная крошка на полимерных связующих

▭ — полимерное покрытие

Типовой проект разработан в соответствии с действующими нормами и правилами

Главный инженер проекта /Г.А Аврусина/

Привязан

Инв. №

802-9-76.87 - АР

| | | | |
|---|---|---|---|
| ГИП | Аврусина | | |
| Нач.отд. | Вислогузов | | |
| Н.контр. | Трейбач | | |
| Гл.арх.от. | Гаврилов | | |
| Рук.гр. | Рослякова | | |
| Арх. | Стрижак | | |

Административный корпус на 20 рабочих мест

| Стадия | Лист | Листов |
|---|---|---|
| Р | 1 | 10 |

Общие данные

ГИПРОНИСЕЛЬХОЗ

Копировал: Формат: А2

Инв. № подл. | Подпись и дата | Взам. инв. №

Альбом I

# План на отм. 0,000

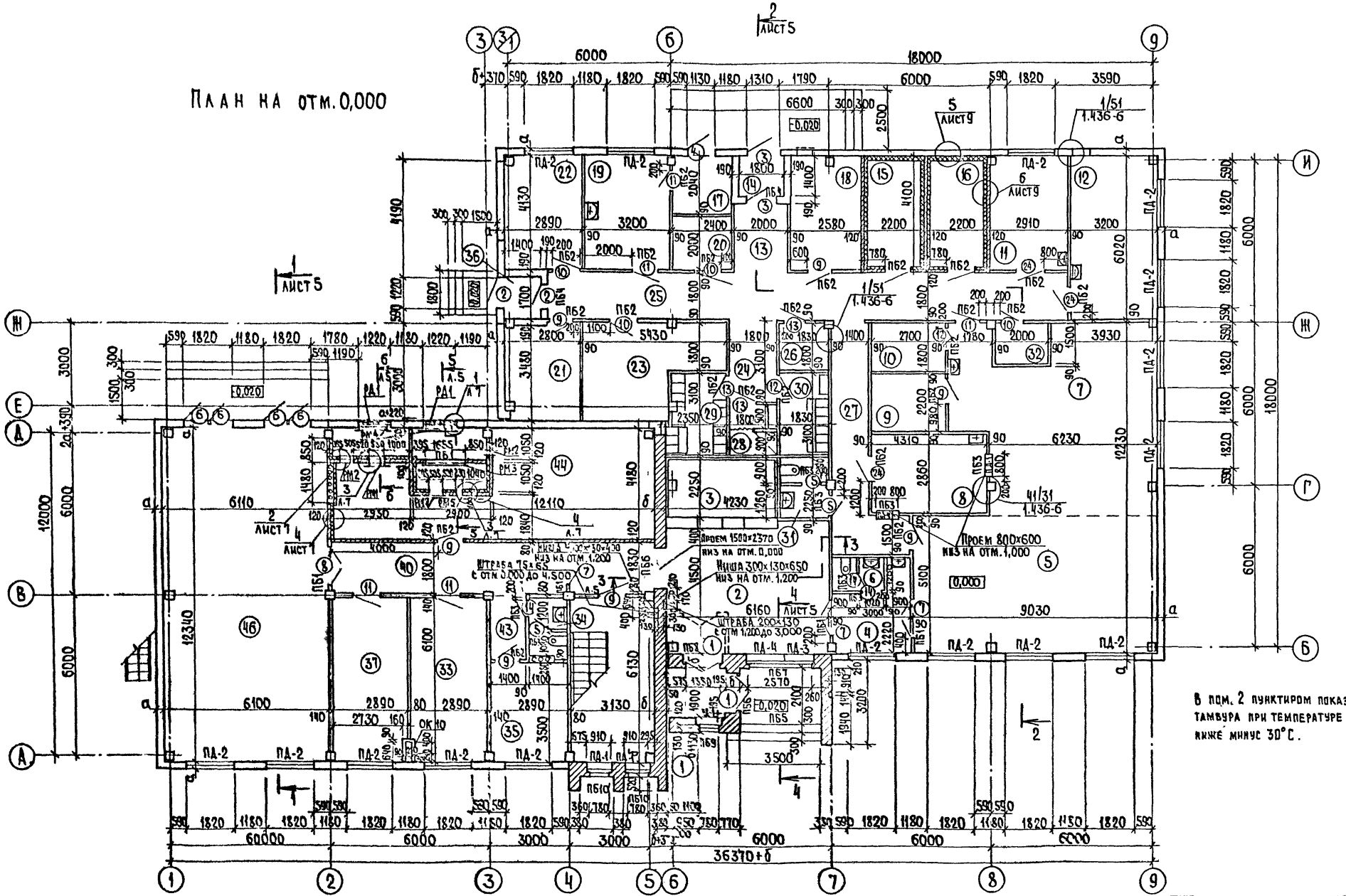


В пом. 2 пунктиром показан вариант второго тамбура при температуре наружного воздуха ниже минус 30°С.

| | | | | | |
|---|---|---|---|---|---|
| Привязан | ГИП | Аврусина | | 802-9-76.87-АР | |
| | Нач.отд. | Высоцкая | | Административный корпус на 20 рабочих мест | Стадия: Р; Лист: 2; Листов: |
| | Н.контр. | Трейбая | | | |
| | Гл.арх. | Гаврилов | | План на отм. 0,000 | ГИПРОНИСЕЛЬХОЗ |
| Инв. № | Рук.гр. | Рослянов | | | |
| | Ст.арх. | Каткова | | | |
| | Копировал | | | Формат А2 | |

Альбом I

# ПЛАН НА ОТМ. 3.300

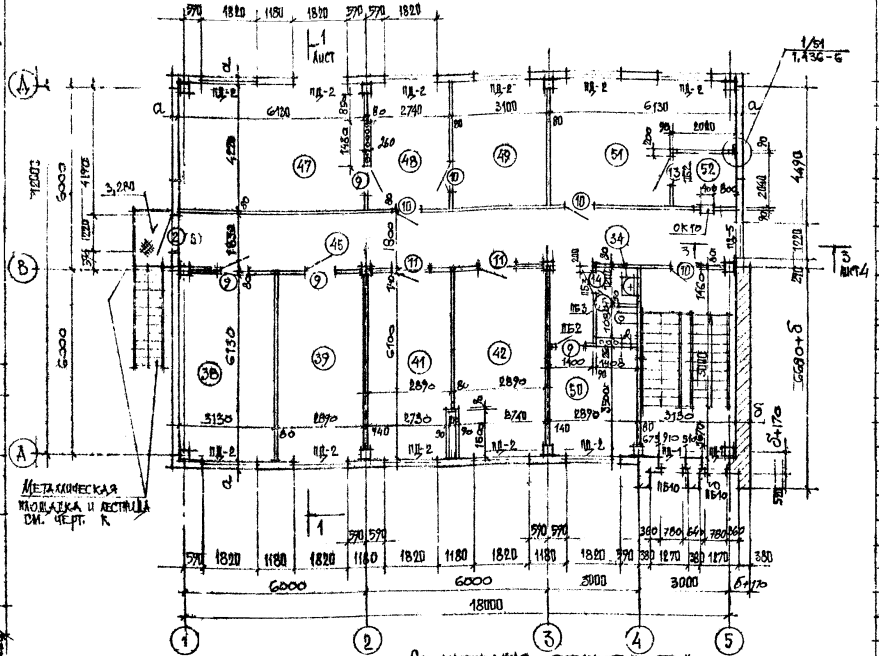


## Экспликация помещений

| Номер по плану | Наименование | Площадь м² | Категория производства по взрывной, взрыво-пожарной и пожарной опасности | Номер по плану | Наименование | Площадь м² | Категория производства по взрывной, взрыво-пожарной и пожарной опасности |
|---|---|---|---|---|---|---|---|
| 1 | Тамбур | 4,1 | | 30 | Мужской гардероб | 5,7 | |
| 2 | Вестибюль | 29,6 | | 31 | Уборная | 4,0 | |
| 3 | Гардероб | 9,9 | | 32 | Электрощитовая | 3,0 | Д |
| 4 | Тамбур | 7,8 | | 33 | АТС | 17,6 | Д |
| 5 | Обеденный зал | 46,2 | | 34 | Уборная (2 пом.) | 3,3 | |
| 6 | Уборная | 2,3 | | 35 | Диспетчерская | 10,5 | Д |
| 7 | Горячий цех | 79,3 | Д | 36 | Тамбур | 8,4 | |
| 8 | Моечная столовой посуды | 12,3 | Д | 37 | Кабинет старшего инженера энергетика | | |
| 9 | Моечная кухонной посуды | 5,8 | Д | | и старшего инженера по КИП и автоматике | 17,6 | |
| 10 | Хлеборезка | 4,9 | Д | 38 | Кабинет старшего зоотехника по кормам и старшего зоотехника селекционера | 12,1 | |
| 11 | Холодный цех | 12,0 | Д | 39 | и старшего врача эпизоотолога | 19,2 | |
| 12 | Мясной и рыбный цех | 19,3 | Д | 39 | Кабинет главного инженера механика | 17,7 | |
| 13 | Загрузочная | 5,1 | Д | 40 | Коридор | 21,8 | |
| 14 | Тамбур | 2,5 | | 41 | Кабинет главного врача | 17,6 | |
| 15 | Охлаждаемая камера гастрономии | | | 42 | Кабинет старшего инженера по сбыту | 21,7 | |
| | и молочной продукции | 9,0 | Д | | и снабжению | 17,6 | |
| 16 | Охлаждаемая камера мяса и рыбы | 9,0 | Д | 43 | Коридор | 13,2 | |
| 17 | Кладовая овощей | 4,9 | Д | 44 | Венткамера | 49,0 | |
| 18 | Помещение холодильной | | | 45 | Коридор | 37,2 | |
| | установки | 10,7 | Д | 46 | Зал заседаний на 80 человек | 75,6 | |
| 19 | Овощной цех | 13,2 | Д | 47 | Кабинет начальника комплекса | 25,9 | |
| 20 | Кладовая и моечная тары | 4,8 | | 48 | Секретариат | 11,6 | |
| 21 | Помещение теплового ввода | 9,9 | | 49 | Кабинет зам. начальника комплекса | 18,1 | |
| 22 | Кабинет директора и контора | 11,7 | | 50 | Комната общественных организаций | 10,1 | |
| 23 | Кладовая сухих продуктов | 16,3 | Д | 51 | Бухгалтерия | 21,8 | |
| 24 | Коридор | 5,6 | | 52 | Касса | 4,1 | |
| 25 | Коридор | 35,1 | | | | | |
| 26 | Бельевая | 3,3 | | | | | |
| 27 | Коридор | 14,6 | | | | | |
| 28 | Душевая | 3,2 | | | | | |
| 29 | Женский гардероб | 7,1 | | | | | |

## Ведомость проемов дверей

| Марка, поз. | Размер проема, мм. |
|---|---|
| 1 | 1510 × 2370 |
| 2 | 1220 × 2070 |
| 3 | 1810 × 2070 |
| 4 | 1130 × 2070 |
| 5 | 810 × 2070 |
| 6 | 1820 × 2210 |
| 7 | 1510 × 2070 |
| 8 | 1510 × 2370 |
| 9 | 1010 × 2070 |
| 10 | 1010 × 2070 |
| 11,24 | 1220 × 2070 |
| 12 | 910 × 2070 |
| 13 | 910 × 2070 |
| 14 | 810 × 2070 |

## Спецификация элементов стен

| Марка, поз. | Обозначение | Наименование | Кол. | Масса ед. кг | Примечание |
|---|---|---|---|---|---|
| | | Изделия металлические | | | |
| МС4 | МС4.000 | Изделие соединительное МС4 | 30 | 7.34 | |
| МС11 | 1.436-6 вып.1 | Изделие соединительное МС11 | 186 | 0,29 | |
| МС12 | 1.436-6 вып.1 | То же МС12 | 57 | 1,13 | |
| МС13 | 1.436-6 вып.1 | — МС13 | 36 | 2,36 | |
| | 1.436-6 вып.1 | ф 12 АI ГОСТ 5781-82 | — | — | 82,0 кг |
| МА1 | лист 9 | ф 6 АI ГОСТ 5781-82 ℓ=300 | 1250 | 0,07 | |
| | | $t_{\text{в}}$ = -20°С; -30°С; -40°С | | | |
| РМ1 | РМ1.000 | Рамка металлическая РМ1 | 1 | 30.5 | |
| РМ2 | РМ2.000 | РМ2 | 3 | 14.96 | |
| РМ3 | РМ3.000 | РМ3 | 1 | 82.90 | |
| РМ4 | РМ4.000 | РМ4 | 2 | 45.46 | |
| РМ5 | РМ5.000 | РМ5 | 1 | 75.30 | |

Согласовано: Янковский, Ратинская, Самоцвалов, Ковалев, Кожевников, Ковалевский, Ковалевский

Инв. № подл. | Подпись и дата | Взам. инв. №

Привязан

Инв. №

| | | |
|---|---|---|
| Тип | Аврусина | |
| Нач. отд. | Вислоткузов | |
| Н. контр. | Трейбач | |
| Гл. арх. | Гаврилов | |
| Рук. гр. | Росляков | |
| Ст. арх. | Катков | |

416-1-203.87 — АР

Административный корпус на 20 рабочих мест

План на отм. 3,300

| Стадия | Лист | Листов |
|---|---|---|
| Р | 3 | |

ГИПРОНИТЕЛЬХОЗ

Формат А2

## Разрез 1-1

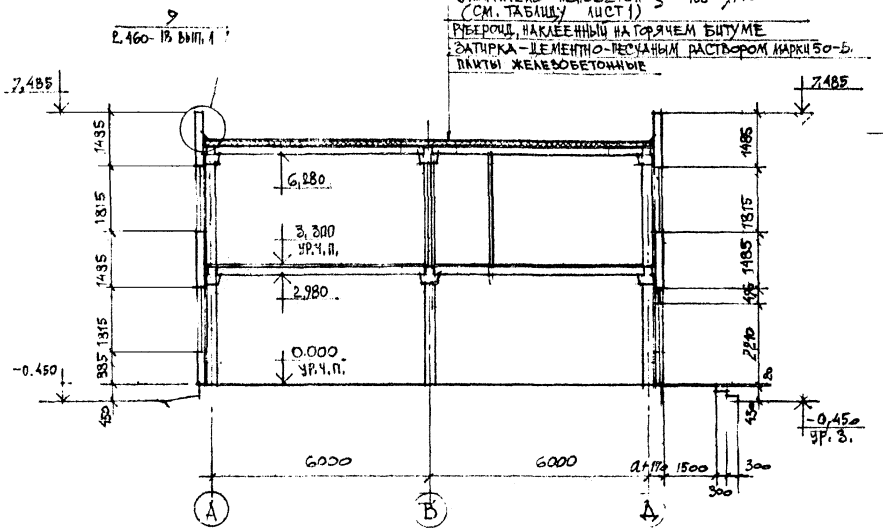


## Разрез 2-2

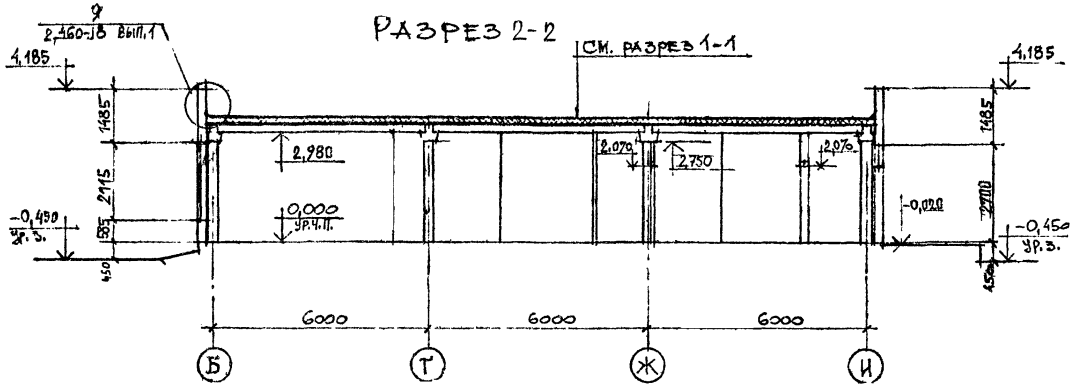


## Разрез 3-3

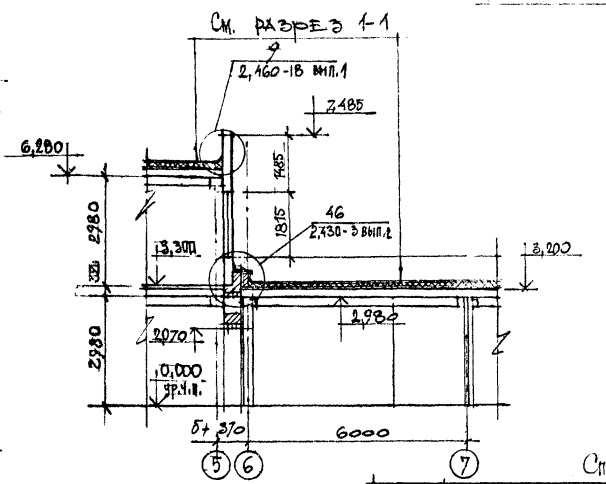


## Разрез 4-4

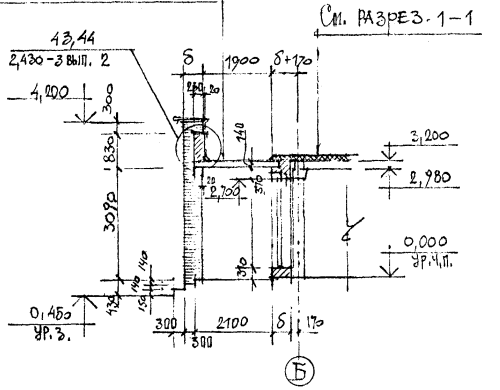


## Разрез 5-5

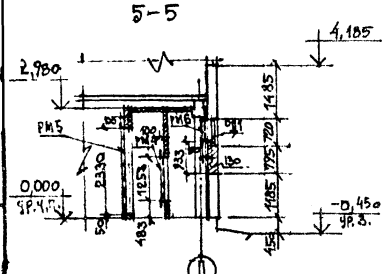


## Разрез 6-6

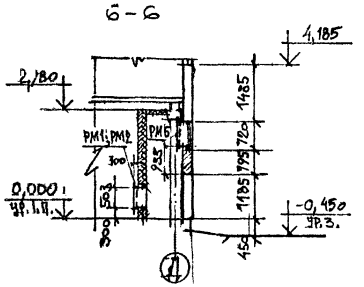


## Спецификация подоконных досок

| Марка поз. | Обозначение | Наименование | Кол. на эт. 1 | Кол. на эт. 2 | Кол. на эт. Всего | Масса ед. кг | Примечание |
|---|---|---|---|---|---|---|---|
| | | $t_e = -20°C$ | | | | | |
| ПД-1 | ГОСТ 17280-79 | Доска подоконная ПД10-25 | 7 | – | 7 | | |
| ПД-2 | ГОСТ 17280-79 | ПД19-20 | 16 | 11 | 27 | | |
| ПД-3 | ГОСТ 17280-79 | ПД13-25 | 1 | – | 1 | | |
| ПД-4 | ГОСТ 17280-79 | ПД14-25 | 1 | – | 1 | | |
| ПД-5 | ГОСТ 17280-79 | ПД13-20 | – | 1 | 1 | | |
| | | $t_e = -30°C$ | | | | | |
| ПД-1 | ГОСТ 17280-79 | Доска подоконная ПД10-40 | 7 | – | 7 | | |
| ПД-2 | ГОСТ 17280-79 | ПД19-25 | 16 | 11 | 27 | | |
| ПД-3 | ГОСТ 17280-79 | ПД13-40 | 1 | – | 1 | | |
| ПД-4 | ГОСТ 17280-79 | ПД14-40 | 1 | – | 1 | | |
| ПД-5 | ГОСТ 17280-79 | ПД13 25 | – | 1 | 1 | | |
| | | $t_e = -40°C$ | | | | | |
| ПД-1 | ГОСТ 17280-79 | Доска подоконная ПД10-45 | 7 | – | 7 | | |
| ПД-2 | ГОСТ 17280-79 | ПД19-30 | 16 | 11 | 27 | | |
| ПД-3 | ГОСТ 17280-79 | ПД13-45 | 1 | – | 1 | | |
| ПД-4 | ГОСТ 17280-79 | ПД14-45 | 1 | – | 1 | | |
| ПД-5 | | ПД13-30 | – | 1 | 1 | | |

Привязан

Инв. №

Инв. № подл. | Подпись и дата | Взам. инв. №

| | | |
|---|---|---|
| Тип | А.Брусина | |
| Нач. отд. | Вислоусов | |
| Н. контр. | Трейбач | |
| Гл. арх. | Гаврилов | |
| Рук. гр. | Рослядков | |
| Ст. арх. | Каткова | |

416-1-203.87 - АР

Административный корпус на 20 рабочих мест

Разрезы 1-1...6-6

| Стадия | Лист | Листов |
|---|---|---|
| Р | 4 | |

ГИПРОНИСЕЛЬХОЗ

Формат А2

# Фасад 1–9

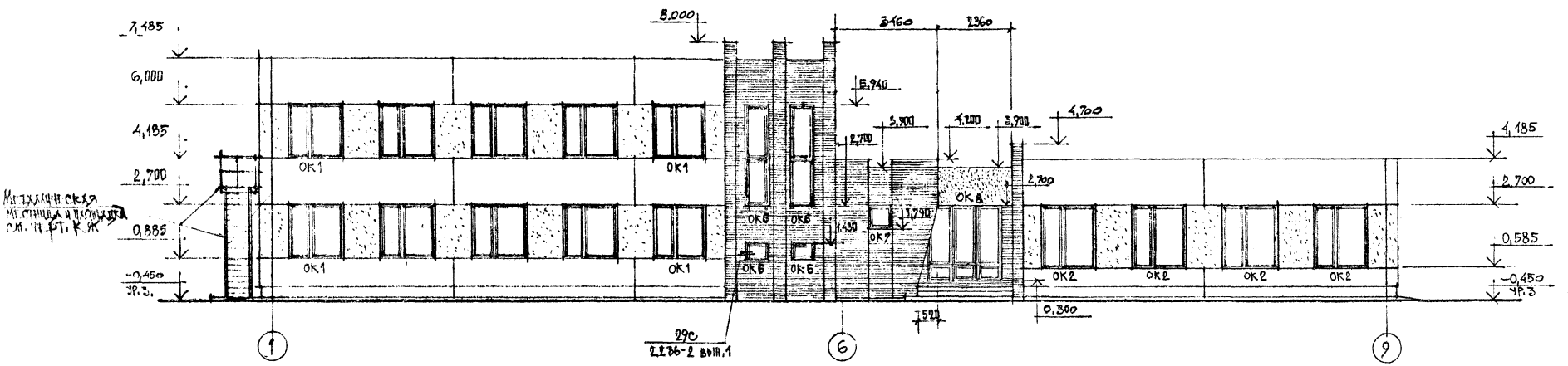


# Фасад 9 – 1

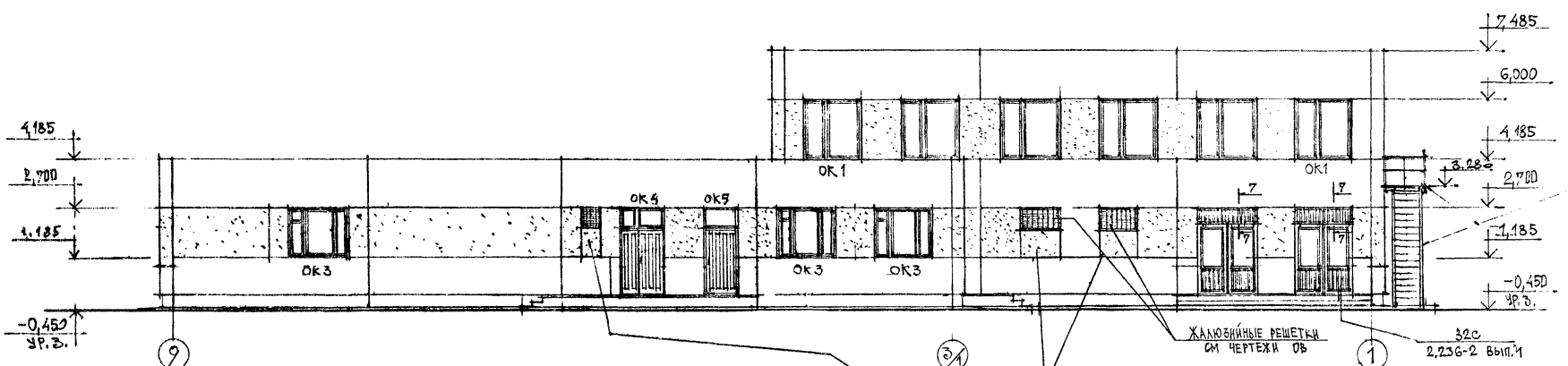


## Схемы заполнения оконных проемов

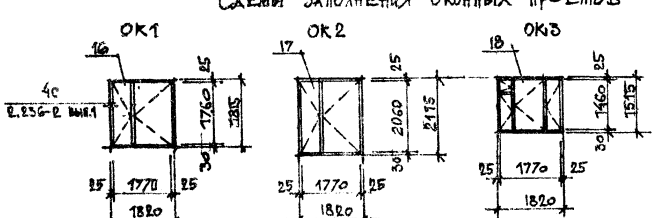


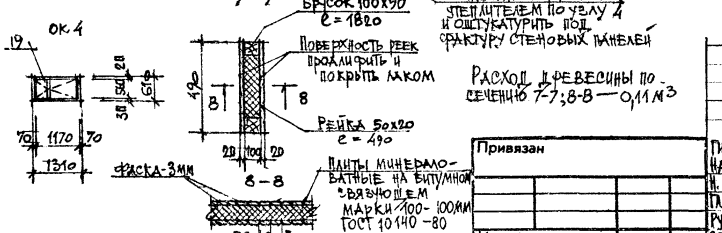


Заложить кирпичом с утеплителем по узлу 4 и оштукатурить под фактуру стеновых панелей

Расход древесины по сечению 7-7; 8-8 — 0,11 м³

Привязан

Инв №

| | | | |
|---|---|---|---|
| ГИП | Аврусина | | |
| Нач. отд. | Высотузов | | |
| Н. контр. | Трейбич | | |
| Гл. арх. | Тавриков | | |
| Рук. гр. | Росляков | | |
| Ст. арх. | Каткова | | |

416-1-20 3.87 - АР

Административный корпус на 20 рабочих мест

Фасады 1-9; 9-1

| Стадия | Лист | Листов |
|---|---|---|
| Р | 5 | |

ГИПРОНИСЕЛЬХОЗ

Инв. № подл. | Подпись и дата | Взам. инв. №

Формат А2

## ФАСАД И-А

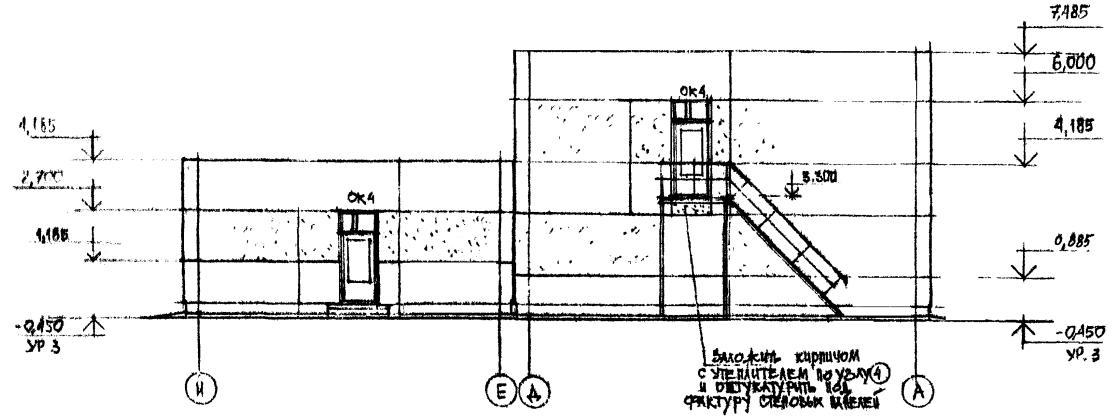


## ФАСАД А-И

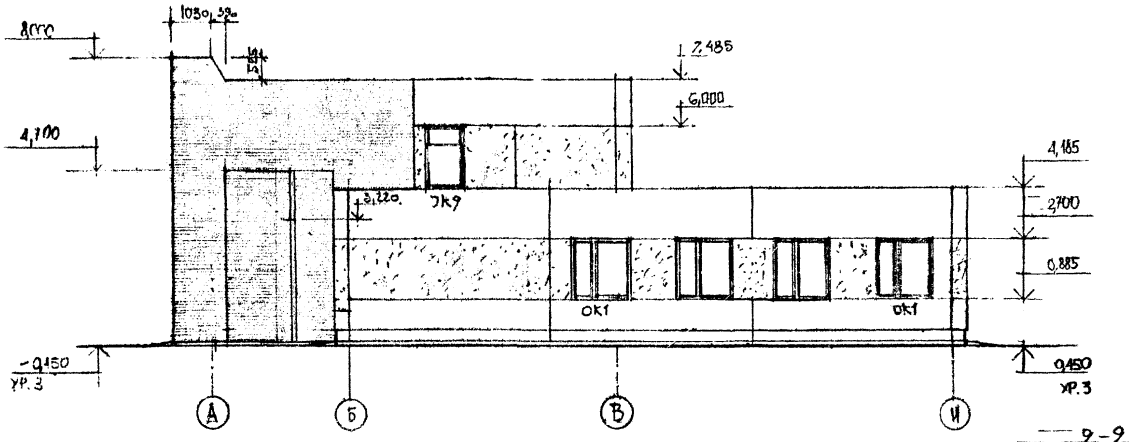


## Спецификация элементов заполнения проемов

| Марка, поз. | Обозначение | Наименование | Кол. на этаж 1 | 2 | Всего | Масса ед., кг | Примечание |
|---|---|---|---|---|---|---|---|
| 1 | ГОСТ 24689-81 | Дверной блок ДН24-15Ап | 2 | – | 2 | | |
| 2 | ГОСТ 24689-81 | Дверной блок ДН21-10Ап | 2 | 1 | 3 | | |
| 3 | ГОСТ 24689-81 | Дверной блок ДН21-13Б | 2 | – | 2 | | |
| 4 | ГОСТ 24689-81 | Дверной блок ДН21-10Ап | 1 | – | 1 | | |
| 5 | ГОСТ 6629-74 | Дверной блок ДГ21-8м | 3 | 1 | 4 | | |
| 6 | ГОСТ 11214-86 | Дверной блок БС22-9 | 4 | – | 4 | | |
| 7 | ГОСТ 6629-74 | Дверной блок ДО21-13 | 3 | – | 3 | | |
| 8 | ГОСТ 6629-74 | Дверной блок ДГ24-15 | 1 | – | 1 | | |
| 9 | ГОСТ 6629-74 | Дверной блок ДГ21-10П | 7 | 4 | 11 | | |
| 10 | ГОСТ 6629-74 | Дверной блок ДГ21-10лП | 4 | 4 | 8 | | |
| 11 | ГОСТ 6629-74 | Дверной блок ДГ21-12лП | 5 | 2 | 7 | | |
| 12 | ГОСТ 6629-74 | Дверной блок ДГ21-9П | 2 | – | 2 | | |
| 13 | ГОСТ 6629-74 | Дверной блок ДГ21-9лП | 3 | 1 | 4 | | |
| 14 | ГОСТ 6629-74 | Дверной блок ДГ21-8П | 3 | 1 | 4 | | |
| 24 | ГОСТ 6629-74 | Дверной блок ДГ21-12П | 3 | – | 3 | | |
| 15 | ГОСТ 11214-86 | Оконный блок ОС18-12Б | – | 1 | 1 | | |
| 16 | ГОСТ 11214-86 | Оконный блок ОС18-18Г | 9 | 11 | 20 | | |
| 17 | ГОСТ 11214-86 | Оконный блок ОС21-18Г | 4 | – | 4 | | |
| 18 | ГОСТ 11214-86 | Оконный блок ОС18-15 | 3 | – | 3 | | |
| 19 | ГОСТ 11214-86 | Оконный блок ОС6-12 | 2 | 1 | 3 | | |
| 20 | ГОСТ 11214-86 | Оконный блок ОС6-9 | 6 | – | 6 | | |
| 21 | ГОСТ 11214-86 | Оконный блок ОС18-9А | 3 | 2 | 5 | | |
| 22 | ГОСТ 11214-86 | Оконный блок ОС15-9А | – | – | 2 | | |
| 23 | ГОСТ 11214-86 | Оконный блок ОС9-9 | 1 | – | 1 | | |
| ОК10 | ЛИСТ 6 | ОК10 | 1 | 1 | 2 | | |

## Спецификация материалов на ОК10 и РД1

| Марка, поз. | Обозначение | Наименование | Кол. | Масса ед., кг | Примечание |
|---|---|---|---|---|---|
| 1 | ГОСТ 24454-80 | Брус 90×50 $\ell$=400 | 4 | | 0,01 м³ |
| 2 | ГОСТ 24454-80 | Доска 125×40 $\ell$=340 | 1 | | 0,01 м³ |
| 3 | ГОСТ 13715-78 | Стеклянная плита t=13мм | | | |
| | | с обкладкой из твердых пород | | | 0,01 м² |
| 4 | ГОСТ 8242-75 | Наличник тип 1 | | | 1,6 м |
| 5 | ГОСТ 9590-76* | Пластик бумажнослоистый Б | | | 0,22 м² |
| РД1 | ЛИСТ 7 | Рамка деревянная РД1 | 2 | | 0,04 м³ |

## Схемы заполнения оконных проемов

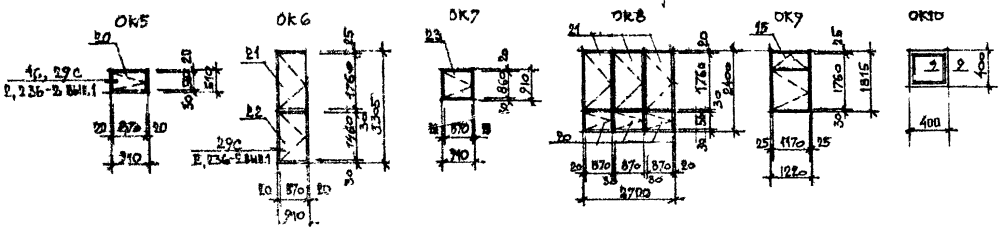


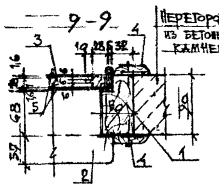


| | | |
|---|---|---|
| ГИП | АВРУСИНА | |
| Нач. отд. | ВЫСЛОУЗОВ | |
| Н. контр. | ТРЕБАЧ | |
| Гл. арх. | ГАВРИЛЬ | |
| Рук. гр. | РОСЛЯКОВ | |
| Ст. арх. | КАТКОВА | |
| Арх. | СТЕПАНОВ | |

Привязан

Инв. №

415-1-20.3.87 АР

Административный корпус на 20 рабочих мест

Фасады И-А, А-И

| Стадия | Лист | Листов |
|---|---|---|
| Р | 6 | |

ГИПРОНИСЕЛЬХОЗ

Формат А2

## План кровли

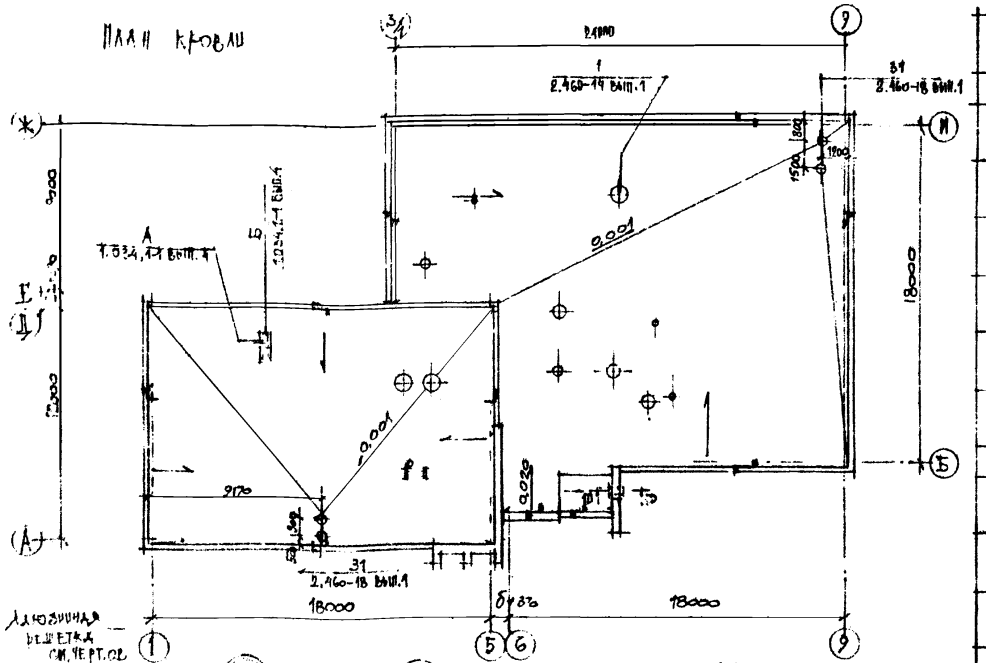


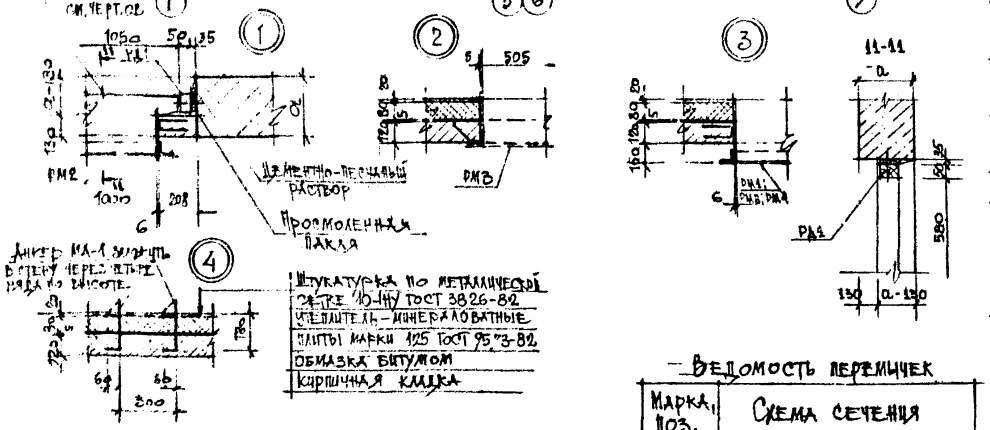


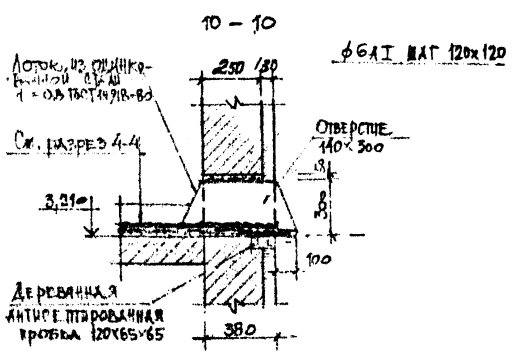


## Ведомость перемычек

| Марка, поз. | Схема сечения |
|---|---|
| | $t_e$ = -20°C; -30°C; -40°C |
| ПБ1 | 1 |
| ПБ2 | 2 |
| ПБ3 | 3 |
| ПБ4 | 4 |
| ПБ5 | 5 |

| Марка, поз. | Схема сечения |
|---|---|
| | $t_{ext}$ = -20°C |
| ПБ6 | 1 |
| ПБ7 | 5 6 |
| ПБ8 | 7 1 |
| ПБ9 | 9 8 |
| ПБ10 | 9 9 |
| | $t_{ext}$ = -30°C |
| ПБ6 | 1 |
| ПБ7 | 5 6 |
| ПБ8 | 7 1 |
| ПБ9 | 9 8 |
| ПБ10 | 9 9 |
| | $t_{ext}$ = -40°C |
| ПБ6 | 1 |
| ПБ7 | 5 6 |
| ПБ8 | 7 1 |
| ПБ9 | 9 8 |
| ПБ10 | 9 9 |

## Спецификация перемычек

| Марка, поз. | Обозначение | Наименование | Кол. на этаж 1 | 2 | Всего | Масса ед. кг | Примечание |
|---|---|---|---|---|---|---|---|
| | | $t_e$ -20°C; -30°C; -40°C | | | | | |
| 1 | 1.038.1-1 вып.1 | 2ПБ19-3-п | 5 | – | 5 | 81,0 | |
| 2 | 1.038.1-1 вып.1 | 1ПБ16-1-п | 23 | 2 | 25 | 30,0 | |
| 3 | 1.038.1-1 вып.1 | 1ПБ10-1-п | 8 | 2 | 10 | 20,0 | |
| 4 | 1.038.1-1 вып.1 | 2ПБ16-2-п | 4 | – | 4 | 65,0 | |
| 5 | 1.038.1-1 вып.1 | 5ПБ34-20-п | 1 | – | 1 | 463,0 | |
| | | $t_e$ = -20° | | | | | |
| 1 | 1.038.1-1 вып.1 | 2ПБ19-3-п | 16 | – | 16 | 81,0 | |
| 5 | 1.038.1-1 вып.1 | 5ПБ34-20-п | 1 | – | 1 | 463,0 | |
| 6 | 1.038.1-1 вып.1 | 3ПБ34 4-п | 1 | – | 1 | 125,0 | |
| 7 | 1.038.1-1 вып.1 | 5ПБ21-27-п | 1 | – | 1 | 285,0 | |
| 8 | 1.038.1-1 вып.1 | 3ПБ13-37-п | 2 | – | 2 | 85,0 | |
| 9 | 1.038.1-1 вып.1 | 2ПБ13-1-п | 7 | 6 | 13 | 54,0 | |
| | | $t_e$ = -30°C | | | | | |
| 1 | 1.038.1-1 вып.1 | 2ПБ19-3-п | 22 | – | 22 | 81,0 | |
| 5 | 1.038.1-1 вып.1 | 5ПБ34-20-п | 1 | – | 1 | 463,0 | |
| 6 | 1.038.1-1 вып.1 | 3ПБ34-4-п | 2 | – | 2 | 125,0 | |
| 7 | 1.038.1-1 вып.1 | 5ПБ21-27-п | 1 | – | 1 | 285,0 | |
| 8 | 1.038.1-1 вып.1 | 3ПБ13-37-п | 2 | – | 2 | 85,0 | |
| 9 | 1.038.1-1 вып.1 | 2ПБ13-1-п | 10 | 8 | 18 | 54,0 | |
| | | $t_e$ = -40°C | | | | | |
| 1 | 1.038.1-1 вып.1 | 2ПБ19-3-п | 27 | | 27 | 81,0 | |
| 5 | 1.038.1-1 вып.1 | 5ПБ34-20-п | 1 | – | 1 | 463,0 | |
| 6 | 1.038.1-1 вып.1 | 3ПБ34-4-п | 3 | – | 3 | 125,0 | |
| 7 | 1.038.1-1 вып.1 | 2ПБ21-27-п | 1 | – | 1 | 285,0 | |
| 8 | 1.038.1-1 вып.1 | 3ПБ13-37-п | 1 | – | 1 | 85,0 | |
| 9 | 1.038.1-1 вып.1 | 2ПБ13-1-п | 13 | 10 | 23 | 54,0 | |

| | | | |
|---|---|---|---|
| Гип | Аврусина | | |
| Нач. отд. | Вислогузов | | |
| Н. контр. | Трейбай | | |
| Гл. арх. | Гаврилов | | |
| Рук. гр. | Росляков | | |
| Ст. арх. | Каткова | | |

Привязан

Инв. №

416-1-203.87 АР

Административный корпус на 20 рабочих мест

План кровли, узлы 1...4

| Стадия | Лист | Листов |
|---|---|---|
| Р | 7 | |

ГИПРОНИСЕЛЬХОЗ

Формат А2

Инв. № подл. | Подпись и дата | Взам. инв. №

Альбом I

# ДЕТАЛЬ УТЕПЛЕНИЯ ПОТОЛКА В ПОМЕЩЕНИЯ 15,16,44




## ПЛАН ПОЛОВ И ОТВЕРСТИЙ НА ОТМ. 0.000

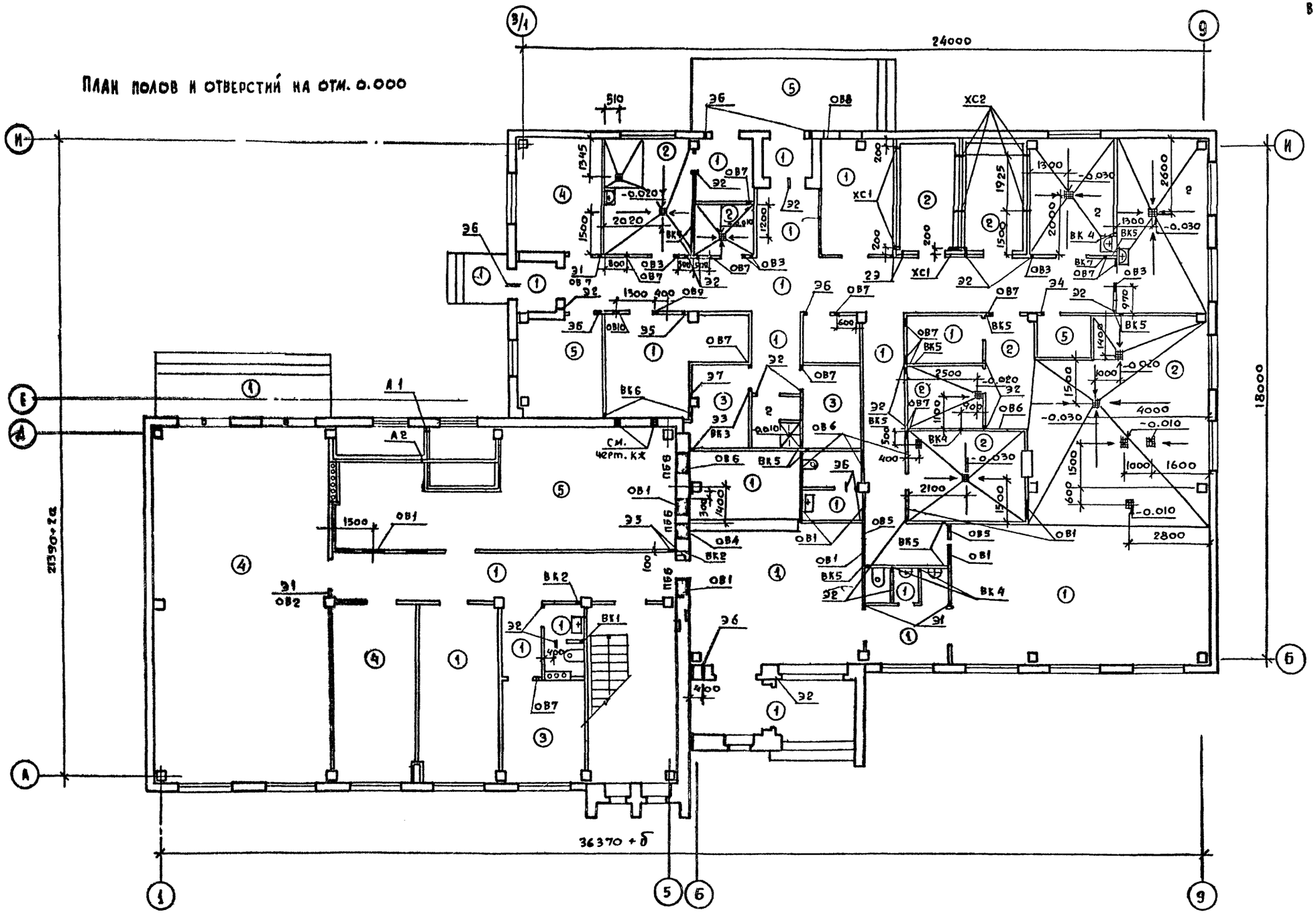


1. По периметру наружных стен до устройства пола уложить слой керамзитового гравия $g = 400$ кг/м³ шириной 800 мм $t = 150$ мм при $t_e$ = минус 20°С, $t = 200$ мм при $t_e$ = минус 30°С, $t = 250$ мм при $t_e$ = минус 40°С.
2. До устройства полов проложить трубопроводы для прокладки сетей связи и сигнализации по черт. СС.

| | | | |
|---|---|---|---|
| ГИП | Аврусина | | |
| Нач.отд. | Вислогузов | | |
| Н.контр. | Трейбач | | 11.87 |
| Гл. арх. | Гаврилов | | |
| Рук. гр. | Росляков | | |
| Ст. арх. | Каткова | | |
| Арх. | Страмнов | | |

Привязан.

Инв. №

416-1-203.87-АР

Административный корпус на 20 рабочих мест

| Стадия | Лист | Листов |
|---|---|---|
| Р | 8 | |

План полов и отверстий на отм. 0.000

ГИПРОНИСЕЛЬХОЗ

Формат А2

Согласовано: ОВ Нагинская; ВК Самохвалова; ЭМ Ткачев

Инв. № подл. | Подпись и дата | Взам. инв. №

Альбом I

## План полов на отм. 3.300

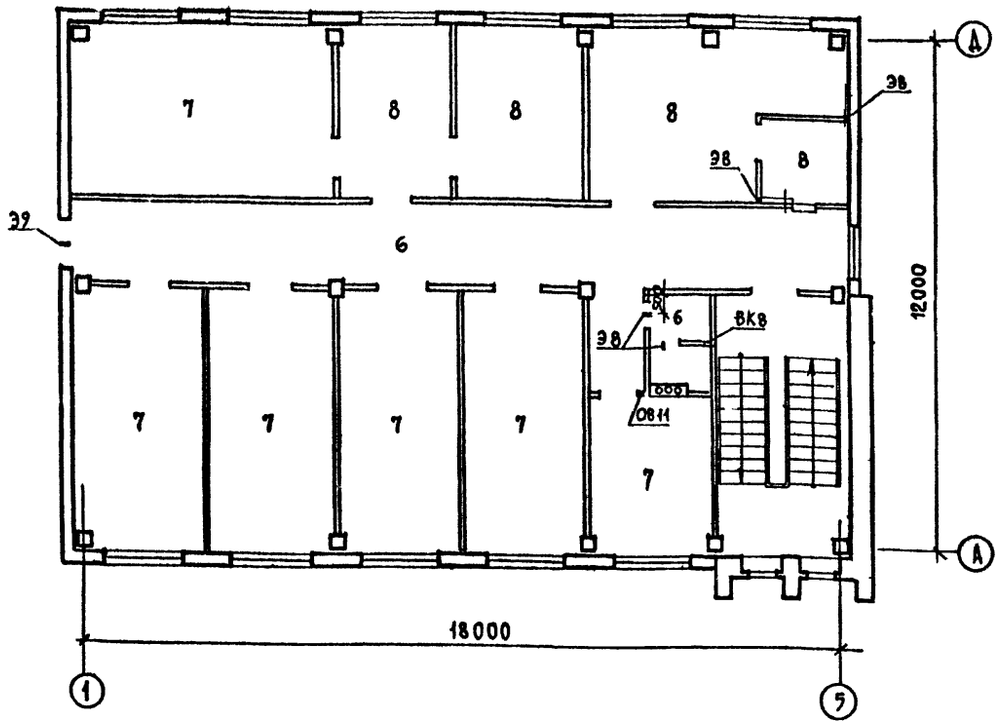


## Деталь устройства бетонной подготовки под перегородку t=90мм

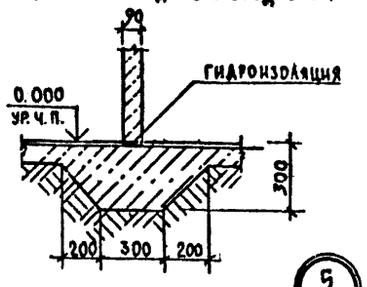


## Деталь устройства бетонной подготовки под перегородку t=190 мм

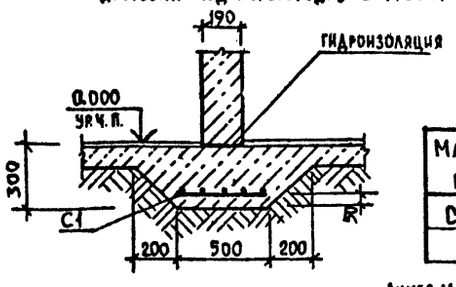


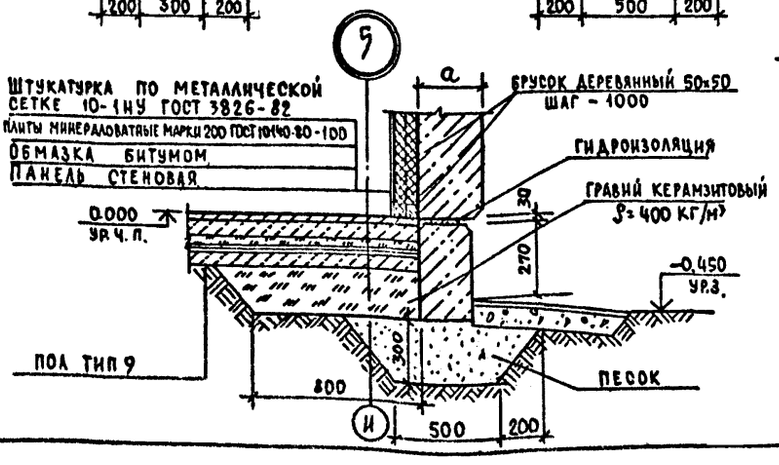


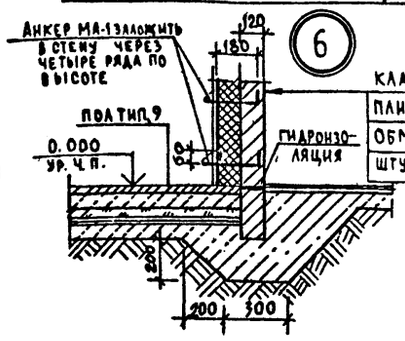


Кладка кирпичная
Плиты минераловатные марки 200 ГОСТ 10140-80-100
Обмазка битумом
Штукатурка по металлической сетке 10-1НУ ГОСТ 3826-82

## Таблица отверстий

| Наименование | Обозначение | Размер b×h мм | Отметка низа | Примечание |
|---|---|---|---|---|
| Отверстия ОВ | ОВ1 | 750×470 | 2.510 | |
| | ОВ2 | 450×350 | 2.510 | |
| | ОВ3 | 350×350 | 2.630 | |
| | ОВ4 | 950×470 | 2.510 | |
| | ОВ5 | 450×470 | 2.510 | |
| | ОВ6 | 950×470 | 2.510 | |
| | ОВ7 | 350×350 | 2.400 | |
| | ОВ8 | 610×650 | 1.950 | |
| | ОВ9 | 450×350 | 2.400 | |
| | ОВ10 | 950×350 | 2.400 | |
| | ОВ11 | 350×350 | 5.700 | |
| Отверстия ВК | ВК1 | 150×350 | 0.000 | |
| | ВК2 | 100×70 | 2.910 | |
| | ВК3 | 100×100 | 2.510 | |
| | ВК4 | 100×150 | 0.150 | |
| | ВК5 | 100×150 | 2.180 | |
| | ВК6 | 100×100 | 2.200 | |
| | ВК7 | 100×200 | 2.150 | |
| | ВК8 | 150×350 | 3.300 | |
| Отверстия Э.А | Э1 | 110×55 | 2,920 | |
| | Э2 | ф55 | 2,920 | |
| | Э3 | 300×100 | 2,780 | |
| | Э4 | 300×100 | 2,650 | |
| | Э5 | 110×70 | 2,680 | |
| | Э6 | ф55 | 2,700 | |
| | Э7 | 110×70 | 2,900 | |
| | Э8 | ф55 | 6,220 | |
| | Э9 | ф55 | 6,000 | |
| | А1 | ф25 | 2,600 | |
| | А2 | ф100 | 2,600 | |
| Отверстия ХС | ХС1 | 100×200 | 2,095 | |
| | ХС2 | 100×100 | 2,175 | |

## Спецификация металлических сеток

| Марка поз | Обозначение | Наименование | Кол. | Масса ед., кг | Примечание |
|---|---|---|---|---|---|
| С1 | Лист 9 | С $\frac{5Вр\,1\times200}{8Ат\text{-}100}$ 450 ГОСТ 8478-81 | 98 | 2,2 | |

## Экспликация полов

| Наименование или номер помещения | Тип пола | Схема пола или номер узла по серии | Элементы пола и их толщина | Площадь пола, м² |
|---|---|---|---|---|
| 1;2;3;4;5;6;10 13;14;17;18;23 24;25;26;27 31;33;34;36 40;43 | 1 | | Покрытие - мозаичное бетон класса В 15 — 20мм<br>Цементно-песчаный раствор марки 200 - 40мм<br>Подстилающий слой - бетон класса В 7,5 — 80мм<br>Основание — слой щебня крупностью 40-60 мм, втрамбованный в грунт | |
| 7;8;9;11;12 19;20;28 | 2 | | Покрытие из керамических плит ГОСТ 26919-86 — 10мм<br>Прослойка и заполнение швов из битумной мастики — 3мм<br>Два слоя изола на прослойке из битумн. мастики<br>Подстилающий слой - бетон класса В 7,5 — 80мм<br>Основание - слой щебня крупностью 40-60 мм, втрамбованный в грунт | |
| 29; 30; 35 | 3 | | Покрытие - линолеум ГОСТ 7251-77-5мм<br>Прослойка из холодной мастики на водостойких вяжущих — 1мм<br>Легкий бетон класса В 3,5 — 20мм<br>Подстилающий слой бетон класса В 7,5 — 80мм<br>Основание - слой щебня крупностью 40-60 мм, втрамбованный в грунт | |
| 28; 37; 46 | 4 | | Полы из штучного паркета — 19мм<br>Прослойка из холодной мастики на водостойких вяжущих — 1мм<br>Цементно-песчаный раствор марки 150 — 20мм<br>Подстилающий слой - бетон класса В 7,5 — 80мм<br>Основание - слой щебня крупностью 40-60 мм, втрамбованный в грунт | |
| 21; 32; 44 | 5 | | Покрытие - бетон класса В 15 - 20 мм<br>Подстилающий слой бетон класса В 7,5 — 80мм<br>Основание - слой щебня крупностью 40-60 мм, втрамбованный в грунт | |
| 34; 45 | 6 | | Покрытие мозаичное - бетон класса В 15 — 20мм<br>Цементно-песчаный раствор марки 200 — 40 мм<br>Основание - плита железобетонная | |
| 38; 39; 41; 42 47 | 7 | | Покрытие из штучного паркета — 19 мм<br>Прослойка из холодной мастики на водостойких вяжущих - 1мм<br>Цементно-песчаный раствор марки 150 — 20мм<br>Основание - плита железобетонная | |
| 48; 49; 51; 52 | 8 | | Покрытие из штучного паркета - 19мм<br>Прослойка из холодной мастики на водостойких вяжущих — 1мм<br>Цементно-песчаный раствор марки 150 — 40мм<br>Минераловатные маты прошитые в бумаге $\gamma$ = 100 кг/м³ — 40мм<br>Основание - плита железобетонная | |
| 16; 15 | 9 | | Покрытие - бетон марки 300 W6 - 40мм<br>Подстилающий слой - бетон, армированный Ф 6 AI с ячейкой 150×150 по ГООТ 8478-66 — 80мм<br>Керамзитовый гравий $\gamma$ = 400 кг/м³ - 50мм<br>2 слоя гидроизола на горячей битумной мастике — 6мм<br>Цементно-песчаный раствор марки 50-5мм<br>Бетон марки 100 — 80мм | |

Привязан

Инв. №

| | | |
|---|---|---|
| ГИП | Аврусина | |
| Нач. отд. | Вислогузов | |
| Н. контр. | Трейбач | 11.87 |
| Гл. арх. | Гаврилов | |
| Рук. гр. | Рослякова | |
| Ст. арх. | Каткова | |
| Арх | Страмнов | |

416-1-203 87 АР

Административный корпус на 20 рабочих мест

План полов и отверстий на отм. 3.300

| Стадия | Лист |
|---|---|
| Р | 9 |

ГИПРОНИСЕЛЬХОЗ

Формат А2

Согласовано

| | | |
|---|---|---|
| ОВ | Напинская | |
| ВК | Самовалова | |
| ХС | Ракита | |

Инв. № подл. | Подпись и дата | Взам. инв. №

План подвесного потолка в помещениях 23; 40; 43;

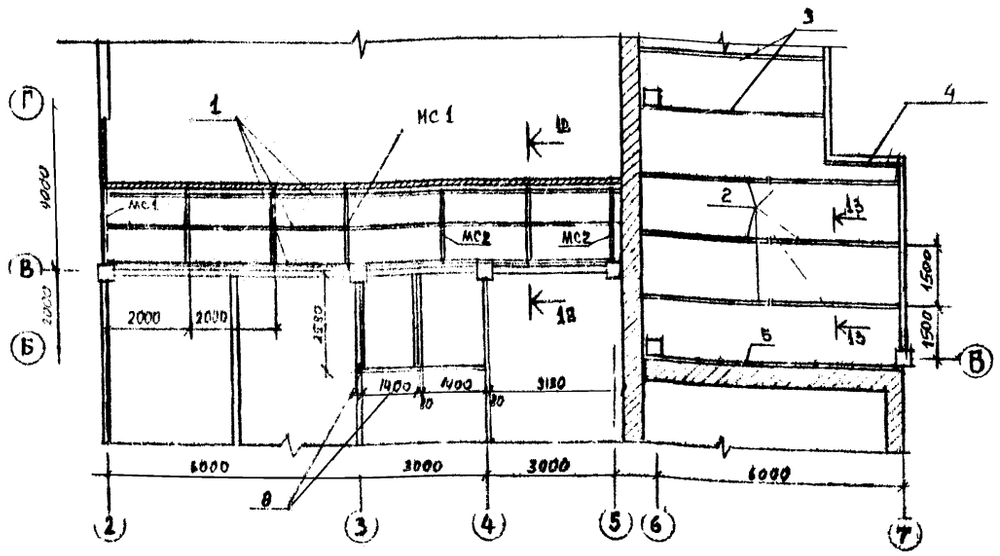


План подвесного потолка в помещении 45.

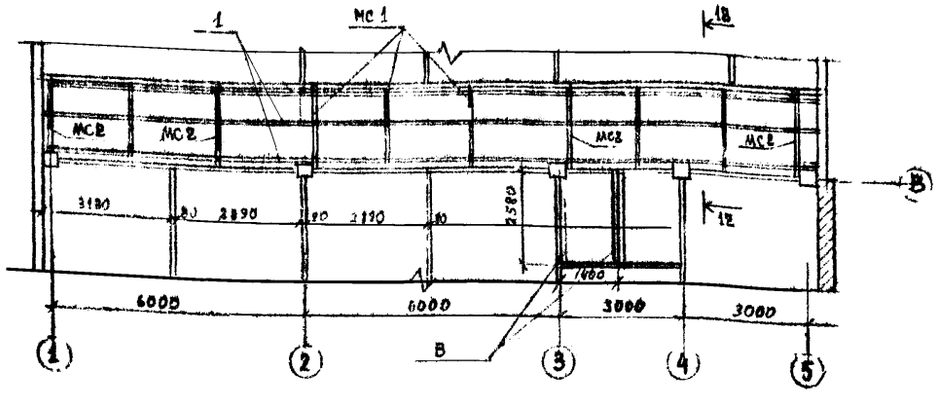


13-13

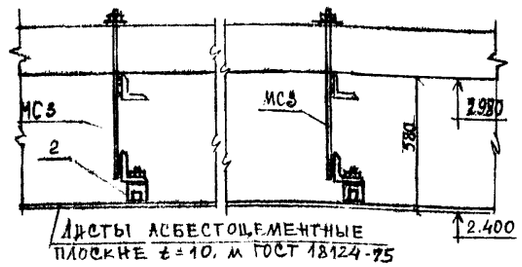


План подвесного потолка в пом 5

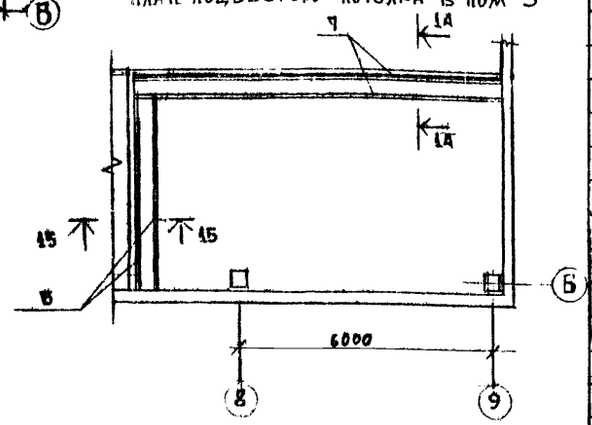


## Спецификация элементов подвесного потолка

| Марка поз | Обозначение | Наименование | Кол. | Масса кг | Примеч |
|---|---|---|---|---|---|
| | | Изделия деревянные | | | |
| | | доска 40х40 ГОСТ 24454-80Е | | | |
| | | сосна, ель $\varphi \leq 20\%$ | | | |
| 1 | Лист 10 | $\ell$=6000 | 15 | | 0,14 м³ |
| 2 | Лист 10 | $\ell$=3080 | 6 | | 0,03 м³ |
| 3 | Лист 10 | $\ell$=4230 | 2 | | 0,01 м³ |
| 4 | Лист 10 | $\ell$=1920 | 1 | | 0,005 м³ |
| 5 | Лист 10 | $\ell$=3700 | 1 | | 0,01 м³ |
| 6 | Лист 10 | $\ell$=5100 | 2 | | 0,02 м³ |
| 7 | Лист 10 | $\ell$=4650 | 2 | | 0,01 м³ |
| 8 | Лист 10 | $\ell$=2580 | 4 | | 0,02 м³ |
| 9 | Лист 10 | Рейка 30х60 | | | 0,65 м³ |
| | | | | | |
| | | Изделия металлические | | | |
| МС1 | МС1.000.СБ | Изделие соединительное МС1 | 7 | | |
| МС2 | МС2.000.СБ | МС2 | 10 | | |
| | | | | | |
| | | Изделия стандартные | | | |
| | ГОСТ 7798-70 | Болт М12.50.58 | 84 | | |
| | ГОСТ 5915-70 | Гайка М12.5 | 84 | | |

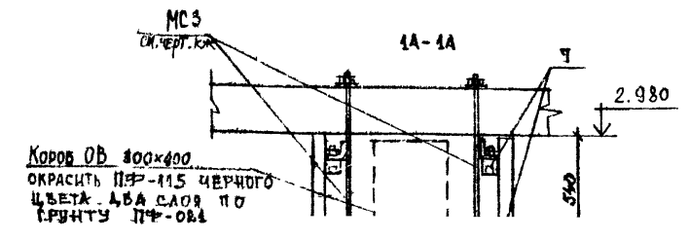


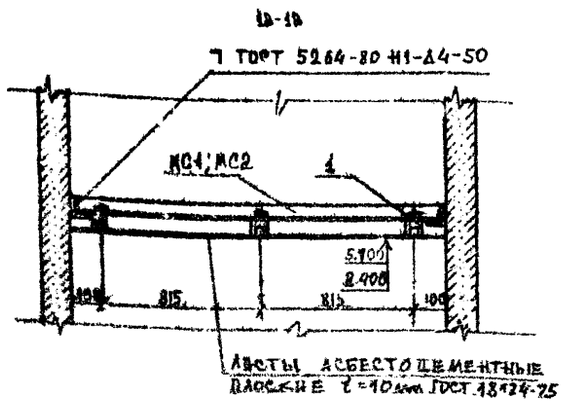


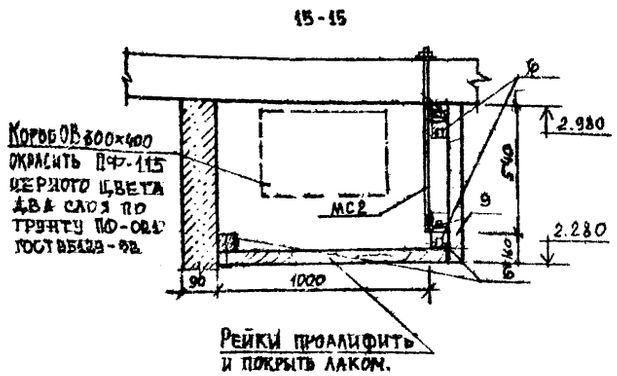


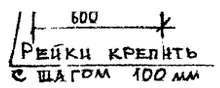


| | | | |
|---|---|---|---|
| Привязан | | | |
| Инв. № | | | |

| | | |
|---|---|---|
| ГИП | Евсюкина | |
| Нач. отд. | Вислогузов | |
| Н. контр. | Трейбач | |
| Гл. арх. | Гаврилов | |
| Рук. гр. | Рублякова | |
| Арх. | Ермаков | |

416-1-203.87 – АР

| | | | |
|---|---|---|---|
| Административный корпус на 20 рабочих мест | Стадия | Лист | Листов |
| | Р | 10 | |
| Планы подвесных потолков в помещениях 2; 3,5; 40; 43,45 | ГИПРОНИСЕЛЬХОЗ | | |

Формат А3

## Ведомость рабочих чертежей основного комплекта марки КЖ

| Лист | Наименование | Примечание |
|---|---|---|
| 1 | Общие данные (начало) | |
| 2 | Общие данные (окончание) | |
| 3 | Схема расположения элементов фундаментов | |
| 4 | Фундаменты. Фрагмент 1 | |
| 5 | Фундамент монолитный Фм1... Фм3 | |
| 6 | Схема расположения фундаментов под оборудование, тепловых каналов, приямка | |
| 7 | Схемы расположения элементов каркаса на отм. 0.000 и 3.900 Разрез 1-1 | |
| 8 | Каркас разрезы 2-2 3-3 | |
| 9 | Схема расположения элементов покрытия. | |
| 10 | Схема расположения элементов перекрытия на отм. 3.200, элементов площадки. Фрагмент 1 | |
| 11 | Спецификация к схемам расположения элементов покрытия и перекрытия на отм 3.200. | |
| 12 | Схемы расположений панелей стен. Фрагменты 1,2. | |
| 13 | Спецификация к схемам расположения панелей стен. | |
| 14 | Схемы расположения гипсобетонных перегородок на отм 0.000 и 3.200 | |
| 15 | Схемы расположения лестничных маршей, верхней лестничной площадки и проступей. Разрез 1-1. | |

**Типовой проект разработан в соответствии с действующими нормами и правилами.**

**Главный инженер проекта** _____ Г.А. Яврусина

## Ведомость ссылочных и прилагаемых документов

| Обозначение | Наименование | Примечание |
|---|---|---|
| | Ссылочные документы | |
| ГОСТ 24022-80 | Фундаменты железобетонные сборные под колонны сельскохозяйственных | |
| | зданий Технические условия. | |
| 1.020-1/83 вып. 3-1. | Конструкции каркаса мелкоразмерного | |
| 4-1, 6-1, 7-1. | применения для многоэтажных | |
| | общественных зданий, производственных | |
| | и вспомогательных зданий | |
| | промышленных предприятий | |
| 1.041.1-2 вып 1.5.6. | Сборные железобетонные многопустотные | |
| | плиты перекрытий многоэтажных | |
| | общественных зданий, производственных | |
| | и вспомогательных зданий промышленных | |
| | предприятий. | |
| 1.494-24 вып.1 | Стаканы для крепления крышных | |
| | вентиляторов, дефлекторов и зонтов | |
| 1.243.1-4 | Плиты плоские железобетонные | |
| | длиной 80, 110, 130 и 160 см, армированные | |
| | сварными сетками из стали | |
| | класса Вр-I | |
| 1.030.1-1 вып 1-1; | Стены наружные из однослойных | |
| 3-1.4-1. | панелей для каркасных общественных | |
| | зданий, производственных и вспомогательных зданий промышленных | |
| | предприятий | |
| 1.231.9-7 вып 2 | Панели перегородок гипсобетонные | |
| 3.006.1-2/82 вып. 1-2 | Сборные железобетонные каналы | |
| | и лотки из лотковых элементов | |
| 1.038.1-1 вып.1 | Перемычки железобетонные | |
| | для зданий с кирпичными | |
| | стенами | |
| 1.034.1-1 вып.1; 4 | Сборные железобетонные вентиляционные блоки для многоэтажных | |
| | общественных зданий производственных и вспомогательных | |
| | зданий промышленных предприятий | |
| 1.050.1-2 вып.1,2 | Сборные железобетонные марши, | |
| | площадки и проступи для многоэтажных общественных зданий, производственных и вспомогательных | |
| | зданий промышленных предприятий | |

| Обозначение | Наименование | Примечание |
|---|---|---|
| 1.450.3-3 вып.0,2 | Стальные лестницы, площадки, | |
| | стремянки и ограждения | |
| 1.400-15 вып.1 | Унифицированные закладные | |
| | изделия железобетонных конструкций для крепления технологических | |
| | коммуникаций и устройств | |
| 1.410-3 вып.1 | Сетки сварные для армирования | |
| | железобетонных конструкций | |
| 2.230-2 вып.3 | Детали стен и перегородок | |
| | общественных зданий. | |
| 1.465.1-7/84, вып. 2 | Плиты покрытий железобетонные | |
| | предварительно напряженные | |
| | ребристые размером 1,5 × 6 м для | |
| | одноэтажных зданий | |
| | | |
| | Прилагаемые документы | |
| КЖИ | строительные изделия | |
| КЖ ВМ | ВМ по рабочим чертежам основного | |
| | комплекта марки КЖ | |

| | | | | | |
|---|---|---|---|---|---|
| | | | | Привязан | |
| Инв № | | | | | |
| | | | | 416-1-20.3.87 - КЖ | |
| ГИП | Яврусина | | | | |
| Нач. отд. | Высочкина | | | | |
| Н. контр. | Трибель | | | | |
| Гл. конст. | Сенько | | 10.86 | Административный корпус на 20 рабочих мест | Стадия: Р; Лист: 1; Листов: 15 |
| Гл. спец. | Янковский | | | | |
| Рук. гр. | Быкова | | | Общие данные (начало) | Гипронисельхоз |
| Инжен. | Сенарина | | | | |
| Техн. | Катеева | | | | |

Формат А2

Альбом

## Ведомость спецификаций

| Лист | Наименование | Примечание |
|---|---|---|
| 3 | Спецификация к схеме расположения элементов фундаментов | |
| 6 | Спецификация к схеме расположения фундаментов под оборудование, подпольных каналов, приямка. | |
| 8 | Спецификация к схемам расположения элементов каркаса на отм. 0,000 и 3,200 | |
| 11 | Спецификация к схемам расположения элементов покрытия и перекрытия на отм 3,200 | |
| 13 | Спецификация к схемам расположения панелей стен. | |
| 14 | Спецификация к схемам расположения гипсобетонных перегородок на отм 0,000 и 3,200 | |
| 15 | Спецификация к схемам расположения лестничных маршей, площадки и проступей | |

## Ведомость объемов сборных бетонных и железобетонных конструкций по рабочим чертежам основного комплекта марки КЖ

| | Наименование группы элементов конструкции | Код | Кол. м³ | Примечание. |
|---|---|---|---|---|
| 1 | Фундаменты стаканного типа и башмаки | 581221 | 45,6 | |
| 2 | Колонны | 582121 | 16,9 | |
| 3 | Панели стеновые наружные | 583122 | 106,2 | $t_e$=-20°C |
| 4 | Панели стеновые наружные | 583122 | 215,2 | $t_e$=-30°C |
| 5 | Панели стеновые наружные | 583122 | 244,4 | $t_e$=-40°C |
| 6 | Плиты покрытий и перекрытий | 584212 | 93,6 | |
| 7 | Ригели | 582511 | 24,4 | |
| 8 | Диафрагма жесткости | 582921 | 16,7 | |
| 9 | Панели гипсобетонные для | | | |
| 10 | перегородок | 574212 | 13,8 | |
| 11 | Перемычки | 582821 | 2,3 | $t_e$=-20°C |
| 12 | Перемычки | 582821 | 2,69 | $t_e$=-30°C |
| 13 | Перемычки | 582821 | 3,0 | $t_e$=-40°C |
| 14 | Блоки коммуникаций | 589321 | 3,15 | |
| 15 | Элементы лестниц | 589121 | 3,0 | |
| 16 | Всего бетона и железобетона. | | 435,0 | $t_e$=-30°C |

Материалы на изготовление сборных бетонных и железобетонных конструкций учтены в ведомости потребности в материалах и отдельно не учитываются.

## Общие указания

### 1. Общая часть

1.1. В комплекте КЖ разработаны бетонные и железобетонные конструкции каркаса здания, фундаментов и ограждающих конструкций. Здание разработано в конструкциях серии 1.020-1/83

1.2. За условную отметку 0.000 принят уровень чистого пола первого этажа, что соответствует абсолютной отметке [ ]

### 2. Расчетные нагрузки

2.1. Нагрузки от природно-климатических воздействий приняты в соответствии с данными раздела ДВА пояснительной записки

2.2. Сочетания нагрузок от климатических воздействий

| | | |
|---|---|---|
| Расчетная зимняя температура наружного воздуха $t_e$ | -20°C | -30; 40°C |
| Скоростной напор ветра кПа (кгс/м²) | 0,23×1×0,8×1,4=0,26 (26) | |
| Вес снегового покрова кПа (кгс/м²) | 0,7×1,4=0,98 (98) | 1,0×1,4=1,4 (140) |

2.3. Расчетная нагрузка от массы покрытия (без ригелей покрытия) составляет:

для $t_e$ = -20°C – 5,25 кПа (536 кгс/м²)
для $t_e$ = -30°C – 5,35 кПа (546 кгс/м²)
для $t_e$ = -40°C – 5,45 кПа (556 кгс/м²)

2.4. Временная нагрузка на перекрытие
1,96 × 1,2 = 2,35 кПа (200 × 1,2 = 240 кгс/м²)

### 3. Указания по монтажу конструкций и производству работ

3.1. Производство работ, включая работу в зимнее время, вести в соответствии с требованиями соответствующих глав третьей части СНиП по видам работ.

3.2. Изготовление, транспортировку и монтаж конструкций выполнять в соответствии с указаниями серии 1.020-1/83.

3.3. Обратную засыпку пазух котлована, которая в пределах габарита здания является основанием под каналы и полы, следует производить местным грунтом оптимальной влажности с послойным уплотнением и доведением степени уплотнения грунта до $K_{упл.}$=0,95, толщина слоев должна быть не более 20-30 см.

3.4. Сварку производить в соответствии с указаниями СН 393-78 электродами типа Э 42 по ГОСТ 9467-75 в соответствии с деталями узлов

Привязан

Инв. №

| | | | | |
|---|---|---|---|---|
| ГИП | Ларусина | | | 416-1-203 87-КЖ |
| Нач. отд. | Вислогузов | | | |
| Н. контр. | Трейбач | | | |
| Гл. констр. | Олешко | | 10.86 | Административный корпус на 20 рабочих мест |
| Гл. спец. | Янковский | | | |
| Рук. гр. | Вялова | | | |
| Инж. | Самарина | | | Общие данные (окончание) |
| Ст. техн. | Катаева | | | |

| Стадия | Лист | Листов |
|---|---|---|
| Р | 2 | |

ГИПРОНИСЕЛЬХОЗ

Формат А2

## Схема расположения элементов фундаментов.

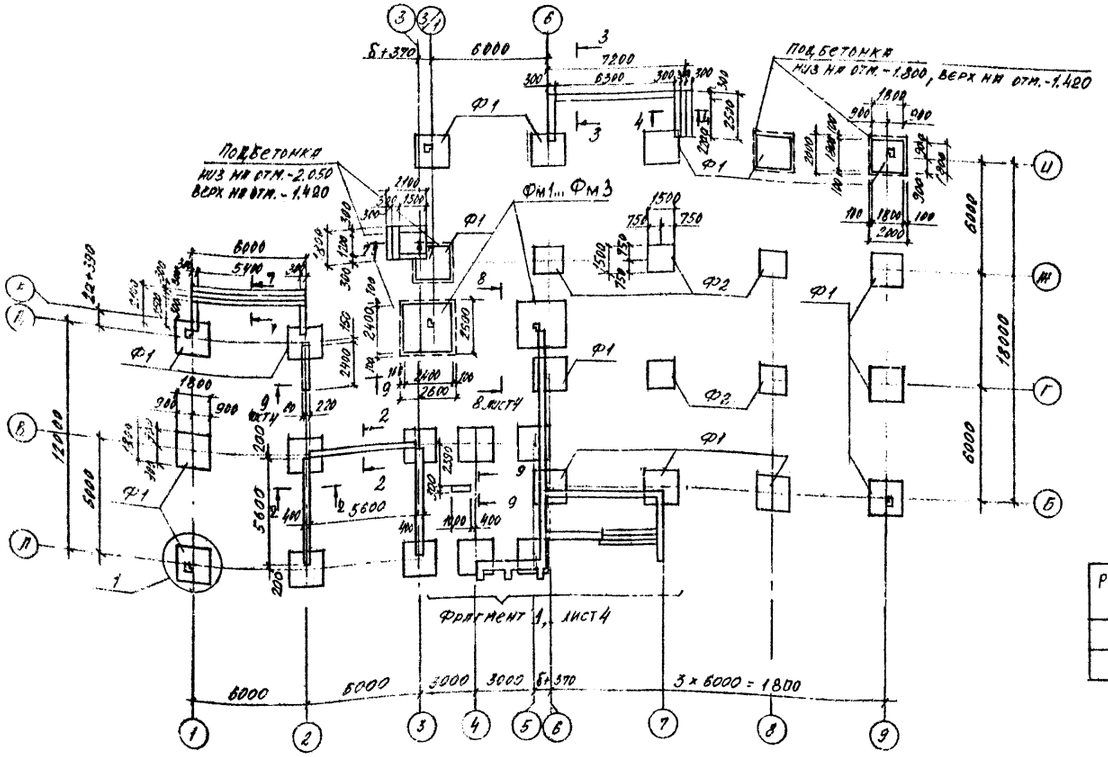


| Размеры, мм | $t_e$ °C | | |
|---|---|---|---|
| | -20 | -30 | -40 |
| а | 250 | 300 | 350 |
| б | 380 | 510 | 640 |

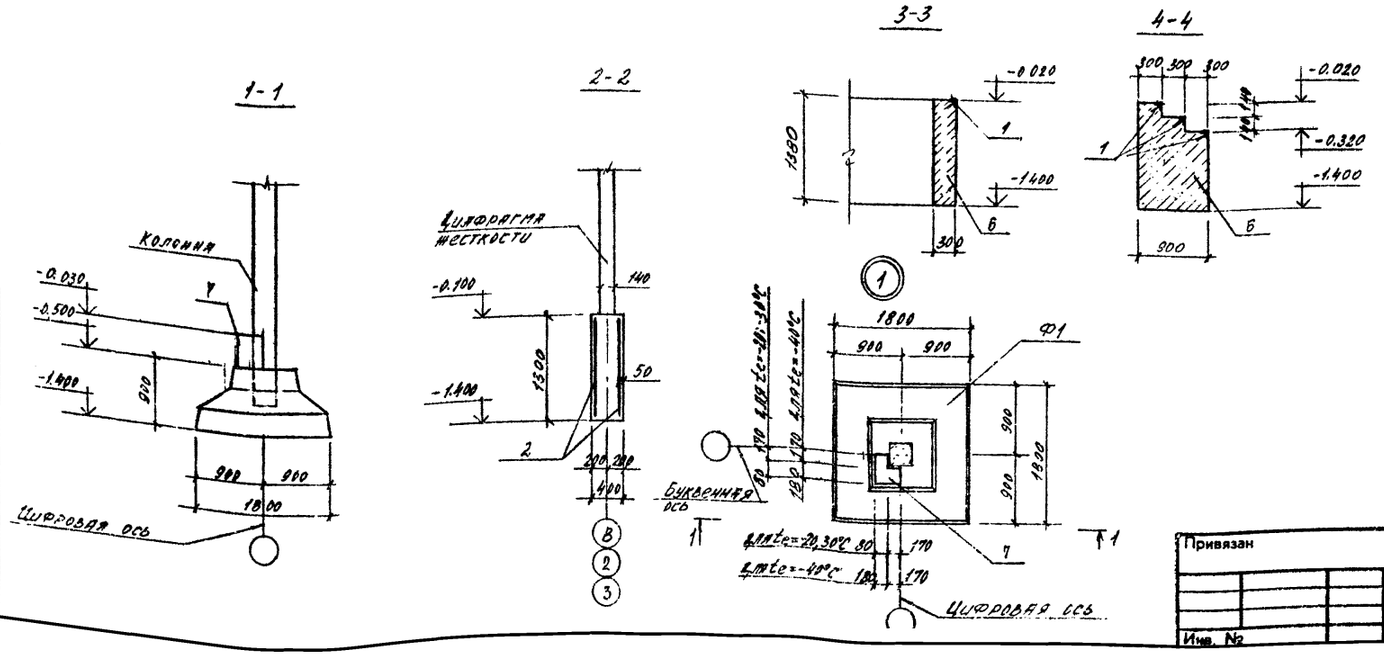


## Спецификация к схеме расположения элементов фундаментов

| Марка поз. | Обозначение | Наименование | Кол. | Масса ед. кг | Применение |
|---|---|---|---|---|---|
| | | для $t_e$=-20, 30, 40°C | | | |
| | | Фундаменты | | | |
| Ф1 | 1.020-1/83 вып.1-1 | 1Ф18.9-1 | 23 | 4,3 | F50 |
| Ф2 | 1.020-1/83 вып.1-1 | 1Ф15.9-1 | 5 | 3,2 | |
| Фм1 | лист 5 | Фундамент монолитный Фм1 | 2 | | для $t_e$=-20°C |
| Фм2 | лист 5 | Фм2 | 2 | | для $t_e$=-30°C |
| Фм3 | лист 5 | Фм3 | 2 | | для $t_e$=-40°C |
| | | Стальные элементы | | | |
| 1 | 1.400-15 вып. 1 | Изделие закладное МН553 | 16,6 | 4,1 | м |
| 2 | | $C\frac{10AI-150}{10AI-150}$ 1250×5550 ГОСТ 8478-81 | 6 | 59,4 | |
| 3 | | $C\frac{8AIII-100}{6AI-100}$ 850×2750 ГОСТ 8478-81 | 2 | 15,2 | |
| 4 | | $C\frac{8AIII-100}{6AI-100}$ 850×5550 ГОСТ 8478-81 | 1 | 30,3 | |
| 5 | | $C\frac{8AIII-100}{6AI-100}$ 850×3950 ГОСТ 8478-81 | 2 | 21,5 | |
| | | | | | |
| | | Материалы | | | |
| 6 | | Фундамент ленточный | | | |
| | | из бетона класса В12,5; F50 | | | |
| | | для $t_e$ -20°C | 19,74 | | м³ |
| | | для $t_e$ = -30°C | 22,7 | | м³ |
| | | для $t_e$ = -40°C | 26,1 | | м³ |
| 7 | | Набетонка из бетона | | | |
| | | класса В12,5; F75 | | | |
| | | для $t_e$ = -20, 30°C | 14,4 | | м³ |
| | | для $t_e$ = -40°C | 14,6 | | м³ |

1. Низ всех фундаментов - на отметке минус 1.400
2. Фундаменты запроектированы на площадке со спокойным рельефом при отсутствии грунтовых вод. В качестве основания приняты мелкие пески со следующими нормативными характеристиками: $\varphi^{н}$ = 0,49 рад (28°); $c_н$ = 2 кПа (0,02 кг/см²); E = 14,7 МПа (150 кгс/см²), $\gamma$ = 1,87 т/м³, коэффициент безопасности по грунту $K_г$ = 1
3. Глубина заложения фундаментов и размеры подошв уточнить при привязке проекта к местным условиям площадки в соответствии с СНиП 2.02.01-83 „Основания зданий и сооружений"
4. Подбетонку выполнять из бетона класса В3,5
5. Сборные фундаменты устанавливать на подбетонку по слою цементного раствора марки 50 толщ 20мм

| | | | | |
|---|---|---|---|---|
| Гип | Абрусина | | | 416-1-20.3.87 — КЖ |
| Нач. отд. | Вислогузов | | | Административный корпус на 20 рабочих мест |
| Н. контр. | Трейбач | | | Стадия: Р; Лист: 3; Листов: |
| Гл. конст. | Олешко | | 10.86 | |
| Гл. спец. | Янковский | | | Схема расположения элементов фундаментов |
| Рук. гр. | Вялова | | | ГИПРОНИСЕЛЬХОЗ |
| Инжен. | Самарина | | | |

Привязан

Инв. №

Согласовано: Ростаков

Инв. № подл. | Подпись и дата | Взам. инв. №

Формат А2

## Фрагмент 1

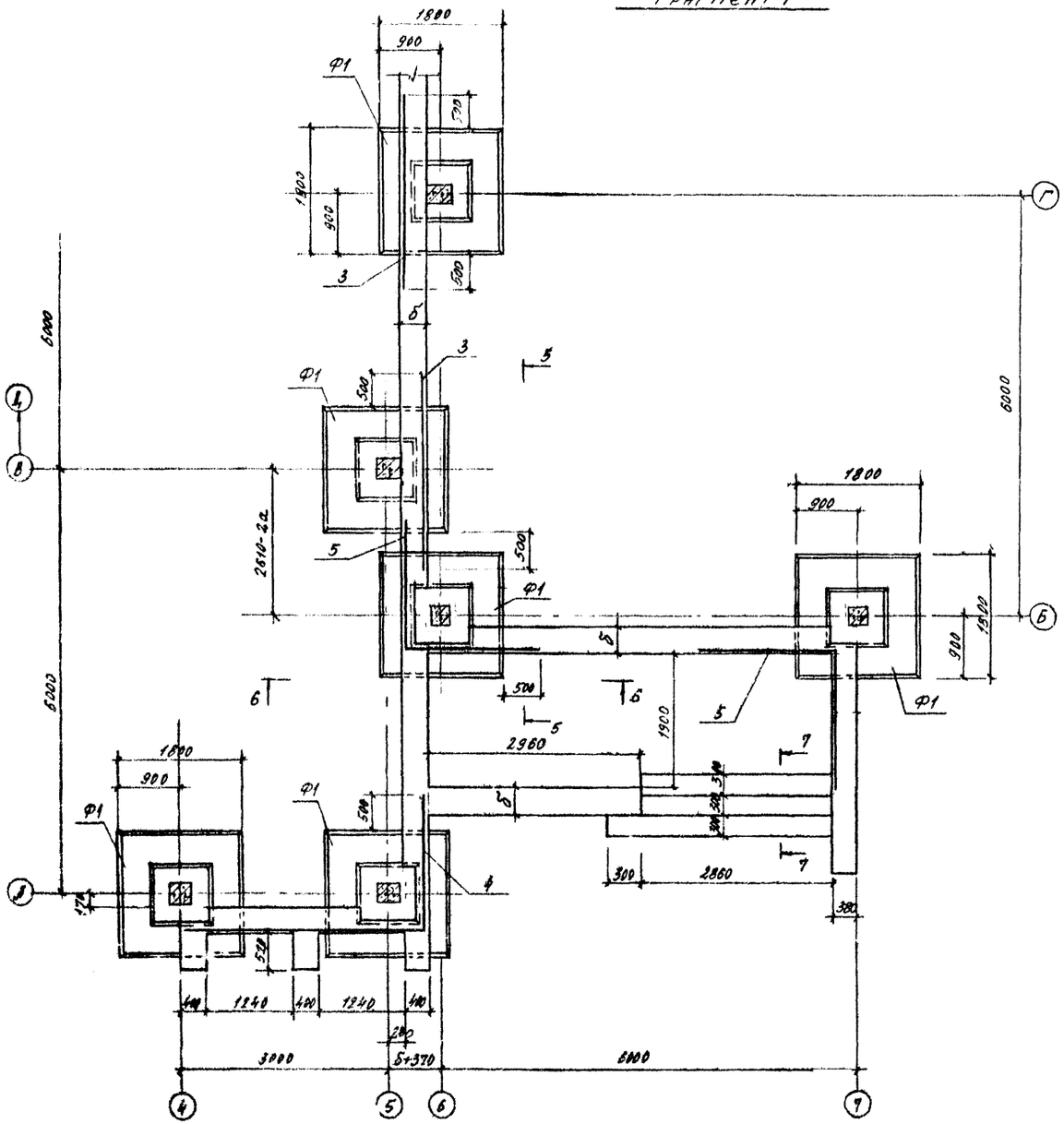


### 5-5

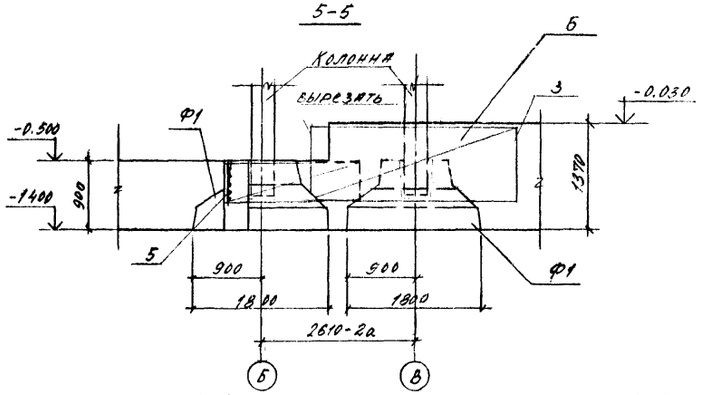


### 6-6

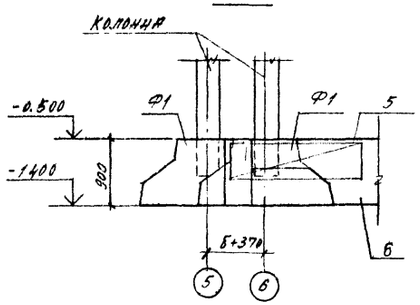


### 7-7

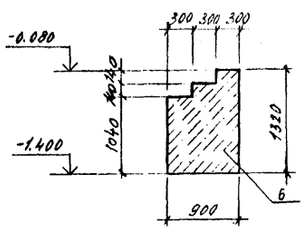


### 8-8

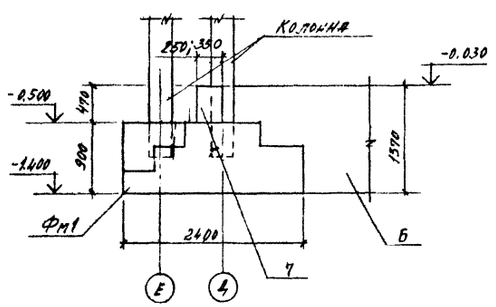


### 9-9

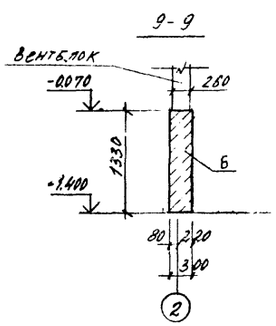


1. Сечения 8-8, 9-9, замаркированы на листе 3
2. Размер „а", „б" см. табл. лист 3
3. Низ фундаментов – на отметке минус 1,400

Привязан

Инв. №

| | | | | | |
|---|---|---|---|---|---|
| | | | | 416-1-203.87-КМ | |
| ГИП | Аврусина | | | | |
| Нач. отд. | Высоцкая | | | Административный корпус с на 20 рабочих мест | Стадия: Р; Лист: 4; Листов: |
| Н. контр. | Трейбах | | | | |
| Гл. конст. | Олешко | | 10.88 | | |
| Гл. спец. | Ульковский | | | Фундаменты. Фрагмент 1. | Гипронисельхоз |
| Рук. гр. | Вялова | | | | |
| Исполн. | Самарина | | | | |

Инв. № подл. | Подпись и дата | Взам. инв. №

Формат А2

## Фм1... Фм3

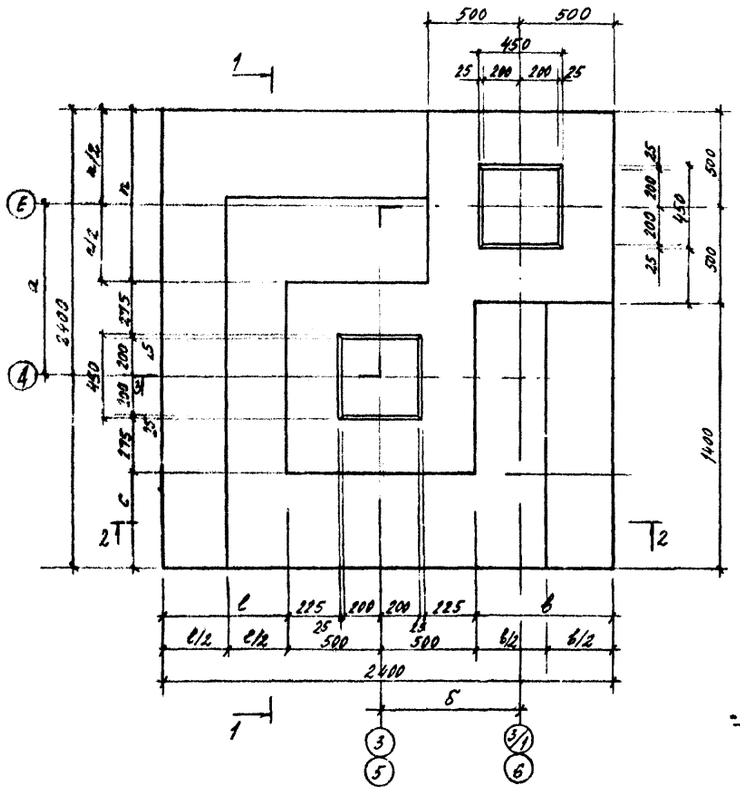


## 1-1

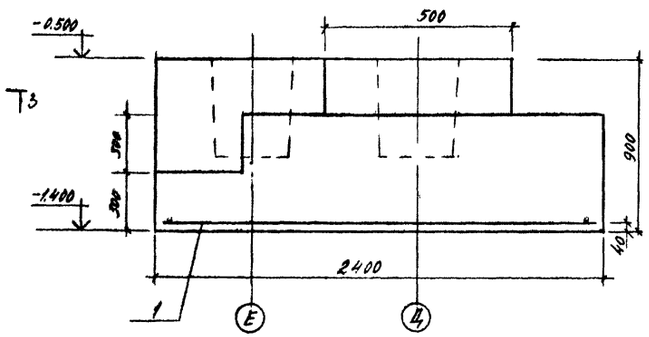


## 2-2

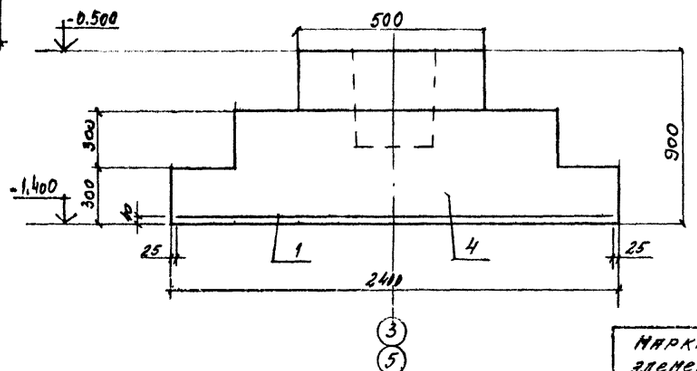


## 3-3

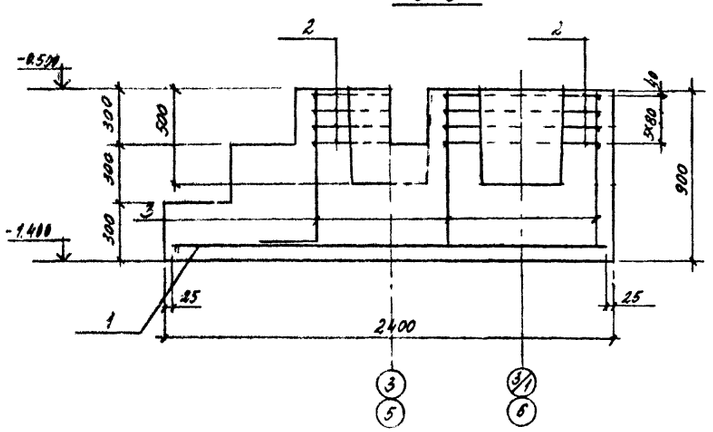


1. Фундаменты Фм1...Фм3 замаркированы на листе 3.

## Спецификация элементов на монолитные фундаменты Фм1...Фм3

| Формат | Зона | Поз. | Обозначение | Наименование | Кол. | Примечание |
|---|---|---|---|---|---|---|
| | | | | Фм1...Фм3 | | |
| | | | | Сборочные единицы | | |
| А4 | | 1 | 1.410-3 вып.1 | 1С $\frac{12 А III}{6 А III}$ 105×235 | 4 | |
| | | 2 | ГОСТ 24022-80 | Сетка С1 | 8 | |
| | | | | Детали | | |
| Б4 | | 3* | | ф8 А III ГОСТ 5781-82, l=1100 | 16 | 0,45кг |
| | | | | Материалы | | |
| | | 4 | | Бетон класса В15, F50 | 2,7 | м³ |

* - Позиция 3 - см. ведомость деталей

## Ведомость расхода стали на один элемент, кг

| Марка элемента | Изделия арматурные | | | | | Общий расход |
|---|---|---|---|---|---|---|
| | Арматура класса А-III ГОСТ 5781-82 | | | | | |
| | ф6 | ф8 | ф12 | | Итого | |
| Фм1...Фм3 | 0,93 | 25,8 | 12,5 | | 39,2 | 39,2 |

| Марка элемента | Размеры, мм | | | | | |
|---|---|---|---|---|---|---|
| | а | б | в | с | l | n |
| Фм1 | 890 | 750 | 750 | 510 | 650 | 890 |
| Фм2 | 990 | 880 | 880 | 410 | 520 | 990 |
| Фм3 | 1090 | 1010 | 1010 | 310 | 390 | 1090 |

## Ведомость деталей

| Поз. | Эскиз |
|---|---|
| 3 | 800 / 300 |

| | | | | |
|---|---|---|---|---|
| Гип | Аврусина | | | 416-1-20 3.87 - КЖ |
| Нач.отд. | Вислогузов | | | Административный корпус на 20 рабочих мест |
| Н.контр. | Трейбач | | | Стадия: Р; Лист: 5; Листов: |
| Гл.контр. | Олешко | | 10.88 | Фундамент монолитный Фм1...Фм3 |
| Гл.спец. | Янковский | | | ГИПРОНИСЕЛЬХОЗ |
| Рук.гр. | Яглова | | | |
| Инжен. | Самарина | | | |

Привязан

Инв. №

Формат А2

# Схема расположения фундаментов под оборудование, подпольных каналов, приямка

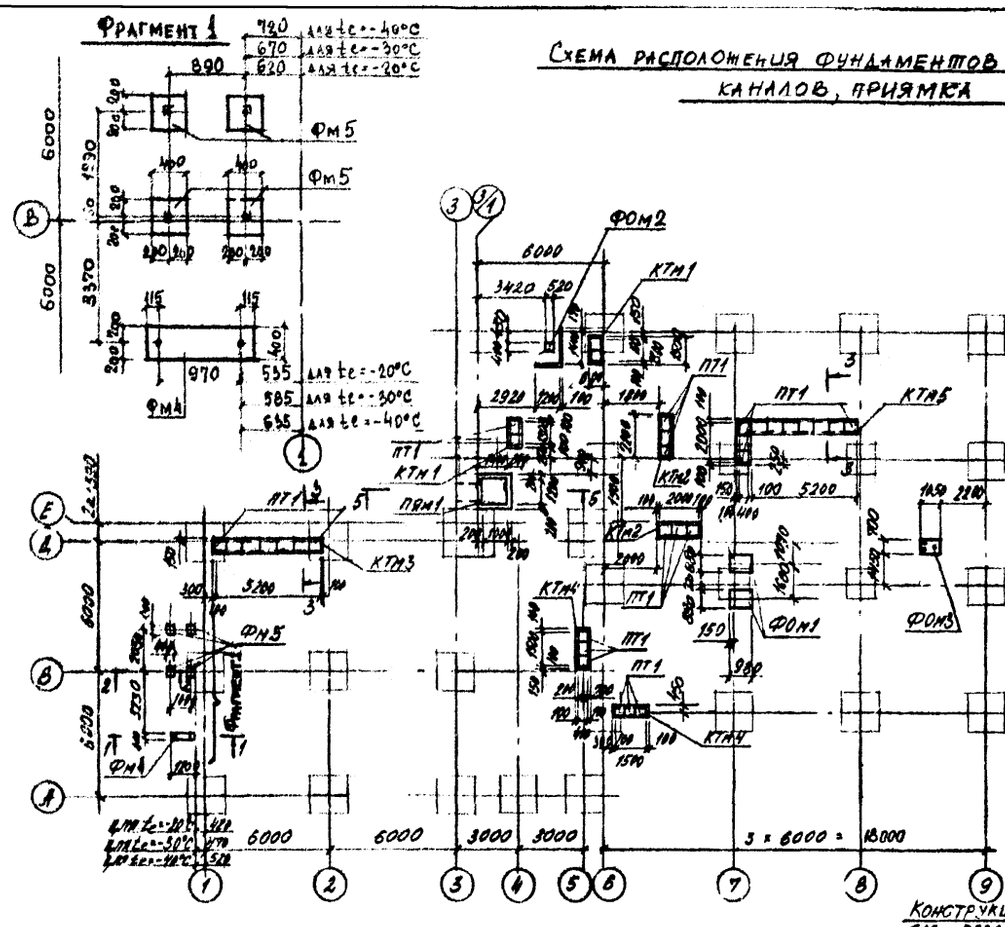


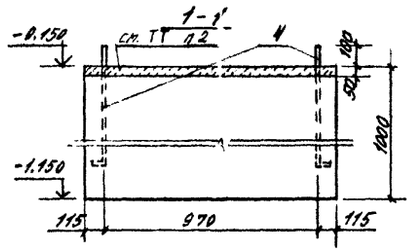


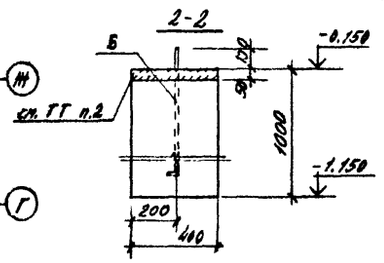


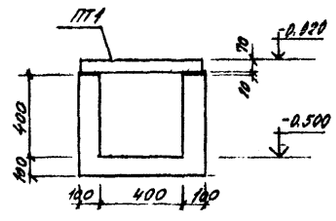


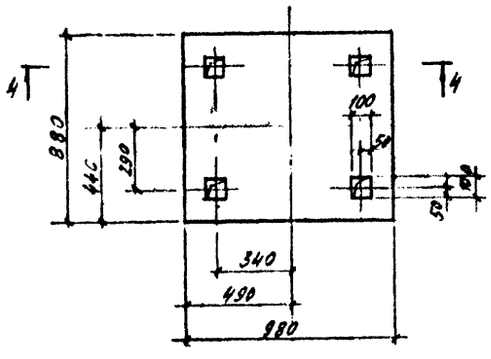


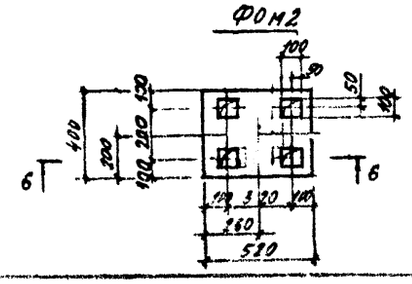


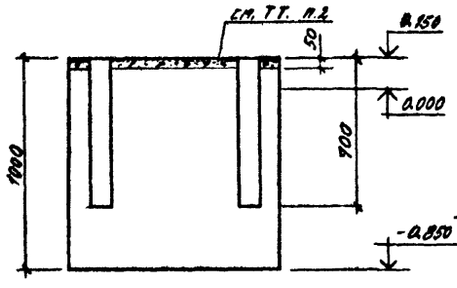


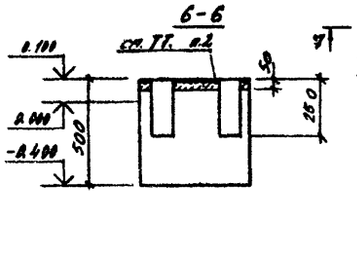


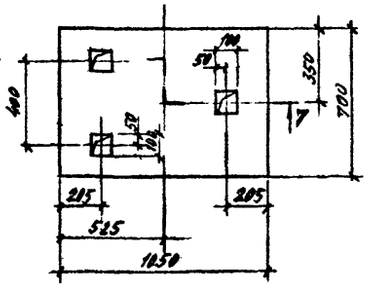


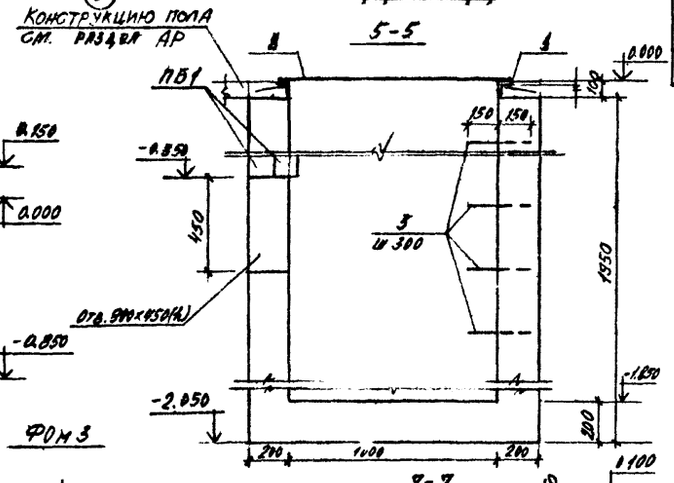


## Спецификация к схеме расположения фундаментов под оборудование, подпольных каналов, приямка

| Марка, поз | Обозначение | Наименование | Кол. | Масса ед., кг | Приме-чание |
|---|---|---|---|---|---|
| ПТ1 | 3.006.1-2/82 вып.1-2 | Плита 1П3-5 | 33 | 50,0 | |
| ПБ1 | 1.038.1-1 вып.1 | Перемычка 1ПБ13-1 | 2 | 25,0 | |
| | | Фундамент под оборудование | | | |
| Фом1 | | Фом1 | 2 | | 0,83 м³ |
| Фом2 | | Фом2 | 1 | | 0,098 м³ |
| Фом3 | | Фом3 | 1 | | 0,365 м³ |
| Фм4 | | Фундамент Фм4 | 1 | | 0,48 м³ |
| Фм5 | | Фм5 | 4 | | 0,16 м³ |
| КТм1 | | Канал КТм1 | 2 | | 0,26 м³ |
| КТм2 | | КТм2 | 2 | | 0,36 м³ |
| КТм3 | | КТм3 | 1 | | 0,81 м³ |
| КТм4 | | КТм4 | 2 | | 0,29 м³ |
| КТм5 | | КТм5 | 1 | | 1,1 м³ |
| Пям1 | | Приямок ПЯм1 | 1 | | 2,36 м³ |
| | | Элементы стальные | | | |
| 1 | 1.400-15 вып.1 | Изделие закладное М1556 | | 5,4 | 4,6 м |
| 2 | | Лист ромб. К-ПУ-6,0×1100×1300 | | | |
| | | Вст3кп2 ГОСТ 8568-77 | 1 | 71,5 | |
| 3 | | ⌀16 AII ГОСТ 5781-82, l=1000 | 6 | 1,58 | |
| | | Стандартные изделия | | | |
| 4 | ГОСТ 24379.1-80 | Болт 1.1М 20×800 Вр 3 кп 2 | 2 | | |
| 5 | ГОСТ 24379.1-80 | Болт 1.1М 16×800 Вр 3 кп 2 | 4 | | |

* - дополнительно принять марку бетона по морозостойкости F 75.

1. Плиты ПТ1 укладывать по слою цементного раствора марки 150 толщ. 10 мм.
2. Подливка - бетоном класса В 15 на мелкозернистом заполнителе.
3. Баллы в колодцах необходимо заливать бетоном класса В 15 на мелкозернистом заполнителе
4. Фундаменты под оборудование, каналы и приямок выполнять из бетона класса В 12,5.

| | | | | | |
|---|---|---|---|---|---|
| ГИП | Авгусина | | | 416-1-20.3.87-КНН | |
| Нач. отд. | Высгязов | | | | |
| Н. контр. | Трейбач | | | Административный корпус на 20 рабочих мест | Стадия: Р; Лист: 6; Листов: |
| Гл. конст. | Олешко | | 12.86 | | |
| Гл. спец. | Янковский | | | Схема расположения фундаментов под оборудование, подпольных каналов, приямка. | ГИПРОНИСЕЛЬХОЗ |
| Рук. гр. | Вялова | | | | |
| Инжен. | Самарина | | | | |

Привязан

Инв. №

Взам. инв. № | Подпись и дата | Инв. № подл.

ХС | Газкула | Тх | Ткаченко | ОВ | Шишкина

Формат А2

## Схема расположения элементов каркаса на отм. 0.000

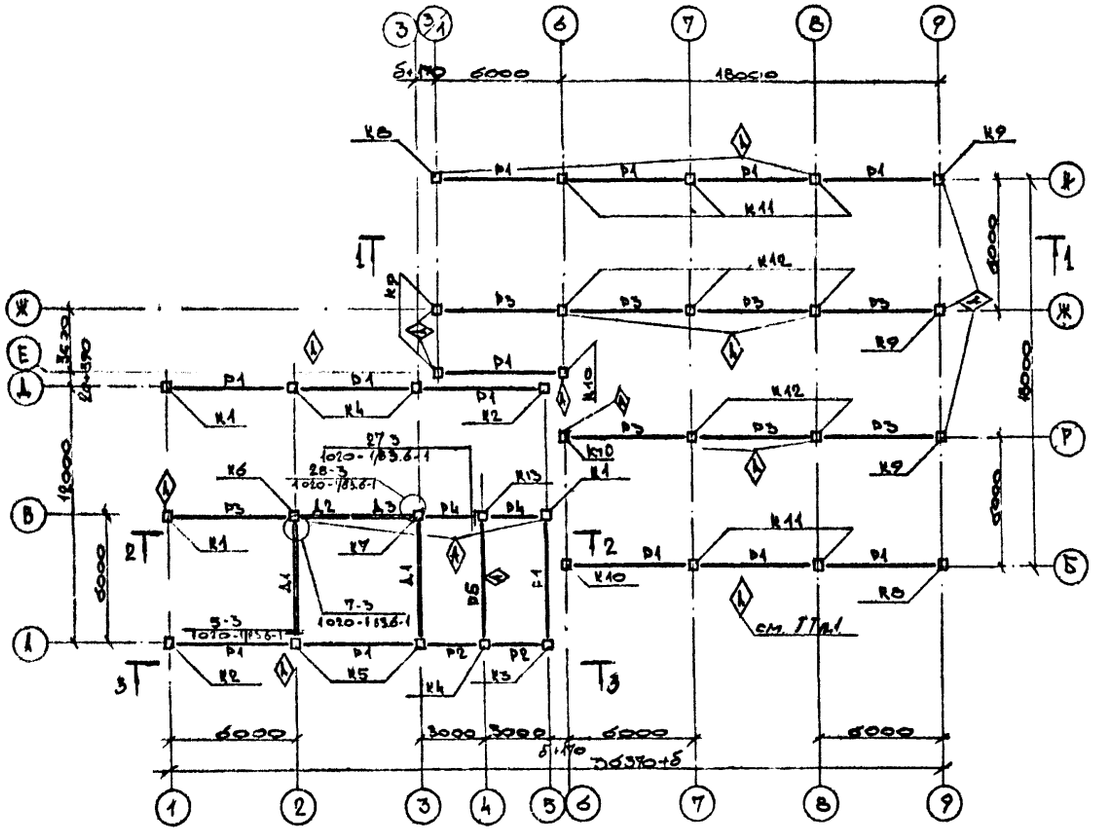


## 1 - 1

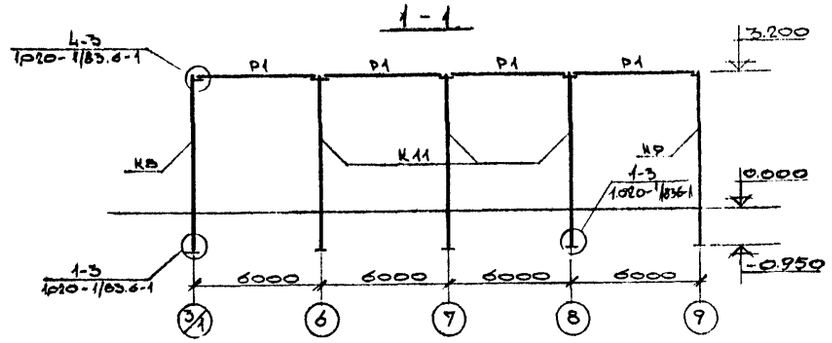


1. Колонны и ригели монтировать маркировочным знаком ◊ в соответствии с данным чертежом
2. Конструктивные требования по обеспечению устойчивости каркаса в процессе возведения здания см. серию 1.020-1/83 вып 0-1
3. Разрезы 2-2, 3-3 и спецификацию к схемам см. лист 8.
4. Общие указания см лист 2.

## Схема расположения элементов каркаса на отм. 3.200

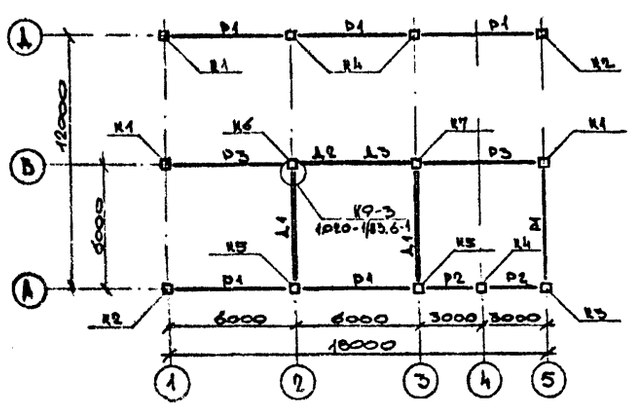


| Размеры мм | | t° | |
|---|---|---|---|
| | -20 | -30 | -40 |
| а | 250 | 300 | 350 |
| б | 380 | 510 | 640 |

Привязан

Инв. №

Инв.№ подл. | Подпись и дата | Взам.инв.№

| | | | | |
|---|---|---|---|---|
| ГИП | Абрусина | | | 4/6-1-20.3.87 – КЖ |
| Нач.отд. | Высоцкая | | | Административный корпус на 20 рабочих мест |
| Н.контр. | Трейбач | | | Стадия: Р; Лист: 7; Листов: |
| Гл.конст. | Олешко | | 10.86 | |
| Гл.спец. | Яковский | | | Схемы расположения элементов каркаса на отм. 0.000; 3.200 Разрез 1-1 |
| Рук.гр. | Вялова | | | ГИПРОНИСЕЛЬХОЗ |
| Инженер | Федосеев | | | |

Формат А2

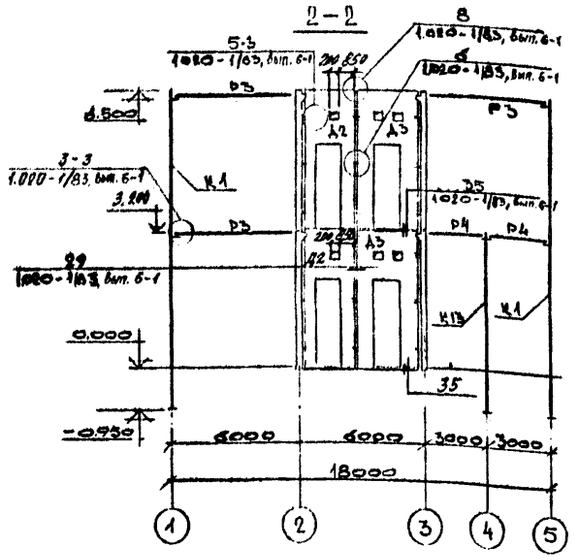


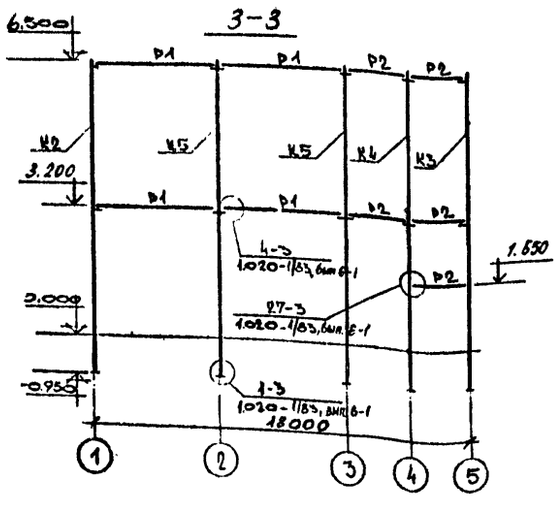


Спецификация к схемам расположения элементов каркаса на отм. 0.000 и 3.200

| Марка, поз. | Обозначение | Наименование | Кол. | Масса ед., кг. | Примечание |
|---|---|---|---|---|---|
| | | Колонны | | | |
| К1 | КЖИ-2К03.33-2.1-а | 2К03.33-2.1-а | 3 | 1710 | |
| К2 | КЖИ-2К03.33-2.1-а | 2К03.33-2.1-б | 2 | 1710 | |
| К3 | КЖИ-2К03.33-2.1-а | 2К03.33-2.1-в | 1 | 1710 | |
| К4 | КЖИ-2К03.33-2.1-а | 2КД3.33-1.2-а | 3 | 1744 | |
| К5 | КЖИ-2К03.33-2.1-а | 2КД3.33-1.2-б | 2 | 1744 | |
| К6 | КЖИ-2К03.33-2.1-а | 2КД3.33-1.2-в | 1 | 1744 | |
| К7 | КЖИ-2К03.33-2.1-а | 2КД3.33-1.2-г | 1 | 1744 | |
| К8 | КЖИ-2К03.33-2.1-а | 1К03.33-а | 2 | 950 | |
| К9 | КЖИ-2К03.33-2.1-а | 1К03.33-б | 5 | 950 | |
| К10 | КЖИ-2К03.33-2.1-а | 1К03.33-в | 3 | 950 | |
| К11 | КЖИ-2К03.33-2.1-а | 1КД3.33-а | 5 | 967 | |
| К12 | 1.020-1/83 вып. 2-1 | 1КД3.33 | 5 | 967 | |
| К13 | КЖИ-2К03.33-2.1-а | 1КД3.33-б | 1 | 967 | |
| | | Ригели | | | |
| Р1 | 1.020-1/83 вып. 3-1 | РОП 4.57-30 | 19 | 2070 | |
| Р2 | 1.020-1/83 вып. 3-1 | РОП 4.27-40 | 5 | 940 | |
| Р3 | 1.020-1/83 вып. 3-1 | РДП 4.57-50 АтV | 10 | 2600 | |
| Р4 | 1.020-1/83 вып. 3-1 | РДП 4.27-40 | 2 | 1180 | |
| Р5 | КЖИ-РОП4.57-30-а | РОП4.57-30-а | 1 | 2070 | |
| | | Диафрагмы | | | |
| Д1 | 1.020-1/83 вып. 4-1 | 1Д56.33 | 4 | 7300 | |
| Д2 | КЖИ-2ДП26.33-а | 2ДП26.33-а | 2 | 2930 | |
| Д3 | КЖИ-2ДП26.33-а | 2ДП30.33-а | 2 | 3380 | |
| | | Узлы | | | |
| 1-3 | 1.020-1/83 вып. 6-1 | 1-3 | 34 | | |
| 3-3 | 1.020-1/83 вып. 6-1 | 3-3 | 24 | | |
| 4-3 | 1.020-1/83 вып. 6-1 | 4-3 | 48 | | |

| Марка, поз. | Обозначение | Наименование | Кол. | Масса ед., кг. | Примечание |
|---|---|---|---|---|---|
| 5-3 | 1.020-1/83 вып. 6-1 | 5-3 | 36 | | |
| 6 | 1.020-1/83 вып. 6-1 | 6 | 6 | | |
| 7-3 | 1.020-1/83 вып. 6-1 | 7-3 | 6 | | |
| 8 | 1.020-1/83 вып. 6-1 | 8 | 2 | | |
| 19-3 | 1.020-1/83 вып. 6-1 | 19-3 | 6 | | |
| 27-3 | 1.020-1/83 вып. 6-1 | 27-3 | 8 | | |
| 28-3 | 1.020-1/83 вып. 6-1 | 28-3 | 12 | | |
| 29 | 1.020-1/83 вып. 6-1 | 29 | 2 | | |
| 35 | 1.020-1/83 вып. 6-1 | 35 | 4 | | |

Разрезы 2-2, 3-3 замаркированы на листе 7.

Привязан

Инв. №

| | | | |
|---|---|---|---|
| Гип | Авруцина | | |
| Нач. отд. | Вислогузов | | |
| Н. контр. | Трейбач | | |
| Гл. констр. | Олешко | | 10.86 |
| Гл. спец. | Янковский | | |
| Рук. гр. | Вялова | | |
| Инжен. | Фетисова | | |

416-1-20.3.87 — КЖ

Административный корпус на 20 рабочих мест

Каркас. Разрезы 2-2; 3-3.

| Стадия | Лист | Листов |
|---|---|---|
| Р | 8 | |

Гипронисельхоз

Формат А2

Инв. № подл. | Подпись и дата | Взам. инв. №

# Схема расположения элементов покрытия

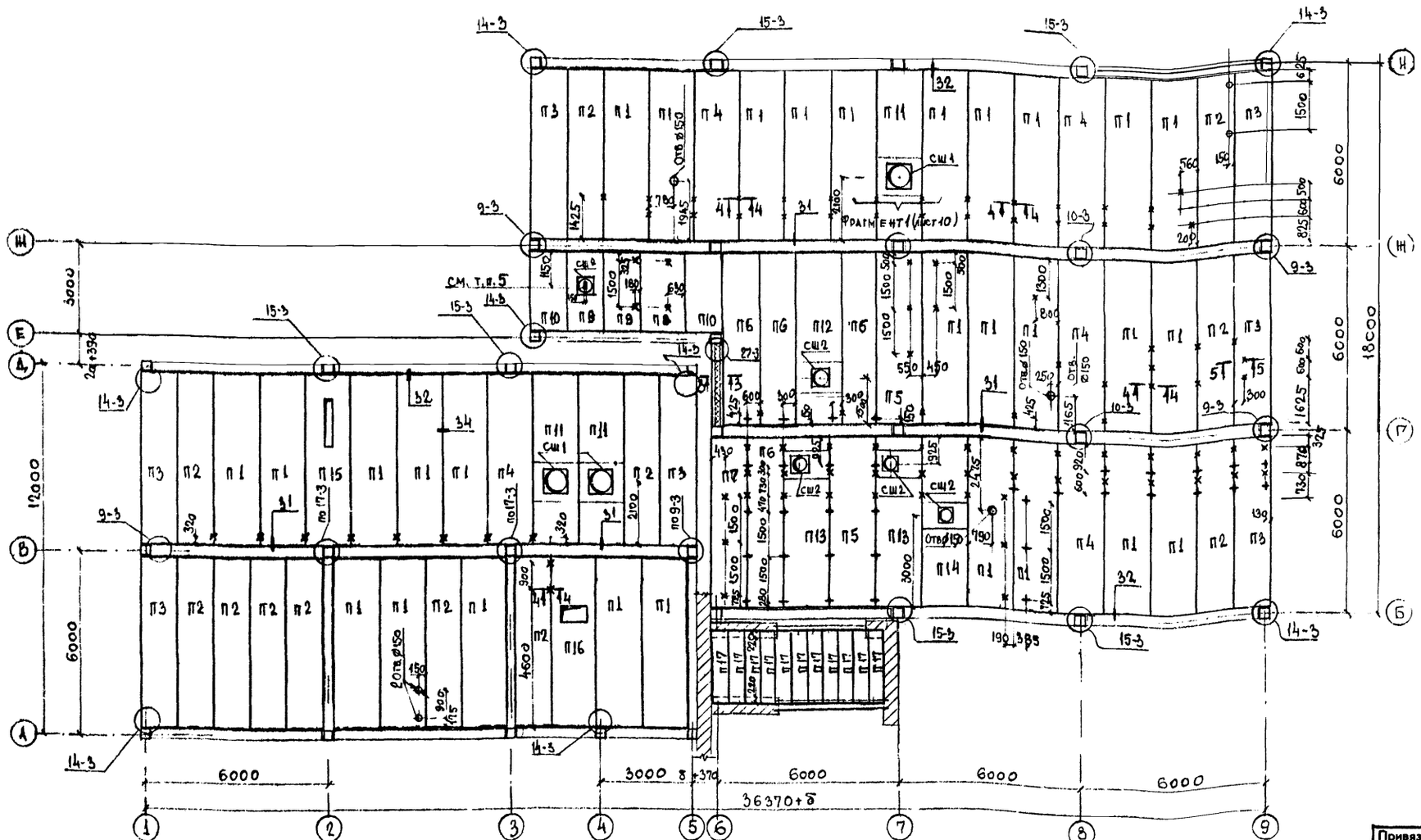
Фрагмент 1 (лист 10)
см. т.п.5
Отв. ø150
Отв. ø200
Отв. ø250
Отв. ø300
Отв ø150
Отв ø150
Отв ø150

## Схема расположения элементов перекрытия на отм. 3.200
### элементов площадки

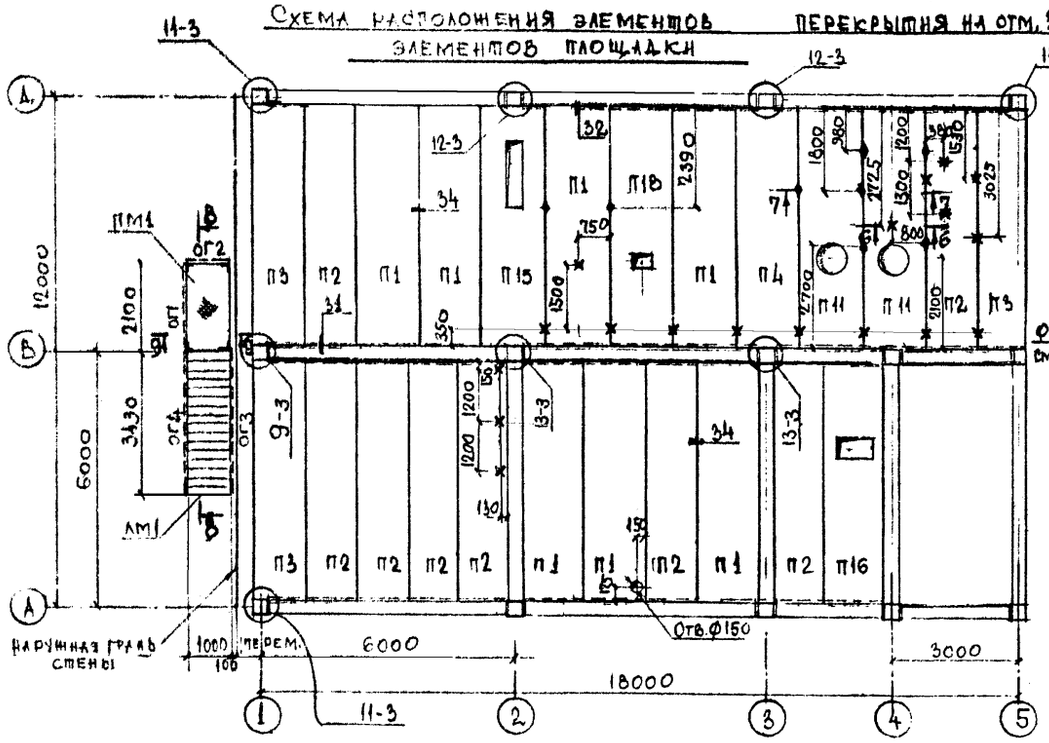


### 8-8

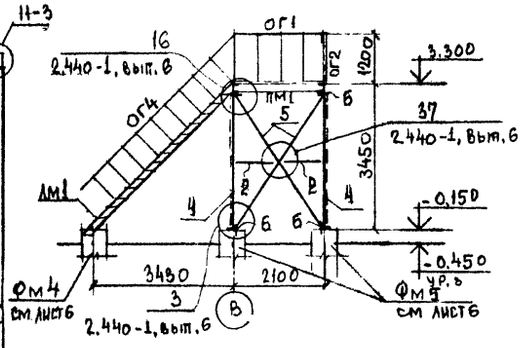


### 9-9

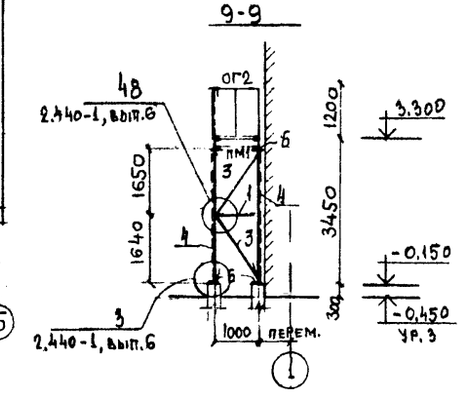


## Спецификация элементов площадки

| Марка, поз | Обозначение | Наименование | Кол. | Масса ед., кг. | Примечание |
|---|---|---|---|---|---|
| ОГ1 | 1.450.3-3, в.0,2 | ОГПМГэ8-12.21 | 1 | 36,3 | |
| ОГ2 | 1.450.3-3, в.0,2 | ОГПМГэ8-12.12 | 1 | 22,4 | |
| ОГ3 | 1.450.3-3, в.0,2 | ОГпМЛГэ845-12.36 | 1 | 68,2 | |
| ОГ4 | 1.450.3-3, в.0,2 | ОГлМЛГэ845-12.36 | 1 | 68,2 | |
| АМ1 | 1.450.3-3, в.0,2 | МЛГРБ45-36.10 | 1 | 88,4 | |
| ПМ1 | 1.450.3-3, в.0,2 | ПМГРБ 21.10 | 1 | 23,6 | |
| | | Уголок 6-70×70×5 ГОСТ 8509-86 / Вст3кп2 ГОСТ 535-79 | | | |
| 1 | | l=980 | 2 | 5,27 | |
| 2 | | l=1020 | 4 | 5,49 | |
| 3 | | l=1920 | 4 | 10,33 | |
| 4 | | l=3280 | 4 | 17,65 | |
| 5 | | l=3890 | 4 | 20,93 | |
| 6 | | Лист 10×120×120 ГОСТ 19903-74 / Вст3 пс6-1 ГОСТ 14637-79 | 8 | 1,13 | |

## Фрагмент 1

### 2-2

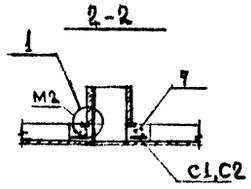


### 3-3

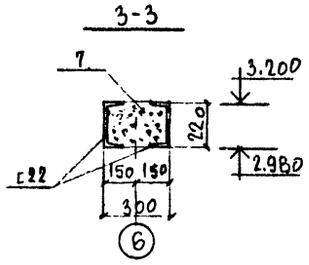


### 4-4

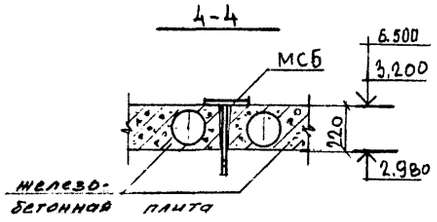


### 1

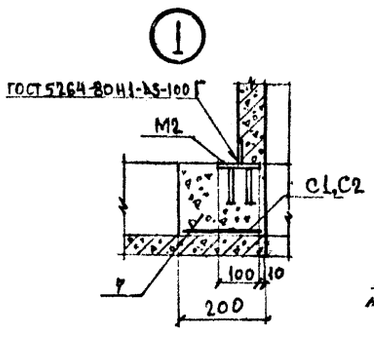


### 1-1

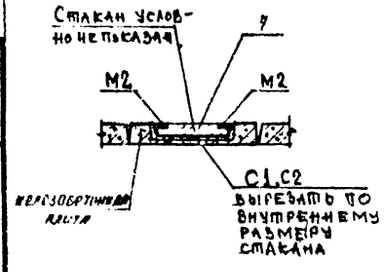


### 5-5

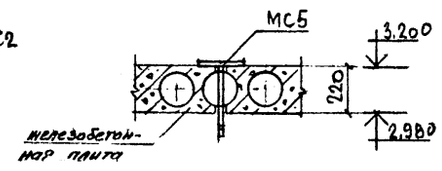


### 6-6

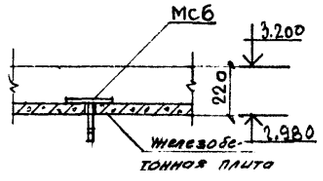


### 7-7

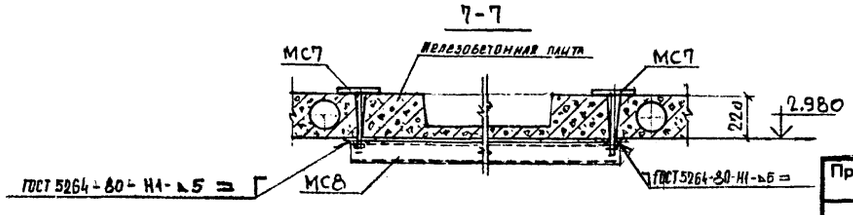


1. Заводские соединения стальных конструкций приняты сварными. Минимальную толщину угловых швов принимать 5мм. Сварку конструкций производить электродами типа Э42 по ГОСТ 9467-75
2. Степень агрессивного воздействия газовой среды на стальные конструкции при нормальной зоне влажности на открытом воздухе - слабоагрессивная.
3. Стальные конструкции защитить лакокрасочным покрытием следующего состава: 2 слоя эмали ПФ-115 (ГОСТ 6465-76); ПФ-133 (ГОСТ 926-82); ПФ-1126 (ТУ6-10-1540-76) или лака ПФ-170 ПФ-171 (ГОСТ 15907-70) по 2 м слоям грунтовки ГФ-021 (ГОСТ 25129-82); ГФ-0119 (ТУ6-10-1399-73)
   1 слой грунтовки наносится на заводе-изготовителе, 2 ой слой - на монтажной площадке. Общая толщина покрытия - 75 мкм.
4. Фрагмент 1, сечения 3-3,... 6-6 замаркированы на листе 9
5. Плиты и элементы перекрытия учтены на листе 11
6. Не оговоренные узлы приняты по серии 1.020-1/83в.6-1
7. Указания по монтажу перекрытия см. лист 11

Согласовано

Инв № подл. | Подпись и дата | Взам. инв. №

Привязан

Инв №

| | | | |
|---|---|---|---|
| ГИП | Аврусина | | 416-1-203.87-КЖ |
| Нач. отд. | Высогузова | | |
| Гл. конс. | Олешко | | Административный корпус на 20 рабочих мест |
| Н. контр. | Грейбач | | Стадия: Р; Лист: 10; Листов: |
| Гл. специалист | Янковский | | Схема расположения элементов перекрытия на отм. 3.200. Элементов площадки. Фрагмент 1 |
| Рук. гр. | Вялова | | Гипросельхоз |
| Ст. инж. | Богатырева | | |

Формат А2

Спецификация к схемам расположения элементов покрытия и перекрытия на отм. 3,200

| Марка, поз. | Обозначение | Наименование | Кол. | Масса, ед. кг | Примечание |
|---|---|---|---|---|---|
| | | Плиты | | | |
| | | Для снега 70 кгс/м²; 100 кгс/м² | | | |
| П1 | 1.041.1-2, вып.1 | ПК 56.15-4АIV Т | 36 | 2600 | |
| П2 | 1.041.1-2, вып.1 | ПК 56.12-4АIV Т | 20 | 2000 | |
| П3 | 1.041.1-2, вып.1 | ПК 56.12-4АIV Т-1 | 10 | 2000 | |
| П4 | 1.041.1-2, вып.1 | ПК 56.15-4АIV Т-2 | 6 | 2600 | |
| П17 | 1.038.1-1 вып.2 | 5ПП 23-10 | 11 | | |
| П18 | кжи-ПРС56.15-..АIV т-а | ПРС 56.15-4АIV т-ж | 1 | 2890 | |
| | | | | | |
| | | Для снега 70 кгс/м² | | | |
| П5 | 1.041.1-2, вып.1 | ПК 56.15-4АIV Т | 2 | 2600 | |
| П6 | 1.041.1-2, вып.1 | ПК 56.12-4АIV Т | 4 | 2000 | |
| П7 | 1.041.1-2, вып.1 | ПК 56.12-4АIV Т-1 | 1 | 2000 | |
| П8 | 1.041.1-2 вып.5 | ПК 27.15-4АIII Т | 1 | 1200 | |
| П9 | 1.041.1-2 вып.5 | ПК 27.12-5АIII Т | 2 | 900 | |
| П10 | 1.041.1-2 вып.5 | ПК 27.12-5АIII Т-2 | 2 | 900 | |
| П11 | кжи-ПРС56.15-..АIV т-а | ПРС 56.15-4АIV Т-а | 5 | 2890 | |
| П12 | кжи-ПРС56.15-..АIV т-а | ПРС 56.15-6АIV т-б | 1 | 2890 | |
| П13 | кжи-ПРС56.15-..АIV т-а | ПРС 56.15-6АIV т-в | 2 | 2890 | |
| П14 | кжи-ПРС56.15-..АIV т-а | ПРС 56.15-4АIV т-г | 1 | 2890 | |
| П15 | кжи-ПРС56.15-..АIV т-а | ПРС 56.15-4АIV т-д | 2 | 2890 | |
| П16 | кжи-ПРС56.15-..АIV т-а | ПРС 56.15-4АIV т-е | 2 | 2890 | |
| | | | | | |
| | | Для снега 100 кгс/м² | | | |
| П5 | 1.041.1-2, вып.1 | ПК 56.15-6АIV Т | 2 | 2600 | |
| П6 | 1.041.1-2, вып.1 | ПК 56.12-6АIV Т | 4 | 2000 | |
| П7 | 1.041.1-2, вып.1 | ПК 56.12-6АIV Т-1 | 1 | 2000 | |
| П8 | 1.041.1-2, вып.5 | ПК 27.15-6АIII Т | 1 | 1200 | |
| П9 | 1.041.1-2, вып.5 | ПК 27.12-8АIII Т | 2 | 900 | |
| П10 | 1.041.1-2, вып.5 | ПК 27.12-8АIII Т-2 | 2 | 900 | |
| П11 | кжи-ПРС56.15-..АIV т-а | ПРС 56.15-6АIV Т-а | 5 | 2890 | |

| Марка, поз. | Обозначение | Наименование | Кол. | Масса, ед. кг | Примечание |
|---|---|---|---|---|---|
| | | | | | |
| | | Для снега 100 кгс/м² | | | |
| П12 | кжи-ПРС56.15-..АIV т-а | ПРС 56.15-10АIV т-б | 1 | 2890 | |
| П13 | кжи-ПРС56.15-..АIV т-а | ПРС 56.15-10АIV т-в | 2 | 2890 | |
| П14 | кжи-ПРС56.15-..АIV т-а | ПРС 56.15-6АIV т-г | 1 | 2890 | |
| П15 | кжи-ПРС56.15-..АIV т-а | ПРС 56.15-6АIV т-д | 2 | 2890 | |
| П16 | кжи-ПРС56.15-..АIV т-а | ПРС 56.15-6АIV т-е | 2 | 2890 | |
| | | | | | |
| | | Стаканы | | | |
| Сш1 | 1.494-24, вып.1 | СБ7А±1 | 3 | 290 | |
| Сш2 | 1.494-24, вып.1 | СБ4А±1 | 5 | 150 | |
| | | | | | |
| | | Стальные элементы | | | |
| М2 | 1.465.1-7/842-160 | Изделие закладное М2 | 28 | 1,0 | |
| МС3 | кжи-МС3.000 | Изделие соединительное МС3 | 35 | | |
| МС5 | кжи-МС5.000 | МС5 | 118 | | |
| МС6 | кжи-МС5.000 | МС6 | 2 | | |
| МС7 | кжи-МС7.000 | МС7 | 8 | | |
| МС8 | кжи-МС8.000 | МС8 | 4 | | |
| С1 | кжи-С1.000 | Сетка С1 | 4 | | |
| С2 | кжи-С2.000 | С2 | 3 | | |
| С22 | | Швеллер 22 ГОСТ 8240-72 / ВСт3пс6 ГОСТ 535-79 | | | |
| | | l=2700 | 2 | 56,7 | |
| | | Узлы | | | |
| 9-3 | 1.020-1/83, вып.6-1 | 9-3 | 8 | | |
| 10-3 | 1.020-1/83, вып.6-1 | 10-3 | 7 | | |
| 11-3 | 1.020-1/83, вып.6-1 | 11-3 | 3 | | |
| 12-3 | 1.020-1/83, вып.6-1 | 12-3 | 2 | | |
| 13-3 | 1.020-1/83, вып.6-1 | 13-3 | 2 | | |
| 14-3 | 1.020-1/83, вып.6-1 | 14-3 | 10 | | |

| Марка, поз. | Обозначение | Наименование | Кол. | Масса, ед. кг | Примечание |
|---|---|---|---|---|---|
| | | | | | |
| | | Узлы | | | |
| 15-3 | 1.020-1/83, вып.6-1 | 15-3 | 7 | | |
| 17-3 | 1.020-1/83, вып.6-1 | 17-3 | 2 | | |
| | | | | | |
| | | Материалы | | | |
| 7 | | Бетон класса В15 | | | 0,90 м³ |

1. Данный лист читать совместно с листами 9,10
2. Все изделия соединительные в перекрытии и покрытии покрыть слоем цементного раствора марки 100 толщиной 30 мкм.
3. Тщательно выполнить омоноличивание и зачеканку всех швов между элементами покрытий и перекрытий цементным раствором марки 200
4. Отверстия в пустотных плитах сверлить, не нарушая рабочей арматуры. и ребер плит.
5. Заделку бетоном класса В15 в монолитных участках покрытий производить после пропуска инженерных коммуникаций

Инв. № подл. | Подпись и дата | Взам. инв. №

Привязан

Инв. №

| | | | |
|---|---|---|---|
| ГИП | Аврусина | | |
| Нач.отд. | Вислогузов | | |
| Гл.конст. | Олешко | | 10.88 |
| Н.контр. | Трейбач | | |
| Гл.спец. | Янковский | | |
| Рук.гр. | Вялова | | |
| Ст.инж. | Богатырева | | |

416-1-20 3.87- кж

Административный корпус на 20 рабочих мест

Спецификация к схемам расположения элементов покрытия и перекрытия на отм. 3,200

| Стадия | Лист | Листов |
|---|---|---|
| Р | 11 | |

ГИПРОНИСЕЛЬХОЗ

Формат А2

# Схемы расположения панелей стен

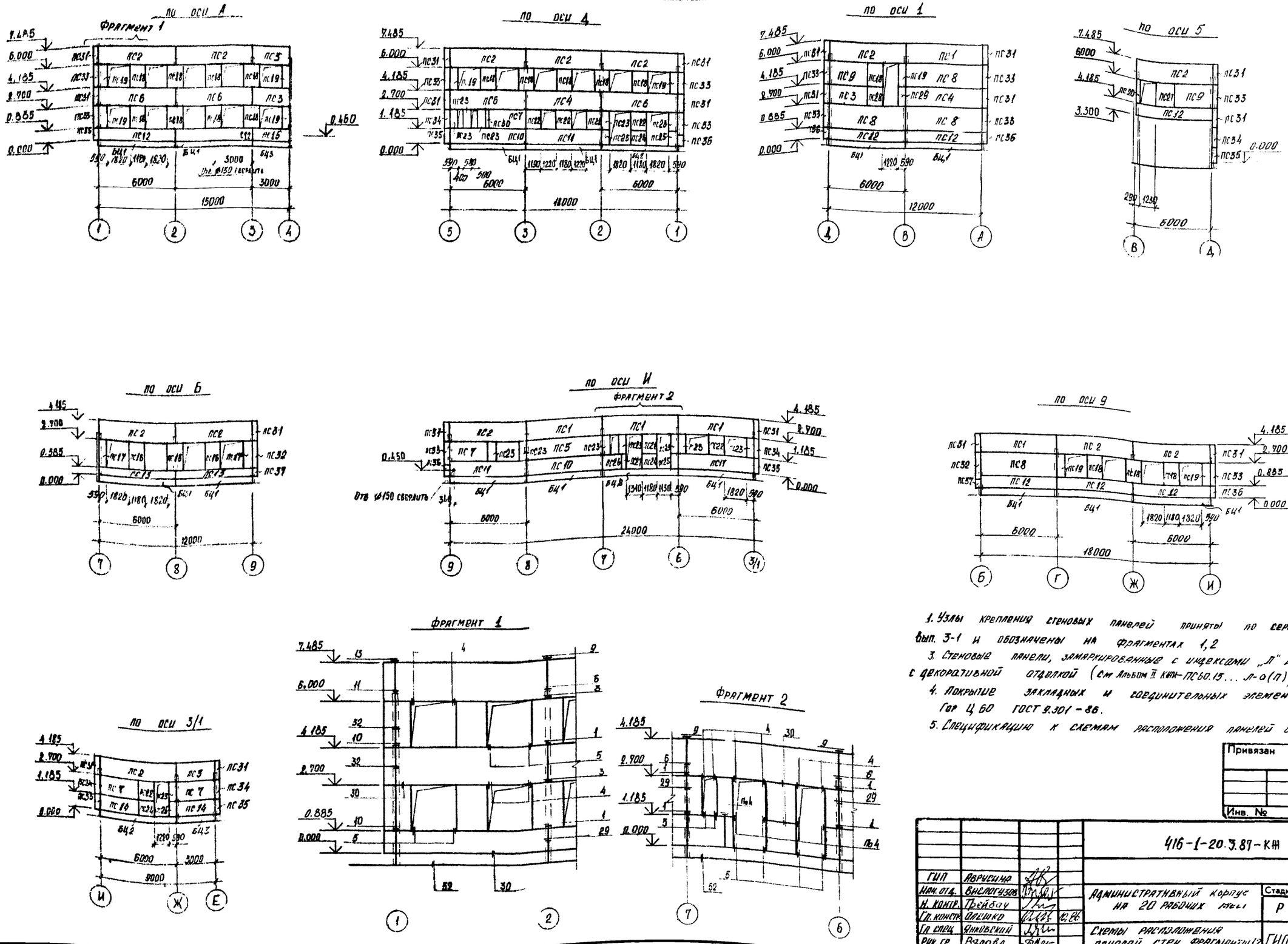


1. Узлы крепления стеновых панелей приняты по серии 1.030.1-1, вып. 3-1 и обозначены на фрагментах 1,2
3. Стеновые панели, замаркированные с индексами „Л" и „Д" выполнить с декоративной отделкой (см Альбом II КЖИ-ПС60.15... Л-а(П))
4. Покрытие закладных и соединительных элементов Гор Ц 60 ГОСТ 9.301-86.
5. Спецификацию к схемам расположения панелей стен см. лист 13.

Привязан

Инв. №

| | | | | |
|---|---|---|---|---|
| ГИП | Аврусина | | | 416-1-20.3.87-КЖ |
| Нач. отд. | Вислогузов | | | Административный корпус на 20 рабочих мест |
| Н. контр. | Трейбач | | | |
| Гл. констр. | Олешко | | 10.86 | |
| Гл. спец. | Янковский | | | Схемы расположения панелей стен. Фрагменты 1,2 |
| Рук. гр. | Вялова | | | |
| Инженер | Лабузова | | | |

| Стадия | Лист | Листов |
|---|---|---|
| Р | 12 | |

ГИПРОНИСЕЛЬХОЗ

Формат А2

| Марка, поз | Обозначение | Наименование | Кол. | Масса ед., кг | Приме-чание |
|---|---|---|---|---|---|
| | | *Для tᵣ=-20°С* | | | |
| | | *Панели стеновые* | | | |
| ПС1 | КЖШ-ПС60.15...Л-а(п) | ПС60.15.2,5-2.Л-а (п) | 4 | 2660 | |
| ПС2 | КЖШ-ПС60.15...Л-а(п) | ПС60.15.2,5-2.Л-б (п) | 13 | 2660 | |
| ПС3 | КЖШ-ПС60.15...Л-а(п) | ПС30.15.2,5-6.Л-а (п) | 4 | 1330 | |
| ПС4 | КЖШ-ПС60.15...Л-а (п) | ПС60.15.2,5-2.Л-б (п) | 2 | 2660 | |
| ПС5 | КЖШ-ПС60.15...Л-а(п) | ПС60.15.2,5-2.Л-г (4) | 1 | 2660 | |
| ПС6 | КЖШ-ПС60.15...Л-а(п) | ПС60.15.2,5-2Л-д (п) | 4 | 2660 | |
| ПС7 | КЖШ-ПС60.15...Л-а(п) | ПС30.15.2,5-6.Л-б (4) | 4 | 1330 | |
| ПС8 | КЖШ-ПС60.15...Л-а(п) | ПС60.18.2,5-2.Л-а (4) | 3 | 3190 | |
| ПС9 | КЖШ-ПС60.15...Л-а(п) | ПС30.18.2,5-6.Л-а (4) | 2 | 1600 | |
| ПС10 | КЖШ-ПС60.15...Л-а(п) | ПС60.12.2,5-3.Л-а (п) | 2 | 2120 | |
| ПС11 | КЖШ-ПС60.15...Л-а(п) | ПС60.12.2,5-3.Л-б (п) | 3 | 2120 | |
| ПС12 | КЖШ-ПС60.15...Л-а(п) | ПС60.9.2,5-2.Л-а (п) | 8 | 1600 | |
| ПС13 | КЖШ-ПС60.15...Л-а (п) | ПС60.6.2,5-6.Л-а (п) | 2 | 1080 | |
| ПС14 | КЖШ-ПС60.15...Л-а(п) | ПС30.12.2,5-6.Л-а (п) | 2 | 1060 | |
| ПС15 | КЖШ-ПС60.15...Л-а(п) | ПС30.9.2,5-6.Л-а (п) | 1 | 800 | |
| ПС16 | КЖШ-ПС60.15...Л-а(п) | 2ПС12.21.2,5-Л-а (4) | 3 | 740 | |
| ПС17 | КЖШ-ПС60.15...Л-а(п) | 2ПС6.21.2,5-Л-а (4) | 2 | 370 | |
| ПС18 | КЖШ-ПС60.15...Л-а(п) | 2ПС12.18.2,5-Л-а (4) | 17 | 630 | |
| ПС19 | КЖШ-ПС60.15...Л-а(п) | 2ПС6.18.2,5-Л-а (4) | 9 | 320 | |
| ПС20 | КЖШ-ПС60.15...Л-а(п) | 2ПС3.18.2,5-Л-а (4) | 1 | 160 | |
| ПС21 | КЖШ-ПС60.15...Л-а(п) | 2ПС15.18.2,5-Л-а (4) | 1 | 790 | |
| ПС22 | КЖШ-ПС60.15...Л-а(п) | 2ПС12.15.2,5-Л-а (4) | 7 | 530 | |
| ПС23 | КЖШ-ПС60.15...Л-а(п) | 2ПС6.15.2,5-Л-а (4) | 13 | 260 | |
| ПС24 | КЖШ-ПС60.15...Л-а(п) | 2ПС12.12.2,5-Л-а (п) | 3 | 420 | |
| ПС25 | КЖШ-ПС60.15...Л-а(п) | 2ПС6.12.2,5-Л-а (п) | 4 | 210 | |
| ПС26 | КЖШ-ПС60.15...Л-а(п) | 2ПС15.12.2,5-Л-а (п) | 1 | 530 | |
| ПС27 | КЖШ-ПС60.15...Л-а(п) | 2ПС3.12.2,5-Л-а (п) | 1 | 110 | |
| ПС28 | КЖШ-ПС60.15...Л-а(п) | 2ПС12.15.2,5-Л-б (п) | 1 | 530 | |
| ПС29 | КЖШ-ПС60.15...Л-а(п) | 2ПС6.15.2,5-Л-б (п) | 1 | 260 | |
| ПС30 | КЖШ-ПС60.15...Л-а(п) | 2ПС3.15.2,5-Л-а (4) | 1 | 130 | |
| ПС31 | КЖШ-ПС60.15...Л-а(п) | 3ПС41.150.25-Л-а (п) | 10 | 250 | |
| ПС32 | КЖШ-ПС60.15...Л-а(п) | 3ПС41.210.25-Л-а (4) | 1 | 350 | |
| ПС33 | КЖШ-ПС60.15...Л-а(п) | 3ПС41.180.25-Л-а (4) | 6 | 300 | |
| ПС34 | КЖШ-ПС60.15...Л-а(п) | 3ПС41.150.25-Л-б (4) | 3 | 250 | |
| ПС35 | КЖШ-ПС60.15...Л-а(п) | 3ПС41.120.25-Л-а (п) | 3 | 200 | |
| ПС36 | КЖШ-ПС60.15...Л-а(п) | 3ПС41.90.25-Л-а (п) | 3 | 150 | |
| ПС37 | КЖШ-ПС60.15...Л-а(п) | 3ПС41.60.25-Л-а (п) | 1 | 100 | |
| | | | | | |
| | | *Балки цокольные* | | | |
| БЦ1 | 1.030.1-1 вып.1-1 | БЦ60.5.2,5-Л (п) | 14 | 1040 | |
| БЦ2 | КЖШ-БЦ60.5.2,5-Л-а(п) | БЦ60.5.2,5-Л-а (п) | 3 | 1040 | |
| БЦ3 | 1.030.1-1 вып.1-1 | БЦ30.5.2,5-Л (п) | 2 | 520 | |
| | | | | | |
| | | *Для tᵣ=-30°С* | | | |
| | | *Панели стеновые* | | | |
| ПС1 | КЖШ-ПС60.15...Л-а(п) | ПС60.15.3,0-3.Л-а (п) | 4 | 3150 | |
| ПС2 | КЖШ-ПС60.15...Л-а(п) | ПС60.15.3,0-3.Л-б (п) | 13 | 3150 | |
| ПС3 | КЖШ-ПС60.15...Л-а(п) | ПС30.15.3,0-6.Л-а (п) | 4 | 1560 | |
| ПС4 | КЖШ-ПС60.15...Л-а(п) | ПС60.15.3,0-3.Л-в (п) | 2 | 3150 | |
| ПС5 | КЖШ-ПС60.15...Л-а(п) | ПС60.15.3,0-3.Л-г (4) | 1 | 3150 | |

| Марка, поз | Обозначение | Наименование | Кол | Масса ед., кг | Приме-чание |
|---|---|---|---|---|---|
| ПС6 | КЖШ-ПС60.15...Л-а(п) | ПС60.15.3,0-3.Л-д (п) | 4 | 3150 | |
| ПС7 | КЖШ-ПС60.15...Л-а(п) | ПС30.15.3,0-6.Л-б (4) | 4 | 1560 | |
| ПС8 | КЖШ-ПС60.15...Л-а(п) | ПС60.18.3,0-2.Л-а (4) | 3 | 3760 | |
| ПС9 | КЖШ-ПС60.15...Л-а(п) | ПС30.18.3,0-6.Л-а (4) | 2 | 1890 | |
| ПС10 | КЖШ-ПС60.15...Л-а(п) | ПС60.12.3,0-3.Л-а (п) | 2 | 2510 | |
| ПС11 | КЖШ-ПС60.15...Л-а(п) | ПС60.12.3,0-3.Л-б (п) | 3 | 2510 | |
| ПС12 | КЖШ-ПС60.15...Л-а(п) | ПС60.9.3,0-6.Л-а (п) | 8 | 1910 | |
| ПС13 | КЖШ-ПС60.15...Л-а(п) | ПС60.6.3,0-6.Л-а (п) | 2 | 1270 | |
| ПС14 | КЖШ-ПС60.15...Л-а(п) | ПС30.12.3,0-6.Л-а (п) | 2 | 1250 | |
| ПС15 | КЖШ-ПС60.15...Л-а(п) | ПС30.9.3,0-6.Л-а (п) | 1 | 940 | |
| ПС16 | КЖШ-ПС60.15...Л-а(п) | 2ПС12.21.3,0-Л-а (4) | 3 | 870 | |
| ПС17 | КЖШ-ПС60.15...Л-а(п) | 2ПС6.21.3,0-Л-а (4) | 2 | 440 | |
| ПС18 | КЖШ-ПС60.15...Л-а(п) | 2ПС12.18.3,0-Л-а (4) | 17 | 950 | |
| ПС19 | КЖШ-ПС60.15...Л-а(п) | 2ПС6.18.3,0-Л-а (4) | 9 | 390 | |
| ПС20 | КЖШ-ПС60.15...Л-а(п) | 2ПС3.18.3,0-Л-а (4) | 1 | 190 | |
| ПС21 | КЖШ-ПС60.15...Л-а(п) | 2ПС15.18.3,0-Л-а (4) | 1 | 930 | |
| ПС22 | КЖШ-ПС60.15...Л-а(п) | 2ПС12.15.3,0-Л-а (4) | 7 | 620 | |
| ПС23 | КЖШ-ПС60.15...Л-а(п) | 2ПС6.15.3,0-Л-а (4) | 13 | 310 | |
| ПС24 | КЖШ-ПС60.15...Л-а(п) | 2ПС12.12.3,0-Л-а(п) | 3 | 500 | |
| ПС25 | КЖШ-ПС60.15...Л-а(п) | 2ПС6.12.3,0-Л-а (п) | 4 | 250 | |
| ПС26 | КЖШ-ПС60.15...Л-а(п) | 2ПС15.12.3,0-Л-а (п) | 1 | 620 | |
| ПС27 | КЖШ-ПС60.15...Л-а(п) | 2ПС3.12.3,0-Л-а (п) | 1 | 120 | |
| ПС28 | КЖШ-ПС60.15...Л-а(п) | 2ПС12.15.3,0-Л-б (п) | 1 | 620 | |
| ПС29 | КЖШ-ПС60.15...Л-а(п) | 2ПС6.15.3,0-Л-б (п) | 1 | 310 | |
| ПС30 | КЖШ-ПС60.15...Л-а(п) | 2ПС3.15.3,0-Л-а (4) | 1 | 160 | |
| ПС31 | КЖШ-ПС60.15...Л-а(п) | 3ПС46.150.30-Л-а (п) | 10 | 320 | |
| ПС32 | КЖШ-ПС60.15...Л-а(п) | 3ПС46.210.30-Л-а (4) | 1 | 450 | |
| ПС33 | КЖШ-ПС60.15...Л-а(п) | 3ПС46.180.30-Л-а (4) | 6 | 390 | |
| ПС34 | КЖШ-ПС60.15...Л-а(п) | 3ПС46.150.30-Л-б (4) | 3 | 320 | |
| ПС35 | КЖШ-ПС60.15...Л-а(п) | 3ПС46.120.30-Л-а (п) | 3 | 260 | |
| ПС36 | КЖШ-ПС60.15...Л-а(п) | 3ПС46.90.30-Л-а (п) | 3 | 190 | |
| ПС37 | КЖШ-ПС60.15...Л-а(п) | 3ПС46.60.30-Л-а (п) | 1 | 130 | |
| | | | | | |
| | | *Балки цокольные* | | | |
| БЦ1 | 1.030.1-1 вып.1-1 | БЦ60.5.2,5-Л (п) | 14 | 1040 | |
| БЦ2 | КЖШ-БЦ60.5.2,5-Л-а(п) | БЦ60.5.2,5-Л-а (п) | 3 | 1040 | |
| БЦ3 | 1.030.1-1 вып.1-1 | БЦ30.5.2,5-Л (п) | 2 | 520 | |
| | | | | | |
| | | *Для tᵣ=-40°С* | | | |
| | | *Панели стеновые* | | | |
| ПС1 | КЖШ-ПС60.15...Л-а(п) | ПС60.15.3,5-6.Л-а (п) | 4 | 3630 | |
| ПС2 | КЖШ-ПС60.15...Л-а(п) | ПС60.15.3,5-6.Л-б (п) | 13 | 3630 | |
| ПС3 | КЖШ-ПС60.15...Л-а(п) | ПС30.15.3,5-6.Л-а (п) | 4 | 1810 | |
| ПС4 | КЖШ-ПС60.15...Л-а(п) | ПС60.15.3,5-6.Л-в (п) | 2 | 3630 | |
| ПС5 | КЖШ-ПС60.15...Л-а(п) | ПС60.15.3,5-6.Л-г (4) | 1 | 3630 | |
| ПС6 | КЖШ-ПС60.15...Л-а(п) | ПС60.15.3,5-6.Л-д (п) | 4 | 3630 | |
| ПС7 | КЖШ-ПС60.15...Л-а(п) | ПС30.15.3,5-6.Л-б (4) | 4 | 1810 | |
| ПС8 | КЖШ-ПС60.15...Л-а(п) | ПС60.18.3,5-6.Л-а (4) | 3 | 4350 | |
| ПС9 | КЖШ-ПС60.15...Л-а(п) | ПС30.18.3,5-6.Л-а (4) | 2 | 2170 | |
| ПС10 | КЖШ-ПС60.15...Л-а(п) | ПС60.12.3,5-6.Л-а (п) | 2 | 2900 | |
| ПС11 | КЖШ-ПС60.15...Л-а(п) | ПС60.12.3,5-6.Л-б (п) | 3 | 2900 | |
| ПС12 | КЖШ-ПС60.15...Л-а(п) | ПС60.9.3,5-6.Л-а (п) | 8 | 2190 | |

| Марка, поз. | Обозначение | Наименование | Кол. | Масса ед., кг | Приме-чание |
|---|---|---|---|---|---|
| ПС13 | КЖШ-ПС60.15...Л-а(п) | ПС60.6.3,5-6.Л-а (п) | 2 | 1460 | |
| ПС14 | КЖШ-ПС60.15...Л-а(п) | ПС30.12.3,5-6.Л-а (п) | 2 | 1450 | |
| ПС15 | КЖШ-ПС60.15...Л-а(п) | ПС30.9.3,5-6.Л-а (п) | 1 | 1100 | |
| ПС16 | КЖШ-ПС60.15...Л-а(п) | 2ПС12.21.3,5-Л-а (4) | 3 | 1000 | |
| ПС17 | КЖШ-ПС60.15...Л-а(п) | 2ПС6.21.3,5-Л-а (4) | 2 | 500 | |
| ПС18 | КЖШ-ПС60.15...Л-а(п) | 2ПС12.18.3,5-Л-а (4) | 17 | 860 | |
| ПС19 | КЖШ-ПС60.15...Л-а(п) | 2ПС6.18.3,5-Л-а (4) | 9 | 430 | |
| ПС20 | КЖШ-ПС60.15...Л-а(п) | 2ПС3.18.3,5-Л-а (4) | 1 | 220 | |
| ПС21 | КЖШ-ПС60.15...Л-а(п) | 2ПС15.18.3,5-Л-а (4) | 1 | 1080 | |
| ПС22 | КЖШ-ПС60.15...Л-а(п) | 2ПС12.15.3,5-Л-а (4) | 7 | 720 | |
| ПС23 | КЖШ-ПС60.15...Л-а(п) | 2ПС6.15.3,5-Л-а (4) | 13 | 360 | |
| ПС24 | КЖШ-ПС60.15...Л-а(п) | 2ПС12.12.3,5-Л-а (п) | 3 | 470 | |
| ПС25 | КЖШ-ПС60.15...Л-а(п) | 2ПС6.12.3,5-Л-а (п) | 4 | 290 | |
| ПС26 | КЖШ-ПС60.15...Л-а(п) | 2ПС15.12.3,5-Л-а (п) | 1 | 720 | |
| ПС27 | КЖШ-ПС60.15...Л-а(п) | 2ПС3.12.3,5-Л-а (п) | 1 | 140 | |
| ПС28 | КЖШ-ПС60.15...Л-а(п) | 2ПС12.15.3,5-Л-б (п) | 1 | 720 | |
| ПС29 | КЖШ-ПС60.15...Л-а(п) | 2ПС6.15.3,5-Л-б (п) | 1 | 360 | |
| ПС30 | КЖШ-ПС60.15...Л-а(п) | 2ПС3.15.3,5-Л-а (4) | 1 | 180 | |
| ПС31 | КЖШ-ПС60.15...Л-а(п) | 3ПС51.150.35-Л-а (п) | 10 | 400 | |
| ПС32 | КЖШ-ПС60.15...Л-а(п) | 3ПС51.210.35-Л-а (4) | 1 | 560 | |
| ПС33 | КЖШ-ПС60.15...Л-а(п) | 3ПС51.180.35-Л-а (4) | 6 | 480 | |
| ПС34 | КЖШ-ПС60.15...Л-а(п) | 3ПС51.150.35-Л-б (4) | 3 | 400 | |
| ПС35 | КЖШ-ПС60.15...Л-а(п) | 3ПС51.120.35-Л-а (п) | 3 | 320 | |
| ПС36 | КЖШ-ПС60.15...Л-а(п) | 3ПС51.90.35-Л-а (п) | 3 | 240 | |
| ПС37 | КЖШ-ПС60.15...Л-а(п) | 3ПС51.60.35-Л-а (п) | 1 | 160 | |
| | | *Балки цокольные* | | | |
| БЦ1 | 1.030.1-1 вып.1-1 | БЦ60.5.3,5-Л (п) | 14 | 1470 | |
| БЦ2 | КЖШ-БЦ60.5.2,5-Л-а(п) | БЦ60.5.3,5-Л-а (п) | 3 | 1470 | |
| БЦ3 | 1.030.1-1 вып.1-1 | БЦ30.5.3,5-Л (п) | 2 | 730 | |
| | | *Для tᵣ=-20, -30, -40°С* | | | |
| | | *Узлы* | | | |
| 1 | 1.030.1-1 вып.3-1 | 1 | 30 | | |
| 3 | 1.030.1-1 вып.3-1 | 3 | 8 | | |
| 4 | 1.030.1-1 вып.3-1 | 4 | 100 | | |
| 5 | 1.030.1-1 вып.3-1 | 5 | 78 | | |
| 6 | 1.030.1-1 вып.3-1 | 6 | 14 | | |
| 9 | 1.030.1-1 вып.3-1 | 9 | 12 | | |
| 10 | 1.030.1-1 вып.3-1 | 10 | 19 | | |
| 11 | 1.030.1-1 вып.3-1 | 11 | 7 | | |
| 13 | 1.030.1-1 вып.3-1 | 13 | 7 | | |

Плотность легкого бетона на пористых заполнителях – $\rho$ = 900 кг/см³.

Привязан

Инв. №

Взам. инв. №

Подпись и дата

Инв. № подл.

| | | | |
|---|---|---|---|
| | | 416-1-20.3.87 – КЖ | |
| ГИП | Аверсина | | |
| Нач. отд. | Высогузов | | |
| Н. контр. | Трейбач | | |
| Гл. конст. | Ларшко | | 10.88 |
| Гл. спец. | Янковский | | |
| Рук. гр. | Волова | | |
| Инженер | Лабузова | | |
| Административный корпус на 20 рабочих мест | Стадия: Р | Лист: 13 | Листов: |
| Спецификация к схемам расположения панелей стен | ГИПРОНИСЕЛЬХОЗ | | |

Формат А2

## Схема расположения гипсобетонных перегородок на отм. 0.000

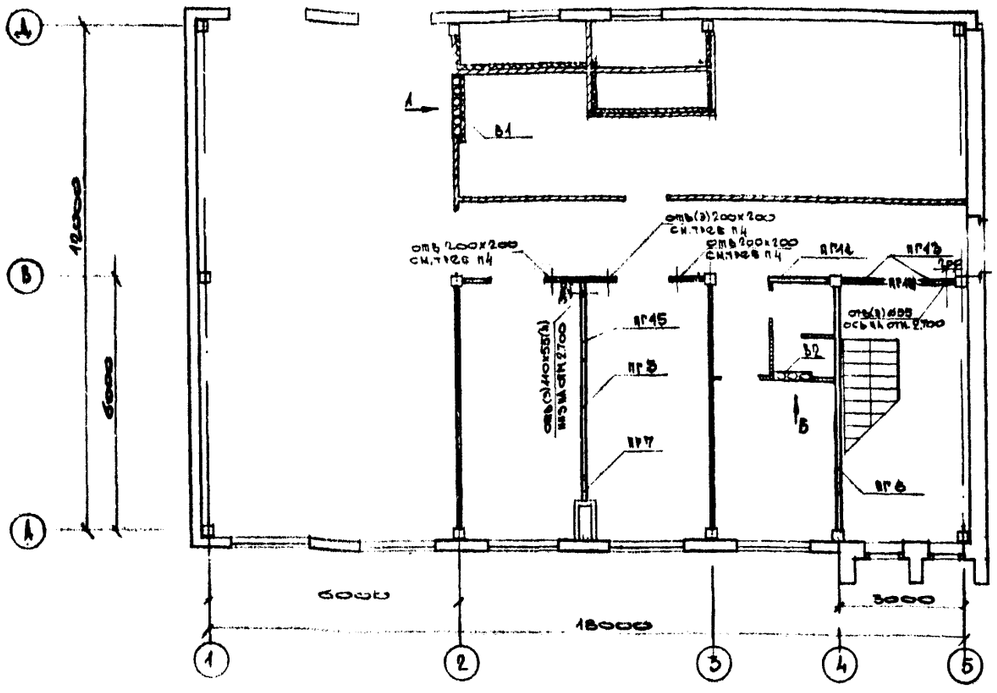


## Схема расположения гипсобетонных перегородок на отм. 3.300

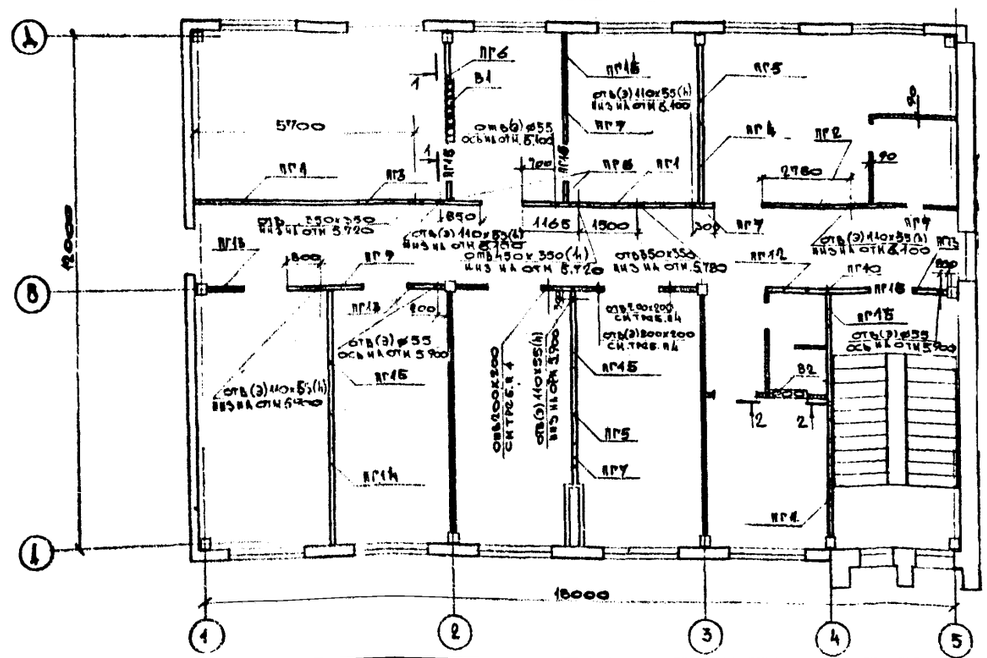


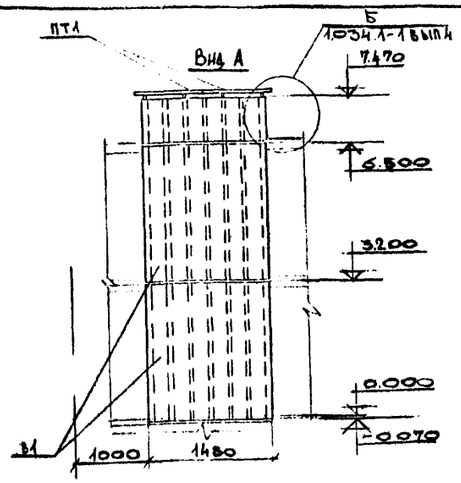


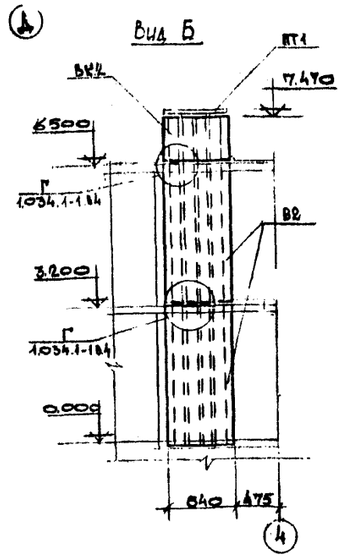


Условные обозначения:

- перегородки из бетонных камней
- панели перегородок гипсобетонные
- ППК — панели-вставки наддверные
- кирпичные перегородки
- сборные железобетонные диафрагмы жесткости

1. Узлы и детали перегородок см. серию 2.230-2 выпуски 3
2. Над дверями $h_1$=2.100 и $h$=2400, кроме оговоренных, выполнить добор деревянным брусом 150х80, $\ell$ = ширине проема после прокладки коммуникаций
3. Все отверстия, кроме оговоренных, - для установки оборудования ОВ
4. Привязку отверстий в диафрагмах жесткости см. - КЖИ-2АП 26.35-а

## Спецификация к схемам расположения гипсобетонных перегородок на отм. 0.000 и 3.200

| Марка поз | Обозначение | Наименование | Кол. | Масса ед. кг | Примечание |
|---|---|---|---|---|---|
| | | Панели перегородок | | | |
| ПГ1 | 1.231.9-7 вып.2 | ПГ39.2.30.8-5Г | 3 | 1230 | |
| ПГ2 | 1.231.9-7 вып.2 | ПГ30.8.30.8-5Г | 1 | 960 | |
| ПГ3 | 1.231.9-7 вып.2 | ПГ29.8.30.8-5Г | 2 | 930 | |
| ПГ4 | 1.231.9-7 вып.2 | ПГ19.8.30.8-5Г | 1 | 615 | |
| ПГ5 | 1.231.9-7 вып.2 | ПГ18.6.30.8-5Г | 2 | 580 | |
| ПГ6 | 1.231.9-7 вып.2 | ПГ 8.2.30.8-5Г | 3 | 255 | |
| ПГ7 | 1.231.9-7 вып.2 | ПГ 4.7.30.8-5Г | 5 | 145 | |
| ПГ8 | 1.231.9-7 вып.2 | ПГ 56.6.28.8-5Г | 1 | 1630 | |
| ПГ9 | 1.231.9-7 вып.2 | ПГ 19.8.28.8-5Г | 1 | 565 | |
| ПГ10 | 1.231.9-7 вып.2 | ПГ 15.2.28.8-5Г | 1 | 435 | |
| ПГ11 | 1.231.9-7 вып.2 | ПГ 13.7.28.8-5Г | 1 | 390 | |
| ПГ12 | 1.231.9-7 вып.2 | ПГ 9.2.28.8-5Г | 1 | 260 | |
| ПГ13 | 1.231.9-7 вып.2 | ПГ 8.2.28.8-5Г | 5 | 235 | |
| ПГ14 | 1.231.9-7 вып.2 | ПГБ 41.6.30.8-5Г-3 | 1 | 1245 | |
| ПГ15 | 1.231.9-7 вып.2 | ПГБ 18.6.30.8-5Г-3 | 5 | 600 | |
| | | Панели - вставки | | | |
| ПГ16 | 1.231.9-7 вып.2 | ПГ 9.9.7.8-5Г | 4 | 65 | |
| | | Вентблоки | | | |
| В1 | 1.034.1-1 вып.1 | В 15.33 | 2 | 2167 | |
| В2 | 1.034.1-1 вып.1 | В 8.33 | 2 | 1135 | |
| ВК1 | 1.034.1-1 вып.4 | ВК 15.10 | 1 | 825 | |
| ВК2 | 1.034.1-1 вып.4 | ВК 8.10 | 1 | 450 | |
| | | Плиты плоские | | | |
| ПТ1 | 1.243.1-4 | ПТ 12.5-8.6 | 3 | 960 | |
| | | Монтажные марки | | | |
| | 2.230-2 вып.3 | МИ 39 | 65 | 0,16 | |
| | 2.230-2 вып.3 | МИ 41 | 11 | 0,30 | |
| | 2.230-2 вып.3 | МИ 44 | 24 | 0,15 | |
| | | Изделия деревянные | | | |
| | | Брус 80х150 ГОСТ 24454-80Е сосна, ель $\psi \leq 20\%$ | 04 | | $м^3$ |

Привязан

Инв. №

416-1-203.87 КЖ

| | | | |
|---|---|---|---|
| ГИП | Абрисина | | |
| Нач. отд | Высоцкая | | |
| Н. контр | Трейбах | | |
| Гл. конст | Олешко | | 10.86 |
| Гл. спец | Яковский | | |
| Рук. гр | Быкова | | |
| Инженер | Фелисова | | |

Административный корпус на 20 рабочих мест

Схемы расположения гипсобетонных перегородок на отм. 0.000 и 3.200

| Стадия | Лист | Листов |
|---|---|---|
| Р | 14 | |

ГИПРОНИСЕЛЬХОЗ

Формат А2

Инв. № подл. | Подпись и дата | Взам. инв. №

АР 1ЭМ 108

Зайков Ткачев Шитская

Альбом I

## Схема расположения лестничных маршей

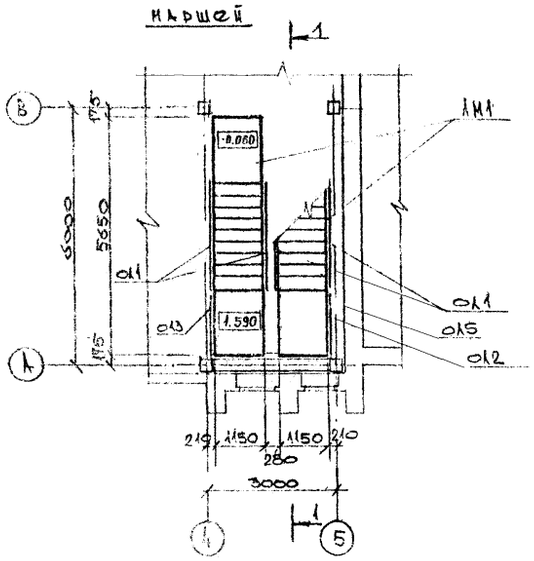


## 1-1

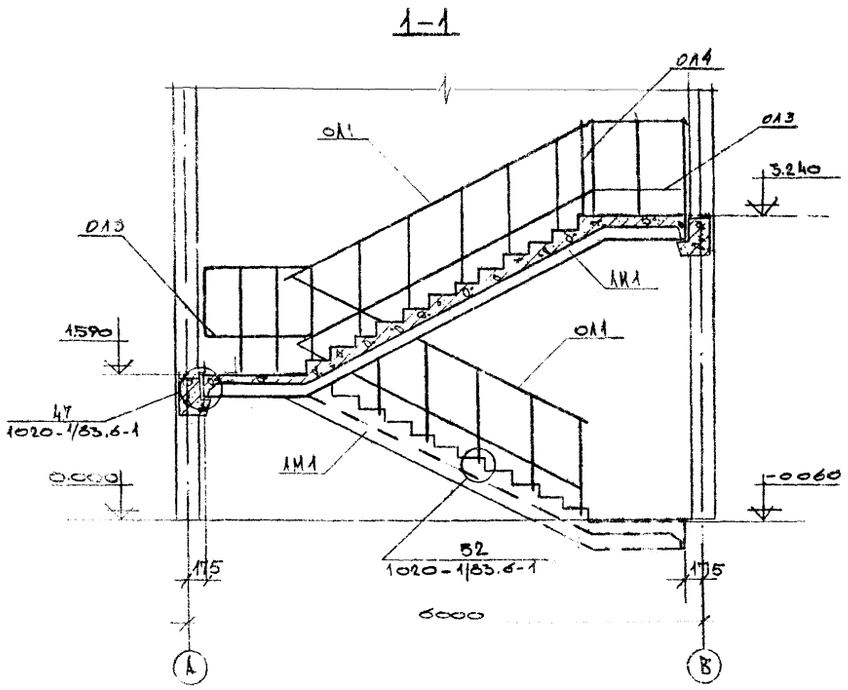


## Схема расположения верхней лестничной площадки

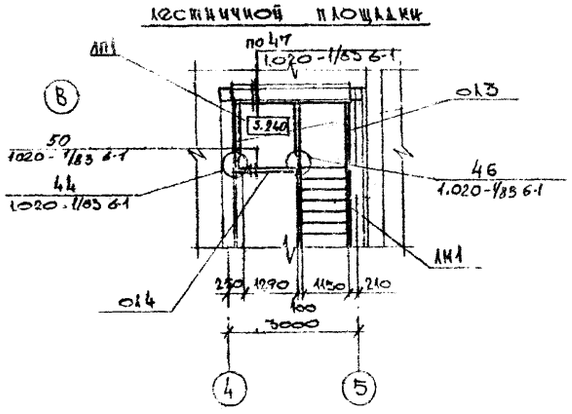


## Схема расположения проступей на верхней лестничной площадке

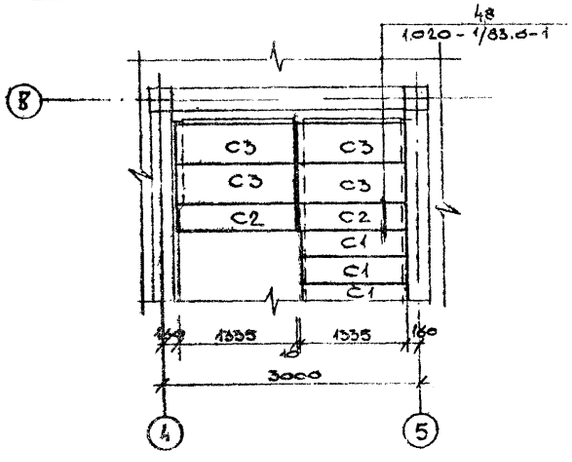


## Схема расположения проступей на лестничных маршах

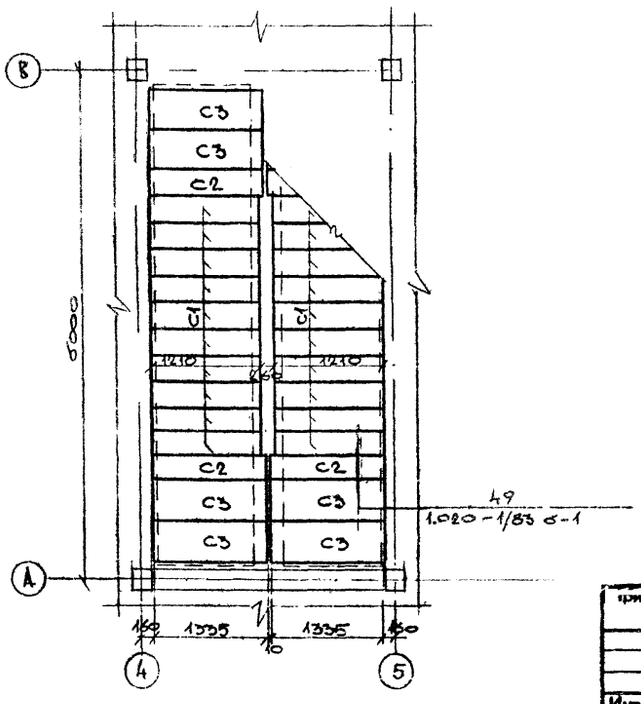


## Спецификация к схемам расположения лестничных маршей, площадки и проступей

| Марка поз | Обозначение | Наименование | Кол. | Масса ед,кг | Примечание |
|---|---|---|---|---|---|
| | | Лестничные марши | | | |
| ЛМ1 | 1.050.1-2 вып.1 | ЛМП 57.11.17-5 | 2 | 2400 | |
| | | | | | |
| | | Лестничные площадки | | | |
| ЛП1 | 1.050.1-2 вып.1 | ЛПП 14.13в | 1 | 600 | |
| | | | | | |
| | | Проступи | | | |
| С1 | 1.050.1-2 вып.1 | 1ЛН 12.3 | 20 | 40 | |
| С2 | 1.050.1-2 вып.1 | 2ЛН 13.3в | 5 | 40 | |
| С3 | 1.050.1-2 вып.1 | 2ЛН 13.5 | 10 | 60 | |
| | | | | | |
| | | Ограждения лестниц | | | |
| ОЛ1 | 1.050.1-2 вып.2 | ОМ 17-1 | 4 | 38,2 | |
| ОЛ2 | 1.050.1-2 вып.2 | ОМН 17-1 | 1 | 15,2 | |
| ОЛ3 | 1.050.1-2 вып.2 | ОМВ 17-1 | 3 | 15,8 | |
| ОЛ4 | 1.050.1-2 вып.2 | ОЛ 12-1 | 1 | 18,3 | |
| ОЛ5 | 1.050.1-2 вып.2 | ОМД-1 | 1 | 2,6 | |
| | | | | | |
| | | Узлы | | | |
| 44 | 1.020-1/83 вып.6-1 | 44 | 1 | | |
| 46 | 1.020-1/83 вып.6-1 | 46 | 1 | | |
| 47 | 1.020-1/83 вып.6-1 | 47 | 4 | | |
| 48 | 1.020-1/83 вып.6-1 | 48 | 2 | | |
| 49 | 1.020-1/83 вып.6-1 | 49 | 2 | | |
| 50 | 1.020-1/83 вып.6-1 | 50 | 11 | | |
| 52 | 1.020-1/83 вып.6-1 | 52 | 20 | | |
| | | | | | |

Согласовано: КР Росляков

Инв. № подл. | Подпись и дата | Взам. инв. №

Привязан

Инв. №

| | | | |
|---|---|---|---|
| ГИП | Аврусина | | |
| Нач.отд. | Вислорузов | | |
| Н.контр. | Трейбач | | |
| Гл.конст. | Олешко | | |
| Гл.спец. | Янковский | | |
| Рук.гр. | Вялова | | |
| Инженер | Фетисова | | |

416-1-20 3.87 -- КЖ

Административное здание на 20 рабочих мест

Схемы расположения лестничных маршей, верхней лестничной площадки и проступей. Разрез 1-1

| Стадия | Лист | Листов |
|---|---|---|
| Р | 15 | |

ГИПРОНИСЕЛЬХОЗ

Формат А2

Ал 504 I

## Ведомость рабочих чертежей основного комплекта марки ХС

| Лист | Наименование | Примечание |
|---|---|---|
| 1 | Общие данные | |
| | Монтажно-технологическая схема разводки | |
| | фреоновых трубопроводов | |
| 2 | План Разрезы. Вид | |

| Обозначение | Наименование | Примечание |
|---|---|---|
| | Ссылочные документы | |
| 7.902-1 | Детали тепловой изоляции | |
| вып. 1.2.3 | промышленных объектов с отрица- | |
| | тельными температурами. | |
| | Прилагаемые документы | |
| | Нестандартизированное оборудование | |
| | Кронштейн | |
| | Рама | |
| | Поддон | |
| | Доска | |
| СО ХС | Спецификация оборудования | |
| | холодоснабжения | |
| ВМ. ХС | ВМ по рабочим чертежам | |
| | основного комплекта марки ХС | |
| | | |

| Обозначение | Наименование | Примечание |
|---|---|---|
| ——— | Трубопровод фреоновый газовый. | |
| ——— | Трубопровод фреоновый жидкостной | |

Типовой проект разработан в соответствии действующими нормами и правилами

Главный инженер проекта Г.Л. Аврусина

## Монтажно-технологическая схема разводки фреоновых трубопроводов.

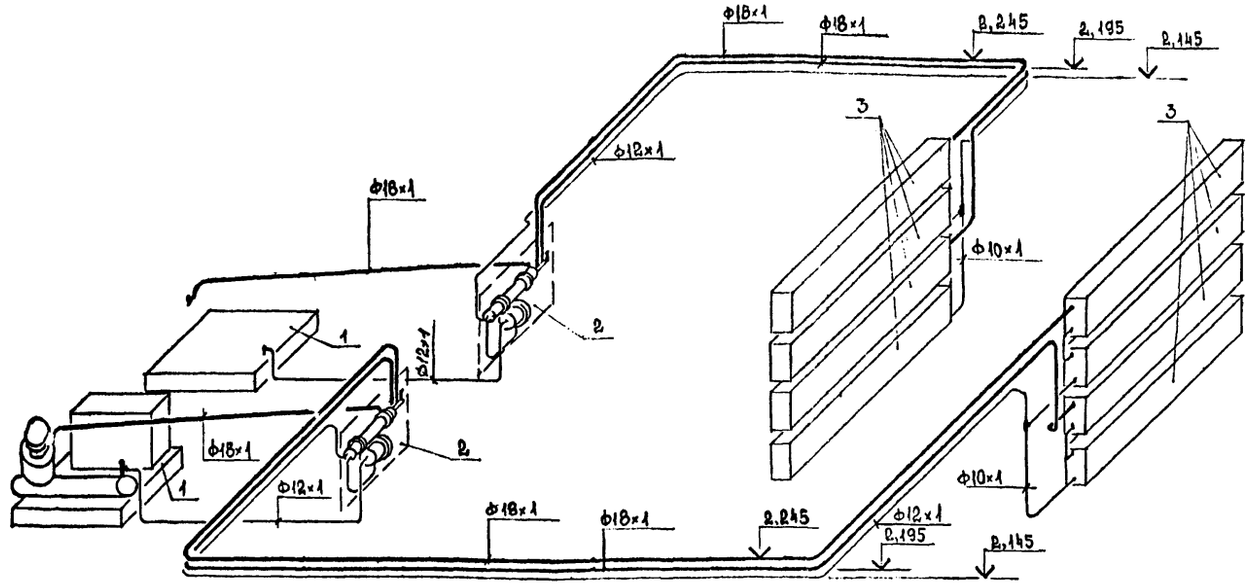


1. Монтаж, испытание и приемку в эксплуатацию холодильного оборудования и трубопроводов производить согласно „Правил техники безопасности на фреоновых холодильных установках. ВНИХП Москва 1973 год и инструкции завода-изготовителя.
2. Фундаменты под компрессорно-конденсаторные агрегаты АВ3-1-2 выполнить после получения оборудования.
3. Всасывающие трубопроводы прокладывать с уклоном в сторону движения пара не менее 2%
4. К стенам фреоновые трубопроводы крепить с помощью колодок через 1...1,5 м.
5. При проходе через стены фреоновые трубопроводы проложить в гильзах из труб стальных холоднодеформированных.

Инв. № подл. | Подпись и дата | Взам. инв. №

Альбом 606 87-

| | | | |
|---|---|---|---|
| Привязан | | | |
| Инв. № | | | |
| 416-1-203.87 — ХС | | | |
| ГИП | Аврусина | | |
| Нач. отд. | Ермаков | | |
| Гл. механ | Иванеко | | |
| Н. контр | Королева | | |
| Гл. спец. | Ракита | | |
| Ст. инж. | Ковалева | | |
| Проверил | Булавкова | | |

Административное здание на 20 рабочих мест.

| Стадия | Лист | Листов |
|---|---|---|
| Р | 1 | 2 |

Общие данные. Монтажно-технологическая схема разводки фреоновых трубопроводов

ГИПРОНИСЕЛЬХОЗ

Формат А2

Альбом I

## План на отм. 0.000

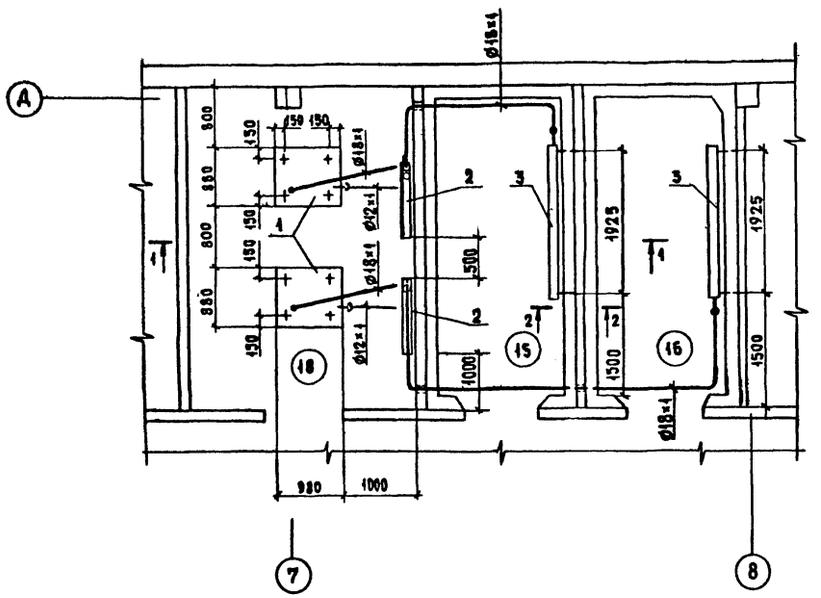


## Разрез 2-2

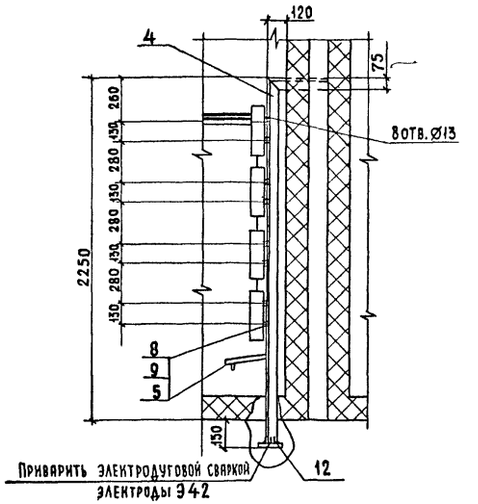


## Разрез 1-1

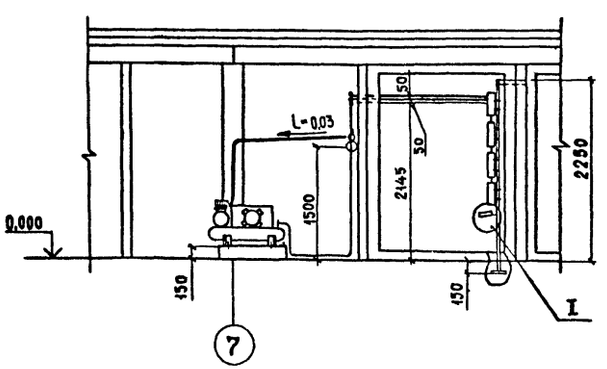


## Накладка

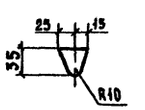


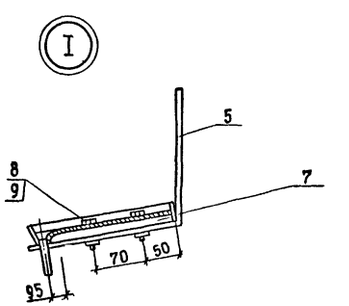


| | | | | | |
|---|---|---|---|---|---|
| | | | | 416-1-203.87-ХС | |
| | | ГИП | Аврусина | | |
| Привязан | | Нач.отд. | Ермаков | Административный корпус на 20 рабочих мест | Стадия: Р; Лист: 2; Листов: |
| | | Гл. мех. | Иванеко | | |
| | | Н.контр. | Королева | 11.87 | |
| | | Гл.спец. | Ракина | | |
| | | Ст. инж. | Ковалева | План. Разрезы. Вид. | ГИПРОНИСЕЛЬХОЗ |
| Инв № | | Проверил | Булдакова | | |

Согласовано: ТХ Пашинин; ЭМ Ткачев; ОВ Нагинская; АР Росляков; КЖ Янковский

Инв № подл. | Подпись и дата | Взам. инв №

Формат А2

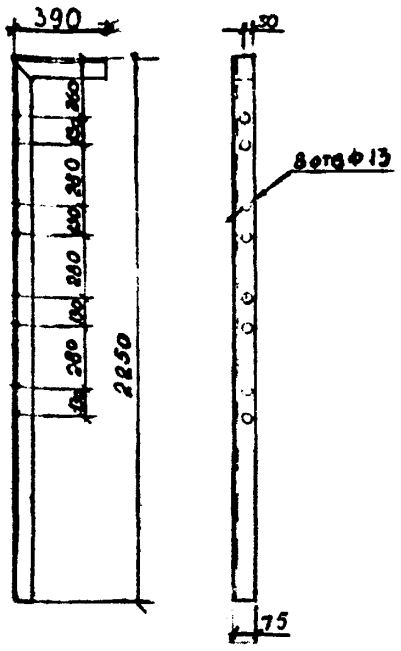


| Изм | Лист | № докум. | Подп. | Дата | 416-1-203.87 - ХСН | | | |
|---|---|---|---|---|---|---|---|---|
| Разраб. | | Ковалева | | | Рама поз 4 | Лит. | Масса | Масштаб |
| Пров. | | Ракита | | | | | 16,3 | 2,0 |
| Т. контр. | | | | | | Лист 1 | Листов 1 | |
| Н. контр | | Королева | | | Уголок Б-75х75х5 ГОСТ 8510-86 Ст3пс ГОСТ 535-75 | Гипронисельхоз | | |
| Утв. | | | | | | | | |

Инв. № подл. | Подп. и дата | Взам. инв. № | Инв. № дубл. | Подп. и дата

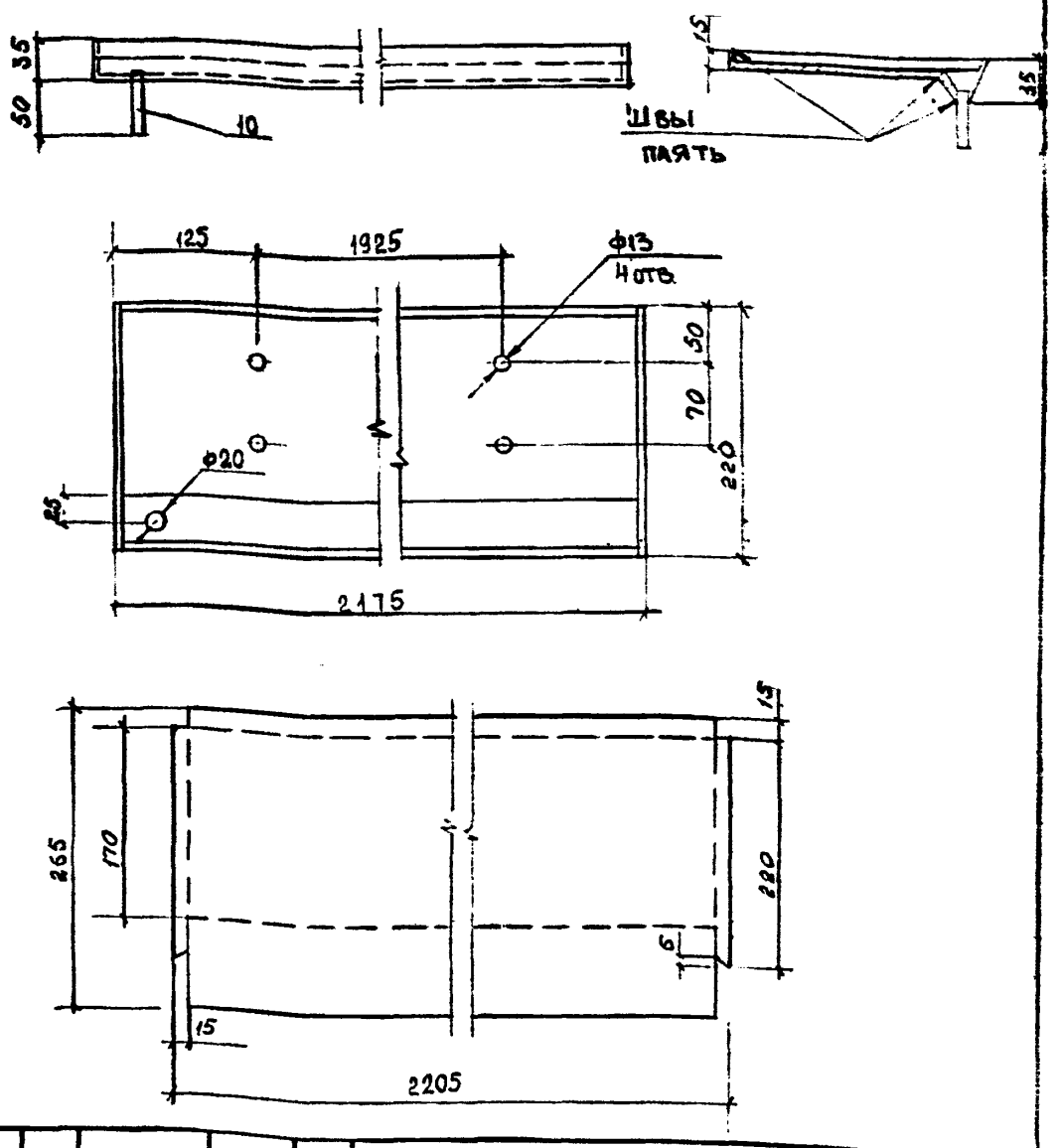


| Изм | Лист | № докум. | Подп. | Дата | 416-1-203.87 - ХСН | | | |
|---|---|---|---|---|---|---|---|---|
| Разраб. | | Ковалева | | | Поддон поз. 6 | Лит | Масса | Масштаб |
| Пров. | | Ракита | | | | | 3,2 | 2,0 |
| Т. контр. | | | | | | Лист | Листов | |
| Н. контр. | | Королева | | | Сталь оцинкованная кровельная S=8мм ГОСТ 14918-80 | Гипронисельхоз | | |
| Утв. | | | | | | | | |

Инв. № подл. | Подп. и дата | Взам. инв. № | Инв. № дубл. | Подп. и дата

## Доска поз. 7

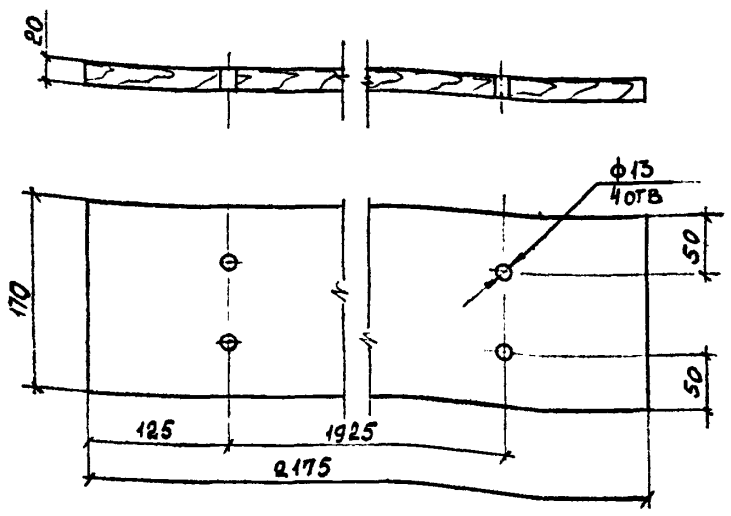


| Изм | Лист | № докум. | Подп. | Дата | 416-1-203.87 -ХСН | | | |
|---|---|---|---|---|---|---|---|---|
| Разраб. | | Ковалева | | | Доска поз 7 | Лит. | Масса | Масштаб |
| Пров. | | Ракита | | | | | 0,25 | 2,0 |
| Т. контр. | | | | | | Лист | Листов | |
| Н. контр. | | Королева | | | ГОСТ 5915-75 | Гипронисельхоз | | |
| Утв. | | | | | | | | |

Инв. № подл. | Подп. и дата | Взам. инв. № | Инв. № дубл. | Подп. и дата

## Кронштейн поз.5

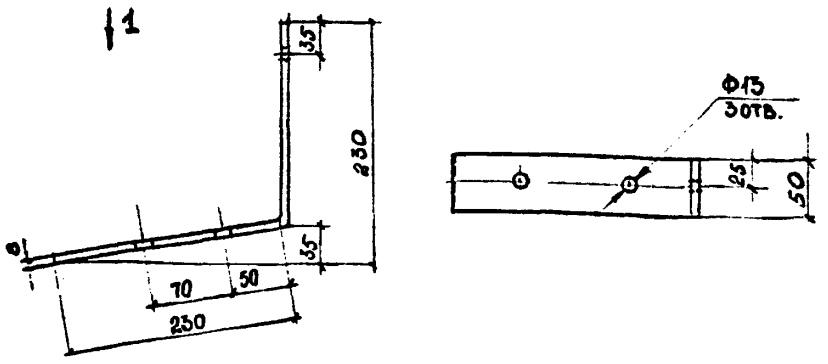


| Изм | Лист | № докум. | Подп. | Дата | 416-1-203.87 -ХСН | | | |
|---|---|---|---|---|---|---|---|---|
| Разраб. | | Ковалева | | | Кронштейн поз 5 | Лит. | Масса | Масштаб |
| Пров. | | Ракита | | | | | 1,7 | 5 |
| Т. контр. | | | | | | Лист | Листов | |
| Н. контр. | | Королева | | | Полоса Б-2 5х50 ГОСТ 103-76 Ст3пс ГОСТ 535-79 | Гипронисельхоз | | |
| Утв. | | | | | | | | |

Инв. № подл. | Подп. и дата | Взам. инв. № | Инв. № дубл. | Подп. и дата

**ВЕДОМОСТЬ РАБОЧИХ ЧЕРТЕЖЕЙ ОСНОВНОГО КОМПЛЕКТА МАРКИ ВК**

| Лист | Наименование | Примечание |
|---|---|---|
| 1 | Общие данные (начало) | |
| 2 | Общие данные (окончание) | |
| 3 | План на отм. 0.000 | |
| 4 | План на отм. 3.300 Схемы системы К2 | |
| 5 | Схемы систем В1, Т3, Т4, К1 | |
| | | |

**ВЕДОМОСТЬ ССЫЛОЧНЫХ И ПРИЛАГАЕМЫХ ДОКУМЕНТОВ**

| Обозначение | Наименование | Примечание |
|---|---|---|
| | Ссылочные документы | |
| | | |
| 4.904-69 | Детали крепления санитарно-технических приборов и трубопроводов | |
| 4.900-9 Вып.1 | Узлы и изделия трубопроводов из пластмассовых труб для систем водоснабжения и канализации | |
| 7.903.9-2 | Тепловая изоляция трубопроводов с положительными температурами | |
| | Прилагаемые документы | |
| ВК.СО 1 | Спецификация оборудования | |
| | | |
| ВК.СО 2 | Спецификация оборудования | |
| | | |
| ВК.ВМ 1 | Ведомость потребности в материалах | |
| ВК ВМ 2 | Ведомость потребности в материалах | |

**ТИПОВОЙ ПРОЕКТ РАЗРАБОТАН В СООТВЕТСТВИИ С ДЕЙСТВУЮЩИМИ НОРМАМИ И ПРАВИЛАМИ**

ГЛАВНЫЙ ИНЖЕНЕР ПРОЕКТА Гл. АВРУСИНА

## ОБЩИЕ УКАЗАНИЯ

1. В здании предусматриваются сети хозяйственно-питьевого водопровода, водопровода горячей воды, канализации бытовой и канализации дождевой.

2. Нормы водопотребления и водоотведения приняты в соответствии со СНиП 2.04.01-85 и технологическим заданием Вода должна удовлетворять требованиям действующего стандарта ГОСТ 2874-82 „Вода питьевая."

3. **ОСНОВНЫЕ ПОКАЗАТЕЛИ ПО ЧЕРТЕЖАМ ВОДОПРОВОДА И КАНАЛИЗАЦИИ**

| Наименование системы | Потребный напор на вводе, м | Расчетный расход | | | | Установленная мощн. электродвигателей, квт | Примечание |
|---|---|---|---|---|---|---|---|
| | | м3/сут | м3/ч | л/с | при пожаре, л/с | | |
| Водопровод хозяйственно-питьевой (В1) | 14 | 4.55 | 1.766 | 3,28 | | | |
| Водопровод горячей воды (Т3) | 10 | 3,797 | 1,453 | 2,80 | | | |
| Канализация бытовая (К1) | | 8,097 | 3,169 | 11,670 | | | |
| Канализация дождевая (К2) | | | | 7.2 | | | |
| | | | | | | | |
| | | | | | | | |

4. В соответствии со СНиП 2.04.02-84 при объеме здания менее 5000 м. куб., степени огнестойкости конструкций II и категории производства по пожарной опасности „Д", расход воды на наружное пожаротушение 10 л/с.

5. Трубы систем водопровода В1 покрываются в два слоя эмалью ПФ-115 ГОСТ 6465-76 по одному слою грунта ГФ-021 ГОСТ 25129-82

6. Водоснабжение систем В1 и Т3 предусматривается от наружных сетей.

7. Сети систем В1 и Т3 запроектированы из стальных легких водогазопроводных труб ф 15...50мм по ГОСТ 3262-75

8. Бытовая канализация отводит стоки от санузлов и технологического оборудования в наружную сеть. Канализация запроектирована из чугунных канализационных труб по ГОСТ 6942.3-80 ф 50...100мм

9. Сеть дождевой канализации запроектирована для отвода дождевых и талых вод с плоской кровли. Стоки выпускаются в лотки около здания в летний период. В зимний период года талые воды отводятся в бытовую канализацию. Канализация запроектирована из пластмассовых труб ф 110 по ГОСТ 18599-83

10. Вариант прокладки сетей из пластмассовых труб разработан для систем В1, К1.

11. Монтаж трубопроводов производить в соответствии со СНиП 3.05.01-85.

| | | | | |
|---|---|---|---|---|
| ИНВ. N | | | | ПРИВЯЗАН |
| ГИП | Абрусина | | | 416-1-203.87-ВК |
| Нач отд | Корнетелев | | | |
| Н контр | Панисова | | 4.10.86 | Административный корпус на 20 рабочих мест |
| Гл спец | Тремин | | | Стадия: Р; Лист: 1; Листов: 5 |
| Рук гр | [illegible] | | | |
| Ст инж | Тюренкова | | | Общие данные (начало) |
| | | | | ГИПРОНИСЕЛЬ |

СОГЛАСОВАНО: ТХ [illegible] 15.07.87

Инв. № подл. | Подпись и дата | Взам. инв. №

## Данные по водопотреблению и водоотведению

| № потребителя по плану | Наименование потребителя | Количество потребителей | Количество часов работы в сутки | Водопотребление: Требования к качеству воды | Потребный напор у потребителя, м | Режим водопотребления | Расход воды на одного потребителя, м3/ч | из хозяйственно-питьевого водопровода м3/сут | м3/ч | л/с | из водопровода горячей воды м3/сут | м3/ч | л/с | Водоотведение: Характеристика сточных вод | Режим водоотведения | в бытовую канализацию м3/сут | м3/ч | л/с | Примечание |
|---|---|---|---|---|---|---|---|---|---|---|---|---|---|---|---|---|---|---|---|
| 31 | Машина картофелечистительная МОК-125 | 1 | 2 | пит | 2 | периодич | 0,25 | 0,50 | 0,25 | 0,20 | | | | | периодич | 0,50 | 0,25 | 0,20 | |
| 15 | Ванна ВМСМ-1 | 2 | 1,5 | пит | 3 | периодич | 0,15 | 0,225 | 0,15 | 0,40 | 0,225 | 0,15 | 0,40 | | периодич | 0,45 | 0,30 | 2,00 | помещ. 19 |
| 16 | Ванна ВМСМ-6 | 1 | 2 | пит | 3 | периодич | 0,30 | 0,30 | 0,15 | 0,20 | 0,30 | 0,15 | 0,20 | | периодич | 0,60 | 0,30 | 1,00 | |
| 11 | Стол с моечной чашей СМВСМ | 3 | 2 | пит | | периодич | 0,15 | 0,45 | 0,225 | 0,30 | 0,45 | 0,225 | 0,30 | | периодич | 0,90 | 0,45 | 1,00 | |
| 17 | Ванна ВМСМ-5 | 2 | 2 | пит | 3 | периодич | 0,225 | 0,45 | 0,225 | 0,40 | 0,45 | 0,225 | 0,40 | | периодич. | 0,90 | 0,45 | 1,00 | |
| 15 | Ванна ВМСМ-1 | 3 | 1,5 | пит | 3 | периодич | 0,15 | 0,338 | 0,15 | 0,45 | 0,337 | 0,15 | 0,45 | | периодич | 0,675 | 0,30 | 1,00 | помещ. 8 $K_{одн.}$ = 0,66 |
| 13 | Машина ММУ-250 | 1 | 2 | пит. | 2 | периодич | 0,20 | 0,20 | 0,10 | 0,15 | 0,20 | 0,10 | 0,15 | | периодич | 0,40 | 0,20 | 1,00 | |
| 8 | Кипятильник КНЭ-50м | 1 | 5 | пит | 2 | периодич | 0,05 | 0,25 | 0,05 | 0,20 | | | | | | | | | |
| 7 | Котел КПЭСМ-60м | 2 | 4 | пит | 2 | периодич | 0,06 | 0,24 | 0,03 | 0,10 | 0,24 | 0,03 | 0,10 | | периодич | 0,48 | 0,06 | 1,00 | $K_{одн}$ = 0,5 |
| 5 | Плита ПЭСМ-4 | 2 | 2 | пит | | периодич. | 0,15 | 0,30 | 0,075 | 0,10 | 0,30 | 0,075 | 0,10 | | периодич. | 0,60 | 0,15 | 1,00 | $K_{одн}$ = 0,5 |
| | Раковина | 6 | 1 | пит | 3 | периодич. | 250л/ч | 0,75 | 0,30 | 0,42 | 0,75 | 0,30 | 0,42 | | периодич. | 1,5 | 0,6 | 0,72 | $K_{одн}$ = 0,4 |
| | Обслуживающий персонал | 14 | 8 | пит | 5 | смена | 25л/сут | 0,196 | 0,061 | 0,36 | 0,154 | 0,048 | 0,28 | | | 0,350 | 0,109 | 1,75 | |
| | Души | 1 | 1 | пит | 4 | периодич. | 500л/ч | 0,230 | 0,230* | 0,14* | 0,270 | 0,270* | 0,14* | | | 0,500 | 0,500* | 1,00* | |
| | Мытье полов | 121м² | 1 | пит | 5 | периодич. | 2л/м² | 0,121 | 0,121* | 0,400* | 0,121 | 0,121* | 0,400* | | | 0,242 | 0,242* | 1,00* | |
| | Итого | | | | | | | 4,55 | 1,766 | 3,28 | 3,797 | 1,453 | 2,80 | | | 8,097 | 3,169 | 11,67 | |

* Расходы, не совпадающие с максимальными

Согласовано: ТХ Пащинин

Взам. инв. № | Подпись и дата | Инв. № подл.

Привязан

Инв. №

| | | | |
|---|---|---|---|
| ГИП | Аврусина | | |
| Нач. ОТД | Коростелев | | |
| Н. контр. | Панасова | | 4.1986 |
| Гл. спец. | Тренин | | |
| Рук. гр. | Самсыгина | | |
| Ст. инж. | Тюренкова | | |
| Инженер | Мурашкина | | |

416-1-203.87 - ВК

Административный корпус на 20 рабочих мест

| Стадия | Лист | Листов |
|---|---|---|
| Р | 2 | |

Общие данные (окончание)

ГИПРОНИСЕЛЬХОЗ

Формат А2

Альбом I

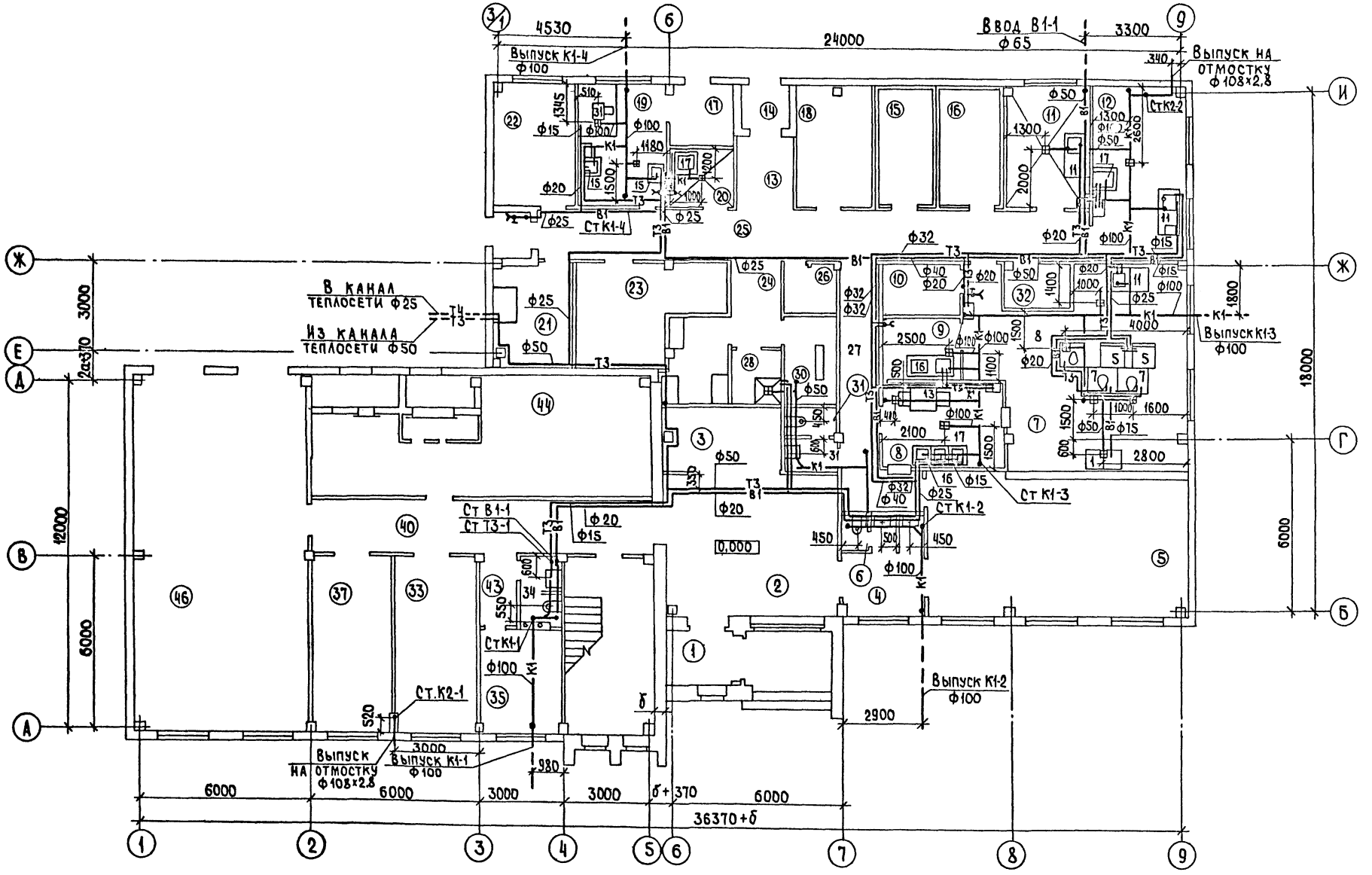


| | | | |
|---|---|---|---|
| ГИП | АВРУСИНА | | |
| Нач.отд. | КОРОСТЕЛЕВ | | |
| Н.контр. | ПАНИСОВА | | |
| Гл.спец. | ТРЕНИН | | |
| Рук.гр. | САМОХВАЛОВА | | |
| Ст.инж. | ТЮРЕНКОВА | | |
| Инженер | МЯКШИНА | | |

Привязан

Инв. №

Копировал

416-1-203.87-ВК

Административный корпус на 20 рабочих мест

План на отм. 0,000

| Стадия | Лист | Листов |
|---|---|---|
| Р | 3 | |

ГИПРОНИСЕЛЬХОЗ

Формат А2

Согласовано:

| | | |
|---|---|---|
| АР | Волков | |
| КМ | Анисимов | |
| ОВ | Натинская | |
| ЭМ | Качев | |
| СС | Шишкова | |
| ТХ | Ащинин | |

Инв. № подл. | Подпись и дата | Взам. инв. №

Альбом I

## План на отм. 3.300

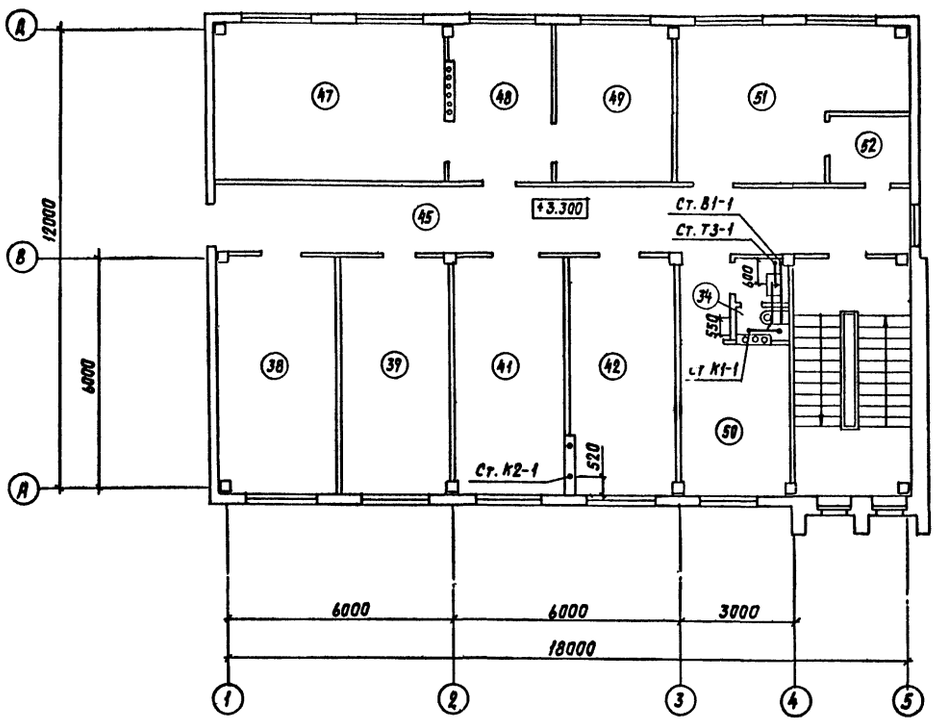


К 2

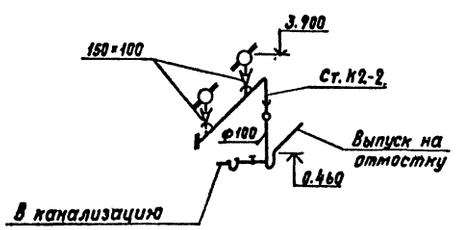


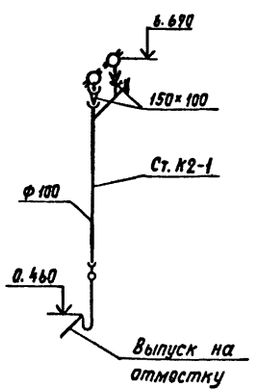


## Экспликация помещений

| Номер по плану | Наименование | Площадь м² | Категория производства по взрывной, взрыво-пожарной и пожарной опасности | Номер по плану | Наименование | Площадь м² | Категория производства по взрывной, взрыво-пожарной и пожарной опасности |
|---|---|---|---|---|---|---|---|
| 1 | Тамбур | | | 30 | Мужской гардероб | | |
| 2 | Вестибюль | | | 31 | Уборная | | |
| 3 | Гардероб | | | 32 | Электрощитовая | | Д |
| 4 | Коридор | | | 33 | АТС | | Д |
| 5 | Обеденный зал | | | 34 | Уборная (2 пом.) | | |
| 6 | Уборная | | | 35 | Диспетчерская | | |
| 7 | Горячий цех | | Д | 36 | Тамбур | | |
| 8 | Моечная столовой посуды | | Д | 37 | Кабинет старшего инженера | | |
| 9 | Моечная кухонной посуды. | | Д | | энергетика и старшего инже- | | |
| 10 | Хлеборезка | | Д | | нера по КИП и автоматике | | |
| 11 | Холодный цех | | Д | 38 | Кабинет старшего зоотехника | | |
| 12 | Мясной и рыбный цех | | Д | | по кормам и старшего зоотех- | | |
| 13 | Загрузочная | | Д | | ника селекционера и стар- | | |
| 14 | Тамбур | | | | шего врача эпизоотолога | | |
| 15 | Охлаждаемая камера гастроно- | | | 39 | Кабинет главного инженера | | |
| | мии и молочной продукции | | Д | | механика | | |
| 16 | Охлаждаемая камера мяса | | | 40 | Коридор | | |
| | и рыбы | | Д | 41 | Кабинет главного врача | | |
| 17 | Кладовая овощей | | Д | 42 | Кабинет старшего инженера | | |
| 18 | Помещение холодильной | | | | по сбыту и снабжению | | |
| | установки | | Д | 43 | Коридор | | |
| 19 | Овощной цех | | Д | 44 | Венткамера | | |
| 20 | Кладовая и моечная тары | | | 45 | Коридор | | |
| 21 | Помещение теплового ввода | | | 46 | Зал заседаний на 80 человек | | |
| 22 | Кабинет директора и кантора | | | 47 | Кабинет начальника | | |
| 23 | Кладовая сухих продуктов | | Д | | комплекса | | |
| 24 | Коридор | | | 48 | Секретариат | | |
| 25 | Коридор | | | 49 | Кабинет зам. начальника | | |
| 26 | Бельевая | | | | комплекса | | |
| 27 | Коридор | | | 50 | Кабинет старшего экономиста | | |
| 28 | Душевая | | | 51 | Бухгалтерия | | |
| 29 | Женский гардероб | | | 52 | Касса | | |

Согласовано:
АР Рослякова
К.Ж. Ижевский
ОВ Наумова

Инв. № подл. | Подпись и дата | Взам. инв. №

| | | | |
|---|---|---|---|
| | | | 416-1-203.87 – ВК |
| Привязан | ГИП | Аврусина | |
| | Нач.отд. | Коростелев | |
| | Н.контр. | Панисова | |
| | Гл.спец. | Тренин | |
| | Рук.гр. | Самохвалов | |
| | Ст.инж. | Тюренкова | |

| Административный корпус на 20 рабочих мест | Стадия | Лист | Листов |
|---|---|---|---|
| | Р | 4 | |
| План на отм. 3.300 Схемы систем К2 | ГИПРОНИСЕЛЬХОЗ | | |

Копир. И.Козлова Формат А2

Альбом I

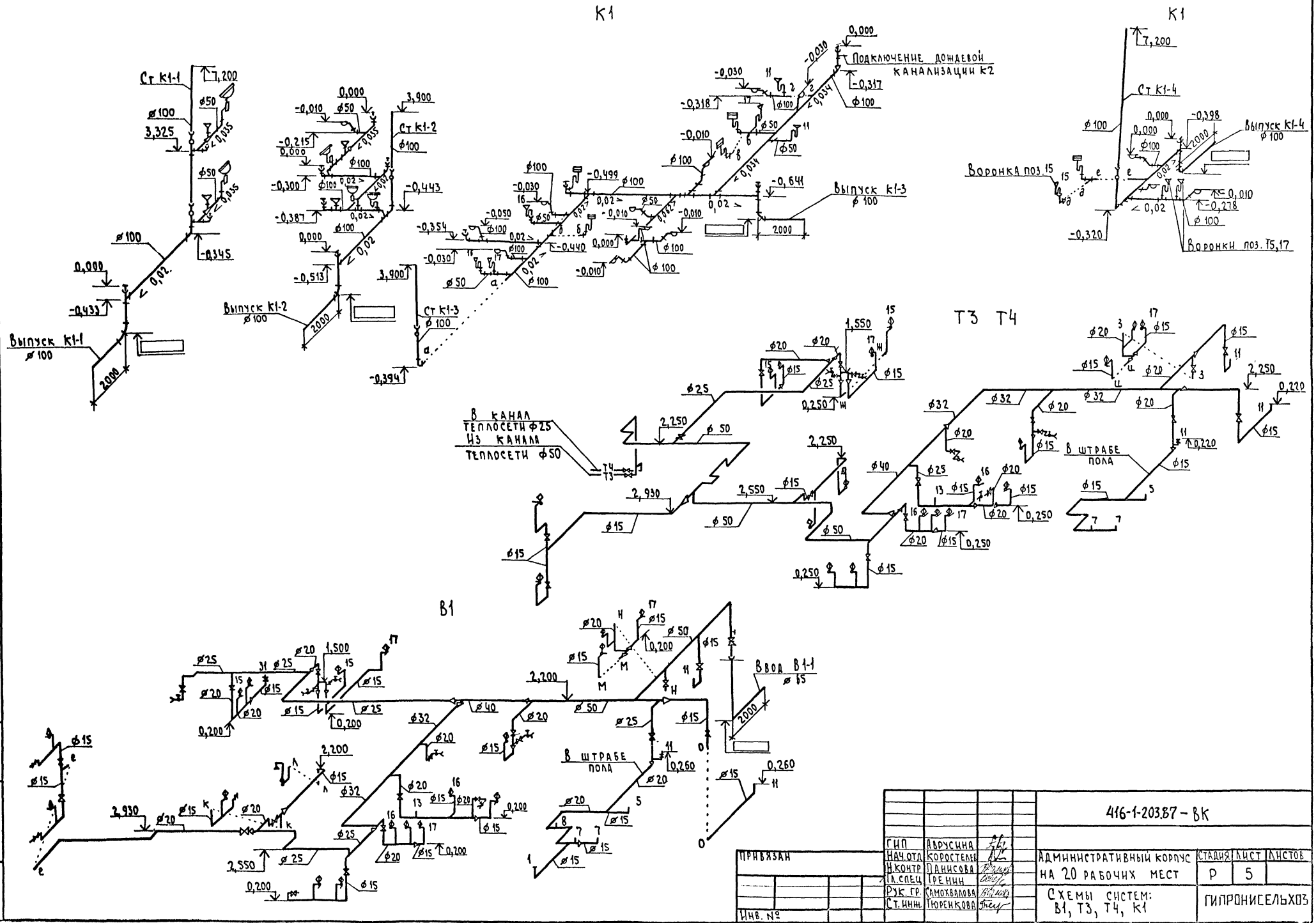


| | | | | |
|---|---|---|---|---|
| | | | 416-1-203.87 – ВК | |
| ГИП | Абрусина | | | |
| Нач.отд | Коростелев | | Административный корпус на 20 рабочих мест | Стадия: Р; Лист: 5; Листов: |
| Н.контр | Данисова | | | |
| Гл.спец | Гренин | | Схемы систем: В1, Т3, Т4, К1 | Гипронисельхоз |
| Рук.гр | Самохвалова | | | |
| Ст.инж. | Тюренкова | | | |

Привязан

Инв. №

Копировал Семахина Формат А2

## ВЕДОМОСТЬ РАБОЧИХ ЧЕРТЕЖЕЙ ОСНОВНОГО КОМПЛЕКТА

| Лист | Наименование | Примечание |
|---|---|---|
| 1 | Общие данные /начало/ | |
| 2 | Общие данные /окончание/ | |
| 3 | План на отм. 0.000 | |
| 4 | План на отм. 3.300 | |
| 5 | Схема системы отопления | |
| 6 | Узел управления Схемы систем теплоснабжения установок П1 и П2 | |
| 7 | Схемы систем П1..., П3, В1 | |
| 8 | Схемы систем В2 ВЕ1..ВЕ6 | |
| 9 | Установки систем П1, П2 В1 В2 / начало/ | |
| 10 | Установки систем /окончание/ | |

## ВЕДОМОСТЬ ССЫЛОЧНЫХ И ПРИЛАГАЕМЫХ ДОКУМЕНТОВ

| Обозначение | Наименование | Примечание |
|---|---|---|
| | Ссылочные документы. | |
| 1.494.-10 | Решетки щелевые регулирующие тип Р | |
| 4.904-69 | Детали крепления санитарно-технических приборов и трубопроводов | |
| 5.903-2 Вып.1 | Воздухосборник для систем отопления и теплоснабжения вентиляционных установок | |
| 4.903-10 Вып.8. | Изделия и детали трубопроводов для тепловых сетей. | |
| 5.904-1 Вып.1,4 12 | Детали крепления воздуховодов | |
| 5.904-38. | Гибкие вставки к центробежным вентиляторам | |
| 1.494-30 Вып.1, | Установка и крепление вентиляторов к строительным конструкциям | |

| Обозначение | Наименование | Примечание |
|---|---|---|
| 5.904-13 Вып 1-2 | Заслонки воздушные унифицированные для систем вентиляции | |
| 5.904-41 | Клапаны обратные общего назначения. | |
| Проект монтажавтоматика | Перечень чертежей типовых и закладных конструкций на установку датчиков, отборных устройств и местных приборов, применяемых при автоматизации сантехсистем и котельных установок | |
| 5.904-4 | Двери и люки для вентиляционных камер | |
| 1.494-21 | Крепления решеток воздухоприточных типа „РР" и щелевых регулирующих типа „Р" к воздуховодам и строительным конструкциям. | |
| 5.904-10 | Узлы прохода вентиляционных вытяжных шахт через покрытия промышленных зданий Узлы прохода общего назначения | |
| 7.903.9-2 | Тепловая изоляция трубопроводов с положительными температурами | |
| 5.903-1 | Узлы обвязки регулирующих клапанов на трубопроводах теплоснабжения калориферных установок | |
| 1.494.-32 | Зонты и дефлекторы вентиляционных систем | |
| 1.494.-25 | Подставки под калориферы | |
| | Прилагаемые документы | |
| ОВН1 | Воздуховод из асбестоцементных листов. Общие указания. Узлы | 3 л |
| ОВН2 | Сетка в рамке. | 1 л |
| ОВН3 | Конструкция тепловой изоляции воздуховода | 3 л |
| ОВ.СО | Спецификация оборудования | |
| ОВ.ВМ. | Ведомость потребности в материалах | |

План-схема.

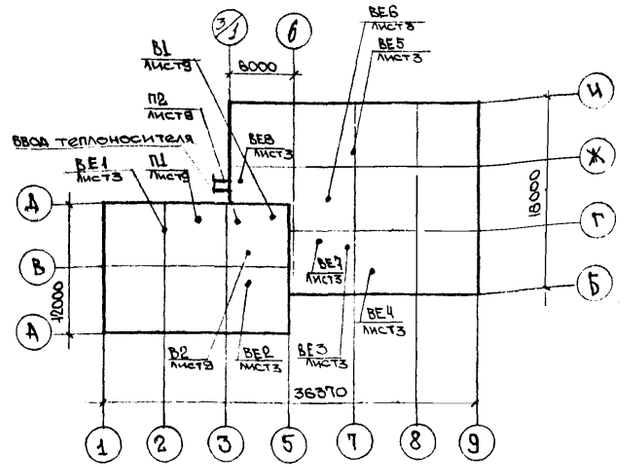


### Условные обозначения

УП1 / 5.904-10 — Узел прохода вентиляционной шахты через покрытие.

1Д ОМС — Отверстие затянутое металической сеткой.

ø500 / 600×400 — Металический воздуховод в плане.

Асбестоцементный воздуховод в плане.

М — Металический воздуховод в схеме.

д.ч. — Асбестоцементный воздуховод в схеме.

Проект разработан в соответствии с действующими нормами и правилами

Главный инженер проекта ГА Аврусина.

Привязан

Инв. №

416-1-203.87-ОВ

| | | | | |
|---|---|---|---|---|
| Гип | Аврусина | Административный корпус на 20 рабочих мест | Стадия | Лист | Листов |
| Нач отд | Коростелев | | Р | 1 | 10 |
| Н.контр. | Панисова | | | | |
| Гип. ОВ | Нагинская | | | | |
| Ст инж | Павлова | Общие данные /начало/ | ГИПРОНИСЕЛЬХОЗ | | |
| Ст инж | Громова | | | | |

Формат А2

## ХАРАКТЕРИСТИКА ОТОПИТЕЛЬНО-ВЕНТИЛЯЦИОННЫХ СИСТЕМ

| Обозначение системы | Кол систем | Наименование обслуживаемого помещения (технологического оборудования) | Тип установки | Вентилятор: Тип, исполн по взрывозащите | № | Схема исполнен | положение | L, м3/ч | P, Па (кгс/м2) | n, об/мин | Электродвигатель: Тип, исполнение по взрывозащите | N, квт | n, об/мин | Воздухонагреватель: Тип | № | Кол. | Т-ра нагрева, °С от | до | Расход тепла, Вт (ккал/ч) | ΔP, Па (кгс/м2) | Примечание |
|---|---|---|---|---|---|---|---|---|---|---|---|---|---|---|---|---|---|---|---|---|---|
| П1 | 1 | Административные | В3,15095- | В-Ц14-46 | 3,15 | 1 | Л0° | 1900 | 680 (68) | 1390 | 4А71В4 | 0,75 | 1390 | КВСБ | 6 | 1 | -20 | 18 | 24185 (20800) | | |
| | | помещения | -2а | | | | | | | | | | | КВСБ | 6 | 1 | -30 | 18 | 30540 (26265) | | |
| | | | | | | | | | | | | | | КВСБ | 6 | 1 | -40 | 18 | 36905 (31740) | | |
| П2 | 1 | Горячий цех и подсобные | В5095-18 | В-Ц14-46 | 5 | 1 | Пр0° | 8540 | 980 (98) | 950 | 4А112МВ6 | 4 | | КВСБ | 6 | 1 | -1,6 | 18 | 55770 (48105) | | теплоутилизатор |
| | | помещения столовой | | | | | | | | | | | | КВББ | 6 | 1 | -7,3 | 18 | 72140 (62225) | | рекуперативный |
| | | | | | | | | | | | | | | КВББ | 8 | 1 | -12,9 | 18 | 88040 (75945) | | ТП05-Т2РК-01 |
| П3 | 1 | Помещение холодильных | осевой | В-06-300 | 5 | | | 4000 | 940 (94) | 1380 | 4АА63В4 | 0,37 | 1380 | | | | | | | | |
| | | машин | | | | | | | | | | | | | | | | | | | |
| В1 | 1 | Подсобные помещения | В2.100-1а | В-Ц14-46 | 2 | 1 | Л0° | 715 | 300 (30) | 1365 | 4АА56В4 | 0,18 | 1365 | | | | | | | | |
| | | столовой | | | | | | | | | | | | | | | | | | | |
| В2 | 1 | Горячий цех, моечные | В4.105-1в | В-Ц14-46 | 4 | 1 | Л0° | 7920 | 720 (72) | 955 | 4А112МА6 | 3 | 955 | | | | | | | | |
| ВЕ1 | 1 | Зал заседаний на 80 чел. | Вентблок см. раздел КЖ | | | | | | | | | | | | | | | | | | L 700 м³/ч |
| ВЕ2 | 1 | Уборная (2 пом.) | Вентблок см. раздел КЖ | | | | | | | | | | | | | | | | | | L 270 м³/ч L 740 м³/ч |
| ВЕ3,ВЕ4 | 2 | Уборная | Дефлектор Д.00.000 | | | | | | | | | | | | | | | | | | L 50 м³/ч |
| ВЕ5 | 1 | Помещение холодиль- | Дефлектор Д.00.000-03 | | | | | | | | | | | | | | | | | | L 4000 м³/ч |
| | | ных машин | | | | | | | | | | | | | | | | | | | |
| ВЕ6 | 1 | Душевая | Дефлектор Д.00.000 | | | | | | | | | | | | | | | | | | L 75 м³/ч |
| ВЕ7 | 1 | Гардероб | Дефлектор Д.00.000 | | | | | | | | | | | | | | | | | | L 30 м³/ч |
| ВЕ8 | 1 | Помещение теплового | Дефлектор Д.00.000 | | | | | | | | | | | | | | | | | | L 40 м³/ч |
| | | ввода | | | | | | | | | | | | | | | | | | | |

### Общие указания

1. Проект разработан для районов с расчетными параметрами наружного воздуха: зимней минус 20,30,40°С, летней 22,22,21°С в соответствии со СНиП II-Л.8-71; СНиП II-92-76, СНиП II-Л.2-72*, СНиП II-33-75*.
2. Теплоснабжение и горячее водоснабжение здания осуществляется от наружных тепловых сетей. Теплоносителем для системы теплоснабжения является вода с параметрами 150-70°С. Система отопления подключается к узлу управления через элеватор, параметры теплоносителя 95-70°С. Потери напора в системе теплоснабжения здания — 12 м

3. **ОСНОВНЫЕ ПОКАЗАТЕЛИ ПО ЧЕРТЕЖАМ ОТОПЛЕНИЯ И ВЕНТИЛЯЦИИ**

| Наименование здания (сооружения), помещения | Объем, м3 | Периоды года при t н.,°С | Расход тепла, Вт(ккал/ч): На отопление | На вентиляцию | На горячее водоснабжение | Общий | Расход холода, Вт (ккал/ч) | Установлен. мощн. эл. двигат, квт. |
|---|---|---|---|---|---|---|---|---|
| Административный корпус | | -20 | 62150 (53450) | 79955 (68905) | 104650 (90000) | 246755 (212355) | | 8,30 |
| | | -30 | 69685 (59930) | 102680 (88495) | 104650 (90000) | 277015 (238425) | | 8,30 |
| | | -40 | 80620 (69330) | 124945 (107685) | 104650 (90000) | 310215 (267015) | | 8,30 |

4. В проекте используется тепло уходящего воздуха от местных отсосов оборудования горячего цеха столовой системы В2 для нагрева приточного воздуха системы П2. Догрев наружного воздуха происходит в калорифере
5. Проектом предусмотрено:
-Автоматическая система защиты калориферов от замораживания.
6. Подающий трубопровод теплоснабжения, трубопроводы отопления, проложенные в подпольных каналах, изолируются полуцилиндрами из минеральной ваты по ГОСТ 23208-83, а воздуховоды минераловатными матами по ГОСТ 21880-86 на синтетическом связующем с покровным слоем из рулонного стеклопластика РСТ-Б-В по ТУ6-11-145-80 с последующей проклейкой швов клеем №88
7. Неизолированные трубопроводы и нагревательные приборы окрашиваются эмалью ПФ837 по ТУ6-10-1309-77, металлические воздуховоды и вентоборудование — эмалью ПФ-115 ГОСТ 6465-76 по грунту ГФ-021 ГОСТ 25129-82 за 2 раза
8. Монтаж систем отопления и вентиляции выполнять в соответствии со СНиП 3.05.01-85. Монтаж воздуховодов производить после монтажа подшивного потолка.
9. При неработающем зале заседаний, заслонку на воздуховоде закрыть

Привязан

Инв. №

| | | | |
|---|---|---|---|
| ГИП | Аврусина | | 416-1-203.87 - ОВ |
| Нач. отд. | Коростелев | | |
| Н. контр | Панисова | | Административное здание на 20 рабочих мест |
| Гип ов | Наринская | | Стадия: Р; Лист: 2; Листов: |
| Ст. инж. | Ульянова | | Общие данные /окончание/ |
| Ст. инж. | Громова | | ГИПРОНИСЕЛЬХОЗ |

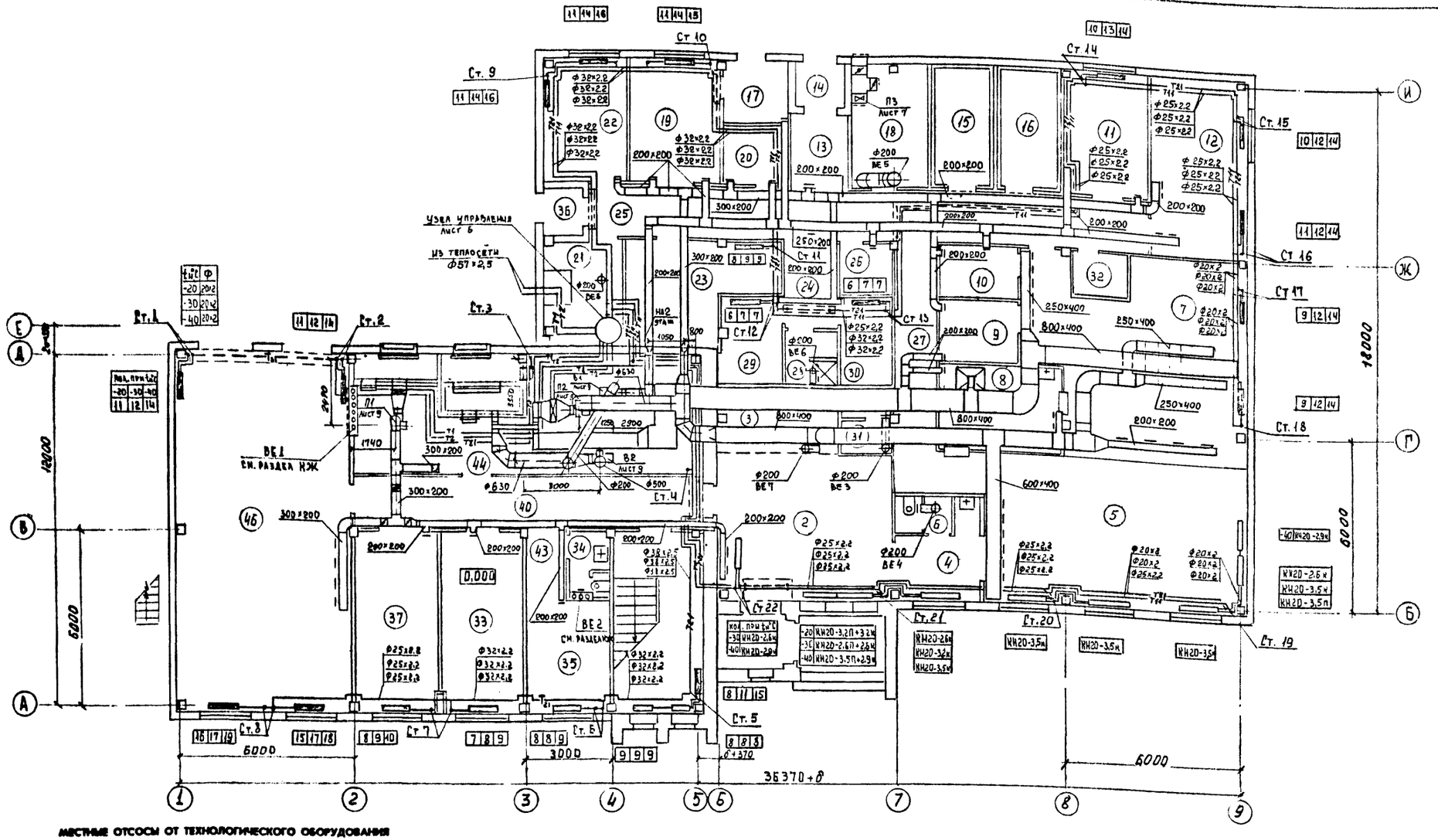


МЕСТНЫЕ ОТСОСЫ ОТ ТЕХНОЛОГИЧЕСКОГО ОБОРУДОВАНИЯ

| Поз. | Технологическое оборудование: Наименование | Кол. | Характеристика выделяющихся вредностей | Объем вытяжки, м3/ч: На ед. оборуд. | Всего | Характеристика местного отсоса: Обозначение | Применяемые документы | Обозначение системы |
|---|---|---|---|---|---|---|---|---|
| 3 | Шкаф жарочный ШЖЭСИ-2к | 1 | Тепловыделения, жиры | 500 | 500 | МВО-840 | Технологическое оборудование | В2 |
| 4 | Плита электрическая ПЭСМ-2 | 1 | Тепловыделения | 350 | 350 | МВО-420 | Технологическое оборудование | В2 |
| 5 | Плита электрическая ПЭСМ-4 | 2 | Тепловыделения | 1250 | 2500 | МВО-420 | Технологическое оборудование | В2 |
| 6 | Сковорода электрическая СЭСМ-2 | 1 | Тепловыделения, жиры | 500 | 500 | МВО-420 | Технологическое оборудование | В2 |
| 7 | Котел пищеварочный электрический КПЭСМ-60М | 2 | Тепловлаговыделения | 750 | 1500 | МВО-420 | Технологическое оборудование | В2 |
| 8 | Машина посудомоечная МИУ-250 | 1 | Тепловлаговыделения | 300 | 300 | Зонт | Технологическое оборудование | В2 |

Привязан

Инв. №

| | | | |
|---|---|---|---|
| ГИП | Аврусина | | |
| Нач. отд. | Коростелев | | |
| Н. контр. | Панисова | | |
| ГИП ОВ | Нагиевская | | |
| Ст. инж. | Павлова | | |

416-1-203.87-ОВ

Административный корпус на 20 рабочих мест

| Стадия | Лист | Листов |
|---|---|---|
| Р | 3 | |

План на отм. 0.000

ГИПРОНИСЕЛЬХОЗ

Формат А2

Альбом I

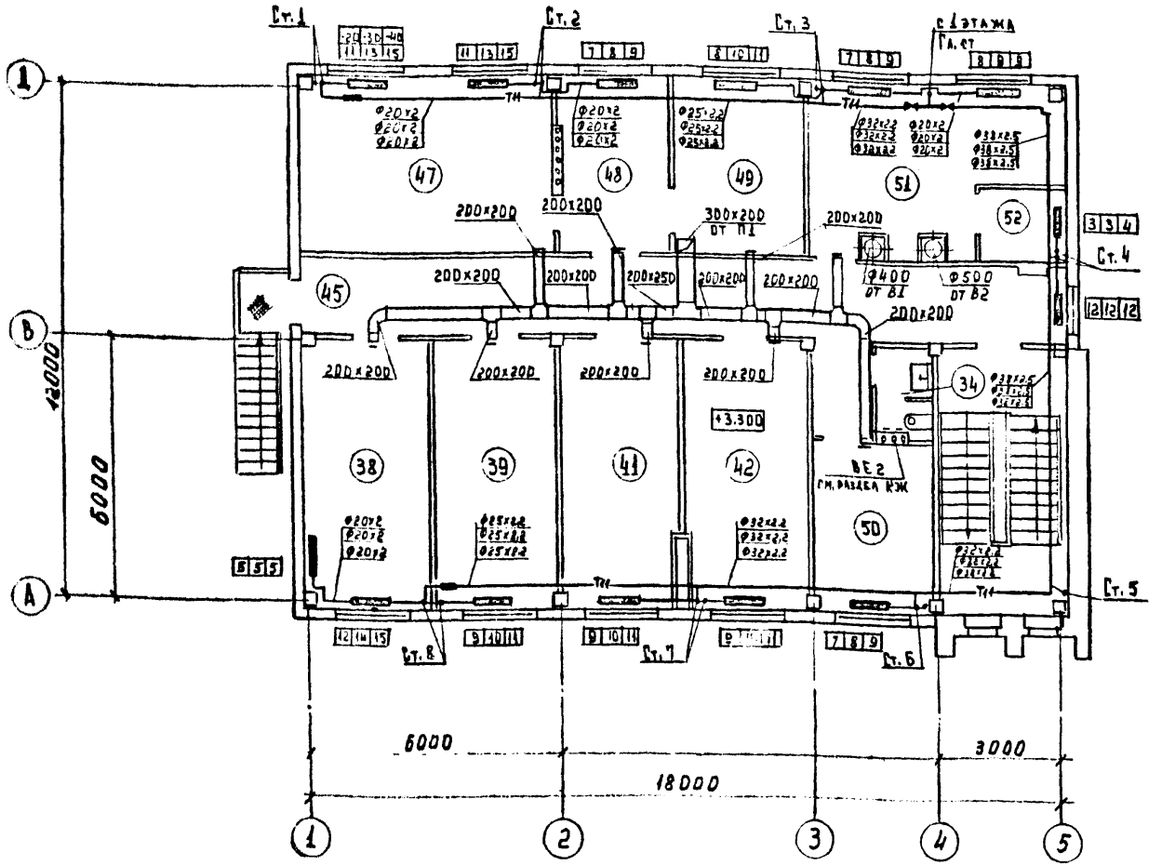


## Таблица внутренних температур и воздухообменов

| № п.п. | Наименование помещений | Внутренняя температура | Объем м³ | Кратность обмена: Приток | Кратность обмена: Вытяжка | Воздухообмен м³/ч: Приток | Воздухообмен м³/ч: Вытяжка | Вентустановка: П | Вентустановка: В | Примечание |
|---|---|---|---|---|---|---|---|---|---|---|
| 1 | Тамбур | | 14 | | | | | | | |
| 2 | Вестибюль | 16 | 143 | 2 | | 280 | | П1 | | |
| 3 | Гардеров | 16 | 26 | | 1 | | 30 | | ВЕ7 | приток в пом. 2 |
| 4 | Тамбур | | 23 | | | | | | | |
| 5 | Обеденный зал | 16 | 138 | по расчету | | 3950 | | П2 | | вытяжка из пом. 7 |
| 6 | Уборная | 16 | | | | | 50 | | ВЕ4 | приток в пом. 2 |
| 7 | Горячий цех | 5 | 138 | по расчету | | 3000 490 | 5530 1910 | П2 | В2 | |
| 8 | Моечная столовой посуды | 20 | 37 | по расчету | | | 60 300 | | В2 | |
| 9 | Моечная кухонной посуды | 20 | 18 | 4 | 6 | 80 | 120 | П2 | В2 | приток 40м³/ч в пом. 25 |
| 10 | Хлеборезка | 16 | 15 | 1 | 1 | 15 | 15 | П2 | В1 | |
| 11 | Холодный цех | 16 | 39 | 3 | 4 | 120 | 160 | П2 | В1 | приток 40м³/ч в пом. 25 |
| 12 | Мясной и рыбный цех | 16 | 59 | 3 | 4 | 180 | 240 | П2 | В1 | приток 60м³/ч в пом. 25 |
| 13 | Загрузочная | 16 | 15 | 3 | | 50 | | П2 | | приток 45м³/ч в пом. 25 |
| 14 | Тамбур | | | | | | | | | |

Продолжение

| № п.п. | Наименование помещений | Внутренняя температура | Объем м³ | Кратность обмена: Приток | Кратность обмена: Вытяжка | Воздухообмен м³/ч: Приток | Воздухообмен м³/ч: Вытяжка | Вентустановка: П | Вентустановка: В | Примечание |
|---|---|---|---|---|---|---|---|---|---|---|
| 15 | Охлаждаемая камера гастроном. и молочн. прод. | 2 | | | | | | | | |
| 16 | Охлаждаемая камера мяса и рыбы | -2 | | | | | | | | |
| 17 | Кладовая овощей | 5 | 16 | | 2 | | 35 | | В1 | приток в пом. 25 |
| 18 | Холодильная установка | 5 | 33 | | | 4000 | 4000 | П3 | ВЕ5 | |
| 19 | Овощной цех | 16 | 40 | 3 | 4 | 120 | 160 | П2 | В1 | приток 40м³/ч в пом. 25 |
| 20 | Кладовая и моечная тары | 20 | 15 | 4 | 6 | 60 | 90 | П2 | В1 | приток 30м³/ч в пом. 25 |
| 21 | Помещение теплового ввода | 5 | 40 | | 1 | | 40 | | ВЕ8 | приток в пом. 25 |
| 22 | Помещение директора и контора | 18 | 38 | 1 | | 40 | | П2 | | |
| 23 | Кладовая сухих продуктов | 12 | 32 | | | | | | | |
| 24 | Коридор | 16 | | | | | | | | |
| 25 | Коридор | 16 | | | | 315 | | П2 | | |

Окончание

| № п.п. | Наименование помещений | Внутренняя температура | Объем м³ | Кратность обмена: Приток | Кратность обмена: Вытяжка | Воздухообмен м³/ч: Приток | Воздухообмен м³/ч: Вытяжка | Вентустановка: П | Вентустановка: В | Примечание |
|---|---|---|---|---|---|---|---|---|---|---|
| 26 | Бельевая | 16 | 12 | | 1 | | 15 | | В1 | приток в пом. 25 |
| 27 | Коридор | 16 | | | | | | | | |
| 28 | Душевая | 25 | 10 | | | | 75 | | ВЕ6 | приток в пом. 29, 30 |
| 29 | Женский гардероб | 23 | 22 | | | 40 | | П2 | | вытяжка из пом. 28 |
| 30 | Мужской гардероб | 23 | 17 | | | 35 | | П2 | | вытяжка из пом. 28 |
| 31 | Уборная | 16 | 10 | | | | 50 | | ВЕ3 | приток в пом. 25 |
| 32 | Электрощитовая | 10 | 13 | | | | | | | |
| 33 | АТС | 16 | 55 | 1.5 | 1.5 | 90 | 90 | П1 | ВЕ2 | вытяжка из пом. 40, 34 |
| 34 | Уборная (2пом) | 16 | 9 | | | | 270 740 | | ВЕ2 | |
| 35 | Диспетчерская | 18 | 40 | 1 | 1 | 40 | 40 | П1 | ВЕ2 | вытяжка из пом. 40, 34 |
| 37 | Кабинет ст. инженера-энергетика и ст. инженера по КИП и автоматике | 18 | 55 | 1.5 | 1.5 | 90 | 90 | П1 | ВЕ2 | вытяжка из пом. 40, 34 |
| 38 | Кабинет ст. зоотехника | 18 | 55 | 1.5 | 1.5 | 90 | 90 | П1 | ВЕ2 | вытяжка из пом. 45, 34 |
| 39 | Кабинет главного инженера-механика | 18 | 59 | 1.5 | 1.5 | 90 | 90 | П1 | ВЕ2 | вытяжка из пом. 45, 34 |
| 40 | Коридор | 16 | | | | | | | | |
| 41 | Кабинет гл. ветврача | 18 | 39 | 1.5 | 1.5 | 60 | 60 | П1 | ВЕ2 | вытяжка из пом. 45, 34 |
| 42 | Кабинет гл. инженера по сбыту и снабжению | 18 | 35 | 1.5 | 1.5 | 60 | 60 | П1 | ВЕ2 | вытяжка из пом. 45, 34 |
| 43 | Коридор | 16 | | | | | | | | |
| 44 | Вент камера | 10 | 93 | | | | | | | |
| 45 | Коридор | 16 | | | | | | | | |
| 46 | Зал заседаний на 80 чел. | 16 | 230 | 3 | 3 | 700 | 700 | П1 | ВЕ1 | |
| 47 | Кабинет начальника комплекса | 18 | 76 | 1.5 | 1.5 | 120 | 120 | П1 | ВЕ2 | вытяжка из пом. 46, 34 |
| 48 | Секретариат | 18 | 34 | 1.5 | 1.5 | 60 | 60 | П1 | ВЕ2 | вытяжка из пом. 45, 34 |
| 49 | Кабинет зам начальника комплекса | 18 | 39 | 1.5 | 1.5 | 60 | 60 | П1 | ВЕ2 | вытяжка из пом. 45, 34 |
| 50 | Кабинет ст. экономиста | 18 | 35 | 1.5 | 1.5 | 60 | 60 | П1 | ВЕ2 | вытяжка из пом. 45, 34 |
| 51 | Бухгалтерия | 18 | 63 | 1.5 | 1.5 | 90 | 90 | П1 | ВЕ2 | вытяжка из пом. 45, 34 |
| 52 | Касса | 18 | 13 | | | | | | | |

Привязан

Инв. №

| | | |
|---|---|---|
| ГИП | Аврусина | |
| Нач. отд. | Коростелев | |
| Н. контр. | Панисова | |
| ГИП ОВ | Нагинская | |
| Ст. инж. | Ульянова | |
| Ст. инж. | Громова | |

416-1-203.87

Административный корпус на 20 рабочих мест

| Стадия | Лист | Листов |
|---|---|---|
| Р | 4 | |

План на отм 3300

ГИПРОНИСЕЛЬХОЗ

Формат А2

# СИСТЕМА ОТОПЛЕНИЯ

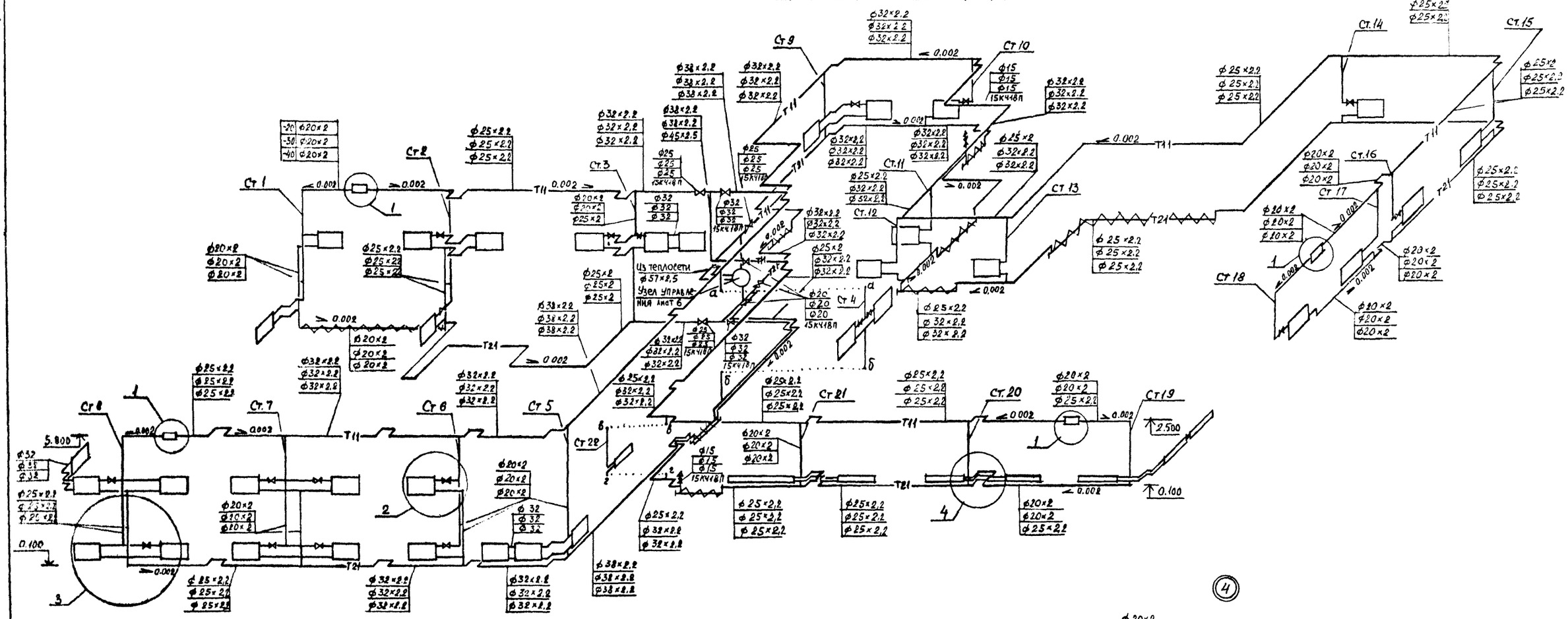


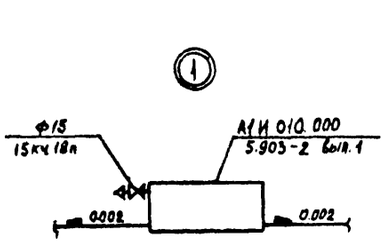


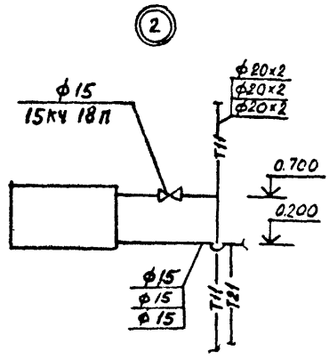


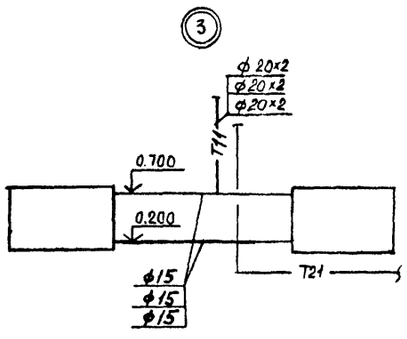


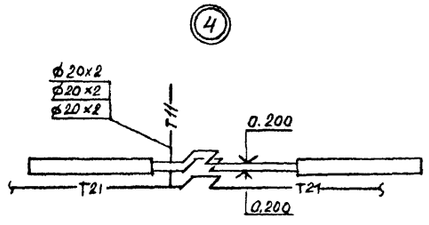


Неуказанные диаметры стояков и подводки к приборам принять равными 15 мм

| | | | | | | | |
|---|---|---|---|---|---|---|---|
| | | | | 416-1-20 3.87-ОВ | | | |
| Привязан | | | | Административный корпус на 20 рабочих мест | Стадия | Лист | Листов |
| | ГИП | Аврусина | | | Р | 5 | |
| | Нач. отд. | Кафостелев | | Схема системы отопления | ГИПРОНИСЕЛЬХОЗ | | |
| | Н. контр. | Панисова | | | | | |
| | ГИП ОВ | Нагинская | | | | | |
| | Ст. инж. | Павлова | | | | | |
| Инв. № | Ст. инж | Громова | | | | | |

## Узел управления ($t_н$ = -20, 30, 40°С)

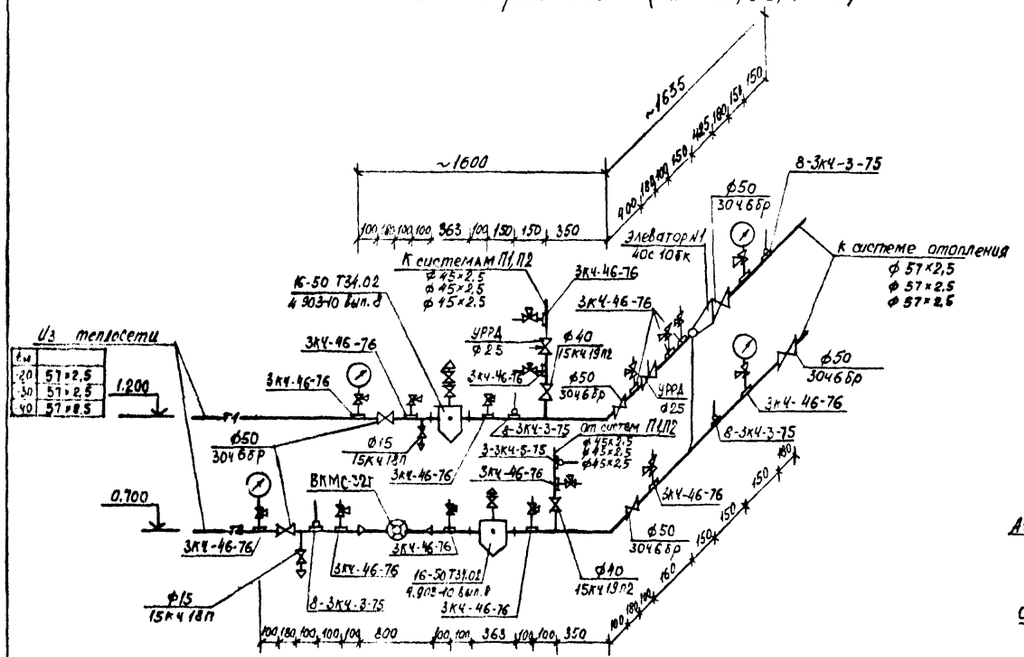


## Система теплоснабжения установки П2 ($t_н$ = -20, 30, 40°С)

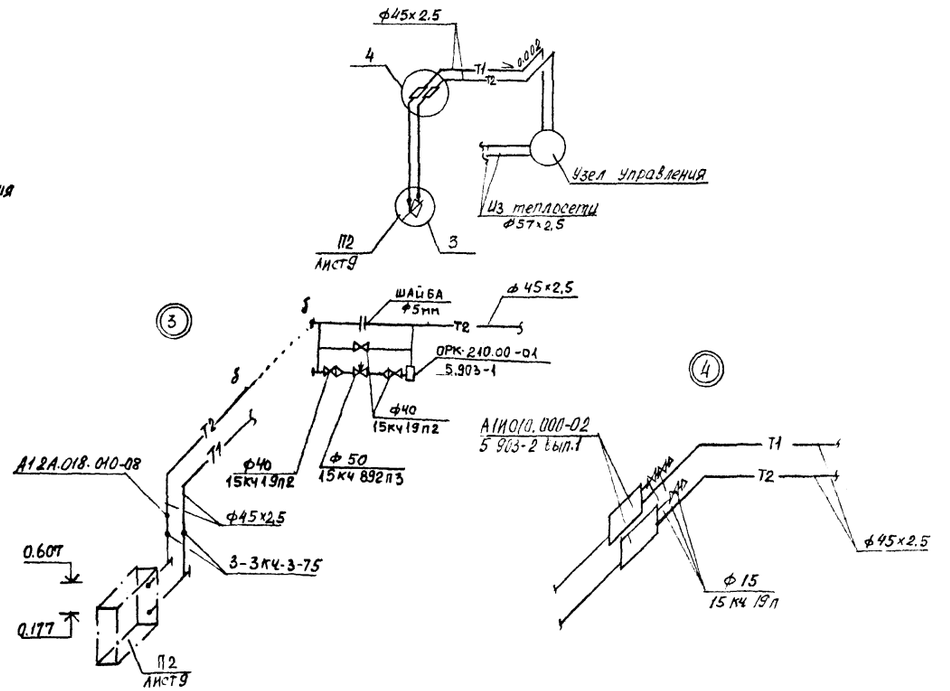


## Система теплоснабжения установки П1 ($t_н$ = -20, 30, 40°С)

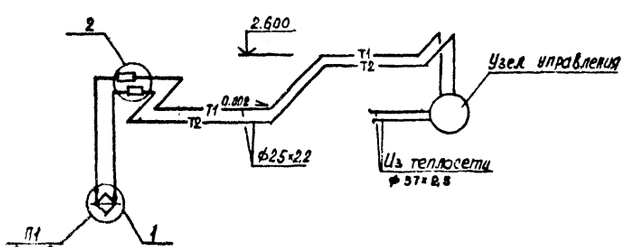


①

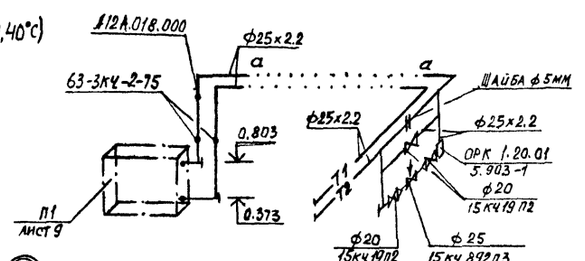


②

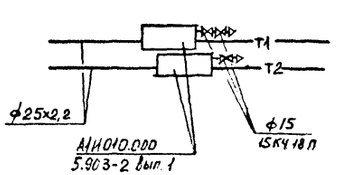


| | | | | | | | |
|---|---|---|---|---|---|---|---|
| | | | | | | 416-1-203.87 - 08 | |
| Привязан | | | ГИП | Авдеева | | Административный корпус на 20 рабочих мест | Стадия: Р; Лист: 6; Листов: |
| | | | Нач.отд | Коростелев | | | |
| | | | Н.контр | Панисова | | | |
| | | | ГИП ОВ | Нагинская | | Узел управления. Схемы систем теплоснабжения установок П1 и П2 | ГИПРОНИСЕЛЬХОЗ |
| Инв. № | | | Ст.инж. | Павлова | | | |
| | | | Ст.инж. | Громова | | | |

Инв. № подл. | Подпись и дата | Взам. инв. №

## П1

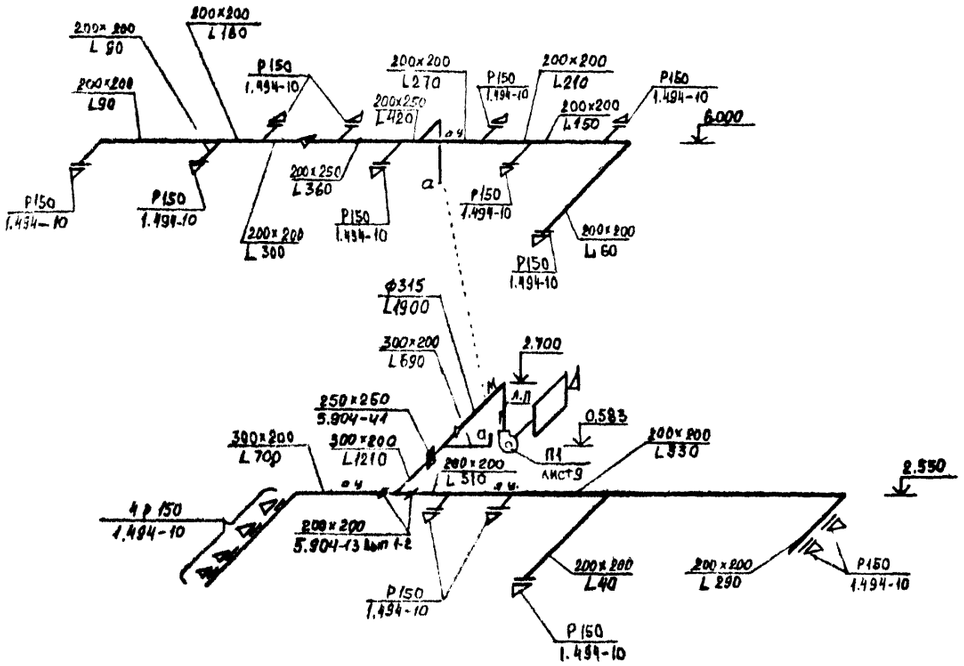


## П2

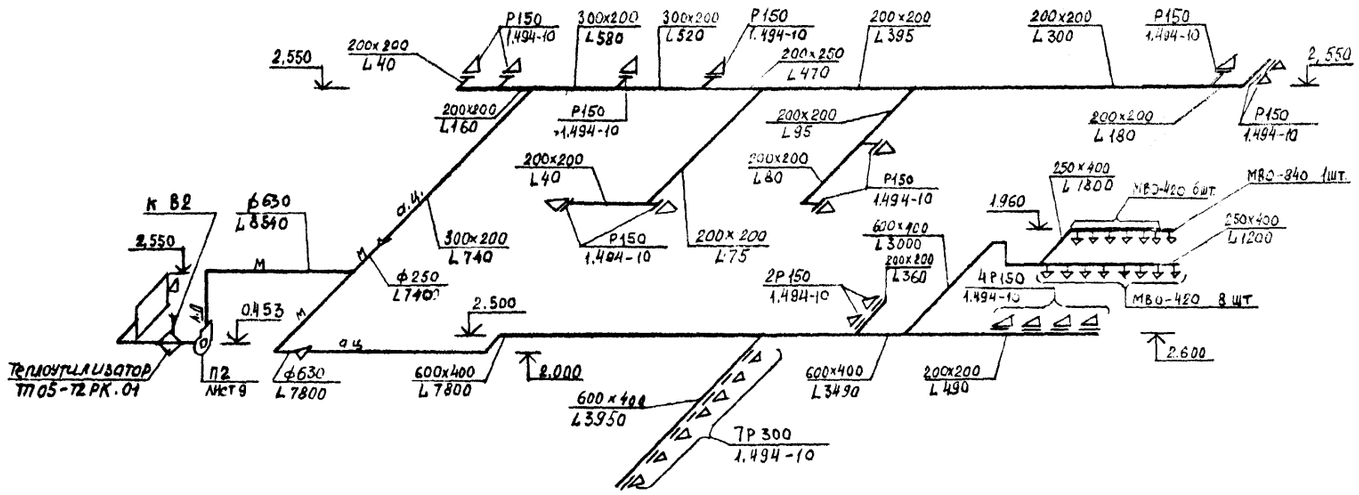


## В1

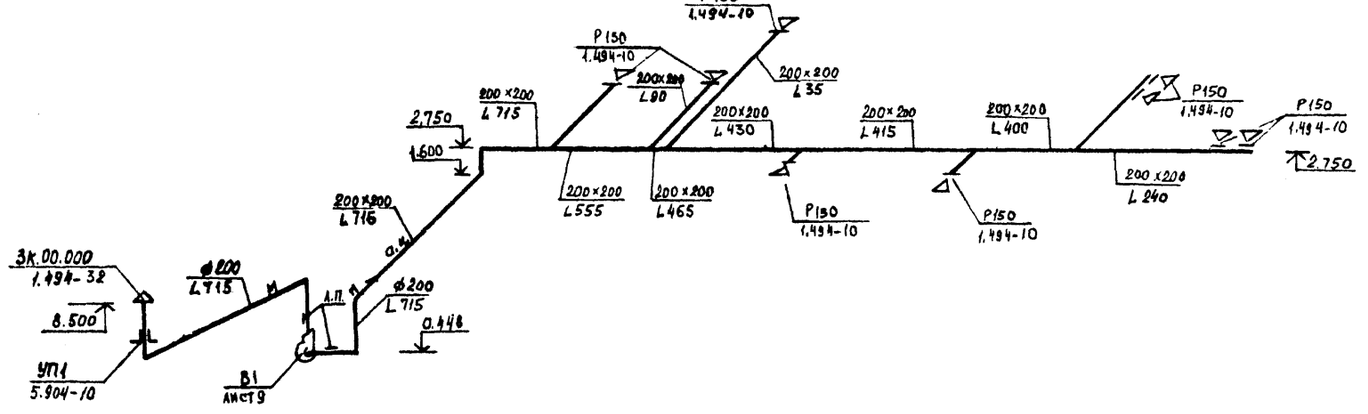


## П3

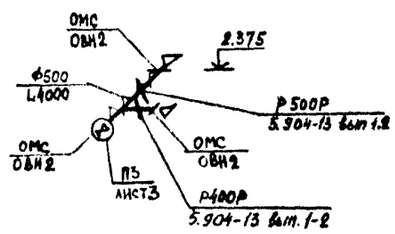


| | | | | | | |
|---|---|---|---|---|---|---|
| Привязан | | | | 416-1-203.87-08 | | |
| Инв. № | | | | Административный корпус на 20 рабочих мест | Стадия | Лист | Листов |
| | ГИП | Аврусина | | | Р | 7 | |
| | нач. отд. | Коростелев | | Схемы систем П1..П3, В1 | ГИПРОНИСЕЛЬХОЗ | |
| | н. контр. | Панисова | | | | |
| | ГИП ОВ | Нагинская | | | | |
| | Ст. инж. | Павлова | | | | |

Инв. № подл. | Подпись и дата | Взам. инв. №

Альбом I

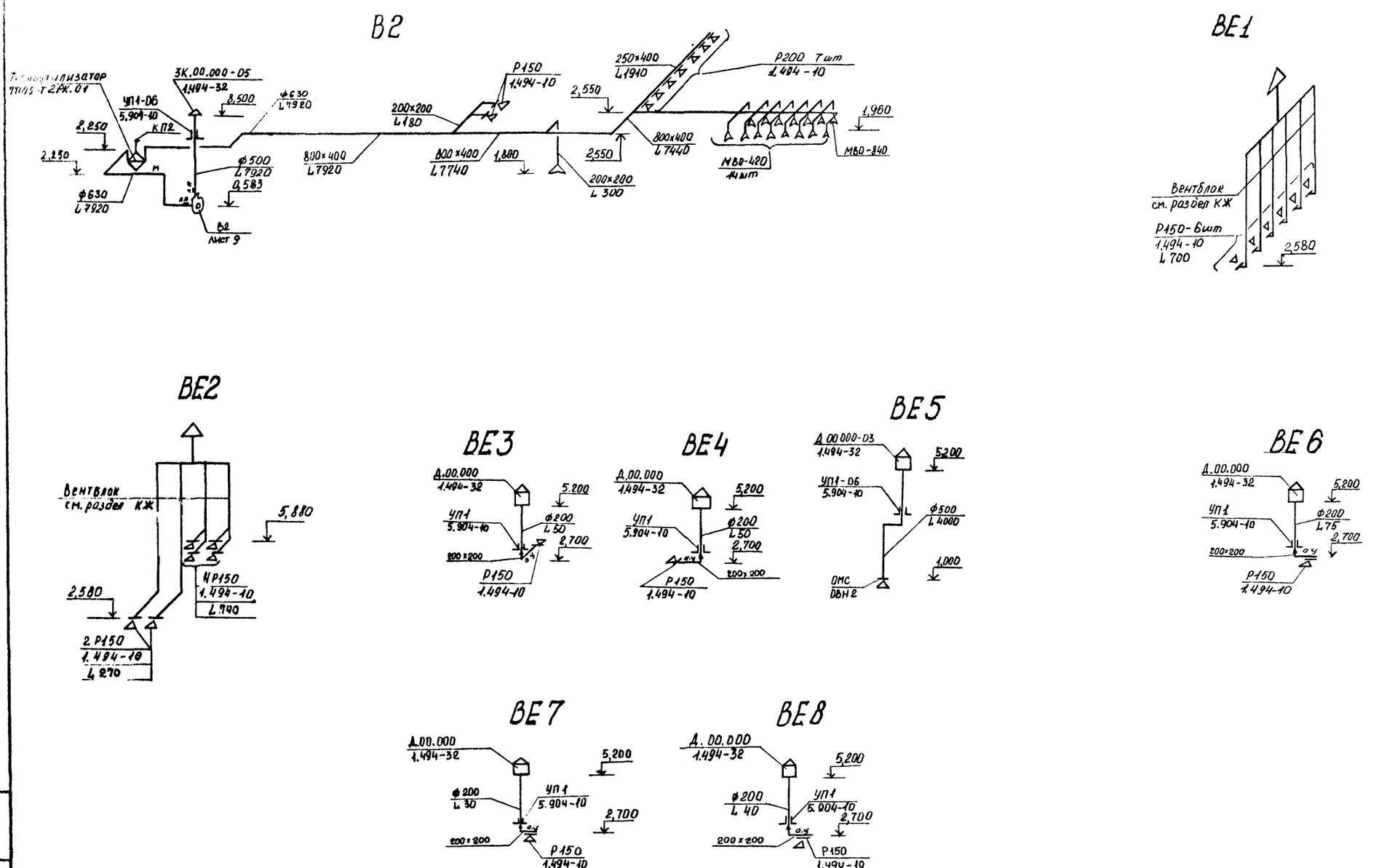


| | | | | | | | |
|---|---|---|---|---|---|---|---|
| | | | | 416-1-203.87-ОВ | | | |
| Привязан | ГИП | Абрусина | | Административный корпус на 20 рабочих мест | Стадия | Лист | Листов |
| | Нач.отд | Коростелев | | | Р | 8 | |
| | Н.контр | Панисова | | | | | |
| | ГИП ОВ | Нагинская | | | | | |
| | Ст.инж | Павлова | | Схемы систем В2, ВЕ1...ВЕ6 | ГИПРОНИСЕЛЬХОЗ | | |
| Инв. № | Ст.инж | Громова | | | | | |

Формат А2

Альбом 1

# РАЗРЕЗ 1-1

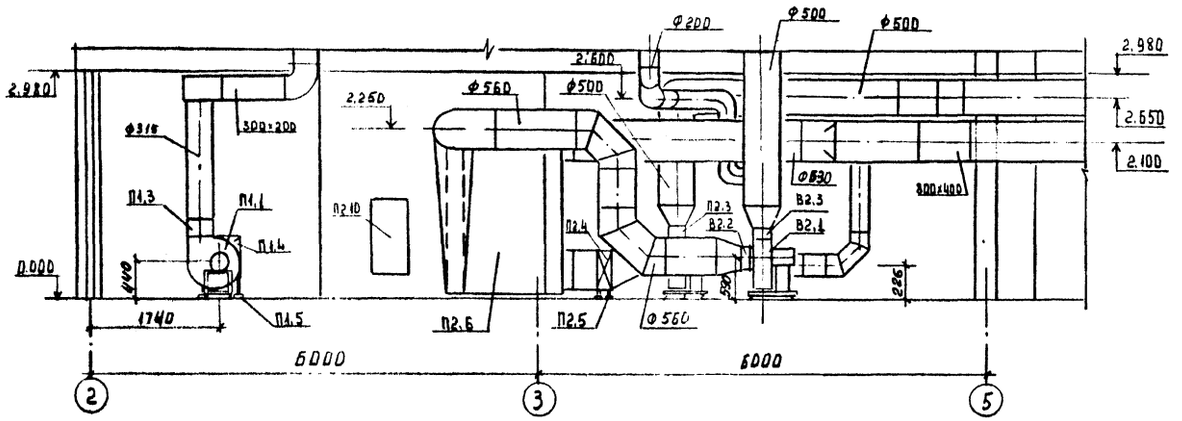


# РАЗРЕЗ 2-2

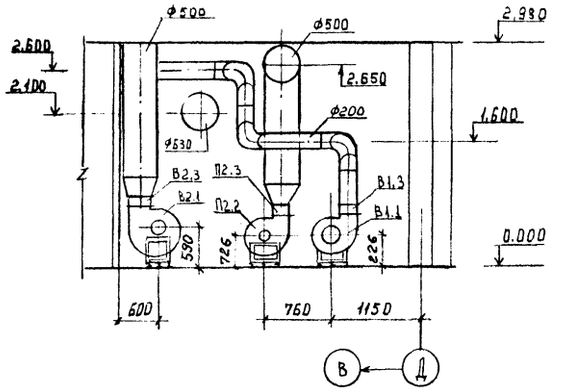


# ПЛАН НА отм. 0.000

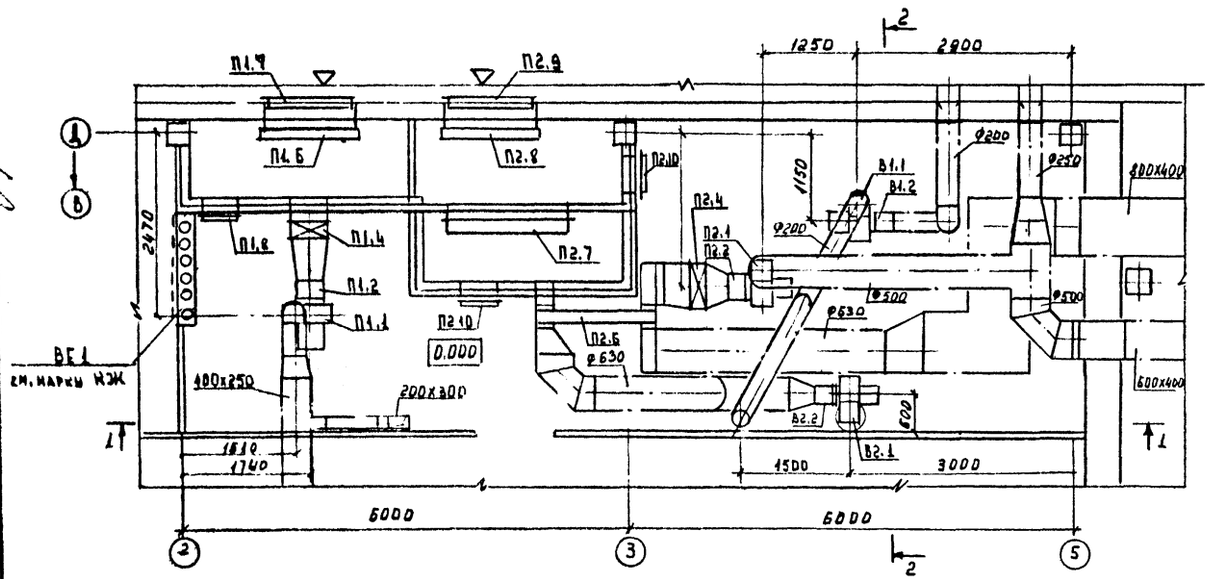


Установка воздухоприемного устройства, герметических дверей и закладных рам для крепления оборудования выполнить по строительным чертежам.
Во фланцевых соединениях установить резиновые прокладки.

Согласовано: АОВ, АР, КЖ, ЭМ

Привязан

Инв. №

| | | | |
|---|---|---|---|
| ГИП | Аврусина | | |
| Нач. отд. | Коростелев | | |
| Н. контр. | Панисова | | |
| ГИП ОВ | Наринская | | |
| Ст. инж. | Павлова | | |

415-1-203.87-ОВ

Административный корпус на 20 рабочих мест

| Стадия | Лист | Листов |
|---|---|---|
| Р | 9 | |

Установки систем П1, П2, В1, В2 (начало)

ГИПРОНИСЕЛЬХОЗ

Формат А2

Спецификация отопительно-вентиляционных установок

| Марка, поз. | Обозначение | Наименование | Кол. | Масса ед., кг. | Примечание |
|---|---|---|---|---|---|
| | | П1 | | | |
| П1.1 | | Агрегат вентиляторный | | | |
| | | В3,15 095-2а, комплект | 1 | 62.6 | |
| | | 1. Вентилятор радиальный | | | |
| | | В-Ц14-46-3,15-01 лев А-01 | | | |
| | | с колесом D=0,95Дн, | | | |
| | | исполнение 1 положение Л0° | | | |
| | | 2. Электродвигатель | | | |
| | | 4А71В4, 1390об/мин, 0,75кВт | | | |
| | | 3. Виброизоляторы Д038 | 5 | | |
| П1.2 | 5.904-38 | Вставка гибкая В.00.00-05 | 1 | | |
| П1.3 | 5.904-38 | Вставка гибкая Н.00.00-07 | 1 | | |
| П1.4 | | Калорифер | | | |
| | -20, 30, 40°С | КВСББ-ПУЗ | 1 | 55 | |
| П1.5 | 1.494-25 | Подставка под калорифер | | | |
| | | тип II | 2 | | |
| П1.6 | | Клапан воздушный КВУБ | | | |
| | | 600×1000 с эл. обогревом | | | |
| | | с электроприводом | | | |
| | | МЭО-6,3/25-0,25 | 1 | 41 | |
| П1.7 | ТУ 36 1517-71 | Решетка жалюзийная | | | |
| | | воздухозаборная СТД 301 | 7 | | |
| П1.8 | 5.904-4 | Дверь герметическая | | | |
| | | утепленная Дсу 1.25×0.5 | 1 | | |
| | | | | | |
| | | П2 | | | |
| П2.1 | | Агрегат вентиляторный | | | |
| | | В5095-1б, комплект | 1 | 145 | |
| | | 1. Вентилятор радиальный | | | |
| | | В-Ц14-46-5-01А-01 | | | |
| | | с колесом D=0,95Дн, | | | |
| | | исполнение 1, положение П0° | | | |

Продолжение

| Марка, поз. | Обозначение | Наименование | Кол. | Масса ед., кг. | Примечание |
|---|---|---|---|---|---|
| | | 2. Электродвигатель | | | |
| | | 4А112МВ6, 950об/мин, 4кВт | | | |
| | | 3. Виброизоляторы Д040 | 5 | | |
| П2.2 | 5.904-38 | Вставка гибкая В.00.00-09 | 1 | | |
| П2.3 | 5.904-38 | Вставка гибкая Н.00.00-11 | 1 | | |
| П2.4 | | Калорифер | | | |
| | | -20 КВСББ-ПУЗ | 1 | 55 | |
| | | -30 КВББ-ПУЗ | 1 | 71 | |
| | | -40 КВБ8Б-ПУЗ | 1 | 97 | |
| П2.5 | 1.494-25 | Подставка под калорифер | | | |
| | | тип I | 2 | | |
| П2.6 | | Теплоутилизатор | | | |
| | | рекуперативный | | | |
| | | пластинчатый ТП05-Т2РК.01 | 1 | 440 | |
| П2.7 | | Фильтр воздушный ФР5 | 1 | 175 | |
| П2.8 | | Клапан воздушный КВУБ | | | |
| | | 600×1000 с эл. обогревом, | | | |
| | | с электроприводом | | | |
| | | МЭО-6,3/25-0,25 | 1 | 41 | |
| П2.9 | ТУ 36 1517-71 | Решетка жалюзийная | | | |
| | | воздухозаборная СТД 301 | 7 | | |
| П2.10 | 5.904-4 | Дверь герметическая | | | |
| | | утепленная Дсу 1,25×0,5 | 2 | | |
| | | | | | |
| | | В1 | | | |
| В1.1 | | Агрегат вентиляторный | | | |
| | | В2100-1а, комплект | 1 | | |
| | | 1 Вентилятор радиальный | | | |
| | | В-Ц14-46-2-01 лев А | | | |
| | | с колесом D=Дн, | | | |
| | | исполнение 1, положение Л0° | | | |
| | | 2. Электродвигатель | | | |

Окончание

| Марка, поз | Обозначение | Наименование | Кол. | Масса ед., кг. | Примечание |
|---|---|---|---|---|---|
| | | 4А56В4, 1365об/мин, 0,18кВт | | | |
| | | 3. Виброизоляторы | | | |
| В1.2 | 5.904-38 | Вставка гибкая В.00.00-02 | 1 | | |
| В1.3 | 5.904-38 | Вставка гибкая Н.00.00-02 | 1 | | |
| | | | | | |
| | | В2 | | | |
| В2.1 | | Агрегат вентиляторный | | | |
| | | В4105-1В, комплект | 1 | 115 | |
| | | 1. Вентилятор радиальный | | | |
| | | В-Ц14-46-4-01 лев А-02 | | | |
| | | с колесом D=1,05Дн, | | | |
| | | исполнение 1, положение Л0° | | | |
| | | 2. Электродвигатель | | | |
| | | 4А112МА6, 955об/мин, 3кВт | | | |
| | | 3. Виброизоляторы Д039 | 5 | | |
| В2.2 | 5.904-38 | Вставка гибкая В.00.00-08 | 1 | | |
| В2.3 | 5.904-38 | Вставка гибкая Н.00.00-08 | 1 | | |

Инв. № подл. | Подпись и дата | Взам. инв. №

Привязан

Инв. №

| | | |
|---|---|---|
| ГИП | Аврусина | |
| Нач. отд. | Коростелев | |
| Н. контр. | Панисова | |
| ГИП ОВ | Нагинская | |
| Ст. инж. | Павлова | |

416-1-203.87-ОВ

Административный корпус на 20 рабочих мест

Установки систем П1, П2, В1, В2 /окончание/

| Стадия | Лист | Листов |
|---|---|---|
| Р | 10 | |

ГИПРОНИСЕЛЬХОЗ

Формат А2

Альбом I

# ТИПОВОЙ ПРОЕКТ

# Административный корпус на 20 рабочих мест

## АЛЬБОМ

ЭСКИЗНЫЕ ЧЕРТЕЖИ ОБЩИХ ВИДОВ НЕТИПОВЫХ КОНСТРУКЦИЙ СИСТЕМ ОТОПЛЕНИЯ И ВЕНТИЛЯЦИИ

Формат А4

Альбом I

| Обозначение | Наименование | Примечание |
|---|---|---|
| ОВН1 | Воздуховод из асбестоцементных листов. Общие указания. Узлы | 3 л. |
| ОВН2 | Сетка в рамке | 1 л. |
| ОВН3 | Конструкция тепловой изоляции воздуховода | 3 л. |

Привязан

Инв. N

416-1-203.87 – ОВН

| | | | |
|---|---|---|---|
| ГИП | Аврусина | | |
| Нач. отд. | Корзетелев | | |
| Н. контр. | Панисова | | |
| Гип ОВ | Нагинская | | |
| Ст. инж. | Насыбуллина | | |

Содержание

| Стадия | Лист | Листов |
|---|---|---|
| Р | | 1 |

ГИПРОНИСЕЛЬХОЗ

Формат А4

Альбом I

Техническая характеристика

1. В качестве материала стенок принят асбестоцементный лист толщиной 8 и 10 мм размером 1500×1200 мм по ГОСТ 18124-75.
2. Смонтированный воздуховод подвергается испытанию на плотность. Подсос или утечка воздуха в размере более 15% от расчетной производительности, в соответствии со СНиП II-33-75, не допускается.
3. Муфта перед ее установкой внутри и торец воздуховода снаружи оклеиваются тканью на водонепроницаемом клее, дающем надежную склейку металла и ткани.
   Закрепление муфты на воздуховоде производится путем уплотнения зазора между муфтой и воздуховодом пеньковым канатом смоченным казенновым клеем и асбестоцементным раствором с добавлением в него казеннового клея, с последующем заполнением зазора асбестоцементным раствором более густой консистенции, замешаным на расширяющем цементе с добавлением казеннового клея.
4. Муфты и фланец, предварительно перед установкой на воздуховод окрашиваются эмалью
   Весь воздуховод перед установкой грунтуется под эмаль
5. Монтаж асбестоцементных воздуховодов разрешается вести только специализированным организациям, ведущим монтаж металлических воздуховодов.

Привязан

Инв. N

416-1-203.87 – ОВН1

| | | | |
|---|---|---|---|
| Нач. отд. | Корзетелев | | |
| Н. контр. | Панисова | | |
| Гип ОВ | Нагинская | | |
| Ст. инж. | Насыбуллина | | |

Воздуховод из асбестоцементных листов. Общие указания

| Стадия | Лист | Листов |
|---|---|---|
| Р | 1 | 3 |

ГИПРОНИСЕЛЬХОЗ

Формат А4



Альбом I

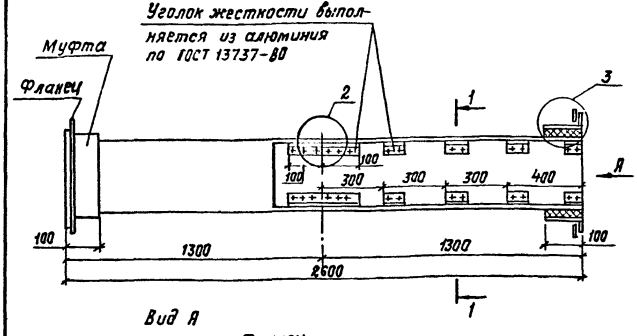


Вид А

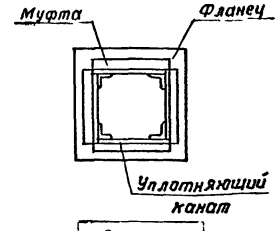


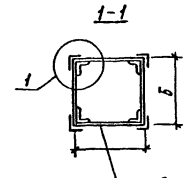


Асбестоцементный лист δ=8 мм по ГОСТ 18124-75

| Размер воздуховода | |
|---|---|
| А | Б |
| 200 | 200 |
| 200 | 250 |
| 300 | 200 |
| 250 | 400 |
| 400 | 600 |
| 800 | 400 |

Привязан

Инв. N

416-1-203.87 – ОВН1

Лист 2

Формат А4

Альбом I

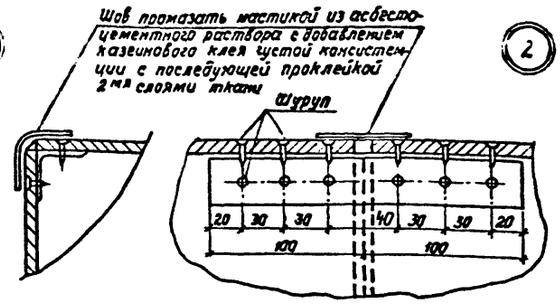


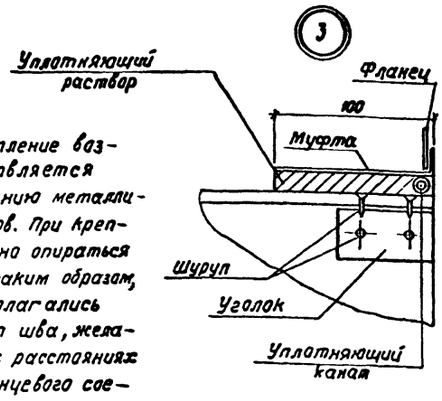


При монтаже крепление воздуховода осуществляется аналогично креплению металлических воздуховодов. При креплении звено должно опираться в двух точках таким образом, чтобы опоры располагались по обе стороны от шва, желательно на равных расстояниях от него и от фланцевого соединения.

Привязан

Инв. N

416-1-203.87 -ОВН1

Лист 3

Формат А4

Альбом I

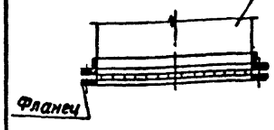


| Обозначение сетки | Размер сетки D, мм | масса, кг |
|---|---|---|
| ОМС | 400 | 0,25 |
| ОМС | 500 | 0,3 |

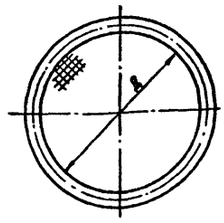


Сетку принять проволочную тканую с квадратными ячейками N 25 по ГОСТ 3826-82.

Привязан

Инв. N

416-1-203.87 -ОВН2

| | | | Стадия | Лист | Листов |
|---|---|---|---|---|---|
| Нач.отд. | Коростелев | | Р | | 1 |
| Н.контр. | Панисова | | | | |
| ГИП ОВ | Нагинская | | | | |
| Ст. инж. | Струнина | | | | |

Сетка в рамке

ГИПРОНИСЕЛЬХОЗ

Формат А4

Альбом I

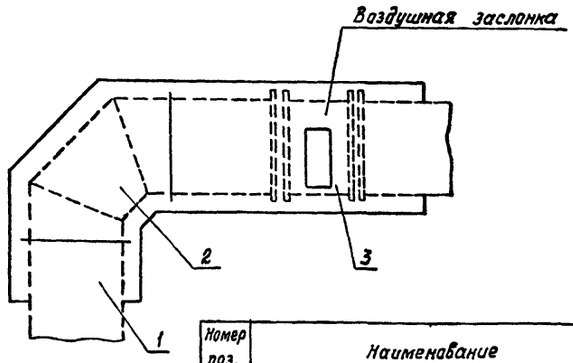


| Номер поз. | Наименование | Лист |
|---|---|---|
| 1 | Изоляция прямого участка круглого воздуховода | 2 |
| 2 | Изоляция воздушной заслонки | 3 |

Изолируемый воздухозаборный воздуховод прокладывается в помещении с $t_{вн}$ = плюс 16°С

Расчетная температура наружного воздуха $t_н$ минус 20, 30, 40°С. Перед изоляцией воздуховод окрашивается эмалью ПФ115 ГОСТ 6465-76 по грунту ГФ-021 ГОСТ 25129-82

Привязан

Инв. N

416-1-203.87-ОВН3

| | | | Стадия | Лист | Листов |
|---|---|---|---|---|---|
| Нач.отд. | Коростелев | | Р | 1 | 3 |
| Н.контр. | Панисова | | | | |
| ГИП ОВ | Нагинская | | | | |
| Ст. инж. | Струнина | | | | |

Конструкция изоляции воздуховода

ГИПРОНИСЕЛЬХОЗ

Формат А4

Альбом I

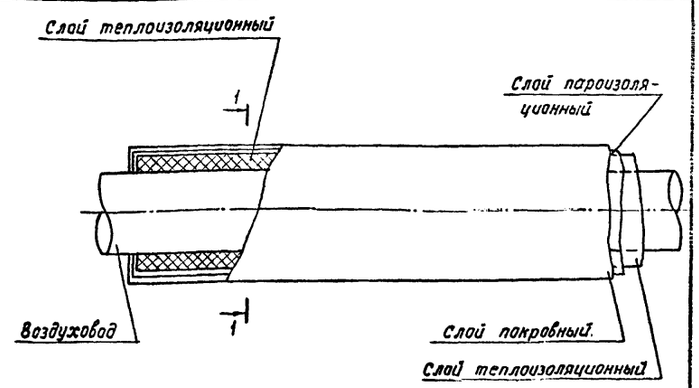


1-1

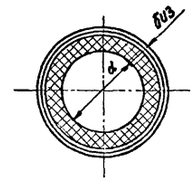


| Ф воздуховода | Толщина изоляции | Материал | | |
|---|---|---|---|---|
| | | Слой теплоизоляционный | Слой пароизоляционный | Слой покровный |
| ф400 | 50 | Маты минераловатные по ГОСТ 21880-86 | Пленка полиэтиленовая по ГОСТ 10354-82 | Рулонный стеклопластик РСТ-Б-В ТУ6-11-145-80 |
| ф500 | 50 | | | |

Крепление всех слоев изоляции выполняется проволокой ф 1,2 мм ГОСТ 3282-74

Привязан

Инв. N

416-1-203.87-ОВН3

Лист 2

Формат А4

Альбом I

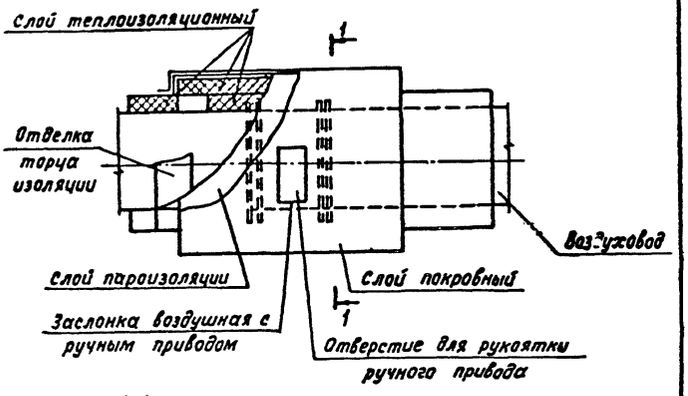


1-1

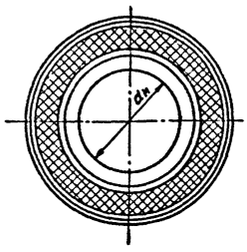


| Толщина изоляции мм | Материал | | |
|---|---|---|---|
| | Слой теплоизоляционный | Слой пароизоляционный | Слой покровный |
| ф50 | Маты минераловатные по ГОСТ 2188-86 | Пленка полиэтиленовая по ГОСТ 10354-82 | Рулонный стеклопластик РСТ-Б-В ТУ6-11-145-80 |

Крепление всех слоев изоляции выполняется проволокой ф 1,2 мм ГОСТ 3282-74.

Привязан

Инв.№

Инв.№ подл. | Подпись и дата | Взам. инв.№

416-1-203,87-ОВН3

Лист 3

Формат А4

Альбом I

## Ведомость рабочих чертежей основного комплекта марки ЭМ

| Лист | Наименование | Примечание |
|---|---|---|
| 1 | Общие данные | |
| 2 | Электроосвещение. План на отм. 0.000 | |
| 3 | Электроосвещение. План на отм. 3.300. Расчетная схема сети электроосвещения 380/220В | |
| 4 | Силовое электрооборудование. План на отметке 0.000. Разрезы | |
| 5 | Силовое электрооборудование. План трубной разводки. Опросный лист на ВРУ 1-11-10 | |
| 6 | Силовое электрооборудование. Расчетная схема электросети напряжением 380/220В (начало) | |
| 7 | Силовое электрооборудование. Расчетная схема электросети напряжением 380/220В (Окончание) Схема магистральной электросети | |

## Ведомость ссылочных и прилагаемых документов

| Обозначение | Наименование | Примечание |
|---|---|---|
| | Ссылочные документы | |
| 5 407-64 вып 1 | Установка одиночных навесных | |
| | и протяжных ящиков, коробок с | |
| | зажимами и щитов освещения | |
| | и токопроводы | |
| 5.407-55 вып 1,2 | Установка одиночных ящиков с | |
| | рубильниками и предохранителями | |
| 5.407-19 | Установка одиночных светильников с лампами накаливания | |
| 3.407-82 | Вводы линий электропередачи | |
| | до 1кв в здания | |
| 5.407-11 | Заземление и зануление | |
| | электроустановок | |
| 5.407-56 вып.0.1 | Установка распределительных | |
| | щитов | |
| 5.407-54 вып.1,2 | Установка одиночных магнитных пускателей серии ПМЛ | |
| 5.407-49 вып1,2 | Прокладка кабелей и проводов на лотках, типа НЛ | |
| 5.407-22 вып.0,1 | Прокладка проводов и кабелей | |
| | в стальных трубах | |
| 5.407-62 вып.0,1 | Прокладка проводов в поливинилхлоридных трубах в | |
| | производственных помещениях | |
| 5 407-63 вып 0.1 | Прокладка проводов и кабелей | |
| | в полиэтиленовых трубах | |
| | в производственных помещениях | |
| | Прилагаемые документы | |
| ЭМ.СО | Спецификация электро- | |
| | оборудования | |
| ЭМ.ВМ | ВМ по рабочим чертежам | |
| | основного комплекта марка ЭМ | |

## Условные обозначения

- Термический токоприемник
- Лоток сварной НЛ20-П2
- Щит управления, поставляемый комплектно
- Ру, Рр – Установленная и расчетная мощности, КВт
- Ур – Расчетный ток, А

## Общие указания

1. По надежности электроснабжения электроприемники здания относятся ко II категории потребителей электроэнергии.
2. Электроснабжение здания предусматривается от трансформаторной подстанции по двум кабельным линиям от разных шин. трансформаторной подстанции. На вводе устанавливается вводно-распределительное устройство, типа ВРУ1. Напряжение электросети 380/220 В.
3. Освещенности помещений приняты согласно СНиП II-4-79 Выбор светильников произведен в зависимости от характеристики помещений и условий окружающей среды. Сеть электроосвещения в административных помещениях, вестибюле, гардеробе, обеденном зале, зале заседаний, бухгалтерии, кассе, бельевой и АТС предусматривается проводом марки АПВ в пустотах, стыках плит перекрытий и под слоем штукатурки, в остальных помещениях кабелем АВВГ на скобах. Высота подвеса светильников указана на плане.
4. Силовая электросеть выполняется кабелем марки АВВГ на лотках, скобах, проводами АПВ и ПВ3 в пластмассовых и металлических трубах и металлорукове (провод ПВ3 - к электродвигателям, установленным на виброосновании)
5. Высота установки пускателей, ящиков управления, выключателей - 1,5 м, штепсельных розеток - 0,8 м от пола, щит освещения встроен в нишу.
6. Компенсация реактивной мощности не предусмотрена
7. Административное здание, относящееся ко II степени огнестойкости и имеющие N < 0,1 согласно СН 305-77 молниезащите не подлежит
8. Максимальная потеря напряжения в силовой эл. сети не превышает 2,0%. Площадь освещаемых помещений - 799,4
Общее количество светильников - 140 шт
9. Учет электроэнергии предусмотреть на стороне 0,4кВ трансформаторной подстанции.

## Основные показатели

| Установленная мощность электроприемников (кВт) | | | | Расчетная мощность электроприемников (КВт) | | | | Естественный коэффициент мощности | Годовой расход электроэнергии (мВт·ч) |
|---|---|---|---|---|---|---|---|---|---|
| Всего | В том числе | | | Всего | В том числе | | | | |
| | Силовых | Осветительных | Тепловых | | II категории надежности | Вентиляция | Эл. теплоснабжение | | |
| 134,51 | 20,65 | 18,06 | 95,8 | 114,4 | 114,4 | 7,3 | 83,0 | 0,96 | 183890 |

Типовой проект разработан в соответствии с действующими нормами и правилами

Главный инженер проекта Авр Г.Л. Аврусина

Инв. № подл. | Подпись и дата | Взам. инв. №

Привязан

416-1-203.87-ЭМ

| | | | Стадия | Лист | Листов |
|---|---|---|---|---|---|
| ГИП | Аврусина | | Р | 1 | 7 |
| Нач. отд. | Гунва | | | | |
| Зам. нач. | Выборный | | Административный корпус на 20 рабочих мест | | |
| Н. контр. | Клементьева | | | | |
| Рук. гр. | Ткачев | | Общие данные | | |
| Ст. инж. | Фельман | | ГИПРОНИСЕЛЬХОЗ | | |

Копировал: Формат А2

Альбом I

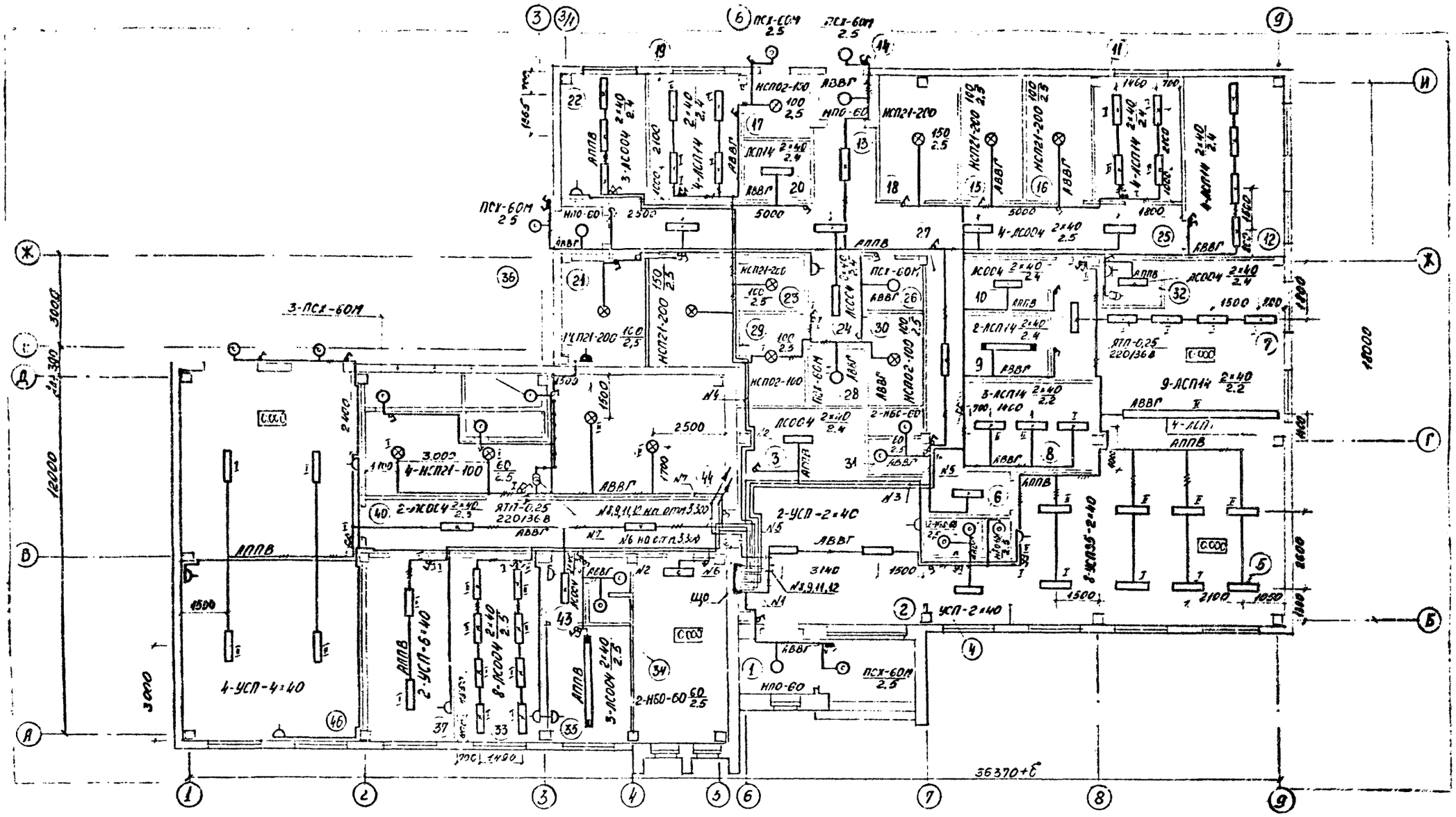


## Характеристика помещений

| № по плану | Наименование | Нормируемая освещенность (лк) | Характеристика по условиям среды |
|---|---|---|---|
| 1 | Тамбур | 20 | Влажн |
| 2 | Вестибюль | 75 | Норм |
| 3 | Гардероб | 75 | Норм |
| 4 | Тамбур | 75 | Норм |
| 5 | Обеденный зал | 200 | Норм |
| 6 | Уборная | 50 | Влажн. |
| 7 | Горячий цех | 200 | Влажн. Сырые |
| 8 | Моечная столовой посуды | 200 | Сырое |
| 9 | Моечная кухонной посуды | 200 | Сырое |
| 10 | Хлеборезка | 200 | Норм. |
| 11 | Холодный цех | 200 | Влажн. |
| 12 | Мясной и рыбный цех | 200 | Норм. |
| 13 | Загрузочная | 75 | Норм. |

| | | | | | |
|---|---|---|---|---|---|
| | | | | 416-1-203.87 — ЭМ | |
| | | | | | |
| ГИП | Комиссар | | | В административном корпусе на 20 рабочих мест | Стадия: Р; Лист: 2; Листов: |
| Рук. гр. | Гетьба | | | | |
| Рук. гр. | Гуторин | | | | |
| Н. контр. | Шестопал | | | Электроосвещение. План на отм. 0.000. | ГИПРОНИСЕЛЬХОЗ |
| Нач. гр. | Гросс | | | | |
| Техник | Васильев | | | | |

Привязан

Инв. № подл. | Подпись и дата | Взам. инв. №

Согласовано: ОВ, ТХ, ЭС, ВК

Формат А2

Альбом I

# План на отм. 3.300

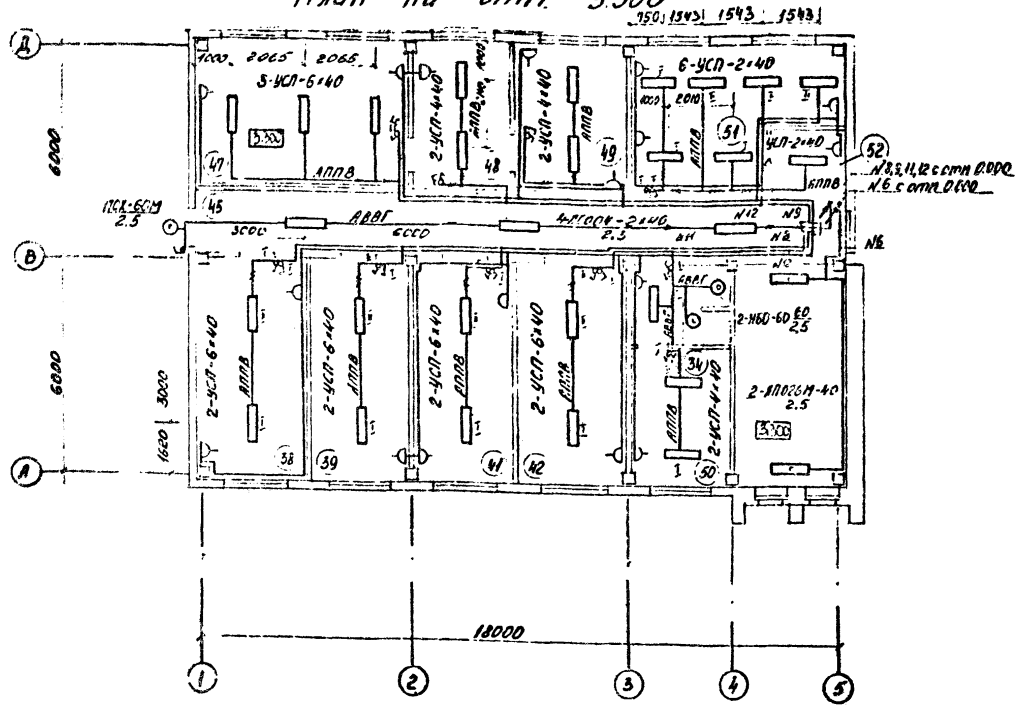


## Характеристика помещений

| № по плану | Наименование | Нормируемая освещенность (лк) | Характеристика по условиям среды |
|---|---|---|---|
| 14. | Тамбур | 20 | Влажн. |
| 15. | Охлаждаемая камера гастрономии и молочной продукции. | 20 | Сырое |
| 16 | Охлаждаемая камера мяса и рыбы. | 20 | Сырое. |
| 17 | Кладовая овощей | 20 | Влажн. |
| 18 | Холодильная установка | 30 | Норм. |
| 19 | Овощной цех | 200 | Влажн. |
| 20 | Кладовая и моечная тары | 150 | Влажн. |
| 21 | Помещение теплового ввода | 20 | Влажн. |
| 22 | Кабинет директора и контора | 200 | Влажн. |
| 23 | Кладовая сухих продуктов | 50 | Влажн. |
| 24 | Коридор | 75 | Влажн. |
| 25 | Коридор | 75 | Влажн. |
| 26 | Бельевая | 20 | П-II а |
| 27 | Коридор | 75 | Норм. |
| 28 | Душевая | 20 | особо сырое |
| 29 | Женский гардероб | 20 | Норм. |
| 30 | Мужской гардероб | 20 | Норм. |
| 31 | Уборная | 30 | Влажн. |
| 32 | Электрощитовая | 100 | Норм. |
| 33 | АТС | 400 | Норм. |
| 34 | Уборная | 30 | Влажн. |
| 35 | Диспетчерская | 200 | Норм. |
| 36 | Тамбур | 20 | Влажн. |
| 37. | Кабинет старшего инженера энергетика и старшего инженера по кип и автоматике. | 300 | Норм. |
| 38. | Кабинет старшего зоотехника по кормам и старшего зоотехника селекционера и старшего врача эпизоотолога. | 300 | Норм. |
| 39 | Кабинет главного инженера механика | 300 | Норм. |
| 40 | Коридор | 75 | Норм. |
| 41 | Кабинет главврача | 300 | Норм. |
| 42 | Кабинет старшего инженера по сбыту и снабжению | 300 | Норм. |

## Расчетная схема сети электроосвещения 380/220 В.

| Групповой щиток: № по плану, тип, схема $P_у$; $P_р$ (кВт) $У_р$ (А) | № группы | Тип предохранителя | Ном. ток (А) | Ток расцепителя (А) | Групповая линия: Марка, количество и сечение кабеля нач. провода (кв. мм) | Способ прокладки | Длина (м) | Ном. мощность (кВт) | Ном. ток (А) | Потеря напряжения (%) | Вид освещения |
|---|---|---|---|---|---|---|---|---|---|---|---|
| ЩО 90У-8506 $P_у$=18,06 $P_р$=14,4 $У_р$=30,7 | 12 | АЕ-1041 | 25 | 16 | АППВ-2×2,5 | скрыто | 15 | 0,56 | 2,6 | | Местное освещение |
| | 11 | АЕ-1041 | 25 | 16 | —"— | скрыто | 18 | 1,82 | 9,2 | | Рабочее освещение |
| | 10 | АЕ-1041 | 25 | 16 | — | — | — | — | — | — | Резерв |
| | 9 | АЕ-1041 | 25 | 16 | АППВ-2×2,5 | скрыто | 20 | 2,3 | 11,6 | | Рабочее освещение |
| | 8 | АЕ-1041 | 25 | 16 | АВВГ-2×2,5 АППВ-2×2,5 | ск скрыто | 18 | 1,52 | 7,7 | | Рабочее освещение |
| | 7 | АЕ-1041 | 25 | 16 | —"— | " | 20 | 1,85 | 9,4 | | Рабочее освещение |
| ПВЗ-100 | 6 | АЕ-1041 | 25 | 16 | —"— | " | 17 | 1,89 | 9,6 | | Рабочее освещение |
| | 5 | АЕ-1041 | 25 | 16 | АППВ-2×2,5 АВВГ-2×2,5 | скрыто ск | 27 | 1,69 | 8,6 | | Рабочее освещение |
| | 4 | АЕ-1041 | 25 | 16 | —"— | " | 18 | 1,6 | 8,1 | | Рабочее освещение |
| | 3 | АЕ-1041 | 25 | 16 | —"— | " | 22 | 2,17 | 11,0 | 2,7 | Рабочее освещение |
| | 2 | АЕ-1041 | 25 | 16 | АВВГ-2×2,5 АППВ-2×2,5 | ск скрыто | 15 | 0,44 | 2,0 | | Местное освещение |
| | 1 | АЕ-1041 | 25 | 16 | —"— | " | 20 | 2,22 | 11,2 | | |

От ЩС-1

| № по плану | Наименование | Нормируемая освещенность (лк) | Характеристика по условиям среды |
|---|---|---|---|
| 43 | Коридор | 75 | Норм. |
| 44 | Венткамера | 20 | Норм |
| 45 | Коридор | 75 | Норм. |
| 46 | Зал заседаний на 80 чел. | 200 | Норм. |
| 47 | Кабинет начальника комплекса | 300 | Норм |
| 48 | Секретариат | 300 | Норм. |
| 49 | Кабинет зам. начальника комплекса | 300 | Норм. |
| 50 | Кабинет старшего экономиста | 300 | Норм. |
| 51 | Бухгалтерия | 300 | Норм. |
| 52 | Касса | 300 | Норм. |

Согласовано: Ар Ж Ов

Привязан

Инв. №

| | | |
|---|---|---|
| ГИП | Абрусина | |
| Нач. отд. | Гузова | |
| Зам. нач. | Выборный | |
| Н. контр. | Дементьева | |
| Рук. гр. | Ткачев | |
| Ст. инж. | Полежаев | |

416-1-20387-ЭМ

Административный корпус на 20 рабочих мест.

Электроосвещение. План на отм. 3.300. Расчетная схема сети электроосвещения 380/220 В

| Стадия | Лист | Листов |
|---|---|---|
| Р | 3 | |

ГИПРОНИСЕЛЬХОЗ

Формат А2

Альбом I

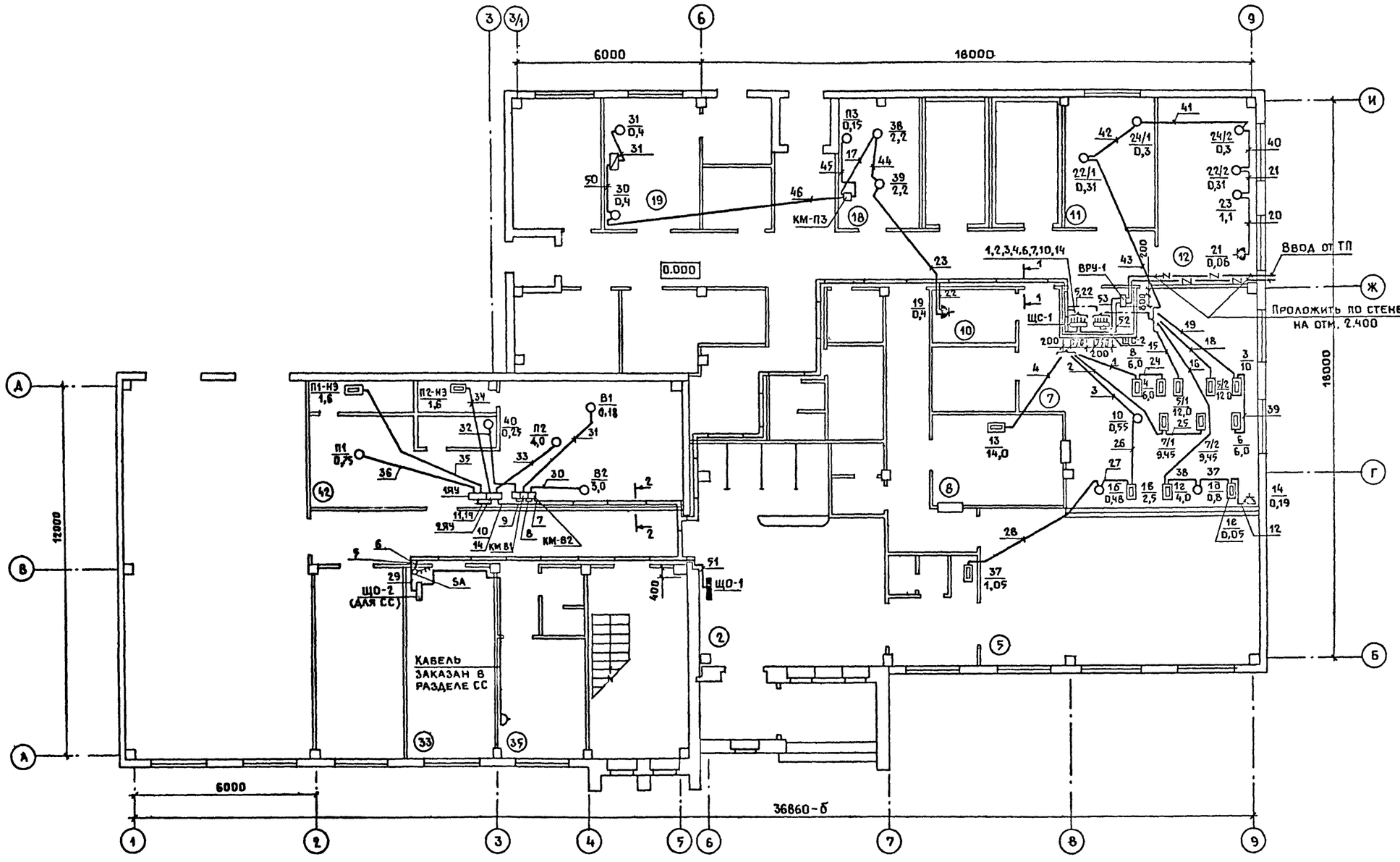


Разрез 1-1

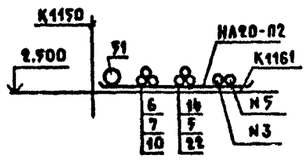


Разрез 2-2

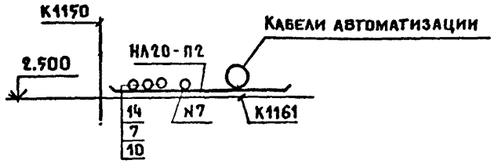


| | | | | | | | |
|---|---|---|---|---|---|---|---|
| Привязан | | | | 416-1-203.87-ЭМ | | | |
| | | ГИП | Аврусина | Административный корпус на 20 рабочих мест | Стадия | Лист | Листов |
| | | Нач. отд. | Гужва | | Р | 4 | |
| | | Зам. нач. | Выборный | | | | |
| | | Н. контр. | Дементьева | Силовое электрооборудование. План на отм. 0.000. Разрезы | ГИПРОНИСЕЛЬХОЗ | | |
| | | Рук. гр. | Ткачев | | | | |
| Инв. N | | Ст. инж. | Фельман | | | | |

Копир Ченцова

Формат А2

Согласовано:

| | | | |
|---|---|---|---|
| СС | Овчинникова | КЖ | Яковский |
| АОВ | ПАЗ | | |
| ХС | Ракита | | |
| ВК | Самохвалова | | |
| АР | Росляков | | |
| ТХ | Подлосинский | | |
| ОВ | Нагинская | | |

Инв. N подл. | Подпись и дата | Взам. инв. N

Альбом I

## План трубной разводки

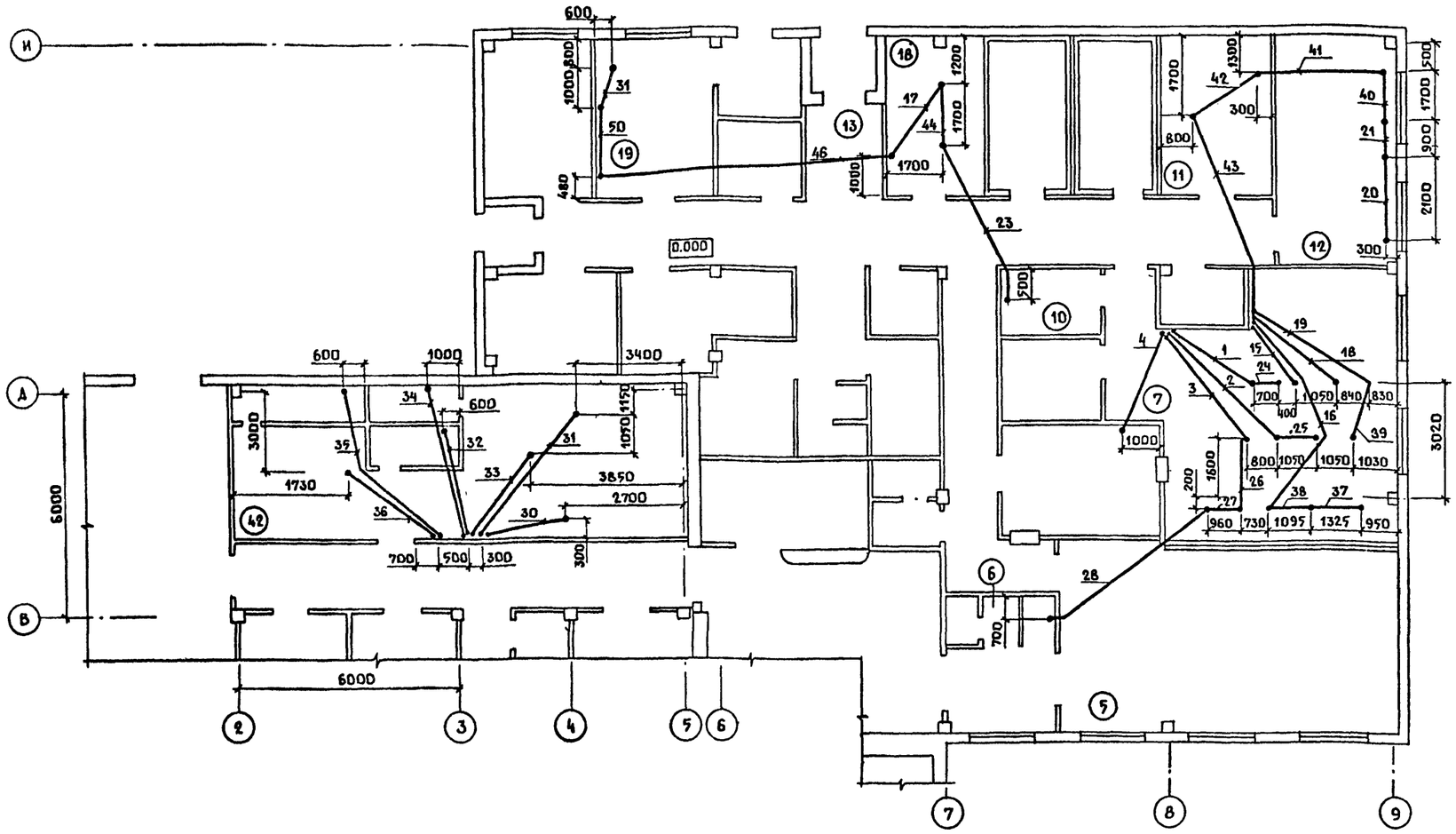
0.000
6000
3000
1730
3850
2700
1000
3400
1700
1200
1300
3020
2100
2700
1600
1050
1030
1095
1325
960
730
950
700
500
300
480
1000
800
1150
1070
2700
1700
1700
1

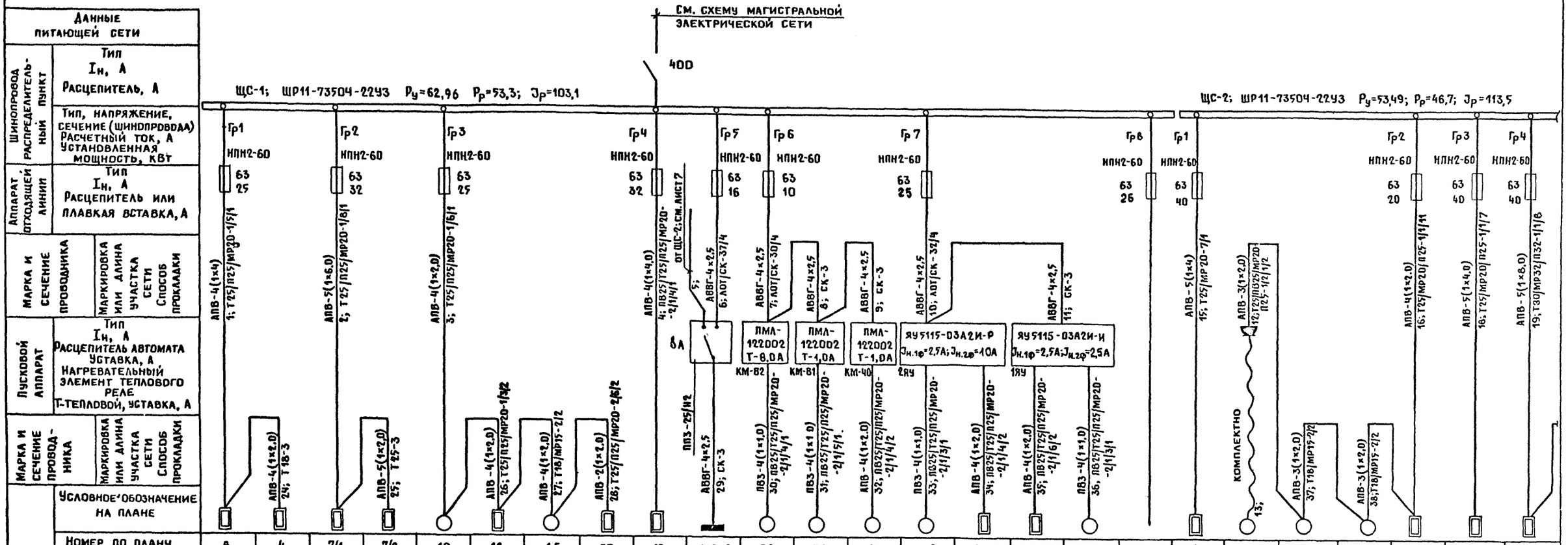


Данный лист рассматривать совместно с листом 7.

Взам. инв. N | Подпись и дата | Инв. N подл.

| | | | |
|---|---|---|---|
| Привязан | | | |
| Инв. N | | | |

| | | | |
|---|---|---|---|
| ГИП | Аврусина | | |
| Нач. отд. | Гужва | | |
| Зам. нач. | Выборный | | |
| Н. контр. | Дементьева | | |
| Рук. гр. | Ткачев | | |
| Ст. инж. | Фельман | | |

416-1-203.87-ЭМ

Административный корпус на 20 рабочих мест

| Стадия | Лист | Листов |
|---|---|---|
| Р | 6 | |

Силовое электрооборудование
Расчетная схема электросети напряжением 380/220 В (начало)

ГИПРОНИСЕЛЬХОЗ

Копир. Ченцова

Формат А2

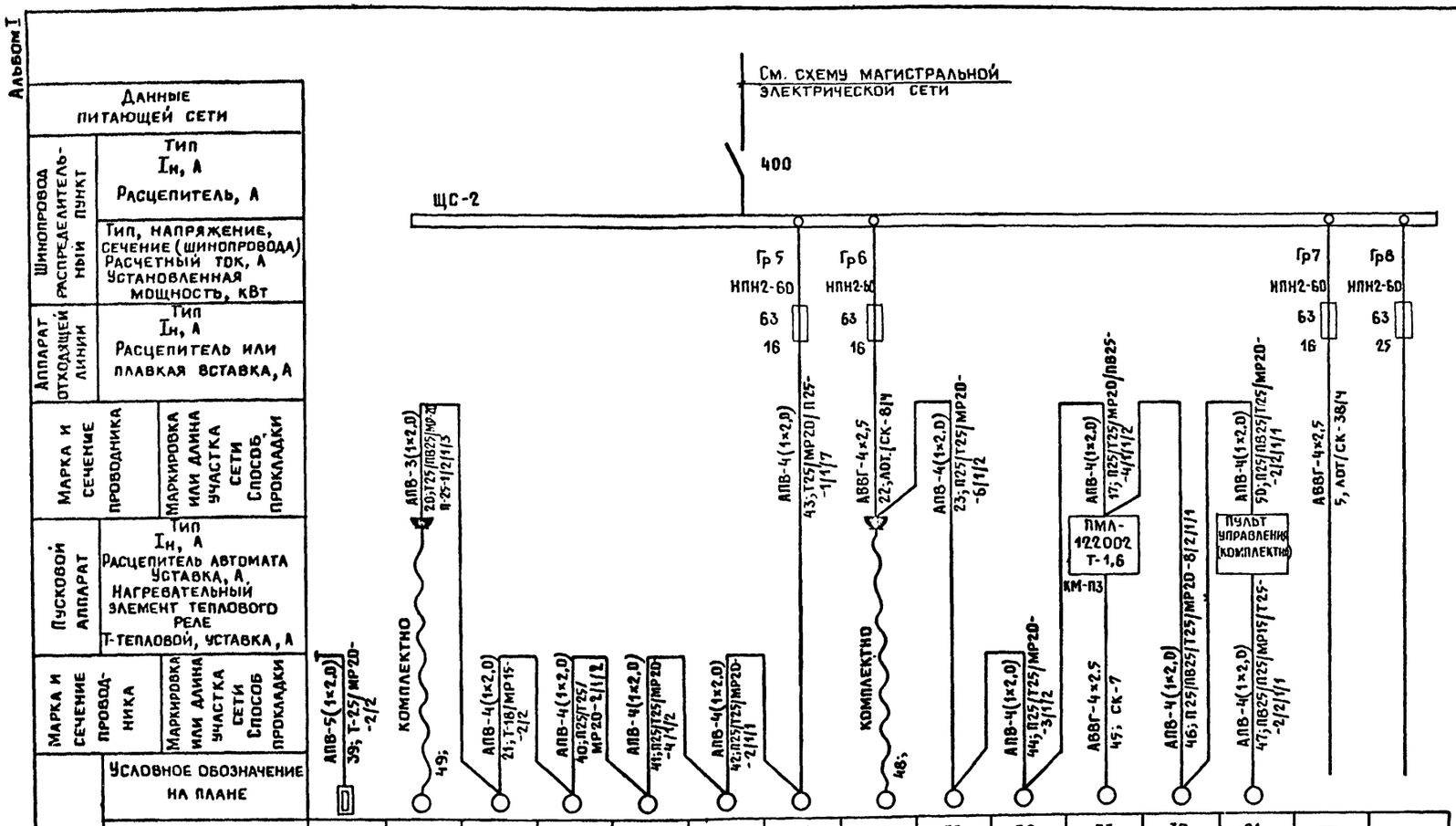


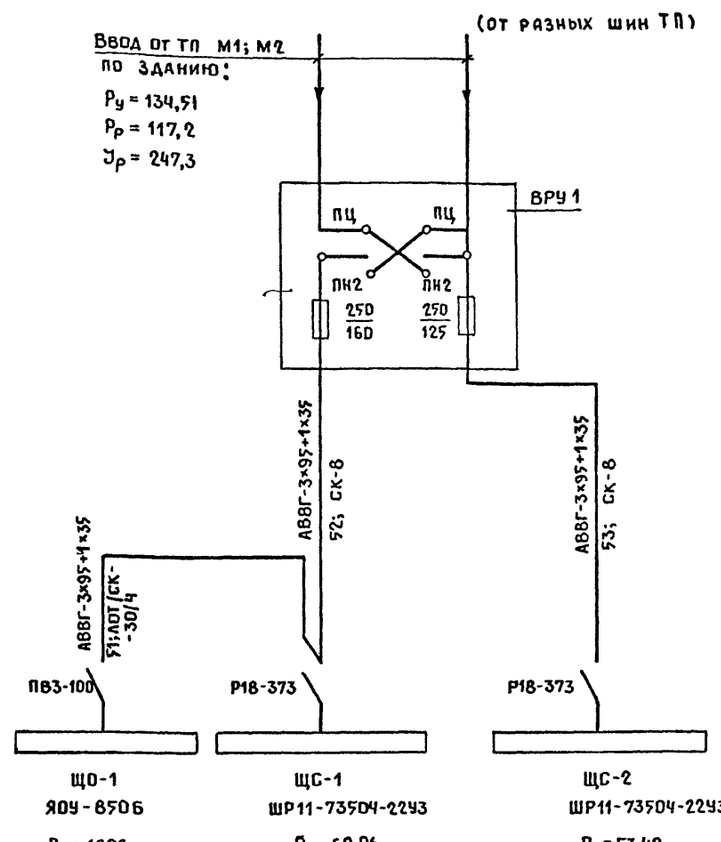


| | | | | | | | | | | | | | | | |
|---|---|---|---|---|---|---|---|---|---|---|---|---|---|---|---|
| Данные питающей сети | | | | | | | | | | | | | | | |
| Шинопровод распределительный пункт | Тип Iн, А Расцепитель, А | | | | | | | | | | | | | | |
| | Тип, напряжение, сечение (шинопровода) Расчетный ток, А Установленная мощность, кВт | | | | | | | | | | | | | | |
| Аппарат отходящей линии | Тип Iн, А Расцепитель или плавкая вставка, А | | | | | | | | | | | | | | |
| Марка и сечение проводника | Маркировка или длина участка сети Способ прокладки | | | | | | | | | | | | | | |
| Пусковой аппарат | Тип Iн, А Расцепитель автомата Уставка, А, Нагревательный элемент теплового реле Т-тепловой, уставка, А | | | | | | | | | | | | | | |
| Марка и сечение провод-ника | Маркировка или длина участка сети Способ прокладки | | | | | | | | | | | | | | |
| Электроприемник | Условное обозначение на плане | | | | | | | | | | | | | | |
| | Номер по плану | 6 | 21 | 23 | 22/2 | 24/2 | 24/1 | 22/1 | 19 | 39 | 38 | П3 | 30 | 21 | — |
| | Тип | | | | | | | | | 4А90Л4 | 4А90Л4 | 4А6304 | | | — |
| | Рн, кВт | 6,0 | 0,06 | 1,1 | 0,31 | 0,3 | 03 | 0,31 | 0,4 | 2,2 | 2,2 | 0,37 | 0,4 | 0,4 | — |
| | Ток, А Iн | 13,7 | 0,27 | 2,76 | 1,1 | 1,0 | 1,0 | 1,1 | 1,2 | 5,02 | 5,02 | 1,2 | 1,2 | 1,2 | — |
| | Ток, А Iп | | | | | | | | | 30,12 | 30,12 | 4,8 | | | |
| | Наименование механизма по плану | Сковорода СЭСМ-0,2 | Приспособление для очистки рыбы РО-1М1 | Машина кухонная М2 | Стол с охлаждаемым шкафом СОЭСМ-2 | Шкаф холодильный ШХ-0,56 | Шкаф холодильный ШХ-0,56 | Стол с охлаждаемым шкафом СОЭСМ-2 | Машина хлеборезательная МХР-200 | Холодильная машина | Холодильная машина | Вентилятор | Машина овощерезательная МРО-50-200 | Машина картофелеочистительная МОК-125 | Переключатель SA, см лист 6 | Резерв |

Данный лист рассматривать совместно с листом 6

## Ведомость узлов установки электрического оборудования на плане расположения (электроосвещение)

| Поз. | Обозначение | Наименование | Кол. | Примечание |
|---|---|---|---|---|
| | 5.407-64. 40МЧ вып.1 | Крепление щитка серии ЯОУ | 1 | |
| | 5.407-55 вып.1,2 | Крепление ящика с понижающим | | |
| | | трансформатором типа ЯТП-0,25 | 2 | |
| | 5.407-19 | Установка одиночных | | |
| | | светильников | 13 | |
| | | | | |

Инв.№ подл. | Подпись и дата | Взам. инв.№

Привязан

Инв.№

| | | |
|---|---|---|
| ГИП | Аврусина | |
| Нач. отд. | Гужва | |
| Зам. нач. | Выборный | |
| Н.контр. | Дементьева | |
| Рук. гр. | Ткачев | |
| Ст. инж. | Фельман | |

416-1-203.87-ЭМ

Административный корпус на 20 рабочих мест

| Стадия | Лист | Листов |
|---|---|---|
| Р | 7 | |

Силовое электрооборудование. Расчетная схема электросети напряжением 380/220 В. Схема магистральной электросети

ГИПРОНИСЕЛЬХОЗ

Копир. Ченцова

Формат А2

Альбом I

## ВЕДОМОСТЬ РАБОЧИХ ЧЕРТЕЖЕЙ ОСНОВНОГО КОМПЛЕКТА марки АОВ

| Лист | Наименование | Примечание |
|---|---|---|
| 1 | Общие данные. Схема автоматизации | |
| 2 | Схема электрическая принципиальная управления | |
| 3 | Схема соединений внешних проводок | |
| 4 | План расположения | |

## ВЕДОМОСТЬ ССЫЛОЧНЫХ И ПРИЛАГАЕМЫХ ДОКУМЕНТОВ

| Обозначение | Наименование | Примечание |
|---|---|---|
| | Ссылочные документы | |
| РМ4-2-84 | Системы автоматизации технологических процессов | |
| | Схемы автоматизации. Указания по выполнению | |
| РМ4-106-82 | Схемы электрические принципиальные систем автоматизации. Требования к выполнению | |
| РМ4-6-81-ч.II. | Системы автоматизации аналоговых процессов | |
| | Проектирование электрических и трубных проводок | |
| | Часть II Указания по выполнению документации | |
| ТМ4-142-75 | Термометр технический ртутный вертик. Кронштейн на трубопроводе. Арматура монтажная | |
| ТМ4-148-75 | Термометр технический ртутный вертик. Установка на трубопроводе Ду 45..51 мм | |
| ТМ4-РМ4-86 | Термометр технический ртутный вертик. Установка на трубопроводе Ду 14..38 мм | |
| ТМ4-225-76 | Гильзовое устройство для измерения давления. Установка на трубопроводе | |
| А12АОВ.000СБ. | Установка преобразительного типа ТСП на расширение трубопровода диаметром 57 мм. Сборочный чертеж | |
| | Прилагаемые документы | |
| АОВ.СО | Спецификация оборудования автоматизации систем отопления и вентиляции | |

Согласовано

| | | |
|---|---|---|
| ОВ | Ильина | |
| ЭМ | Гусев | |

Инв. № подл. | Подпись и дата | Взам. инв. №

Рабочая документация выполнена на основании задания по разделу ОВ.

Объектами автоматизации являются приточные системы П1, П2 и тепловой узел управления

Схемой автоматизации предусматривается:

1. Приточные системы П1, П2

1.1. Блокированное местное управление электроприводом вентилятора и нагревательного элемента

1.2. Защита калорифера от замораживания при работающей системе

1.3. Блокированное и деблокированное управление исполнительными механизмами клапанов наружного воздуха и обратного теплоносителя

2. Узел управления.

2.1. Местный контроль температуры и давления на трубопроводах прямого и обратного теплоносителя.

Управление электроприводами вентиляторов и нагревательными элементами осуществляется от ящиков управления типа ЯУ, принятых по документации марки ЭМ

Электрические проводки выполняются кабелем 4хввг, проводом АПВ в металлорукаве.

Типовой проект разработан в соответствии с действующими нормами и правилами и предусматривает мероприятия, обеспечивающие взрывную, взрывопожарную и пожарную безопасность при эксплуатации здания

Главный инженер проекта Гл. Абрусина

### Узел управления

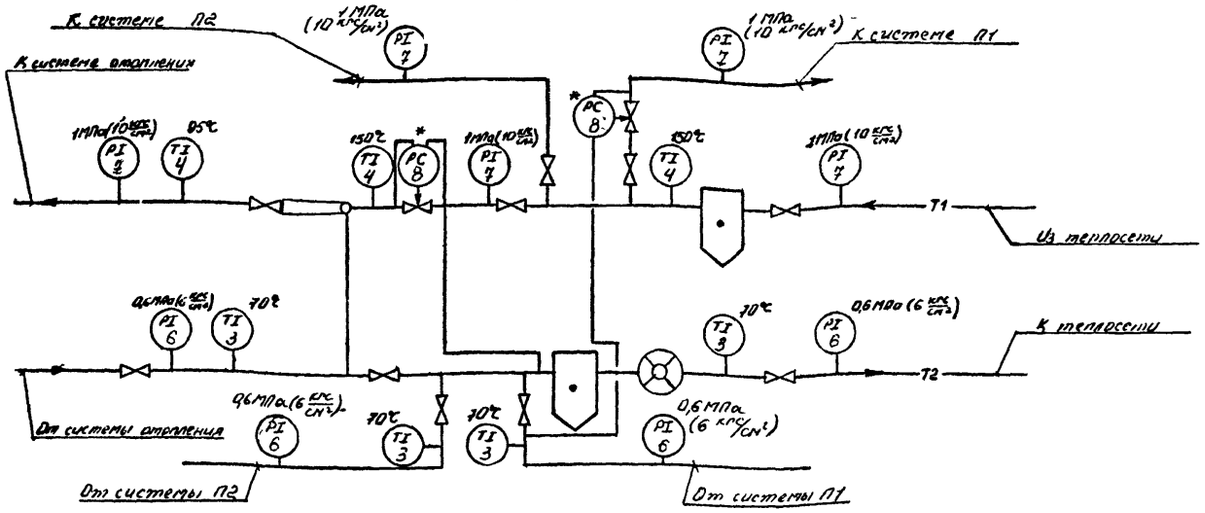


### Приточная система П1 (П2)

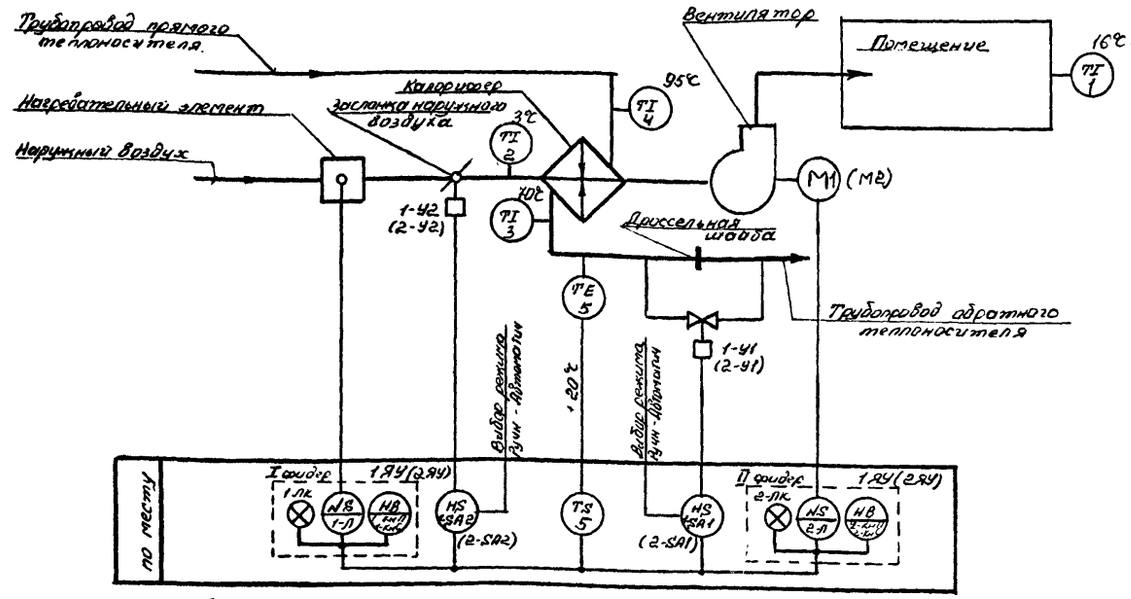


Привязан

Инв. №

416-1-203.87 - АОВ

| | | | Стадия | Лист | Листов |
|---|---|---|---|---|---|
| ГИП | Абрусина | | Р | 1 | 4 |
| Нач.отд | Выдерныш | | | | |
| Н.контр. | Барт | | | | |
| Рук.гр. | Сердакова | | | | |
| Констр. | Власова | | | | |

Административный корпус на 20 рабочих мест

Общие данные. Схема автоматизации

ГИПРОНИСЕЛЬХОЗ

Копировал

Формат А2

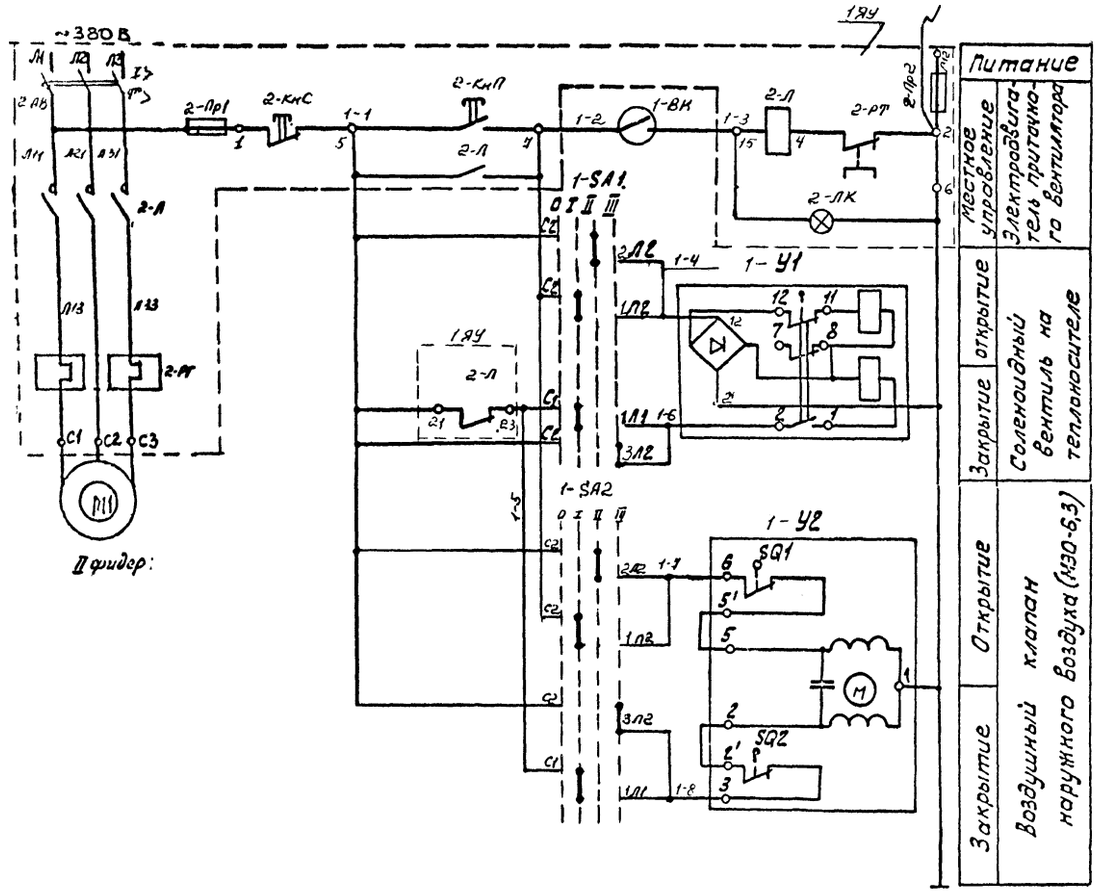


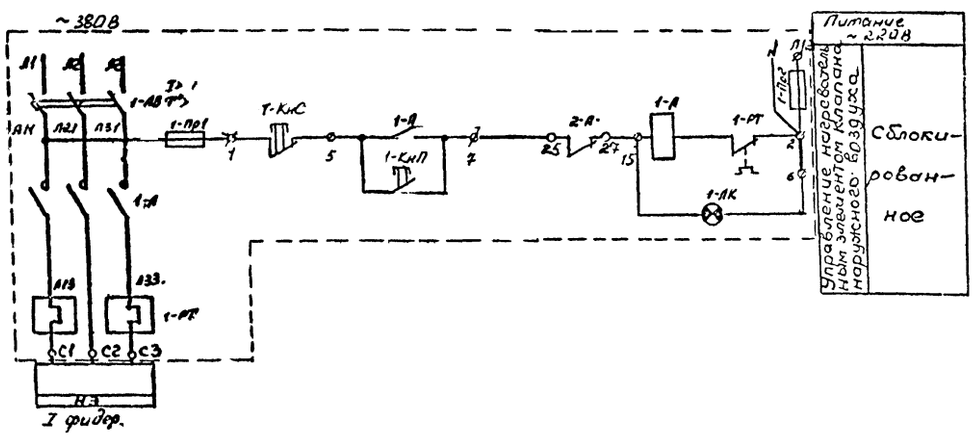


Переключатель 1-SA1, 1-SA2, 2-SA1, 2-SA2. Вентиль 1-У1, 2-У1.. Диаграмма работы контактов. Диаграмма работы контактов

| Контакты | Положение рукоятки 0 | I | II | III |
|---|---|---|---|---|
| | откл. | Автомат | Ручное открытие | Ручное закрытие |
| С1-1Л1 | | X | | |
| С1-2Л1 | | | X | |
| С1-3Л1 | | | | X |
| С2-1Л2 | | X | | |
| С2-2Л2 | | | X | |
| С2-3Л2 | | | | X |

* не используется

Диаграмма работы концевых выключателей 1-У2, 2-У2

| Контакты | Ход выходного вала: открыт | закрыт |
|---|---|---|
| 1-2 | | |
| 3-4 | | |
| 7-8 | | |
| 11-12 | | |

*

| МЭО-6,3 | | |
|---|---|---|
| Обозначение концевых выключателей | Обозначение цепи | Положение клапана наружного воздуха: откр. / закр. |
| SQ1 | 6-5' | |
| SQ2 | 2'-3 | |

Терморегулирующее устройство 1ВК, 2-ВК. Диаграмма работы контактов.

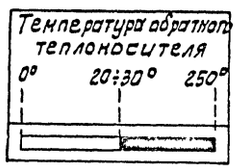


| Обозначение | Наименование | Кол. | Примечание |
|---|---|---|---|
| 1-ВК, 2-ВК | Терморегулирующее устройство ТУД-4 | | |
| | от 0°С до 250°С ТУ25-02.22-1044-75 | 2 | |
| 1SA1, 1SA2 | Переключатель пакетный | | |
| 2-SA1, 2-SA2 | ПП-2-10/Н3-У56 ОХ16.0526.001-77 | 4 | |
| 1ЯУ | Ящик управления ЯУ5115-0342У4 ТУ16-538.042-77 | 1 | По документации марки ЭМ |
| 2ЯУ | Ящик управления ЯУ5115-0342У2-Р ТУ16-538.042-77 | 1 | |
| 1У1, 2-У1 | Вентиль с электромагнитным приводом | | |
| | 15кч892л3 ТУ26-01-1049-77 | 2 | По документации марки ОВ |
| 1-У2, 2-У2 | Исполнительный механизм МЭО-6,3 | 2 | |

1. Схема выполнена для приточной системы П1 и применима для приточной системы П2, с заменой впереди стоящего индекса в маркировке цепей и обозначении аппаратуры с „1" на „2".
2. Перечень элементов выполнен на системы П1, П2.

| | | | | | | |
|---|---|---|---|---|---|---|
| | | | | 416-1-203.84-АОВ | | |
| Привязан | | | | Административный корпус на 20 рабочих мест. | Стадия: Р | Лист: 2 | Листов: |
| Инв. № | | | | Схема электрическая принципиальная управления | ГИПРОНИСЕЛЬХОЗ | |
| | | | Гип | Абусина | | |
| | | | Нач. отд. | Кудрявцев | | |
| | | | Н. контр. | Бирт. | | |
| | | | Вед. ис. | Гордиловская | | |
| | | | Сдал | Блинова | | |

Альбом I

Согласовано

Копировал

Формат А2

| Наименование параметра и место отбора импульса | Приточная система П1 | | | | | | | | | Узел управления | | | |
|---|---|---|---|---|---|---|---|---|---|---|---|---|---|
| | Ящик управления | Температура: На трубопроводе обратного теплоносителя | Переключатель пакетный | Исполнительный механизм: На трубопроводе обратного теплоносителя | Переключатель пакетный | Исполнительный механизм: На заслонке наружного воздуха | Температура: На трубопроводе прямого и обратного теплоносителя | Температура: Перед калорифером | Температура: В помещении | Давление: На трубопроводе прямого теплоносителя | Давление: На трубопроводе обратного теплоносителя | Температура: На трубопроводе прямого теплоносителя | Температура: На трубопроводе прямого теплоносителя |
| Обозначение чертежа установки | — | АКДА18000 СБ | — | — | — | — | ТМ4-143-75 ТМ4-144-75 | ТМ4-142-75 | — | ТМ4-225-76 | | ТМ4-143-75, ТМ4-144-75. | |
| Позиция | По документации марки ЭМ | 5 | 1-SA1 | По документации марки ОВ | 1-SA2 | По документации марки ОВ | 3, 4 | 2 | 1 | 7 | 6 | 3 | 4 |

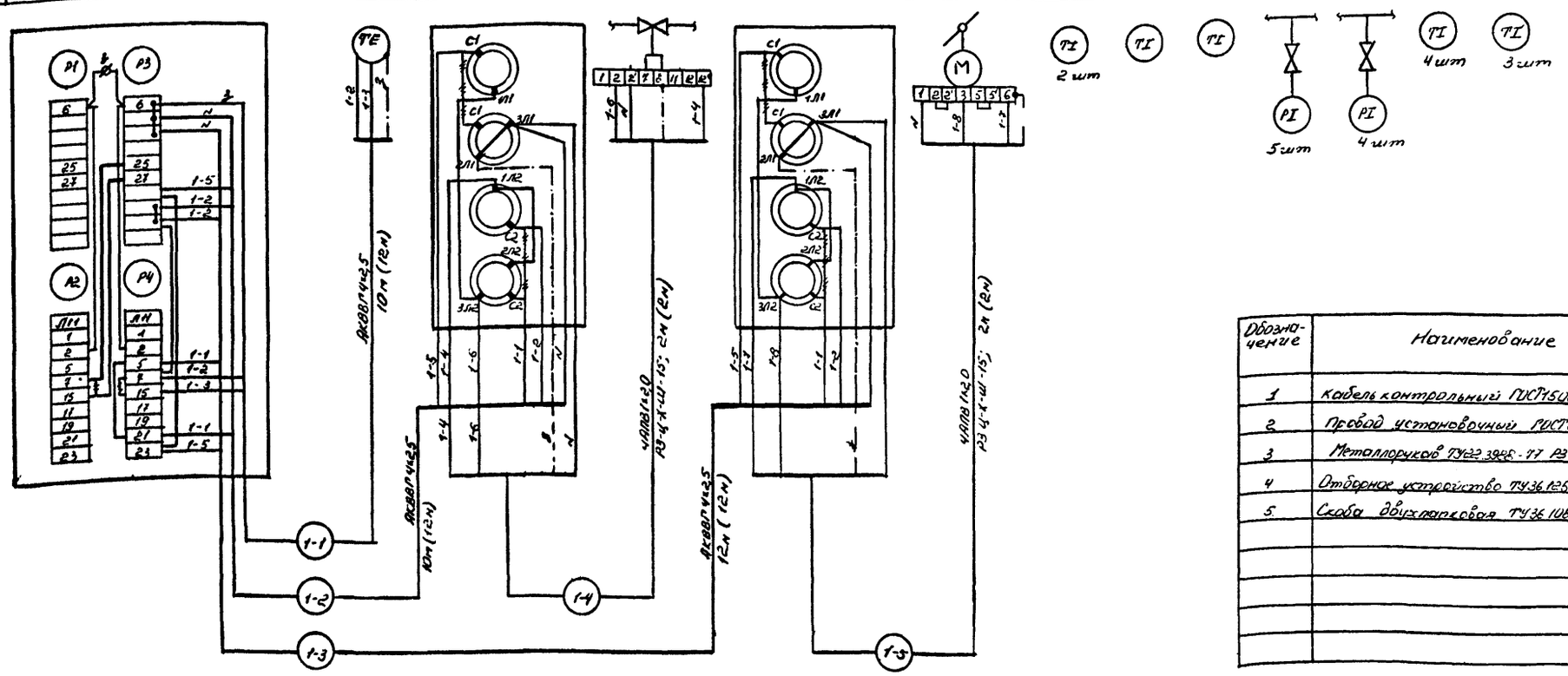


| Обозначение | Наименование | Кол | Примечание |
|---|---|---|---|
| 1 | Кабель контрольный ГОСТ1508-78 АКВВГ4х2,5 | 68 | м |
| 2 | Провод установочный ГОСТ6323-79 АПВ1х2,0 | 32 | м |
| 3 | Металлорукав ТУ22.3988-77 РЗ-Ц-Х-Ш-15 | 8 | м |
| 4 | Отборное устройство ТУ36.1258-76 16-225 У | 9 | |
| 5 | Скоба двухлапковая ТУ36.1086-76 СД-22 | | |

1. Схема соединений внешних проводок выполнена для приточной системы П1 и применима для приточной системы П2 с заменой впередистоящего индекса в маркировке кабелей и потоков проводов с „1" на „2", а также с заменой длин на указанные в скобках.
2. Перечень элементов выполнен систем П1, П2

Альбом I

Согласовано:

Инв. № подл. | Подпись и дата | Взам. инв. №

Привязан

Инв. №

| | | |
|---|---|---|
| ГИП | Абрусина | |
| Нач. отд. | Выборный | |
| Н. контр. | Бирт. | |
| Рук. гр. | Гербалетова | |
| Ст. инж. | Власова | |

416-1-203.87-АОВ

Административный корпус на 20 рабочих мест

Схема соединений внешних проводок

| Стадия | Лист | Листов |
|---|---|---|
| Р | 3 | |

ГИПРОНИСЕЛЬХОЗ

Копировал

Формат А2

Альбом I

## План на отм. 0.000

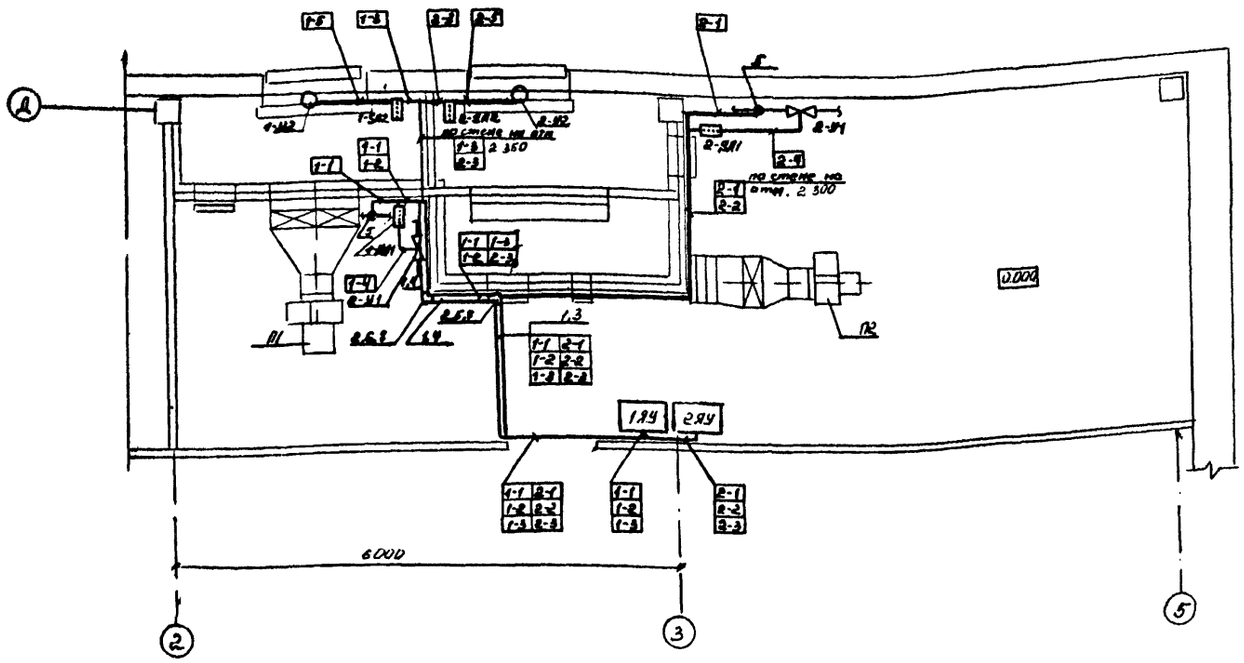


| Поз. | Обозначение | Наименование | Кол. | Примеч. |
|---|---|---|---|---|
| 1 | | Лоток ЛП85 ТУ36.1113-75 | 3 | |
| 2 | | Уголник УП-85 ТУ36.1113-75 | 2 | |
| 3 | ТМ4-207-76 | Установка 4 лотка ЛП85 | 2 | |
| 4 | ТМ4-205-76 | Установка 1 лотка ЛП85 | 3 | |
| 5 | ТМ4-210-76 | Установка 1 уголника УП 85 | 1 | |
| 6 | ТМ4-211-76 | Установка 1 уголника УП-85 | 2 | |
| 7 | ТМ4-217-76 | Соединение 2 | 4 | |
| | | | | |

1. Размещение средств автоматизации и электрических проводок уточнить при монтаже
2. Монтаж приборов и средств автоматизации выполнить согласно СНиП3.05.07 85
3. Монтаж защитного зануления выполнить согласно инструкции по монтажу защитного заземления и зануления ВСН296-72 ММСС СССР
4. Прокладку электропроводок выполнить на лотке и по стеновым скобам
5. Переключатели 1-SA1, 1-SA2, 2-SA1, 2-SA2 установить на стене на отм 1,500 от уровня пола

Согласовано:
АР
ОВ
ЭМ

Инв. № подл. | Подпись и дата | Взам. инв. №

Привязан

Инв. №

416-1-203.87-АОВ

| | | | |
|---|---|---|---|
| ГИП | Авруцина | | |
| Нач.отд | Выборный | | |
| Н.контр. | Барт | | |
| Рук.гр. | Горбопетова | | |
| Ст.инж | Власова | | |

Административный корпус на 20 рабочих мест

| Стадия | Лист | Листов |
|---|---|---|
| | 4 | |

План расположения

ГИПРОНИСЕЛЬХОЗ

Копировал

Альбом I

**ВЕДОМОСТЬ РАБОЧИХ ЧЕРТЕЖЕЙ ОСНОВНОГО КОМПЛЕКТА МАРКИ СС**

| Лист | Наименование | Примечание |
|---|---|---|
| 1 | Общие данные. (начало) | |
| 2. | Общие данные (окончание) | |
| 3 | Схемы расположения сетей. Схема кабельных соединений станционного оборудования | |
| 4 | План размещения станционного оборудования и скелетная схема АТСК 50/200М | |
| 5 | План расположения сетей связи и сигнализации на отм. 0.000. | |
| 6 | План расположения сетей связи и сигнализации на отм. 3.300 | |

**ВЕДОМОСТЬ ССЫЛОЧНЫХ И ПРИЛАГАЕМЫХ ДОКУМЕНТОВ**

| Обозначение | Наименование | Примечание |
|---|---|---|
| | Прилагаемые документы | |
| СС.СО | Спецификация оборудования систем связи и сигнализации. | |
| СС.ВМ | ВМ по рабочим чертежам основного комплекта марки СС. | |

Условные обозначения, не предусмотренные стандартами:

⦶ Установка оперативной телефонной связи „Псков-25"

Проектом предусматриваются следующие виды связи и сигнализации:
- внутрипроизводственная автоматическая телефонная связь;
- диспетчерская телефонная связь;
- электрочасофикация;
- пожарная сигнализация
- радиотрансляция.

1. Внутрипроизводственная автоматическая телефонная связь.

1.1. Для обеспечения обслуживающего персонала комплекса по выращиванию и откорму свиней внутрипроизводственной автоматической телефонной связью в здании проектируется автоматическая телефонная станция типа АТСК-50/200М емкостью 100 номеров. Предельная емкость станции составляет 200 номеров.

1.2 Питание станции осуществляется от источника постоянного тока с номинальным напряжением 60В при допустимых колебания 54÷72В.

Станция расчитана на включение абонентских и соединительных линий.

1.3 Станция состоит из стативов абонентского оборудования (стативы 1 и 2) и вводно-коммутационного устройства (ВКУ) шкафного напольного типа.

Статив абонентского оборудования рассчитан на включение 50 NN абонентской емкости и позволяет включить 30 индивидуальных абонентских линий и 10 абонентских линий со спаренными абонентскими аппаратами, имеющими различные номера и возможность взаимной связи.

1.4 Внутристанционная связь осуществляется по трехзначной нумерации с любой цифрой сотни кроме 0 и 8.

1.5 В качестве индекса исходящего сообщения с городскими АТС может быть использована цифра 0, цифра 8 - для выхода на МТС.

1.6 Связь АТСК 50/200М с городскими АТС автоматическая и осуществляется по трехпроводным соединительным линиям при помощи комплектов РСЛИ-Б и РСЛВ-Б.

Данным проектом организация связи по соединительным линиям не предусматривается.

1.7 Станция АТСК-50/200М комплектуется согласно перечня оборудования ЫЯ1.220.044Д1, приведенного в альбоме N1 технической документации.

1.8 Размещение станционного оборудования предусматривается на первом этаже в помещении 33.

План расположения оборудования в АТС приведен на чертеже СС-4 Совместно с оборудованием АТС размещается оборудование электропитания, электрочасовой установки и станции пожарной сигнализации.

1.9 В соответствии с ВНТП-112-79 питание станции постоянным током предусматривается от двух выпрямительных блоков (основного и резервного) типа ВБ-60/5-3, получающих питание переменного тока по двум вводам.

Резервирование аккумуляторной батареей не не предусматривается.

1.10 Соединение стативов и ВКУ осуществляется соединительными жгутами, входящими в комплект АТСК 50/200М.

2. Диспетчерская телефонная связь предназначается для организации оперативной телефонной связи между диспетчером комплекса и обслуживающим персоналом в производственных зданиях.

2.1 Для этой цели используется установка оперативной телефонной связи „Псков-25".

Пульт и блок электроники установки размещаются в диспетчерской (пом 35) на 1 этаже.

2.2 Электропитание установки „Псков-25" осуществляется от сети переменного тока напряжением 220В.

Согласовано: Эм | Начев | Подпись и дата | Взам. инв. №

Типовой проект разработан в соответствии с действующими нормами и правилами

Главный инженер проекта Г.П. Аврусина

| | | | | |
|---|---|---|---|---|
| Инв. N | | | | |
| ГИП | Аврусина | | | |
| Нач отд | Выборный | | | |
| Н. контр | Гзяева | | | |
| Ст инж | Овчинников | | | |
| Ст. инж | Ильючкова | | | |

Привязан

416-1-20.5.87-СС

Административный корпус на 20 рабочих мест.

| Стадия | Лист | Листов |
|---|---|---|
| Р | 1 | 6 |

Общие данные. (начало)

ГИПРОНИСЕЛЬХОЗ

Копировал

Формат А2

2.3 Телефонные аппараты абонентов оперативной установки „Псков-25" подключаются по комплексной телефонной сети

Абонентские линии выполняются проводом ТРП-2х0,5 скрыто в пластмассовых трубах.

## 3. Электрочасофикация

3.1 Для показания единого времени в зданиях и сооружениях комплекса проектируется установка первичных часов типа ПЧМЗ-2БР-Р24-01 и выпрямителя типа КВ-24М, которые устанавливаются в помещении АТС на 1 этаже.

3.2 В комнатах устанавливаются вторичные односторонние часы типа ВЧС1-М2ПВ-24Р-300-323К, а в коридорах и вестибюле - ВЧС1-М2ПВ24Р-400-302К.

3.3 Вторичные часы подключаются к первичным по комплексной телефонной сети.

3.4 Абонентская проводка к ним выполняется проводом ТРП-2х0,5 в подготовке пола в пластмассовых трубах.

## 4. Пожарная сигнализация

4.1 Состав зданий и сооружений комплекса, подлежащих оборудованию автоматической и ручной пожарной сигнализацией, принимается на основании строительных норм и правил (СНиП) для соответствующих производственных помещений.

4.2 В качестве приемной станций предусматривается установка приемно-контрольного охранно-пожарного концентратора типа КПКОП-01041-10-1 „Топаз" емкостью на 10 зон.

4.3 Электропитание концентратора осуществляется от сети переменного тока напряжением 220В. Резервное питание - постоянным током напряжением 24В через выпрямительное устройство КВ-24М.

4.4 Электротехнической частью проекта предусматривается два ввода электропитания от разных силовых щитов.

4.5 Концентратор устанавливается на первом этаже в помещении АТС.

4.6 Световой и звуковой сигнал тревоги от концентратора выносится в вестибюль (помещение с круглосуточным пребыванием дежурного)

## 5 Радиотрансляция

здания осуществляется согласно техническим условиям от радиотрансляционной сети административного района и решается при привязке проекта к местным условиям. В здании устанавливается 21 абонентский громкоговоритель.

5 Радиотрансляционная сеть внутри здания выполняется проводом марки ПТПЖ-2х0,6, проложенным в отдельной полиэтиленовой трубе в подготовке пола; стояк выполняется проводом ПВЖ-1,8.

## 6. Монтаж сетей связи и сигнализации.

6.1 Распределительная комплексная телефонная сеть связи и сигнализации включает линии автоматической телефонной связи, диспетчерской телефонной связи, электрочасофикации и линии пожарной сигнализации.

6.2 Для прокладки сети связи и сигнализации предусматривается устройство канализации скрытой проводки.

На этажах в местах стояков устраиваются ниши устройств связи (разм 400х130х400h); низ на высоте 1,2м от уровня пола.

В подготовке пола прокладываются полиэтиленовые трубы диам. 20мм, 32мм и 50мм. Стояки выполняются трубами диаметром 32мм.

6.3 Для удобства протяжки кабелей и проводов в трубах на поворотах и вводах в помещни устраиваются подпольные смотровые коробки (типа Л1) разм. 250х250мм.

6.4 Радиотрансляционная сеть прокладывается в отдельных трубах. К местам установки розеток трубы прокладываются в бороздах.

6.5 Розетки телефона устанавливаются в закладных коробках КП-4, которые закрываются декоративными крышками.

## 7. Заземление

7.1 Согласно ГОСТ-464-79 для всех установок, размещаемых в здании, предусматривается устройство общего защитного заземления.

К заземлению должны быть присоединены:
- каркасы стативов АТС;
- статив установки „Псков-25";
- концентратор „Топаз";
- корпуса выпрямительных устройств;
- экраны кабелей.

7.2 К щитку заземления ЩЗ-П2 подключается заземляющее устройство и нулевой провод сети 380/220В.

Заземляющее устройство выполняется из стальных стержней диам 20мм в количестве 3шт, соединенных стальной полосой 40х4мм.

7.3 Величина сопротивления заземления должна быть не свыше 10Ом. После устройства заземления произвести замер его сопротивления и, в случае величины выше нормы, забить дополнительное количество электродов.

Согласовано: ЭМ Ткачев

Инв. № подл. | Подпись и дата | Взам. инв. №

| | | | | |
|---|---|---|---|---|
| ГИП | Аврусина | | 416-1-20.3.87-СС | |
| Зам. нач. | Гужза | | | |
| Нач. отд. | Выборный | | Административный корпус на 20 рабочих мест | Стадия: Р; Лист: 2; Листов: |
| Н. контр. | Крючкова | | | |
| Ст. инж. | Овчинников | | Общие данные (окончание) | ГИПРОНИСЕЛЬХОЗ |

Инв. №

Формат А2

Альбом 1

## Схема расположения комплексной телефонной сети.

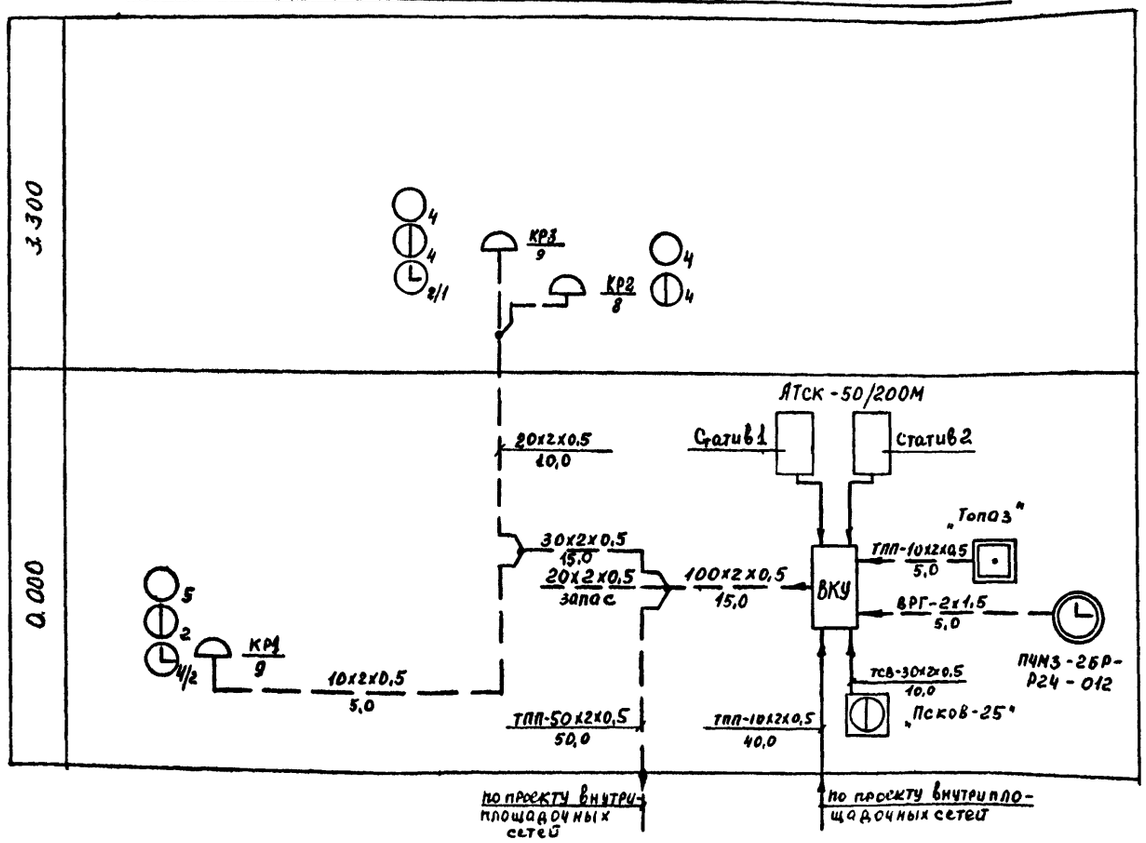


## Схема кабельных соединений станционного оборудования.

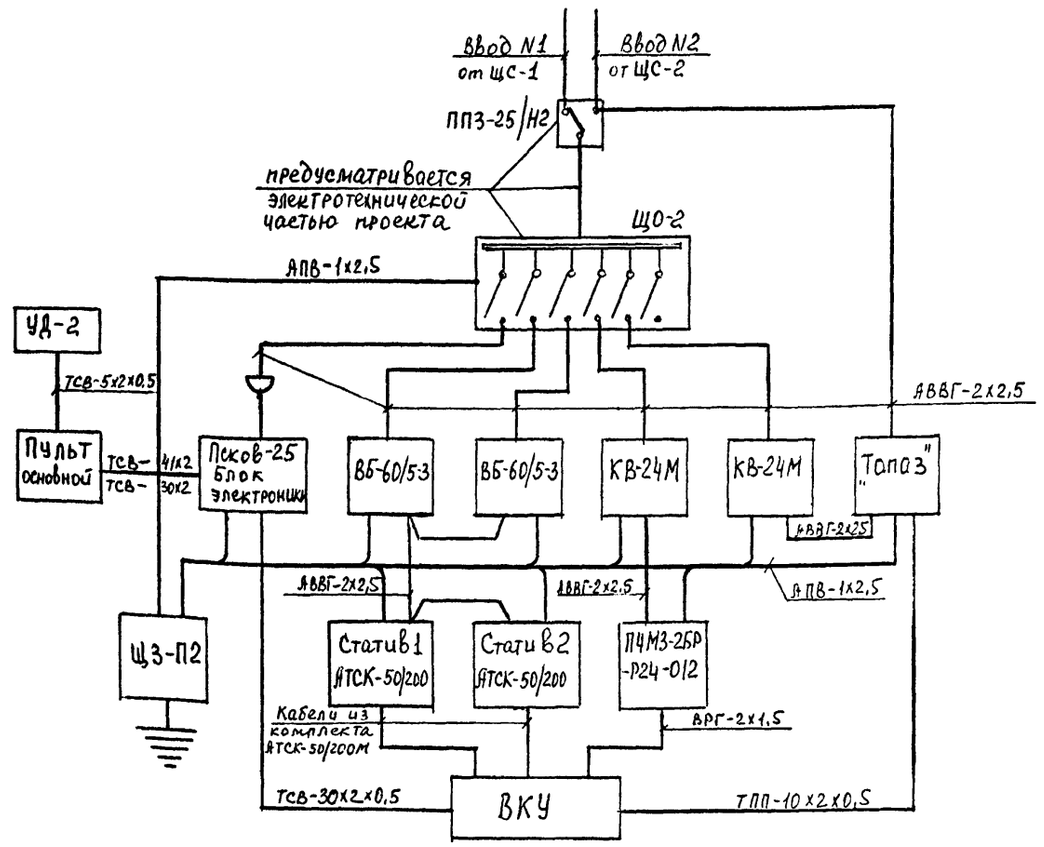


## Схема расположения радиотрансляционной сети.

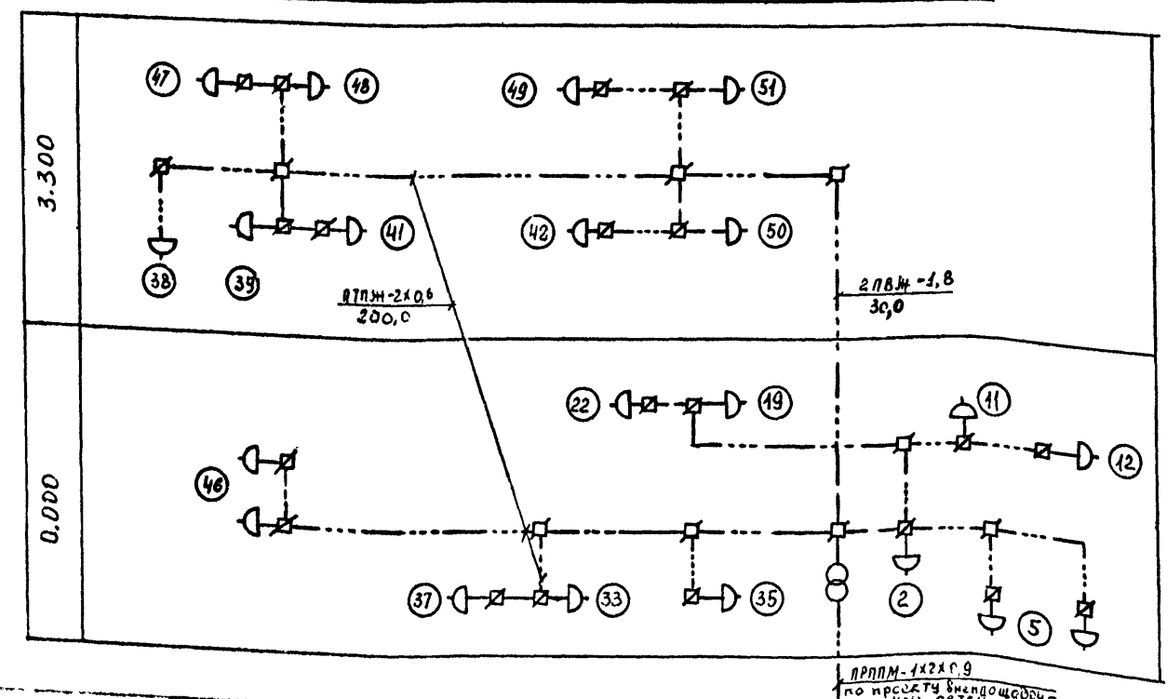


Согласовано:

Инв. № подл. | Подпись и дата | Взам. инв. №

| | | | |
|---|---|---|---|
| ГИП | Аверсина | | |
| Зам.нач.отд | Гужва | | |
| Нач.отд | Выборный | | |
| Н.контр | Крючкова | | |
| Ст.инж | Обчинников | | |

Привязан

Инв. №

416-1-203.87-СС

Административный корпус на 20 рабочих мест

| Стадия | Лист | Листов |
|---|---|---|
| Р | 3 | |

Схемы расположения сетей. Схема кабельных соединений станционного оборудования

ГИПРОНИСЕЛЬХОЗ

Альбом 7

## План размещения станционного оборудования

1 этаж М-б 1:50

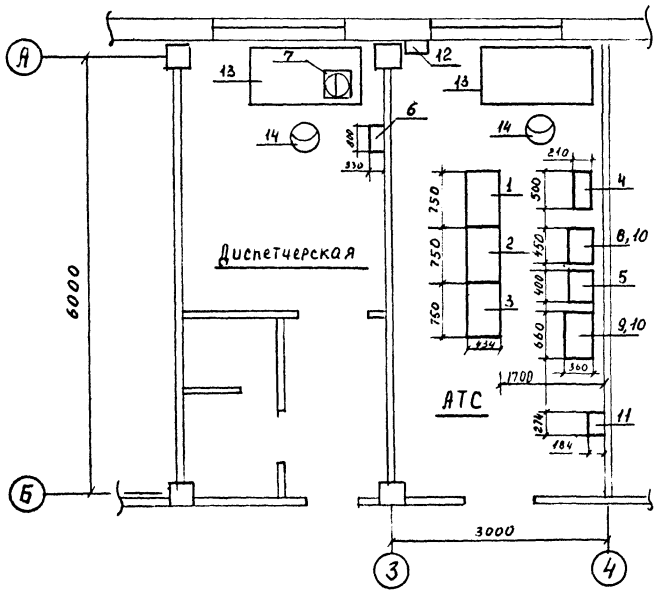


## Скелетная схема АТСК 50/200М на 100 NN

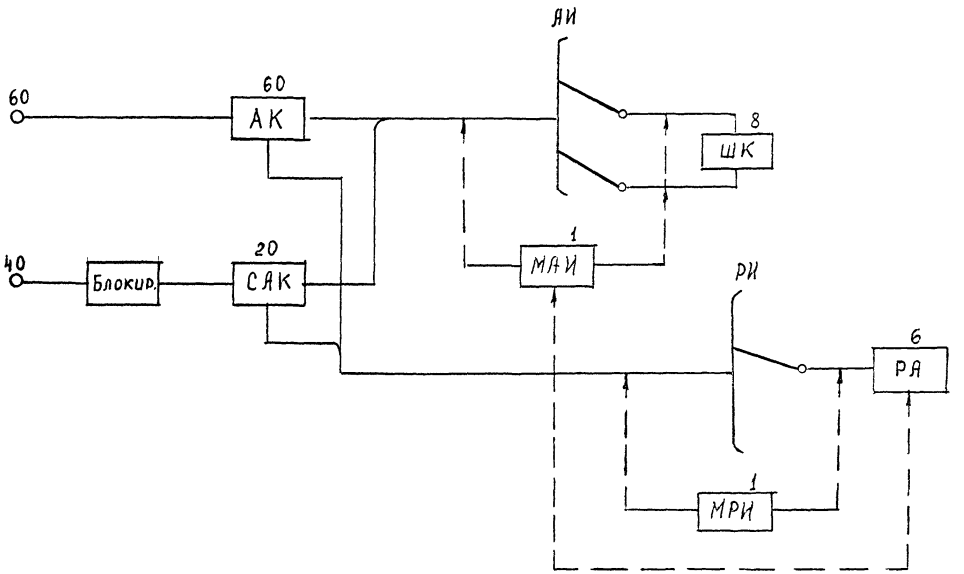


## Экспликация оборудования.

| N по плану | Наименование | Ед. изм | К-во | Примечание |
|---|---|---|---|---|
| 1 | Статив 1 АТСК-50/200М | шт | 1 | |
| 2 | Статив 2 АТСК-50/200М | шт | 1 | |
| 3 | Вводно-коммутационное устройство | шт | 1 | |
| 4 | Концентратор приемно-контрольный охранно-пожарный на 10 зон „Топаз" | шт | 1 | |
| 5 | Часы электропервичные ПЧИ3 2БР-Р24-0,12 | шт | 1 | |
| 6 | Выпрямитель стабилизированный КВ-24М | шт | 2 | |
| 7 | Пульт установки „Пеков-25" | шт | 1 | |
| 8 | Выпрямитель стабилизированный КВ-24М | шт | 2 | |
| 9 | Блок выпрямительный ВБ-60/5-3 | шт | 2 | |
| 10 | Шкаф-тумба | шт | 2 | |
| 11 | Щиток осветительный | шт | 1 | см часть ЭМ |
| 12 | Щиток заземлений ЩЗ-П2 | шт | 1 | |
| 13 | Стол конторский | шт | 2 | |
| 14 | Стул | шт | 2 | |

Согласовано

Инв. № подл. | Подпись и дата | Взам. инв. №

| | | | | | |
|---|---|---|---|---|---|
| Привязан | | | | 416-1-20.3.87-СС | |
| Инв. № | ГИП | Аверусина | | Административный корпус на 20 рабочих мест | Стадия: Р; Лист: 4; Листов: |
| | Зам. нач. отд. | Гужва | | | |
| | Нач. отд. | Выборный | | | |
| | Н. контр. | Крючкова | | План размещения станционного оборудования и скелетная схема АТСК 50/200М | ГИПРОНИИГЕЛЬХОЗ |
| | Ст. инж. | Овчинников | | | |

Формат А2

Альбом I

## План расположения сетей связи и сигнализации на отм. 0.000

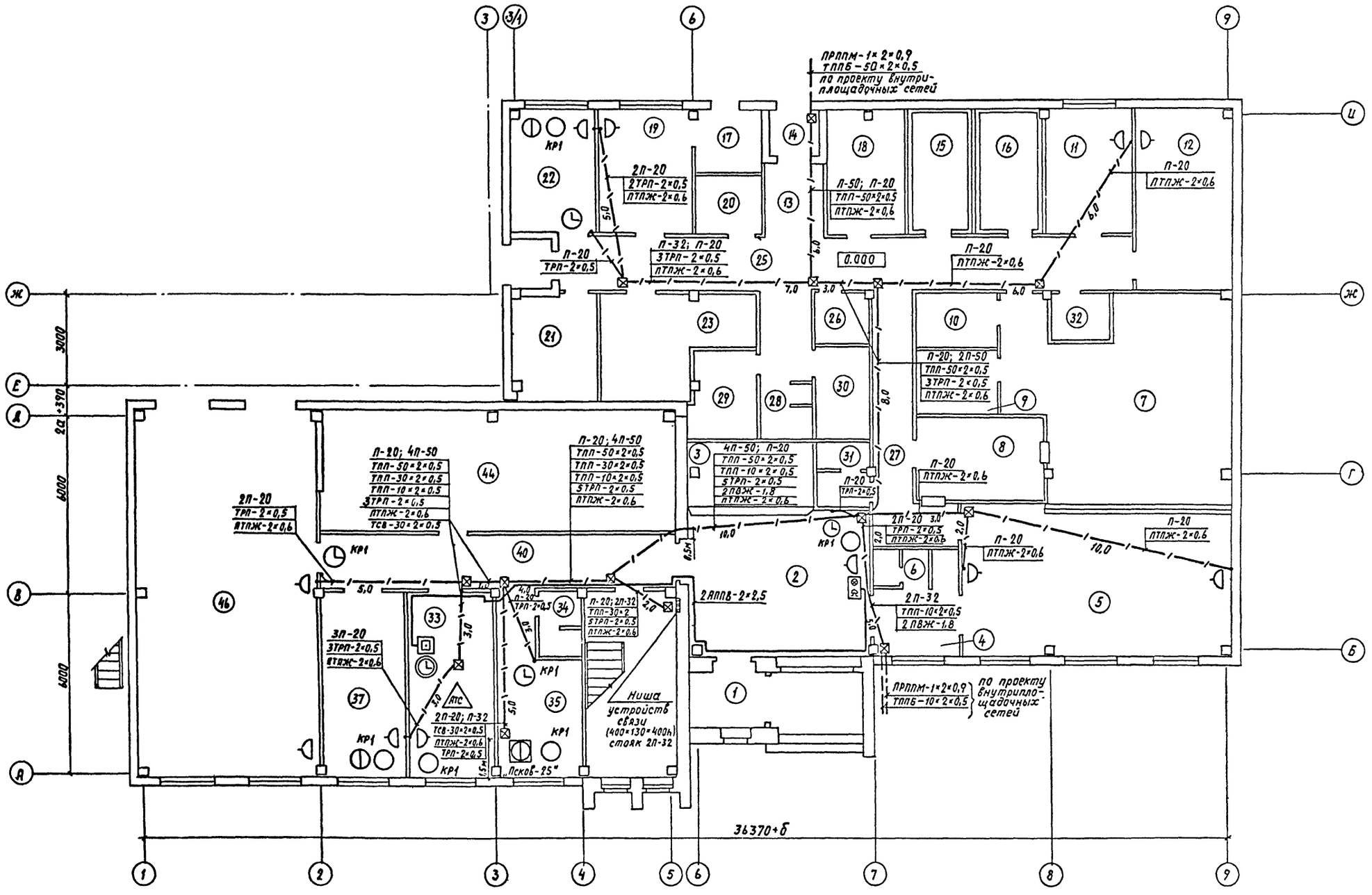


| | | | | | | | |
|---|---|---|---|---|---|---|---|
| | | | | 416-1-203.87-СС | | | |
| Привязан | | | | Административный корпус на 20 рабочих мест | Стадия | Лист | Листов |
| | | | | | Р | 5 | |
| | | | | План расположения сетей связи и сигнализации на отм. 0.000 | ГИПРОНИСЕЛЬХОЗ | | |
| Инв. | | | | | | | |

| | | |
|---|---|---|
| ГИП | Аврусина | |
| Зам.нач. | Гужва | |
| Нач.отд. | Выборный | |
| Н.контр. | Крючкова | |
| Ст.инж. | Овчинникова | |

Согласовано:
АР — Росляков
ТХ — Подгорный
ВК — Самсонова

Инв. № подл. | Подпись и дата | Взам. инв. №

Ткачев
Нагинская

Копир. И. Козлова

Формат А2

Альбом I

## План расположения сетей связи и сигнализации на отм. 3.300

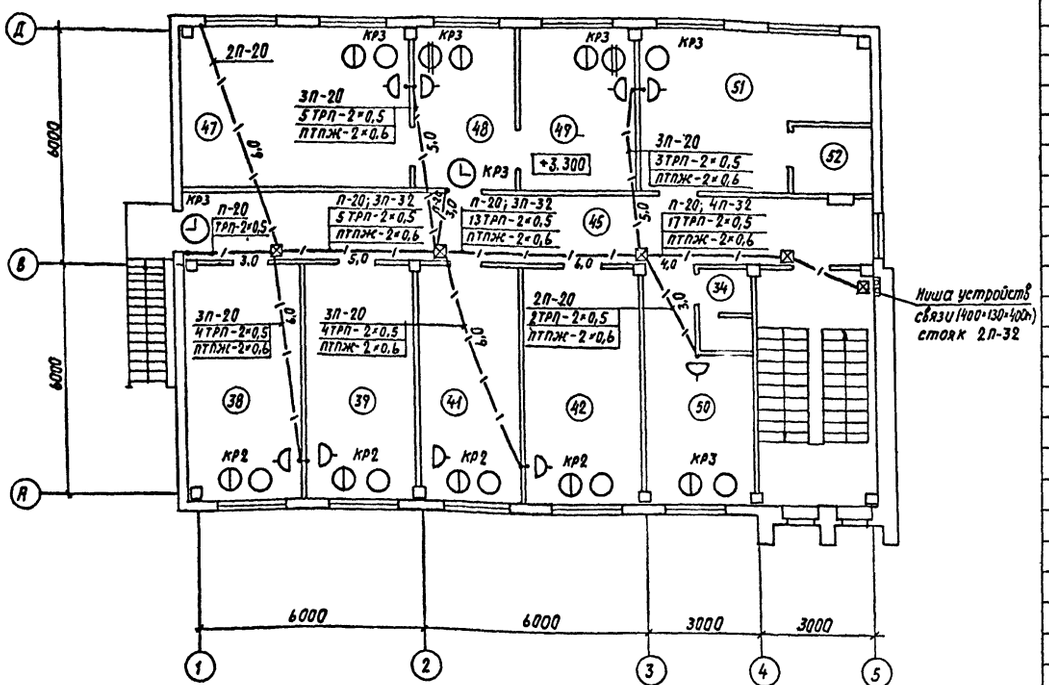


## Экспликация помещений

| Номер по плану | Наименование | Площадь м² | Категория производства по взрывной, взрыво-пожарной и пожарной опасности | Номер по плану | Наименование | Площадь м² | Категория производства по взрывной, взрыво-пожарной и пожарной опасности |
|---|---|---|---|---|---|---|---|
| 1 | Тамбур | | | 30 | Мужской гардероб | | |
| 2 | Вестибюль | | | 31 | Уборная | | |
| 3 | Гарбероб | | | 32 | Электрощитовая | | |
| 4 | Тамбур | | | 33 | АТС | | |
| 5 | Обеденный зал | | | 34 | Уборная (2 пом.) | | |
| 6 | Уборная | | | 35 | Диспетчерская | | |
| 7 | Горячий цех | | | 36 | Тамбур | | |
| 8 | Моечная столовой посуды | | | 37 | Кабинет старшего инженера | | |
| 9 | Моечная кухонной посуды | | | | энергетика и старшего инженера | | |
| 10 | Хлеборезка | | | | по КИП и автоматике | | |
| 11 | Холодный цех | | | 38 | Кабинет старшего зоотехника | | |
| 12 | Мясной и рыбный цех | | | | по кормам и старшего зоотех- | | |
| 13 | Загрузочная | | | | ника селекционера и старшего | | |
| 14 | Тамбур (2 пом.) | | | | врача эпизоотолога | | |
| 15 | Охлаждаемая камера гастро- | | | 39 | Кабинет главного инженера | | |
| | номии и молочной продукции | | | | механика | | |
| 16 | Охлаждаемая камера мяса и | | | 40 | Коридор | | |
| | рыбы. | | | 41 | Кабинет главного врача | | |
| 17 | Кладовая овощей | | | 42 | Кабинет старшего инженера | | |
| 18 | Помещение холодильной установки | | | | по сбыту и снабжению | | |
| 19 | Овощной цех | | | 43 | Коридор | | |
| 20 | Кладовая и моечная тары | | | 44 | Венткамера | | |
| 21 | Помещение теплового ввода | | | 45 | Коридор | | |
| 22 | Кабинет директора и контора | | | 46 | Зал заседаний на 80 человек | | |
| 23 | Кладовая сухих продуктов | | | 47 | Кабинет начальника комплекса | | |
| 24 | Коридор | | | 48 | Секретариат | | |
| 25 | Коридор | | | 49 | Кабинет зам. начальника | | |
| 26 | Бельевая | | | | комплекса | | |
| 27 | Коридор | | | 50 | Кабинет старшего экономиста | | |
| 28 | Душевая | | | 51 | Бухгалтерия | | |
| 29 | Женский гардероб | | | 52 | Касса | | |

Согласовано:

| | | | |
|---|---|---|---|
| АР | Гусляков | ЭМ | Ткачев |
| ТХ | [illegible] | ОВ | Натинская |
| ЕК | [illegible] | | |

Взам. инв. N | Подпись и дата | Инв. N подл.

416-1-203.87-СС

Привязан

Инв. N

| | | |
|---|---|---|
| ГИП | Аврусина | |
| Зам.н.отд. | Гужева | |
| Нач.отд. | Выборный | |
| Н.контр. | Крючкова | |
| Ст.инж. | Овчинникова | |

Административный корпус на 20 рабочих мест

План расположения сетей связи и сигнализации на отм. 3.300

| Стадия | Лист | Листов |
|---|---|---|
| Р | 6 | |

ГИПРОНИСЕЛЬХОЗ

Копир. И. Козлова

Формат

gost.e-ecolog.ru