ТИПОВОЙ ПРОЕКТ

291-8-23 с.88

ФИЗКУЛЬТУРНО-ОЗДОРОВИТЕЛЬНЫЙ КОМПЛЕКС В ЛЕГКИХ МЕТАЛЛИЧЕСКИХ КОНСТРУКЦИЯХ /ФОК-1/

АЛЬБОМ II

ЧАСТЬ 2 стр. 71-135

КОНСТРУКЦИИ МЕТАЛЛИЧЕСКИЕ

АС-2 - Конструкции алюминиевые — стр. 71-89

АС-3 - Конструкции перегородок и подвесных потолков — стр. 90-121

АС-3 - Вариант планировочного решения раздевальных с увеличенным количеством кабин для переодевания — стр. 122-128

АС-4 - Конструкции алюминиевых перегородок — стр. 129-135

23226-05

СФ ЦИПП 620062, г.Свердловск, ул.Чебышева,4
Зак.3205 Инв.23226-05 тираж 700
Сдано в печать 7.06. 1989 Цена 10-04

gost.e-ecolog.ru

Альбом II (ч. II)

Ведомость рабочих чертежей основного комплекта

Лист	Наименование	Примечание
1	Общие данные (начало)	
2	Общие данные (окончание)	
3	Техническая спецификация металла (начало)	
4	Техническая спецификация металла (продолжение)	
5	Техническая спецификация металла (продолжение)	
6	Техническая спецификация металла (продолжение)	
7	Техническая спецификация металла (окончание)	
8	Схема расположения окон между осями $8_б$-$1_б$; $8_з$-$1_з$	
9	Спецификация к схеме расположения окон между осями $8_б$-$1_б$; $8_з$-$1_з$	
10	Схема расположения окон между осями $1_б$-$8_б$; $1_з$-$8_з$	
11	Спецификация к схеме расположения окон между осями $1_б$-$8_б$; $1_з$-$8_з$	
12	Схема расположения окон между осями $А_б$-$Д_б$; $Д_б$-$А_б$; $Д_з$-$А_з$	
13	Схема расположения окон между осями $А_з$-$Д_з$	
14	Спецификации к схемам расположения окон между осями $А_б$-$Д_б$; $Д_б$-$А_б$; $Д_з$-$А_з$; $А_з$-$Д_з$	
15	Схема расположения окон между осями $А_б$-$А_з$	
16	Схема расположения тамбура Т1	
17	Схема расположения тамбура Т3. Разрезы 1-1; 3-3; 4-4.	
18	Схема расположения тамбура Т3. Разрезы 2-2; 5-5; 6-6; 7-7	
19	Спецификация к схеме расположения тамбура Т3.	

Ведомость ссылочных документов

Обозначение	Наименование	Примечание
Серия 1.236.4-7/84	Витрины и тамбуры из алюминиевых сплавов для общественных зданий	
ГОСТ 25116-82	Витражи и витрины	
ГОСТ 24584-81	Двери	
ТУ 36-2720-85	Тамбурные блоки	
Серия 1.236.4-8/85 ГОСТ 25062-81	Окна и балконные двери из алюминиевых сплавов для общественных зданий	
Шифр 835 КМ „ЦНИИпроектлегконструкция"	Ограждающие конструкции зданий физкультурно-оздоровительных комплексов. Узлы крепления и нетиповые конструкции окон и тамбуров	

Ведомость спецификаций

Лист	Наименование	Примечание
9	Спецификация к схеме расположения окон между осями $8_б$-$1_б$; $8_з$-$1_з$	
11	Спецификация к схеме расположения окон между осями $1_б$-$8_б$; $1_з$-$8_з$	
14	Спецификация к схемам расположения окон между осями $А_б$-$Д_б$; $Д_б$-$А_б$; $Д_з$-$А_з$; $А_з$-$Д_з$	
15	Спецификация к схеме расположения окон между осями $А_б$-$А_з$	
16	Спецификация к схеме расположения тамбура Т1.	
19	Спецификация к схеме расположения тамбура Т3	

Общие указания

1. Введение

1.1. Номенклатура алюминиевых конструкций включает:
Окна;
Тамбуры

1.2. В рабочих чертежах предусмотрены конструктивные решения, способы установки и крепления изделий к несущим конструкциям.
Проект разработан с учетом максимального применения типовых окон, тамбуров и дверей по номенклатуре Воронежского ЗСАК им. Ф.Б. Якубовского на 1985-1990 г.г.

1.3. Новые конструктивные решения касаются нетиповых окон, тамбуров и элементов примыкания, имеющих ограниченное применение (в тех случаях, где применение типовых конструкций не представляется возможным), их конструкция разработана на основе применения профилей, освоенных Воронежским ЗСАК им. Ф.Б. Якубовского.

1.4. В проекте представлены схемы расположения окон и тамбуров, техническая характеристика и общие указания. Узлы крепления окон и тамбуров в проемах, нетиповые конструкции окон и тамбуров даны в проекте шифр 835 КМ.

1.5. В соответствии с заданием ограждающие конструкции рассчитаны на применение в I-III ветровых районах страны с расчетной зимней температурой -30°С...-40°С и температурой воздуха в помещении спортзала и перехода +15°С при влажности воздуха в помещении до 30% и температурой воздуха в помещении бассейна +20°С...+25°С при влажности воздуха в помещении 55%...65%.

2. Типы и размеры

2.1 Окна

2.1.1. Для заполнения оконных проемов применены окна с тройным остеклением в раздельном переплете.

2.1.2. Для остекления наружного переплета применен стеклопакет, для внутреннего - листовое стекло.

2.1.3. Наружный и внутренний переплеты выполнены из комбинированных профилей с разрывом мостика холода.

2.1.4. Все наружные переплеты выполнены глухими, за исключением 18-ти окон, предназначенных для проветривания и расположенных в нижнем ряду навранных из окон треугольных витражей на фасадах здания.

2.1.5 Внутренние переплеты выполнены как глухими, так и створными. Створки внутренних переплетов предназначены только для протирки остекления.

2.1. Проектом предусмотрена применение в основном типовых окон (ОАК 15-12Н, ОАК 15-12Р и ОАК 06-12Н по ГОСТ 25062-81). Исключение составляют окна нетрадиционной формы, окна предназначенные для проветривания.

2.2. Тамбуры

2.2.1. В здании предусмотрена установка главного тамбура Т3 в переходе и 4½ тамбуров Т1 в стенах задних фасадов в бассейне и спортзала.

2.2.2. Для ограждения тамбуров применены витражи двойные расставленные.

2.2. Главный тамбур Т3 имеет высоту 3,3м и оснащен типовыми дверями ДАО-21-15ВU.

2.2.4. Тамбуры Т1 задних фасадов имеют высоту 2,1м и оснащены типовой дверью ДАО21-15ВU. В боковых стенах тамбуров Т-1 установлены жалюзийные решетки треугольной формы, относящиеся к системе вентиляции здания.

2.2.5. Для остекления наружного витража Т3 применен стеклопакет, для наружного и внутреннего витража Т1 и внутреннего витража Т3 - листовое стекло.

3. Монтаж

3.1. Монтаж конструкций окон и тамбуров должен производиться по проекту шифр 835 КМ „Узлы крепления нетиповые конструкции окон, тамбуров и перегородок"

Проект разработан в соответствии с действующими нормами и правилами

Гл. инженер проекта Г.Я. Коренцвит

Согласовано:

Согласовано:

Инв. № подл. | Подпись и дата | Взам. инв. №

Привязан:

Инв. №

ТП 291-8-23с.88			АС2
Спортивно-оздоровительный комплекс в легких металлических конструкциях ФОК-1			
Блок 1; Блок 2; Блок 3	Стадия	Лист	Листов
	РП	1	19
Общие данные (начало)	ЦНИИпроектлегконструкция		

ГИП	Коренцвит	
Зав. отд.	Хайцер	
Гл. констр.	Новикова	
Зав. сект.	Матвеева	
Вед. инж.	Особливец	
Констр.	Косарева	

Альбом II (ч. II)

Ведомость материалов

Номер строки	Наименование материала и единица измерений	Код: материал	Код: ед. изм.	Количество: тип.	Количество: инд.	Количество: всего
1	Стекло S=4мм ГОСТ 111-78		кг			
	1000×1300 мм			1261,0		1261,0
	1090×1390 мм			1181,7		1181,7
	1090×490 мм			66,7		66,7
2	Стекло S=6,5мм ГОСТ 7380-77		кг			
	460×1850 мм				78,0	78,0
	470×1150 мм				32,8	32,8
	470×1950 мм				64,4	64,4
	523×926 мм				173,8	173,8
	550×1950 мм				34,4	34,4
	700×1150 мм				13,0	13,0
	700×1950 мм				408,3	408,3
	820×1450 мм				78,0	78,0
	850×1950 мм				78,6	78,6
	900×1150 мм				48,9	48,9
	900×1950 мм				93,6	93,6
	1080×1450 мм				93,2	93,2
	1150×1150 мм				109,2	109,2
	1150×1250 мм				20,1	20,1
	1150×1450 мм				201,6	201,6
	1250×1950 мм				36,1	36,1
3	Стекло S=4мм ГОСТ 111-78 Трапециевидное		кг			
	1080×420×910 мм				45,60	45,60
	1080×800×1290 мм				90,40	90,40
	1080×920×1490 мм				75,60	75,60
	1080×1350×1840 мм				103,80	103,80
	1080×1420×1910 мм				109,80	109,80
4	Стеклопакет S=23мм ГОСТ 24866-81 стекло S=4мм		кг			
	950×1250 мм			428,40		428,40
	1090×490 мм			106,00		106,00
	1090×1390 мм			4757,10		4757,10
5	Стеклопакет S=25мм ГОСТ 24866-81 стекло S=5мм		кг			
	550×1150 мм				30,0	30,0
	550×1950 мм				25,0	25,0
	1150×1150 мм				58,6	58,6
	1150×1250 мм				62,4	62,4
	1150×1450 мм				108,9	108,9
	1150×1950 мм				104,8	104,8
	1250×1950 мм				121,8	121,8
	1450×1950 мм				150,6	150,6
6	Стеклопакеты трапециевидные		кг			
	S=23мм. Технические требования					
	по ГОСТ 24866-81					
	1030×435×900 мм				82,8	82,8
	1030×935×1400 мм				144,0	144,0
	1030×1315×1780 мм				191,4	191,4
	1030×1435×1900 мм				206,4	206,4
	1080×800×1290 мм				180,8	180,8
7	Пластина резиновая I ТМ КЩ-6					
	ТУ 38 1051082-86					
	60×2×100 мм		кг			8,81

Номер строки	Наименование материала и единица измерений	Код: материал	Код: ед. изм.	Количество: тип.	Количество: инд.	Количество: всего
8	Резина но 68-1		кг			
	ТУ 38 1051082-86					
	ПР-45д					4,14
	ПР-65н					7,20
	ПР-78					131,86
9	Полиэтилен					
	низкого давления					
	марки 204-15					
	сорт 1 ГОСТ 16338-85		кг			
	ПР-33а					172,38
	прокладки опорные фиксирующие		кг	11,0		11,0
10	Герметик 51-УТ-37 ТУ38.105507-81		кг			51,4
11	Лента тиоколовая					
	ТУ38-10574-84		кг			3,2
12	Минеральная вата					
	ГОСТ 4640-84		м³			7,14
13	Пиломатериалы хвойных					
	пород ГОСТ 8486-86		м³			0,04
14	Фанера клееная ГОСТ 3916-69		кг			7,64

Крепежные изделия

Наименование	Кол. шт.	Масса, кг	Примечание
Болт М6-8g×20.58.019		6,708	ГОСТ 7798-70
Болт М6-8g×50.58.019		7,176	ГОСТ 7798-70
Болт М8-8g×65.58.019		3,16	ГОСТ 7798-70
Болт М8-8g×70.58.019		3,42	ГОСТ 7798-70
Винт 5×1,5×10.01.019		0,92	ГОСТ 10619-80
Винт 6×50.01.019		1,00	ГОСТ 10621-80
Винт 5×1,5×10.01.019		1,73	ГОСТ 10621-80
Винт 5×1,5×12.58.019		1,73	ГОСТ 10621-80
Винт 5×1,5×10.01.019		0,6	ГОСТ 10619-80
Винт В М8×30.58.019		1,12	ГОСТ 17473-80
Винт В 2.М4-6g×8.58.0112		0,11	ГОСТ 17473-80
Винт В М5-6g×8.58.019		2,23	ГОСТ 17473-80

Наименование	Кол. шт.	Масса кг	Примечание
Винт В М5-6g×12.58.019		8,36	ГОСТ 17473-80
Винт В М5-6g×14.58.019		1,87	ГОСТ 17473-80
Винт В М5-6g×22.58.019		0,174	ГОСТ 17473-80
Винт В М5-6g×12.58.019		0,14	ГОСТ 17475-80
Винт В2.М4-6g×6.59.0112		0,11	ГОСТ 17475-80
Винт В6×25		33,08	ТУ36-2142-78
Винт I 4×1,5×20.58.019		4,81	ТУ36-2155-78
Винт I 6×1,75×12.58.019		1,06	ТУ36-2155-78
Винт I 6×1,75×14.58.019		5,48	ТУ36-2155-78
Винт I 6×1,75×30.58.019		7,43	ТУ36-2155-78
Винт II 4×1,5×12.58.019		4,43	ТУ36-2155-78
Винт II 5×1,5×10.58.019		1,08	ТУ36-2155-78
Винт II 6×1,75×14.58.019		1,35	ТУ36-2155-78
Винт I 5×30.59.019		6,15	ТУ36-2155-78
Винт I 5×12.59.019		2,88	ТУ36-2155-78
Гайка М5-6Н.5.019		0,07	ГОСТ 5915-70
Гайка М6-7Н.4.019		4,34	ГОСТ 5915-70
Гайка М8-7Н.4.019		3,38	ГОСТ 5915-70
Шайба 5.65Г.019		0,11	ГОСТ 11648-75
Шайба 6.01.08кп.019		0,86	ГОСТ 11371-78
Шайба 4.01.08кп.019		0,04	ГОСТ 11371-78
Шайба 6.65Г.019		0,20	ГОСТ 6402-70
Шайба 8.01.08кп.019		1,14	ГОСТ 11371-78
Штифт 3т 6×10		0,04	ГОСТ 3128-70
Шуруп 1-3×10		0,25	ГОСТ 1144-80
Заклепка комбинированная 3к-12-4,5		14,62	ТУ36-2088-85

Инв. № подл. | Подпись и дата | Взам. инв. №

Привязан

Инв. №

Зав. отд.	Хойцер	
Н. контр.	Чиркова	
Гл. констр.	Новикова	
Зав. сект.	Матвеева	
Вед. конст.	Особливец	
Констр.	Косарева	

ТП 291-8-23с.88 АС2

Спортивно-оздоровительный комплекс в легких металлических конструкциях ФОК-1

Блок 1; Блок 2; Блок 3

Стадия	Лист	Листов
РП	2	

Общие данные (окончание)

ЦНИИпроектлегконструкция

Копировал

Формат А2

Альбом II (ч. II)

Вид профиля и ГОСТ, ТУ	Марка металла и ГОСТ	Обозначение и размер профиля	№ п/п	Код: Марка металла	Код: Вид профиля	Код: Размер профиля	Кол., шт.	Длина, мм	Масса металла по элементам конструкций, т: Окна (Код элемента конструкций)	Масса металла по элементам конструкций, т: тамбуры (Код элемента конструкций)	Общая масса, т	Масса потребности в металле по кварталам (заполняется изготовителем, т): I	II	III	IV	Заполняется ВЦ
1	2	3	4	5	6	7	8	9								
Окна алюминиевые ГОСТ 25062-81																
ОАК 06-12Н			1						0,088		0,088					
ОАК 06-12Н(о)			2						0,088		0,088					
ОАК 15-12Н			3						2,048		2,048					
ОАК 15-12Н(о)			4						1,024		1,024					
ОАК 15-12Р(о)			5						1,872		1,872					
	Итого:		6						5,120		5,120					
Двери ГОСТ 24584-81																
ДА021-15ВИ			7							0,44	0,44					
Ригели ГОСТ 25116-82																
РВПИ-06			8							0,007	0,007					
РВПИ-12			9							0,015	0,015					
РВПИ-13			10							0,015	0,015					
РВПИ-15			11							0,023	0,023					
РСПИ-06			12							0,003	0,003					
РСПИ-12			13							0,0065	0,0065					
РСПИ-13			14							0,007	0,007					
РСПИ-15			15							0,008	0,008					
РВОИ-15			16							0,009	0,009					
РВОЕ-06			17							0,009	0,009					
РВОЕ-07,5			18							0,004	0,004					
РВОЕ-09,5			19							0,013	0,013					
РВОЕ-12			20							0,006	0,006					
РВОЕ-13			21							0,0065	0,0065					
РВОЕ-15			22							0,04	0,04					
РСОИ-07,5			23							0,002	0,002					
РСОИ-09,5			24							0,009	0,009					
РСОИ-13			25							0,004	0,004					
РСОИ-15			26							0,036	0,036					
РВОЕ-09			27							0,007	0,007					

Согласовано

Согласовано

Инв. № подл. | Подпись и дата | Взам. инв. №

Привязан:

Инв. №

Зав. отд.	Хайцер	
Н. контр.	Чиркова	
Гл. констр.	Новикова	
Зав. сект.	Матвеева	
Вед. констр.	Особливец	
Констр.	Пинчук	

ТП 291-8-23с.88 АС2

Спортивно-оздоровительный комплекс в легких металлических конструкциях ФОК-1

Блок 1; Блок 2; Блок 3

Стадия	Лист	Листов
РП	3	

Техническая спецификация металла (начало)

ЦНИИПРОЕКТЛЕГКОНСТРУКЦИЯ

Альбом II (ч.II)

Вид профиля и ГОСТ, ТУ	Марки металла и ГОСТ	Обозначение и размер профиля	№ п/п	Код: Марка металла	Код: Вид профиля	Код: Размер профиля	Кол. шт.	Длина, мм	Масса металла по элементам конструкций, т: Окна (Код элемента конструкций)	Масса металла по элементам конструкций, т: тамбуры (Код элемента конструкций)	Общая масса, т	Масса потребности в металле по кварталам (заполняется изготовителем) т: I	II	III	IV	Заполняется ВЦ
1	2	3	4	5	6	7	8	9								
Импост ИСТ 01.00-01			28							0,016	0,016					
Створка СТВ 00.01-04			29							0,050	0,050					
	Итого:		30							0,736	0,736					
Профили алюминиевые																
прессованные ГОСТ 22233-83																
А-016			31						0,018							
А-020			32						0,026							
А-025			33						0,011							
А-026			34							0,004						
А-074			35							0,006						
А-086П			36						0,013							
А-089			37							0,115						
А-099			38							0,045						
А-104			39							0,036						
А-108			40						0,002							
А-230			41							0,012						
А-264			42						0,115							
А-268			43							0,025						
А-328			44						0,010							
А-345н			45						0,028	0,290						
А-382			46						0,005							
А-410			47							0,100						
А-417			48						0,085							
А-425			49							0,015						
А-454			50							0,010						
А-515			51						0,009							
А-532			52						0,127							
А-610			53						0,009	0,060						
А-777			54						0,059							
А-803			55						0,003							

Согласовано:

Согласовано:

Инв. № подл. | Подпись и дата | Взам. инв. №

Привязан:

Инв. №

Зав. отд.	Хайцер	
Н. контр.	Чиркова	
Гл. констр.	Новикова	
Зав. сект.	Матвеева	
Вед. конст.	Особливец	
Конст.	Пинчук	

ТП 291-8-23с.88 АС2

Спортивно-оздоровительный комплекс в легких металлических конструкциях ФОК-1

Блок 1; Блок 2; Блок 3

Стадия	Лист	Листов
РП	4	

Техническая спецификация металла (продолжение)

ЦНИИпроектлегконструкция

Альбом II (ч. II)

Вид профиля и ГОСТ, ТУ	Марки металла и ГОСТ	Обозначение и размер профиля	№ п/п	Код			Кол. шт.	Длина, мм	Масса металла по элементам конструкций, т		Общая масса, т.	Масса потребности в металле по кварталам (заполняется изготовителем)				Заполняется ВЦ
				Марка металла	Вид профиля	Размер профиля			Окна	тамбуры		I	II	III	IV	
									Код элемента конструкций							
1	2	3	4	5	6	7	8	9								
А-1041			56							0,021	0,021					
А-1045			57						0,363		0,363					
А-1057			58							0,036	0,036					
А-1058			59							0,180	0,180					
А-1105			60							0,012	0,012					
А-1107а			61							0,07	0,07					
А-1111			62							0,02	0,02					
А-1121			63							0,02	0,02					
А-1122			64							0,015	0,015					
А-1123			65							0,01	0,01					
А-1124			66							0,01	0,01					
А-1125			67							0,008	0,008					
А-1126			68							0,20	0,20					
А-1127			69							0,34	0,34					
А-1187			70						0,0007		0,0007					
А-1188Н			71						0,0002		0,0002					
А-1223			72							0,02	0,02					
В-041и			73						0,004		0,004					
В-042и			74						0,007		0,007					
ПА-23			75						0,118		0,118					
ПА-578			76						0,183		0,183					
ПА-100			77						0,144		0,144					
ПА-123			78						0,039		0,039					
ПА-161			79						0,029		0,029					
ПА-203а			80						0,375		0,375					
ПА-205			81						0,166		0,166					
ПА-480			82						0,078		0,078					
ПА-481			83						0,025		0,025					
ПА-1042			84						0,217		0,217					
ПА-1110			85						0,036		0,036					

Согласовано:

Согласовано:

Инв. № подл. | Подпись и дата | Взам. инв. №

Привязан:

Инв. №

Нач. отд.	Хайцер		
Н. контр.	Чуркова		
Гл. конст.	Новикова		
Зав. сект.	Матвеева		
Вед. конст.	Особливец		
Констр.	Пинчук		

ТП 291-8-23с.88 АС2

Спортивно-оздоровительный комплекс в легких металлических конструкциях ФОК-1

Блок 1; Блок 2; Блок 3

Стадия	Лист	Листов
РП	5	

Техническая спецификация металла (продолжение)

ЦНИИпроектлегконструкция

Альбом II (ч.II)

Вид профиля и ГОСТ, ТУ	Марки металла и ГОСТ	Обозначение и размер профиля	№ поз.	Код: Марка металла	Код: Вид профиля	Код: Размер профиля	Кол. шт.	Длина, мм.	Масса металла по элементам конструкций, т: Окна (код элемента конструкций)	Масса металла по элементам конструкций, т: тамбуры (код элемента конструкций)	Общая масса, т	Масса потребности в металле по кварталам (заполняется изготовителем): I	II	III	IV	Заполняется ВЦ
1	2	3	4	5	6	7	8	9								
ПА-1178			86						0,310		0,310					
ПА-1192			87						0,060		0,060					
ПА-1280			88						0,087		0,087					
ПА-1322			89						0,002	0,040	0,042					
ПА-1323			90						0,284		0,284					
ПА-1324			91						0,102		0,102					
ПА-1327			92						0,099		0,099					
ПА-1332			93							0,080	0,080					
Б-042			94							0,100	0,100					
Б-337			95							0,400	0,400					
Б-338			96							0,200	0,200					
	Итого:		97						3,249	2,500	5,749					
Листы из алюминия и алюминиевых сплавов ГОСТ 21631-76	АМг 2 ГОСТ 4784-74	S=2мм	98						0,002		0,002					
		S=1мм	99						0,156		0,156					
	Итого:		100						0,158		0,158					
Сплавы алюминиевые литейные ГОСТ 2685-75	Ал-9		101						0,038		0,038					
Алюминиевый уголок ГОСТ 13738-80		L 33×9×3	102						0,003		0,003					
		L 65×22×2	103						0,006		0,006					
		Итого:	104						0,009		0,009					
Прокат листовой горячекатаный ГОСТ 19903-74	Ст3кп ГОСТ 14637-79		105						0,347		0,347					
Уголки стальные горячекатаные неравнополочные ГОСТ 8510-86	Ст3кп2 ГОСТ 380-71	L 80×50×6	106						0,341		0,341					
		L 45×28×4	107						0,021		0,021					
		L 140×90×9	108						0,152		0,152					
		L 140×90×8	109						0,152		0,152					
	Итого:								0,666		0,666					

Привязан:

Инв. N

Зав. отд.	Хайцер	
Н. контр.	Чуркова	
Гл. конст.	Павикова	
Зав. сект.	Матвеева	
Вед. инж.	Осовлибец	
Констр.	Пинчук	

ТП 291-8-23с.88 АС2

Спортивно-оздоровительный комплекс в легких металлических конструкциях ФОК-1

Блок 1; Блок 2; Блок 3

Стадия	Лист	Листов
РП	6	

Техническая спецификация металла (продолжение)

ЦНИИпроектлегконструкция

Инв. N подл. | Подпись и дата | Взам. инв. N

Альбом II (ч. III)

Вид профиля и ГОСТ, ТУ	Марки металла и ГОСТ	Обозначение и размер профиля	№ поз.	Код: Марка металла	Код: Вид профиля	Код: Размер профиля	Кол. шт.	Длина, мм.	Масса металла по элементам конструкций, т.: Окна	Масса металла по элементам конструкций, т.: Тамбуры	Общая масса, т	Масса потребности в металле по кварталам (заполняется изготовителем): I	II	III	IV	Заполняется ВЦ
									Код элемента конструкций							
1	2	3	4	5	6	7	8	9								
Сталь горячекатаная. Швеллеры ГОСТ 8240-72	В Ст3 кп 2 ГОСТ 380-71	[16	109						0,8556		0,8556					
Полоса стальная горячекатаная ГОСТ 103-76	Ст3 кп ГОСТ 6422-76		110						0,0063		0,0063					
Круг 6-4 ГОСТ 7417-75	Ст 20 ГОСТ 1051-73		111						0,00009		0,00009					
Круг 8-5 ГОСТ 7417-75			112						0,00338		0,00338					
	Итого:		113						0,00347		0,00347					
Круг 9-8. ГОСТ 2590-71	Ст 20 ГОСТ 1050-74		114						0,00007		0,00007					
Круг 12-8 ГОСТ 2590-71			115						0,00014		0,00014					
	Итого:		116						0,00021		0,00021					
Прокат листовой горячекатаный ГОСТ 19903-74	Ст3 кп 2 ГОСТ 16523-70		117						0,00337		0,00337					
Прокат листовой горячекатаный ГОСТ 19903-74	Ст3 кп ГОСТ 14637-79		118						0,0018		0,0018					
ОЦ б-пн-но ГОСТ 19904-74	Ст3 кп ГОСТ 14918-80		119						0,00001		0,00001					

Инв. № подл. | Подпись и дата | Взам. инв. №

Привязан:

Инв. №

Зав.отд.	Хайцер		
Н.контр.	Чуркова		
Гл.конст.	Новикова		
Зав.сект.	Матвеева		
Вед.кон.	Особливец		
Констр.	Пинчук		

ТП 291-8-23с.88 АС2

Спортивно-оздоровительный комплекс в легких металлических конструкциях ФОК-1

Блок 1; Блок 2; Блок 3

Стадия	Лист	Листов
РП	7	

Техническая спецификация металла (окончание

ЦИНИПРОЕКТМЕТКОНСТРУКЦИЯ

Копировал

Формат А2

Альбом 2 (VII)

Схема расположения окон между осями 8б-1б; 8з-1з

Наружное остекление

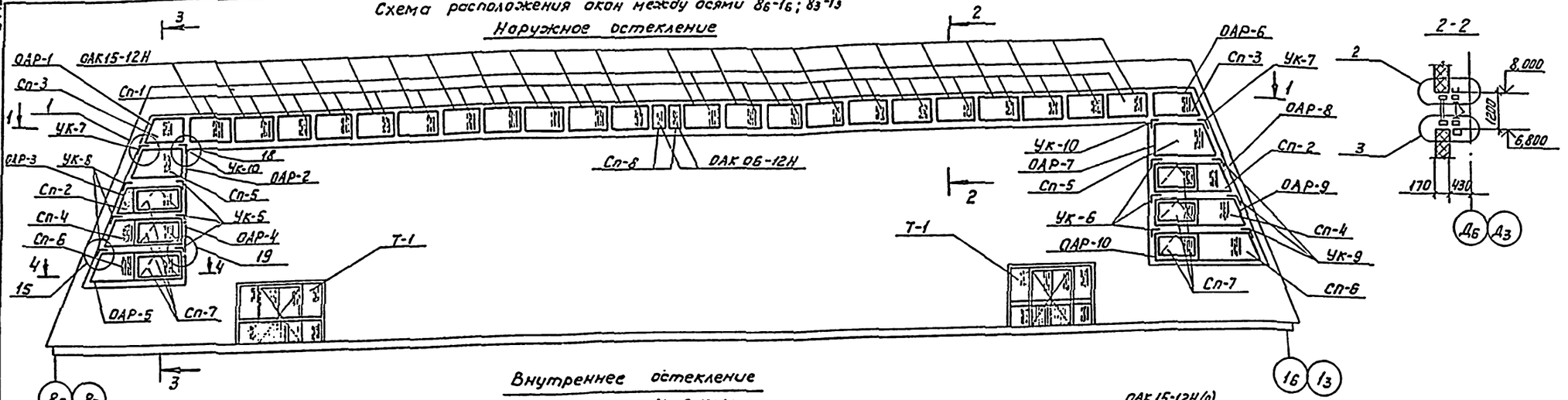

Внутреннее остекление

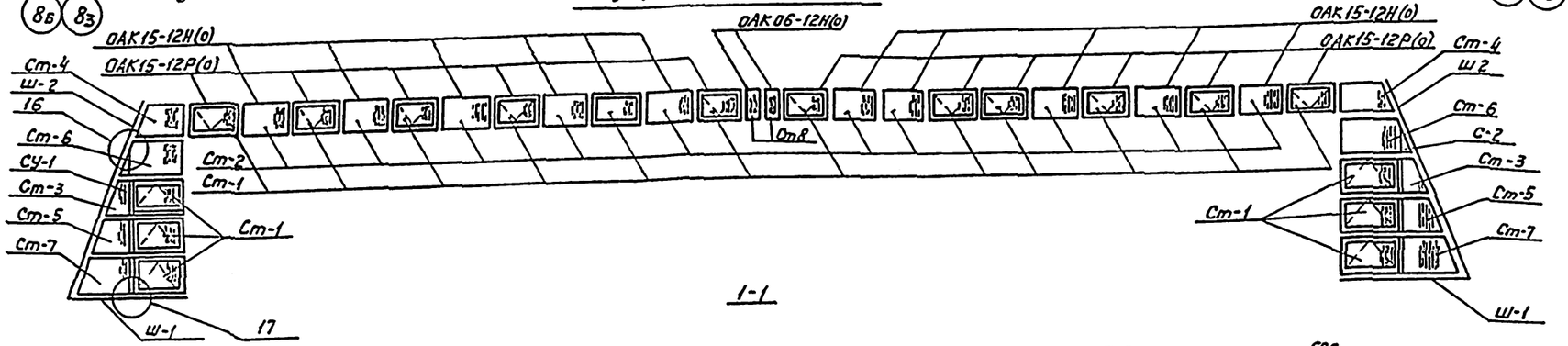

1-1

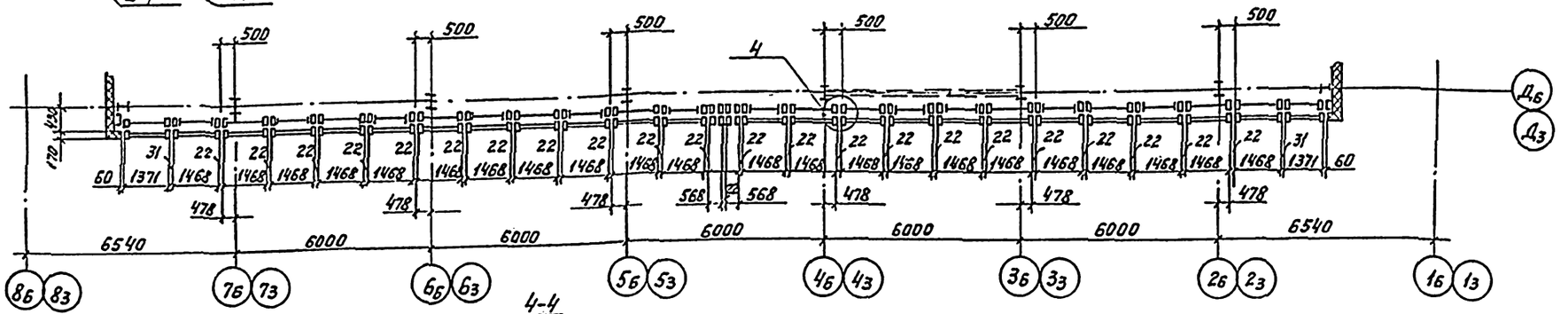

2-2

3-3

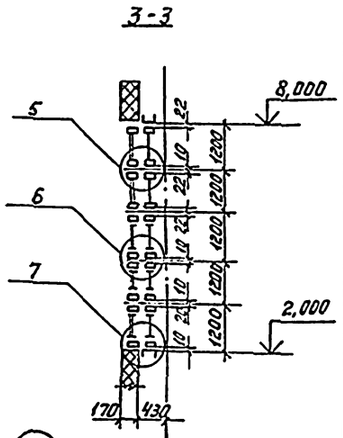

4-4

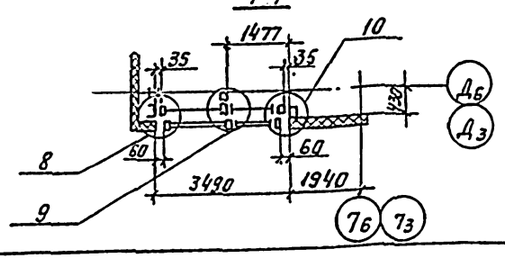

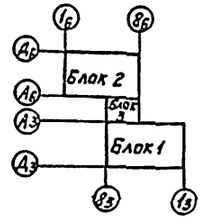

Спецификацию см. лист 9

					ТП 291-8-23с.88	АС2
					Спортивно-оздоровительный комплекс в легких металлических конструкциях ФОК-1	
Привязан			Зав. отд.	Хайцер	Блок-1; Блок2	стадия: РП; лист: 8; листов:
			Н. контр.	Чуркова		
			Гл. конст.	Новикова		
			Зав.сект.	Матвеева	Схема расположения окон между осями 8б-1б; 8з-1з	ЦНИИпроектлегконструкция
Инв.№			Вед.кон.	Особливец		
			Констр.	Пинчук		

Согласовано:

Согласовано:

Инв.№ подл. | Подпись и дата | Взам.инв.№

Альбом II (ч. II)

Спецификация к схеме расположения между осями 8б-16

Марка, поз.	Обозначение	Наименование	Кол.	Масса, ед, кг	Примечание
		Изделия алюминиевые			
Т-1		Тамбур	2		
ОАК15-12Н	ГОСТ 25062-81	Окно неоткрываемое	22	12,96	
ОАК06-12Н	ГОСТ 25062-81	Окно неоткрываемое	2	8,77	
ОАК15-12Н(о)		Окно неоткрываемое	10	12,96	
ОАК06-12Н(о)		Окно неоткрываемое	2	8,77	
ОАК15-12Р(о)		Окно распашное	12	23,70	
ОАР-1		Окно раздельное неоткрываемое	1	26,41	
ОАР-2		Окно раздельное неоткрываемое	1	31,62	
ОАР-3		Окно раздельное распашное	1	61,02	
ОАР-4		Окно раздельное распашное	1	66,82	
ОАР-5		Окно раздельное распашное	1	72,56	
ОАР-6		Окно раздельное неоткрываемое	1	26,41	
ОАР-7		Окно раздельное неоткрываемое	1	31,62	
ОАР-8		Окно раздельное распашное	1	61,02	
ОАР-9		Окно раздельное распашное	1	66,02	
ОАР-10		Окно раздельное распашное	1	72,56	
	ГОСТ 22233-83	Профили прессованные			
		алюминиевые			
		А-025 ℓ=4800мм	2	1,84	
		А-264 ℓ=1800мм	2	0,99	
		ℓ=3000мм	17	1,53	
		ℓ=3500мм	2	1,79	
		А-777 ℓ=3000мм	25	0,53	
		ℓ=3500мм	2	0,62	
		А-1045 ℓ=1500мм	48	1,04	
		ПА-23 ℓ=3000мм	13	2,19	См. шифр 835 КМ
		ПА-578 ℓ=50мм	356	0,087	
		ПА-100 ℓ=1170мм	50	0,43	
		ПА-161 ℓ=2000мм	2	1,28	
		ℓ=2500мм	2	1,6	
		ℓ=3000мм	2	1,92	
		ПА-1178 ℓ=1190мм	50	0,85	
		ℓ=1500мм	2	1,08	
		ℓ=2000мм	2	1,44	
		ℓ=2500мм	2	1,8	
		ℓ=3000мм	2	2,16	
		ПА-1323 ℓ=100мм	140	0,29	
		ПА-1324 ℓ=1500мм	2	1,46	
	ГОСТ 21631-76	Лист АМг2Н1			
Л-1		ℓ=3000мм	13	1,22	
		ℓ=4150мм	2	1,68	

Марка, поз.	Обозначение	Наименование	Кол.	Масса, ед, кг	Примечание
Л-2		ℓ=1800мм	2	0,7	
		ℓ=3000мм	4	1,17	
		ℓ=3500мм	2	1,36	
		Элементы стальные			См. шифр 835 КМ
ДК-1	БСт3кп ГОСТ 14637-79	Деталь крепления			
		ℓ=100мм S=3мм	52	0,48	
ДК-3		Деталь крепления			
		ℓ=100мм S=3мм	36	0,48	
Ш-1	ГОСТ 8240-72	Швеллер [16 ℓ=3555мм	2	50,3	
Ш-1		Швеллер [16 ℓ=6500мм	2	92,3	
СУ-2	ГОСТ 8510-72	Уголок L 80×50×6			
		ℓ=4800мм	4	28,42	
	ГОСТ 8510-72	Уголки крепления			
		L 140×90×8			
УК-7		ℓ=230мм	2	3,24	
УК-8		ℓ=223мм	3	3,14	
УК-9		ℓ=223мм	3	3,14	
УК-10		ℓ=230мм	2	3,24	
УК-5		ℓ=223мм	3	3,14	
УК-6		ℓ=223мм	3	3,14	
	Ст3кп ГОСТ 6422-76	Полосы 68×38 ℓ=50мм	2	0,70	
		ℓ=100мм	2	1,40	См. шифр 835 КМ
	Ст3кп ГОСТ 14637-79	Пластина 120×42×3мм	2	0,12	
		Пластина 200×42×3мм	2	0,20	
		Материалы			
	ГОСТ 111-78	Стекло S=4мм			
Ст-1		1000×1300мм	18	13,00	
Ст-2		1090×1390мм	10	15,15	
Ст-8		1090×490мм	2	6,67	
		Стекло трапециевидное S=4мм			
Ст-3		1080×420×910мм	2	7,6	
Ст-4		1080×800×1290мм	2	11,3	
Ст-5		1080×920×1410мм	2	12,6	
Ст-6		1080×1350×1840мм	2	17,3	
Ст-7		1080×1420×1910мм	2	18,0	
	ГОСТ 24866-81	Стеклопакеты S=23мм			
Сп-1		1090×1390мм	22	30,30	
Сп-7		950×1250мм	6	23,8	
Сп-8		1090×490мм	2	10,60	
		Стеклопакеты трапециевидные			Т.тр. по ГОСТ 24866-81
		S=23мм			

Марка, поз.	Обозначение	Наименование	Кол.	Масса, ед, кг	Примечание
Сп-2		1030×435×900мм	2	13,8	
Сп-3		1080×800×1290мм	2	22,6	
Сп-4		1030×935×1400мм	2	24,0	
Сп-5		1030×1315×1780мм	2	31,9	
Сп-6		1030×1435×1900мм	2	34,4	
	ГОСТ 4640-84	Минеральная вата	0,82м³		
	ГОСТ 8486-86	Пиломатериалы хвойных			
		пород 22×150×100мм	36	0,034	
	ГОСТ 3916-69	Фанера клееная			
		5×100×100мм	72	0,026	
	ТУ38 105507-84	Герметик 51-УТ-37		9,0	
	ТУ38 1051082-86	Пластина резиновая I			
		ТМКЩ-6 60×100мм	62	0,015	См. шифр 835 КМ
	ТУ38 1051082-86	Резиновый уплотнитель			
		Н068-1 ПР-78 ℓ=290м		11,6	
		Крепежные изделия			
	ГОСТ 7798-70	Болт М6-8g×20.58.019	190	0,006	
	ГОСТ 7798-70	Болт М6-8g×50.58.019	120	0,013	
	ГОСТ 10619-80	Винт 5×10.01	80	0,0013	
	ГОСТ 5915-70	Гайка М6-7Н 4.019	310	0,0026	
	ГОСТ 6402-70	Шайба 6.65Г.019	66	0,00037	
	ГОСТ 11371-78	Шайба 6.01.08кп.019	222	0,0007	
	ТУ36-2088-85	Заклепка комбинированная			
		Зк-12-4.5	680	0,003	
	ТУ36-2142-78	Винт 6×25	700	0,008	
	ТУ36-2155-78	Винт I 5×12.58.019	130	0,0013	

Спецификация к схеме расположения окон между осями 8з-1з.

См. спецификацию к схеме расположения окон между осями 8б-1б

Согласовано:

Согласовано:

Инв. № подл. | Подпись и дата | Взам. инв. №

Привязан

Инв. №

Зав. отд	Хайцер	
Н. контр.	Чиркова	
Гл. констр.	Новикова	
Зав. сект.	Матвеева	
Вед. кон.	Особливец	
Констр.	Мишина	

ТП 291-8-23с.88 АС2

Спортивно-оздоровительный комплекс в легких металлических конструкциях ФОК-1

Блок 1; Блок 2

Стадия	Лист	Листов
РП	9	

Спецификация к схеме расположения окон между осями 8б-1б; 8з-1з

ЦНИИпроектлегконструкция

Формат А2

Альбом II (ч.2)

Схема расположения окон между осями 16-86 ; 13-83

Наружное остекление

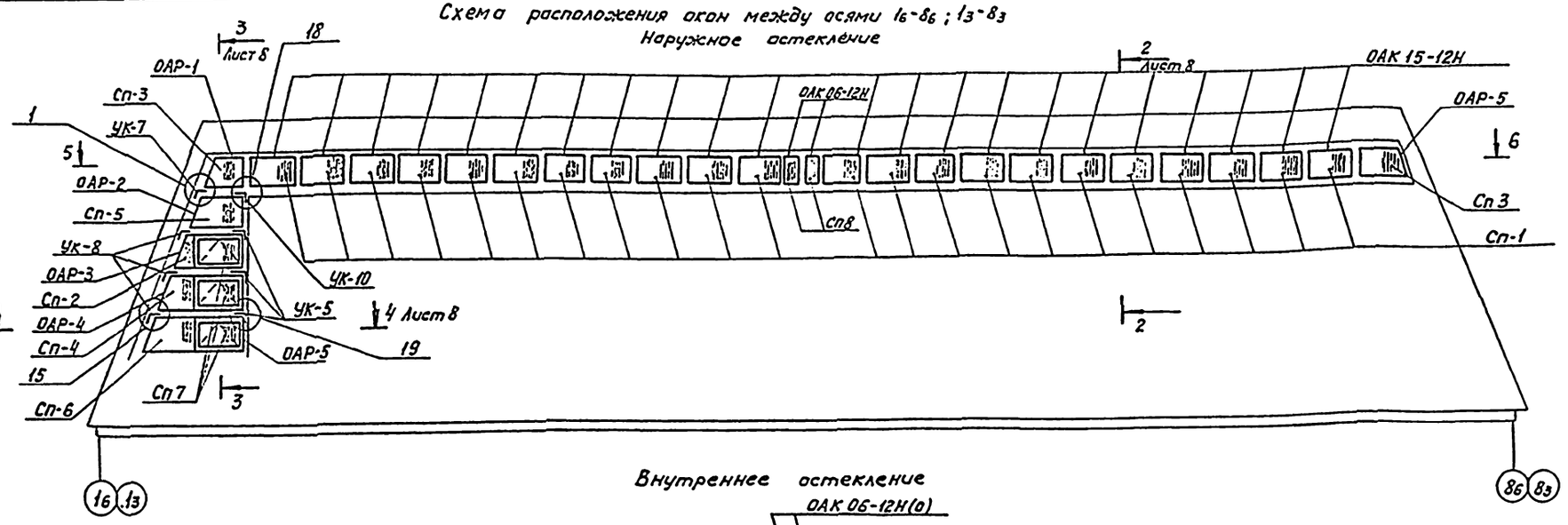

Внутреннее остекление

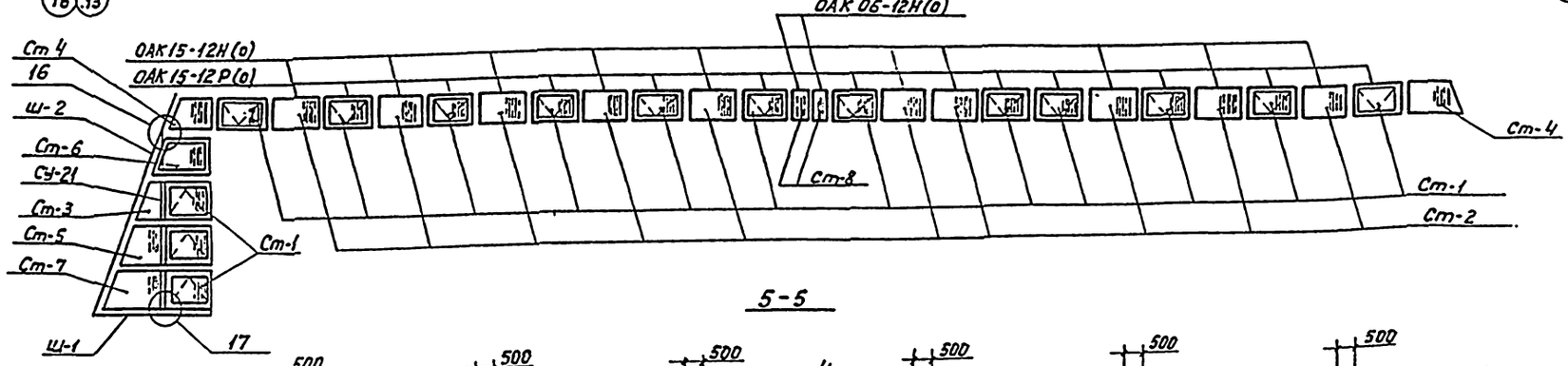

5-5

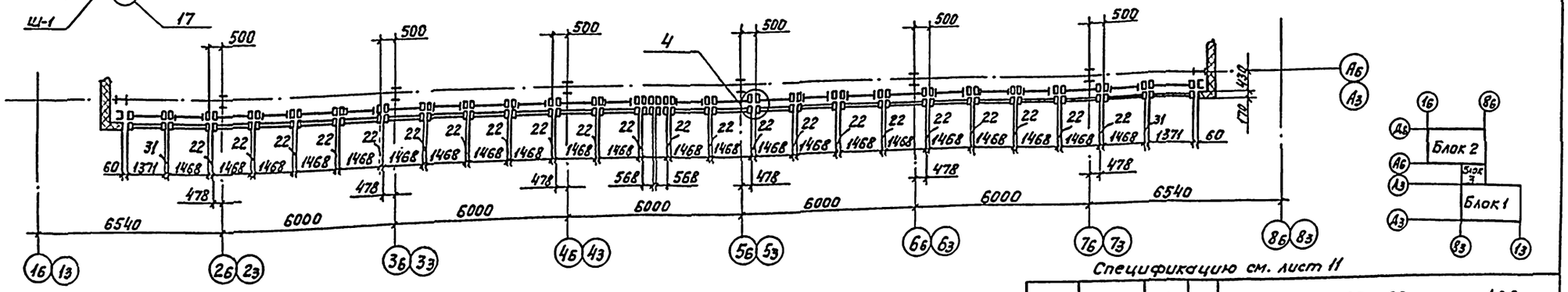

Спецификацию см. лист 11

Привязан:	Зав.отд.	Хайцер		ТП 291-8-23с.88 АС2	
	Н.контр.	Чиркова		Спортивно-оздоровительный комплекс в легких металлических конструкциях ФОК-1	
	Гл.констр.	Новикова		Блок 1 Блок 2	Стадия: РП; Лист: 10; Листов:
	Зав.сект.	Натвеева		Схема расположения окон между осями 16-86; 13-83	ЦНИИпроектлегконструкция
Инв.N	Вед.конст.	Особливец			
	Констр.	Пинчук			

Инв.N подл. | Подпись и дата | Взам.инв.N

Согласовано:

Согласовано:

Альбом II (в. IV)

Спецификация к схеме расположения окон между осями 1б-8б

Марка, поз.	Обозначение	Наименование	Кол.	Масса, ед, кг	Примечание
		Изделия алюминиевые			
ОАК15-12Н	ГОСТ 25062-81	Окно неоткрываемое	22	12,96	
ОАК15-12Н	ГОСТ 25062-81	Окно неоткрываемое	2	8,77	
ОАК15-12(в)		Окно неоткрываемое	10	12,96	
ОАК15-12(в)		Окно неоткрываемое	2	8,77	
ОАК15-12(в)		Окно распашное	12	23,70	
ОАР-1		Окно раздельное неоткрываемое	1	26,41	
ОАР-2		Окно раздельное неоткрываемое	1	31,62	
ОАР-3		Окно раздельное распашное	1	61,02	
ОАР-4		Окно раздельное распашное	1	66,02	
ОАР-5		Окно раздельное распашное	1	72,56	
ОАР-6		Окно раздельное неоткрываемое	1	26,41	
	ГОСТ 22233-83	Профили прессованные			
		алюминиевые			
		А-025 ℓ=4800мм	1	1,84	
		А-264 ℓ=1800мм	1	0,99	
		ℓ=3000мм	15	1,53	
		ℓ=3500мм	1	1,79	
		А-777 ℓ=3000мм	25	0,53	
		ℓ=3500мм	1	0,62	
		А-1045 ℓ=1500мм	48	1,04	
		ПА-23 ℓ=3000мм	12	2,19	
		ПА-578 ℓ=50мм	328	0,087	
		ПА-100 ℓ=1170мм	50	0,43	См. шифр 835КМ
		ПА-161 ℓ=2000мм	1	1,28	
		ℓ=2500мм	1	1,60	
		ℓ=3000мм	1	1,92	
		ПА-1178 ℓ=1190мм	50	0,85	
		ℓ=1500мм	1	1,08	
		ℓ=2000мм	1	1,44	
		ℓ=2500мм	1	1,80	
		ℓ=3000мм	1	2,16	
		ПА-1323 ℓ=100мм	140	0,29	
		ПА-1324 ℓ=1500мм.	1	1,46	
	ГОСТ 21631-76	Лист АМг 2Н1			
Л-1		ℓ=3000мм	13	1,22	
		ℓ=4150мм	1	1,68	
Л-2		ℓ=1800мм	1	0,70	
		ℓ=3000мм	1	1,17	

Марка, поз.	Обозначение	Наименование	Кол.	Масса, ед, кг	Примечание
Л-2		ℓ=3500мм	1	1,36	
		Элементы стальные			
ДК-1	Б Ст 3кп ГОСТ 14637-79	Детали крепления			См. шифр 835КМ
		S=3мм ℓ=100мм	52	0,48	
ДК-3		Детали крепления			
		S=3мм ℓ=100мм	18	0,46	
Ш-1	ГОСТ 8240-72	Швеллер [16 ℓ=3555мм	1	50,30	
Ш-2		Швеллер [16 ℓ=6500мм	1	92,30	
СУ-1	ГОСТ 8510-86	Уголок L 80×50×6			
		ℓ=4800мм	2	28,42	
	ГОСТ 8510-86	Уголок крепления			
		L 140×90×8			
УК-7		ℓ=230мм	1	3,24	
УК-8		ℓ=223мм	3	3,14	
УК-10		ℓ=230мм	1	3,14	
УК-5		ℓ=223мм	3	3,24	
	Ст 3кп ГОСТ 6422-76	Полосы 68×38 ℓ=50мм	1	0,70	
		ℓ=100мм	1	1,40	См. шифр 835КМ
	Ст 3кп ГОСТ 14637-79	Пластина 120×42×3мм	1	0,12	
		Пластина 200×42×3мм	1	0,20	
		Материалы			
	ГОСТ 111-78	Стекло S=4мм			
СТ-1		1000×1300мм	15	13,00	
СТ-2		1090×1390мм	10	15,15	
СТ-8		1090×490мм	2	6,67	
		Стекло трапециевидное S=4мм			
СТ-3		1080×420×910мм	1	7,60	
СТ-4		1080×800×1290мм	2	11,30	
СТ-5		1080×920×1410мм	1	12,60	
СТ-6		1080×1350×1840мм	1	17,30	
СТ-7		1080×1420×1910мм	1	18,00	
	ГОСТ 24866-81	Стеклопакеты S=23мм			
Сп-1		1090×1390мм	22	30,30	
Сп-7		950×1250мм	3	23,80	
Сп-8		1090×490мм	2	10,60	
		Стеклопакеты трапециевидные			Т.тр. по ГОСТ 24866-81
		S=23мм			
Сп-2		1030×435×900мм	1	13,80	
Сп-3		1080×800×1290мм	2	22,60	

Марка, поз.	Обозначение	Наименование	Кол.	Масса, ед, кг	Примечание
Сп-4		1030×935×1400мм	1	24,0	
Сп-5		1030×1315×1780мм	1	31,90	
Сп-6		1030×1435×1900мм	1	34,40	
	ГОСТ 4640-84	Минеральная вата	0,67м³	—	
	ГОСТ 3916-69	Фанера клееная 5×100×100мм	72	—	
	ГОСТ 8486-86	Пиломатериалы хвойных пород			
		22×150×100мм	18		
	ТУ38.105507-81	Герметик 51-УТ-37		5,2	
	ТУ38 1051082-86	Пластина резиновая I ТМКЩ-6			
		60×100мм	26		
	ТУ38 1051082-86	Резиновый уплотнитель			
		НО68-1 ПР-78 ℓ=270м		10,1	См. шифр 835КМ
		Крепежные изделия			
	ГОСТ 7798-70	Болт М6-8q×20.58.019	168		
	ГОСТ 7798-70	Болт М6-8q×50.58.019	84		
	ГОСТ 10619-80	Винт 5×10.01	80		
	ГОСТ 5915-70	Гайка М6-7Н4.019	254		
	ГОСТ 6402-70	Шайба 6.65Г.019	56		
	ГОСТ 11371-78	Шайба 6.01.08кп.019	190		
	ТУ36-2088-85	Заклепка комбинированная			
		ЗК-12-4,5	580		
	ТУ36-2142-78	Винт 6×25	528		
	ТУ36-2155-78	Винт I 5×12.58.019	130		

Спецификация к схеме расположения окон между осями 1з-8з

См. спецификацию к схеме расположения окон между осями 1б-8б

Согласовано

Согласовано

Взам. инв. №

Подпись и дата

Инв. № подл.

Привязан

Инв. №

Зав. отд.	Хайцер	
Н. контр.	Чиркова	
Гл. конст.	Новикова	
Зав. сект.	Матвеева	
Вед. кон.	Особливец	
Констр.	Бибновская	

ТП 291-8-23с.88 АС2

Спортивно-оздоровительный комплекс в легких металлических конструкциях ФОК-1

Блок 1; блок 2

Стадия	Лист	Листов
РП	11	

Спецификация к схеме расположения окон между осями 1б-8б; 1з-8з

ЦНИИПРОЕКТЛЕГКОНСТРУКЦИЯ

Копировал

Формат А2

Альбом II (ч. II)

Схема расположения окон между осями $А_Б$-$Д_Б$; $Д_Б$-$А_Б$; $Д_З$-$А_З$

Наружное остекление

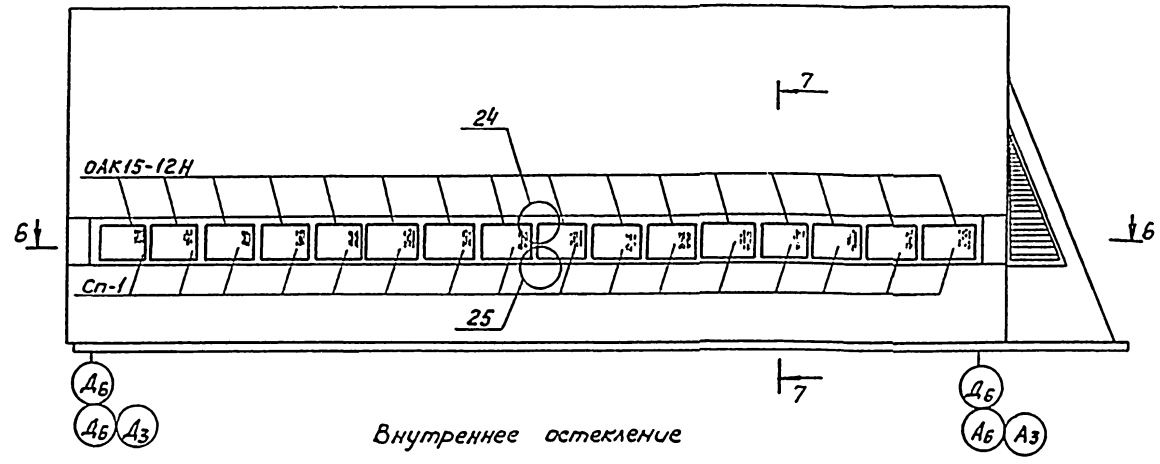

Внутреннее остекление

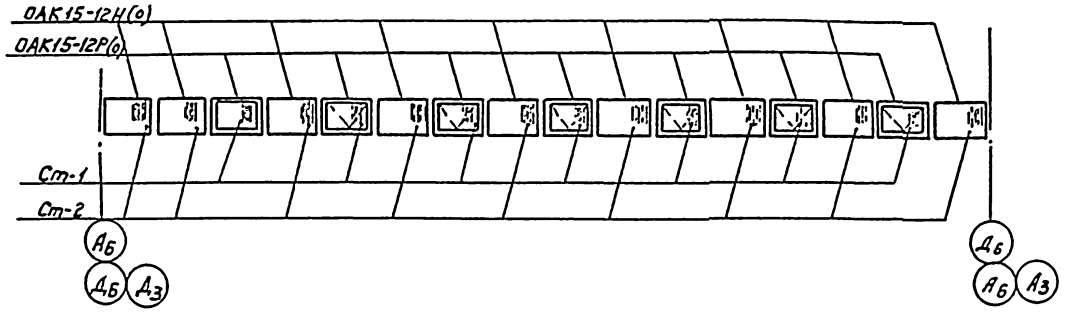

7-7

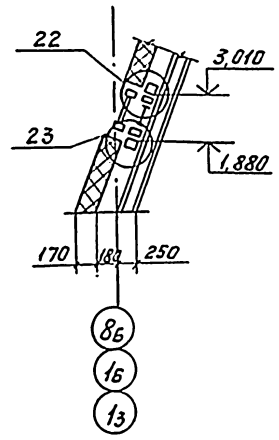

6-6

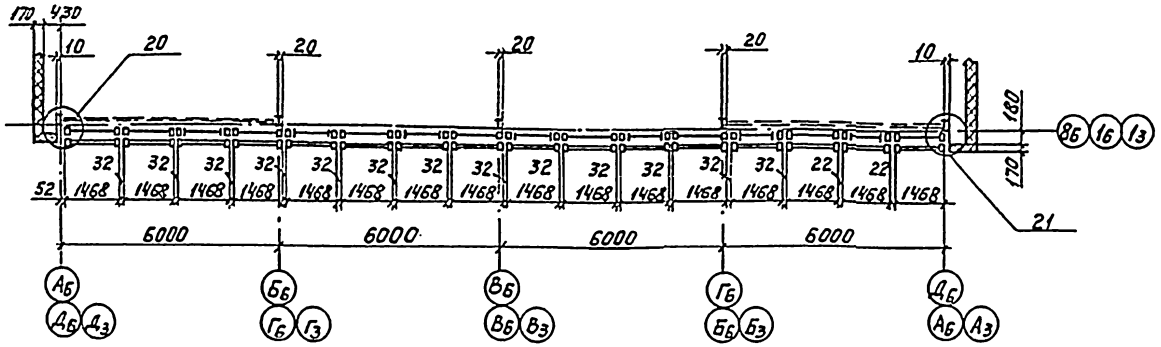

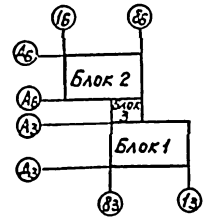

Спецификацию см. лист 14

Привязан:	Зав. отд.	Хайцер		ТП 291-8-23с. 88 АС2		
	Н. контр.	Чиркова		Спортивно-оздоровительный комплекс в легких металлических конструкциях ФОК-1		
	Гл. констр.	Новикова		Блок 1; Блок 2	Стадия	Лист	Листов
	Зав. сект.	Матвеева			РП	12	
	Вед. кон.	Особливец		Схема расположения окон между осями $А_Б$-$Д_Б$; $Д_Б$-$А_Б$; $Д_З$-$А_З$	ЦНИИпроектлегконструкция		
Инв. N	Констр.	Пинчук					

Копировал

Формат А2

Согласовано

Согласовано

Инв. N подл. | Подпись и дата | Взам. инв. N

Альбом II (ч. II)

Схема расположения окон между осями А3 - Д3

Наружное остекление

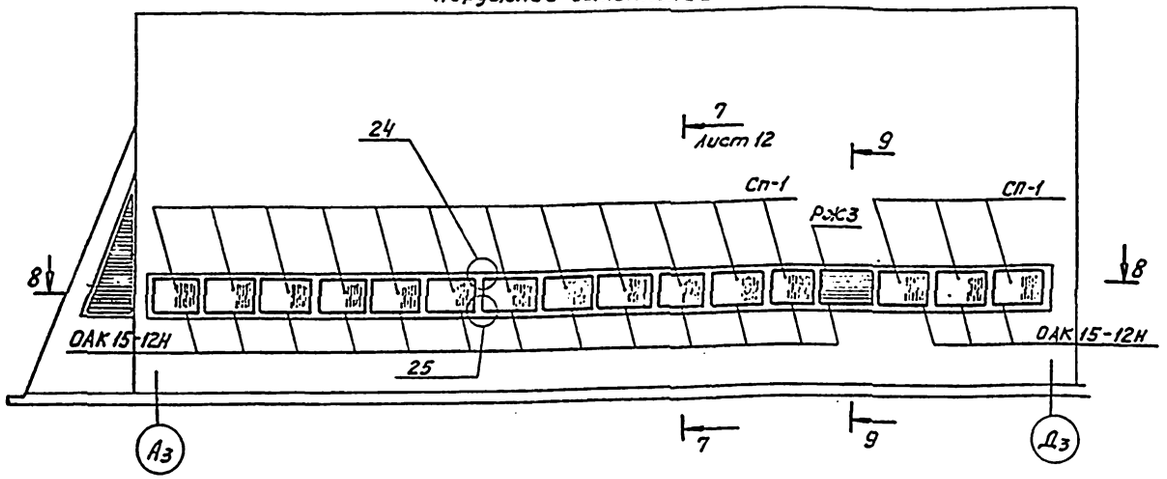

9-9

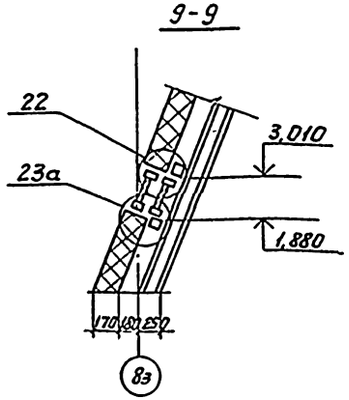

Внутреннее остекление

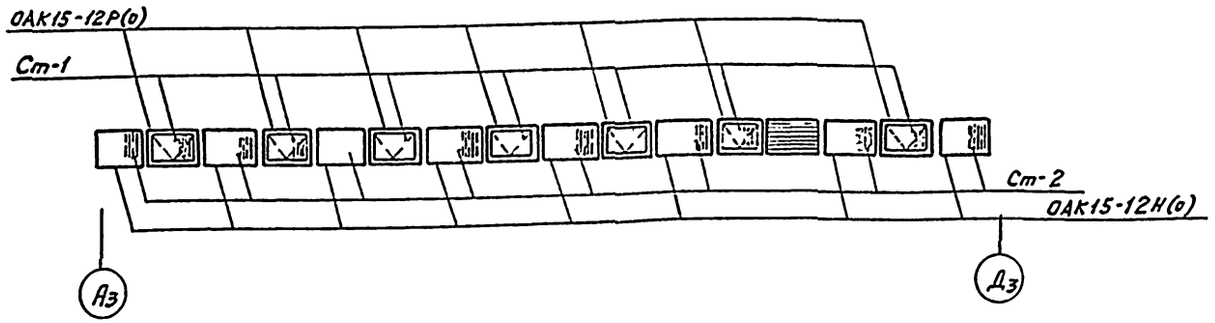

8-8

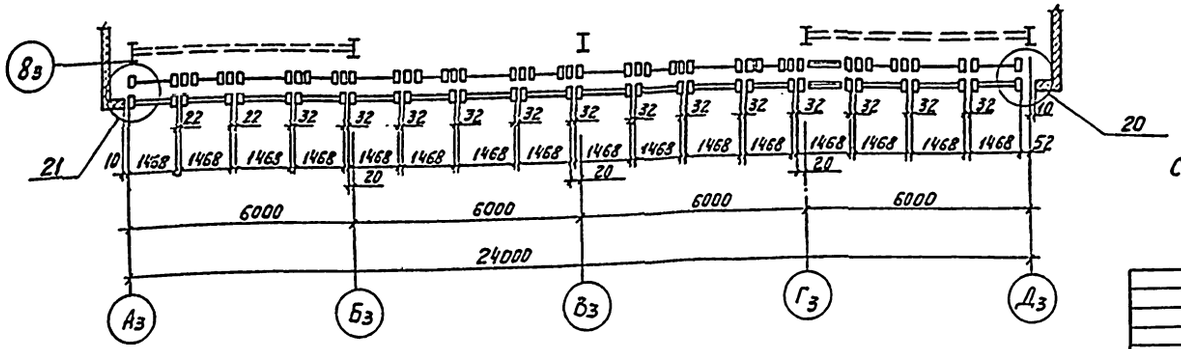

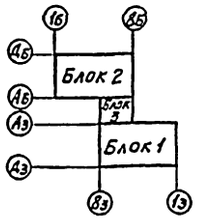

Спецификацию см. лист 14

				ТП 291-8-23с.88 АС2	
				Спортивно-оздоровительный комплекс в легких металлических конструкциях ФОК-1	
Привязан		Зав.отд.	Хойцер	Блок 1	Стадия: РП; Лист: 13; Листов:
		Н.контр.	Чуркова		
		Гл.констр.	Новикова		
		Зав.сект.	Матвеева	Схема расположения окон между осями А3 - Д3	ЦНИИпроектлегконструкция
		Вед.инж.	Осадчих		
Инв.№		Констр.	Мишина		

Инв.№ подл. | Подпись и дата | Взам.инв.№

Альбом II (ч.2)

Спецификация к схеме расположения окон между осями А6-Д6

Марка, поз.	Обозначение	Наименование	кол	Масса, ед. кг	Примечание
		Изделия алюминиевые			
ОАК15-12Н	ГОСТ 25062-81	Окно неоткрываемое	16	12,96	
ОАК15-12Н(б)		Окно неоткрываемое	9	12,96	
ОАК15-12Р(б)		Окно распашное	7	23,70	
		Профили прессованные алюминиевые			
	ГОСТ 22233-83	А-016 ℓ=3000мм	8	0,55	
		А-020 ℓ=3000мм	8	0,77	
		ℓ=1265мм	2	0,32	
		А-417 ℓ=3000мм	8	2,64	
		А-532 ℓ=3000мм	16	1,98	
		А-610 ℓ=1265мм	2	1,13	
		А-1045 ℓ=1110мм	2	0,76	
		ℓ=1500мм	32	1,03	
		ПА-578 ℓ=50мм	180	0,08	
		ПА-100 ℓ=1170мм	30	0,43	См. шифр 835КМ
		ПА-1178 ℓ=1170мм	30	0,84	
		ПА-1323 ℓ=100мм	102	0,29	
		ПА-1324 ℓ=3000мм	8	2,91	
	ГОСТ 21631-76	Лист АМг2Н1			
Л-3		ℓ=1255мм	1	0,35	
		ℓ=3000мм	8	0,84	
Л-4		ℓ=1265мм	1	0,25	
Л-5		ℓ=3000мм	8	0,75	
		Стальные элементы			
ДК-6	БСт3кп ГОСТ 14637-79	Детали крепления ℓ=100мм	32	0,67	
ДК-7	БСт3кп ГОСТ 14637-79	Детали крепления ℓ=100мм	32	0,82	
	ГОСТ 8510-86	Уголок L 45×28×4мм			
		ℓ=100мм	32	0,22	
		Материалы			
	ГОСТ 111-78	Стекло S=4мм			
СТ-1		1000×1300мм	7	13,00	
СТ-2		1090×1390мм	9	15,15	
	ГОСТ 24866-81	Стеклопакет S=23мм			
Сп-1		1090×1390мм	16	30,30	
	ГОСТ 4640-84	Минеральная вата	0,7м³		
	ГОСТ 8486-86	Пиломатериалы хвойных			
		пород 50×60мм ℓ=1500мм	16		
	ТУ38.105507-81	Герметик 51-УТ-37		5,0	См. шифр 835КМ
	ТУ38 1051082-86	Пластина резиновая I ТМКЩ-Б 60×2мм ℓ=100мм	128		
	ТУ38 1051082-86	Уплотнитель резиновый ПР-78 М068-1 ℓ=180м		7,2	
		Крепежные изделия			
	ГОСТ 7798-70	Болт М6-8g×20.58.019	90		
	ГОСТ 7798-70	Болт М6-8g×50.58.019	32		

Спецификация к схеме расположения окон между осями А3-Д3

Марка	Обозначение	Наименование	Кол.	Масса, ед. кг	Примечание
		Изделия алюминиевые			
ОАК15-12Н	ГОСТ 25062-81	Окно неоткрываемое	16	12,96	
ОАК15-12Н(б)		Окно неоткрываемое	9	12,96	
ОАК15-12Р(б)		Окно распашное	7	23,70	
РЖ-3		Решетка жалюзийная	2	16,54	
		Профили прессованные алюминиевые			
	ГОСТ 22233-83	А-016 ℓ=3000мм	8	0,55	
		А-020 ℓ=1265мм	8	0,32	
		ℓ=1096мм	2	0,28	
		ℓ=1396мм	2	0,36	
		ℓ=3000мм	2	0,77	
		А-108 ℓ=1136мм	2	0,49	
		ℓ=1436мм	2	0,62	
		А-417 ℓ=3000мм	8	2,64	
		А-532 ℓ=3000мм	16	1,98	
		А-610 ℓ=1265мм	2	1,13	
		А-1045 ℓ=1500мм	32	1,03	См. шифр 835КМ
		ℓ=1110мм	2	0,76	
		ПА-57 ℓ=50мм	180	0,087	
		ПА-100 ℓ=1170мм	30	0,43	
		ПА-1178 ℓ=1170мм	30	0,84	
		ПА-1323 ℓ=100мм	102	0,29	
		ПА-1324 ℓ=3000мм	8	2,91	
	ГОСТ 21631-76	Лист АМг2Н1			
Л-3		ℓ=1265мм	1	0,35	
		ℓ=3000мм	8	0,84	

Марка, поз.	Обозначение	Наименование	Кол.	Масса, ед. кг	Примечание
	ГОСТ 10621-80	Винт 6×50.01	48		См. шифр 835КМ
	ГОСТ 5915-70	Гайка М6-7Н4.019	122		
	ГОСТ 6402-70	Шайба 6.65Г.019	32		
	ГОСТ 11371-78	Шайба 6.01.08кп 019	90		
	ГОСТ 1144-80	Шуруп 1-3×10	48		
	ТУ36-2088-85	Заклепка комбинированная 3К-12-4,5	510		
	ТУ36-2142-78	Винт В6×25	390		
	ТУ36-2155-78	Винт I 5×30.58.019	192		
	ТУ36-2155-78	Винт I 5×12.58.019	406		

Марка, поз.	Обозначение	Наименование	Кол.	Масса, ед. кг	Примечание
	ГОСТ 21631-76	Лист АМг2Н1			
Л-4		ℓ=1265мм	1	0,25	
Л-5		ℓ=3000мм	8	0,75	См. шифр 835КМ
		Стальные элементы			
ДК-6	БСт3кп ГОСТ 14637-79	Детали крепления ℓ=100мм	32	0,67	
ДК-7	БСт3кп ГОСТ 14637-79	Детали крепления ℓ=100мм	32	0,82	
	ГОСТ 8510-86	Уголок L 45×28×4мм			
		ℓ=100мм	32	0,22	
		Материалы			
	ГОСТ 111-78	Стекло S=4мм			
СТ-1		1000×1300мм	7	13,00	
СТ-2		1090×1390мм	8	15,15	
	ГОСТ 24866-81	Стеклопакет S=23мм			
Сп-1		1090×1390мм	15	30,30	
	ГОСТ 4640-84	Минеральная вата	0,7м³		
	ГОСТ 8486-86	Пиломатериалы хвойных			
		пород 50×60мм ℓ=1500мм	16		
	ТУ38.105507-81	Герметик 51-УТ-37		5	
	ТУ38 1051082-86	Пластина резиновая I ТМКЩ-Б			
		60×2мм ℓ=100мм	128		
		10×3мм ℓ=5400мм	1		
	ТУ38 1051082-86	Уплотнитель резиновый			
		М068-1 ПР-78 ℓ=180м		7,2	См. шифр 835КМ
		Крепежные изделия			
	ГОСТ 7798-70	Болт М6-8g×20.58.019	90		
	ГОСТ 7798-70	Болт М6-8g×50.58.019	32		
	ГОСТ 10621-80	Винт 6×50.01	48		
	ГОСТ 5915-70	Гайка М6-7Н4.019	122		
	ГОСТ 6402-70	Шайба 6.65Г.019	32		
	ГОСТ 11371-78	Шайба 6.01.08кп.019	90		
	ГОСТ 1144-80	Шуруп 1-3×10	48		
	ТУ36-2088-85	Заклепка комбинированная ЗК-12-4,5	510		
	ТУ36-2142-78	Винт В6×25	390		
	ТУ36-2155-78	Винт I 5×12.58.019	430		
	ТУ36-2155-78	Винт I 5×30.58.019	192		

Спецификация к схеме расположения окон между осями Д6-А6; Д3-А3

См. спецификацию к схеме расположения окон между осями А6-Д6

Привязан

Инв.№

Зав.отд.	Хайцер	
Н.контр.	Чуркова	
Гл.конст.	Новикова	
Зав.сект.	Матвеева	
Констр.	Мишина	

ТП 291-8-23с.88 АС2

Спортивно-оздоровительный комплекс в легких металлических конструкциях ФОК-1

Блок 1
Блок 2

Стадия	Лист	Листов
РП	14	

Спецификации к схемам расположения окон между осями А6-Д6; Д6-А6; Д3-А3; А3-Д3

ЦНИИПроектлегконструкция

Копировал:

Формат А2

Согласовано:

Инв.№ подл. | Подпись и дата | Взам.инв.№

Альбом II (к.Д)

Схема расположения между осями А6-А3

Наружное остекление

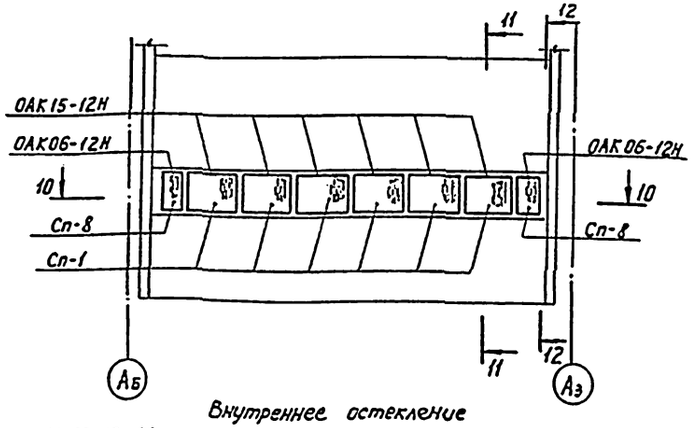

11-11

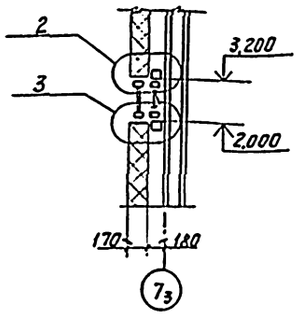

12-12

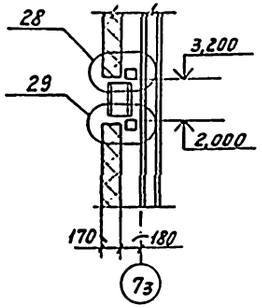

Внутреннее остекление

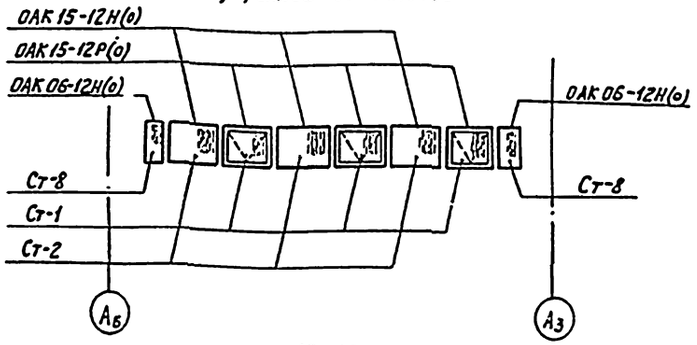

10-10

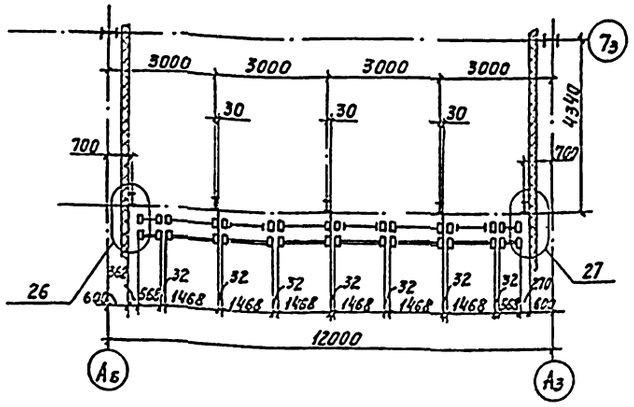

Марка, поз.	Обозначение	Наименование	Кол.	Масса, ед., кг	Примечание
	ГОСТ 10619-80	Винт 5×10.01	24		см. шифр 835КМ
	ГОСТ 5915-70	Гайка М6-7Н 4.019	58		
	ГОСТ 6402-70	Шайба 6.65Г.019	16		
	ГОСТ 11371-78	Шайба 6.01.08кп.019	42		
	ТУ36-2142-78	Винт В6×25	120		
	ТУ36-2088-85	Заклепка конструкционная ЗК-12-4,5	200		

Спецификация к схеме расположения окон между осями А6-А3

Марка, поз.	Обозначение	Наименование	Кол.	Масса, ед., кг	Примечание
		Изделия алюминиевые			
ОАК15-12Н	ГОСТ 25062-81	Окно неоткрываемое	6		
ОАК06-12Н	ГОСТ 25062-81	Окно неоткрываемое	2		
ОАК15-12Н(о)		Окно неоткрываемое	3		
ОАК06-12Н(о)		Окно неоткрываемое	2		
ОАК15-12Р(о)		Окно распашное	3		
		Профили прессованные			
		алюминиевые			
	ГОСТ 22233-83	А-264 ℓ=380мм	4	0,19	см. шифр 835КМ
		А-328 ℓ=1190мм	10	1,03	
		А-382 ℓ=1220мм	4	1,18	
		А-777 ℓ=3000мм	4	0,53	
		ПА-23 ℓ=3000мм	4	2,19	
		ПА-578 ℓ=50мм	84	0,009	
		ПА-100 ℓ=1200мм	14	0,45	
	ГОСТ 13738-80	L65×22×2 ℓ=3000мм	4	1,46	
		ℓ=380мм	2	0,185	
Л-1	ГОСТ 21631-76	Лист АМг2Н ℓ=3000мм	4	1,30	
		Элементы стальные			
ДК-1	Б Ст3кп ГОСТ 14637-79	Детали крепления ℓ=100мм S=3мм	16	0,48	
		Материалы			
	ГОСТ 24866-81	Стеклопакеты S=23мм			
Сп-1		1090×1390мм	6	30,30	
Сп-8		1090×490мм	2	10,60	
	ГОСТ 111-78	Стекло S=4мм			
Ст-1		1000×1300мм	3	13,00	
Ст-2		1090×1390мм	3	15,15	
Ст-8		1090×490мм	2	6,67	
	ГОСТ 4640-84	Минеральная вата	216м³		см. шифр 835КМ
	ТУ36.105507-81	Герметик 51-УТ-37	—	2,58	
	ТУ38 1051082-86	Пластина резиновая			
		I ТМКЩ-Б 60×100мм S=2мм	32		
		25×1200мм S=2мм	4		
	ТУ38 1051082-86	Уплотнитель резиновый			
		ПР-78 НО 68-1 ℓ=16м	—	0,64	
		Крепежные изделия			
	ГОСТ 7798-70	Болт М6-8g×20.58.019	42		
	ГОСТ 7798-70	Болт М6-8g×50.58.019	16		

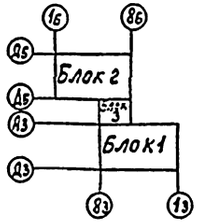

Привязан:

Инв. N

Зав. отд.	Хайцер		
Н. контр.	Чиркова		
Гл. конс.	Новикова		
Зав. сект.	Матвеева		
Рез. конс.	Особливец		
Констр.	Пинчук		

ТП 291-8-23с.88 АС2

Физкультурно-оздоровительный комплекс блочных металлических конструкций ФОК-1

Блок 3

Стадия	Лист	Листов
РП	15	

Схема расположения окон между осями А6-А3

ЦНИИЭПсельтяжстальконструкция

Копировал

Формат А2

Инв. N подл. | Подпись и дата | Взам. инв. N | Инв. N дубл. | Подпись и дата

Альбом II (ч. II)

Схема расположения тамбура Т-1

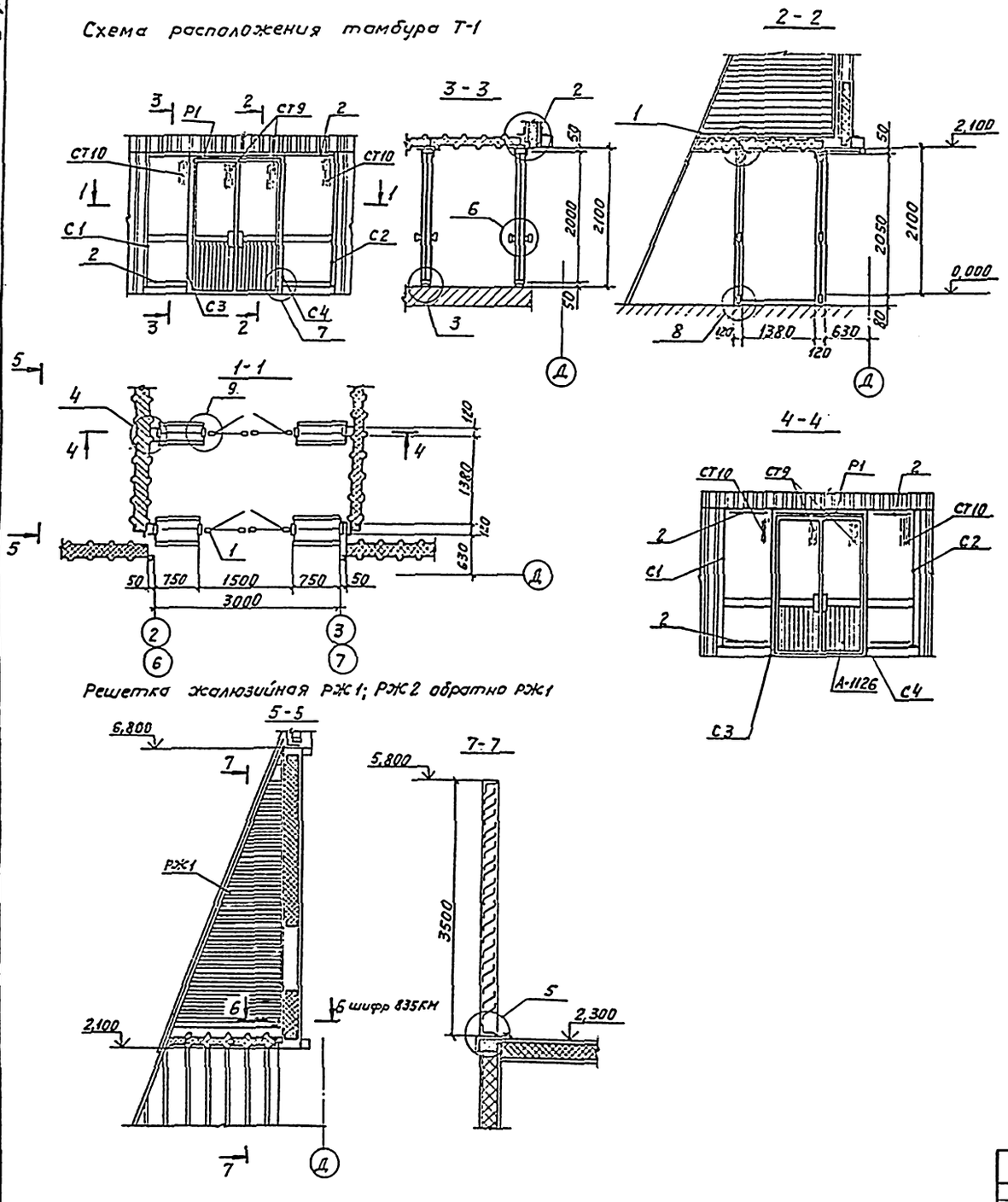

Решетка жалюзийная РЖ1; РЖ2 обратно РЖ1

Спецификация к схеме расположения тамбура Т1

Марка, поз.	Обозначение	Наименование	Кол.	Масса ед. кг	Примечание
1	ГОСТ 24584-81	Дверь ДАО21-15ВН	2	40,0	
2	ГОСТ 25116-82	Ригель РВОН07.5	8	2,15	
С1		Стойка	2	6,1	
С2		Стойка	2	6,1	
С3		Стойка	2	6,9	
С4		Стойка	2	6,9	
Р1		Ригель	2	3,07	
РЖ1		Решетка жалюзийная	1	48,42	
РЖ2		Решетка жалюзийная	1	48,42	
		Профили алюминие-			
	ГОСТ 22233-83	вые прессованные			
		А-026 L=0,04м	32	0,016	
		А-410 L=17,0м	1	19,346	
		А-1041 L=18,0м	1	4,32	
		А-1105 L=0,12м	24	0,07	
		А-1107а L=18,0м	1	15,12	
		А-1126 L=0,75м	15	1,23	
		Б-042 L=0,75м	8	1,93	
		Прочие изделия			
	ТУ36-2155-78	Винт I6×1,75×12.58.019	100	0,04	
	ТУ38 105.74-84	Лента тиоколовая	7м	0,5	
	ТУ38 105.1082-86	Резина Н068-1			
		Профиль ПР-65и	27м	1,08	
		Материалы			
	ГОСТ 7380-77	Стекло S=6,5мм			
СТ9		926×523мм	4	7,94	
СТ10		1950×700мм	4	22,18	
	ГОСТ 4640-84	Минеральная вата	0,3м³	30,0	
	ГОСТ 19177-81	ПРП-40.К-60.300	1		

Зав. отд.	Хайцер		
Н. контр.	Чуркова		
Гл. констр.	Мягких		
Зав. сект.	Демина		
Вед. конст.	Сырчина		
Констр.	Башнакова		

Привязан:

Инв. N

ТП 291-8-23с.88 АС2

Физкультурно-оздоровительный комплекс в легких металлических конструкциях (ФОК-1)

Блок 1 (зал 36×18м)
Блок 2 (бассейн 25×11м)

Стадия	Лист	Листов
РП	16	

Схема расположения тамбура Т1

ЦНИИПРОЕКТЛЕГКОНСТРУКЦИЯ

Копировал:

Формат А2

Альбом II (ч. II)

Схема расположения тамбура ТЗ

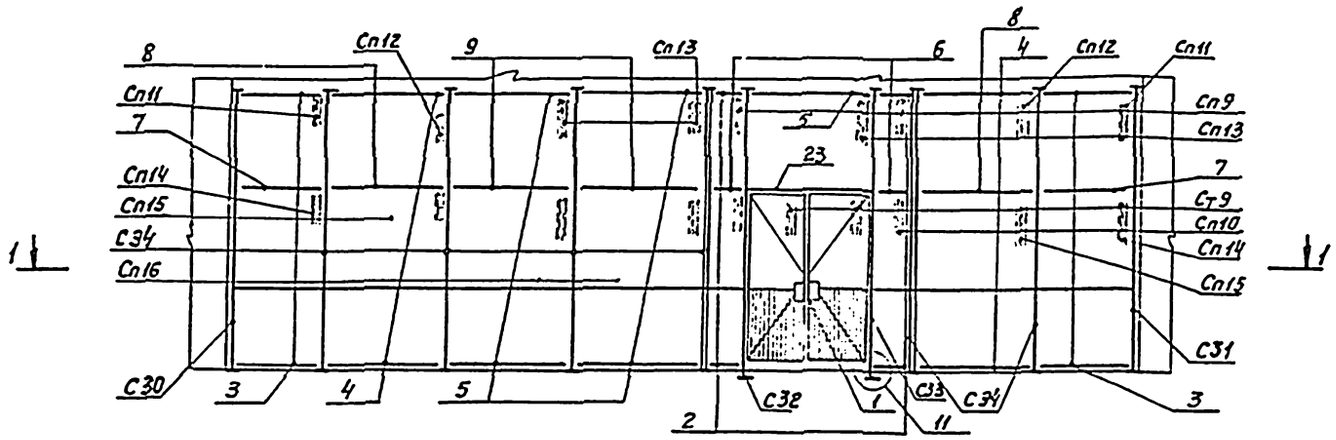

3 - 3

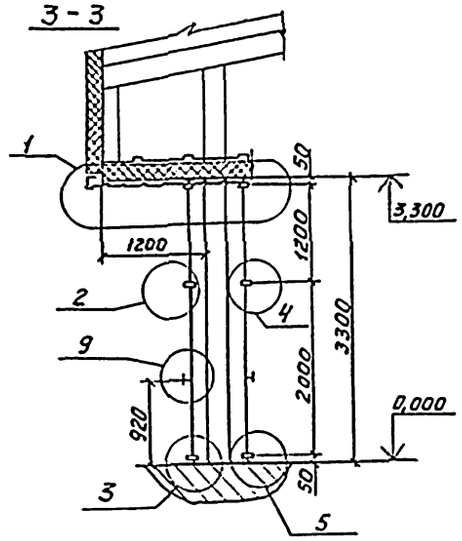

1-1

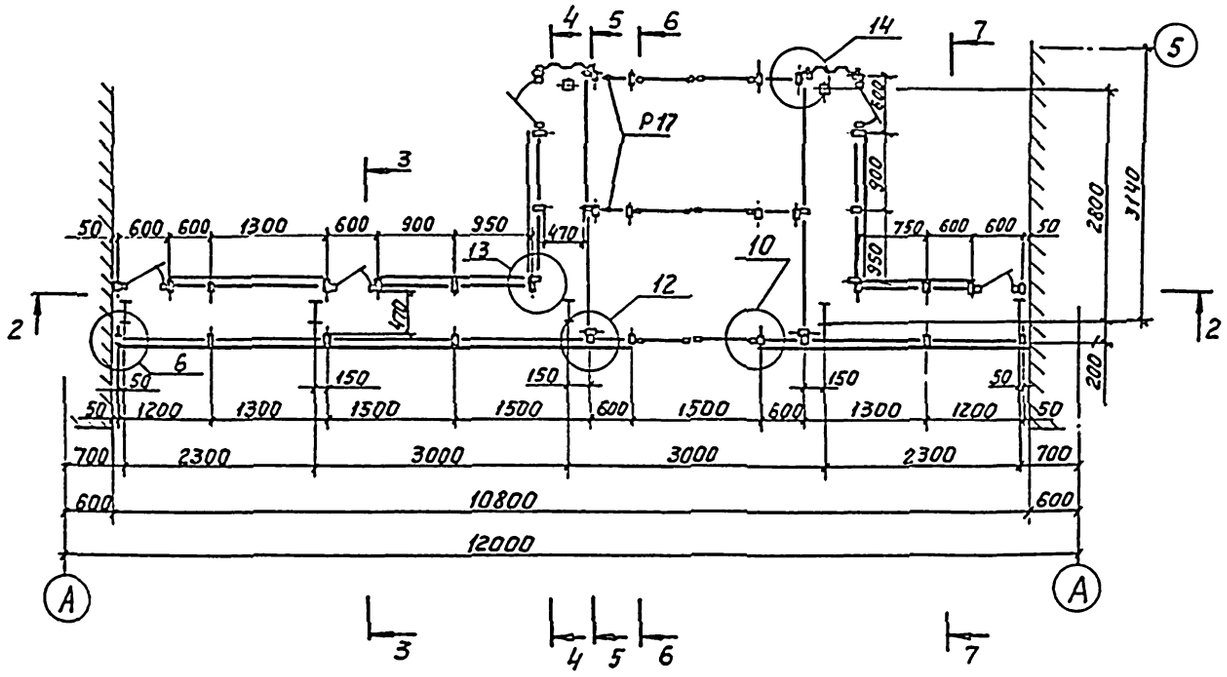

4-4

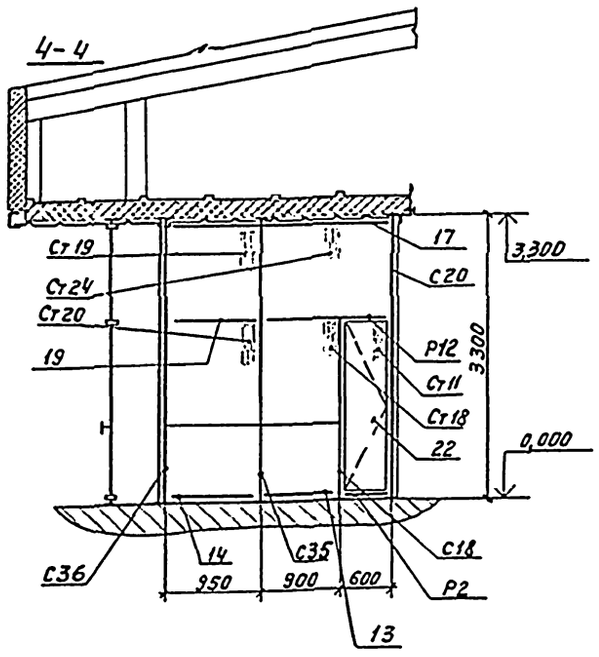

				ТП 291-8-23с.88			АС2
				Физкультурно-оздоровительный комплекс в легких металлических конструкциях (ФОК-1)			
Привязан:				Блок 3	Стадия	Лист	Листов
					РП	17	
		Зав. отд.	Хойцер	Схема расположения тамбура ТЗ. Разрезы 1-1; 3-3; 4-4	ЦНИИПРОЕКТЛЕГКОНСТРУКЦИЯ		
		Н. контр.	Чиркова				
		Гл. кон. пр.	Мягких				
Инв. №		Зав. сект.	Демина				

Согласовано:

Инв. № подл. | Подпись и дата | Взам. инв. №

Альбом II (ч. II)

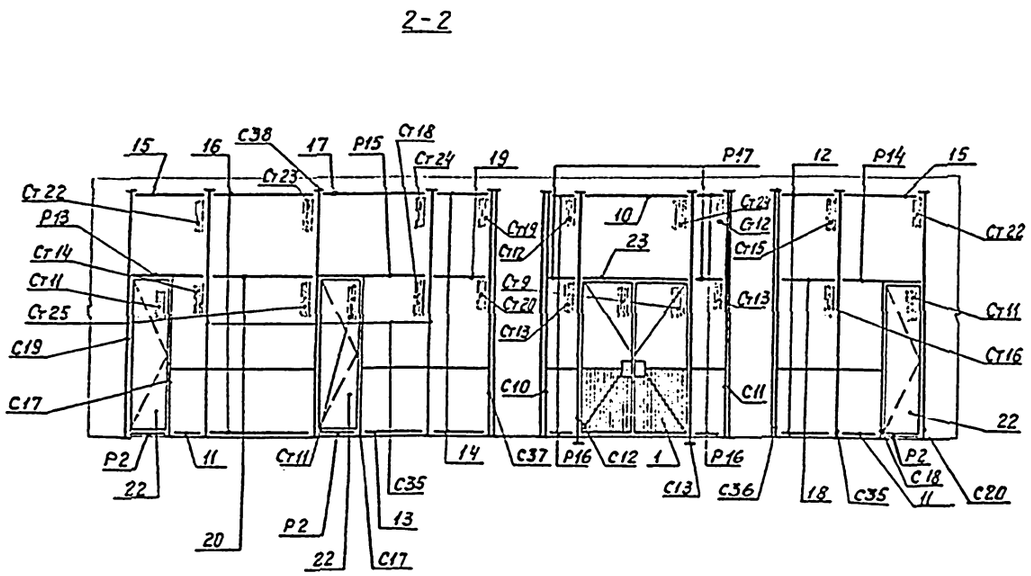

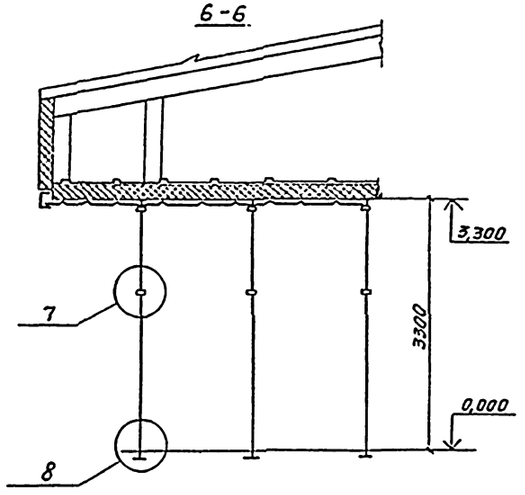

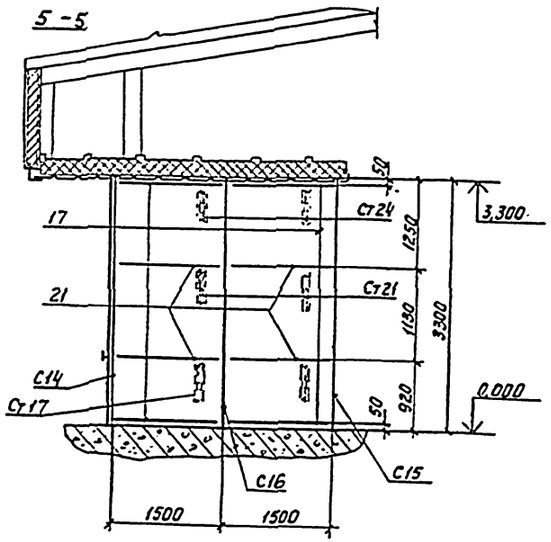

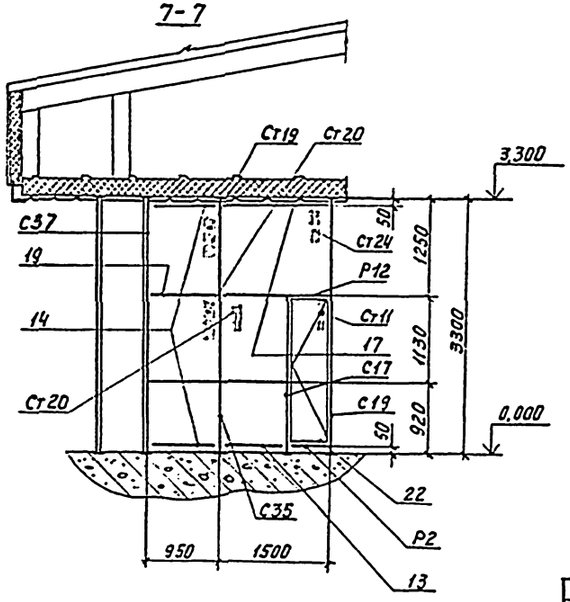

Привязан:				ТП 291-8-23с.88	АС2
				Физкультурно-оздоровительный комплекс в легких металлических конструкциях (ФОК-1)	
				Блок 3	Стадия: РП; Лист: 18; Листов:
	Зав. отд.	Хайцар		Схема расположения тамбура Т3. Разрезы 2-2; 5-5; 6-6; 7-7	ЦНИИпроектлегконструкция
	Н. контр.	Чиркова			
	Гл. кон. пр.	Мягких			
Инв. N	Зав. сект.	Демина			

Формат А2

Альбом II (ч. II)

Марка, поз.	Обозначение	Наименование	Кол.	Масса, ед., кг	Примечание
1	ГОСТ 24584-81	Дверь ДА021-15ВИ	3	40	
	ГОСТ 25116-82	Ригели			
2		РВПИ-06	4	1,736	
3		РВПИ-12	4	3,617	
4		РВПИ-13	4	3,931	
5		РВПИ-15	5	4,558	
6		РСПИ-06	2	1,52	
7		РСПИ-12	2	3,18	
8		РСПИ-13	2	3,46	
9		РСПИ-15	2	3,92	
10		РВОИ-15	2	4,45	
11		РВОЕ-06	2	1,39	
12		РВОЕ-07,5	2	1,64	
13		РВОЕ-09	3	2,15	
14		РВОЕ-09,5	6	2,27	
15		РВОЕ-12	2	2,9	
16		РВОЕ-13	2	3,15	
17		РВОЕ-15	11	3,66	
18		РСОИ-07,5	1	2,09	
19		РСОИ-09,5	3	2,67	
20		РСОИ-13	1	3,72	
21		РСОИ-15	8	4,32	
22	СТВ01.00-04	Створка СТВ20-06	5	9,12	
23	ИСТ 01.00-01	Ригель ИСТ15-01	3	5,17	
С10		Стойка	1	11,75	см. лист 30
С11		Стойка	1	11,75	см. лист 30
С12		Стойка	1	14,052	см. лист 30
С13		Стойка	1	14,052	см. лист 30
С14		Стойка	6	12,89	см. лист 30
С15		Стойка	2	11,98	см. лист 30
С16		Стойка	2	11,98	см. лист 30
С17		Стойка	2	14,4	см. лист 31
С18		Стойка	2	14,4	см. лист 31
С19		Стойка	2	9,409	см. лист 31
С20		Стойка	2	9,409	см. лист 31
С30		Стойка	2	11,625	
С31		Стойка	3	8,05	
С32		Стойка	2	8,05	
С33		Стойка	2	9,19	
С34		Стойка	2	9,19	
С35		Стойка	5	9,985	
С36		Стойка	2	9,45	
С37		Стойка	2	9,45	
С38		Стойка	1	10,52	
Р2		Ригель	5	1,409	см. лист 31
Р12		Ригель	2	3,84	см. лист 36
Р13		Ригель	1	3,59	см. лист 36
Р14		Ригель	1	3,59	см. лист 36
Р15		Ригель	2	3,84	
Р16		Ригель	8	1,46	
Р17		Ригель	8	1,34	
	ГОСТ 22233-83	Профили алюминиевые прессованные			
		А-026 L=40мм	30	0,016	
		А-074 L=3000мм	2	2,19	
		А-099 L=3000мм	10	1,41	
		А-104 L=3000мм	8	3,81	
		А-230 L=6000мм	1	11,1	
		А-268 L=6000мм	4	4,95	
		А-425 L=6000мм	2	5,44	
		А-454 L=6000мм	4	2,2	
		А-610 L=48000мм	1	432	
		А-1041 L=6000мм	10	0,72	
		А-1105 L=80мм	25	0,05	
		А-1105 L=120мм	25	0,07	
		А-1107а L=6000мм	10	2,52	
		А-1111 L=6000мм	3	4,82	
		А-1126 L=6000мм	14	8,04	
		А-1127 L=6000мм	34	8,04	
		ПА-1332 L=6000мм	8	4,8	
		Б-042 L=6000мм	8	15,42	
		Прочие изделия			
	ТУ36-2155-78	Винт II 4×1,5×12.58.019	1500		
		Винт I 6×1,75×14.58.019	300		
		Винт I 6×1,75×30.58.019	450		
	ТУ38-105.74-84	Лента тиоколовая	40м		
	ТУ38.105.1082-86	Резина НО68-1			
		Профиль ПР-65И	60м		
		Материалы			
	ГОСТ 19177-81	ПРП-40.К-60.300	24м		
	ГОСТ 4640-84	Вата минеральная	1м³		
	ГОСТ 7380-77	Стекло S=6,5мм			
Ст.9		523×926мм	6	7,9	
Ст.10		700×1950мм	1	22,7	
Ст.11		460×1860мм	5	15,6	
Ст.12		470×1150мм	4	8,2	
Ст.13		470×1950мм	4	16,1	
Ст.14		550×1950мм	2	17,2	
Ст.15		700×1150мм	1	13,0	
Ст.16		700×1950мм	1	22,4	
Ст.17		820×1450мм	4	19,5	
Ст.18		850×1950мм	3	26,2	
Ст.19		900×1150мм	3	16,3	
Ст.20		900×1950мм	3	31,2	
Ст.21		1080×1450мм	4	24,3	
Ст.22		1150×1150мм	6	18,2	
Ст.23		1150×1250мм	1	20,1	
Ст.24		1150×1450мм	8	25,2	
Ст.25		1250×1950мм	1	36,1	
		Стеклопакеты S=25мм			Т.Т ГОСТ 24866-81
		стекло S=5мм			
Сп.9		550×1150мм	2	15,0	
Сп.10		550×1950мм	2	12,5	
Сп.11		1150×1150мм	2	29,3	
Сп.12		1150×1250мм	2	31,2	
Сп.13		1150×1450мм	3	38,3	
Сп.14		1150×1950мм	2	52,4	
Сп.15		1250×1950мм	2	60,9	
Сп.16		1450×1950мм	2	75,3	

Инв.№ подл. | Подп. и дата | Взам.инв.№

Скласовано:

Привязан:

Инв.№

Зав.отд	Хайцер	
Н.контр	Чуркова	
Гл.конс.пр	Мягких	
Зав.сект	Демина	

ТП 291-8-23с.88 АС2

Физкультурно-оздоровительный комплекс в легких металлических конструкциях (ФОК-1)

Блок 3 | Стадия: РП | Лист: 19 | Листов:

Спецификация к схеме расположения тамбура ТЗ

ЦНИИпроектлегконструкция

Копировал: Формат А2

Альбом II(4.2)

Ведомость рабочих чертежей основного комплекта

Лист	Наименование	Примечание
1	Схема расположения перегородок на отм. 0,000м. Общие данные. Начало	
2	Схема расположения перегородок на отм. 0,000м Общие данные. Продолжение	
3	Схема расположения перегородок на отм. 0,000м Общие данные. Продолжение	
4	Схема расположения перегородок на отм. 0,000м Общие данные. Окончание	
	Блок 1 (зал 36×18м)	
5	Схема расположения перегородок. Спецификация	
6	Схема расположения перегородок	
7	Схема расположения перегородок. Разрезы 1-1... 9-9	
8	Схема расположения перегородок. Разрезы 10-10...18-18 Узлы 1,2	
9	Схема расположения перегородок. Узлы 3... 7	
10	Схема расположения перегородок. Узел 8 Схемы внутренней обшивки	
11	Схема расположения перегородок. Узлы 9; 14... 20	
12	Схема расположения перегородок. Узлы 10... 13	
13	Схема расположения фриза	
	Блок 2 (бассейн 25×11м)	
14	Схема расположения перегородок на отм. 0,600м Спецификация	
15	Схема расположения перегородок на отм. 0,000м	
16	Схема расположения перегородок на отм. 0,000м Разрезы 1-1... 8-8	
17	Схема расположения перегородок на отм. 0,000м Разрезы 9-9...24-24	
18	Схема расположения перегородок на отм 0,000м Разрезы 25-25.... 38-38. Узел 1	
19	Схема расположения перегородок на отм. 0,000м Узлы 2... 6	
20	Схема расположения перегородок на отм. 0,000м Узлы 7,8	
21	Схема расположения перегородок на отм. 0,000м Узлы 9, 12, 13	
22	Схема расположения перегородок на отм. 0,000м Узел 10	
23	Схема расположения перегородок на отм. 0,000м Узлы 11, 14... 17	
24	Схема расположения фриза и подвесного потолка	
25	Схема расположения лестниц	
26	Схема расположения перегородок на отм. 3,000м Общие данные. Начало	
27	Схема расположения перегородок на отм. 3,000м Общие данные. Окончание	
28	Схема расположения перегородок на отм. 3,000м	
29	Схема расположения перегородок на отм. 3,000м Разрезы 1-1... 14-14	
30	Схема расположения перегородок на отм. 3,000м Разрезы 15-15... 23-23. Узлы 1,2. Спецификация	
	Блок 3	
31	Схема расположения перегородок	
32	Схема расположения перегородок. Узлы 1... 5	
	Комплект марки АС3 вариант планировочного решения раздевальных с увеличенным количеством	
	кабин для переодевания	
33	Вариант с увеличенным кол. кабин для переодевания. Спецификация металлов на отм. 0,000м. Начало	
34	Вариант с увеличенным кол. кабин для переодевания Спецификация металлов на отм. 0,000м. Окончание	
35	Вариант с увеличенным кол. кабин для переодевания Схема расположения перегородок. Спецификация	
36	Вариант с увеличенным кол. кабин для переодевания Схема расположения перегородок	
	Блок 2 (бассейн 25×11м)	
37	Вариант с увеличенным кол. кабин для переодевания Схема расположения перегородок на отм. 0,600м. Спецификация	
38	Вариант с увеличенным кол. кабин для переодевания Схема расположения перегородок на отм. 0,000м.	
	Блок 3	
39	Вариант с увеличенным кол. кабин для переодевания Схема расположения перегородок	

Ведомость спецификаций

Лист	Наименование	Примечание
5	Блок 1 (зал 36×18м) Спецификация к схеме расположения перегородок	
13	Блок 1 (зал 36×18м) Спецификация к схеме расположения фриза	
14	Блок 2 (бассейн 25×11м) Спецификация к схеме расположения перегородок на отм. 0,300м	
24	Блок 2 (бассейн 25×11м) Спецификация к схеме расположения фриза и подвесного потолка	
30	Блок 2 (бассейн 25×11м) Спецификация к схеме расположения перегородок на отм. 3,600м	
31	Блок 3 Спецификация к схеме расположения перегородок	
35	Блок 1 (зал 36×18м) Вариант с увеличенным кол. кабин для переодевания Спецификация к схеме расположения перегородок	
37	Блок 2 (бассейн 25×11м) Вариант с увеличенным кол. кабин для переодевания Спецификация к схеме расположения перегородок на отм. 0,600м	
39	Блок 3 Вариант с увеличенным кол. кабин для переодевания Спецификация к схеме расположения перегородок	

Ведомость ссылочных и прилагаемых документов

Обозначение	Наименование	Примечание
Шифр 856 КМ ЦНИИпроектлегконструкция	Перегородки каркасные с разным заполнением	
Шифр 857 КМ ЦНИИпроектлегконструкция	Элементы интерьера	
Шифр 858 КМ ЦНИИпроектлегконструкция	Элементы дабарные	
Шифр 859 КМ ЦНИИпроектлегконструкция	Элементы лестницы Л1 Элементы лестницы Л2	

Крепежные изделия к схеме расположения перегородок на отм. 0,000м

№ п.п.	Наименование	Кол.	Масса, кг	Примечание
1	Болт М10-6g×70.58.019	6	0,36	ГОСТ 7798-70
2	Винт ВМ5-6g×25.58.019	5480	32,9	ГОСТ 17473-80
3	Гайка М10-6Н.5.019	6	0,07	ГОСТ 5915-70
4	Шайба 10.65Г.019	6	0,02	ГОСТ 6402-70
5	Шуруп 1-5×20.019	450	1,35	ГОСТ 1144-80
6	Зант самонарезающий 6Б×25	10300	61,8	ТУ36.25.12-13-88
7	Заклепка комбинированная ЗК-12-4	3000	9,0	ТУ36-2088-85
8	Шайба уплотнительная ШУ-6	10300	3,1	ТУ36-2130-78
9	Замок ЗВ9А	77		ГОСТ 5089-80

Проект разработан в соответствии с действующими нормами и правилами

Крепежные изделия к варианту планировочных решений раздевальных с увеличенным количеством кабин для переодевания

№ п.п.	Наименование	Кол.	Масса, кг	Примечание
1	Болт М10-6g×70.58.019	6	0,36	ГОСТ 7798-70
2	Винт ВМ5-6g×25.58.019	5900	35,4	ГОСТ 17473-80
3	Гайка М10-6Н.5.019	6	0,07	ГОСТ 17473-80
4	Шайба 10.65Г.019	6	0,02	ГОСТ 6402-70
5	Шуруп 1-5×20.019	500	1,5	ГОСТ 1144-80
6	Зант самонарезающий 6Б×25	10900	65,4	ТУ 36.25.12-13-88
7	Заклепка комбинированная ЗК 12-4	3300	10,0	ТУ36-2088-85
8	Шайба уплотнительная ШУ 6	10900	3,3	ТУ36-2130-78
9	Замок ЗВ9А	77		ГОСТ 5089-80

Общие указания

I. Типы и размеры

1.1. Перегородки

1.1.1. Для формирования функциональных и вспомогательных встроенных помещений применяются панельные перегородки с заполнением из асбоцементных листов, а в экранов душевых кабин-из армированного стекла.

1.1.2. Для звука и теплоизоляции в вентканерах и санкабинах к перегородкам на монтажной площадке дополнительно крепится слой асбоцементных листов и устанавливаются потолочные панели из профилированного листа и асбоцементных листов с заполнением пространства между ними минераловатными плитами.

1.1.3. Перегородки выполнены в нескольких исполнениях: глухие (марки ПГ) с размерами по ширине: 0,9м; 1,0м; 1,5м; 2,0м и 3,0м с дверью (марка ПД) с размерами по ширине 1,0м; 1,5м и 2,0м (правое и левое открывание); с раздаточным окном (марка ПР) с размерами по ширине 1,5м. По высоте перегородки применяются размерами 2,1м; 2,75м и 3,0м.

1.1.4. Запирание дверного блока обеспечивается врезным замком, раздаточного окна-шпингалетом.

1.2. Стойки

1.2.1. Стойки перегородок предназначены для восприятия нагрузок от панелей перегородок, соединения перегородок между собой и их связи с несущими конструкциями и фундаментом здания.

1.2.2. Стойки выполнены из прямоугольных стальных труб сечением 100×100×3мм. с опорными пятками размерами 120×120мм толщиной 8мм.

Привязан

Инв. № подл. | Подп. и дата | Взам. инв. №

				ТП 291-8-23с.88 АС3	
				Физкультурно-оздоровительный комплекс в лёгких металлических конструкциях ФОК-1	
				Блок 1 (зал 36×18м) Блок 2 (бассейн 25×11м) Блок 3	Стадия: РП; Лист: 1; Листов: 39
ГИП	Иегосково		03.89		
Нач. отд.	Качканов		03.89	Схема расположения перегородок на отм. 0,000м. Общие данные. Начало	ЦНИИПРОЕКТЛЕГКОНСТРУКЦИЯ
Гл. конст.	Асапова		03.89		
Констр.	Иванова		03.89		

Инв. № подл.

Копировал Мишарина Формат А3

Альбом II (ч.II)

1.2.3 Стойки разработаны трех исполнений по высоте: 2,1м; 2,75м и 3,0м.

1.2.4. Крепление стоек к закладным элементам фундамента здания осуществляется при помощи монтажной сварки, к несущим элементам перекрытия второго этажа-доборными элементами на самонарезающих винтах

1.3. Стойки декоративные.

1.3.1. Стойки декоративные предназначены для ограждения гардероба, помещения администрации, буфета и регистратуры, а также использования их для установки сушилок и в качестве мест отдыха и декоративных подставок.

1.3.2. Несущим элементом стоек являются рамы высотой 2350мм и длиной 2830мм.

1.3.3. Стойки имеют три исполнения:

СД-1 предназначена для ограждения помещения, имеющего дополнительный вход и может быть использована в качестве подставок под телевизор.

Стойка имеет тумбу размерами 1535х840х515мм с полками, покрытыми деревянной плитой.

СД-2 предназначена для ограждения помещения при отсутствии дополнительного входа.

Стойка имеет тумбу с габаритами 1535х840х515мм с полками, покрытыми деревянной плитой с откладной частью для прохода за стойку.

СД-3 предназначена для использования в качестве размещения стендов для информации и установки сушилок.

Стойка имеет тумбу размерами 1907х440х530мм и стенд размерами 2630х1420х80мм.

1.3.4. Сиденье откидное (маркасо) предназначено для кабин переодевания и имеет блокировочное устройство, которое препятствует входу в помещение во время переодевания и деблокирует обе двери после выхода из помещения.

Верхняя часть откидного сиденья выполнена из дерева.

2. Конструктивные решения

2.1. Перегородки.

2.1.1. Конструкции перегородок поставляются поэлементно. Установка заполнения из асбестоцементных листов или армированного стекла проводится после монтажа всех встроенных помещений в соответствии с монтажными схемами.

Крепление заполнения осуществляется алюминиевым шталиком, герметизация-резиновым профилем.

2.1.2. Жесткость конструкций встроенных помещений обеспечивается раскреплением панелей перегородок и несущих стоек в нижнем и верхнем ярусе каждого соединения, закреплением на сварке несущих стоек перегородок к закладным элементам фундамента здания.

2.1.3. При прохождении стоек здания в зоне встроенных помещений, панели перегородок следует вязать непосредственно к несущим стойкам здания.

2.1.4. Для создания замкнутого периметра встроенных помещений часть перегородок создаются по месту при монтаже из асбестоцементных листов и штапика с резинкой.

2.1.5. Крепление штапиком заполнения перегородок должно быть только с наружной стороны встроенных помещений (со стороны фриза, спортзала, холла, коридора).

2.2. Стойки декоративные.

2.2.1. Стойки декоративные поставляются в полной заводской готовности, но для облегчения монтажа и при отсутствии грузоподъемных машин и механизмов в зоне монтажа допускается демонтаж стоек по соединению несущая рама-тумба, несущая рама-стенд.

3. Монтаж конструкций.

3.1. До начала монтажа проверить поставку изделий по ведомости.

3.2. Монтаж должен производиться после окончания монтажных работ несущих элементов здания и выведения уровня „чистого пола". Перед монтажом проверить расположение закладных деталей в фундаменте здания.

3.3. Строповка конструкций должна осуществляться специальными траверсами и стропами с мягкими обкладками, исключающими повреждения декоративного покрытия и обеспечивающими постоянство размеров конструкций.

3.4. Асбоцементные листы при необходимости окрасить эмалью ВЛ515 по ТУ6-10-1052-75 (без предварительного нанесения грунта)

3.5. Монтаж перегородок

3.5.1. Монтаж перегородок начинать с установки несущих стоек перегородок на сварке катетом 6мм на закладных элементах фундамента здания.

3.5.2. Установить перегородки, соединив их между собой и к стойкам перегородок доборными элементами. Панели перегородок пристреливать по пяткам к чистому полу здания. При прохождении стоек здания в зоне встроенных помещений панели перегородок следует крепить непосредственно к несущим стойкам здания.

3.5.3. В соответствии с комплектовочной ведомостью подобрать для каждой ячейки перегородок алюминиевый штапик. Нарезать резиновый профиль (по 2шт. на каждую сторону ячейки).

3.5.4. Приклеить клеем 88-Н по ТУ38 105,1061-82 резиновый профиль по периметру ячейки, установить заполнения ячейки и прижать резиновым профилем и штапиком.

Штапики закрепить винтами М5х25 по 2шт. на каждый штапик

3.5.5. В местах прохождения вентиляционного оборудования и энергообеспечения асбоцементные листы вырезать по месту

3.5.6. В местах стыковки перегородок и стен здания устанавливать асбоцементные листы с вырезкой под цоколь по месту.

3.5.7. При оформлении венткамер и санкабин необходимо по периметру помещения с внутренней стороны установить (на сварке) дополнительные рамы, в промежуток заложить минераловатные плиты и закрепить на самонарезающих винтах асбоцементные листы. В соответствии, со схемами, приведенными на чертеже. Дополнительные рамы в санкабинах должны иметь несущие элементы для сантехоборудования.

3.5.8. Потолочные панели для венткамер и санкабин должны быть созданы из склепанного в размер помещения и закрепленного по периметру профилированного листа на который при необходимости укладываются минераловатные плиты и асбестоцементные листы.

Обрамление потолочных панелей должно быть выполнено из тонкостенных гнутых стальных профилей.

3.5.9. После проведения монтажных работ с перегородками произвести бетонную подливку под стойки перегородок до уровня 0,000м

3.6. Монтаж стоек.

3.6.1. Монтаж декоративных стоек производится после оформления полов в здании.

3.6.2. Размещение стоек проводится без закрепления их к фундаменту.

3.7. Монтаж откидных сидений.

3.7.1. Откидные сиденья, в состав которых входят, собственно сиденья, опоры спинка, поставляются на монтаж поэлементно с окончательным креплением элементов на монтаж к дверным и глухим перегородочным панелям, образующим кабины для переодевания.

3.7.2. Монтаж сидений осуществляется после установки и окраски асбестоцементных листов.

3.7.3. Крепление элементов сидений к перегородкам выполняется на самонарезающих винтах. Деревянные элементы сиденья и спинки крепятся шурупами.

3.8. Окончательная отделка.

3.8.1. После окончания монтажных работ со встроенными помещениями провести освидетельствование состояния защитно-декоративного покрытия. При необходимости восстановить покрытие эмалью ПФ-133 по ГОСТ 926-82 соответствующего цвета.

					ТП 291-8-23с.88			АС3
					Физкультурно-оздоровительный комплекс в легких металлических конструкциях фок-1			
Привязан					Блок1 (зал 36х18м) Блок2 (бассейн 25х11м) Блок3	Стадия	Лист	Листов
						РП	2	
					Схема расположения перегородок на отм. 0.000м	ЦНИИпроектлегконструкция		
					Общие данные. Продолжение			

ГИП	Коренц.вич		11.12
Нач.отд.	Кашкинов		11.12
Н. контр.	Чуркова		
Рук.сект.	Агатова		11.12
Вед.инж.	Иванова		11.12

Инв.№

Копировал: Морозова

Формат: А2

Альбом II (ч. II)

Спецификация металлов

Вид профиля и ГОСТ, ТУ	Марка металла, ГОСТ	Обозначение и размер профиля, мм	№ п.п.	Код: марки металла	Код: вида профиля	Код: размера профиля	Количество, шт	Длина, мм	Масса металла по элементам конструкции, т: перегородки	Стойки СК	Стойки СД	Элементы дверные	Сиденье откидное СО	Фриз и подвесные потолки	Лестница Л1	Лестница Л2	Общая масса, т	Масса потребности в металле по кварталам (заполняется изготовителем): I	II	III	IV	Заполняется ВЦ
Профиль стальной оцинкованный гнутый с трапецевидной формой гофра ГОСТ24045-86	В Ст3кп2 ГОСТ380-71	Н60-845-0,9										0,484					0,484					
Лента холоднокатанная из низко углеродистой стали ГОСТ503-81	08 пс ГОСТ 1050-74	08пс-м-3 -1,2×53							1,555			0,021					1,576					
Профиль стальной оцинкованный гнутый трапецевидной формой гофра ТУ36-1928-76	В Ст3 кп2 ГОСТ380-71	С15-1000-0,8									0,967			1,568	0,195	0,542	3,272					
Профили замкнутые сварные квадратные и прямоугольные ТУ36-2287-80	В Ст3 кп2 ГОСТ380-71	□ 100×3								0,531		0,009					0,54					
		□ 120×4													0,09		0,09					
	Итого									0,531		0,009			0,09		0,63					
Профили алюминиевые ГОСТ 22233-83		А036-ПС885444- -АД31Т5							0,653			0,01					0,663					
		А-795										0,002					0,002					
		А-797										0,003					0,003					
		А-101														0,032	0,032					
	Итого								0,653			0,015				0,032	0,700					
Лист асбоцементный ГОСТ 18124-75		ЛП-П-10							19,100 / 895,7 м²			4,425 / 207,7 м²					23,525 / 1104,4 м²					
Резиновая смесь ТУ38 105.1092-86		НО-68-1							0,695			0,01					0,706					
Резина губчатая ТУ38 105.867-75		S3							0,015								0,015					
Стекло армированное ГОСТ 7481-78		S6							22,0 м²								22,0 м²					
Пиломатериал лиственничный пород 2 сорт ГОСТ2695-83											0,234 / 0,46 м³		0,068 / 0,134 м³				0,302 / 0,6 м³					
Плита минераловатная ГОСТ 9573-82		П175										1,138 / 9,1 м³					1,138 / 9,1 м³					
Полиэтилен низкого давления ГОСТ 16338-77		20108-001							0,0005								0,0005					

Согласовано

Согласовано «Сельэлектропроект» Гл. спец. по сантехн. Гл. инж. пр. Гл. инж. пр. Гл. конструктор

Инв. № подл. | Подпись и дата | Взам. инв. №

Привязан

Инв. №

Нач. отд.	Кашкунов		7.87
Н. контр.	Чуркова		7.87
Руксекл.	Агалова		7.87
Ведущ.	Иванова		7.87

ТП 291-8-23с.88 АС3

Физкультурно-оздоровительный комплекс в легких металлических конструкциях ФОК-1

Блок 1 (зал 36×18 м). Блок 2 (бассейн 25×11 м). Блок 3

Стадия: РП | Лист: 3 | Листов:

Электрораспределительная и осветительная сети. Молниезащита и заземление. Силовое оборудование. Освещение. Автоматика и телемеханика. Сигнализация. Связь. Радиофикация. Телевидение. Электрообогрев. Электрооборудование. Спецификация оборудования. Ведомость потребности в материалах. Ведомость ссылочных и прилагаемых документов. Общие данные. Продолжение

ЦНИИпроектлегконструкция

Спецификация металлов

Вид профиля и ГОСТ, ТУ	Марка металла ГОСТ	Обозначение и размер профиля, мм	№ п.п.	Код: Марки металла	Код: Вида профиля	Код: Размера профиля	Количество, шт.	Длина, мм	Масса металла по элементам конструкции т: Перегородки	Стойки СК	Стойки СД	Элементы заборные	Сидение откидное СО	Фриз и подвесные потолки	Лестница Л1	Лестница Л2	Общая масса, т	Масса потребности в металле по кварталам (заполняется изготовителем), т: I	II	III	IV	Заполняется ВЦ
Трубы стальные прямоугольные ГОСТ 8645-68	10пс ГОСТ 1050-74	50х25х2							3,001		0,292	1,821	0,156	0,434	0,173	0,327	6,755					
Сталь листовая горячекатанная ГОСТ 19903-74	ВСт3кп2 ГОСТ 380-71	Лист 2							0,083								0,083					
		Лист 3										0,226	0,031	0,222								
		Лист 4							0,073	0,013	0,48											
		Лист 5													0,7	1,4	2,1					
		Лист 6											0,05				0,05					
		Лист 8								0,036							0,036					
		Лист 10													0,011	0,016	0,027					
	Итого								0,156	0,049	0,48	0,226	0,081	0,222	0,711	1,416	3,341					
Сталь горячекатанная ГОСТ 2590-71	ВСт3кп2 ГОСТ 380-71	Ф25											0,01				0,01					
		Ф18							0,088								0,088					
		Ф16							0,002								0,002					
		Ф8											0,0006				0,0006					
	Итого								0,090				0,0006				0,0906					
Уголок прокатный неравнополочный ГОСТ 8510-86	ВСт3кп2 ГОСТ 380-71	L 45х25х4							0,004													
Уголок прокатный равнополочный ГОСТ 8509-86	ВСт3кп2 ГОСТ 380-71	L 50х5												0,361			0,361					
		L 90х6													0,011	2,036	2,047					
	Итого													0,361	0,011	2,036	2,408					
Уголок стальной гнутый равнополочный ГОСТ 19771-74	ВСт3кп2 ГОСТ 380-71	L 25х25х1,5									0,0734						0,0734					
Уголок стальной гнутый неравнополочный ГОСТ 13772-74	ВСт3кп2 ГОСТ 380-71	L 25х20х2							0,109								0,109					
		L 50х36х4									0,021						0,021					
	Итого								0,109		0,021						0,13					
Швеллер стальной гнутый равнополочный ГОСТ 8278-83	ВСт3кп2 ГОСТ 380-71	[100х40х3									1,31						1,31					
Швеллеры стальные горячекатанные ГОСТ 8240-72	ВСт3кп2 ГОСТ 380-71	[18													0,4		0,4					
		[														0,565	0,565					
	Итого														0,4	0,565	0,965					
Сталь тонколистовая оцинкованная ГОСТ 14918-80	ВСт3кп2 ГОСТ 19904-74	Лист 0,8 ОН-НТ-1									0,24	0,122					0,362					
Проволока ГОСТ 3385-75	Сталь 60 ГОСТ 1050-74	I-3											0,002									

Согласовано: Сантехпроект; Гипрокоммунпроект; Гипрокоммунстрой; Гипрокоммунмонтаж

Инв. № подл. | Подп. и дата | Взам. инв. №

Привязан

Инв. №

ТП 291-8-23с.88			АС3
Физкультурно-оздоровительный комплекс блочных металлических конструкций ФОК-1			
БЛОК 1 (зал 36х18м) БЛОК 2 (бассейн 25х11м)	Стадия	Кол.	Листов
	РП	4	
Схема расположения перегородок на отм. 0,000. Общие данные. Окончание	ЦНИИпроектстальконструкция		

Нач. отд	Кашкин-б	
Н. контр	Чуркова	
Рук. сект.	Беляева	
Вед. инж	Иванова	

Корректор: Морозова

Формат А2

Альбом 2 (ч.II)

Марка, поз.	Обозначение	Наименование	Кол.	Масса, ед, кг	Примечание
		Перегородки			
1		ПГ 30×21	18	167,6	
2		ПГ 20×21	4	117,3	
3		ПГ 15×21	9	86,2	
4		ПГ 10×21	3	61,2	
5		ПГ 09×21	5	46,0	
6		ПГ 30×30	3	242,5	
7		ПГ 20×30	3	170,0	
8		ПГ 15×30	3	129,0	
9		ПД 15×30	2	140,0	
10		ПДЛ 20×21	3	138,0	
11		ПД 10×21	7	92,2	
12		ПДК 10×21	12	92,6	
13		ПР 15×21	1	100,0	
		Стойки металлические			
14		СД1	1	274,0	
15		СК-30	15	37,5	
16		Сиденье откидное СО	6	22,67	
		Элементы доборные			
17		Уголок У1	20	0,228	
18		Уголок У3	256	0,09	
19		Уголок У4	55	0,25	
20		Уголок У5	6	0,089	
21		Уголок У6	6	3,165	
22		Уголок У7	6	2,55	
23		Профиль П1	2	0,092	

Марка, поз.	Обозначение	Наименование	Кол.	Масса, ед, кг	Примечание
24		Профиль П2	2	0,148	
25		Накладка Н1	41	0,118	
26		Накладка Н2	6	0,07	
27		Обрамление Б1	4	2,32	
28		Обрамление Б2	8	1,56	
	ГОСТ 8645-68	Труба 50×25×2			
29		L = 4350 мм	4	9,7	
30		L = 2362 мм	4	5,27	
31		L = 2136 мм	4	4,76	
32		L = 1900 мм	17	4,23	
33		L = 1516 мм	4	3,38	
34		L = 1396 мм	2	3,11	
35		L = 900 мм	16	2,0	
36		L = 700 мм	12	1,56	
37		L = 4800 мм	3	10,7	
	ГОСТ 24045-80	Профиль стальной оцинкованный гнутый Н60-782-1,0			
38		4650×5000 мм	1	309,2	
39		2000×1600 мм	3	42,56	
	ГОСТ 18124-75	Лист асбоцементный ЛП-П-10			
40		4800×3100 мм	1	316,94	
41		4350×3100 мм	1	287,2	
42		4800×990 мм	1	101,2	
43		2000×2100 мм	1	89,46	
44		1900×2100 мм	3	84,98	

Марка, поз.	Обозначение	Наименование	Кол.	Масса, ед.	Примечание
	ГОСТ 18124-75	Лист асбоцементный ЛП-П-10			
45		1396×2100 мм	6	62,44	
46		938×2100 мм	3	41,96	
47		1900×3100 мм	1	125,45	
48		1396×3100 мм	1	92,18	
49		2000×1600 мм	3	68,16	
50		5000×4650 мм	1	495,2	
51		230×1456 мм	9	7,13	
52		230×952 мм	8	4,66	
53		230×1406 мм	2	7,15	
54	ТУ36-2287-80	Труба 100×100×3			
		L = 5000 мм	2	46,1	
		Материалы			
55	ГОСТ 9573-82	Плита минераловатная П-175	4,48 м³	560	
		Крепежные изделия			
56	ТУ36-2142-78	Винт самонарезающий В6×25	2200	0,006	
57	ТУ36-2088-85	Заклепка комбинированная ЗК-12-4,5	600	0,003	
58	ТУ36-2130-78	Шайба уплотнительная ШУ-6	2200	0,0003	

Согласовано

Объект

Согласовано

Гл. арх. пр. | Гл. инж. пр. | Инв. № подл. | Подпись и дата | Взам. инв. №

Привязан.

Инв. №

Зав. отд.	Кашкинов		7.12.87
Н. контр.	Чиркова		6.12.87
Рук. сект.	Агапова		6.12.87
Вед. инж.	Иванова		7.12.87

ТП 291-8-23с.88

Физкультурно-оздоровительный комплекс в легких металлических конструкциях ФОК-1

Блок 1 (зал 36×18 м)

Схема расположения перегородок. Спецификация

Стадия	Лист	Листов
РП	5	

ЦНИИпроектлегконструкция

Копировал Музыченко

Формат А2

Альбом II (ч. II)

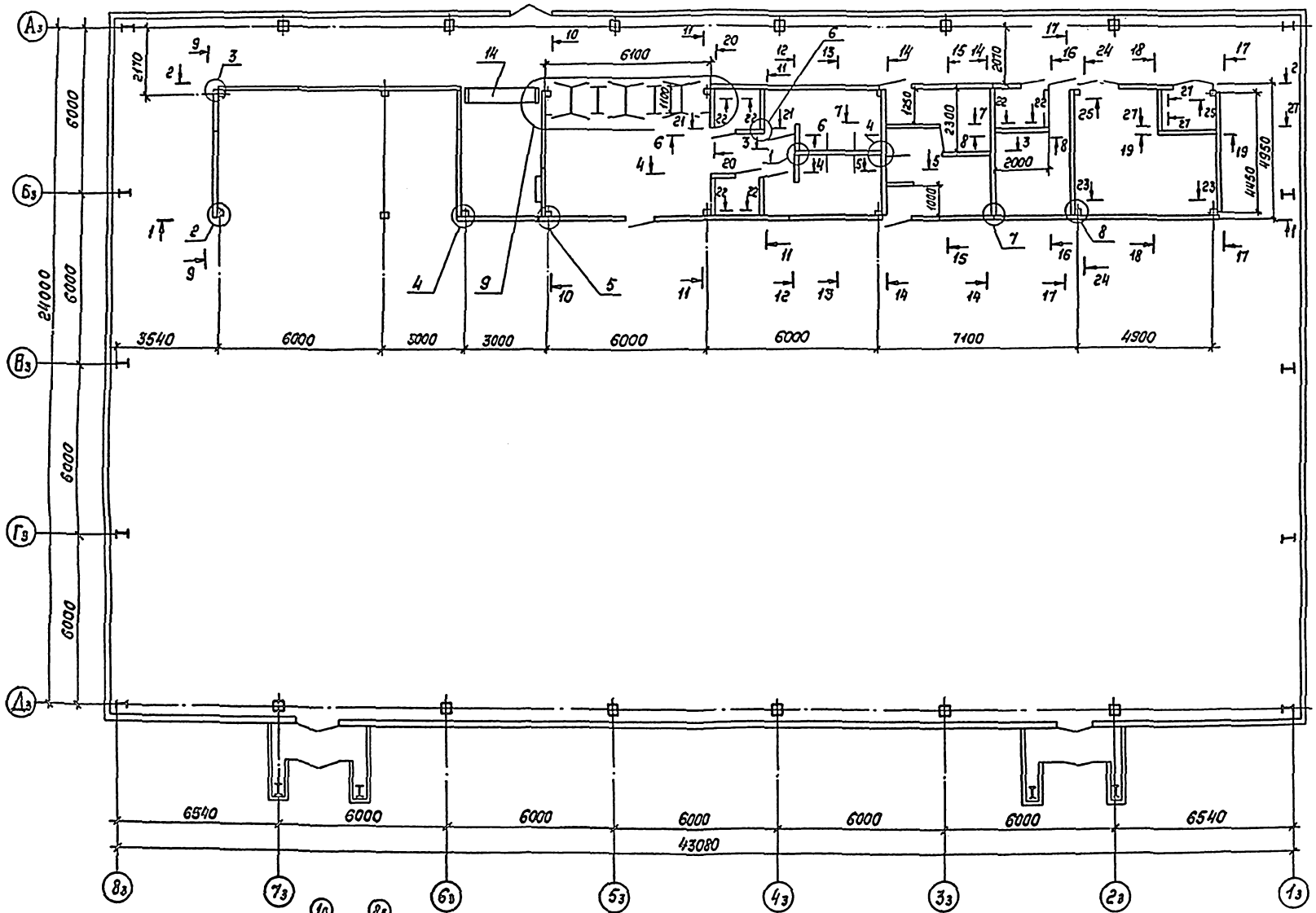

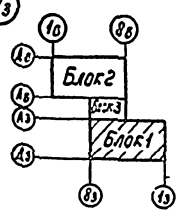

Условные обозначения:

(...)з - ось зала 36×18м (Блок1)

(...)б - ось бассейна 25×11м (Блок2)

Привязан

Инв. №

ГИП	Корнеевцев		
Зав.сект.	Кошкина		
Н.контр.	Чурсова		
Руководит.	Агапова		
Гл.инж.	Иванова		

ТП 291-8-23с.88 АС3

Физкультурно-оздоровительный комплекс из легких металлических конструкций ФОК-1

Блок 1 (зал 36×18м)

Стадия: РП | Лист: 6 | Листов:

Схема расположения перегородок

ЦНИИпроектлегструкция

Формат А2

Альбом II (ч. II)

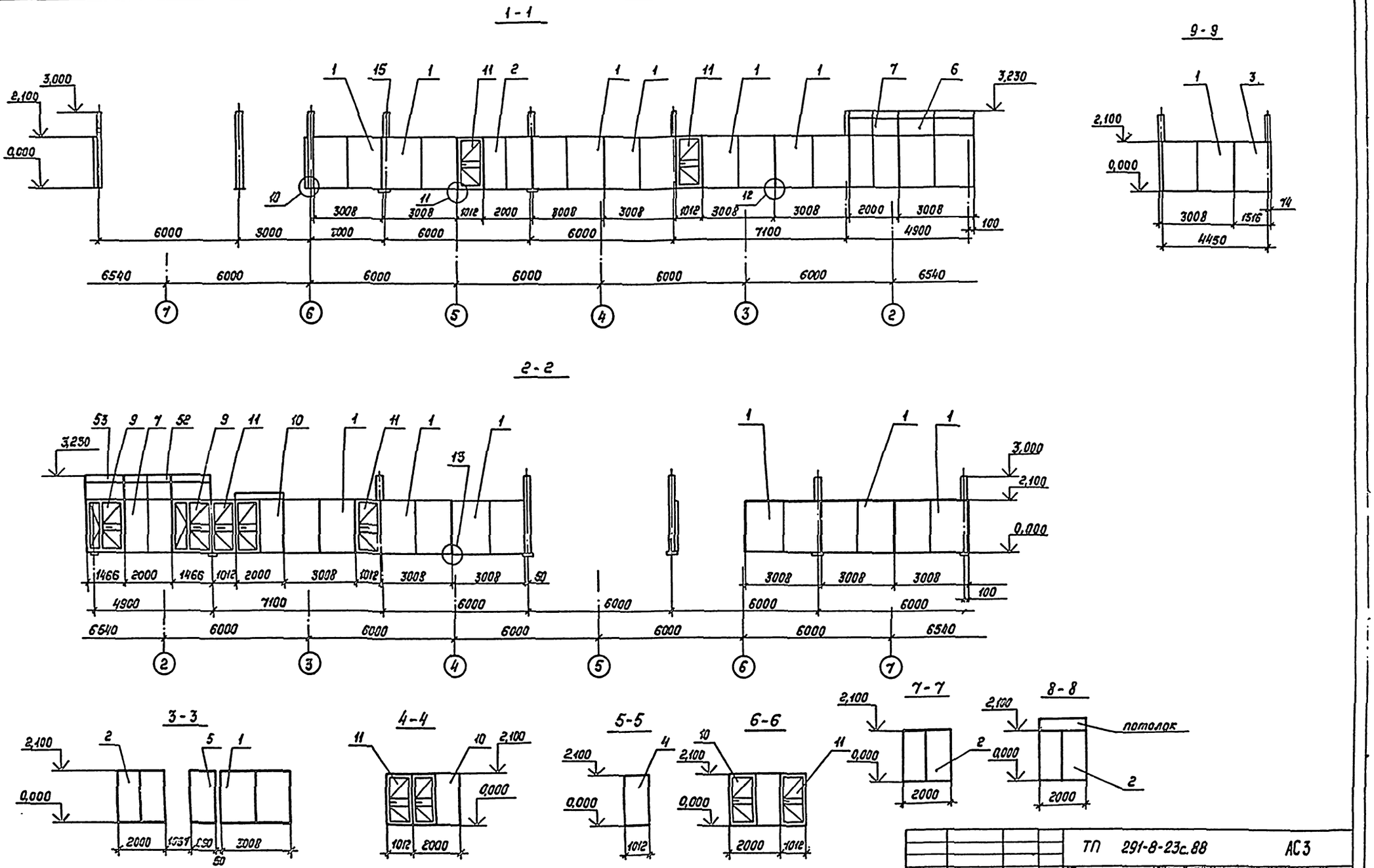

ТП 291-8-23с.88					АС3
Физкультурно-оздоровительный корпус в легких металлических конструкциях ФОК-1					
Блок 1 (зал 36×18 м)				Стадия	Лист	Листов
				РП	7	
Схема расположения перегородок. Разрезы 1-1...9-9				ЦНИИпроектлегконструкция		
Привязан					
Зав. отд.	Кашкинов				
Н. контр.	Чиркова				
Рук. сек.	Агапова				
Вед. инж.	Иванова				
Инв. №					

Согласовано

Согласовано: Гл. арх. пр. Гл. инж. пр. Гл. инж. пр. Гунст Маврин

Инв. № подл. | Подпись и дата | Взам. инв. №

Копировал Тарасова

Формат А2

Альбом II (ч. 8)

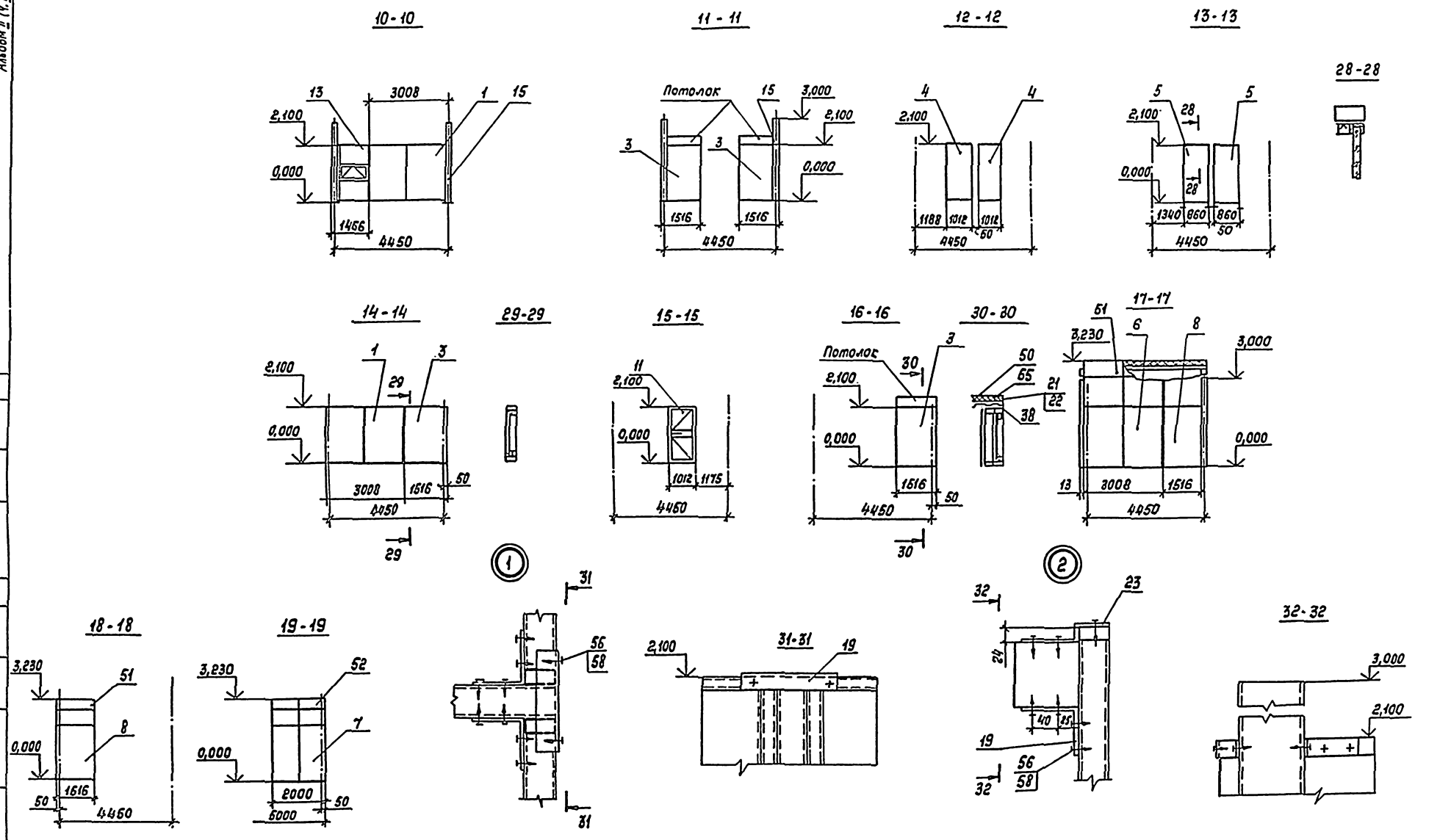

ТП 291-8-23с.88				АС3
Физкультурно-оздоровительный комплекс в легких металлических конструкциях ФОК-1				
Блок.1 (зал 36×18м)			Стадия	Лист	Листов
			РП	8	
Зав.отд.	Кашкинов				
Н.контр.	Чиркова				
Рук.сект.	Агапова				
Вед.инж.	Иванова				

Схема расположения перегородок
Разрезы 10-10...19-19;
Узлы 1,2

ЦНИИпроектлегконструкция

Привязан

Инв. №

Копировал Тарасова

Формат А2

Альбом II (ч.II)

3

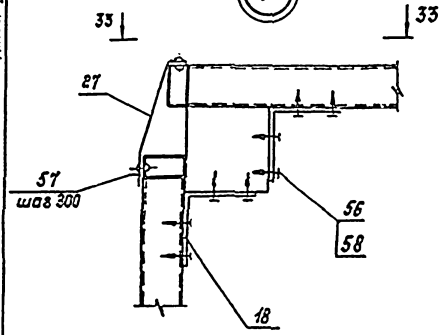

33-33

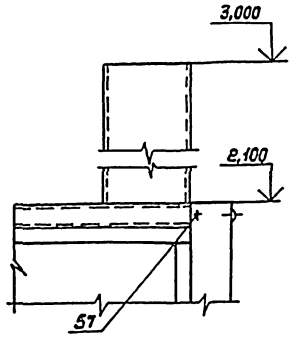

4

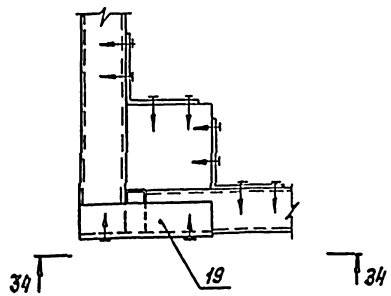

34-34

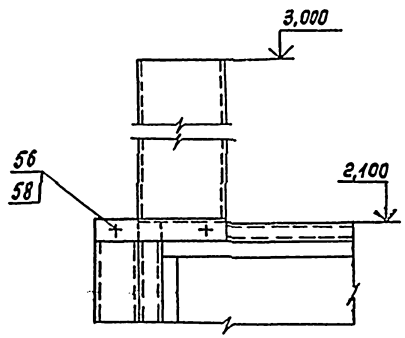

5

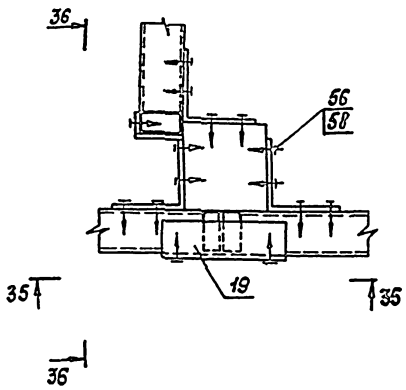

35-35

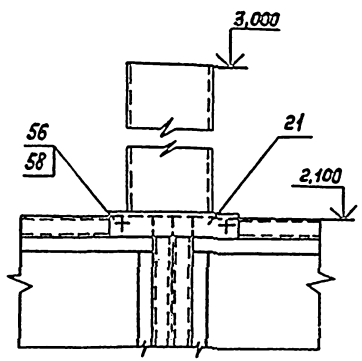

36-36

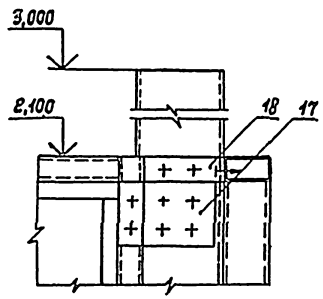

6

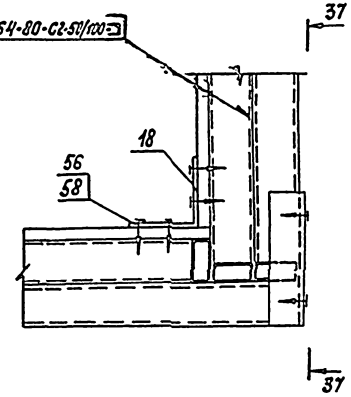

37-37

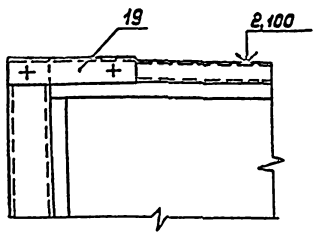

7

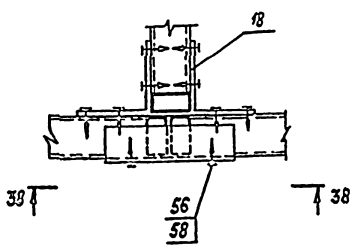

38-38

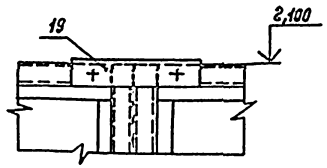

Согласовано

Инв. № подл. | Подпись и дата | Взам. инв. №

Привязан

Инв. №

Зав.отд.	Кашкаров			
Н.контр.	Чуркова			
Рук.сект.	Иванова			
Ведущ.	Иванова			

ТП 291-8-23с.88 АС3

Физкультурно-оздоровительный комплекс с легкими металлическими конструкциями ФОК-1

Блок 1 (зал 36×18 м)

Стадия: РП | Лист: 9 | Листов:

Схема расположения перегородок. Узлы 3...7

ЦНИИпроектлегконструкция

Копировал Тарасова

Формат А2

Альбом II (ч.II)

8

Схема внутренней обшивки вентиляционной камеры и электрощитовой

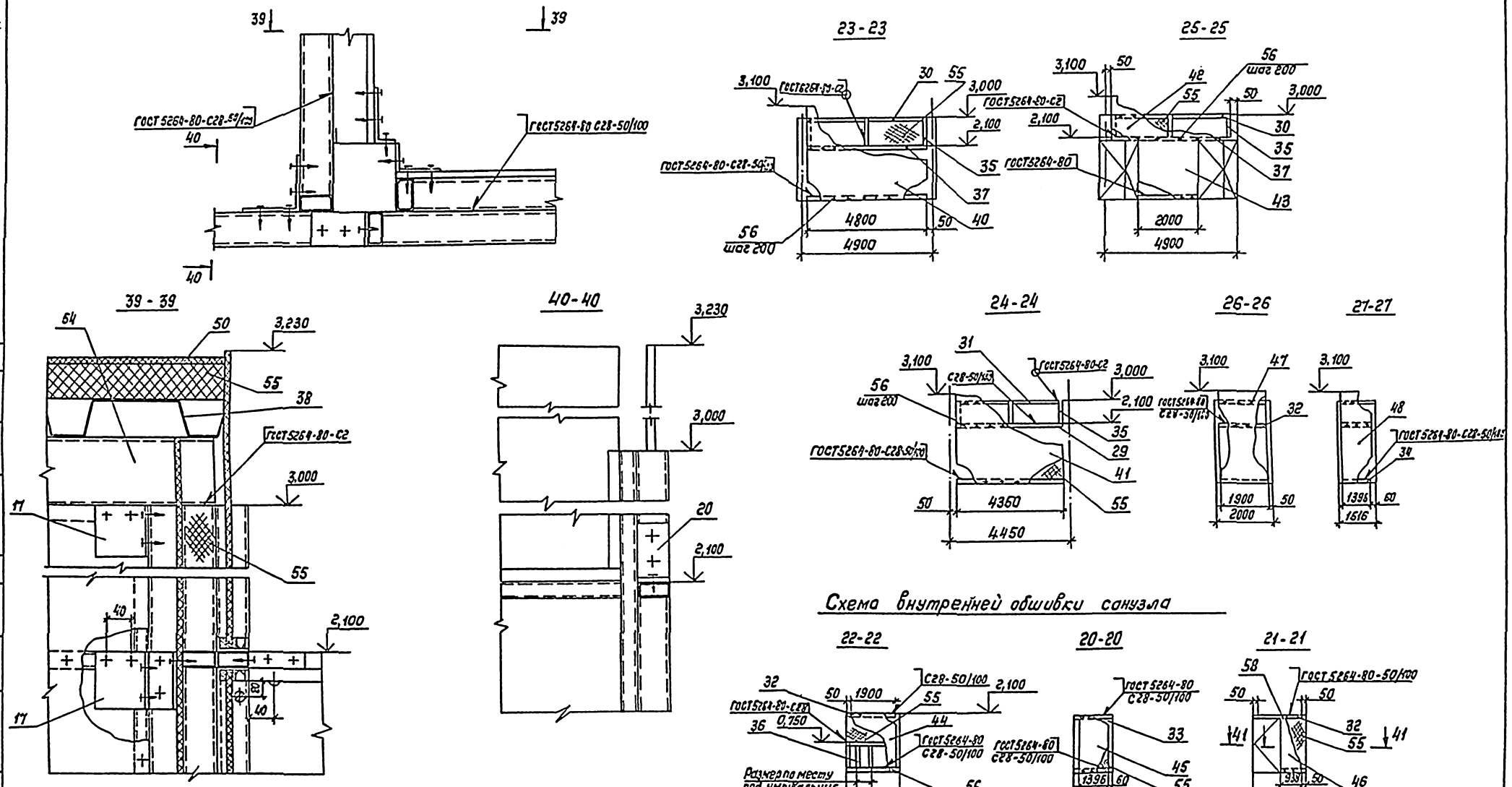

Схема внутренней обшивки санузла

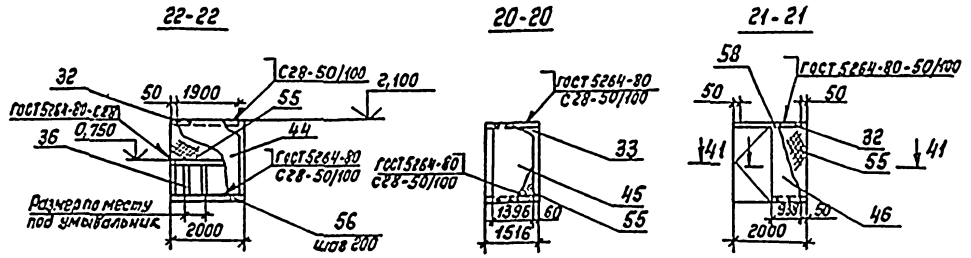

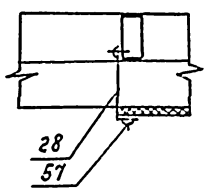

				ТП 291-8-23с.88	АС3
				Физкультурно-оздоровительный комплекс в легких металлических конструкциях ФОК-1	
Привязан				Блок 1 (зал 36×18м)	Стадия: РП; Лист: 10; Листов:
	Зав.отд.	Кашкинов		Схема расположения перегородок. Узел 8, схемы внутренней обшивки	ЦНИИпроектлегконструкция
	Н.контр.	Чиркова			
	Рук.сект.	Агапова			
Инв. №	Вед.инж.	Иванова			

Копировал Тарасова

Формат А2

Согласовано

Согласовано

Гл. арх. пр. | Гл. инж. пр. | Гунст. | Мабрин | Взам. инв. № | Инв. № подл. | Подпись и дата

Альбом II (ч.II)

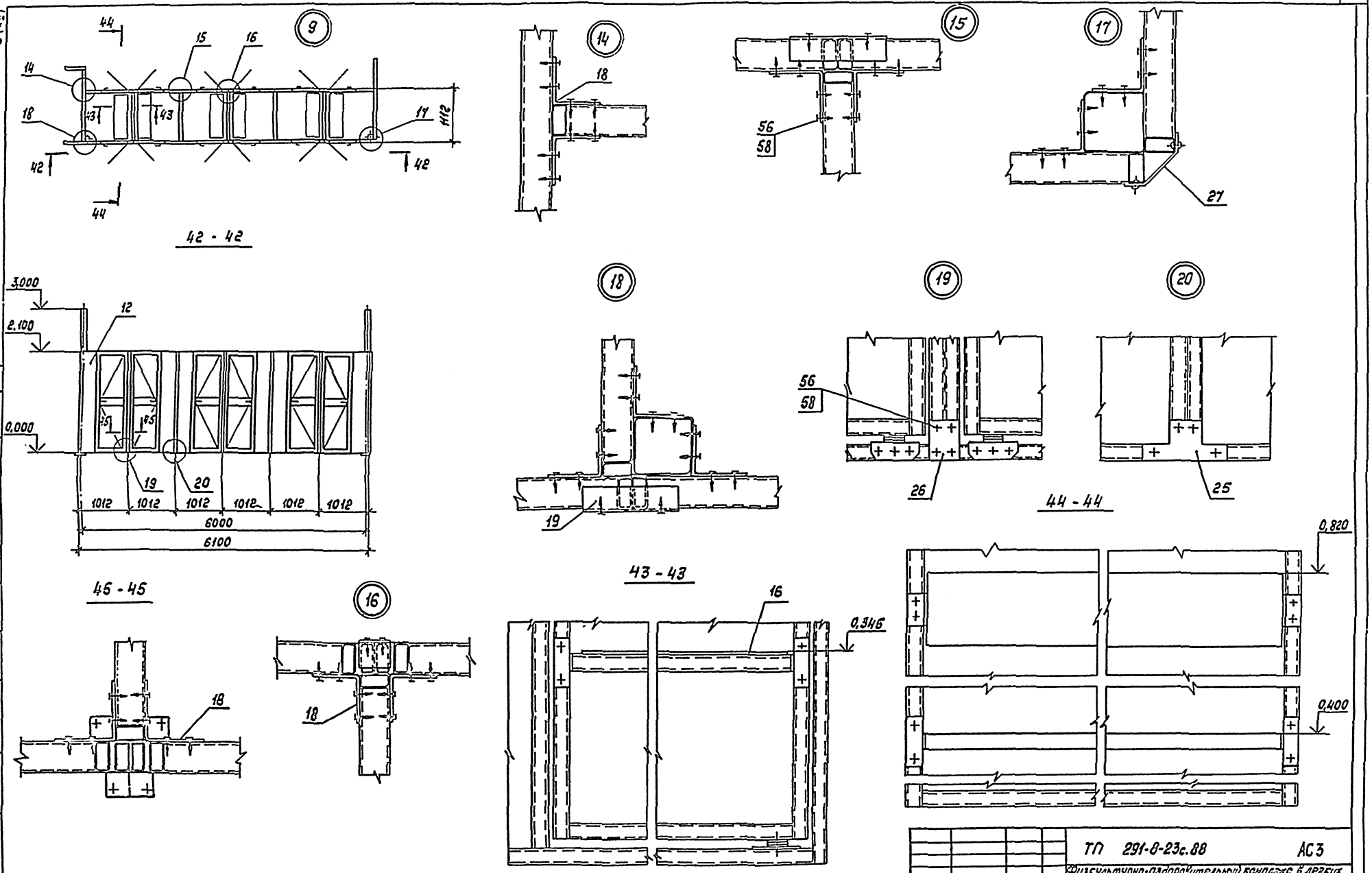

Привязан				ТП 291-8-23с.88	АС3
				Физкультурно-оздоровительный комплекс в легких металлических конструкциях ФОК-1	
				Блок 1 (зал 36×18м)	Стадия: РП; Лист: 11; Листов:
	Зав.отд.	Кашкинов		Схема расположения перегородок. Узлы 9,14...20	ЦНИИпроектлегконструкция
	Н.контр.	Чиркова			
	Рук.сект.	Агапова			
	Вод.инж.	Иванова			

Инв. № подл. | Подпись и дата | Взам. инв. №

Согласовано

Согласовано

Гл. арх. пр. | Гл. инж. пр. | Бунет | Маврин

Копировал Музыченко

Формат А2

Альбом II (ч.II)

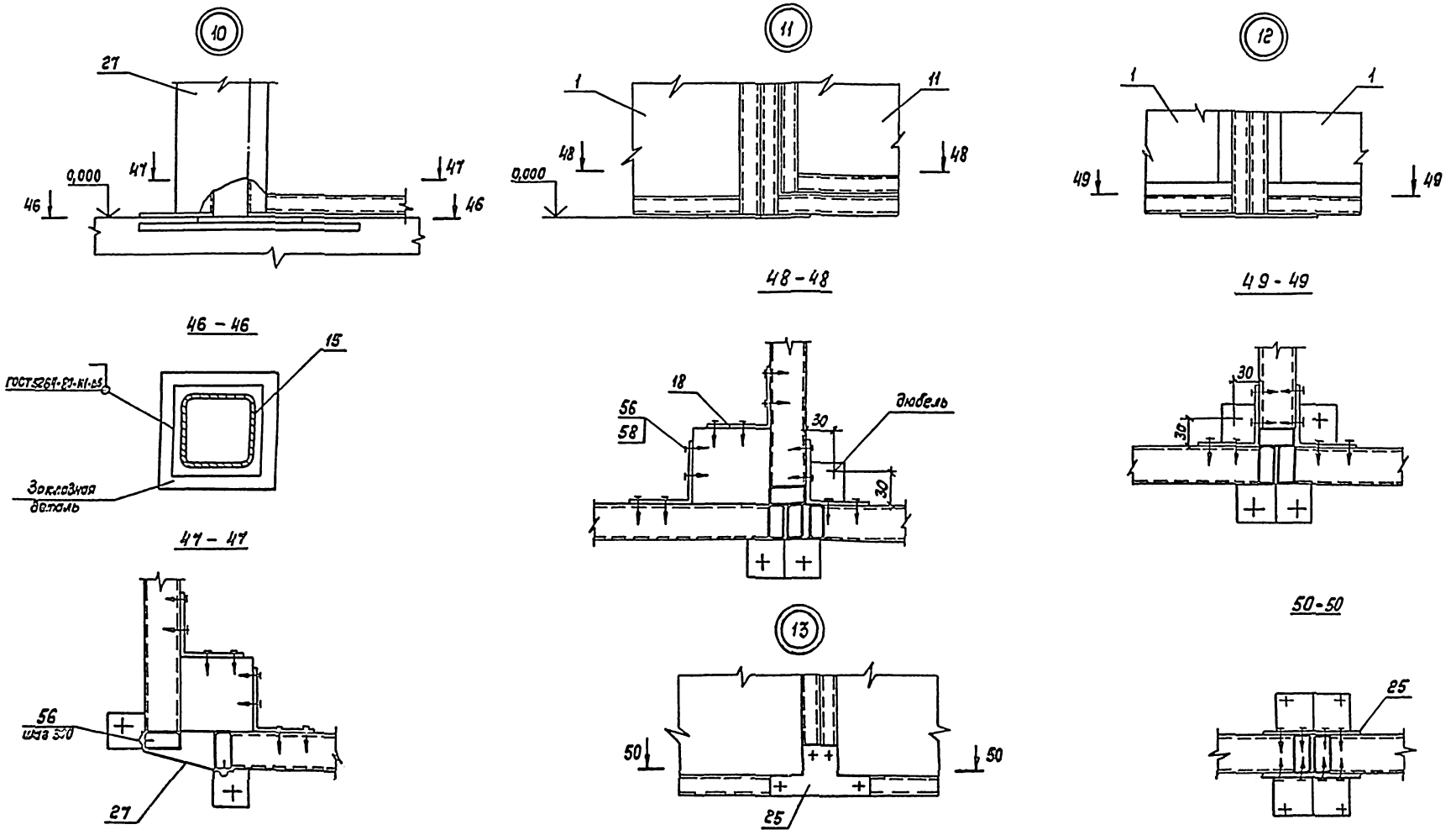

				ТП 291-8-23с.88		АС3
				Физкультурно-оздоровительный комплекс в легких металлических конструкциях ФОК-1		
Привязан				Блок 1 (зал 36×18м)	Стадия: РП	Лист: 12	Листов:
		Зав.отд.	Кашкинов	Схема расположения перегородок. Узлы 10...13	ЦНИИпроектлегконструкция	
		Н.контр.	Чуркова			
		Рук.сект.	Агапова			
Инв. №		Вед.инж.	Иванова			

Копировал Тарасова

Формат А 2

Согласовано

Согласовано

Инв. № подл. | Подпись и дата | Взам.инв. № | Гл.арх.пр. | Гл.инж.пр. | Рист | Мазурин | Обмен

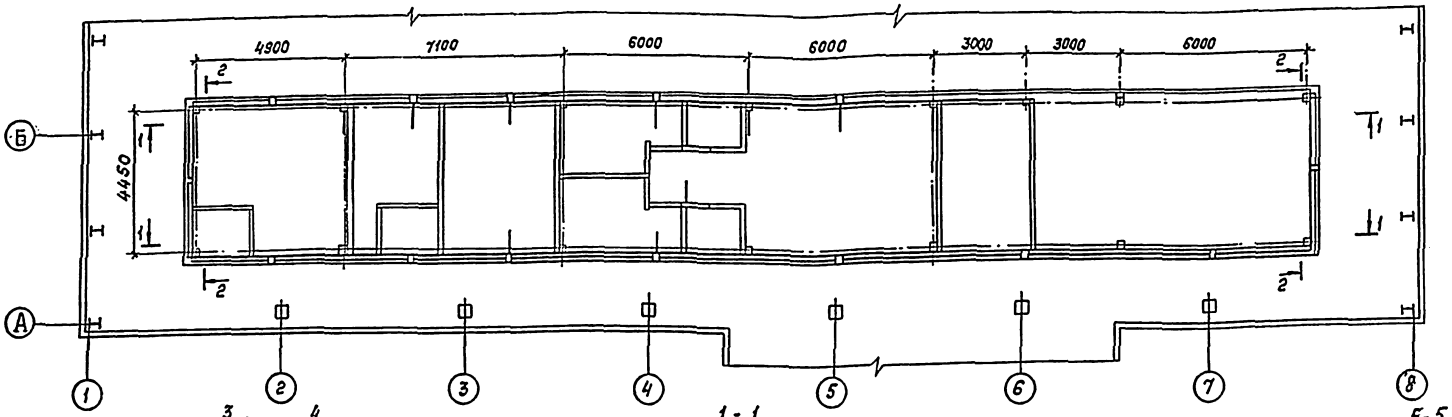

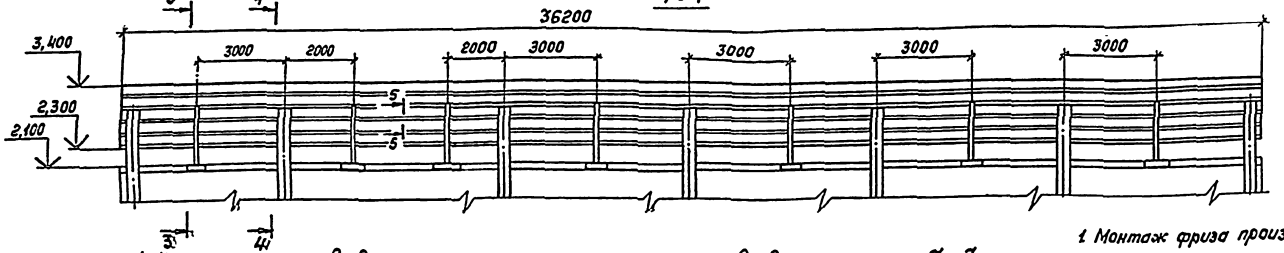

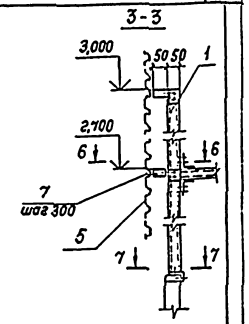

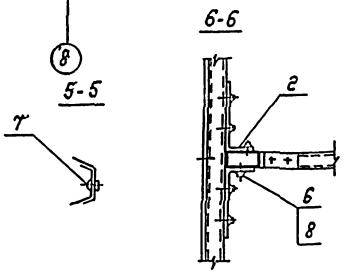

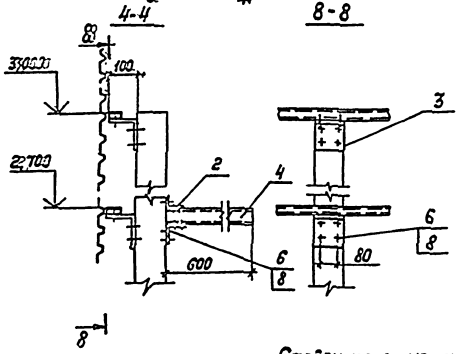

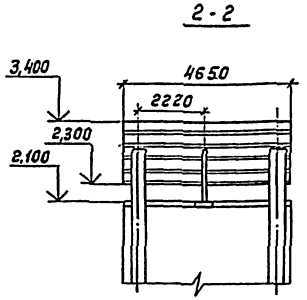

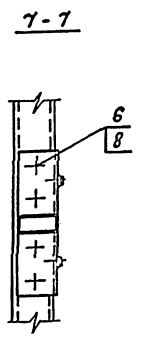

1. Монтаж фриза производится после монтажа перегородок.

Марка, поз.	Обозначение	Наименование	Кол.	Масса, ед., кг	Примеч.
1		Стойка СФ	16		
2		Уголок У1	90		
3		Уголок У2	30		
4	ГОСТ 8646-68	Труба 50×25×2	180м	401,4	
5	ТУ36-1928-76	Профиль стальной, оцинкованный, гнутый С15-1000-0,8	83м	703	
6	ТУ 36-2142-78	Винт самонарезающ. 8,6×25	550	2,7	
7	ТУ36-2088-85	Заклепка комбинирован. 3К-12	500	1,5	
8	ТУ36-2130-78	Шайба уплотнительн. ШУ6	550	0,135	

Стойки фриза устанавливаются непосредственно на верхнюю горизонтальную обвязку каркасов перегородок. Крепление фриза к стойкам осуществляется с помощью комбинированных заклепок.

г. Стойки фриза предназначены для крепления к его внутренней стороне вентиляционного и электрооборудования, а также устройства подшивных потолков.

Привязан				
Инв. №				
ГИП	Коренцвит			
Зав.отд.	Кашкинов			
Н.контр.	Чиркова			
Рук.сект.	Агапова			
Констр.	Иванова			

Копировал Тарасова

ТП 291-8-23с.88 АС3

Физкультурно-оздоровительный комплекс в легких металлических конструкциях ФОК-1

Блок 1 (зал 36×18м)

Стадия	Лист	Листов
РП	13	

Схема расположения фриза

ЦНИИпроектлегконструкция

Формат А2

23206-05

Альбом II (ч.II)

Согласовано

Согласовано: Сверхпортпроект

Инв. № подл. | Подпись и дата | Взам. инв. №

Альбом II (ч.II)

Марка, поз.	Обозначение	Наименование	Кол.	Масса, ед. кг	Примечание
		Перегородки			
1		ПГ 30×27,5	26	141,52	
2		ПГ 15×27,5	8	114,95	
3		ПГ 20×27,5	12	102,56	
4		ПГ 10×27,5	2	81,4	
5		ПГ 30×21	9	167,6	
6		ПГ 15×21	11	86,2	
7		ПГ 20×21	11	117,3	
8		ПГ 10×21	23	61,2	
9		ПД 09×21	9	46,0	
10		ПД 20×27,5	4	174,64	
11		ПДЛ 20×27,5	4	174,64	
12		ПД 10×27,5	6	98,9	
13		ПД 10×21	8	92,2	
14		ПД 20×21	1	138,0	
15		ПДЛ 20×21	1	138,0	
16		ПР 15×21	1	100,0	
17		ПДК 10×21	18	92,6	
		Стойки			
18		СК 21	12	20,6	
19		СК 27,5	6	26,6	
20		СД 1	1	274,0	
21		СД 2	4	284,5	
22		СД 3	3	358,8	
23		Сиденье откидное СО	9	22,67	
		Элементы доборные			
24		Уголок У1	42	0,228	
25		Уголок У3	475	0,09	
26		Уголок У4	45	0,25	
27		Уголок У5	10	0,089	
28		Уголок У6	2	3,166	
29		Уголок У7	2	2,55	
30		Уголок У8	6	0,18	
31		Уголок У14	28	0,75	
32		Уголок У15	330	0,094	
33		Уголок У18	2	19,07	
34		Уголок У20	6	0,18	
35		Уголок У21	2	4,01	
36		Уголок У22	2	9,29	
37		Накладка Н1	255	0,118	
38		Накладка Н2	9	0,07	
39		Накладка Н3	8	0,09	
40		Обрамление Б1	7	2,32	

Марка, поз.	Обозначение	Наименование	Кол.	Масса, ед. кг	Примечание
41		Профиль П3	6	1,44	
42		Профиль ПР	28	0,35	
43		Штапик Ш1	28	0,33	
	ГОСТ 8645-68	Труба 50×25×2			
44		L = 180мм	2	0,4	
45		L = 490мм	2	1,1	
46		L = 680мм	2	1,51	
47		L = 700мм	12	1,56	
48		L = 840мм	4	1,87	
49		L = 890мм	2	1,98	
50		L = 1250мм	4	2,79	
51		L = 1275мм	2	2,84	
52		L = 1356мм	2	3,02	
53		L = 1490мм	2	3,32	
54		L = 1850мм	2	4,13	
55		L = 1875мм	2	4,18	
56		L = 1925мм	2	4,29	
57		L = 1940мм	3	4,33	
58		L = 1960мм	2	4,37	
59		L = 2000мм	2	4,46	
60		L = 4900мм	3	10,93	
	ТУ36-2287-80	Труба 100×100×3			
61		L = 160мм	2	1,47	
62		L = 5000мм	2	46,05	
	ГОСТ 22233-83	Профиль алюминиевый			
63		А-795 L=2750мм	2	0,81	
64		А-797 L=2750мм	2	1,4	
	ГОСТ 24045-80	Профиль стальной оцинкованный гнутый Н60-782-1			
65		2160×2950мм	1	84,12	
66		2050×600мм	1	16,24	
67		1350×4100мм	1	73,1	
	ГОСТ 18124-75	Лист асбоцементный ЛП-П-10			
68		140×2750мм	2	8,2	
69		316×2750мм	1	18,5	
70		355×2750мм	1	20,87	
71		402×2750мм	1	23,64	

Марка, поз.	Обозначение	Наименование	Кол.	Масса, ед. кг	Примечание
	ГОСТ 18124-75	Лист асбоцементный ЛП-П-10			
72		4900×2750мм	1	287,12	
73		1356×2260мм	1	65,27	
74		1430×2260мм	1	68,88	
75		1850×2260мм	1	89,06	
76		494×2200мм	1	23,15	
77		1960×2200мм	1	91,85	
78		780×2100мм	1	34,89	
79		890×2100мм	1	39,83	
80		1940×2100мм	1	86,69	
81		2000×1620мм	1	69,0	
82		4900×2160мм	1	225,44	
83		120×2100мм	1	5,37	
84		180×2100мм	1	7,96	
85		220×2100мм	1	9,8	
86		280×2100мм	1	12,52	
87		340×2100мм	1	15,21	
88		620×2100мм	1	27,73	
89		680×2100мм	1	30,33	
90		1215×2100мм	3	54,35	
91		1880×2100мм	1	84,14	
92		1930×2100мм	1	86,27	
93		1350×4100мм	1	73,6	
		Материалы			
94	ГОСТ 9573-82	Плита минераловатная П175	3,8м²	4750,0	
		Крепежные изделия			
95	ГОСТ 7798-70	Болт М10-6д×70.58.019	3	0,056	
96	ГОСТ 5915-70	Гайка М10-6Н.5.019	3	0,011	
97	ГОСТ 6402-70	Шайба 10.65Г019	3	0,002	
98	ТУ36-2142-78	Винт самонарезающий В6×25	4700	0,006	
99	ТУ36-2088-85	Заклепка комбинированная			
		ЗК-12-4,5	300	0,003	
100	ТУ36-2130-78	Шайба уплотнительная			
		ШУ-6	4700	0,0003	

Инв. № подл. | Подпись и дата | Взам. инв. №

Привязан

Инв. №

Нач.отд.	Кашкинов	
Н.контр.	Чиркова	
Рук.сект.	Агапова	
Вед.инж.	Иванова	

ТП 291-8-23с.88 АС3

Физкультурно-оздоровительный комплекс в легких металлических конструкциях ФОК-1

Блок 2 (бассейн 25×11м)

Стадия	Лист	Листов
РП	14	

Схема расположения перегородок на отм. 0,000 м

Спецификация

Копировал

Формат А2

Альбом II (V.II)

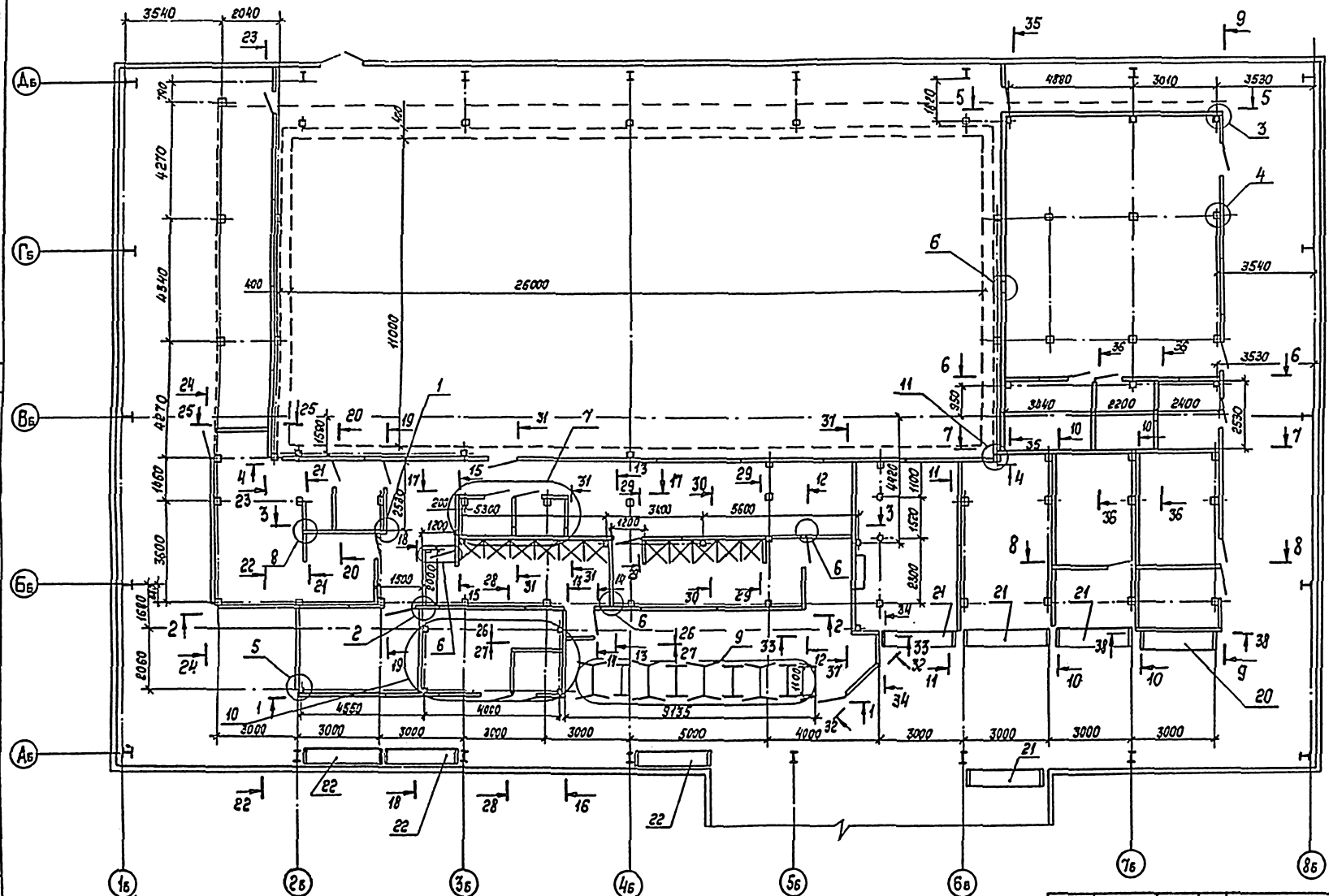

Условные обозначения

(...3) - ось зала 36×18м (Блок 1)

(...6) - ось бассейна 25×11м (Блок 2)

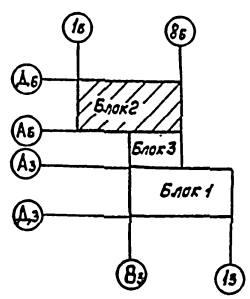

				ТП 291-8-23с.88			АС3
				Физкультурно-оздоровительный комплекс в легких металлических конструкциях ФОК-1			
Привязан		ГИП	Коренцвит	Блок 2 (бассейн 25×11м)	Стадия	Лист	Листов
		Зав.отд.	Кашкинов		РП	15	
		Н.контр.	Чиркова	Схема расположения перегородок на отм. 0,000м.	ЦНИИпроектлегконструкция		
		Рук.сект.	Агапова				
Инв.№		Вед.инж.	Иванова				

Копировал Тарасова

Формат А2

23216-05

Альбом II (ч. II)

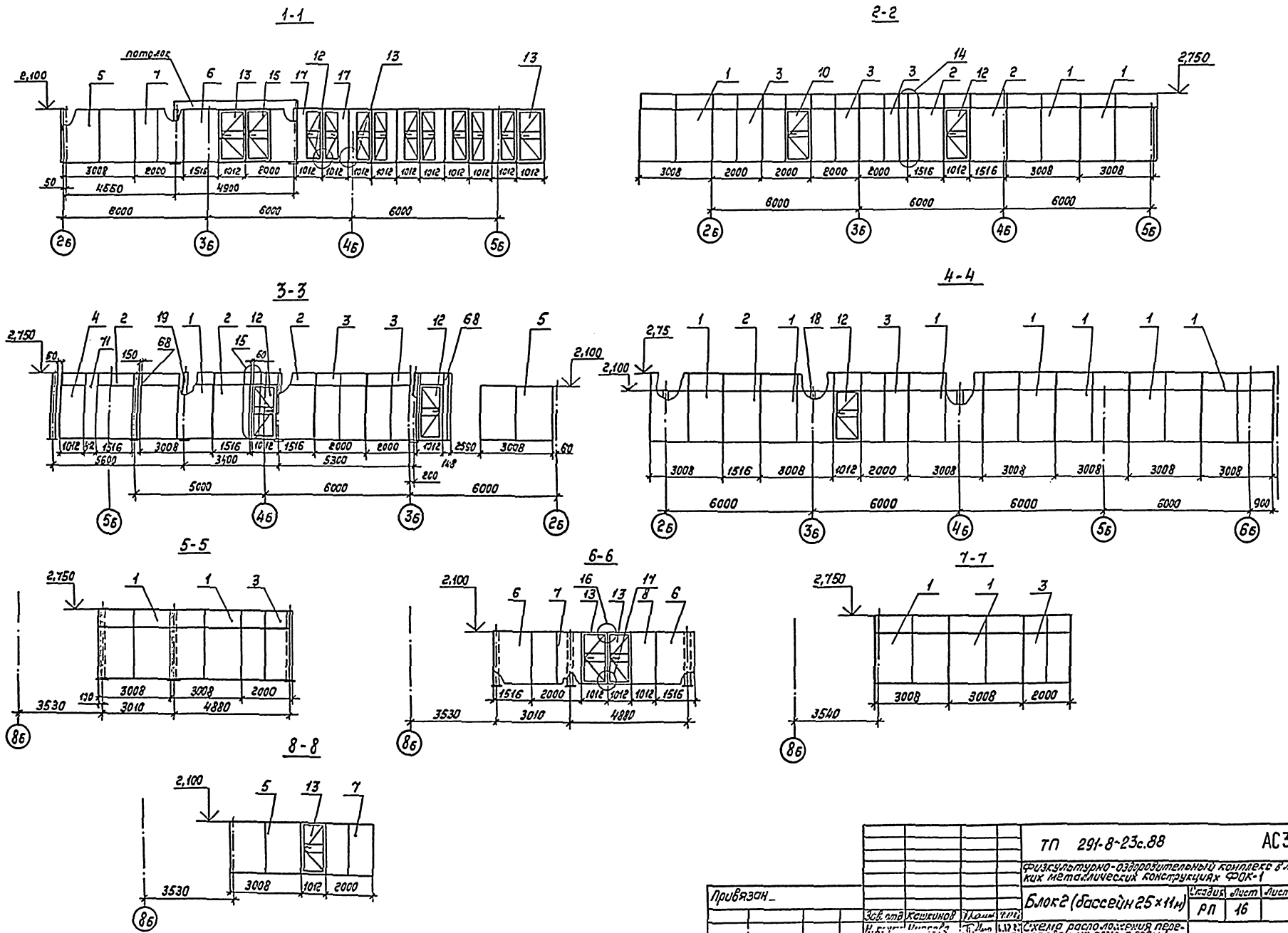

Привязан				ТП 291-8-23с.88	АС3
				Физкультурно-оздоровительный комплекс в легких металлических конструкциях ФОК-1	
				Блок 2 (бассейн 25×11м)	Стадия: РП; Лист: 16; Листов:
		Зав. отд.	Кошкинов	Схема расположения перегородок на отм. 0,000м. Разрезы 1-1 ... 8-8	ЦНИИпроектлегконструкция
		Н. контр.	Чипова		
		Рук. сек.	Неплова		
Инв. №		Ведущ. инж.	Иванова		

Копировал Музыченко

Формат А2

Согласовано

Согласовано

Ин. № подл. | Подпись и дата | Взам. инв. №

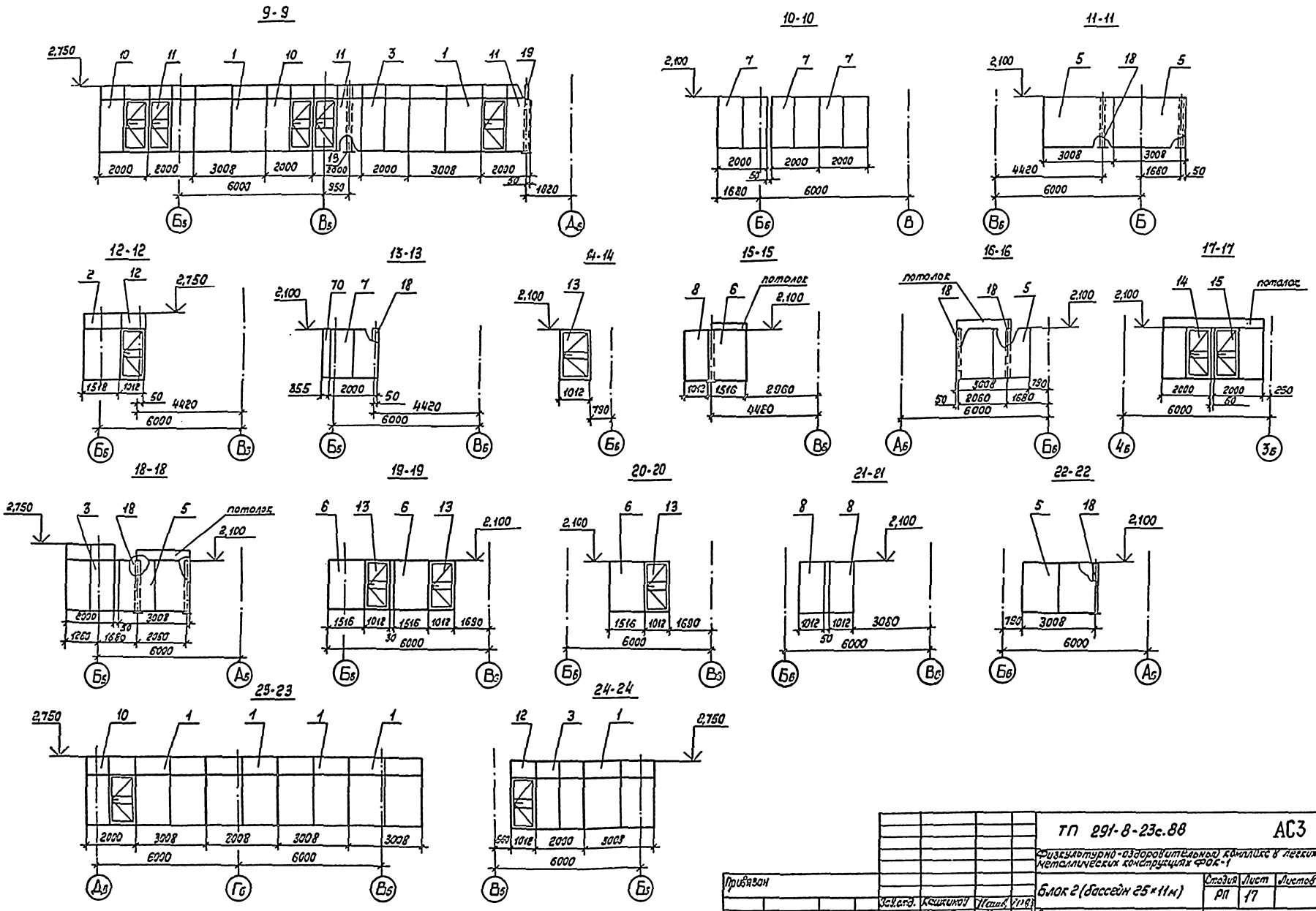

Альбом II (ч.II)

Согласовано

Согласовано

Взам. инв. №

Подпись и дата

Инв. № подл.

				ТП 291-8-23с.88	АС3
				Физкультурно-оздоровительный комплекс в легких металлических конструкциях ФОК-1	
Привязан				Блок 2 (бассейн 25×11м)	Стадия: РП; Лист: 17; Листов:
	Зав.отд.	Кашкинов		Схема расположения перегородок на отм. 0,000м. Разрезы 9-9...24...24.	ЦНИИпроектлегконструкция
	Н.контр.	Чиркова			
	Рук.сект.	Агапова			
Инв. №	Зав.инж.	Иванова			

Копировал Тарасова

Формат А2

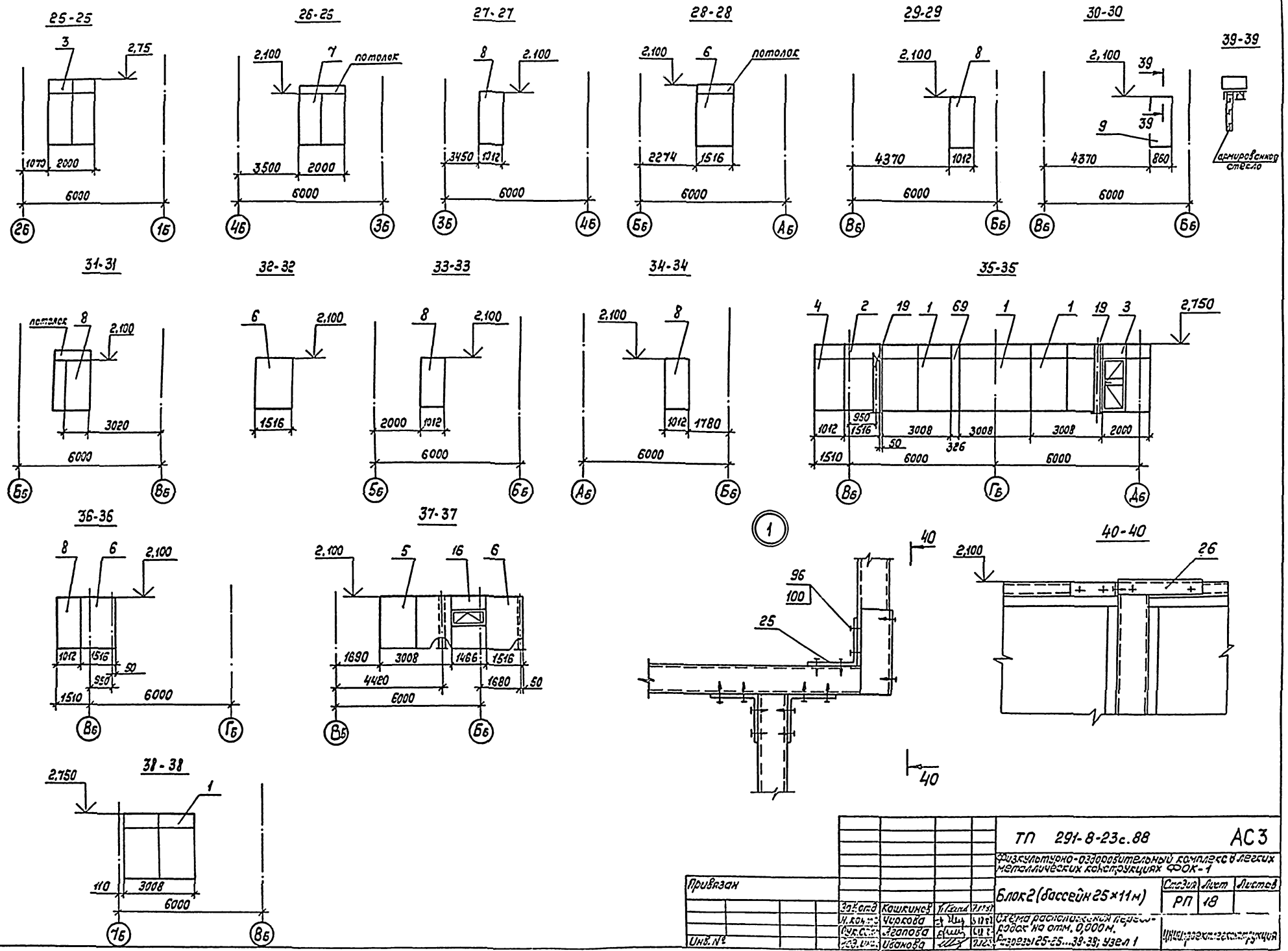

Альбом II (ч.II)

Согласовано

Согласовано

Взам. инв. №

Подпись и дата

Инв. № подл.

Привязан				ТП 291-8-23с.88	АС3
				Физкультурно-оздоровительный комплекс в легких металлических конструкциях ФОК-1	
				Блок 2 (бассейн 25×11 м)	Стадия: РП; Лист: 18; Листов:
		Зав. отд.	Кошкинов	Схема расположения перегородок на отм. 0,000 м.	
		Н. контр.	Чиркова	Разрезы 25-25...38-38; узел 1	Цинкпроектлегконструкция
		Рук. сект.	Агапова		
Инв. №		Вед. инж.	Иванова		

Копировал Тарасова

Формат А 2

Альбом II (ч. II)

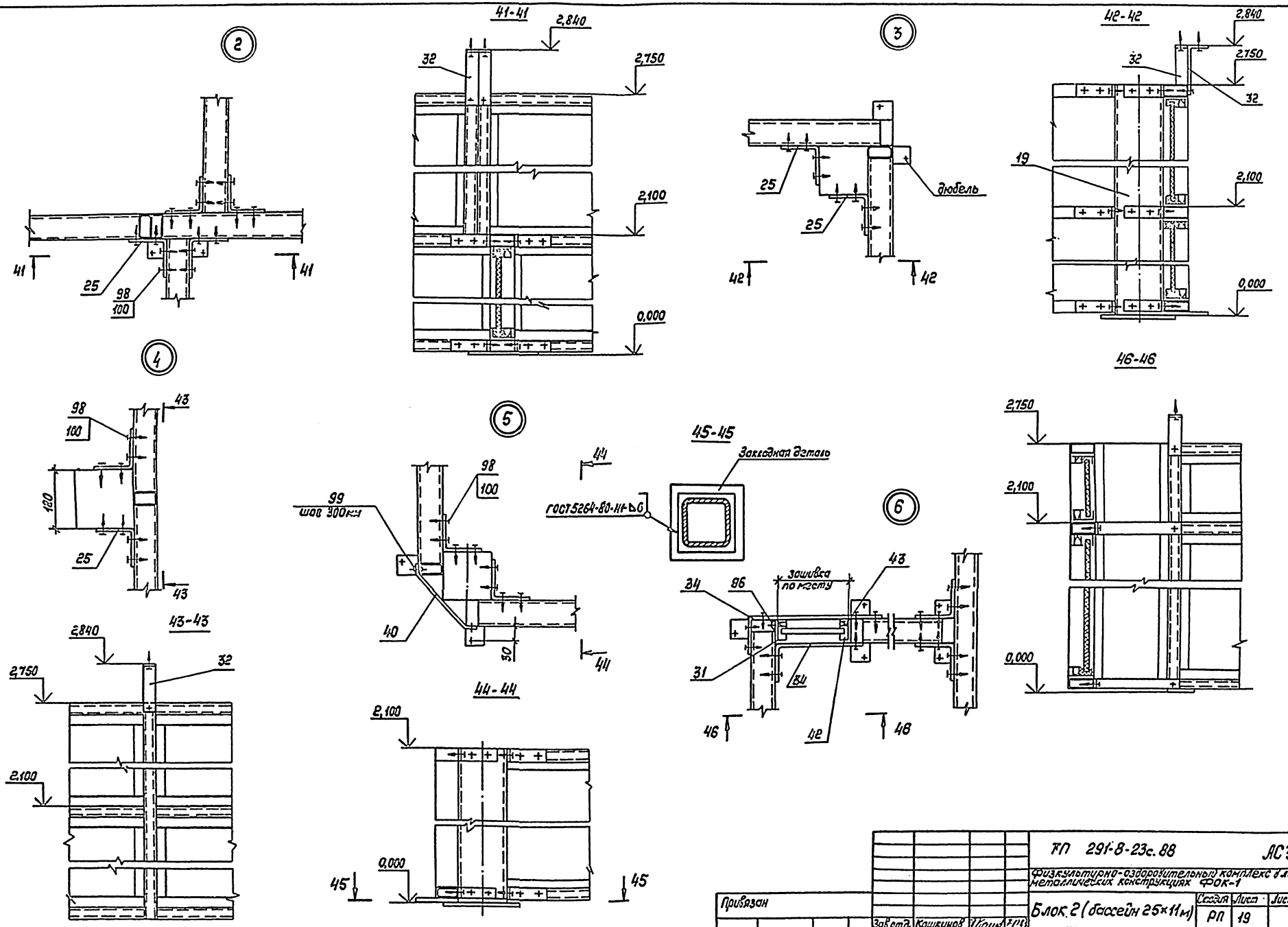

ТП 291-8-23с.88					АС3
Физкультурно-оздоровительный комплекс в легких металлических конструкциях ФОК-1					
Блок 2 (бассейн 25×11м)				Стадия	Лист	Листов
				РП	19	
Схема расположения перегородок на отм. 0,000м Узлы 2...6				ЦНИИпроектлегконструкция		
Зав.отд.	Кошкинов					
Н.контр.	Чиркова					
Рук.сект.	Агапова					
Вед.инж.	Иванова					

Привязан

Инв. №

Копировал Тарасова

Формат А2

Согласовано

Согласовано

Взам.инв.№

Подпись и дата

Инв.№ подл.

Альбом II (ч. II)

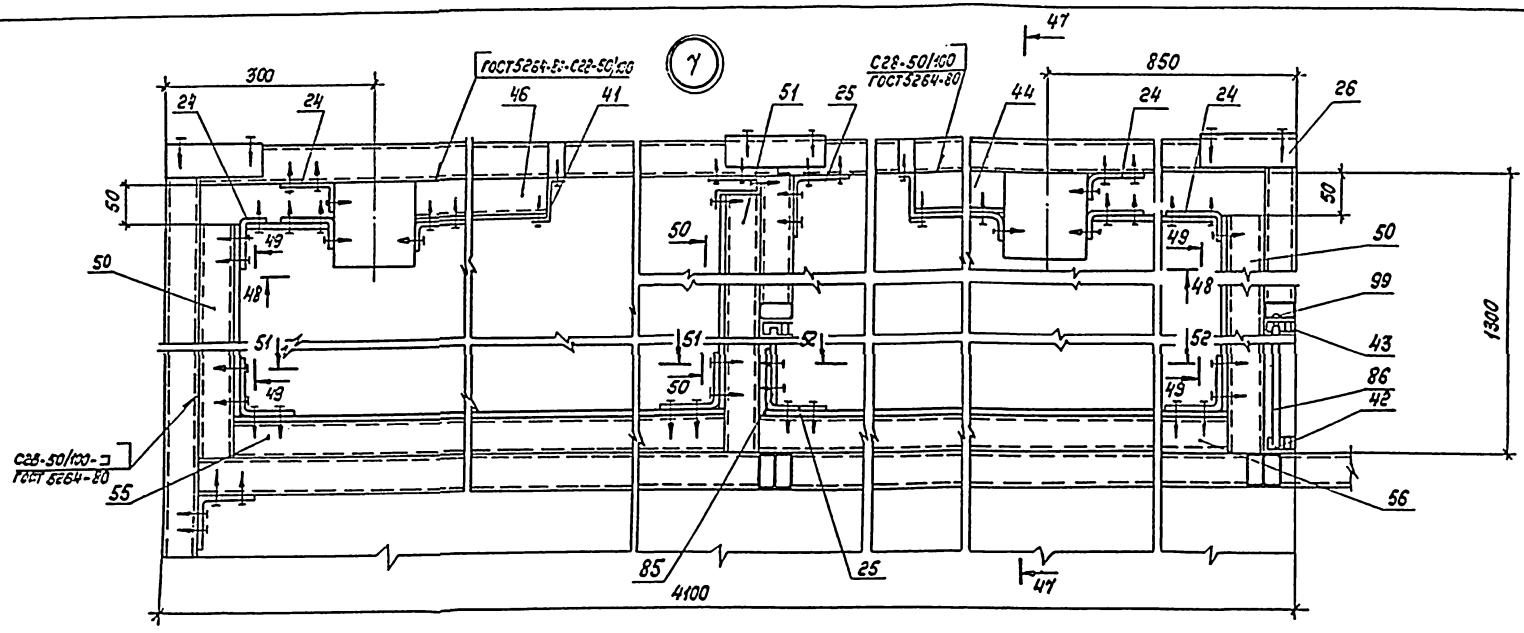

Потолок санузла

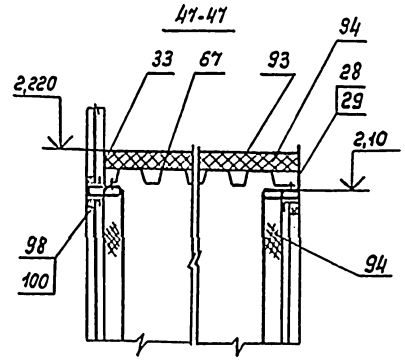

Схема внутренней обшивки санузлов

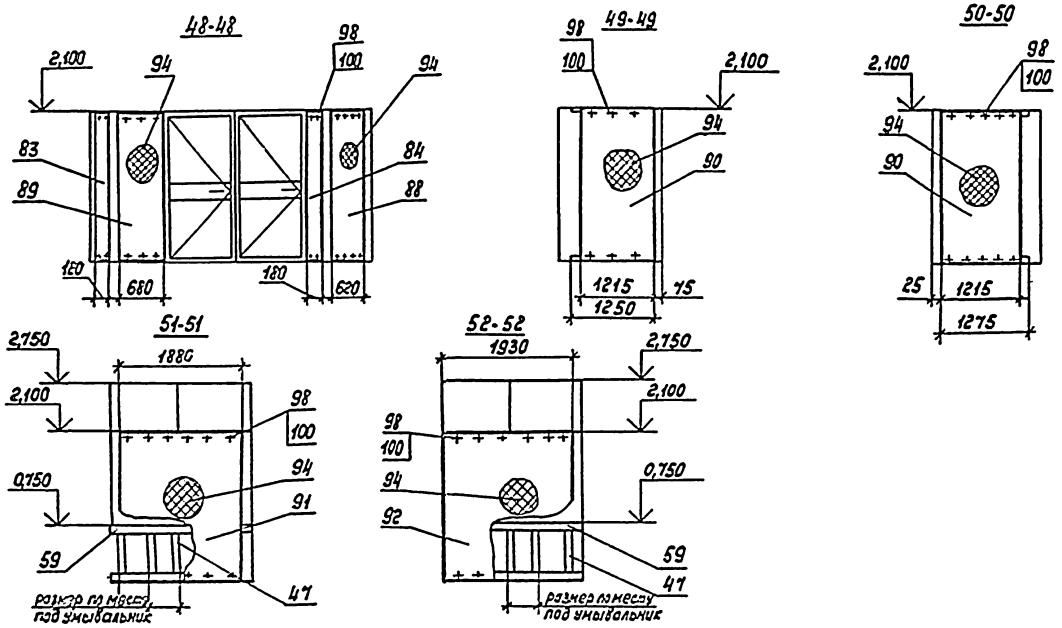

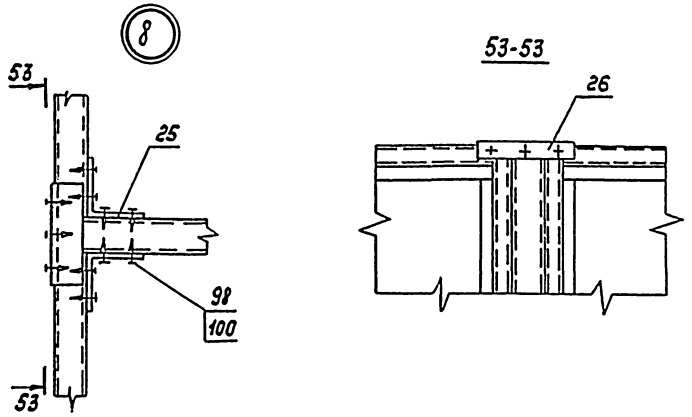

Привязан				ТП 291-8-23с.88	АС3
				Физкультурно-оздоровительный комплекс в легких металлических конструкциях ФОК-1	
	Зав.отд.	Кашкинов		Блок 2 (бассейн 25×11м)	Стадия: РП; Лист: 20; Листов:
	Н.контр.	Чиркова		Схема расположения перегородок на отм. 0,000 м Узлы 7, 8	ЦНИИпроектлегконструкция
	Рук.лект.	Агапова			
Инв. №	Вед.инж.	Иванова			

Копировал Тарасова

Формат А2

Согласовано

Согласовано

Инв. № подл. | Подпись и дата | Взам. инв. №

Альбом 2 (ч. II)

Согласовано

Согласовано

Инв. № подл. | Подпись и дата | Взам. инв. №

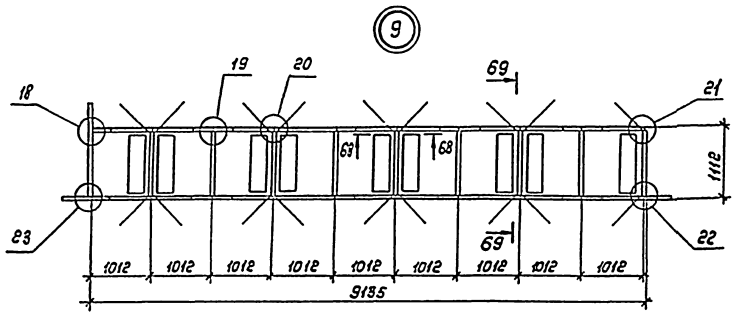

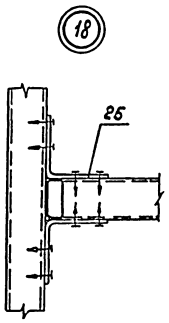

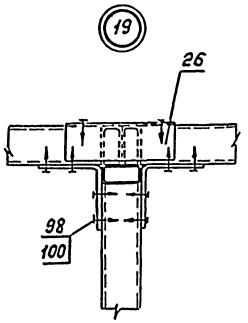

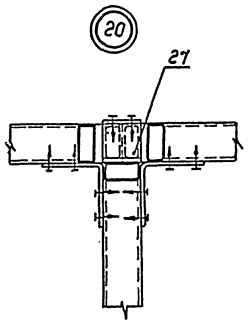

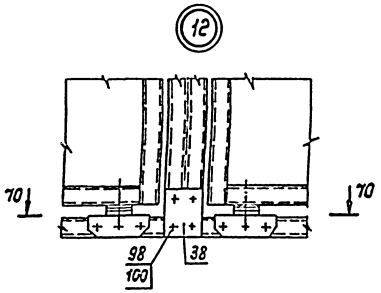

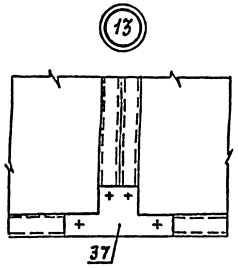

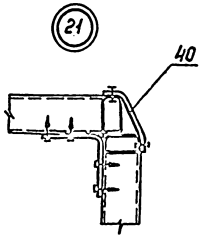

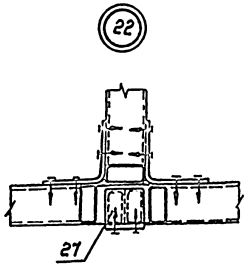

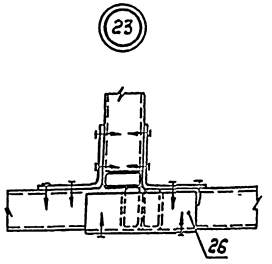

68-68

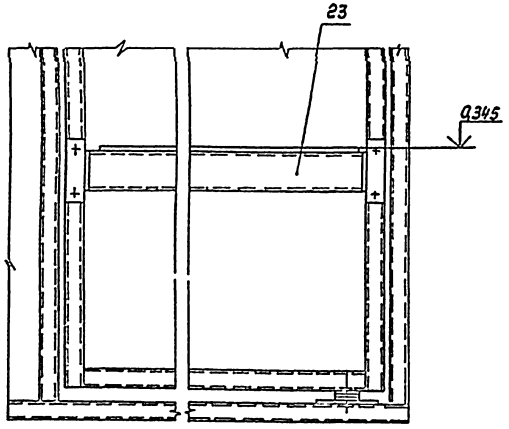

69-69

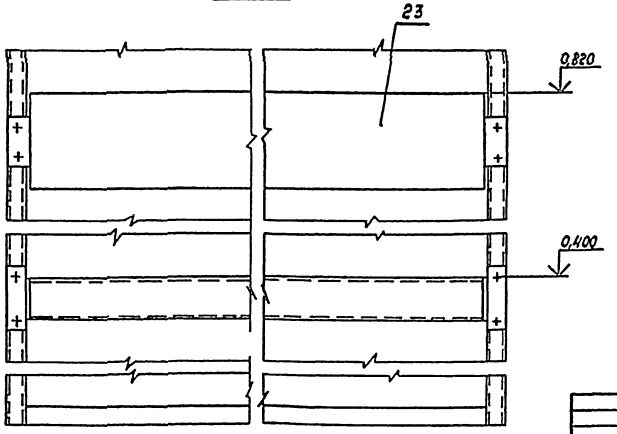

70-70

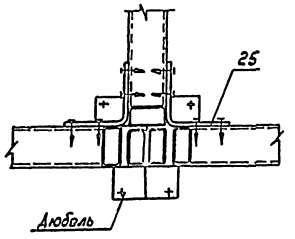

					ТП 291-8-23с.88		АС3
					Физкультурно-оздоровительный комплекс с легкими металлическими конструкциями ФОК-1		
Привязан					Блок 2 (бассейн 25×11м)	Стадия: РП	Лист: 21	Листов:
	Зав.отд.	Кашкинов			Схема расположения перезагородок на отм. 0,000м. Узлы 9, 12, 13	ЦНИИпроектстальконструкция		
	Н.контр.	Чуйкова						
	Рук.сект.	Агапова						
Инв. №	Гл.инж.	Колесов						

Копировал Музыченко

Формат А2

Альбом II (ч.II)

Схема внутренней обшивки вентиляционной камеры и санузла

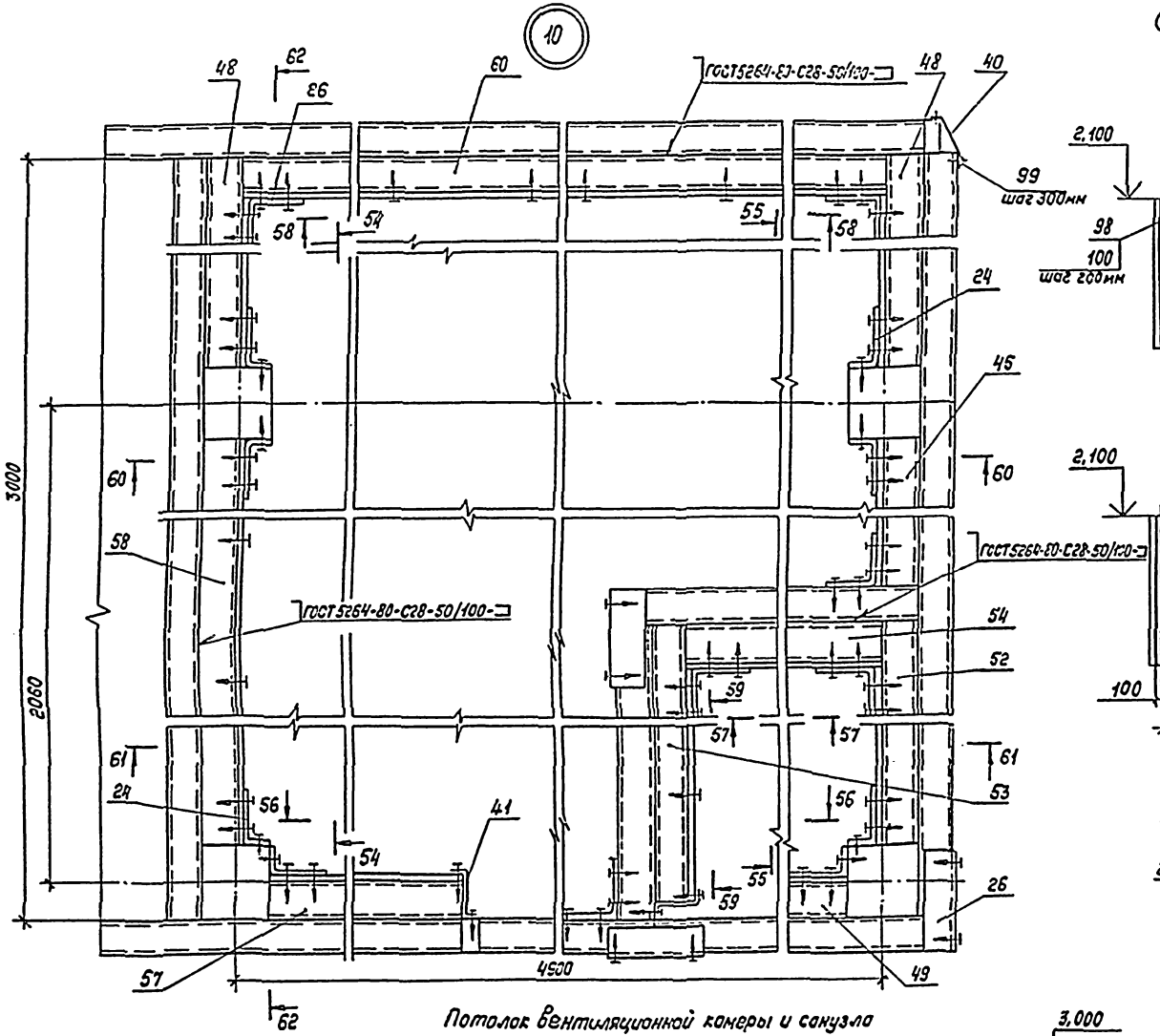

Потолок вентиляционной камеры и санузла

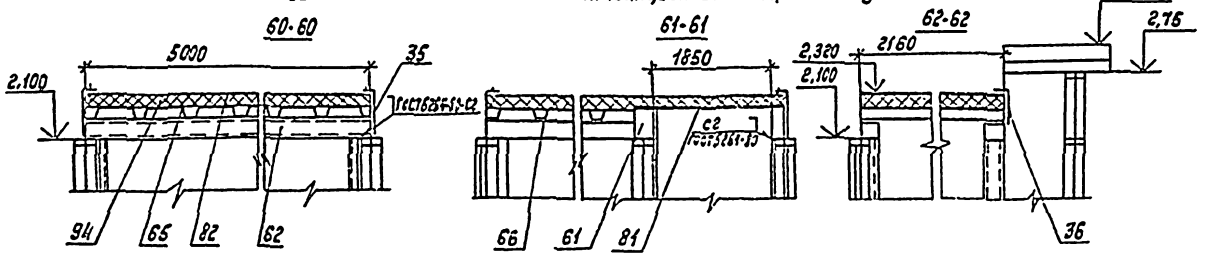

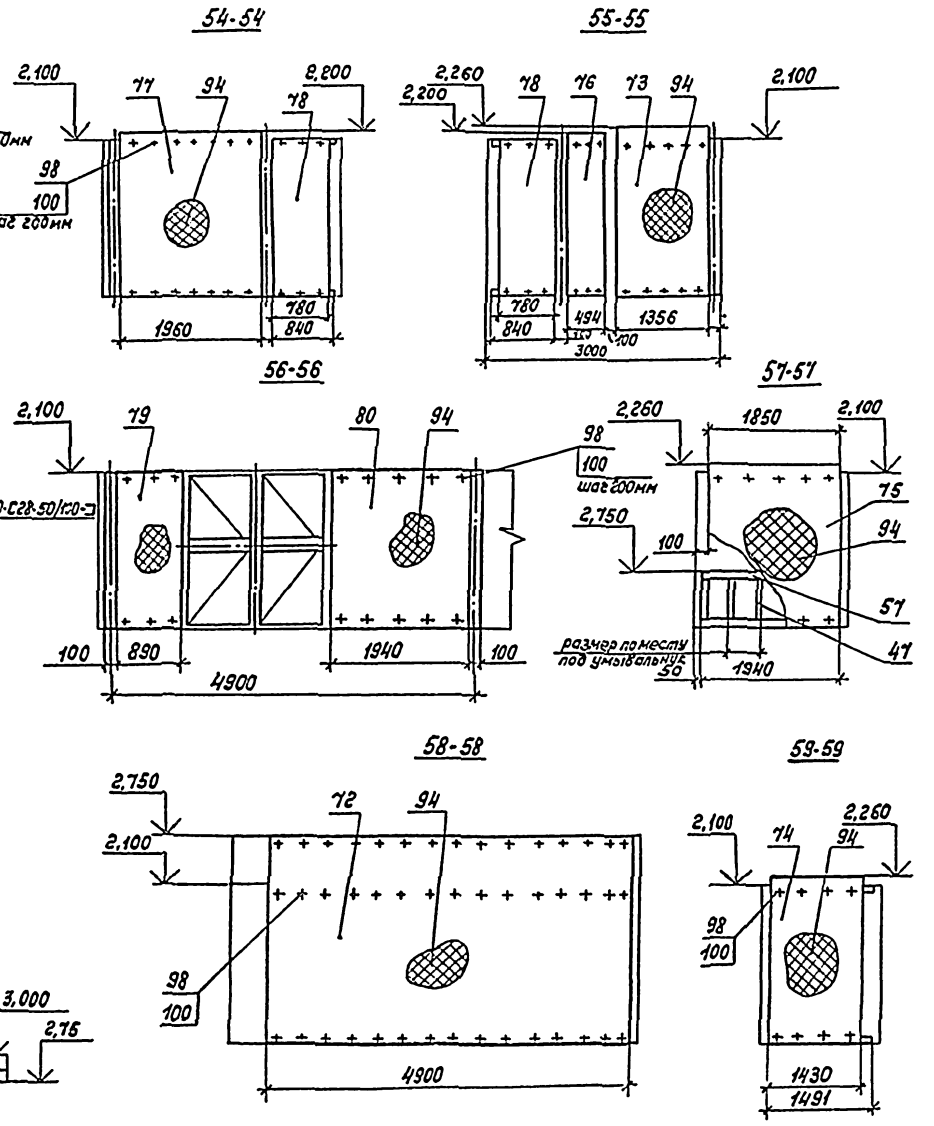

				ТП 291-8-23с.88	АС3
				Физкультурно-оздоровительный комплекс в легких металлических конструкциях ФОК-1	
Привязан				Блок 2 (бассейн 25×11м)	Стадия: РП; Лист: 22; Листов:
	Зав.отд.	Кашкинов		Схема расположения перегородок на отм. 0,000м. Узел 10	Инж. проектлегконструкция
	Н.контр.	Чиркова			
	Рук.сект.	Агапова			
Инв. №	Вед.инж.	Иванова			

Копировал Тарасова

Формат А2

Согласовано

Согласовано

Инв. № подл. | Подпись и дата | Взамен инв. №

Альбом II (V.II)

Согласовано

Согласовано

Инв.№ подл. | Подпись и дата | Взам.инв.№

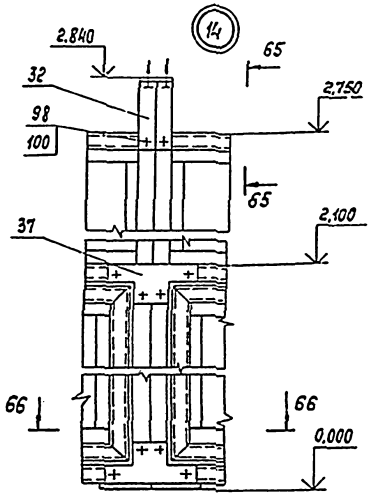

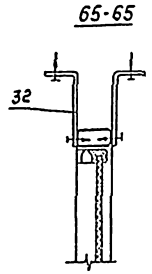

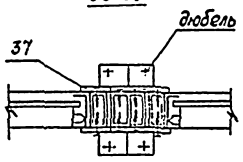

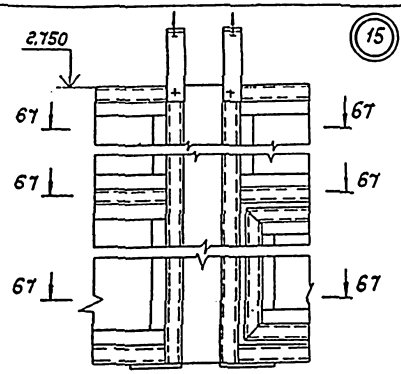

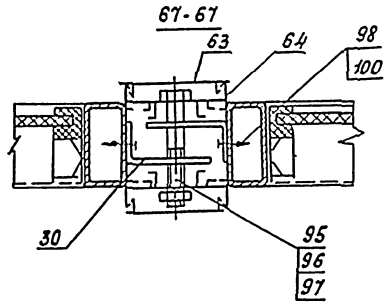

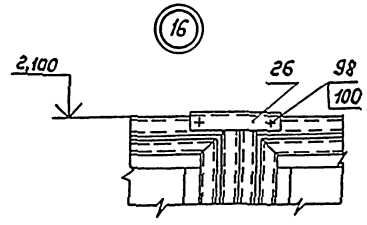

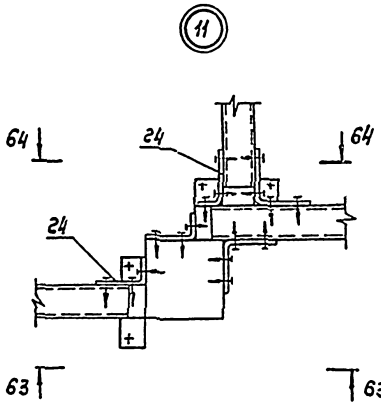

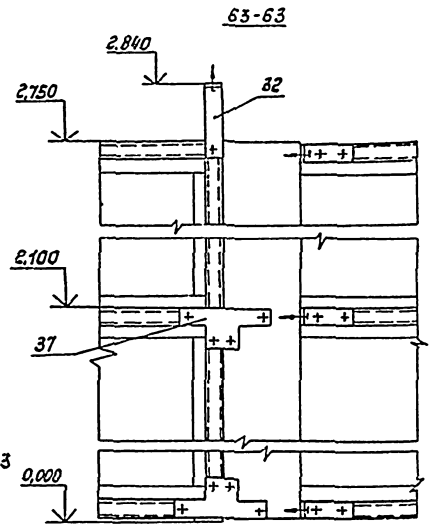

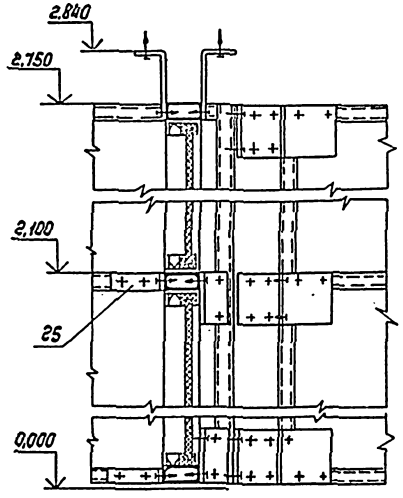

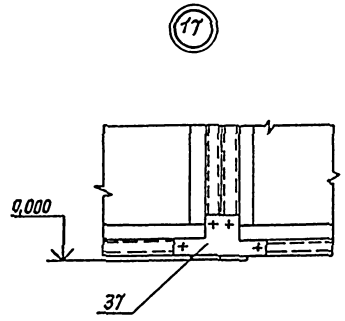

					ТП 291-8-23с.88		АС3
					Физкультурно-оздоровительный комплекс в легких металлических конструкциях ФОК-1		
Привязан					Блок 2 (бассейн 25×11м)	Стадия: РП	Лист: 23	Листов:
		Завотд.	Кашинов		Схема расположения перегородок на отм. 0,000м. Узлы 11; 14 ... 17	ЦНИИпроектлегконструкция	
		Н.контр.	Чиркова				
		Рук.сек.	Агапова				
Инв.№		Вед.инж.	Иванова				

Копировал Музыченко

Формат А2

Альбом II (ч.II)

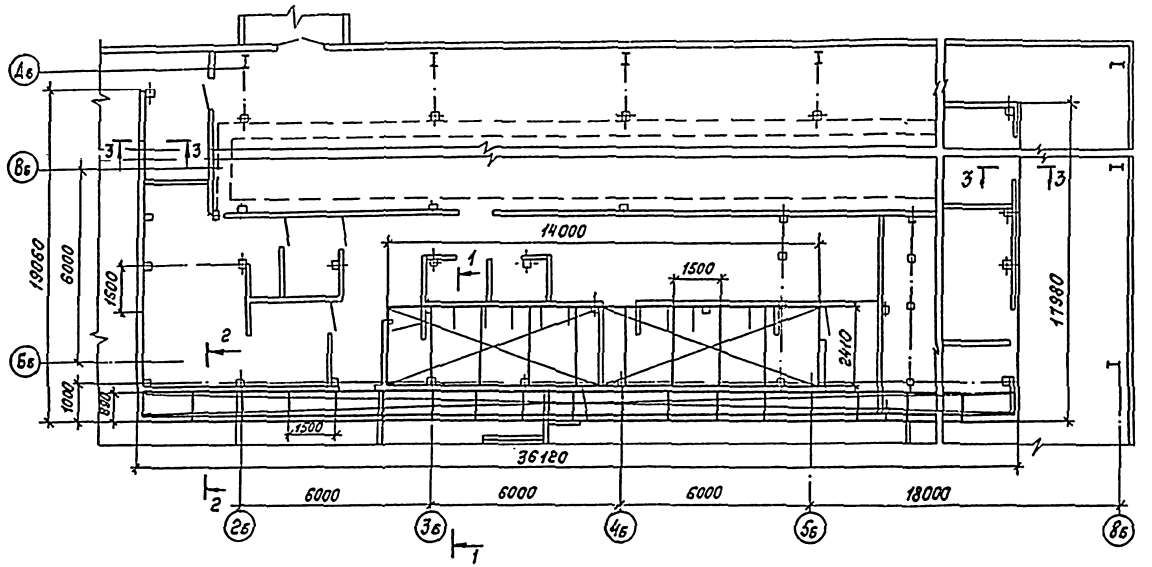

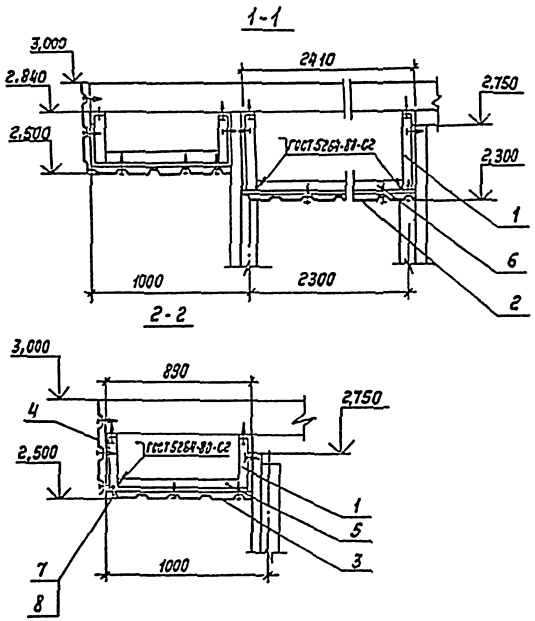

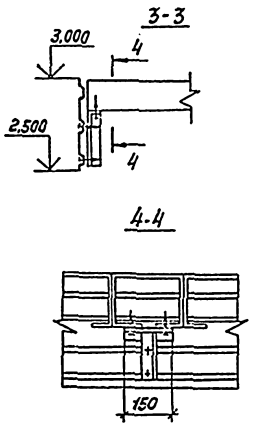

Марка, поз.	Обозначение	Наименование	Кол.	Масса ед., кг	Примечание
1		Кронштейн КР1	100	1,77	
	ТУ36-1928-76	Профиль стальной			
		оцинкованный гнутый			
		С15-1000-0,8			
2		2410 × 14000 мм	1	283,5	
3		890 × 36120 мм	1	271,0	
4		500 × 73160 мм	1	309,83	
	ГОСТ 8509-72	Уголок 50×50×5			
5		L = 890 мм	25	3,35	
6		L = 2410 мм	11	9,1	
7		Винт самонарезающий			
		В6×25	600	0,006	
8		Шайба уплотнительная			
		ШУ-6	600	0,0003	

1. Монтаж фриза и подвесного потолка производить после монтажа перегородок, вентиляционных и электрических сетей.
2. Кронштейн КР1 крепить к перегородкам и несущему настилу второго этажа самонарезающими винтами поз. 7.
3. Подвесные потолки и фриз крепить к КР1 самонарезающими винтами поз. 7. Нахлест сшиваемых фризов и панелей потолка должен обеспечить габаритный размер конструкций.

Привязан				ТП 291-8-23с.88	АС3
				Физкультурно-оздоровительный комплекс в легких металлических конструкциях ФОК-1	
	ГИП	Коренцвит		Блок 2 (бассейн 25×11м)	Стадия: РП; Лист: 24; Листов:
	Зав.отд.	Кошкинов			
	Н.контр.	Чиркова		Схема расположения фриза и подвесного потолка	ЦНИИпроектлегконструкция
	Рук.сект.	Агапова			
Инв. №	Вед.инж.	Иванова			

Копировал Тарасова

Формат А2

Альбом II (ч.II)

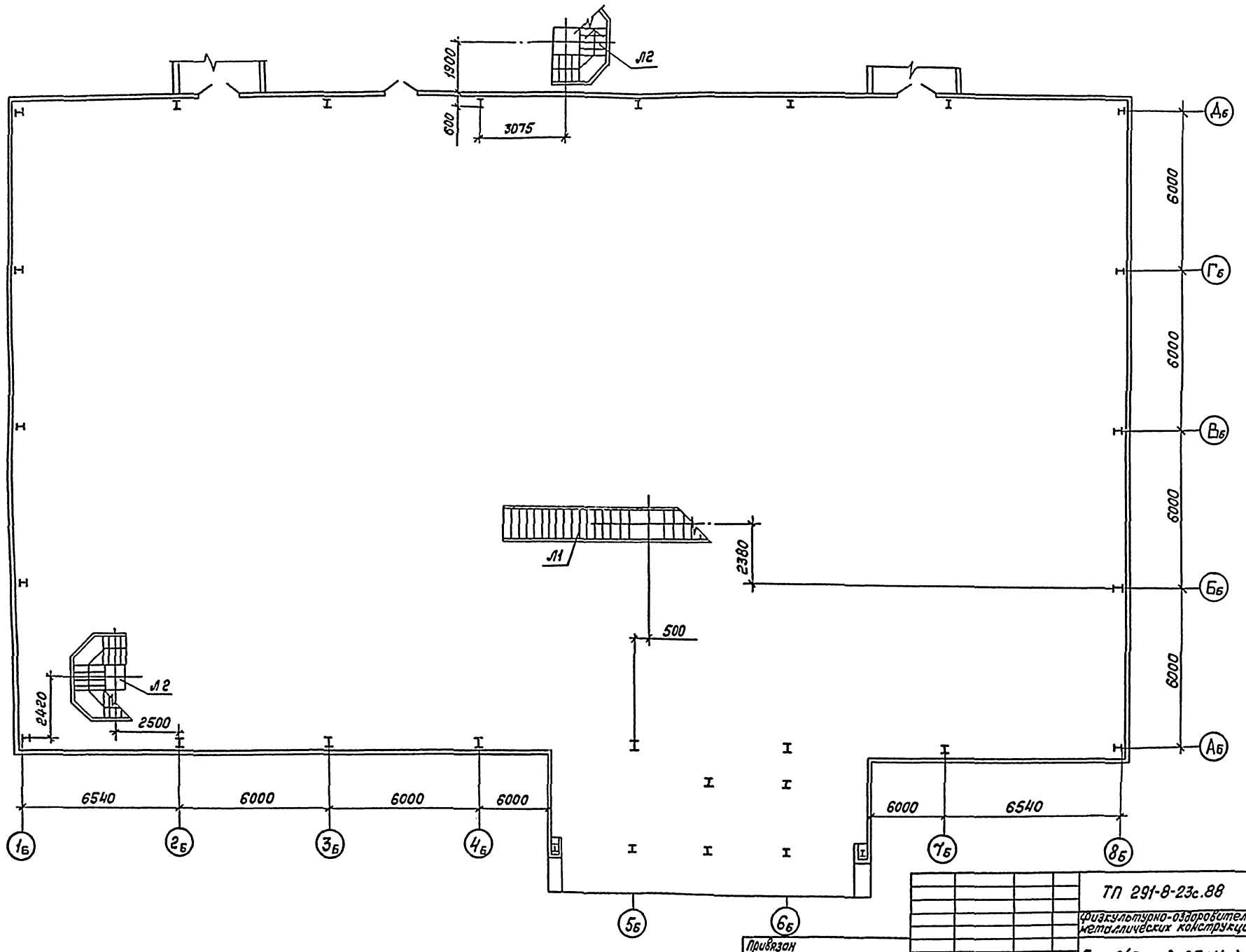

Привязан

Инв.№

Зав.отд.	Ксилкинов		
Н.контр.	Чуркова		
Рук.сект.	Беалова		
Рук.инж.	Иванова		

ТП 291-8-23с.88 АС3

Физкультурно-оздоровительный комплекс в легких металлических конструкциях ФОК-1

Блок 2 (бассейн 25×11 м)

Стадия	Лист	Листов
РП	25	

Схема расположения лестниц

ЦНИИпромзрелищсооружений

Копировал Тарасова

Формат А2

Альбом II (ч.II)

Общие указания.

1. Типы и размеры.

1.1. Перегородки.

1.1.1. Перегородки бассейна, расположенные на отм. 3.000 м выполнены панельными с заполнением: нижнего яруса асбестоцементными листами или жалюзийными перьями, верхнего-оконным стеклом.

1.1.2. Перегородки делятся на несколько основных марок: глухие с заполнением асбестом (ПГ), глухие с заполнением стеклом (ПГС), жалюзийные (ПЖ) и дверные со стеклом (ПДС).

По высоте применяются перегородки с размерами 0,9м; 2,1м; 3,0м и 1,8м. По ширине - 1,0м; 1,5м; 2,0м и 3,0м.

1.1.3. Соединение между собой нижнего и верхнего ярусов перегородок осуществлено через несущие ригели перегородок нижнего яруса при помощи доборных элементов и самонарезающих винтов.

1.1.4. Нижний пояс перегородок на отм. 3.000м жестко через подкладки соединен с площадкой второго этажа.

1.1.5. Стойки перегородок выполнены консольными. Сечение стоек 100х100х3мм, высота 3,9м. Стойки предназначены для восприятия нагрузок от панелей перегородок и соединения перегородок между собой и с площадкой второго этажа.

1.1.6. Крепление стоек к площадке осуществлено самонарезающими винтами с последующей приваркой опорных пяток к площадке на монтаже.

2. Конструктивные решения.

2.1. Конструкции перегородок поставляются поэлементно (панели перегородок, стойки консольные, асбестоцементные листы, стекло оконное, элементы крепления асбеста и стекла, доборные элементы, крепежные изделия).

2.2. Крепление заполнения осуществляется алюминиевым штапиком, расположенным с наружной стороны перегородок (со стороны фриза, холла, коридора) Герметизация - резиновыми профилями.

2.3. Крепление алюминиевых перил осуществлено с внутренней стороны перегородок на консольные стойки. Во встроенных помещениях перила отсутствуют.

2.4. При необходимости осуществления на монтаже местных зашивок панелями перегородок нестандартных размеров по ширине используются доборные элементы (связи с1, с2 и с3), крепление которых осуществляется к уже установленным стандартным перегородкам доборными уголками с последующим заполнением ячеек асбоцементными листами или стеклом на штапиках.

2.5. Крепление сантехнического оборудования в комнате, предназначенной для медицинского персонала, осуществляется по месту, к специально предусмотренным доборным элементам.

3. Монтаж.

3.1. Монтаж перегородок ведется последовательно, начиная со стороны площадки, имеющей максимальную длину. Установка и крепление всех доборных элементов, предусмотренных проектом, обязательна.

Все доборные элементы (подкладки, пятки) нижнего пояса перегородок на отм. 3.000м., а также на отм. 6.900м. должны быть приварены на монтаже.

3.2. После окончания всех монтажных работ провести освидетельствование состояния защитно-декоративного покрытия. При необходимости востановить покрытие эмалью ПФ-133 соответствующего цвета по ГОСТ 926-82.

Согласовано: Гипрозем проект; Гл. арх. пр. Гл. инж. пр.; Гл. арх. пр.; Гл. инж. пр.; Взам. инв №; Подп. и дата; Инв. № подл.

ТП 291-8-23с.88					АС3
Физкультурно-оздоровительный комплекс в легких металлических конструкциях ФОК-1					
Привязан:					
ГИП	Коренвит				
Зав. отд.	Кашкинов				
Н. контр.	Чекова				
Зав. сект.	Агапова				
Вед. инж.	Безрукова				
Инв. №					
Блок 2 (бассейн 25х11м)		Стадия	Лист	Листов	
		РП	26		
Схема расположения перегородок на отм. 3.000м Общие данные. Начало		ЦНИИПроектлегконструкция			

Копировал: Морозова

Формат А2

Альбом II (ч.II)

Спецификация материалов к схеме расположения перегородок на отм. 3.000м

Вид профиля и ГОСТ, ТУ	Марка металла и ГОСТ	Обозначение и размер профиля, мм	№ п.п.	Код: Марки металла	Код: Вида профиля	Код: Размера профиля	Кол. шт.	Длина, м	Масса металла по элементам конструкций, т.: Перегородки	Стойки СК	Элементы доборные	Общая масса т	Масса потребности в металле по кварталам (заполняется изготовителем), т: I	II	III	IV	Заполняется ВЦ
Трубы стальные прямоугольные ГОСТ 8645-68	10пс ГОСТ 1050-74	50×25×2						1311	2,89		0,04	2,93					
Лента холоднокатанная ГОСТ 503-81	08пс ГОСТ 1050-74	08пс-М-3-12×53							0,654		0,01	0,67					
Сталь листовая горячекатанная ГОСТ 19903-74	В Ст3 кп.2 ГОСТ 380-71	Лист 2							0,029			0,029					
		Лист 3							0,018		0,048	0,066					
		Лист 8								0,083	0,046	0,129					
		Итого							0,047	0,083	0,094	0,224					
Сталь круглая горячекатанная ГОСТ 2590-71	В Ст3 кп2 ГОСТ 380-71	ф18						3,5	0,007			0,007					
Уголок стальной гнутый неравнополочный ГОСТ 19772-72	В Ст3 кп2 ГОСТ 380-71	L25×20×2						12,24	0,008			0,008					
Сталь тонколистовая оцинкованная ГОСТ 14918-80	В Ст3 кп2 ГОСТ 19904-74	Лист 08 ОН-МТ-1									0,0081	0,0081					
Профили замкнутые сварные квадратные ТУ36-2287-80	В Ст3 кп2 ГОСТ 380-71	□100×100×3						159,9		1,475		1,475					
Профили алюминиевые ГОСТ 22233-80		АО36-ПС 885-444 АД 31Т5						1305	0,279		0,004	0,283					
		Б-042									0,40	0,40					
		Итого						1305	0,279		0,404	0,683					
Лист асбестоцементный ГОСТ 18124-75		ЛП-П-10							1,705 / 80,02м²			1,705 / 80,02м²					
Стекло оконное ГОСТ 111-78		S6мм							0,441 / 33,95м²			0,441 / 33,95м²					
Резиновая смесь ТУ38-105.1082-86		НО-68-1							0,296		0,004	0,300					
Резина губчатая ТУ38-105.867-75		S3мм							0,0004			0,0004					

Крепежные изделия к схеме расположения перегородок на отм. 3,9

№№ п.п.	Наименование	Кол.	Масса, кг	Примечание
1	Винт В М5-6g×25,58.019	2100		ГОСТ 17473-80
2	Винт самонарезающий			
	В6×25	1900		ТУ36-2142-78
3	Заклепка комбини-			
	рованная ЗК-12	120		ТУ36-2088-85
4	Шайба уплотни-			
	тельная ШУ-6	1900		ТУ36-2130-78
5	Замок ЗВ9А	6		ГОСТ 5089-80

Согласовано

Согласовано „Союзспортпроект"

Гл. арх. пр. Гунст

Гл. инж. пр. Мавроин

Взам. инв. №

Подпись и дата

Инв. № подл.

Привязан:

Инв. №

ГИП	Коренцвит		7.12.87
Зав. отд.	Кашкинов		7.12.87
Н. контр.	Чуркова		5.12.87
Зав. сект.	Агапова		5.12.87
Ведущ.	Борзунова		7.12.87

ТП 291-8-23с.88 АС3

физкультурно-оздоровительный комплекс в легких металлических конструкциях ФОК-1

Блок 2 (бассейн 25×11м)

Стадия	Лист	Листов
РП	27	

Схема расположения перегородок на отм. 3.000м. Общие данные. Окончание

ЦНИИпроектлегконструкция

Копировал: Морозова

Формат А2

Альбом II (ч.II)

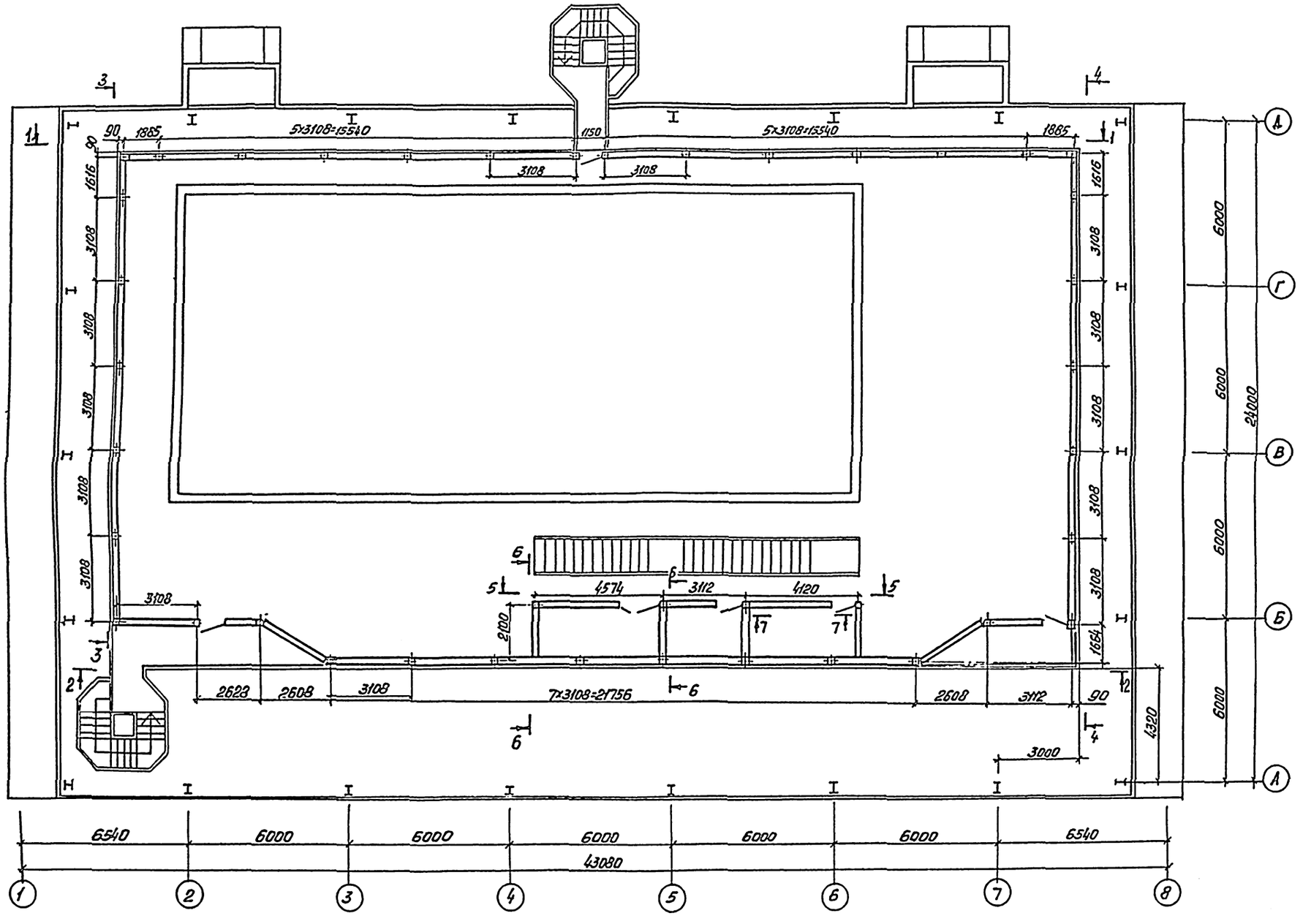

				ТП 291-8-23с 88			АС3
				Физкультурно-оздоровительный комплекс в легких металлических конструкциях ФОК-1			
Привязан:	ГНП	Коренцвит		Блок 2 (бассейн 25×11м)	Стадия	Лист	Листов
	Зав.отд.	Кашкинов			РП	28	
	Н.контр.	Чуркова		Схема расположения перегородок на отм. 3,000м	ЦНИИпроектконструкция		
Инв.№	Зав.сект.	Агапова					
	Вед.инж.	Борзунова					

Копировал: Морозова

Формат А2

Альбом II (VII)

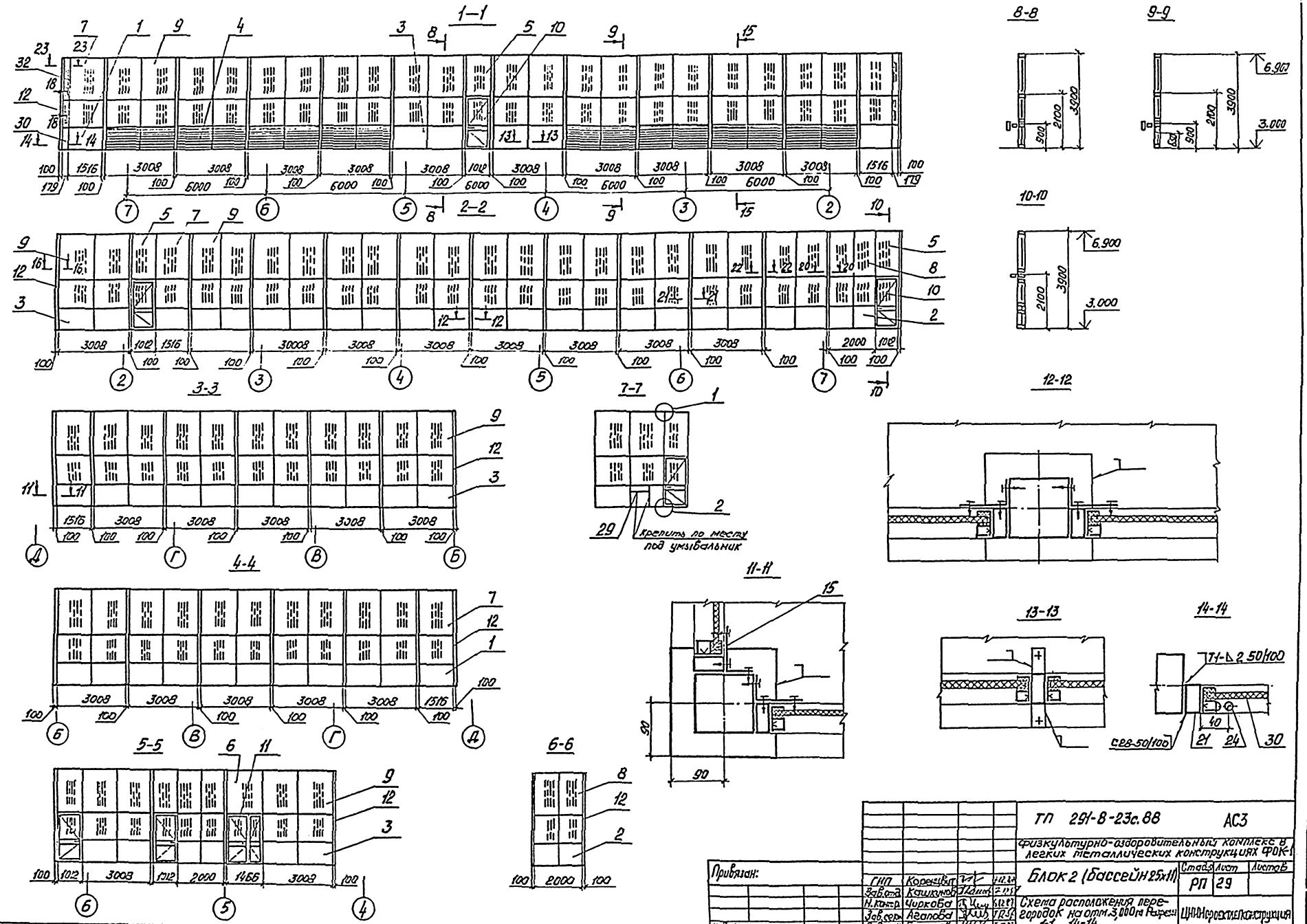

				ТП 291-8-23с.88	АС3
				Физкультурно-оздоровительный комплекс в легких металлических конструкциях ФОК-1	
Привязан:	ГИП	Коренцвит		Блок 2 (бассейн 25х11)	Стадия: РП; Лист: 29; Листов:
	Зав.отд.	Кашкинов			
	Н.контр.	Чиркова		Схема расположения перегородок на отм. 3,000 м. Разрез 1-1...14-14	ЦНИИпроектлеконструкция
	Зав.сект.	Агапова			
Инв. №	Вед.инж.	Борзунова			

Альбом II (ч. II)

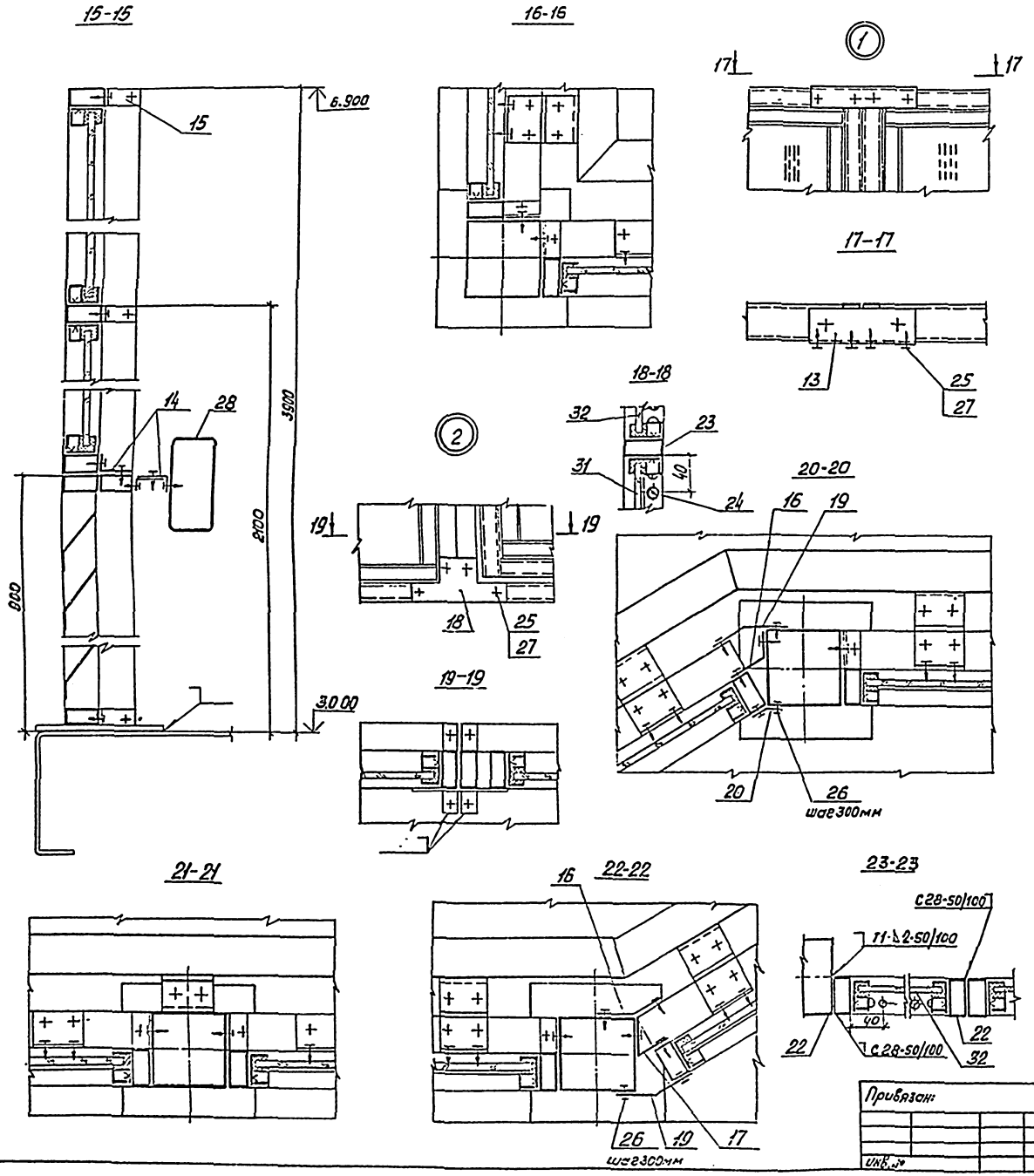

Марка поз.	Обозначение	Наименование	Кол.	Масса ед, кг	Примеч.
		Перегородки			
1		ПГ15-9	5	44,8	
2		ПГ20×9	6	43,5	
3		ПГ30×9	24	61,1	
4		ПЖ-30×9	8	28,5	
5		ПГС 10×18	5	39,26	
6		ПГС 15×18	1	53,39	
7		ПГС 15×30	5	89,0	
8		ПГС 20×30	6	87,2	
9		ПГС 30×30	32	116,5	
10		ПДС 10×21	5	69,4	
11		ПДС 15×21	1	107,84	
12		Стойка СК-39	41	38,25	
		Доборные элементы			
13		Уголок У4	7	0,25	
14		Уголок У5	280	0,09	
15		Уголок У15	200	0,09	
16		Уголок У23	10	0,05	
17		Уголок У25	8	0,05	
18		Накладка Н1	14	0,12	
19		Уголок У26	4	2,68	
20		Уголок У27	2	1,34	
21		Связь С1	1	3,18	4,5м
22		Связь С2	1	3,16	13,0м
23		Связь С3	1	4,09	0,5м
		Крепежные изделия			
24	ГОСТ 17473-80	Винт ВМ5-6g×25.58.019	24		
25	ТУ36-2142-78	Винт самонарезающий В6×25	1900		
26	ТУ36-2088-85	Заклепка комбинированная ЗК-12	120		
27	ТУ36-2130-78	Шайба уплотнительная ШУ-6	1900		
		Материалы			
28	ГОСТ 22233-83	Алюминиевый прессованный профиль Б-042			
		L=3108	34		
29	ГОСТ 8645-68	Труба 50×25×2 L=2,0м	1	4,46	
30	ГОСТ 18124-75	Лист ЛП-П-10. 120×900мм	2		
31	ГОСТ 111-78	Стекло оконное 120×1240×5	2		
32		120×1765×5	2		

ТП 291-8-23с.88 АС3

Физкультурно-оздоровительный комплекс в легких металлических конструкциях ФОК-1

Блок 2 (бассейн 25×11м)

Стадия	Лист	Листов
РП	30	

Схема расположения перегородок на отм. 3.000м 15-15 23-23, узлы 1.2. Спецификация

Цинипроектлегконструкция

Привязан:

ГНП	Коренцвит		
Зав.отд.	Кашкинов		
Н.контр.	Чиркова		
Зав.сект.	Агапова		
Вед.инж.	Борзунова		

Инв. № подл. | Подпись и дата | Взам. инв. №

Копировал: Морозова

Формат А2

Альбом II (VII)

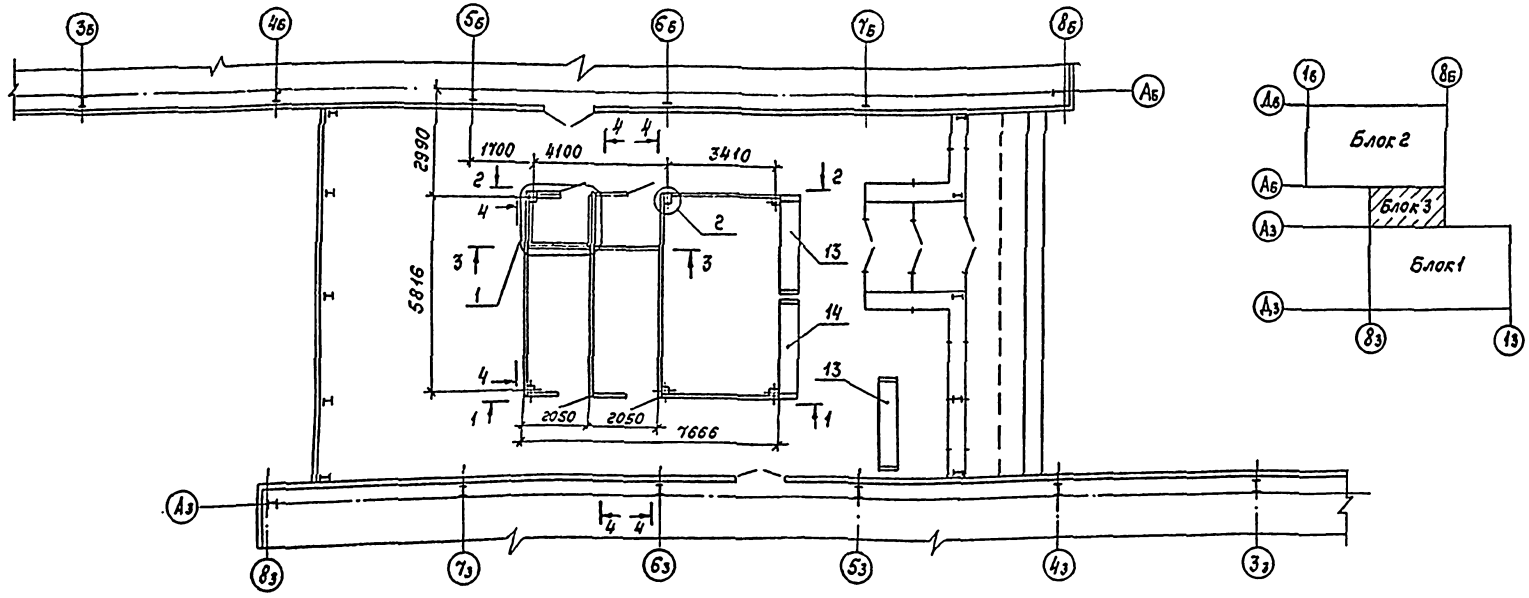

Марка, поз.	Обозначение	Наименование	Кол.	Масса ед., кг	Примеч.
		Перегородки			
1		ПГ 15×21	2	86,2	
2		ПГ 20×21	4	117,3	
3		ПГ 30×21	6	167,0	
4		ПД 20×21	2	138,0	
5		ПД Л 20×21	2	138,0	
		Стойки			
6		СД 1	2	214,0	
7		СД 2	2	281,0	
8		СК-21	6	20,3	
		Доборные элементы			
9		Уголок У1	4	0,22	
10		Уголок У3	44	0,09	
11		Уголок У4	13	0,25	
12		Накладка Н1	10	0,12	
13		Уголок У6	2	2,7	
14		Уголок У7	2	3,2	
15		Профиль П3	1	1,44	

Марка, поз.	Обозначение	Наименование	Кол.	Масса ед., кг	Примеч.
	ГОСТ 8645-68	Труба 50×25×2			
16		L = 700 мм	4	1,56	
17		L = 860 мм	2	1,92	
18		L = 1440 мм	2	3,21	
19		L = 1540 мм	2	3,43	
20		L = 2000 мм	4	4,46	
	ГОСТ 18124-75	Лист ЛП-П-10			
21		860×2100 мм	1	38,6	
22		1440×2100 мм	1	64,3	
23		1540×2100 мм	1	77,5	
24		1700×2100 мм	1	76,1	
25		2000×2100 мм	1		
	ГОСТ 24045-80	Профиль стальной оцинкованный, гнутый Н60-782-10			
26		1700×2100 мм	1	47,5	
27	ГОСТ 9573-82	Плита минераловатная П-175	1м³		

Марка, поз	Обозначение	Наименование	Кол.	Масса ед, кг	Примеч
28	ТУ36-2142-78	Винт самонарезающий 6б×25	360	0,006	
29	ТУ 36-2088-78	Заклепка комбинированная ЗК-12	40	0,003	
30	ТУ36-2130-78	Шайба уплотнительная ШУ-6	360	0,0303	

Условные обозначения

(...б) ось бассейна 25×11 м (блок 2)

(...з) ось зала 36×18 м (блок 1)

					ТП 291-8-23с.88		АС3
					Физкультурно-оздоровительный комплекс с легкими металлическими конструкциями ФОК-1		
Привязан						Стадия	Лист	Листов
				ГИП	Корнилов			Блок 3	РП	31	
				Зав.отд.	Кошкинов						
				Н.контр.	Чиркова			Схема расположения перегородок	Металлические конструкции		
				Рук.сект.	Агапова						
Инв.№				Вед.инж.	Бобзунов						

Копировал Тарасова

Формат А2

Альбом II (ч.II)

1-1

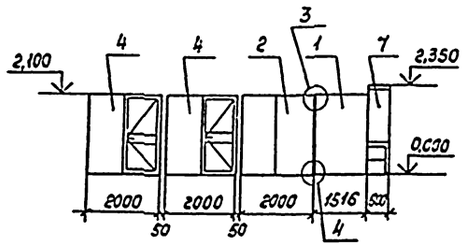

2-2

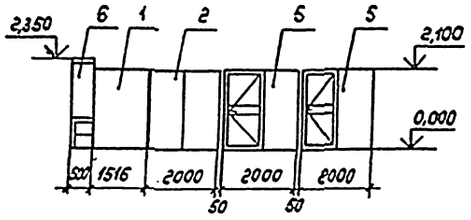

3-3

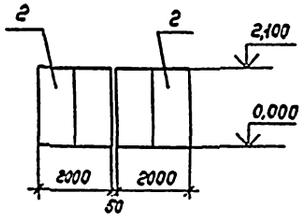

4-4

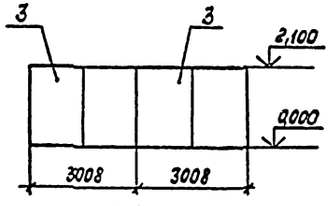

10-10

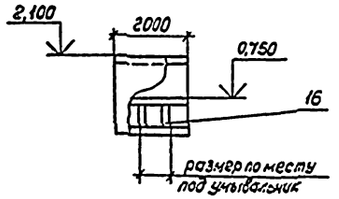

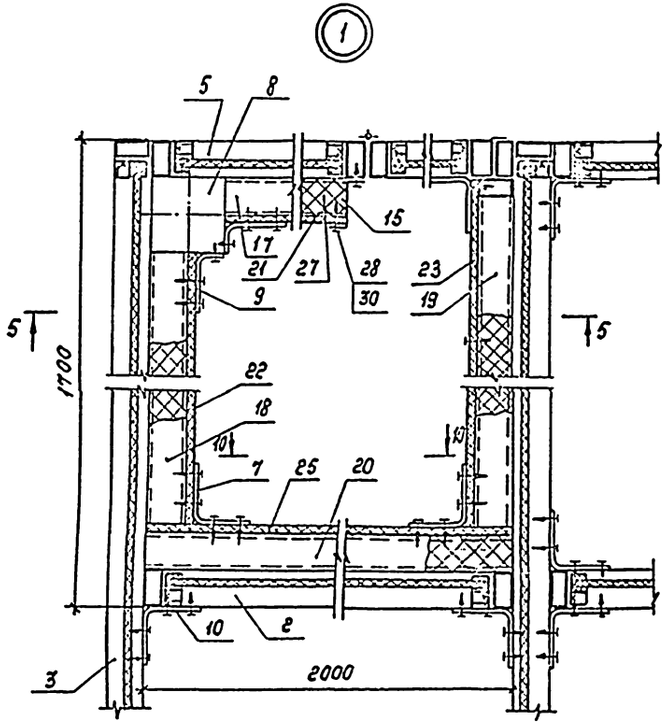

5-5

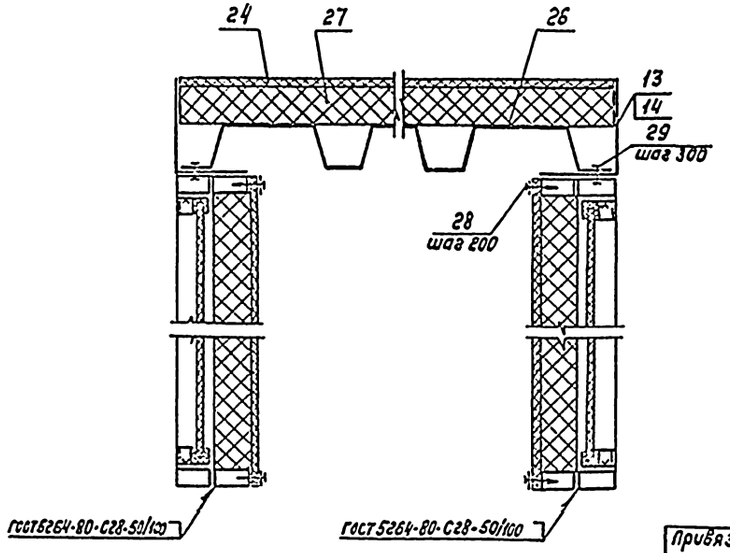

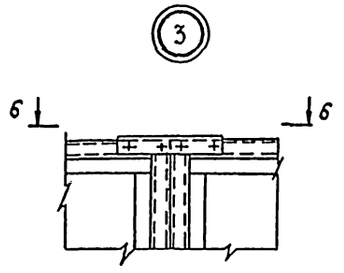

6-6

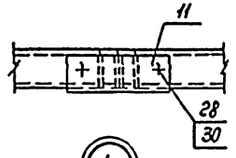

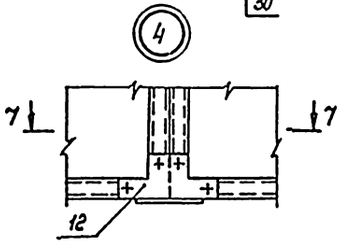

7-7

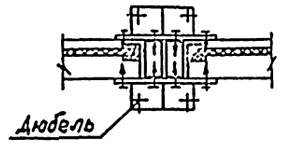

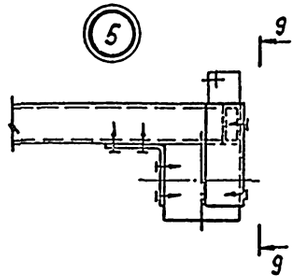

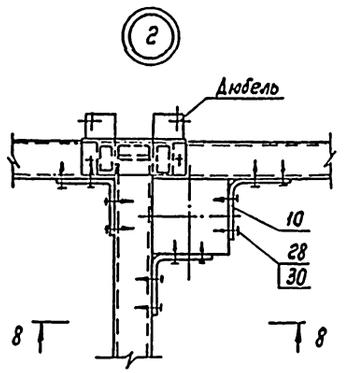

8-8

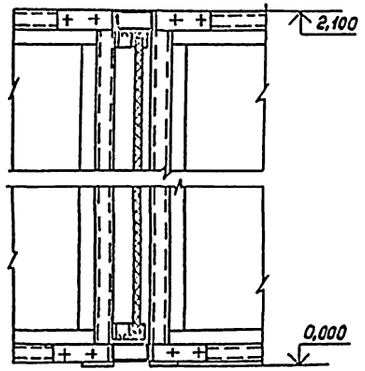

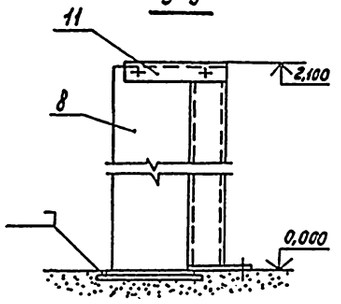

9-9

Согласовано

Согласовано

Гл.спец.по	Гинкт.	
Гл.спец.по	Гинкт.	

Инв.№ подл. | Подпись и дата | Взам.инв.№

Копировал Тарасова

Формат А2

						ТП 291-8-23с.88	АС3
						Физкультурно-оздоровительный комплекс в легких металлических конструкциях ФОК-1	
Привязан						Блок 3	Стадия: РП; Лист: 32; Листов:
		Зав.сект.	Кашкинов			Схема расположения перегородок. Разрезы 1-1...4-4 Узлы 1...5	ЦНИИпромзерноконструкция
		Н.контр.	Чиркова				
		Рук.сект.	Агапова				
Инв.№		Гл.инж.	Борзунова				

Альбом II (ч.2)

Спецификация металлов

Вид профиля и ГОСТ, ТУ	Марка металла, ГОСТ	Обозначение и размер профиля, мм	№ п.п.	Код: Марки металла	Код: Вида профиля	Код: Размера профиля	Количество, шт.	Длина, мм	Масса металла по элементам конструкции, т: Перегородки	Стойки СК	Стойки СД	Элементы доборные	Сиденье откидное СО	Фриз и подвесные потолки	Лестница Л1	Лестница Л2	Общая масса, т	Масса потребности в металле по кварталам (заполняется изготовителем), т: I	II	III	IV	Заполняется ВЦ
Трубы стальные прямоугольные ГОСТ 8645-68	10пс ГОСТ 1050-74	50×25×2	1						7,64		0,292	1,821	0,27	0,434	0,173	0,327	10,957					
Сталь листовая горячекатанная ГОСТ 19903-74	С 235 ГОСТ 27772-88	Лист 2	2						0,085								0,085					
		Лист 3	3									0,24	0,051	0,222			0,513					
		Лист 4	4						0,079	0,013	0,48						0,572					
		Лист 5	5												0,7	1,4	2,1					
		Лист 6	6										0,108				0,108					
		Лист 8	7							0,036							0,036					
		Лист 10	8												0,011	0,016	0,027					
	Итого:		9						0,162	0,049	0,48	0,226	0,159	0,222	0,711	1,416	3,441					
Сталь горячекатанная ГОСТ 2590-88	ВСт3кп2 ГОСТ 380-71	Ф25	10										0,019				0,019					
		Ф18	11						0,088								0,088					
		Ф16	12						0,009								0,009					
		Ф8	13										0,0006				0,0006					
	Итого		14						0,097				0,0196				0,1166					
Уголок прокатный неравнополочный ГОСТ 8510-86	С235 ГОСТ 27772-88	L 45×25×4	15						0,004								0,004					
Уголок прокатный равнополочный ГОСТ 8509-86	С235 ГОСТ 27772-88	L 50×5	16											0,361			0,361					
		L 90×6	17												0,011	2,036	2,047					
	Итого:		18											0,361	0,011	2,036	2,408					
Уголок стальной гнутый равнополочный ГОСТ 19771-74	С235 ГОСТ 27772-88	L 25×25×1,5	19								0,0734						0,0734					
Уголок стальной гнутый неравнополочный ГОСТ 19772-74	С235 ГОСТ 27772-88	L 25×20×2	20						0,124								0,124					
		L 50×36×4	21								0,021						0,021					
	Итого		22						0,124		0,021						0,145					
Швеллер стальной гнутый равнополочный ГОСТ 8278-83	С235 ГОСТ 27772-88	[100×40×3	23								1,31						1,31					
Швеллеры стальные горячекатанные ГОСТ 8240-72	С235 ГОСТ 27772-88	[18	24												0,4		0,4					
		[14	25													0,565	0,565					
	Итого		26												0,4	0,565	0,965					
Сталь тонколистовая оцинкованная ГОСТ 14918-80	ВСт3кп2 ГОСТ 19904-74	Лист 0,8 ОН-МТ-1	27								0,24	0,133					0,378					
Проволока ГОСТ 9389-75	Сталь 60 ГОСТ 1050-74	II-3	28										0,002				0,002					

Взам. инв. №

Подпись и дата

Инв. № подл.

ТП291-8-23с88 АС3

Физкультурно-оздоровительный комплекс в легких металлических конструкциях ФОК-1

Блок 1 (зал 36×18м)
Блок 2 (бассейн 25×11м)
Блок 3

Стадия	Лист	Листов
РП	33	

Вариант с увеличенным кол. кабин для переодевания
Спецификация металлов на отм. 0.000м. Начало

Нач.отд.	Кашкинов		
Гл.констр.	Агапова		
Констр.	Иванова		

Привязан

Инв. №

Копировал

Формат А2

Альбом III (4.2)

291-8-2 с88

Спецификация металлов

Вид профиля и ГОСТ, ТУ	Марка металла, ГОСТ	Обозначение и размер профиля, мм	№ п.п.	Код: Марки металла	Код: Вида профиля	Код: Размера профиля	Количество, шт.	Длина, мм	Масса металла по элементам конструкции, т: Перегородки	Стойки СК	Стойки СД	Элементы доборные	Сидячие откидные СО	Фризы из свет. плиты	Лестница Л1	Лестница Л2	Общая масса, т	Масса потребности в металле по кварталам (заполняется изготовителем): I	II	III	IV	Заполняется ВЦ
Профиль стальной оцинкованный гнутый с трапецевидной формой гофра ГОСТ 24045-86	ВСт 3 кп 2 ГОСТ 380-71	Н60-845-0,9	29									0,657					0,657					
Лента холоднокатанная из низкоуглеродистой стали ГОСТ 503-81	08пс ГОСТ 1050-74	08пс-н-3--1,2×53	30						1,656			0,021					1,677					
Профиль стальной оцинкованный гнутый с трапецевидной формой гофра ТУ36-1928-76	ВСт 3 кп 2 ГОСТ 380-71	С15-1060-0,8	31								0,967			1,568	0,195	0,542	3,272					
Профили замкнутые сварные квадратные и прямоугольные ТУ36-2287-80	ВСт 3 кп 2 ГОСТ 380-71	□ 100×3	32							1,011		0,009			0,09		1,02					
		□ 120×4	33												0,09		0,09					
		Итого:	34							1,011		0,009			0,09		1,11					
Профили алюминиевые ГОСТ 22233-83		А036-ПС885НН--АД31Т5	35						0,696			0,01					0,706					
		А-795	36									0,002					0,002					
		А-797	37									0,003					0,003					
		А-101	38													0,032	0,032					
	Итого:		39						0,653			0,015				0,032	0,700					
Лист асбестоцементный ГОСТ 18124-75		ЛП-П-10	40						19,960 / 937,0			4,425 / 207,7м²					24,385 / 1144,7м²					
Резиновая смесь ТУ38-105.1022-86		НО-68-1	41						0,742			0,01					0,752					
Резина губчатая ТУ38-105.867-75		С3	42						0,015								0,015					
Стекло армированное ГОСТ 7481-78		С6	43						22,0м²								22,0м²					
Пиломатериал лиственничных пород, 2сорт ГОСТ 2695-83			44								0,234 / 0,46м³		0,105 / 0,21м³				0,339 / 0,67м³					
Плита минераловатная ГОСТ 9573-82		П175	45									1,138 / 9,1м³					1,138 / 9,1м³					
Полиэтилен низкого давления ГОСТ 16338-85		20108-001	46						0,0005								0,0005					

Инв.№ подл. | Подпись и дата | Взам.инв.№

Привязан

Инв.№

Нач.отд.	Кошкинов			
Гл.констр.	Асапова			
Констр.	Иванова			

ТП291-8-23с 88 АС3

Физкультурно-оздоровительный комплекс в легких металлических конструкциях ФОК-1

Блок 1 (зал 36×18м)
Блок 2 (бассейн 25×11м)
Блок 3

Стадия	Лист	Листов
РП	34	

Вариант с увеличенным кол. язвин для перевозки. Спецификация металлов на отм. 0,000м. Окончание

ЦНИИпроектстальконструкция

Альбом III (ч.2)

Марка, поз.	Обозначение	Наименование	Кол.	Масса ед, кг	Примечание
		Перегородки			
1		ПГ 30×21	18	167,6	
2		ПГ 20×21	5	117,3	
3		ПГ 15×21	8	86,2	
4		ПГ 10×21	8	61,2	
5		ПГ 09×21	5	46,0	
6		ПГ 30×30	3	242,5	
7		ПГ 20×30	3	170,0	
8		ПГ 15×30	3	129,0	
9		ПД 15×30	2	140,0	
10		ПДЛ 20×21	3	138,0	
11		ПД 10×21	7	92,2	
12		ПДК 10×21	17	92,6	
13		ПР 15×21	1	100,0	
		Стойки металлические			
14		СД 1	1	274,0	
15		СК-30	15	37,5	
16		Сиденье откидное СО	11	22,67	
		Элементы доборные			
17		Уголок У1	20	0,228	
18		Уголок У3	300	0,09	
19		Уголок У4	59	0,25	
20		Уголок У5	8	0,089	
21		Уголок У6	6	3,166	
22		Уголок У7	6	2,55	
23		Профиль П1	2	0,092	

Марка, поз.	Обозначение	Наименование	Кол.	Масса ед, кг	Примечание
24		Профиль П2	2	0,148	
25		Накладка К1	42	0,118	
26		Накладка К2	10	0,07	
27		Обрамление Б1	7	2,32	
28		Обрамление Б2	8	1,56	
	ГОСТ 8645-68	Труба 50×25×2			
29		L = 4350 мм	4	9,7	
30		L = 2362 мм	4	5,27	
31		L = 2136 мм	4	4,76	
32		L = 1900 мм	17	4,23	
33		L = 1516 мм	4	3,38	
34		L = 1396 мм	2	3,11	
35		L = 900 мм	16	2,0	
36		L = 700 мм	12	1,56	
37		L = 4800 мм	3	10,7	
	ГОСТ 24045-86	Профиль стальной оцинкованный гнутый К6Д0,5-Ст3			
38		4650×5000 мм	1	309,2	
39		2000×1600 мм	3	42,56	
	ГОСТ 18124-75	Лист асбестоцементный			
		ЛП-П-10			
40		4800×3100 мм	1	316,94	
41		4350×3100 мм	1	287,2	
42		4800×990 мм	1	101,2	
43		2000×2100 мм	1	89,46	
44		1900×2100 мм	3	84,98	

Марка, поз.	Обозначение	Наименование	Кол.	Масса ед, кг	Примечание
	ГОСТ 18124-75	Лист асбестоцементный			
		ЛП-П-10			
45		1396×2100 мм	6	62,44	
46		938×2100 мм	3	41,96	
47		1900×3100 мм	1	125,45	
48		1396×3100 мм	1	92,18	
49		2000×1600 мм	3	68,15	
50		5000×4650 мм	1	495,2	
51		230×1456 мм	9	7,13	
52		230×952 мм	8	4,66	
53		230×1406 мм	2	7,15	
54	ТУ36-2281-80	Труба 100×100×3			
		L = 5000 мм	2	46,1	
		Материалы			
55	ГОСТ 9573-82	Плита минераловатная			
		П-175	4,48 м³	560	
		Крепежные изделия			
56	ТУ36.25.12-13-88	Винт самонарезающий			
		86×25	2420	0,006	
57	ТУ36-2088-85	Заклепка комбинированная ЗК-12-4	650	0,003	
58	ТУ36-2130-78	Шайба уплотнительная ШУ-6	2420	0,0003	

Инв. № подл. | Подпись и дата | Взам. инв. №

Привязан

Инв. №

Нач.отд.	Кашников				
Гл.констр.	Лесогор				
Констр.	Иванова				

ТП 291-8-23с 88 АС3

Физкультурно-оздоровительный комплекс в легких металлических конструкциях ФОК-1

Блок 1 (зал 36×18 м)

Стадия	Лист	Листов
РП	35	

вариант с увеличенным кол. рядов для расстановки; схема расположения оборуд.

Спецификация

ЦНИИпромзерноинжпроект

Копировал

Формат А2

Альбом II (ч.2)

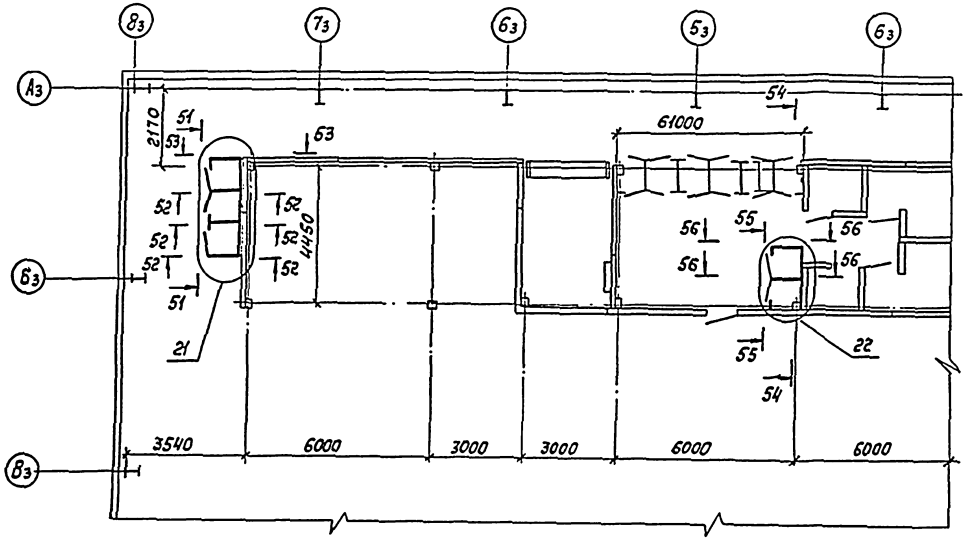

51-51

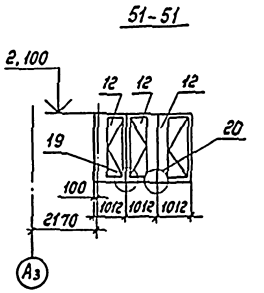

52-52

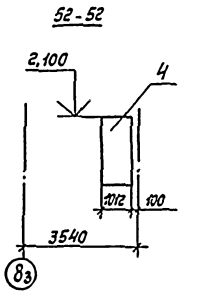

53-53

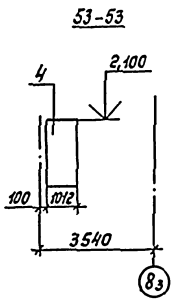

55-55

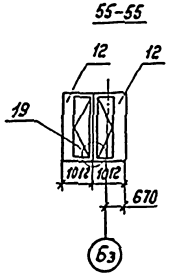

54-54

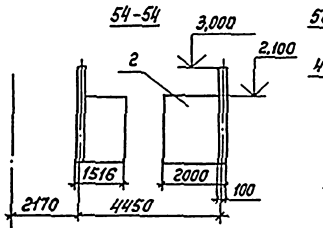

56-56

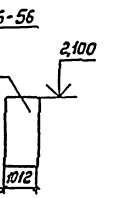

21

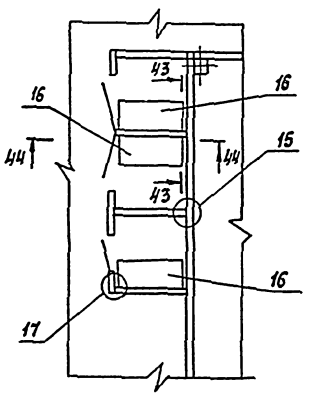

22

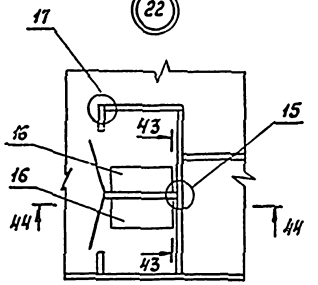

1. Узлы 15, 17, 19, 20 разрезы 43-43 и 44-44 см. лист 11

Условные обозначения

(...з) – ось зала 36×18 м (блок 1)

(...б) – ось бассейна 25×11 м (блок 2)

– дополнительные кабины для переодевания

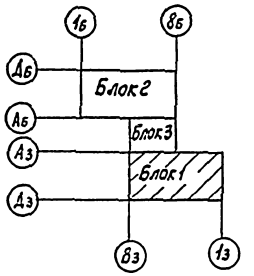

Согласовано: Гл. арх. пр. Ж/ст. Гл. инж. пр. Кабрин

Инв. № подл. | Подпись и дата | Взам. инв. №

Привязан				ТП 291-8-23с.88 АС3	
				Физкультурно-оздоровительный комплекс в легких металлических конструкциях ФОК-1	
				Блок 1 (зал 36×18 м)	Стадия: РП; Лист: 36; Листов:
Нач. сект.	Кашкинов			вариант с увеличенным кол. кабин для переодевания схема расположения перегородок	ЦНИИпроектлегконструкция
Гл. кон.	Агапова				
Констр.	Иванова				

Копировал шаг

Формат А2

Альбом II (4.2)

Марка поз.	Обозначение	Наименование	Кол	Масса, ед.кг	Примечание
		Перегородки			
1		ПГ 30 × 27,5	26	141,52	
2		ПГ 15 × 27,5	6	114,95	
3		ПГ 20 × 27,5	12	102,56	
4		ПГ 10 × 27,5	2	81,4	
5		ПГ 30 × 21	10	167,6	
6		ПГ 15 × 21	11	86,2	
7		ПГ 20 × 21	11	117,3	
8		ПГ 10 × 21	24	61,2	
9		ПД 09 × 21	9	46,0	
10		ПД 20 × 27,5	4	174,64	
11		ПДЛ 20 × 27,5	4	174,64	
12		ПД 10 × 27,5	6	98,9	
13		ПД 10 × 21	9	92,2	
14		ПД 20 × 21	1	138,0	
15		ПДЛ 20 × 21	2	138,0	
16		ПР 15 × 21	1	100,0	
17		ПДК 10 × 21	21	92,6	
		Стойки			
18		СК 21	13	20,6	
19		СК 27,5	6	26,6	
20		СД 1	1	274,0	
21		СД 2	4	284,5	
22		СД 3	3	358,8	
23		Сиденье откидное СО	12	22,67	
		Элементы доборные			
24		Уголок У1	50	0,228	
25		Уголок У3	495	0,09	
26		Уголок У4	46	0,25	
27		Уголок У5	11	0,089	
28		Уголок У6	2	3,166	
29		Уголок У7	2	2,55	
30		Уголок У8	6	0,18	
31		Уголок У14	28	0,75	
32		Уголок У15	330	0,094	
33		Уголок У18	2	19,07	
34		Уголок У20	6	0,18	
35		Уголок У21	2	4,01	
36		Уголок У22	2	9,29	
37		Накладка Н1	265	0,118	
38		Накладка Н2	9	0,07	
39		Накладка Н3	8	0,09	
40		Обрамление Б1	8	2,32	

Марка, поз.	Обозначение	Наименование	Кол.	Масса, ед.кг	Примечание
41		Профиль П3	6	1,44	
42		Профиль ПР	28	0,35	
43		Штопик Ш1	28	0,33	
	ГОСТ 8645-68	Труба 50×25×2			
44		L = 180 мм	2	0,4	
45		L = 490 мм	2	1,1	
46		L = 680 мм	2	1,51	
47		L = 700 мм	12	1,56	
48		L = 840 мм	4	1,87	
49		L = 890 мм	2	1,98	
50		L = 1250 мм	4	2,79	
51		L = 1275 мм	2	2,84	
52		L = 1356 мм	2	3,02	
53		L = 1490 мм	2	3,32	
54		L = 1850 мм	2	4,13	
55		L = 1875 мм	2	4,18	
56		L = 1925 мм	2	4,29	
57		L = 1940 мм	3	4,33	
58		L = 1960 мм	2	4,37	
59		L = 2000 мм	2	4,46	
60		L = 4900 мм	3	10,93	
	ТУ36-2287-80	Труба 100×100×3			
61		L = 160 мм	2	1,47	
62		L = 5000 мм	2	46,05	
	ГОСТ 22233-83	Профиль алюминиевый			
63		А-795 L = 2750 мм	2	0,81	
64		А-797 L = 2750 мм	2	1,4	
	ГОСТ 24045-80	Профиль стальной оцинкованный гнутый Н60-В45-0,9			
65		2160×2950 мм	1	84,12	
66		2050×600 мм	1	15,24	
67		1350×4100 мм	1	73,1	
	ГОСТ 18124-75	Лист асбестоцементный ЛП-П-10			
68		140×2750 мм	2	8,2	
69		316×2750 мм	1	18,5	
70		355×2750 мм	1	20,87	
71		402×2750 мм	1	23,64	

Марка, поз.	Обозначение	Наименование	Кол.	Масса, ед.кг	Примечание
	ГОСТ 18124-75	Лист асбестоцементный ЛП-П-10			
72		4900 × 2750 мм	1	287,12	
73		1356×2260 мм	1	65,27	
74		1430 × 2260 мм	1	68,88	
75		1850×2260 мм	1	89,06	
76		494 × 2200 мм	1	23,15	
77		1960 × 2200 мм	1	91,85	
78		780 × 2100 мм	1	34,89	
79		890 × 2100 мм	1	39,83	
80		1940×2100 мм	1	86,69	
81		2000×1620 мм	1	69,0	
82		4900×2160 мм	1	225,44	
83		120×2100 мм	1	5,37	
84		180×2100 мм	1	7,96	
85		220×2100 мм	1	9,8	
86		280×2100 мм	1	12,52	
87		340×2100 мм	1	15,21	
88		620×2100 мм	1	27,73	
89		680×2100 мм	1	30,33	
90		1215×2100 мм	3	54,35	
91		1880×2100 мм	1	84,14	
92		1930×2100 мм	1	86,27	
93		1350×4100 мм	1	73,6	
		Материалы			
94	ГОСТ 9573-82	Плита минераловатная П175	3,8м³	4750,0	
		Крепежные изделия			
95	ГОСТ 7798-70	Болт М10-6д×70.58.019	3	0,056	
96	ГОСТ 5915-70	Гайка М10-6Н.5.019	3	0,011	
97	ГОСТ 6402-70	Шайба 1065Г019	3	0,002	
98	ТУ36.25.12-13-88	Винт самонарезающий В6×25	4800	0,006	
99	ТУ36-2088-85	Заклепка комбинированная			
		ЗК-12-4.5	320	0,003	
100	ТУ 36-2130-78	Шайба уплотнительная			
		ШУ-6	4800	0,0003	

Инв. № подл. | Подпись и дата | Взам. инв. №

Привязан

Инв. №

Нач. отд.	Кошкинов		06.05.89
Гл. констр.	Агапова		06.05.89
Констр.	Иванова		06.05.89

ТП291-8-23с 88 АС3

Физкультурно-оздоровительный комплекс в легких металлических конструкциях ФОК-1

Блок 2 (бассейн 25×11м)

Стадия	Лист	Листов
Р	37	

Вариант с увеличенным кол. кабин для переодевания. Схема расположения перегородок на отм. 0,000м. Спецификация

ЦНИИпроектлегконструкция

Копировал

Формат А2

Альбом II (4.2)

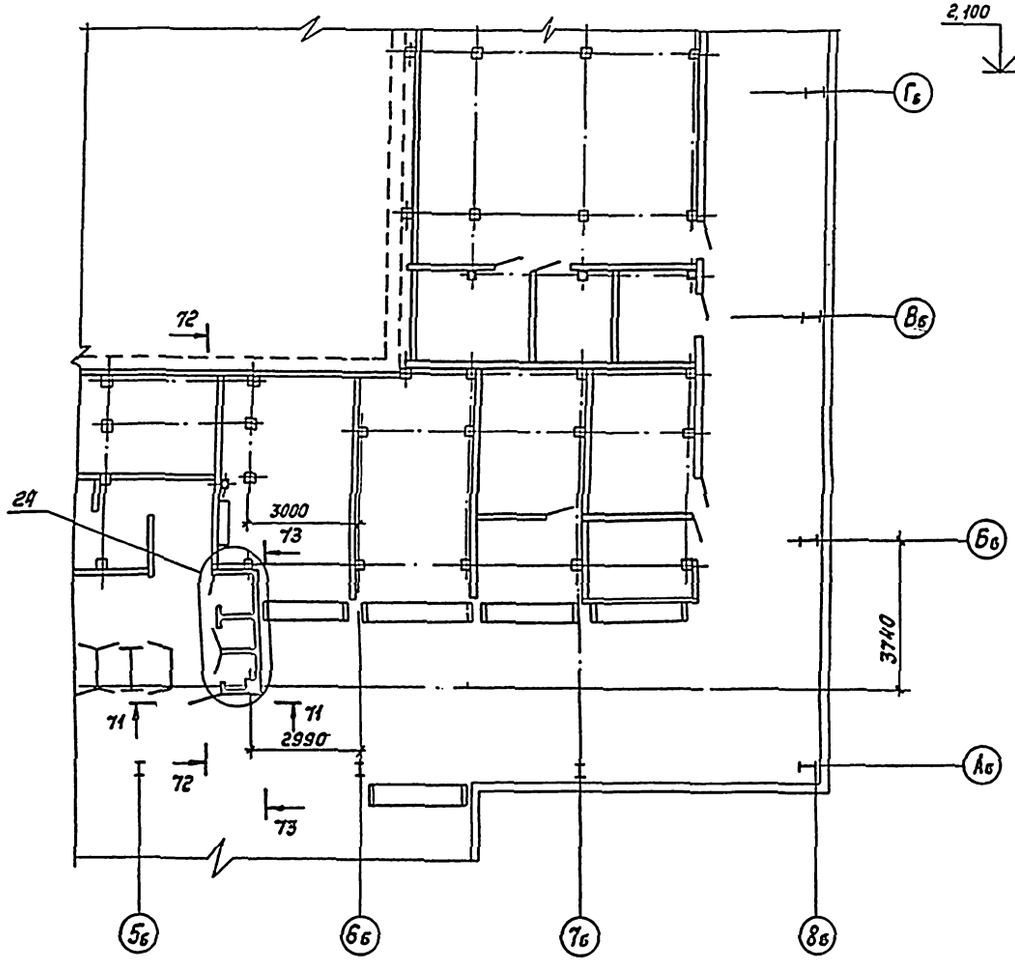

71 - 71

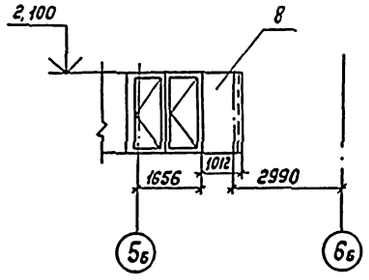

72 - 72

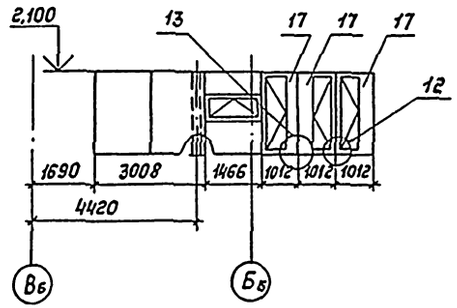

73-73

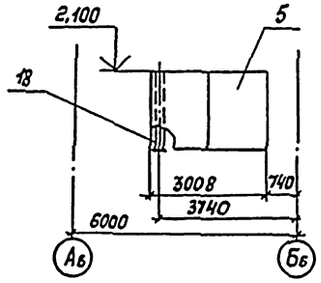

(24)

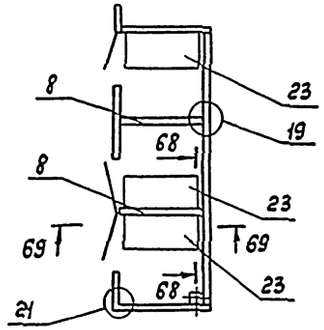

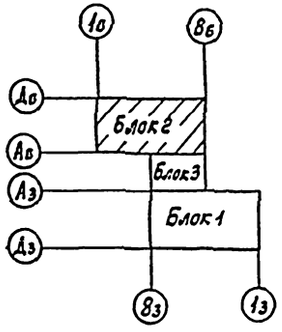

Условные обозначения:

(...з) – ось зала 36×18м (блок 1)

(...б) – ось бассейна 25×11м (блок 2)

– дополнительные кабины для переодевания

1. Узлы 12,13,19,21, сечения 68-68 и 69-69, см. лист 21.

						ТП 291-8-23с 88 АС3	
						Физкультурно-оздоровительный комплекс в легких металлических конструкциях ФОК-1	
Привязан						Блок 2 (бассейн 25×11м)	Стадия: РП; Лист: 38; Листов:
		Нач.отд	Кашкинов			Вариант с увеличенным кол. кабин для переодевания. Схема расположения порогов на отм. 0,000м	ЦНИИпроектлегконструкция
		Гл.констр.	Агапова				
Инв.№ подл.		Констр.	Иванова				

Копировал Шаг

Формат А2

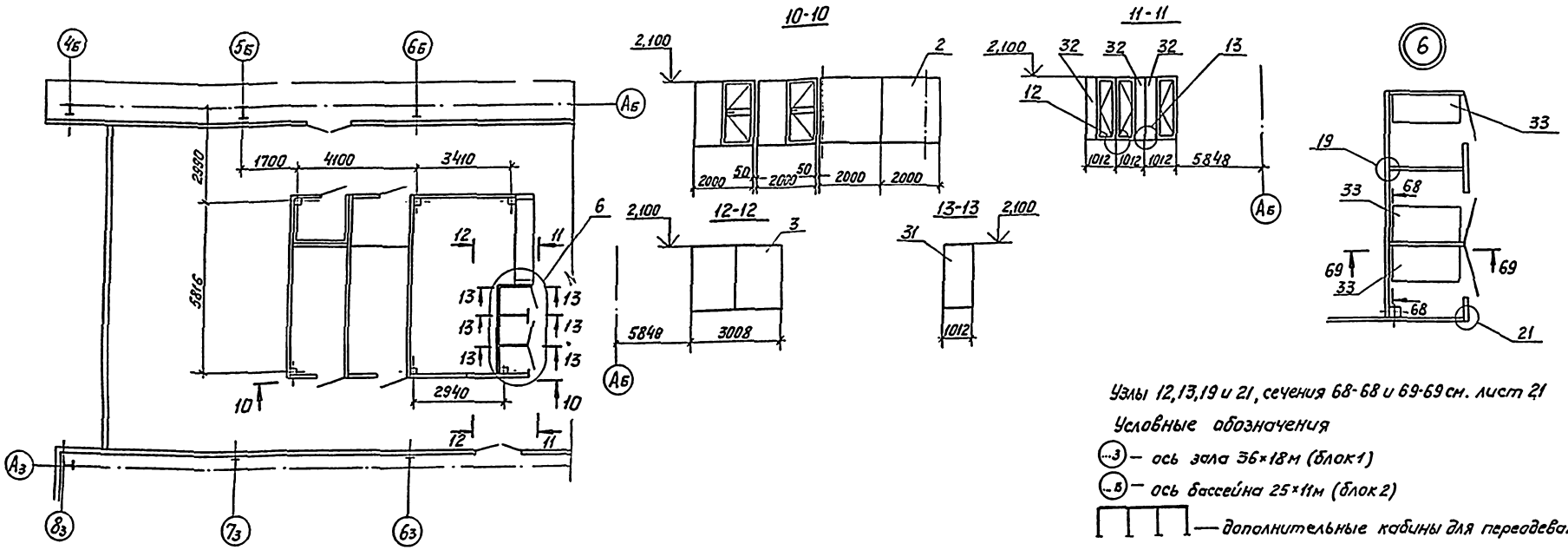

Узлы 12,13,19 и 21, сечения 68-68 и 69-69 см. лист 21

Условные обозначения

(...3) — ось зала 36×18м (блок 1)

(..8) — ось бассейна 25×11м (блок 2)

— дополнительные кабины для переодевания

Марка, поз.	Обозначение	Наименование	Кол.	Масса, ед, кг	Примеч.
		Перегородки			
1		ПГ 15×21	2	86,2	
2		ПГ 20×21	5	117,3	
3		ПГ 30×21	7	167,0	
4		ПД 20×21	2	138,0	
5		ПДЛ 20×21	2	138	
		Стойки			
6		СД 1	2	274,0	
7		СД 2	2	281,0	
8		СК-21	6	20,3	
		Доборные элементы			
9		Уголок У1	8	0,22	
10		Уголок У3	68	0,09	
11		Уголок У4	15	0,25	
12		Накладка Н1	12	0,25	
13		Уголок У6	2	2,7	
14		Уголок У7	2	3,2	
15		Профиль П3	1	1,44	
	ГОСТ 8645-68	Труба 50×25×2			
16		L=700мм	4	1,56	
17		L=860мм	2	1,92	
18		L=1440мм	2	3,21	

Марка, поз.	Обозначение	Наименование	Кол.	Масса, ед, кг	Примеч.
	ГОСТ 8645-68	Труба 50×25×2			
19		L=1540мм	2	3,43	
20		L=2000мм	4	4,46	
	ГОСТ 18124-75	Лист ЛП-П-10			
21		860×2100мм	1	38,6	
22		1440×2100мм	1	64,3	
23		1540×2100мм	1	77,5	
24		1700×2100мм	1	76,1	
25		2000×2100мм	1	89,5	
	ГОСТ 24045-80	Профиль стальной оцинкованный гнутый Н060-845-09			
26		1700×2100мм	1	40,0	
27	ГОСТ 9573-82	Плита минераловатная			
		П-175	1м³	125,0	
28	ТУ36.25.12-13-88	Винт самонарезающий			
		6Б×25	480	0,006	
29	ТУ36-2088-85	Заклепка комбинированная ЗК 12-4	56	0,003	
30	ТУ36-2130-78	Шайба уплотнительная ШУ-6	480	0,0003	

Марка, поз.	Обозначение	Наименование	Кол.	Масса, ед, кг	Примеч.
		Дополнительные перегородки и элементы			
31		ПГ 10×21	3	61,2	
32		ПДК 10×21	3	92,6	
33		Сиденье откидное СО	3	22,67	
34		Обрамление Б1	1	2,32	

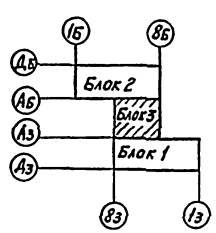

Привязан

Инв. №

Нач. отд.	Кашкинов			Стадия	Лист	Листов
Гл. констр.	Агеева			РП	39	
Констр.	Иванова					

ТП 291-8-23с.88 АС3

Физкультурно-оздоровительный комплекс в легких металлических конструкциях ФОК-1

Блок 3

Вариант с увеличенным количеством кабин для переодевания

Схема расположения перегородок

ЦНИИПРОЕКТЛЕГКОКОНСТРУКЦИЯ

Копировал: Музыченко

Формат А2

Согласовано: Госэнергонадзор; Гл. инж. пр.; Гл. инж. пр.; Чалкин; Чалкин

Инв. № подл. | Подп. и дата | Взам. инв. № | Инв. № дубл. | Подп. и дата

Альбом II (4, II)

Ведомость рабочих чертежей основного проекта

Лист	Наименование	Примечание
1	Общие данные	
2	Техническая спецификация металла (начало)	
3	Техническая спецификация металла (окончание)	
4	Схема расположения перегородок на отм.3,000	
5	Разрезы: 1-1; 2-2; 3-3; 4-4; 5-5; 6-6; 7-7; 8-8; 9-9	
6	Схема расположения элементов крепления перегородок на отм. 3,000	
7	Узлы: 3; 4; 5; 6; 7; 8	
	Сечения: 1-1; 2-2; 3-3; 4-4; 5-5	

Ведомость материалов

№ стр.	Наименование материала и единица измерений	Код материала	Код ед.изм.	Количество тип.	Количество инд.	Количество всего
	Стекло S=5мм ГОСТ 111-78		кг			
	200х1445мм			18,0		18,0
	510х1360мм			17,2		17,2
	920х1360мм			78,0		78,0
	1050х1390мм			183,0		183,0
	1050х1445мм			190,0		190,0
	1100х1390мм			19,1		19,1
	1100х1445мм			19,9		19,9
	1350х1390мм			183,0		183,0
	1350х1445мм			1756,8		1756,8

Ведомость ссылочных и прилагаемых документов

Обозначение	Наименование	Примечание
Серия 1.431.4-23	Перегородки панельные из алюминиевых сплавов	
ТУ36-2024-81	Перегородки каркасные панельные	

Ведомость спецификаций

Лист	Наименование	Примечание
5	Спецификация к схеме расположения	
	перегородок на отм.3,000	
6	Спецификация к схеме расположения	
	элементов крепления перегородок	
	на отм.3,000	

Крепежные изделия

Наименование	Кол.	Масса	Примечание
Винт I 6г.175х12.58.019		1,26	ТУ36-2155-78
Винт самонарезающий			
В6х25		1,04	ТУ36-2142-78
Шайба уплотнительная 6		0,04	ТУ36-2130-78

Общие указания

1. Введение

1.1. Номенклатура алюминиевых конструкций включает перегородки каркасные панельные.

1.2. Проект разработан с учетом применения типовых перегородок по номенклатуре Воронежского ЗСАК им. Ф.Э.Якубовского на 1985-1990 гг.

1.3. В проекте представлены схемы расположения перегородок на отм. 3,000 и элементов крепления перегородок на отм.3,000, техническая характеристика и общие указания.

Узлы крепления перегородок даны в проекте шифр 834км „Узлы крепления окон, тамбуров и перегородок, нетиповые конструкции окон и тамбуров".

1.4. В соответствии с заданием перегородки рассчитаны на применение их в I-III ветровых районах страны с расчетной зимней температурой -30°С ... -40°С и температурой +20° ... +25°С при влажности в помещении 55...65%

2. Типы и размеры

2.1. Перегородки

2.1.1. Перегородки применены для ограждения ванны для плавания.

2.1.2. Высота панелей 3,9м.

2.1.3. Заполнение проема каркаса панелей осуществляется листовым стеклом толщиной 5мм. Заполнение нижней глухой части каркаса осуществляется наборным алюминиевым профилем.

2.1.4. В комплект панельных перегородок входят рядовые панели и панели с дверью. Все створные панели выполнены с однопольной дверью, за исключением одной, которая выполнена двупольной и предназначена для пожарного выхода.

2.1.5. Проект предусматривает применение типовых конструкций перегородок ПР39-15 I/к; ПР39-13 I/к; ПР39-12 I/к; ПД 1.39-15 I/к; ПД 1а.39-15 I/к; ПД 2.39-15 I/к.

Проект разработан в соответствии с действующими нормами и правилами

Гл. инженер проекта Г.Я. Коренцвит

2.2. Элементы крепления перегородок

2.2.1. Стойки элементов крепления перегородок выполнены консольными. Сечение стоек 120х120х5мм, высота 3,9м. Стойки предназначены для восприятия нагрузок от панелей перегородок, соединения перегородок между собой и с площадкой второго этажа.

2.2.2. Крепление стоек к площадке осуществлено самонарезающими винтами с последующей приваркой опорных пяток к площадке на монтаже.

2.2.3. На отм. 6,900 стойки элементов крепления перегородок по всему периметру площадки связаны ригелями, выполненными из стальных швеллеров 160х60х5мм.

2.2.4. Соединение стоек с ригелями и ригелей между собой осуществлено при помощи накладок на самонарезающих винтах с последующей сваркой элементов между собой на монтаже.

2.2.5. После окончания всех монтажных работ необходимо произвести освидетельствование состояния защитно-декоративного покрытия. При необходимости восстановить покрытие эмалью ПФ-133 соответствующего цвета по ГОСТ 926-82.

3. Монтаж.

3.1. Монтаж конструкций перегородок должен производиться по проекту шифр 834км „Узлы крепления, нетиповые конструкции окон и тамбуров и перегородок".

3.2. Монтаж каркасов перегородок производить с двух противоположных углов в осях „Б", „1" и „Д", „7".

3.3. Монтаж конструкций перегородок должен производиться после установки элементов крепления перегородок.

Привязан

Инв. №

ТП 291-8-23с.88 АС4

Физкультурно-оздоровительный комплекс в легких металлических конструкциях СФОК-1

					Стадия	Лист	Листов
ГИП	Коренцвит			Блок 2 (бассейн 25х11м)	РП	1	7
Зав.отд.	Хайцер						
Н. контр.	Чиркова						
Гл. конс.	Агратин			Общие данные	ЦНИИпроектлегкконструкция		
Вед.инж.	Ташенкова						
Констр.	Мерченко						

Копировал: Морозова Формат А2

Согласовано: Альбом III, 1.225.1-2

Согласовано: Альбом II, 4.407-26

Инв. № подл. | Подпись и дата | Взам. инв. № | Инв. № дубл. | Подпись и дата

Альбом II (VII)

Вид профиля и ГОСТ, ТУ	Марка металла и ГОСТ	Обозначение и размер профиля	№ п.п.	Код: Марка металла	Код: Вид профиля	Код: Размер профиля	Кол., штук	Длина, мм	Масса металла по элементам конструкции, т: Перегородки (Код элемента конструкции)	Масса металла по элементам конструкции, т: Элементы крепления перегородки (Код элемента конструкции)	Общая масса, т	Масса потребности в металле по кварталам (заполняется изготовителем), т: I	II	III	IV	Заполняется ВЦ
1	2	3	4	5	6	7	8	9								
Перегородки каркасные панельные ТУ36-2024-81																
ПР39-12 I/к			1						0,293		0,293					
ПР39-13 I/к			2						0,031		0,031					
ПР39-15 I/к			3						2,318		2,318					
ПД1.39-15 I/к			4						0,216		0,216					
ПД1л.39-15 I/к			5						0,054		0,054					
ПД239-15 I/к			6						0,064		0,064					
	Итого:		7						2,976		2,976					
Перегородки каркасные панельные ТУ36-2024-81																
Узел 1		1.431.4-23.0-02	8						0,022		0,022					
Узел 1		1.431.4-23.0-02-01	9						0,160		0,160					
Узел 1		1.431.4-23.0-02-02	10						0,014		0,014					
Узел 2		1.431.4-23.0-03-01	11						0,021		0,021					
Узел 2		1.431.4-23.0-03-02	12						0,263		0,263					
	Итого:		13						0,480		0,480					
Перегородки каркасные панельные ТУ36-2024-81																
Узел 4		1.431.4-23.0-05	14						0,385		0,385					
Узел 5		1.431.4-23.0-06	15						0,033		0,033					
Узел 6		1431.4-23.0-07	16						0,020		0,020					
	Итого:		17						0,438		0,438					
Профили алюминиевые прессованные ГОСТ 22233-83	Сплав АД31 ГОСТ 4784-74															
А-026			18						0,019		0,019					
А-086			19						0,001		0,001					
А-1126			20						0,609		0,609					
Б-042			21						0,254		0,254					
	Итого:		22						0,883		0,883					
Лист алюминиевый ГОСТ 21631-76	Лист АМг 2Н2 ГОСТ 4784-74	S=2мм	23						0,022		0,022					
	Итого:		24						0,022		0,022					

Согласовано:

Согласовано:

Инв. № подл. | Подпись и дата | Взам. инв. №

Привязан:

Инв. №

Зав. отд.	Хайцер		
Н. контр.	Чиркова		
Гл. контр.	Лагитин		
Вед. инж.	Ташенкова		
Констр.	Кудинова		

ТП 291-8-23с.88 АС4

Физкультурно-оздоровительный комплекс в легких металлических конструкциях (ФОК-1)

Блок 2 (Бассейн 25х11м)

Техническая спецификация металла. Начало

Стадия	Лист	Листов
РП	2	

ЦНИИпроектлегконструкция

Копировал: Морозова

формат: А2

23226-05

Альбом II (ч.II)

Вид профиля и ГОСТ, ТУ	Марка металла и ГОСТ	Обозначение и размер профиля	№ п.п.	Код: Марка металла	Код: Вид профиля	Код: Размер профиля	Кол. штук	Длина, мм	Масса металла по элементам конструкции, т: Перегородки (код элемента конструкции)	Масса металла по элементам конструкции, т: Элементы крепления перегородки (код элемента конструкции)	Общая масса, т	Масса потребности в металле по кварталам (заполняется изготовителем), т: I	II	III	IV	Заполняется ВЦ
1	2	3	4	5	6	7	8	9								
Профиль гнутый, замкнутый, сварной, квадратный и прямоугольный ТУ36-2287-80	В Ст3 кп 2 ГОСТ 380-71	□ 120×120×5	25							1,409	1,409					
	Итого:		26							1,409	1,409					
Швеллеры стальные гнутые равнополочные ГОСТ 8278-83	В Ст 3 кп 2 ГОСТ 380-71	[160×60×5	27							1,083	1,083					
	Итого:		28							1,083	1,083					
Трубы стальные прямоугольные ГОСТ 8645-68	В 10 пс ГОСТ 13663-86	□ 50×25×2	29							0,064	0,064					
	Итого:		30							0,064	0,064					
Прокат листовой горячекатаный ГОСТ 19903-74	В Ст3 кп 2 ГОСТ 380-71	S=6мм	31							0,009	0,009					
	Итого:		32							0,009	0,009					

Согласовано:

Согласовано:

Инв. № подл. | Подпись и дата | Взам. инв. №

Гл. арх. пр. | Гл. инж. пр. | Инст. | Молдин

ТП 291-8-23с.88 АС4

Физкультурно-оздоровительный комплекс в легких металлических конструкциях (ФОК-1)

Блок 2 (Бассейн 25×11м)

Техническая спецификация металла (окончание)

Зав. отд.	Хайцер		
Н. контр.	Чиркова		
Зав. сект.	Агапова		
Вед. конс.	Ташенкова		
Констр.	Чижова		

Стадия	Лист	Листов
РП	3	

ЦНИИпроектлегконструкция

Копировал: Морозова

Формат А2

Альбом II (ч. II)

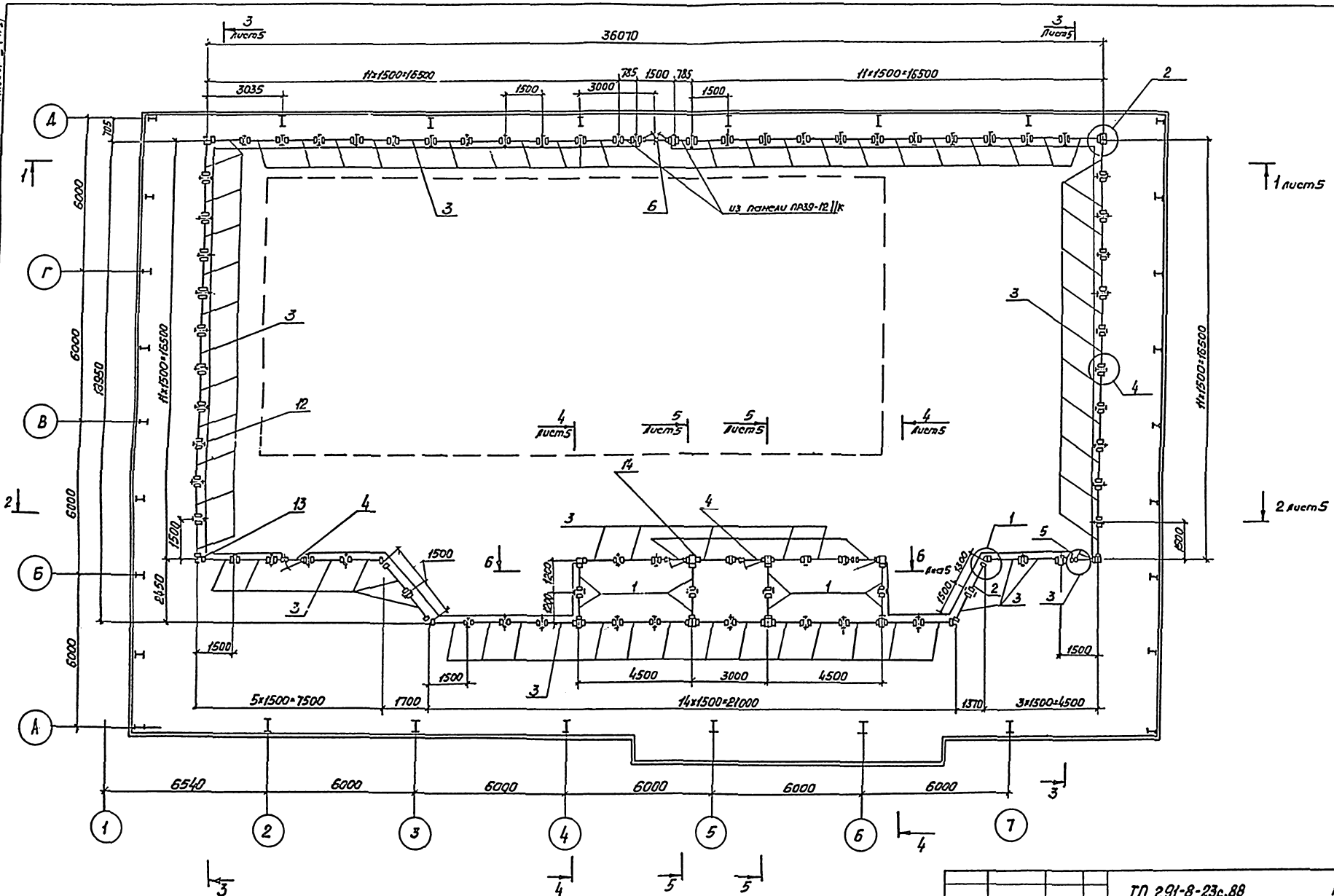
36070
11×1500=16500
3035
1500
3000
785
1500
785
1500
11×1500=16500
2
Д
Г
В
Б
А
1
2
3
4
5
6
7
6000
6000
6000
13950
11×1500=16500
785
из панели ПР39-12 IIк
1 лист5
2 лист5
3 лист5
4 лист5
5 лист5
6 лист5
1500
1500
1500

Альбом II (ч.II)

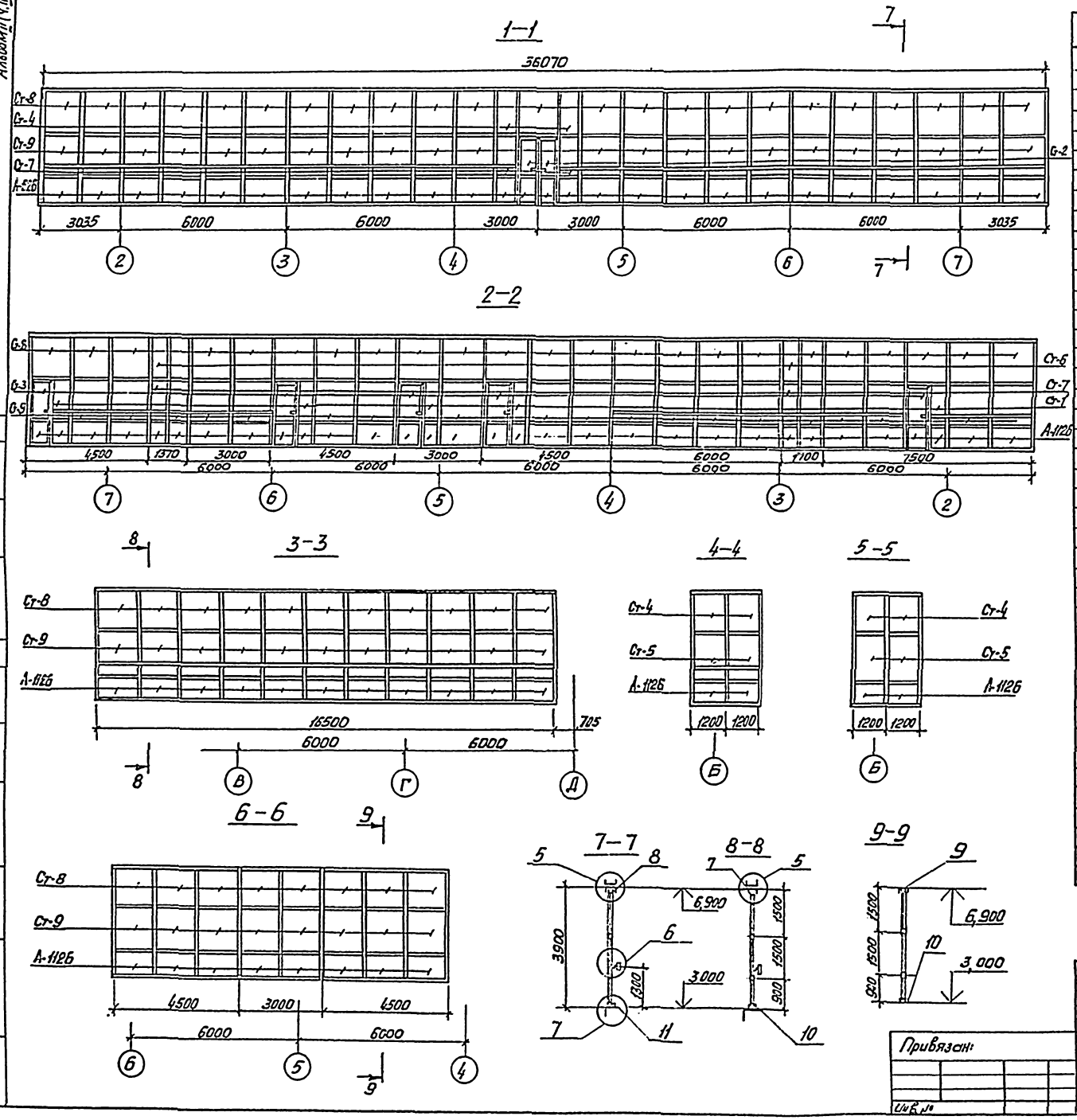

Спецификация к схеме расположения перегородок на отм. 3,000

Марка, поз.	Обозначение	Наименование	Кол.	Масса, ед, кг	Примечание
		Каркасырядовых панелей			
1	1.431.4-23.1-11.00	ПР39-12 I/К	10	29,3	
2	1.431.4-23.1-11.00-01	ПР39-13 I/К	1	30,3	
3	1.431.4-23.1-11.00-03	ПР39-15 I/К	72	32,2	
		Каркасы панелей с однопольной дверью			
4	1.431.4-23.1-21.00	ПД1.39-15 I/К	4	53,8	
5	1.431.4-23.1-21.00-02	ПД1л.39-15 I/К	1	53,8	
		Каркас панели с двупольной дверью			
6	1.431.4-23.1-31.00	ПД2.39-15 I/К	1	64,0	
		Комплекты элементов примыкания			
7	1.431.4-23.0-02	Узел 1	10	2,2	
8	1.431.4-23.0-02-01	Узел 1	37	4,3	
9	1.431.4-23.0-02-02	Узел 1	2	6,6	
10	1.431.4-23.0-03-01	Узел 2	5	4,1	
11	1.431.4-23.0-03-02	Узел 2	37	7,1	
		Комплекты элементов стыка панелей			
12	1.431.4-23.0-05	Узел 4	70	5,5	
13	1.431.4-23.0-06	Узел 5	6	5,4	
14	1.431.4-23.0-07	Узел 6	6	3,3	
	ГОСТ 22233-83	Алюминиевые прессованные профили			
		А-026 L=3000мм	7	2,7	
		А-086 L=500мм	1	0,8	
		А-1126 L=725мм	575	1,0	
		А-1126 L=755мм	31	1,1	
		Б-042 L=3000мм	33	7,7	
	ГОСТ 21631-76	Лист АМг 2112 2х3770х860мм	4	5,3	
	ГОСТ 111-78	Стекло S=5мм			
Ст-1		200х1445мм	5	3,6	
Ст-2		510х1360мм	2	8,6	
Ст-3		920х1360мм	5	15,6	
Ст-4		1050х1390мм	10	18,3	
Ст-5		1050х1445мм	10	19,0	
Ст-6		1100х1390мм	1	19,1	
Ст-7		1100х1445мм	1	19,9	
Ст-8		1350х1390мм	78	23,5	
Ст-9		1350х1445мм	72	24,4	
	ТУ36-2155-78	Винт I 6х1,75х12.58.019	345		

Согласовано:

Согласовано:

Инв. № подл. | Подпись и дата | Взам. инв. №

ГИП	Коренцвит		
Зав. отд.	Хайцер		
Н. контр.	Чиркова		
Гл. контр.	Лагутин		
Вед. контр.	Тащенкова		
Контр.	Кудинова		

Привязан:

Инв. №

ТП 291-8-23с.88 АС4

Физкультурно-оздоровительный комплекс в легких металлических конструкциях /ФОК-1/

Блок 2 /Бассейн 25х11м/

Разрезы: 1-1; 2-2; 3-3; 4-4; 5-5; 6-6; 7-7; 8-8; 9-9

Стадия	Лист	Листов
РП	5	

ЦНИИпроектлегконструкция

Копировал: Морозова

Формат А2.

Альбом II (ч.II)

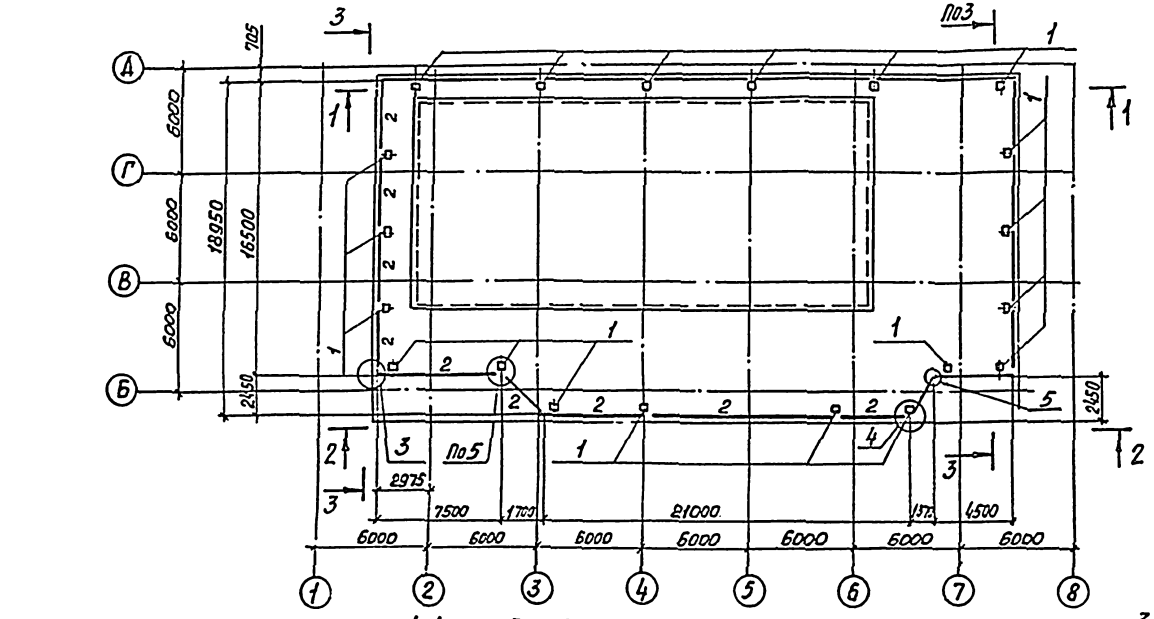

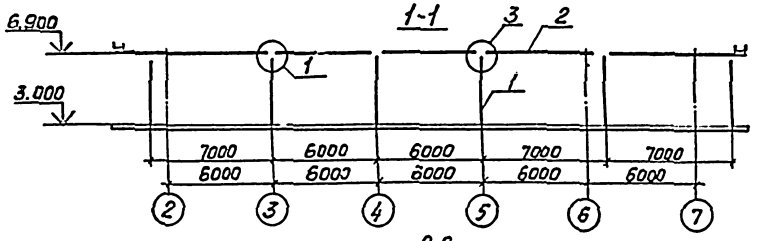

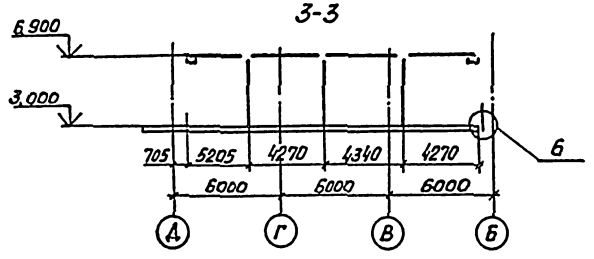

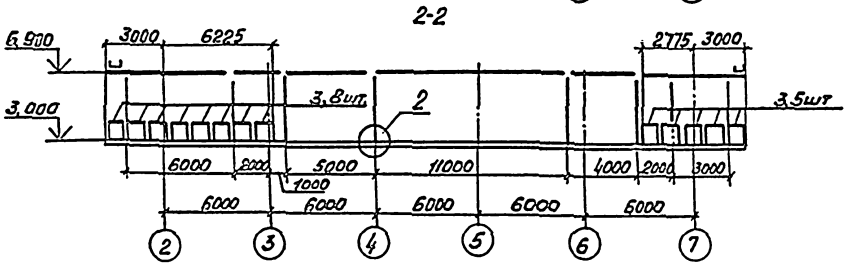

Спецификация к схеме расположения элементов крепления перегородок на отм.3,000

Марка поз.	Обозначение	Наименование	Кол.	Масса ед,кг	Примечание
1		Стойка СК-3,9А	20	61,4	
2		Ригель РГ		1083	105м
3		Ограждение ОП-2	13	4,9	
		Доборные элементы			
4		Накладка Н1А	8	1,14	
		Крепежные изделия			
	ТУ36-2142-78	Винт самонарезающий			
		В6х25	128		
	ТУ36-2130-78	Шайба уплотнитель-			
		ная ШУ-6	128		

				ТП 291-8-23с.88	АС4
				Физкультурно-оздоровительный комплекс в легких металлических конструкциях ФОК-1	
Привязан	ГНП	Коренцвит		Блок 2 (бассейн 25х11м)	Стадия: РП; Лист: 6; Листов:
	Зав.отд.	Кашкинов			
	Н.контр.	Чиркова		Схема расположения элементов крепления перегородок на отм.3.000	ЦНИИпроектлегконструкция
	Нач.сект.	Агапова			
Инв.№	Ст.инж.	Лукьяненко			

Альбом II (ч.II)

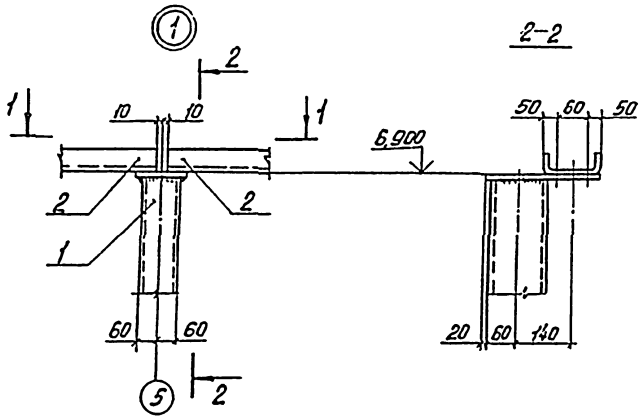

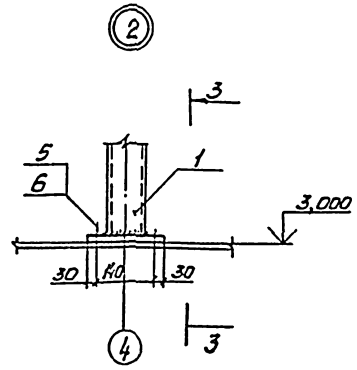

3-3

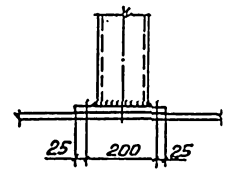

1-1

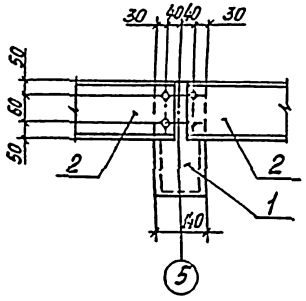

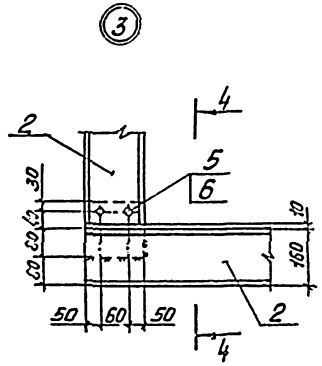

4-4

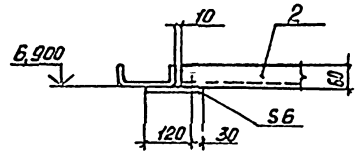

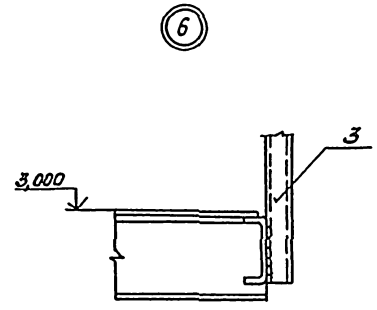

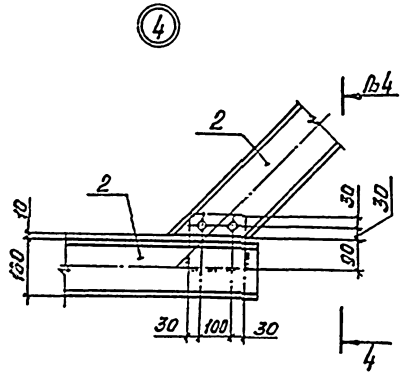

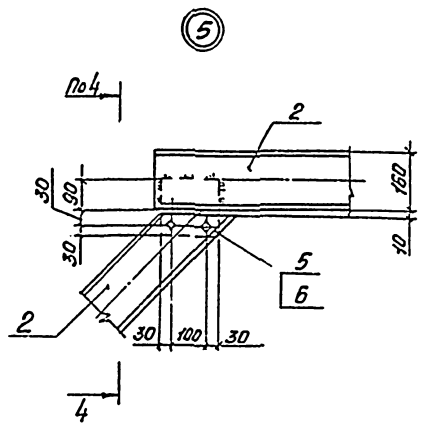

								ТП 291-8-23с.88	АС4
								Физкультурно-оздоровительный комплекс с легких металлических конструкциях ФОК-1	
Привязан									Стадия / Лист / Листов
			ГИП	Коренцвит			11.87	БЛОК 2 (Бассейн 25·11м)	РП / 7 /
			Зав.отд	Кашкинов			11.87		
			Н.контр	Чиркова			11.87	Узлы 1,2,3,4,5	ЦНИИпроектлегконструкция
			Нач.сект	Агапова			12.87	Сечения 1-1; 2-2; 3-3; 4-4.	
Инв.№			Ст.инж	Лукьяненко			11.87		

gost.e-ecolog.ru