ТИПОВОЙ ПРОЕКТ
291-8-17 С.87

ФИЗКУЛЬТУРНО-ОЗДОРОВИТЕЛЬНЫЙ КОМПЛЕКС В ЛЕГКИХ МЕТАЛЛИЧЕСКИХ КОНСТРУКЦИЯХ /ФОК-2/

АЛЬБОМ IV

СТРОИТЕЛЬНЫЕ ИЗДЕЛИЯ

22985-07

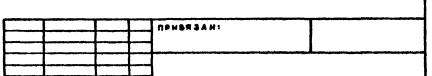

gost.e-ecolog.ru

СФ ЦИТП 620062, г.Свердловск, ул. Чебышева, 4
Зак. 126 инв. 22985-07 тираж 350
Сдано в печать 15.12.1988г.Цена 7-60

Альбом IV

Типовой проект

Содержание альбома (начало)

Обозначение	Наименование	Примечан.
Листы 1÷6	Содержание альбома	
АСИ.00.00.00ТТ	Технические требования к изготовлению деревянных изделий	
АСИ.01.00.00СБ	Дверь сауны. Сборочный чертеж.	
АСИ.01.01.00	Коробка двери сауны	
АСИ.01.02.00	Створка двери сауны	
АСИ.02.00.00	Съемная деревянная решетка РД-1	
АСИ.03.00.00	Поручень	
АСИ.00.00.00ТТ	Технические требования к изготовлению арматурных и металлических изделий	
АСИ.04.01.00СБ	Сетка С-1	
АСИ.04.02.00СБ	Сетка С-2	
АСИ.04.03.00СБ	Сетка С-3	
АСИ.04.04.00СБ	Сетка С-4	
АСИ.04.05.00СБ	Сетка С-5	
АСИ.04.06.00СБ	Сетка С-6	
АСИ.04.07.00СБ	Сетка С-7	
АСИ.04.08.00СБ	Сетка С-8	
АСИ.04.09.00СБ	Сетка С-9	
АСИ.04.10.00СБ	Сетка С-10	
АСИ.04.11.00СБ	Сетка С-11	

Инв.№ подл. | Подпись и дата | Взам.инв.№

ТП 291-8-17 С.87

Гип	Мавриан		
Рук.гр.	Марчулия		9/VII
Исполн.	Климова		
Провер.	Уткин		
Н.контр.	Горбачев		

Содержание альбома

Стадия	Масса	Масшт.
РП		
Лист 1	Листов 4	

Союзспортпроект г.Москва

Альбом IV

Содержание альбома (продолжение)

Обозначение	Наименование	Примечан.
АСИ.04.12.00.СБ	Сетка С-12	
АСИ.04.13.00.СБ	Сетка С-13	
АСИ.04.14.00.СБ	Сетка С-14	
АСИ.04.15.00.СБ	Сетка С-15	
АСИ.04.16.00.СБ	Сетка С-16	
АСИ.04.17.00.СБ	Сетка С-17	
АСИ.04.18.00.СБ	Сетка С-18	
АСИ.04.19.00.СБ	Сетка С-19	
АСИ.04.20.00СБ	Сетка С-20	
АСИ.04.21.00СБ	Сетка С-21	
АСИ.04.22.00СБ	Сетка С-22	
АСИ.04.23.00СБ	Сетка С-23	
АСИ.04.24.00СБ	Сетка С-24	
АСИ.04.25.00СБ	Каркас К-1	
АСИ.04.26.00СБ	Каркас К-2	
АСИ.04.27.00СБ	Каркас К-3	
АСИ.04.28.00СБ	Объемный каркас ОК-1	
АСИ.04.29.00СБ	Объемный каркас ОК-2	
АСИ.04.30.00СБ	Объемный каркас ОК-3	
АСИ.04.31.00СБ	Объемный каркас ОК-4	
АСИ.04.32.00СБ	Объемный Каркас ОК-5	
АСИ.04.33.00СБ	Отдельный стержень ОС-1	
АСИ.04.34.00	Отдельный стержень ОС-2	
АСИ.04.35.00СБ	Закладная деталь ЗД-1	
АСИ.04.36.00СБ	Закладная деталь ЗД-2	
АСИ.04.37.00СБ	Закладная деталь ЗД-3	
АСИ.04.38.00СБ	Закладная деталь ЗД-4	
АСИ.04.39.00СБ	Закладная деталь ЗД-5	

Инв.№ подл. | Подпись и дата | Взам.инв.№

Альбом III

Типовой проект

Содержание альбома (продолжение)

Обозначение	Наименование	Примеч.
АСИ.04.40.00	Ограничитель перемещений ОП-1	
АСИ.04.41.00	Ограничитель перемещений ОП-2	
АСИ.04.42.00	Ограничитель перемещений ОП-3	
АСИ.04.43.00СБ	Рамка РМ-1	
АСИ.04.44.00СБ	Металлическое изделие МИ-1	
АСИ.04.45.00СБ	Рамка РМ-2	
АСИ.04.46.00СБ	Металлическое изделие МИ-2	
АСИ.04.47.00СБ	Металлическое изделие МИ-3	
АСИ.04.48.00СБ	Металлическое изделие МИ-4	
АСИ.05.01.00СБ	Рама зеркала МР-1	
АСИ.05.02.00СБ	Стойка МС-1	
АСИ.05.03.00СБ	Крепежная деталь МД-1	
АСИ.05.04.00СБ	Упор МД-2	
АСИ.05.05.00СБ	Опорная консоль МК-1	
АСИ.05.06.00СБ	Крепежная деталь МД-3	
АСИ.05.07.00СБ	Балка подвески МБ-1	
АСИ.05.08.00СБ	Балка МБ-2	
АСИ.05.09.00СБ	Балка МБ-3	
АСИ.05.10.00СБ	МД-4	
АСИ.05.11.00СБ	Упор МД-5	
АСИ.05.12.00СБ	Хомут МД-6	
АСИ.05.13.00СБ	Подвеска направляющей ограждающей сетки МП-1	
АСИ.05.14.01СБ	Подвеска направляющей ограждающей сетки МП-2÷МП-6 лист1	
АСИ.05.14.02	Подвеска направляющей ограждающей сетки МП-2÷МП-6 лист2	

Инв.№ подл. | Подпись и дата | Взам.инв.№

Альбом III

Содержание альбома (окончание)

Обозначение	Наименование	Примеч.
АСИ.05.14.03	Подвески направляющей ограждающей сетки МП-2÷МП8 лист3	
АСИ.05.15.00СБ	Крепежная деталь МД-7	
АСИ.05.16.00СБ	Опорная консоль МК-2	
АСИ.05.17.00СБ	Крепежная деталь МД-8	
АСИ.05.18.00СБ	Крепежная деталь МД-9	
АСИ.06.01.00СБ	Металлическое изделие МИ-1	
АСИ.06.02.00СБ	Крепежная деталь МД-1	
АСИ.06.03.01СБ	Каркас ВБ-1 лист1	
АСИ.06.03.02	Каркас ВБ-1 лист2	
АСИ.06.04.01СБ	Каркас ВБ-2 лист1	
АСИ.06.04.02	Каркас ВБ-2 лист2	
АСИ.06.05.01.СБ	Каркас ВБ-3 лист1	
АСИ.06.05.02	Каркас ВБ-3 лист2	
АСИ.06.05.03	Каркас ВБ-3 лист3	
АСИ.06.05.04	Каркас ВБ-3 лист4	
АСИ.06.06.01СБ	Каркас ВБ-4 лист1	
АСИ.06.06.02	Каркас ВБ-4 лист2	
АСИ.06.07.01	Каркас ВБ-5 лист1	
АСИ.06.07.02	Каркас ВБ-5 лист2	
АСИ.06.08.01СБ	Каркас ВБ-6 лист1	
АСИ.06.08.02	Каркас ВБ-6 лист2	
АСИ.06.08.03	Каркас ВБ-6 лист3	
АСИ.06.08.04	Каркас ВБ-6 лист4	
АСИ.06.09.01СБ	Каркас ПВК-1 лист1	
АСИ.06.09.02	Каркас ПВК-1 лист2	
АСИ.06.09.03	Каркас ПВК-1 лист3	
АСИ.06.10.01СБ	Хомут крепежный лист1	
АСИ.06.10.02	Хомут крепежный лист2	

Инв.№ подл. | Подпись и дата | Взам.инв.№

Продолжение

Обозначение	Наименование	Примечание
КЖ.И.00100	Сетка С (С1; С3; С13; С14)	
КЖ.И.00200	Сетка С (С4 ÷ С8)	
КЖ.И.00300	Сетка С (С9; С10; С15 ÷ С17)	
КЖ.И.00400	Сетка С11	
КЖ.И.00500	Сетка С12	
КЖ.И.00600	Сетка С2	
КЖ.И.00700	Труба наполнения МН (МН3; МН4)	
КЖ.И.00800	Труба наполнения МН5	
КЖ.И.00900	Трап МН (МН6; МН8)	
КЖ.И.01000	Трап МН7	
КЖ.И.01100	Труба перелива МН9	
КЖ.И.01200	Ступень МН12	
КЖ.И.01300	Закладная деталь МН11	
КЖ.И.01400	Закладная деталь МН10	
КЖ.И.01500	Скользящая опора МН (МН13; МН14)	
КЖ.И.01600	Упор МН15	
КЖ.И.01700	Решетка трапа РМ1	
КЖ.И.00001	Решетка трубы перелива РМ (РМ2; РМ3)	
КЖ.И.00002	Крюк КР1	
КЖ.И.00003	Поручень ПМ1; ПМ2	
КЖ.И.01800	Лоток сливной ЛС (ЛС1; ЛС5)	
КЖ.И.01900	Лоток сливной ЛС (ЛС2; ЛС2а)	
КЖ.И.02000	Лоток сливной ЛС3	
КЖ.И.02100	Лоток сливной ЛС4	
КЖ.И.02200	Лоток сливной ЛС (ЛС6; ЛС6а; ЛС6б)	
КЖ.И.02300	Лоток сливной ЛС (ЛС7; ЛС9)	

См. продолжение

Продолжение

Обозначение	Наименование	Примечание
КЖ.И.02400	Лоток сливной ЛС (ЛС8; ЛС8а)	
КЖ.И.02500	Лоток сливной ЛС10	
КЖ.И.02600	Лоток сливной ЛС11	
КЖ.И.02700	Лоток сливной ЛС (ЛС12; ЛС12а)	
КЖ.И.02800	Лоток сливной ЛС13	
КЖ.И.02900	Решетка сливного лотка РМ (РМ4 ÷ РМ7)	
КЖ.И.03000	Решетка сливного лотка РМ (РМ8; РМ9)	
КЖ.И.03100	Решетка сливного лотка РМ (РМ10 ÷ РМ13)	
КЖ.И.03200	Решетка сливного лотка РМ (РМ14; РМ15)	
КЖ.И.10000 мч	Сальник МН1	
КЖ.И.20000 мч	Сальник МН2 (монтажный чертеж)	
КЖ.Н.10100	Гильза ГС1 сальника	
КЖ.И.20100	Гильза ГС2 сальника	
КЖ.И.10200	Грундбукса ГС3 сальника	
КЖ.И.20200	Грундбукса ГС4 сальника	
АС.И.06.11.00 СБ	Решетка для вытирания ног МР	
АС.И.06.12.00 СБ	Окаймляющая рамка Р-1	

Типовой проект

Технические требования :

Отклонение от номинальных размеров деталей, сборочных единиц устанавливаются в соответствии с требованиями ГОСТ 6449-82.

Шероховатость древесин лицевых поверхностей должна быть по ГОСТ 7016-82.

Изделия, их сборочные единицы и детали должны иметь правильную геометрическую форму.

Обработку деревянных изделий производить согласно СН и П III-19-76.

Строительные изделия должны поставляться в полной заводской готовности.

Инв.№ подл. | Подпись и дата | Взам.инв.№

ТП 291-8-17 С.87			АС.И.00 00 00 ТТ	
Технические требования		Стадия	Масса	Масшт.
		РП		
		Лист	Листов	
		СОЮЗСПОРТПРОЕКТ г. Москва		

ГИП	Маврин	
Исполн.	Андреева	
Рук.гр.	Горбачев	
Н.контр.	Афонасьев	

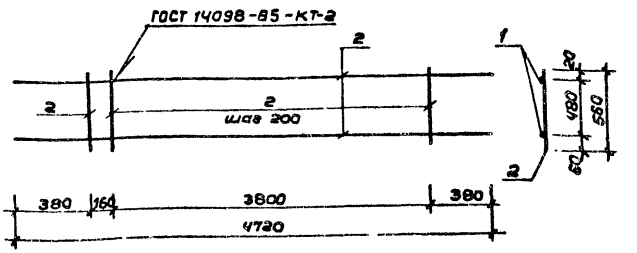

Форм.	Зона	Поз.	Обозначение	Наименование	Кол.	Примеч.
				Детали		
				12АII ГОСТ 8781-82*		
		1		L=4720	2	42кг
				6АI ГОСТ 5781-82*		
		2		L=560	21	0,12кг

Инв.№ подл. | Подпись и дата | Взам.инв.№

ТП 291-8-17 С.87			АС.И.04.27.00 СБ	
Каркас К-3		Стадия	Масса	Масшт.
		РП	10,92кг	
		Лист	Листов	
		СОЮЗСПОРТПРОЕКТ г. Москва		

ГИП	Маврин	
Рук.гр.	Маргулис	
Исполн.	Корнеев	
Провер.	Уткин	
Н.контр.	Горбачев	

Альбом IX

Типовой проект

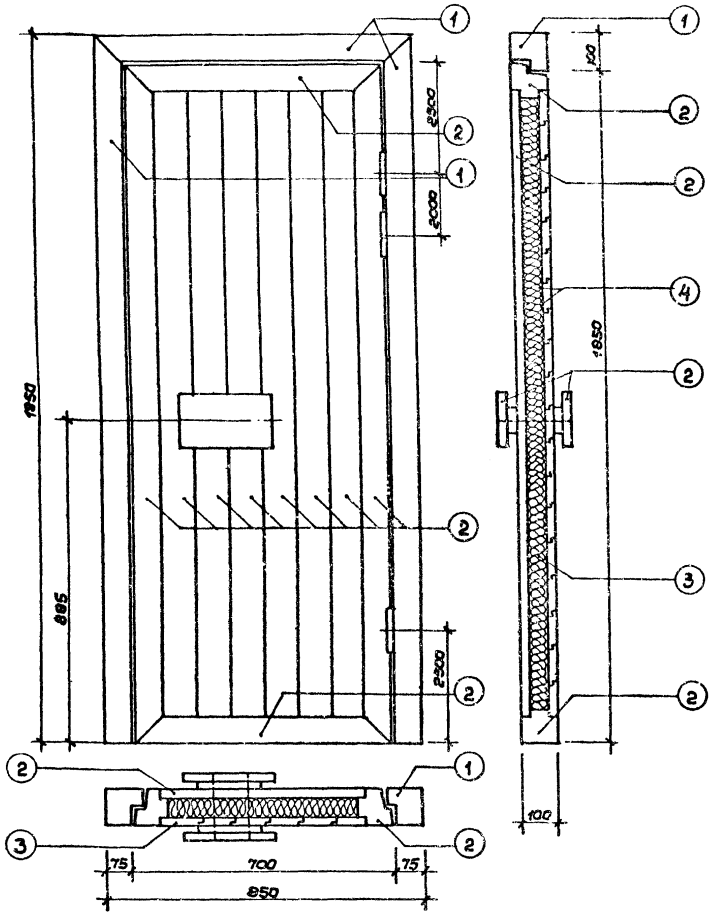

Поз.	Обозначение	Наименование	Кол.	Примеч.
		Документация		
	- АСИ.00.00.00 ТТ	Технические требования к изготовлению деревянных изделий		
	- АСИ.01.00.00 СБ	Сборочный чертеж		
		Сборочные единицы		
1	- АСИ.01.01.00	Коробка двери сауны	2	
2	- АСИ.01.02.00	Полотна двери сауны	2	
		Материалы		
3	ГОСТ 297-68*	Войлок δ = 50 мм		4,0 м²
4	ГОСТ 10354-82	Пленка полиэтиленовая δ = 1 мм		9,0 м²

Двери ИД-1 изготовить 1 шт. с левым и 1 шт. с правым открыванием

ГИП	Маврин		
Испол.	Андреева		
Провер.	Горбачев		
Н.конт.	Афанасьев		

ТП 291-8-17 С.87 АС.И.01.00.00 СБ

Дверь сауны ИД-1. Сборочный чертеж

Стадия	Масса	Масшт.
РП		1:10
Лист	Листов	

СОЮЗСПОРТПРОЕКТ г. Москва

Инв.№ подл. | Подпись и дата | Взам. инв.№

22985-07

Альбом IV

Типовой проект

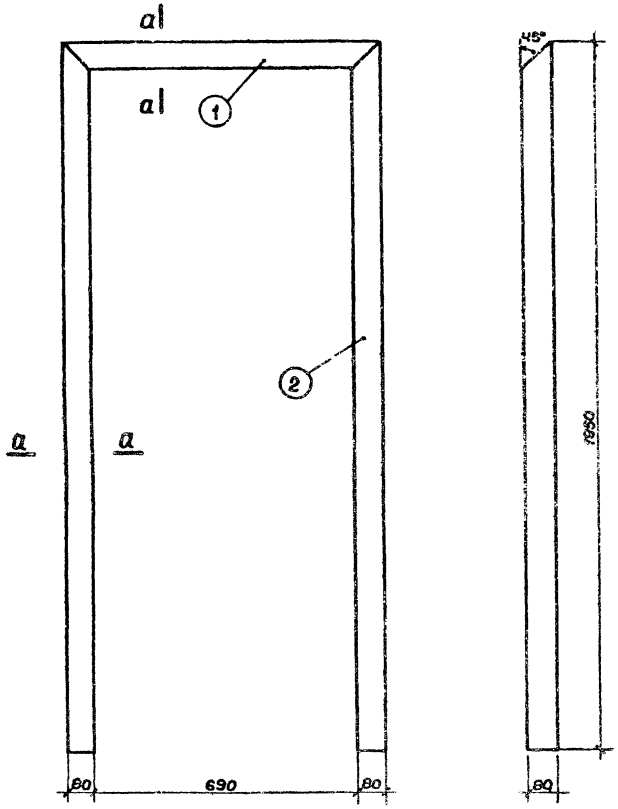

Поз.	Обозначение	Наименование	Кол.	Примеч.
		Документация		
	АС.И.00.00.00ТТ	Технические требования к изготовлению деревянных изделий		
1	АС.И.01.01.01	Брус 100×100 ГОСТ2695-83* ℓ=850	2	
2	АС.И.01.01.02	Брус 100×100 ГОСТ2695-83* ℓ=1950	4	

а — а

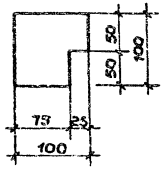

ГИП	Маврин		ТП 291-8-17 С.87	АС.И.01.01.00	
Нсполн.	Андреева		Коробка двери сауны	Стадия: РП	Масса:	Масштаб: 1:10
Провер.	Горбачев			Лист	Листов
Н.контр.	Афанасьев			СОЮЗСПОРТПРОЕКТ г. Москва	

Инв.№ подл. | Подпись и дата | Взам.инв.№

Альбом IX

Типовой проект

Поз.	Обозначение	Наименование	Кол.	Примеч.
		Документация		
	АС.И. 00. 00. 00 ТТ	Технические требования к изготовлению деревянных изделий		
1	АС.И. 01. 02. 01	Брус 100х100 ГОСТ 2695-83* ℓ=1850	4	
2	АС.И. 01. 02. 02.	Доска 107х22 ГОСТ 2695-83* ℓ=1650	50	
3	АС.И. 01. 02. 03	Брус 100х100 ГОСТ 2695-83* ℓ=690	2	
4	АС.И. 01. 02. 04	Брус 100х100 ГОСТ 2695-83* ℓ=690	2	
5	АС.И. 01. 02. 05	Брус 40х150 ГОСТ 2695-83* ℓ=250	4	
6	АС.И. 01. 02. 06	Брус 40х100 ГОСТ 2695-83* ℓ=200	4	

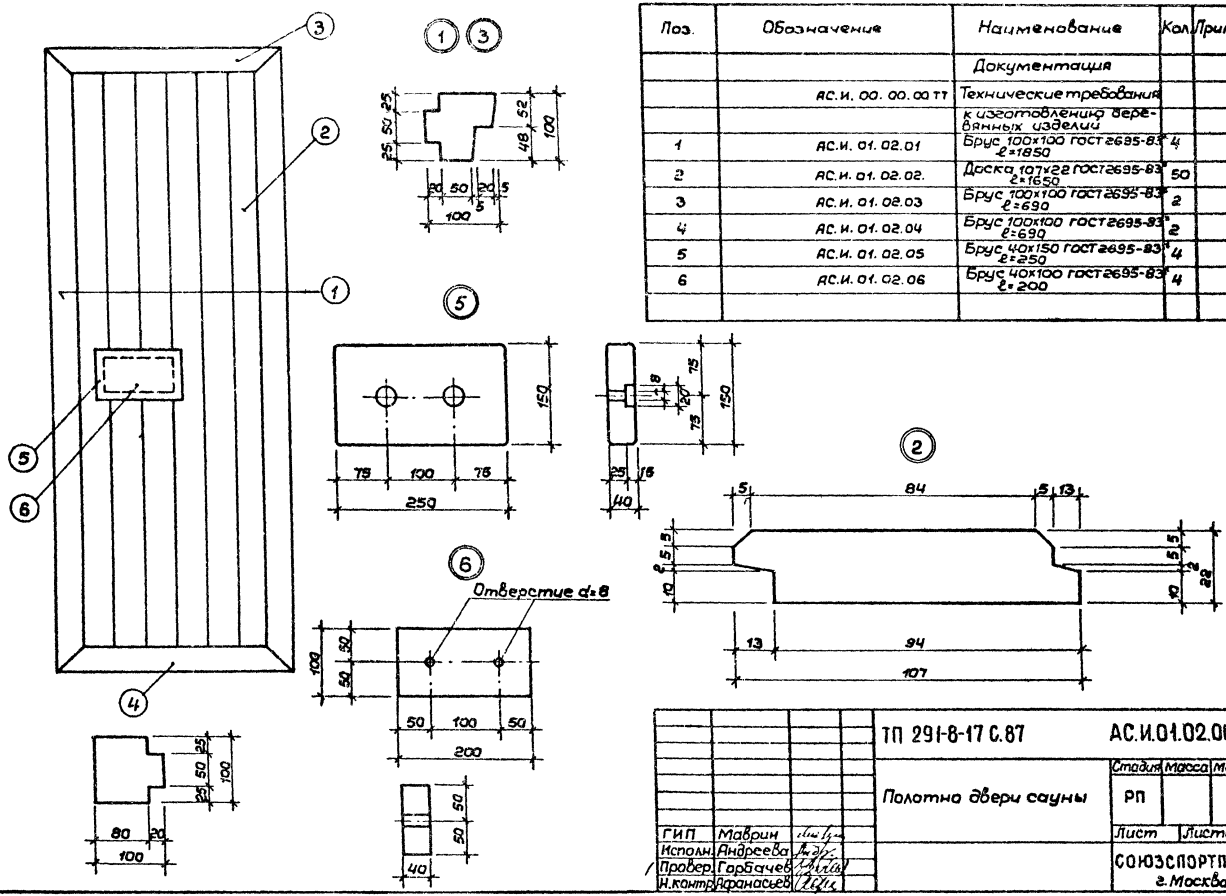

ГИП	Маврин		ТП 291-8-17 С.87	АС.И.01.02.00	
Испол.	Андреева		Полотно двери сауны	Стадия: РП	Масса:	Масшт.: 1:10
Провер.	Гарбачев			Лист	Листов
Н.контр.	Афанасьев			СОЮЗСПОРТПРОЕКТ г. Москва	

Инв.№ подл. | Подпись и дата | Взам.инв.№

22985-07

Альбом IV

Типовой проект

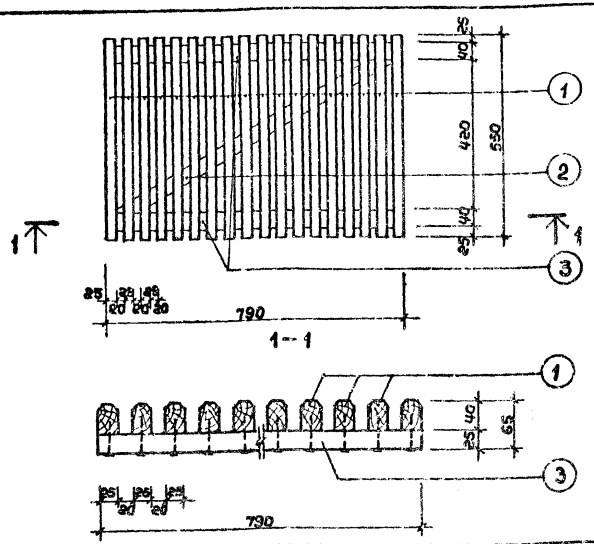

Поз.	Обозначение	Наименование	Кол.	Примеч.
		Документация		
	АС.И.00.00.00.ТТ	Технические требования к изготовлению деревянных изделий		
1	АС.И.02.00.01.	Брус 40×25 ГОСТ 2695-83* ℓ=550	36	
2	АС.И.02.00.02.	Брус 40×25 ГОСТ 2695-83* ℓ=900	2	
3.	АС.И.02.00.03.	Брус 40×25 ГОСТ 2695-83* ℓ=790	4	

Взам. инв.№ | Подпись и дата | Инв.№ подл.

ТП 291-8-17 С.87		АС.И.02.00.00 СБ	
Съемная деревянная решетка РД-1		Стадия: РП	Масса:	Масшт.: 1:10
		Лист	Листов
ГИП Маврин		СОЮЗСПОРТПРОЕКТ г. Москва	
Испол. Андреева			
Провер. Горбачев			
Н.контр. Афанасьев			

Альбом IV

Типовой проект

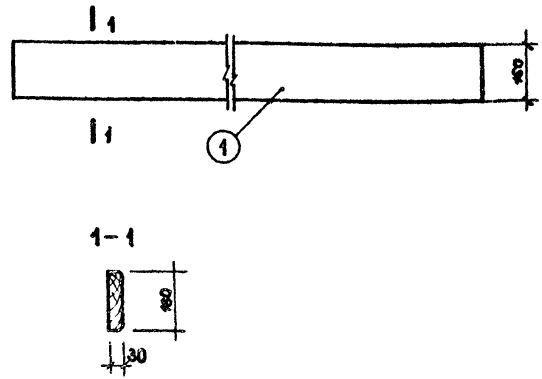

Поз.	Обозначение	Наименование	Кол.	Примеч.
		Документация		
	АС.И.00.00.00.ТТ	Технические требования к изготовлению деревянных изделий		
1	АС.И.03.00.01.	Доска 30×160 ГОСТ 2695-83* ℓ=1500	4	

Взам. инв.№ | Подпись и дата | Инв.№ подл.

ТП 291-8-17 С.87		АС.И.03.00.00 СБ	
Поручень деревянный		Стадия: РП	Масса:	Масшт.: 1:10
		Лист	Листов
ГИП Маврин		СОЮЗСПОРТПРОЕКТ г. Москва	
Испол. Андреева			
Провер. Горбачев			
Н.контр. Афанасьев			

Арматурные изделия для железобетонных конструкций выполнять в соответствии с требованиями инструкции СН 393-78.

Крестообразные соединения арматуры (сетки и каркасы) выполнять контактной точечной сваркой по ГОСТ 14098-85.

Испытание контрольных образцов выполнять в соответствии с требованиями ГОСТ 10922-75.

Материалы для изготовления изделий должны применяться в строгом соответствии с чертежами.

Наружная поверхность изделий не должна иметь заусенин и ржавчины, погнутостей. Швы сварных соединений должны быть гладкими и иметь плавный переход к основному металлу. Неровности, наплывы и набрызги при сварке не должны превышать 1 мм. Наплавленный металл должен быть плотным по всей длине шва, не иметь трещин, шлаковых включений, поверхностных пор.

Сварные соединения закладных деталей выполнять контактной и автоматической сваркой плавлением в соответствии с ГОСТ 14098-85.

Приварка анкеров к пластинам в тавр, из и в плоскости пластины, выполняется под слоем флюсов без присадочного электродного материала в соответствии с ГОСТ 14098-85.

Анкеры рекомендуется отрезать на пресс-ножницах с величиной скоса не более 2х мм на 10 мм диаметра.

Все закладные детали должны иметь металлизированное антикоррозийное покрытие в соответствии с требованиями СН и П 2.03.11-85 „Защита строительных конструкций от коррозии".

Испытания контрольных образцов, выполнять в соответствии с требованиями ГОСТ 10922-75.

Нач.мас.	Цветков		ТП 291-8-17 С 87	АС.И.00.00.00 ТТ	
ГАП	Гунст				
ГИП	Маврин			Стадия	Масса	Масшт.
Рук.гр.	Маргулия			РП		
Исполн.	Климова			Лист	Листов	
Пробер.	Шепилова		Технические требования к изготовлению арматурных и металлических изделий	СОЮЗСПОРТПРОЕКТ г. Москва		
Н.контр.	Горбачев					

Альбом IX

Типовой проект

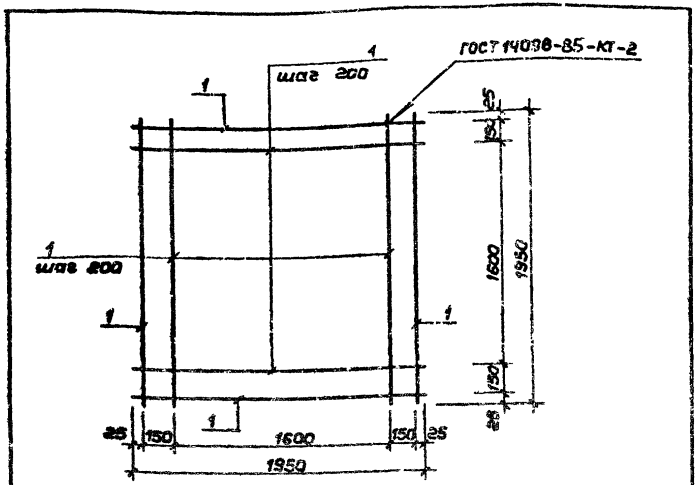

Формат	Зона	Поз.	Обозначение	Наименование	Кол.	Примеч.
				Детали		
				10 AII ГОСТ 5781-82*		
		1		L = 1950	22	1,2 кг

Инв. № подл. | Подпись и дата | Взам. инв. №

			ТП 291-8-17 С.87	АС.И.04.01.00 СБ		
ГИП	Маврин		Сетка С-1	Стадия	Масса	Масшт.
Рук. гр.	Маргулис			РП	26 кг	
Исполн.	Корнеев			Лист	Листов	
Провер.	Шепилов			СОЮЗСПОРТПРОЕКТ г. Москва		
Н. контр.	Гарбачев					

Альбом IX

Типовой проект

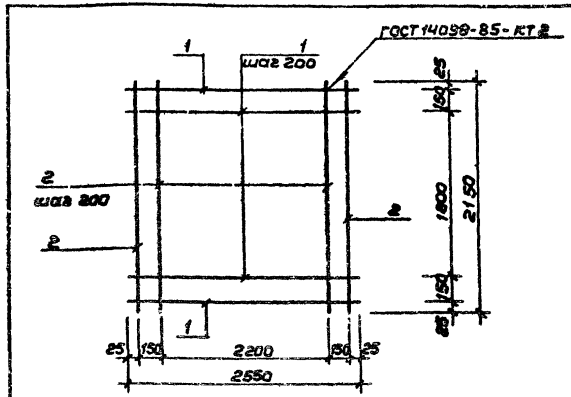

Формат	Зона	Поз.	Обозначение	Наименование	Кол.	Примеч.
				Детали		
				10 AII ГОСТ 5781-82*		
		1		L = 2550	12	1,57 кг
				10 AII ГОСТ 5781-82*		
		2		L = 2150	14	1,33 кг

Инв. № подл. | Подпись и дата | Взам. инв. №

			ТП 291-8-17 С.87	АС.И.04.02.00 СБ		
ГИП	Маврин		Сетка С-2	Стадия	Масса	Масшт.
Рук. гр.	Маргулис			РП	37,46 кг	
Исполн.	Корнеев			Лист	Листов	
Провер.	Шепилов			СОЮЗСПОРТПРОЕКТ г. Москва		
Н. контр.	Гарбачев					

Альбом IV

Типовой проект

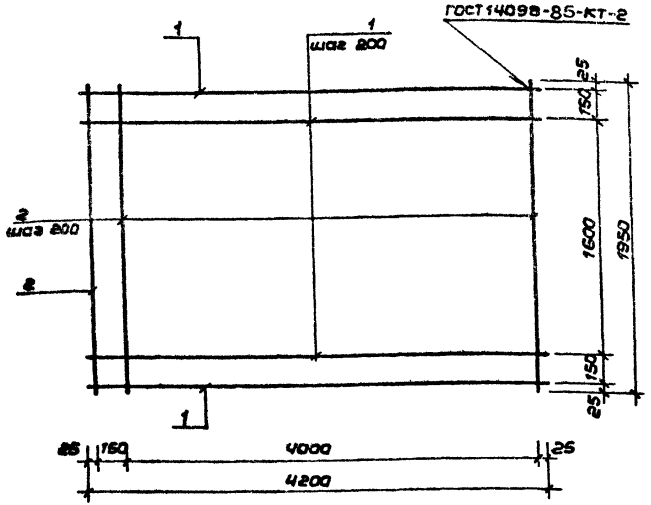

Форм.	Зона	Поз.	Обозначение	Наименование	Кол.	Примеч.
				Детали		
				10 А II ГОСТ 5781-82*		
		1		L = 4200	11	2,81 кг
				10 А II ГОСТ 5781-82*		
		2		L = 1950	22	1,2 кг

Инв. № подл. | Подпись и дата | Взам. инв. №

ТП 291-8-17 с.87 АС.И.04.03.00 СБ

Нач. мас.	Цветков		Сетка С-3	Стадия	Масса	Масшт.
ГИП	Маврин			РП	51,69 кг	
Рук. гр.	Маргулия			Лист	Листов	
Исполн.	Климова			СОЮЗСПОРТПРОЕКТ г. Москва		
Провер.	Шепилова					
Н. контр.	Горбачев					

Альбом IV

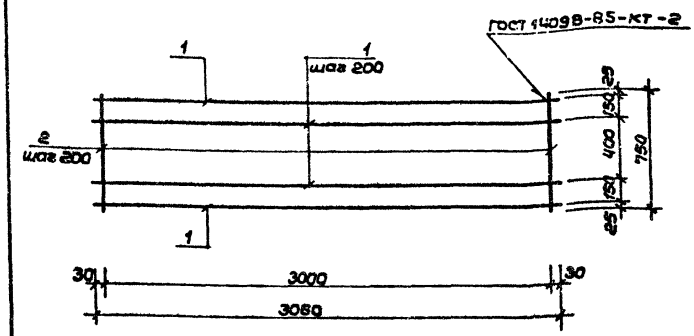

Форм.	Зона	Поз.	Обозначение	Наименование	Кол.	Примеч.
				Детали		
				10 А II ГОСТ 5781-82*		
		1		L = 3060	5	1,89 кг
				10 А II ГОСТ 5781-82*		
		2		L = 750	16	0,48 кг

Инв. № подл. | Подпись и дата | Взам. инв. №

ТП 291-8-17 с.87 АС.И.04.04.00 СБ

Нач. мас.	Цветков		Сетка С-4	Стадия	Масса	Масшт.
ГИП	Маврин			РП	16,81 кг	
Рук. гр.	Маргулия			Лист	Листов	
Исполн.	Климова			СОЮЗСПОРТПРОЕКТ г. Москва		
Провер.	Шепилова					
Н. контр.	Горбачев					

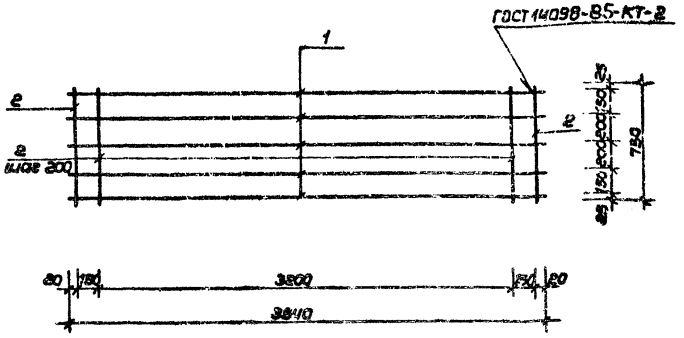

Форм.	Зона	Поз.	Обозначение	Наименование	Кол.	Примеч.
				Детали		
				10 А II ГОСТ 5781-82*		
		1		L = 3540	5	2,18 кг
				10 А II ГОСТ 5781-82*		
		2		L = 750	19	0,46 кг

Инв. № подл. | Подпись и дата | Взам. инв. №

ТП 291-8-17 с.87 АС. У. 04.05.00 СБ

Сетка С-5

Стадия	Масса	Масшт.
РП	19,64кг	
Лист	Листов	

Нач. мас. Цветков
ГИП Маврин
Рук. гр. Марегулов
Исполн. Климова
Провер. Шепилова
Н. контр. Горбачев

СОЮЗСПОРТПРОЕКТ г. Москва

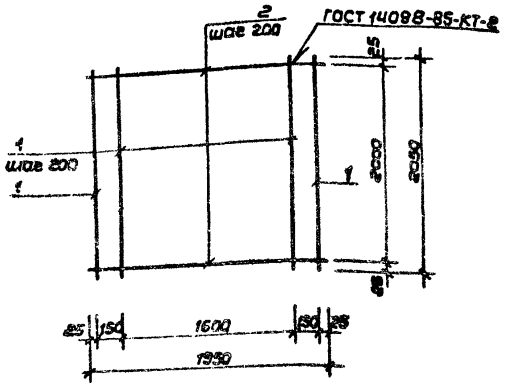

Форм.	Зона	Поз.	Обозначение	Наименование	Кол.	Примеч.
				Детали		
				10 А II ГОСТ 5781-82*		
		1		L = 2050	11	1,26 кг
				10 А II ГОСТ 5781-82*		
		2		L = 1950	11	1,2 кг

Инв. № подл. | Подпись и дата | Взам. инв. №

ТП 291-8-17 с.87 АС. У. 04.06.00 СБ

Сетка С-6

Стадия	Масса	Масшт.
РП	27,06кг	
Лист	Листов	

Нач. мас. Цветков
ГИП Маврин
Рук. гр. Марегулов
Исполн. Климова
Провер. Шепилова
Н. контр. Горбачев

СОЮЗСПОРТПРОЕКТ г. Москва

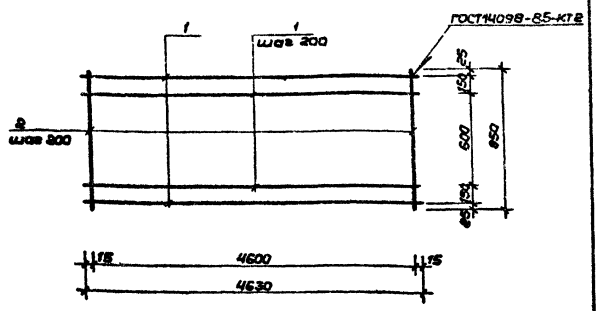

Формат	Зона	Поз.	Обозначение	Наименование	Кол.	Примеч.
				Детали		
				10 А II ГОСТ 5781-82*		
		1		L = 4630	6	2,86 кг
				10 А II ГОСТ 5781-82*		
		2		L = 950	24	0,59 кг

Взам.инв.№ | Подпись и дата | Инв.№ подл.

Нач.мас	Цветков	
ГИП	Маврин	
Рук.гр.	Мареулия	
Исполн.	Климова	
Провер.	Уткин	
Н.контр.	Горбачев	

ТП 291-8-17 с.87 АС.И. 04.07.00 СБ

Сетка С-7

Стадия	Масса	Масшт.
РП	31,32кг	
Лист	Листов	

СОЮЗСПОРТПРОЕКТ г. Москва

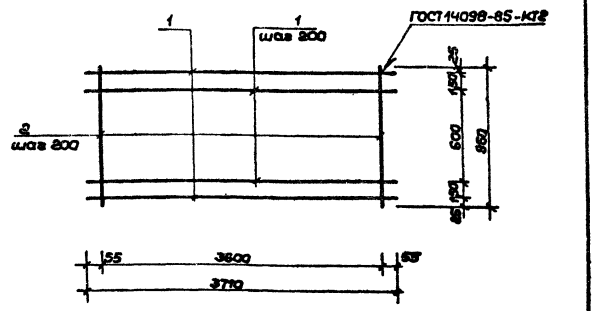

Формат	Зона	Поз.	Обозначение	Наименование	Кол.	Примеч.
				Детали		
				10 А II ГОСТ 5781-82*		
		1		L = 3710	6	2,29 кг
				10 А II ГОСТ 5781-82*		
		2		L = 950	19	0,59 кг

Взам.инв.№ | Подпись и дата | Инв.№ подл.

Нач.мас	Цветков	
ГИП	Маврин	
Рук.гр.	Мареулия	
Исполн.	Климова	
Провер.	Уткина	
Н.контр.	Горбачев	

ТП 291-8-17 с.87 АС.И. 04.08.00 СБ

Сетка С-8

Стадия	Масса	Масшт.
РП	24,95кг	
Лист	Листов	

СОЮЗСПОРТПРОЕКТ г. Москва

Альбом IV

Типовой проект

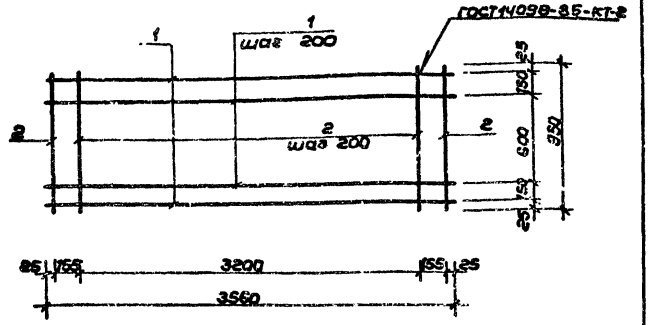

Форм.	Зона	Поз.	Обозначение	Наименование		
				Детали		
				10 А II ГОСТ 5781-82*		
		1		L = 3560	6	22
				10 А II ГОСТ 5781-82*		
		2		L = 950	19	0,59

Инв. № подл. | Подпись и дата | Взам. инв. №

ТП 291-8-17 С.87	АС.У. 04.09.00 СБ		
Нач. мас. Цветков	Сетка С-9	Стадия	Масса	Масшт.
ГИП Маврин		РП	2441кг	
Рук. гр. Маргулия		Лист	Листов	
Исполн. Климова				
Провер. Уткин		СОЮЗСПОРТПРОЕКТ г. Москва		
Н. контр. Горбачев				

Альбом IV

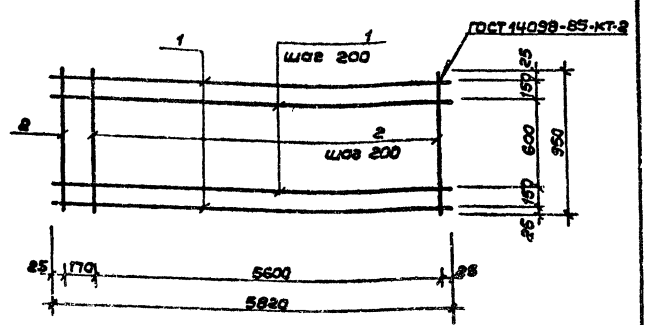

Форм.	Зона	Поз.	Обозначение	Наименование	Кол.	Примеч.
				Детали		
				10 А II ГОСТ 5781-82*		
		1		L = 5820	6	3,60 кг
				10 А II ГОСТ 5781-82*		
		2		L = 950	30	0,59 кг

Инв. № подл. | Подпись и дата | Взам. инв. №

ТП 291-8-17 С.87	АС.У. 04.10.00 СБ		
Нач. мас. Цветков	Сетка С-10	Стадия	Масса	Масшт.
ГИП Маврин		РП	393кг	
Рук. гр. Маргулия		Лист	Листов	
Исполн. Корнеев				
Провер. Уткин		СОЮЗСПОРТПРОЕКТ г. Москва		
Н. контр. Горбачев				

Альбом IV

Типовой проект

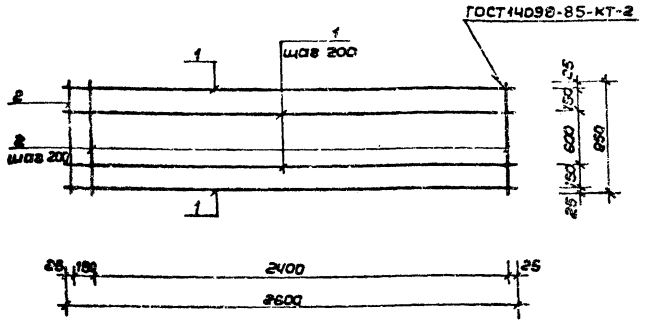

Форм.	Зона	Поз.	Обозначение	Наименование	Кол.	Примеч.
				Детали		
				10 А II ГОСТ 5781-82*		
		1		L=2600	6	1,6 кг
				10 А II ГОСТ 5781-82*		
		2		L=950	14	0,59 кг

ТП 291-8-17 С.87 АС.И. 04.11.00 СБ

Сетка С-11

Стадия	Масса	Масшт.
РП	17,85 кг	

Лист | Листов

СОЮЗСПОРТПРОЕКТ г. Москва

Нач.мас.	Цветков	
ГИП	Маврин	
Рук.гр.	Маргулия	
Исполн.	Корнеев	
Провер.	Уткин	
Н.контр.	Горбачев	

Инв.№ подл. | Подпись и дата | Взам.инв.№

Альбом IV

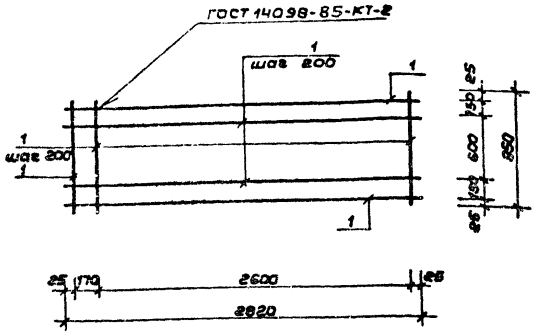

Форм.	Зона	Поз.	Обозначение	Наименование	Кол.	Примеч.
				Детали		
				10 А II ГОСТ 5781-82*		
		1		L=2820	6	1,74 кг
				10 А II ГОСТ 5781-82*		
		2		L=950	15	0,59 кг

ТП 291-8-17 С.87 АС.И. 04.12.00 СБ

Сетка С-12

Стадия	Масса	Масшт.
РП	19,29 кг	

Лист | Листов

СОЮЗСПОРТПРОЕКТ г. Москва

Нач.мас.	Цветков	
ГИП.	Маврин	
Рук.гр.	Маргулия	
Исполн.	Корнеев	
Провер.	Уткин	
Н.контр.	Горбачев	

Инв.№ подл. | Подпись и дата | Взам.инв.№

Альбом IV

Типовой проект

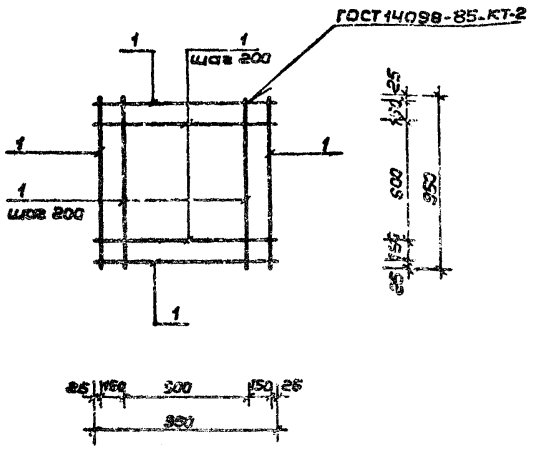

Форм.	Зона	Поз.	Обозначение	Наименование	Кол.	Примеч.
				Детали		
		1		10 А II ГОСТ 5781-82*		
				L = 950	12	0,59 кг

Инв. № подл. | Подпись и дата | Взам. инв. №

ТП 291-8-17 С.87 АС.И.04.13.00 СБ

Нач. мас.	Цветков			Стадия	Масса	Масшт.
ГАП	Гунст		Сетка С-13	РП	7,98 кг	
ГИП	Маврин			Лист	Листов	
Рук. гр.	Марегулия					
Исполн.	Климова			СОЮЗСПОРТПРОЕКТ г. Москва		
Провер.	Шепилова					
Н. контр.	Горбачев					

Альбом IV

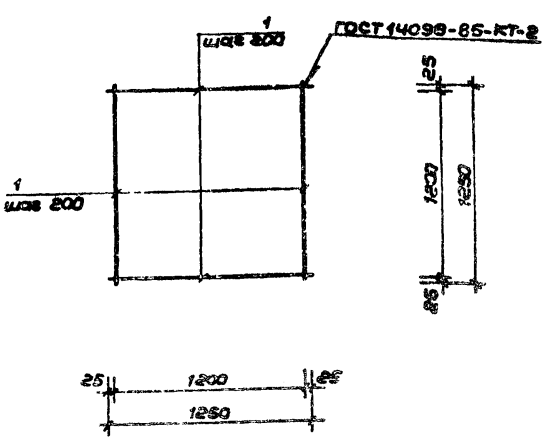

Форм.	Зона	Поз.	Обозначение	Наименование	Кол.	Примеч.
				Детали		
				10 А II ГОСТ 5781-82*		
		1		L = 1250	14	0,77 кг

Инв. № подл. | Подпись и дата | Взам. инв. №

ТП 291-8-17 С.87 АС.И.04.14.00 СБ

Нач. мас.	Цветков			Стадия	Масса	Масшт.
ГАП	Гунст		Сетка С-14	РП	10,78 кг	
ГИП	Маврин			Лист	Листов	
Рук. гр.	Марегулия					
Исполн.	Климова			СОЮЗСПОРТПРОЕКТ г. Москва		
Провер.	Шепилова					
Н. контр.	Горбачев					

Альбом IV

Типовой проект

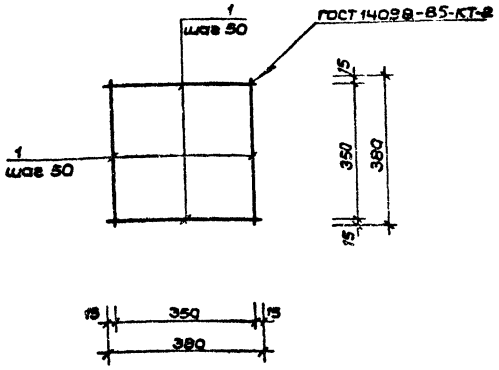

Форм.	Зона	Поз.	Обозначение	Наименование	Кол.	Примеч.
				Детали		
				6 А III ГОСТ 5781-82*		
		1		L=380	16	0,08 кг

Нач.мас.	Цветков		
ГАП	Гунст		
ГИП	Маврин		
Рук.гр.	Маргулия		
Исполн.	Климова		
Провер.	Шепилова		
Н.контр.	Горбачев		

ТП 291-8-17 С.87 АС. И. 04.15.00 СБ

Сетка С-15

Стадия	Масса	Масшт
РП	1,28кг	

Лист | Листов

СОЮЗСПОРТПРОЕКТ г. Москва

Инв. № подл. | Подпись и дата | Взам. инв. №

Альбом IV

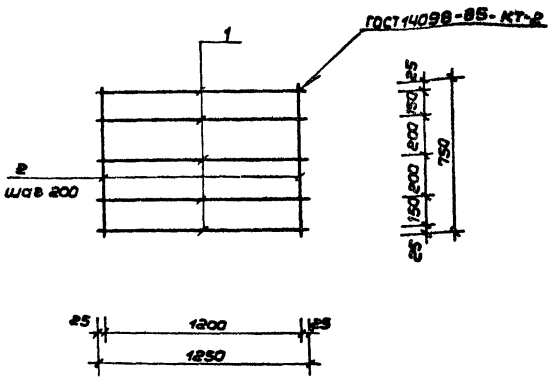

Форм.	Зона	Поз.	Обозначение	Наименование	Кол.	Примеч.
				Детали		
				10 А II ГОСТ 5781-82*		
		1		L=1250	5	0,77
				10 А II ГОСТ 5781-82*		
		2		L=750	7	0,46

Нач.мас.	Цветков		
ГАП	Гунст		
ГИП	Маврин		
Рук.гр.	Маргулия		
Исполн.	Климова		
Провер.	Шепилова		
Н.контр.	Горбачев		

ТП 291-8-17 С.87 АС. И. 04.16.00 СБ

Сетка С-16

Стадия	Масса	Масшт.
РП	7,07 кг	

Лист | Листов

СОЮЗСПОРТПРОЕКТ г. Москва

Инв. № подл. | Подпись и дата | Взам. инв. №

22985-07

Альбом IV

Типовой проект

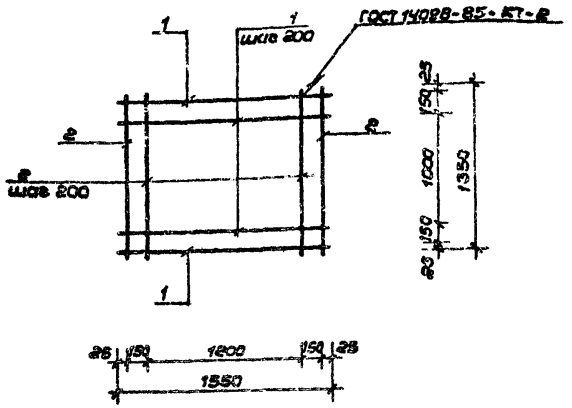

Форм.	Зона	Поз.	Обозначение	Наименование	Кол.	Примеч.
				Детали		
				10 А II ГОСТ 5781-82*		
		1		L = 1550	8	0,96 кг
				10 А II ГОСТ 5781-82*		
		2		L = 1350	9	0,83 кг

Инв. № подл. | Подпись и дата | Взам. инв. №

Нач. мас.	Цветков	ТП 291-8-17 С.87	АС.И.04.17.00 СБ
ГАП	Гунст	Сетка С-17	Стадия: РП; Масса: 15,15кг; Масшт.
ГИП	Маврин		Лист; Листов
Рук. гр.	Марегулив		СОЮЗСПОРТПРОЕКТ г. Москва
Исполн.	Климова		
Провер.	Уткин		
Н. контр.	Горбачев		

Альбом IV

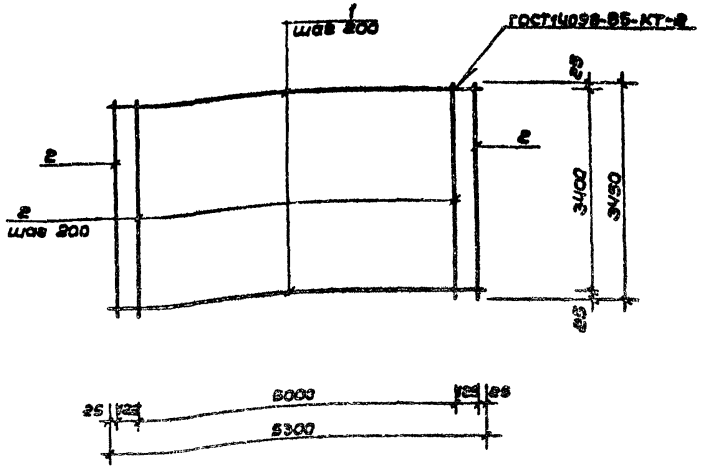

Форм.	Зона	Поз.	Обозначение	Наименование	Кол.	Примеч.
				Детали		
				14 А II ГОСТ 5781-82*		
		1		L = 5300	18	6,40 кг
				14 А II ГОСТ 5781-82*		
		2		L = 3450	28	4,17 кг

Инв. № подл. | Подпись и дата | Взам. инв. №

Нач. мас.	Цветков	ТП 291-8-17 С.87	АС.И.04.18.00 СБ
ГАП	Гунст	Сетка С-18	Стадия: РП; Масса: 23,96кг; Масшт.
ГИП	Маврин		Лист; Листов
Рук. гр.	Марегулив		СОЮЗСПОРТПРОЕКТ г. Москва
Исполн.	Климова		
Провер.	Уткин		
Н. контр.	Горбачев		

Типовой проект

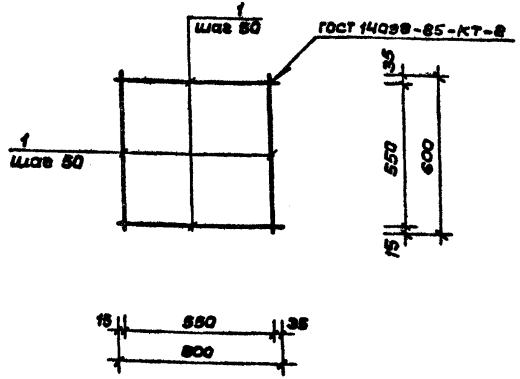

Форм.	Зона	Поз.	Обозначение	Наименование	Кол.	Примеч.
				Детали		
				6 А III, ГОСТ 5781-82*		
		1		L=600	24	0,13 кг

Нач.мас.	Цветков	
ГАП	Гунст	
ГИП	Маврин	
Рук.гр.	Марцулия	
Исполн.	Климова	
Провер.	Шепилова	
Н.контр.	Горбачев	

ТП 291-8-17 с.87 АС.У. 04.19.00 СБ

Сетка С-19

Стадия	Масса	Масшт.
РП	3,12 кг	
Лист	Листов	

СОЮЗСПОРТПРОЕКТ г. Москва

Инв.№ подл. | Подпись и дата | Взам. инв.№

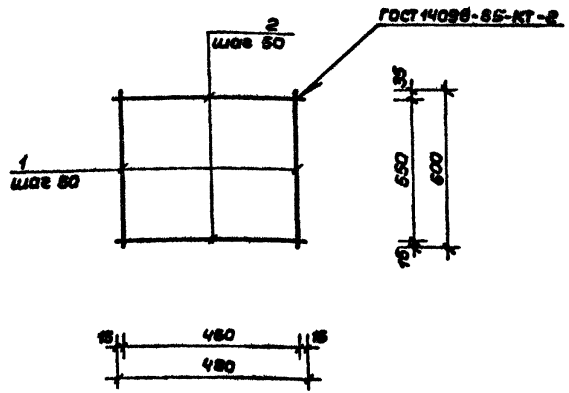

Форм.	Зона	Поз.	Обозначение	Наименование	Кол.	Примеч.
				Детали		
				6 А III ГОСТ 5781-82*		
		1		L=600	10	0,13 кг
				6 А III ГОСТ 5781-82*		
		2		L=480	12	0,11 кг

Нач.мас.	Цветков	
ГАП	Гунст	
ГИП	Маврин	
Рук.гр.	Марцулия	
Исполн.	Климова	
Провер.	Шепилова	
Н.контр.	Горбачев	

ТП 291-8-17 с.87 АС.У. 04.20.00 СБ

Сетка С-20

Стадия	Масса	Масшт.
РП	2,62 кг	
Лист	Листов	

СОЮЗСПОРТПРОЕКТ г. Москва

Инв.№ подл. | Подпись и дата | Взам. инв.№

Типовой проект

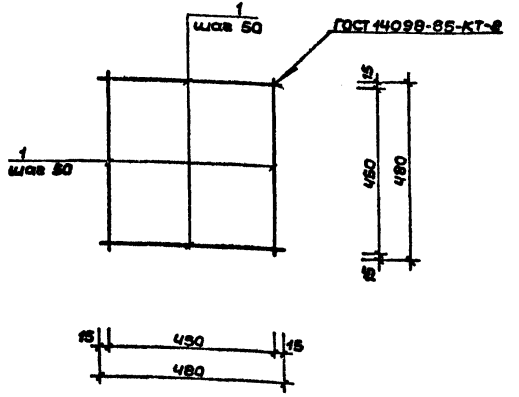

Форм.	Зона	Поз.	Обозначение	Наименование	Кол.	Примеч.
				Детали		
				6А III ГОСТ 5781-82*		
		1		L=480	20	0,11 кг

Нач.мас.	Цветков		
ГАП	Гунст		
ГИП	Маврин		
Рук.гр.	Марцулия		
Исполн.	Климова		
Провер.	Уткин		
Н.контр.	Горбачев		

ТП 291-8-17 с.87 АС.И.04.21.00 СБ

Сетка С-21

Стадия	Масса	Масшт.
РП	2,20кг	
Лист	Листов	

СОЮЗСПОРТПРОЕКТ г. Москва

Инв.№ подл. | Подпись и дата | Взам.инв.№

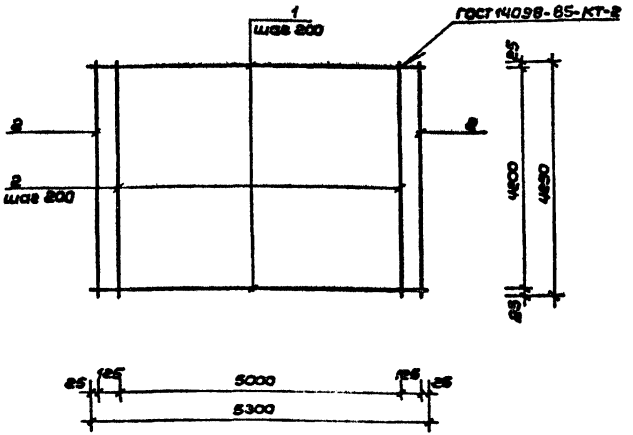

Форм.	Зона	Поз.	Обозначение	Наименование	Кол.	Примеч.
				Детали		
				14 А II ГОСТ 5781-82*		
		1		L=5300	22	6,40 кг
				14 А II ГОСТ 5781-82*		
		2		L=4250	28	5,14 кг

Нач.мас.	Цветков		
ГАП	Гунст		
ГИП	Маврин		
Рук.гр.	Марцулия		
Исполн.	Климова		
Провер.	Уткин		
Н.контр.	Горбачев		

ТП 291-8-17 с.87 АС.И.04.22.00 СБ

Сетка С-22

Стадия	Масса	Масшт.
РП	284,72кг	
Лист	Листов	

СОЮЗСПОРТПРОЕКТ г. Москва

Инв.№ подл. | Подпись и дата | Взам.инв.№

Альбом IV

Типовой проект

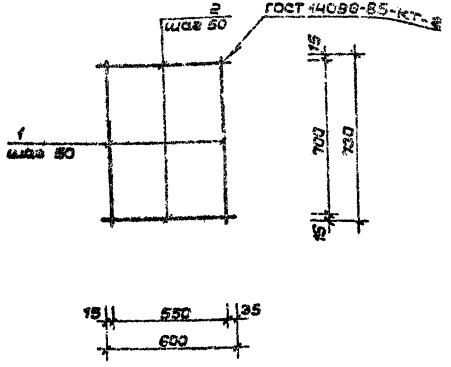

Форм.	Зона	Поз.	Обозначение	Наименование	Кол.	Примеч.
				Детали		
				6 А III ГОСТ 5781-82*		
		1		L = 730	12	0,16 кг
				6 А III ГОСТ 5781-82*		
		2		L = 600	15	0,13 кг

Инв. № подл. | Подпись и дата | Взам. инв. №

Нач. мас	Цветков	
ГАП	Гунст	
ГИП	Маврин	
Рук. гр.	Маргулия	
Исполн.	Климова	
Провер.	Шепилова	
Н. контр.	Горбачев	

ТП 291-8-17 С.87 АС.У.04.23.00 СБ

Сетка С-23

Стадия	Масса	Масшт.
РП	3,87 кг	
Лист	Листов	

СОЮЗСПОРТПРОЕКТ г. Москва

Альбом IV

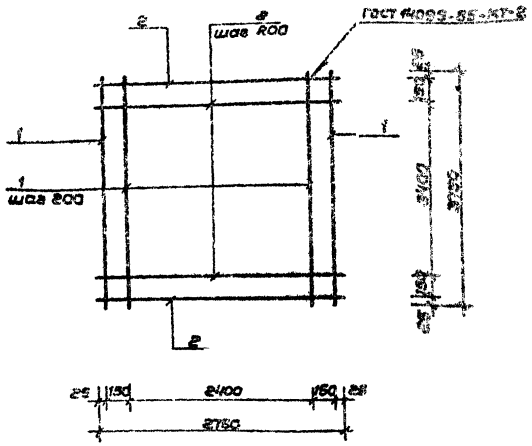

Форм.	Зона	Поз.	Обозначение	Наименование	Кол.	Примеч.
				Детали		
				14 А II ГОСТ 5781-82*		
		1		L = 3750	18	4,54 кг
				14 А II ГОСТ 5781-82*		
		2		L = 2750	20	3,30 кг

Инв. № подл. | Подпись и дата | Взам. инв. №

Нач. мас	Цветков	
ГАП	Гунст	
ГИП	Маврин	
Рук. гр.	Маргулия	
Исполн.	Климова	
Провер.	Шепилова	
Н. контр.	Горбачев	

ТП 291-8-17 С.87 АС.У.04.24.00 СБ

Сетка С-24

Стадия	Масса	Масшт.
РП	13,10 кг	
Лист	Листов	

СОЮЗСПОРТПРОЕКТ г. Москва

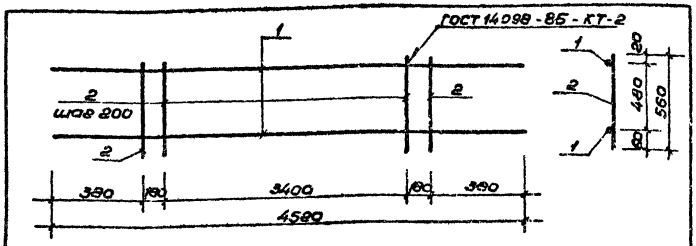

Типовой проект

Формат	Зона	Поз.	Обозначение	Наименование	Кол.	Примеч.
				Детали		
				12 А II ГОСТ 5781-82*		
		1		L=4520	2	4,0 кг
				6 А I ГОСТ 5781-82*		
		2		L=560	20	0,12 кг

Инв.№ подл. | Подпись и дата | Взам. инв.№

ТП 291-8-17 С.87 АС.И.04.25.00 СБ

Каркас К-1

Стадия	Масса	Масштаб
РП	10,4 кг	1:25
Лист	Листов	
СОЮЗСПОРТПРОЕКТ г. Москва		

ГИП	Маврин	
Рук. гр.	Марецкая	
Исполн.	Шепилова	
Проверил	Корнеев	
Н. контр.	Горбачев	

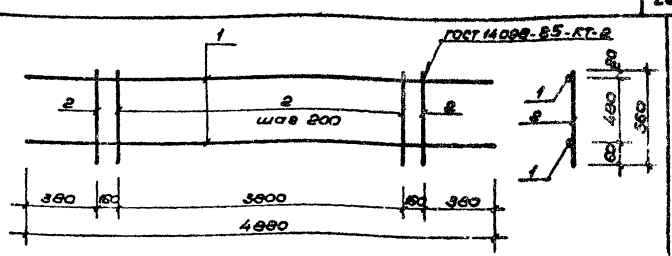

Типовой проект

Формат	Зона	Поз.	Обозначение	Наименование	Кол.	Примеч.
				Детали		
				12 А II ГОСТ 5781-82*		
		1		L=4880	2	4,33 кг
				6 А I ГОСТ 5781-82*		
		2		L=560	22	0,12 кг

Инв.№ подл. | Подпись и дата | Взам. инв.№

ТП 291-8-17 С.87 АС.И.04.26.00 СБ

Каркас К-2

Стадия	Масса	Масштаб
РП	11,3 кг	1:25
Лист	Листов	
СОЮЗСПОРТПРОЕКТ г. Москва		

ГИП	Маврин	
Рук. гр.	Марецкая	
Исполн.	Шепилова	
Проверил	Корнеев	
Н. контр.	Горбачев	

Альбом IV

Типовой проект

Инв. № подл. | Подпись и дата | Взам. инв. №

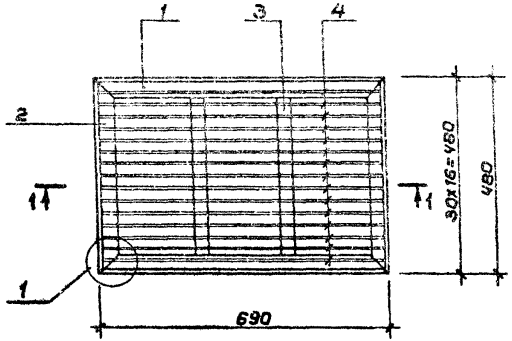

1 — 1

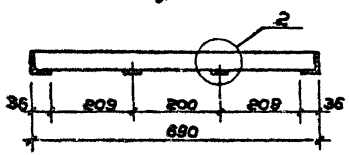

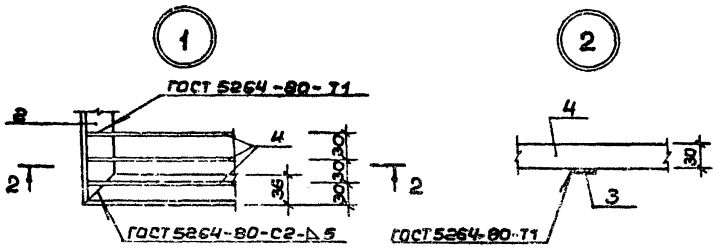

2 — 2

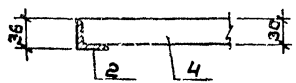

Формат	Зона	Поз.	Обозначение	Наименование	Кол.	Примечание
				Детали		
				Уголок $\frac{L\ 36\times4\ ГОСТ\ 8509-72}{В\ ст.3кп2\ ГОСТ\ 380-71}$		
		1		L = 690	2	1,50 кг
				Уголок $\frac{L\ 36\times4\ ГОСТ\ 8509-72}{В\ ст.3кп2\ ГОСТ\ 380-71}$		
		2		L = 480	2	1,03 кг
				Полоса $\frac{Б-4\ ГОСТ\ 103-76}{В\ ст.3кп2\ ГОСТ\ 380-71}$		
		3		L = 408	2	0,23 кг
				Полоса $\frac{Б-3\ ГОСТ\ 103-76}{В\ ст.3кп2\ ГОСТ\ 380-71}$		
		4		L = 678	13	0,48 кг

ГИП	Маврин	ТП 291-8-17 С.87	АС.И.06.11.00 СБ
Рук.гр.	Маргулия	Решетка для вытирания ног	Стадия: РП; Масса: 12,72 кг; Масштаб:
Констр.	Платова		Лист; Листов
Провер.	Уткин		СОЮЗСПОРТПРОЕКТ г. Москва
Н.контр.	Горбачев		

Альбом IV

Типовой проект

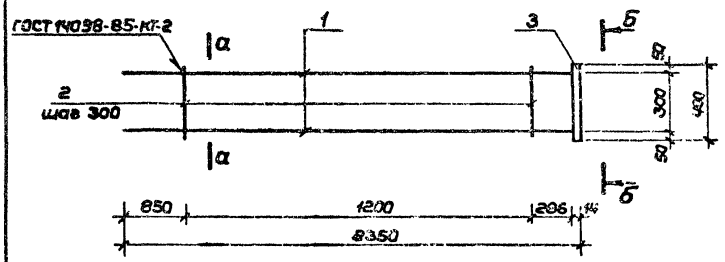

а — а

б — б

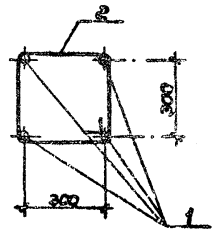

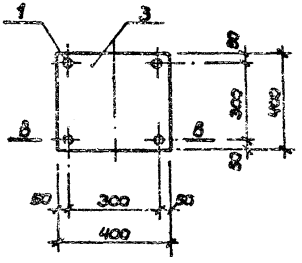

в — в

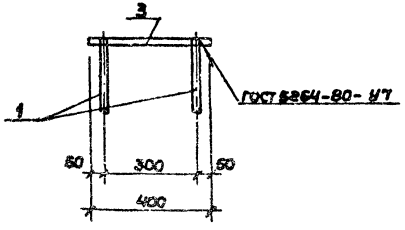

Форм.	Зона	Поз.	Обозначение	Наименование	Кол.	Примеч.
				Детали		
				25 А III ГОСТ 5781-82*		
		1		L = 2350	4	8,94 кг
				8 А I ГОСТ 5781-82*		
		2		L = 1500	5	0,59
				Полоса Б14 ГОСТ 82-70*		
				В ст.3 кп2 ГОСТ 380-71*		
		3		L = 400	1	17,58 кг

Нач.мас.	Цветков		ТП 291-8-17 С.87	АС.И. 04.28.00 СБ		
ГИП	Маврин		Каркас ОК-1	Стадия	Масса	Масшт.
Рук.гр.	Марсулия			РП	56,29 кг	
Исполн.	Климова			Лист	Листов	
Провер.	Шепилова			СОЮЗСПОРТПРОЕКТ г.Москва		
Н.контр.	Горбачев					

Инв. № подл. | Подпись и дата | Взам. инв. №

22985-07

Альбом IV

Типовой проект

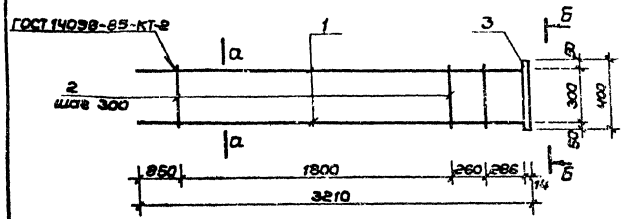

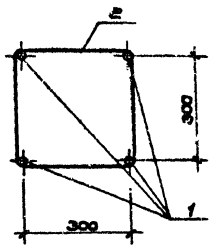

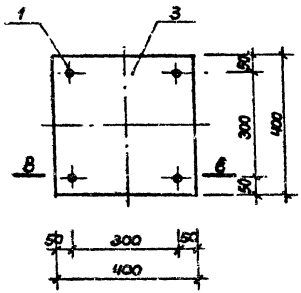

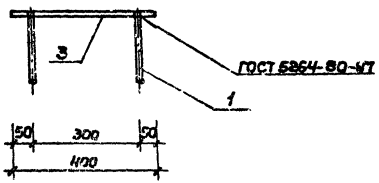

Формат	Зона	Поз.	Обозначение	Наименование	Кол.	Примеч.
				Детали		
				25 А III ГОСТ 5781-82*		
		1		L = 3210	4	12,37 кг
				8 А I. ГОСТ 5781-82*		
		2		L = 1500	8	0,59 кг
				Полоса Б 14 ГОСТ 82-70*		
				Б ст.3 кп 2 ГОСТ 380-71*		
		3		L = 400	1	11,56 кг

Нач.тас	Цветков		
ГИП	Маврин		
Рук.гр.	Маргулия		
Исполн.	Климова		
Провер	Ильинова		
Н.контр	Гарбачев		

ТП 291-8-17 С.87 АС.И. 04.29.00 СБ

Каркас ОК-2

Стадия	Масса	Масшт.
РП	71,78кг	
Лист	Листов	

СОЮЗСПОРТПРОЕКТ г. Москва

Инв.№подл. | Подпись и дата | Взам.инв.№

22985-07

Альбом III

Типовой проект

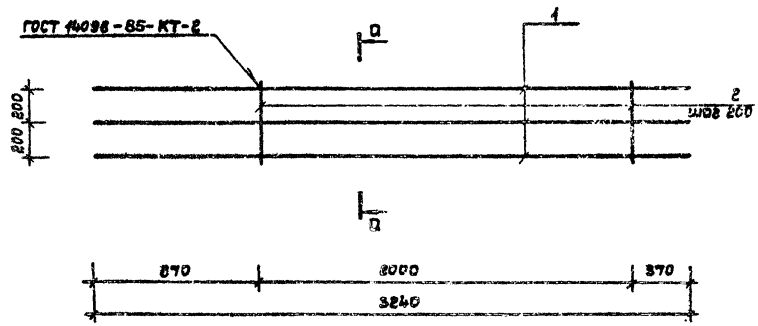

Формат	Зона	Поз.	Обозначение	Наименование	Кол.	Приме-чание
				Детали		
				36 А III, ГОСТ 5781-82*		
		1		L = 3240	8	25,90 кг
				10 А I, ГОСТ 5781-82*		
		2		L = 2000	44	1,23 кг

Нач.мас.	Цветков	
ГАП	Гунст	
ГИП	Маврин	
Рук. гр.	Пырегина	
Исполн.	Климова	
Провер.	Шепилова	
Н.контр.	Горбачев	

ТП 294-8-17 с.87 АС.И.04.30.00СБ

Объемный каркас ОК-3

Стадия	Масса	Масштаб
РП	220,73 кг	
Лист	Листов	

СОЮЗСПОРТПРОЕКТ г.Москва

Инв.№ подл. | Подпись и дата | Взам.инв.№

22985-07

Альбом IV

Типовой проект

Формат	Зона	Поз.	Обозначение	Наименование	Кол.	Примеч.
				Детали		
				36А III ГОСТ 5781-82*		
		1		L = 2440	8	13,50 кг
				10 А I ГОСТ 5781-82*		
		2		L = 2000	4	1,23 кг

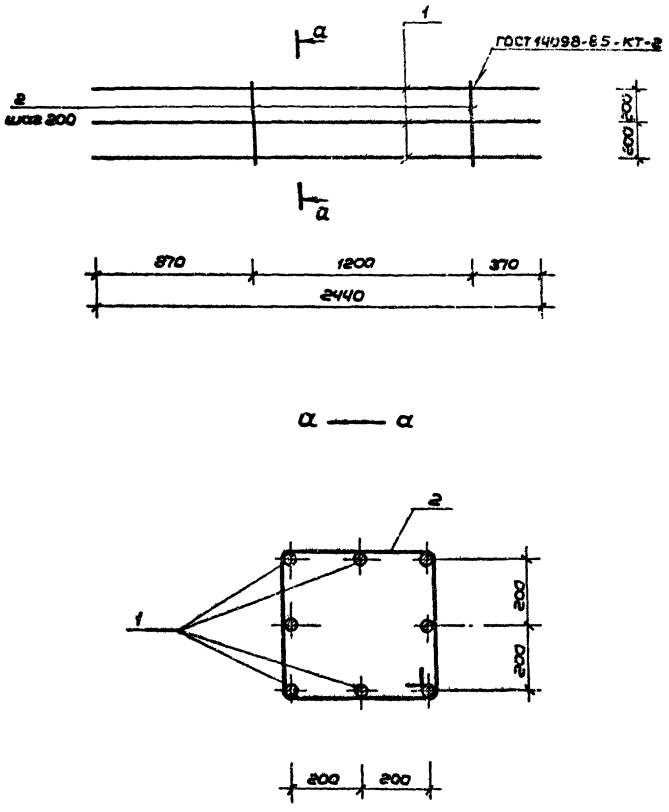

Нач.мас.	Цветков		
ГАП	Гунст		
ГИП	Таврин		
Рук.гр.	Маргулия		
Испол.	Климова		
Провер.	Шеклова		
Н.контр.	Горбачев		

ТП 291-8-17 С.87 АС.И.04.31.00 СБ

Объемный каркас ОК-4

Стадия	Масса	Масшт.
РП	1646 кг	
Лист	Листов	

СОЮЗСПОРТПРОЕКТ г. Москва

Инв.№ подл. | Подпись и дата | Взам.инв.№

Альбом IV

Типовой проект

Инв.№ подл. | Подпись и дата | Взам.инв.№

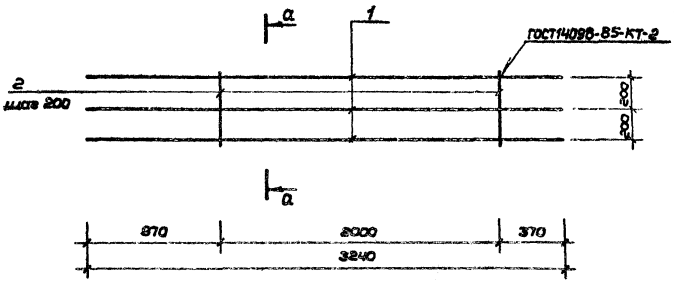

а – а

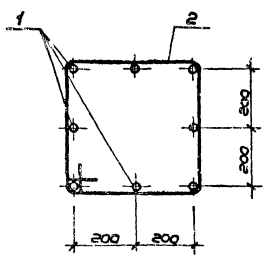

Форм	Зона	Поз.	Обозначение	Наименование	Кол.	Примеч.
				Детали		
				14 А III ГОСТ 5781-82*		
		1		L = 3240	8	3,92 кг
				8 А I ГОСТ 5781-82*		
		2		L = 1950	11	0,77 кг

Нач.мас.	Цветков		
ГАП	Гунст		
ГИП	Маврин		
Рук.гр.	Марчулия		
Исполн.	Климова		
Пров.	Шепилова		
Н.контр.	Горбачев		

ТП 291-6-17 с.87 АС.И.04.32.00 СБ

Объемный каркас ОК-5

Стадия	Масса	Масшт.
РП	3983кг	
Лист	Листов	

СОЮЗСПОРТПРОЕКТ г.Москва

Альбом IV

Типовой проект

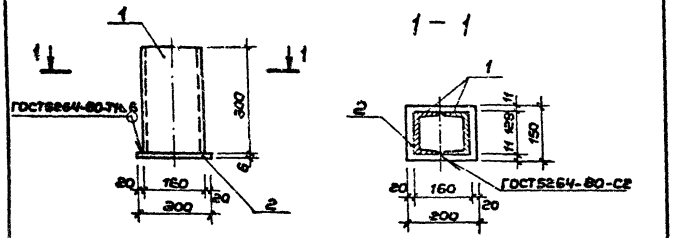

Форм.	Зона	Поз.	Обозначение	Наименование	Кол.	Примеч.
				Детали		
				Швеллер [15 ГОСТ 8240-72* / В ст.3кп2 ГОСТ 380-71		
		1		L=300	2	4,26 кг
				Полоса Б-6 ГОСТ 103-76* / В ст.3кп2 ГОСТ 380-71		
		2		L=200	1	1,4 кг

Инв.№ подл. | Подпись и дата | Взам.инв.№

Нач.мас.	Цветков	
ГИП	Маврин	
Рук.гр.	Марегулия	
Исполн.	Климова	
Провер.	Шепилова	
Н.контр.	Горбачев	

ТП 291-8-17 С.87 АС.И. 04.35.00 СБ

Закладная деталь ЗД-1

Стадия	Масса	Масшт.
РП	9,92 кг	
Лист	Листов	

СОЮЗСПОРТПРОЕКТ г. Москва

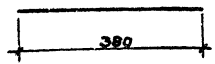

Инв.№ подл. | Подпись и дата | Взам.инв.№

Нач.мас.	Цветков	
ГИП	Маврин	
Рук.гр.	Марегулия	
Исполн.	Климова	
Провер.	Шепилова	
Н.контр.	Горбачев	

ТП 291-8-17 С.87 АС.И. 04.33.00 СБ

Отдельный стержень ОС-1

Стадия	Масса	Масшт.
РП	0,084 кг	
Лист	Листов	

6 А I ГОСТ 5781-82*

СОЮЗСПОРТПРОЕКТ г. Москва

Типовой проект

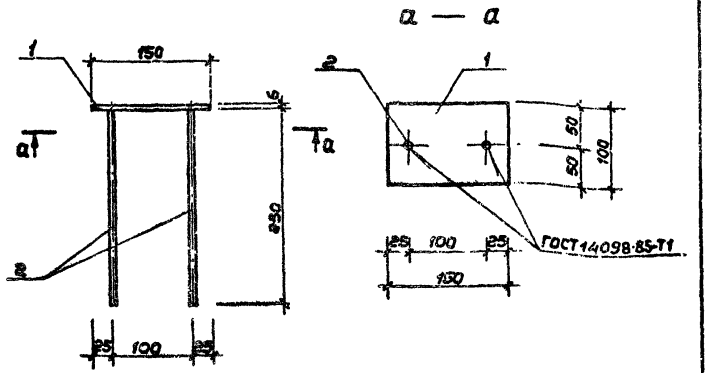

Форм.	Зона	Поз.	Обозначение	Наименование	Кол.	Примеч.
				Детали		
				Полоса Б-6 ГОСТ 103-76* / Ст.3кп2 ГОСТ 380-71*		
		1		L = 150	1	0,70 кг
				Армат. ФВАIII ГОСТ 5781-82* / Ст.3пс6 ГОСТ 380-71*		
		2		L = 250	2	0,10 кг

Взам.инв.№ | Подпись и дата | Инв.№ подл.

ГИП	Маврин		
Рук.гр.	Мареулия		1/11
Исполн.	Климова		
Провер.	Шепилова		
Н.контр.	Горбачев		

ТП 291-8-17 С.87 АС.И.04.36.00 СБ

Закладная деталь ЗД-2

Стадия	Масса	Масшт.
РП	0,90кг	
Лист	Листов	

СОЮЗСПОРТПРОЕКТ г. Москва

Типовой проект

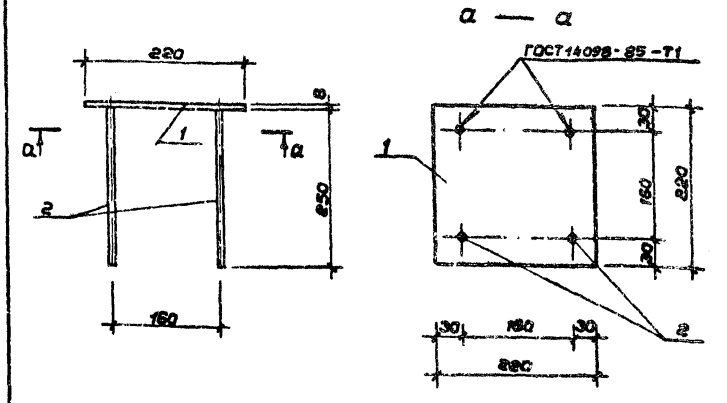

Форм.	Зона	Поз.	Обозначение	Наименование	Кол.	Примеч.
				Детали		
				Полоса Б-8 ГОСТ 103-76* / Ст.3кп2 ГОСТ 380-71*		
		1		L = 220	1	3,04 кг
				Армат. ФВАIII ГОСТ 5781-82* / Ст.3пс6 ГОСТ 380-71*		
		2		L = 250	4	0,1 кг

Взам.инв.№ | Подпись и дата | Инв.№ подл.

ГИП	Маврин		
Рук.гр.	Мареулия		9/11
Исполн.	Климова		
Провер.	Шепилова		
Н.контр.	Горбачев		

ТП 291-8-17 С.87 АС.И.04.37.00 СБ

Закладная деталь ЗД-3

Стадия	Масса	Масшт.
РП	3,44кг	
Лист	Листов	

СОЮЗСПОРТПРОЕКТ г. Москва

Альбом IV

Типовой проект

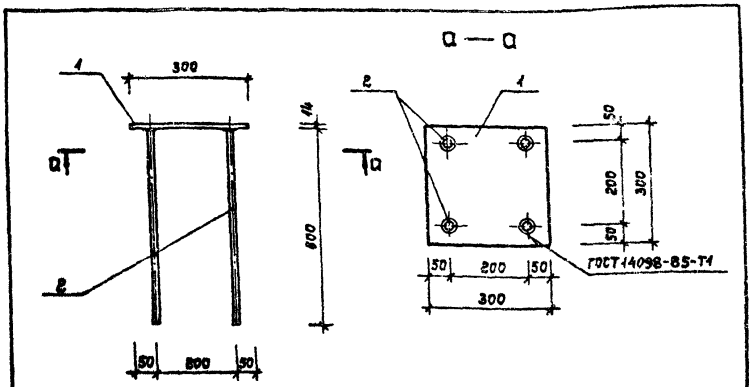

Формат	Зона	Поз.	Обозначение	Наименование	Кол.	Примечание
				Детали		
				Полоса $\frac{Б\text{-}14\ ГОСТ\ 103\text{-}76^*}{Вст.3кп2\ ГОСТ\ 380\text{-}71^*}$		
		1		L = 300	1	0,9 кг
				Ярмат. $\frac{ф\ 20\ А\ III\ ГОСТ\ 5781\text{-}82^*}{Вст.3пс6\ ГОСТ\ 380\text{-}71^*}$		
		2		L = 600	4	1,48 кг

ТП 291-8-17 С.87 АС.И.04.38.00 СБ

Нач.маст.	Цветков		
ГАП	Гунст		
ГИП	Маврин		
Рук.гр.	Моргулия		
Исполн.	Климова		
Провер.	Корнеев		
Н.контр.	Горбачев		

Заклодная деталь ЗД-4

Стадия	Масса	Масштаб
РП	15,82 кг	
Лист	Листов	

СОЮЗСПОРТПРОЕКТ г. Москва

Инв.№ подл. | Подпись и дата | Взам.инв.№

Альбом IV

Типовой проект

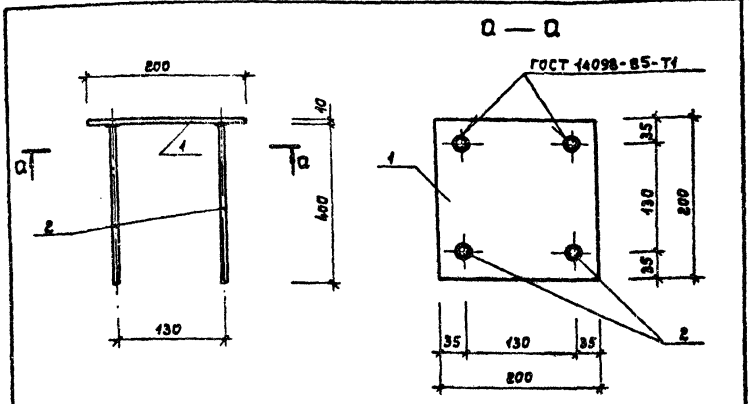

Формат	Зона	Поз.	Обозначение	Наименование	Кол.	Примечание
				Детали		
				Полоса $\frac{Б\text{-}10\ ГОСТ\ 103\text{-}76}{Вст.3кп2\ ГОСТ\ 380\text{-}71^*}$		
		1		L = 200	1	3,14 кг
				Ярмат. $\frac{ф\ 24\ А\ III\ ГОСТ\ 5781\text{-}82^*}{Вст.3пс6\ ГОСТ\ 380\text{-}71^*}$		
		2		L = 400	4	0,48 кг

ТП 291-8-17 С.87 АС.И.04.39.00 СБ

Нач.маст.	Цветков		
ГАП	Гунст		
ГИП	Маврин		
Рук.гр.	Моргулия		
Исполн.	Климова		
Провер.	Корнеев		
Н.контр.	Горбачев		

Заклодная деталь ЗД-5

Стадия	Масса	Масштаб
РП	5,06кг	
Лист	Листов	

СОЮЗСПОРТПРОЕКТ г. Москва

Инв.№ подл. | Подпись и дата | Взам.инв.№

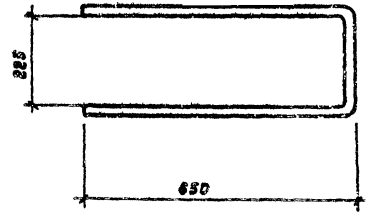

				ТП 291-8-17 с.87	АС.У. 04.34.00		
Нач.мас	Цветков			Отдельный стержень ОС-2	Стадия	Масса	Масштаб
ГАП	Гунст				РП	6,16 кг	
ГИП	Маврин				Лист	Листов	
Рук.гр.	Мареулия		9/VII	Армат ф25 AI ГОСТ 5781-82* Вст3кп	СОЮЗСПОРТПРОЕКТ г. Москва		
Исполн.	Климова						
Провер	Шепилова						
Н.контр	Горбачев						

Инв.№ подл. | Подпись и дата | Взам.инв.№

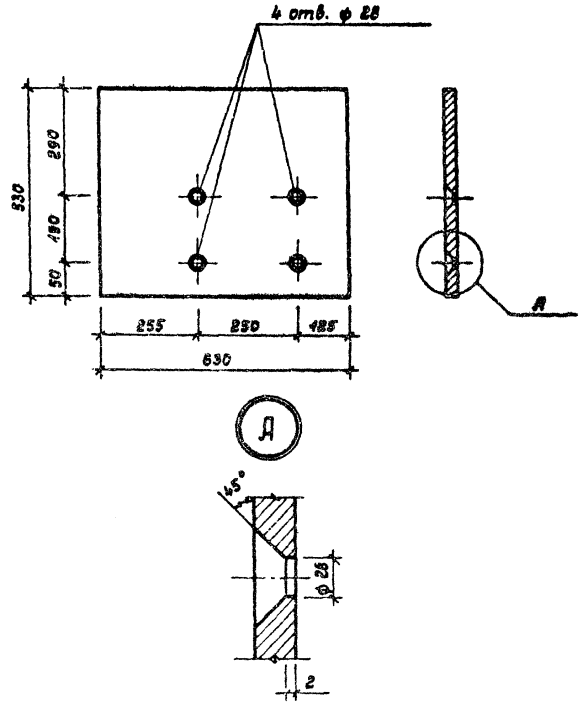

				ТП 291-8-17 с.87	АС.У. 04.40.00		
Нач.мас	Цветков			Ограничитель перетещений ОП-1	Стадия	Масса	Масштаб
ГАП	Гунст				РП	54,5 кг	1:10
ГИП	Маврин				Лист	Листов	
Рук.гр.	Мареулия		9/VII	Полоса Б-20 ГОСТ 103-76* Вст3кп2 ГОСТ 380-71*	СОЮЗСПОРТПРОЕКТ г. Москва		
Исполн.	Климова						
Провер	Шепилова						
Н.контр	Горбачев						

Инв.№ подл. | Подпись и дата | Взам.инв.№

Альбом IV

Типовой проект

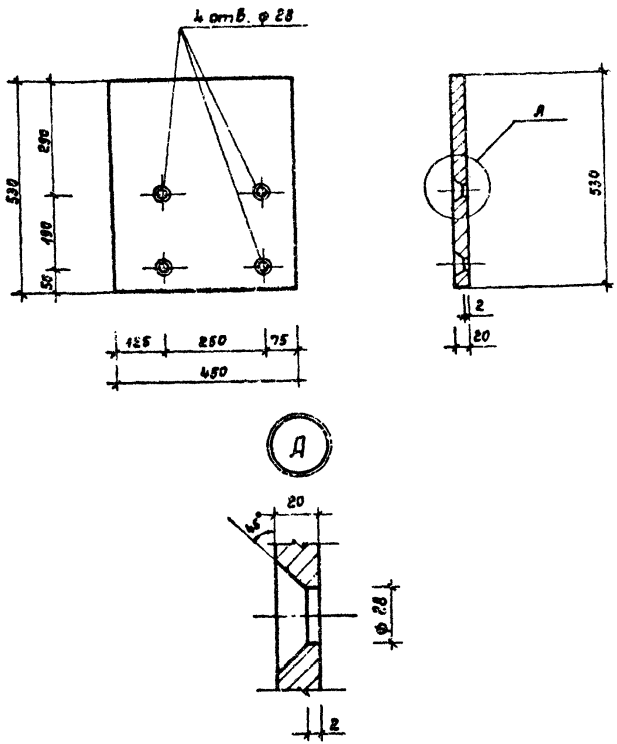

Нач. мас.	Цветков		
ГАП	Гунст		
ГИП	Маврин		
Рук. гр.	Маргулия		9/VII
Исполн.	Климова		
Провер.	Уткин		
Н. контр.	Горбачев		

ТП 291-8-17 С.87 АС.И.04.41.00

Ограничитель, перемещений ОП-2

Стадия	Масса	Масштаб
РП	37,4 кг	

Лист | Листов

Полоса Б-20 ГОСТ 103-76* / 8ст.3кп2 ГОСТ 380-71*

СОЮЗСПОРТПРОЕКТ г. Москва

Инв. № подл. | Подпись и дата | Взам. инв. №

Альбом IV

Типовой проект

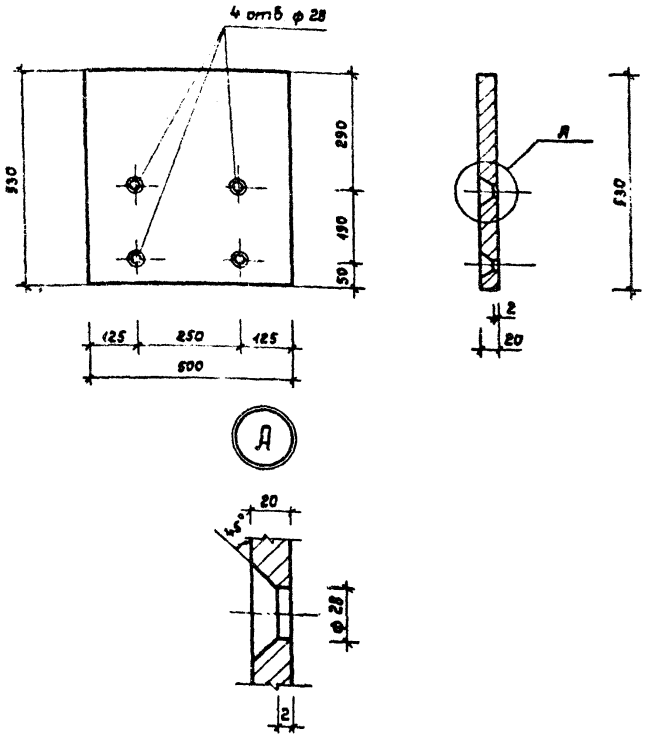

Нач. мас.	Цветков		
ГАП	Гунст		
ГИП	Маврин		
Рук. гр.	Маргулия		9/VII
Исполн.	Климова		
Провер.	Уткин		
Н. контр.	Горбачев		

ТП 291-8-17 С.87 АС.И.04.42.00

Ограничитель перемещений ОП-3

Стадия	Масса	Масштаб
РП	41,61 кг	

Лист | Листов

Полоса Б-20 ГОСТ 103-76* / 8ст 3кп2 ГОСТ 380-71*

СОЮЗСПОРТПРОЕКТ г. Москва

Инв. № подл. | Подпись и дата | Взам. инв. №

22985-07

Альбом IV

Типовой проект

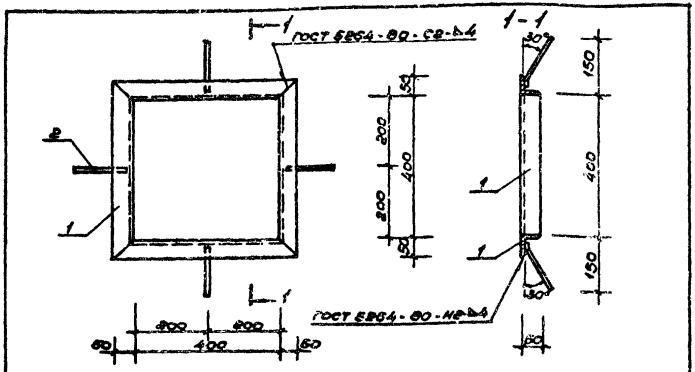

Формат	Зона	Поз.	Обозначение	Наименование	Кол.	Примеч.
		1		Уголок $\frac{L\,50\times5\ ГОСТ\ 8509-72^{*}}{ВСт.3кп2\ ГОСТ\ 380-71^{*}}$		
				$L = 500$	4	1,69 кг
		2		ф8 А III ГОСТ 5781-82		
				$L = 150$	4	0,059 кг

ТП 291-8-17 С.87	АС.И.04.43.00 СБ		
Рамка РМ-1	Стадия: РП	Масса: 7,78 кг	Масштаб: 1:10
	Лист	Листов	
	СОЮЗСПОРТПРОЕКТ г. Москва		

ГИП	Моврин	
Рук. гр.	Мореуния	
Исполн.	Шепилова	
Проверил	Корнеев	
Н. контр.	Горбачев	

Инв. № подл. | Подпись и дата | Взам. инв. №

Альбом IV

Типовой проект

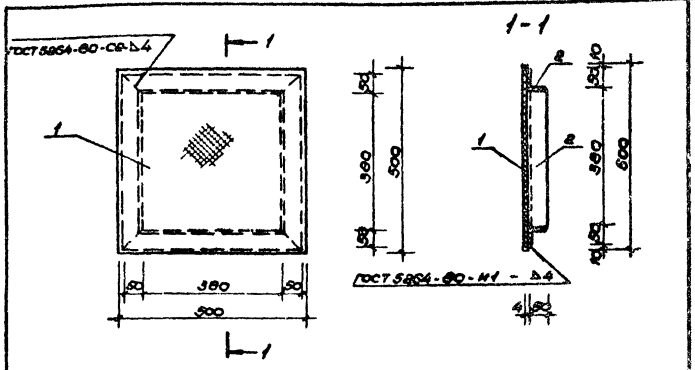

Формат	Зона	Поз.	Обозначение	Наименование	Кол.	Примеч.
		1		Лист ромб.О-ПН-4×500×500		
				БСт 3сп ГОСТ 8568-77	1	6,35 кг
		2		Уголок $\frac{L\,50\times5\ ГОСТ\ 8509-72^{*}}{ВСт\,3кп2\ ГОСТ\ 380-71^{*}}$		
				$L = 480$	4	1,81 кг

ТП 291-8-17 С.87	АС.И.04.44.00 СБ		
Металлическое изделие МИ-1	Стадия: РП	Масса: 15,59 кг	Масштаб: 1:10
	Лист	Листов	
	СОЮЗСПОРТПРОЕКТ г. Москва		

ГИП	Моврин	
Рук. гр.	Мореуния	
Исполн.	Шепилова	
Проверил	Корнеев	
Н. контр.	Горбачев	

Инв. № подл. | Подпись и дата | Взам. инв. №

Типовой проект

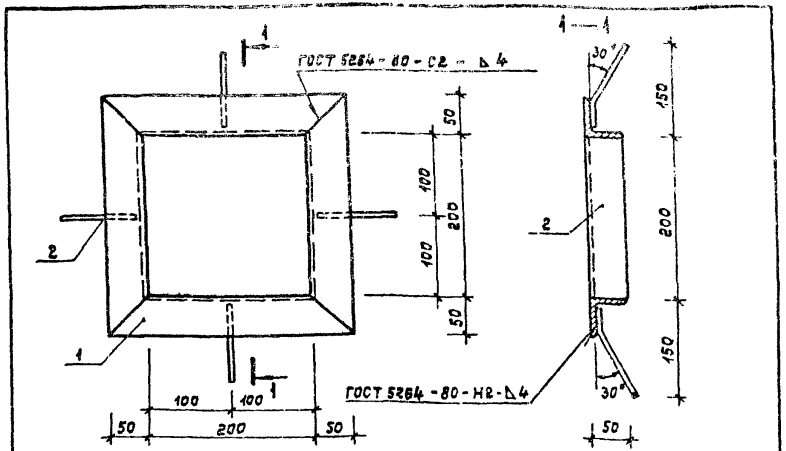

Формат	Зона	Поз.	Обозначение	Наименование	Кол.	Примечание
				Детали:		
		1		Уголок L 50×5 ГОСТ 8509-72* / Ст.3кп2 ГОСТ 380-71*		
				L = 300	4	1,13 кг
		2		ф8 AIII ГОСТ 5781-82*		
				L = 150	4	0,059 кг

Инв.№ подл.	Подпись и дата	Взам. инв.№	

ТП 291-8-17 С.87 АС.И.04.45.00 СБ

Нач.мас.	Цветков		
ГИП	Маврин		
Рук.гр.	Моргулия		9/VII
Исполн.	Шепилова		
Провер.	Коржеев		
Н.контр.	Горбачев		

Рамка РМ-2

Стадия	Масса	Масштаб
РП	4,16 кг	1:5
Лист	Листов	

СОЮЗСПОРТПРОЕКТ
г. Москва

Типовой проект

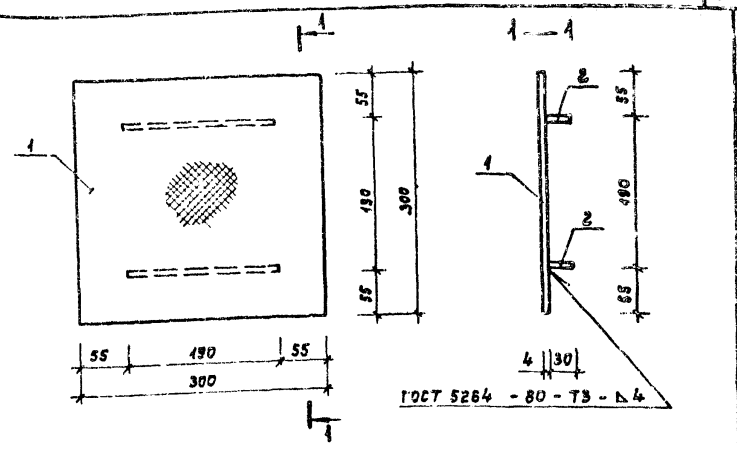

Формат	Зона	Поз.	Обозначение	Наименование	Кол.	Примечание
				Детали:		
		1		Лист Рем 5,0-ПН-4×300×300 / Ст.3сп ГОСТ 8568-77	1	3,01 кг
		2		Полоса Б-4 ГОСТ 103-76* / Ст.3кп2 ГОСТ 380-71*		
				L = 190	2	0,18 кг

Инв.№ подл.	Подпись и дата	Взам. инв.№	

ТП 291-8-17 С.87 АС.И.04.46.00 СБ

Нач.мас.	Цветков		
ГИП	Маврин		
Рук.гр.	Моргулия		9/VII
Исполн.	Шепилова		
Провер.	Уткин		
Н.контр.	Горбачев		

Металлическое изделие МИ-2

Стадия	Масса	Масштаб
РП	3,37 кг	1:5
Лист	Листов	

СОЮЗСПОРТПРОЕКТ
г. Москва

Альбом IV

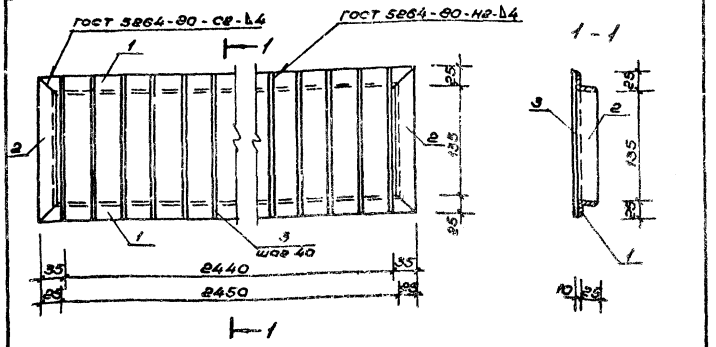

Типовой проект

Формат	Зона	Поз.	Обозначение	Наименование	Кол.	Примеч.
		1		Уголок L25×4 ГОСТ 8509-72* / ВСт.3кп2 ГОСТ 380-71*		
				L = 2510	2	3,66 кг
		2		Уголок L25×4 ГОСТ 8509-72* / ВСт.3кп2 ГОСТ 380-71*		
				L = 185	2	0,27 кг
		3		Круг. ф8 ГОСТ 2590-71* / ВСт.3кп2 ГОСТ 380-71*		
				L = 180	62	0,071 кг

Взам. инв. №

Подпись и дата

Инв. № подл.

Нач. мас.	Цветков	
ГИП	Маврин	
Рук. гр.	Маргулия	
Исполнит.	Шепилова	
Проверил	Корнеев	
Н. контр.	Горбачев	

ТП 291-8-17 С.87 АС.И. 04.47.00 СБ

Металлическое изделие МИ-3

Стадия	Масса	Масштаб
РП	12,25 кг	1:5

Лист | Листов

СОЮЗСПОРТПРОЕКТ г. Москва

Альбом IV

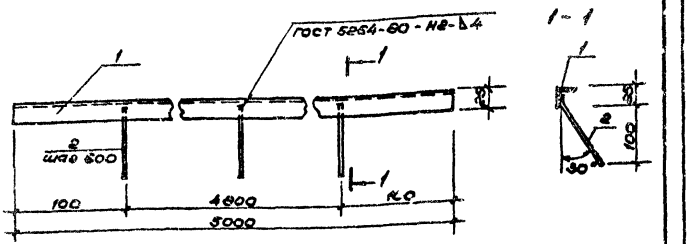

Типовой проект

Формат	Зона	Поз.	Обозначение	Наименование	Кол.	Примеч.
		1		Уголок L25×4 ГОСТ 8509-72* / ВСт.3кп2 ГОСТ 380-71*		
				L = 5000	1	7,30 кг
		2		ф8 А III ГОСТ 5781-82		
				L = 140	9	0,055 кг

Взам. инв. №

Подпись и дата

Инв. № подл.

Нач. мас.	Цветков	
ГИП	Маврин	
Рук. гр.	Маргулия	
Исполнит.	Шепилова	
Проверил	Корнеев	
Н. контр.	Горбачев	

ТП 291-8-17 С.87 АС.И. 04.48.00 СБ

Металлическое изделие МИ-4

Стадия	Масса	Масштаб
РП	7,80 кг	1:5

Лист | Листов

СОЮЗСПОРТПРОЕКТ г. Москва

Альбом IV

Типовой проект

Инв. № подл. | Подпись и дата | Взам. инв. №

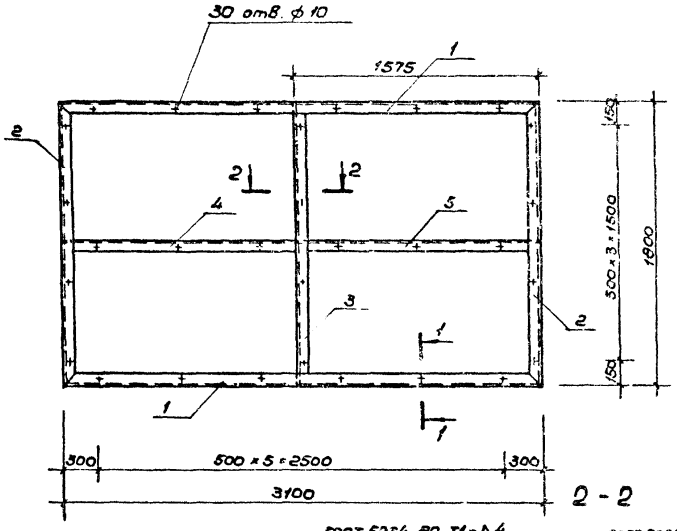

2 - 2

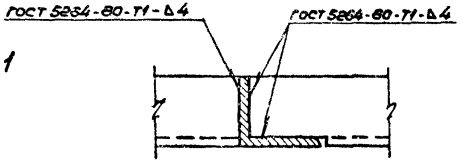

1 - 1

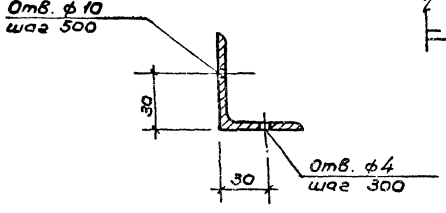

Формат	Зона	Поз.	Обозначение	Наименование	Кол.	Примеч.
				Детали		
				Уголок 50×5 ГОСТ 8509-72* / ВСт.3кп2 ГОСТ 380-71*		
		1		L = 3100	2	11.12 кг
				Уголок 50×5 ГОСТ 8509-72* / ВСт.3кп2 ГОСТ 380-71*		
		2		L = 1800	2	6.80 кг
				Уголок 50×5 ГОСТ 8509-72* / ВСт.3кп2 ГОСТ 380-71*		
		3		L = 1790	1	6.74 кг
				Уголок 50×5 ГОСТ 8509-72* / ВСт.3кп2 ГОСТ 380-71*		
		4		L = 1515	1	5.45 кг
				Уголок 50×5 ГОСТ 8509-72* / ВСт.3кп ГОСТ 380-71*		
		5		L = 1560	1	5.54 кг

ГИП	Маврин		ТП 291-8-17 С.87 АС.И.05.01.00 СБ
Рук.гр.	Мареулия		Рама зеркала МР-1
Исполн.	Климова		Стадия: РП; Масса: 53,57 кг; Масштаб: 1:25
Проверил	Шепилова		Лист 1; Листов 3
Н.контр.	Горбачев		СОЮЗСПОРТПРОЕКТ

Альбом IV

Типовой проект

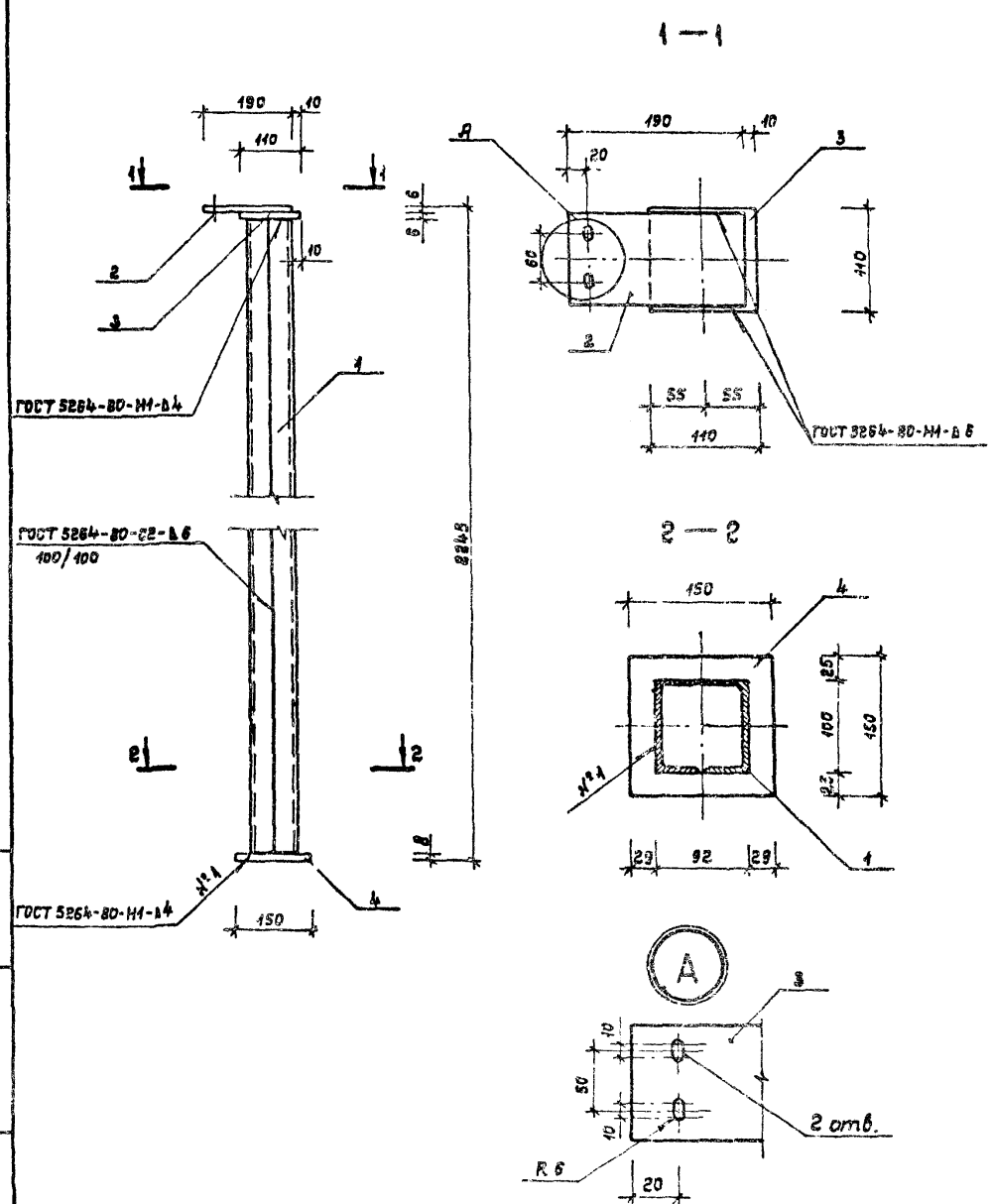

Формат	Зона	Поз.	Обозначение	Наименование	Кол.	Примечание
				Детали		
				Швеллер $\frac{\text{С10 ГОСТ 8240-72*}}{\text{Вст.3кп2 ГОСТ 380-71*}}$		
		1		L = 2225	2	18,11 кг
				Полоса $\frac{\text{Б-6 ГОСТ 103-76*}}{\text{Вст3кп2 ГОСТ 380-71*}}$		
		2		L = 190	1	4,50 кг
				Полоса $\frac{\text{Б-6 ГОСТ 103-76*}}{\text{Вст3кп2 ГОСТ 380-71*}}$		
		3		L = 110	1	0,57 кг
				Полоса $\frac{\text{Б-6 ГОСТ 103-76*}}{\text{Вст3кп2 ГОСТ 380-71*}}$		
		4		L = 150	1	1,40 кг

Нач.маст	Цветков		
ГАП	Гунст		
ГИП	Маврин		
Рук. гр.	Марцулия		
Исполн.	Климова		
Провер.	Шепилова		
Н.контр.	Горбачев		

ТП 291-8-17 с.87 АС.И.05.02.00 СБ

Стойка МС-1

Стадия	Масса	Масштаб
РП	44,59кг	1:40

Лист 2 Листов 3

СОЮЗСПОРТПРОЕКТ г. Москва

Инв.№ подл. | Подпись и дата | Взам.инв.№

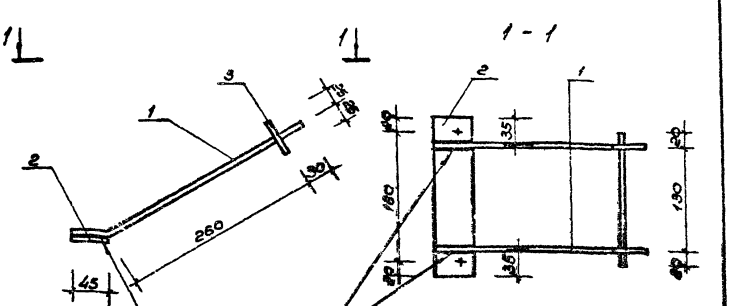

Формат	Зона	Поз.	Обозначение	Наименование	Кол.	Примеч.
				Детали		
				Круг ф6 ГОСТ 2590-71* / Ст.3кп2 ГОСТ 380-71*		
		1		L = 340	2	0.19 кг
				Полоса 5-Б ГОСТ 103-76* / Ст.3кп2 ГОСТ 380-71*		
		2		L = 200	1	0.42 кг
				Полоса 5-Б ГОСТ 103-76* / Ст.3кп2 ГОСТ 380-71*		
		3		L = 170	1	0.40 кг

Инв.№подл. | Подпись и дата | Взам.инв.№

ТП 291-8-17 с.87		АС.И.05.03.00 СБ	
Крепежная деталь МД-1		Стадия: РП	Масса: 0,98кг	Масштаб: 1:5
		Лист 3	Листов 3
ГИП Маврин		СОЮЗСПОРТПРОЕКТ г. Москва	
Рук.гр. Маргулия			
Исполнил Климова			
Проверил Шелилова			
Н.контр. Горбачев			

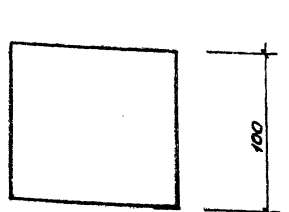

Инв.№подл. | Подпись и дата | Взам.инв.№

ТП 291-8-17 с.87		АС.И.04.00 СБ	
Упор МД-2		Стадия: РП	Масса: 0,47кг	Масштаб: 1:2,5
		Лист	Листов
ГИП Маврин		СОЮЗСПОРТПРОЕКТ г. Москва	
Рук.гр. Маргулия			
Исполнил Климова			
Проверил Шелилова			
Н.контр. Горбачев			
Полоса 5-Б ГОСТ 103-76* / Ст.3кп2 ГОСТ 380-71*			

Альбом IV

Типовой проект

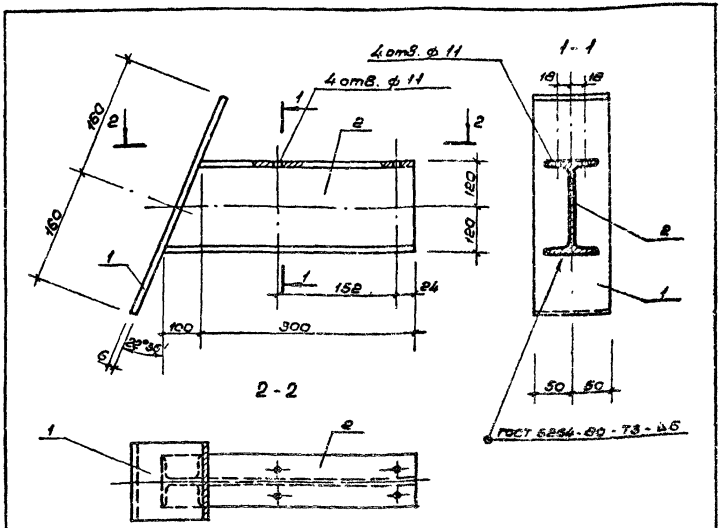

Формат	Зона	Поз.	Обозначение	Наименование	Кол.	Примеч.
				Детали		
		2		Швеллер I 12 ГОСТ 8239-72* / ВСт3кп2 ГОСТ 380-71*		
				L = 400	1	4,5 кг
		1		Полоса Б-6 ГОСТ 103-76* / ВСт3кп2 ГОСТ 380-71*		
				L = 320	1	1,5 кг

Инв. № подл. | Подпись и дата | Взам. инв. №

ТП 291-8-17 С.87

Опорная консоль МК-1

Стадия	Масса	Масштаб
РП	6,0 кг	1:5
Лист	Листов	

ГИП	Маврин	
Рук. гр.	Маргулия	
Исполнил	Корнеев	
Проверил	Уткин	
Н. контр.	Горбачев	

СОЮЗСПОРТПРОЕКТ г. Москва

Альбом IV

Типовой проект

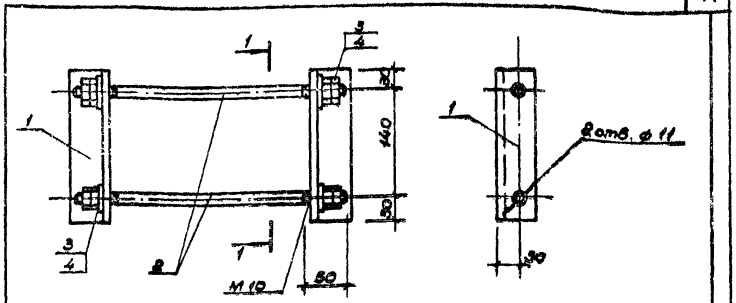

Формат	Зона	Поз.	Обозначение	Наименование	Кол.	Примеч.
				Детали		
		1		Швеллер L 50×6 ГОСТ 8509-72* / ВСт3кп2 ГОСТ 380-71*		
				L = 200	2	0,6 кг
		2		Круг. ф10 ГОСТ 2590-71* / ВСт3кп2 ГОСТ 380-71*		
				L = 350	2	0,2 кг
				Стандартные изделия		
		5		Гайка М10 ГОСТ 5915-70* / Х18Н10Т ГОСТ 5632-72*	8	0,01 кг
		4		Шайба 10 ГОСТ 11371-78* / Х18Н10Т ГОСТ 5632-72*	4	0,004 кг

Инв. № подл. | Подпись и дата | Взам. инв. №

ТП 291-8-17 С.87 АС.И.05.06.00 СБ

Крепежная деталь МД-3

Стадия	Масса	Масштаб
РП	2,1 кг	1:5
Лист	Листов	

ГИП	Маврин	
Рук. гр.	Маргулия	
Исполнил	Корнеев	
Проверил	Уткин	
Н. контр.	Горбачев	

СОЮЗСПОРТПРОЕКТ г. Москва

Альбом IV

Типовой проект

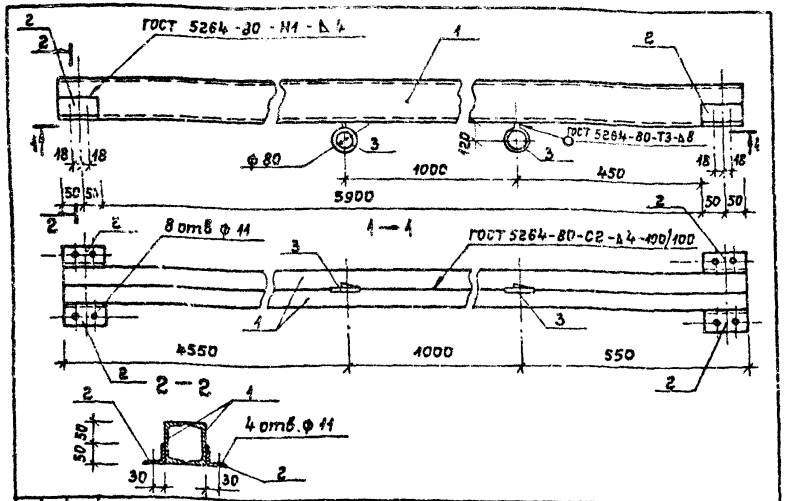

Формат	Зона	Поз.	Обозначение	Наименование	Кол.	Примечание
				Детали		
		1		Швеллер [10 ГОСТ 8240-72* / Вст3кп2 ГОСТ 380-71*		
				L = 6100	2	52,4 кг
		2		Уголок L 50×5 ГОСТ 8509-72* / Вст3кп2 ГОСТ 380-71*		
				L = 100	4	0,4 кг
		3		Кругл. ф 16 ГОСТ 2590-71* / Вст3кп2 ГОСТ 380-71*		
				L = 350	2	0,6 кг

Инв.№ подл. | Подпись и дата | Взам.инв.№

ТП 291-8-17 с.87

Нач.маст.	Цветков			
ГАП	Гунст			
ГИП	Маврин			
Рук.гр.	Марегулия		9/VII	
Исполн.	Корнеев			
Провер.	Шепилова			
Н.контр.	Горбачев			

Балка подвески МБ-1

Стадия	Масса	Масштаб
РП	107,6 кг	1:10
Лист	Листов	

СОЮЗСПОРТПРОЕКТ г. Москва

Альбом IV

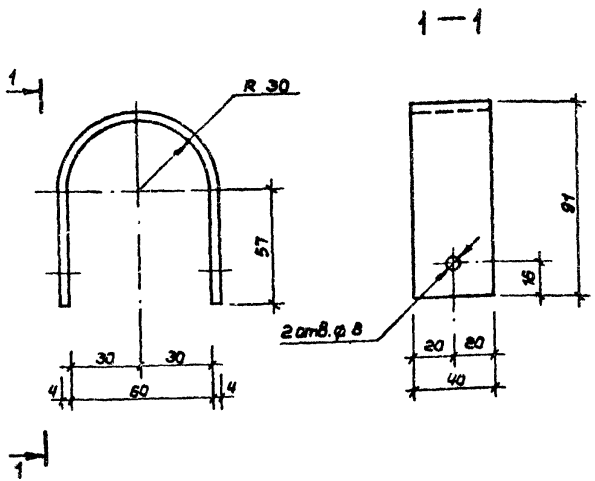

Инв.№ подл. | Подпись и дата | Взам.инв.№

ТП 291-8-17 с.87 АС.И.06.02.00

Крепежная деталь МД-1

Стадия	Масса	Масшт.
РП	0,26кг	1:2
Лист	Листов	

ГИП	Маврин		
Рук.гр.	Марегулия		9/VII
Исполн.	Шепилова		
Провер.	Уткин		
Н.контр.	Горбачев		

Полоса Б-4 ГОСТ 103-76* / Вст.3кп2 ГОСТ 380-71*

СОЮЗСПОРТПРОЕКТ г. Москва

Альбом IV

Типовой проект

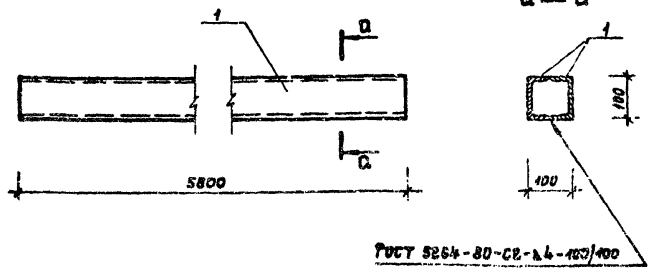

Формат	Зона	Поз.	Обозначение	Наименование	Кол.	Примечание
				Детали		
				Швеллер $\frac{\text{С10 ГОСТ 8240-72*}}{\text{Вст3кп2 ГОСТ 380-71*}}$		
		1		L = 5800	2	49,82 кг

Взам. инв. №

Подпись и дата

Инв. № подл.

ТП 291-8-17 С.87 АС.И.05.08.00 СБ

Нач. мас.	Цветков		
ГЯП	Гунст		
ГИП	Маврин		
Рук. гр.	Маргулия		9/VII
Исполн.	Корнеев		
Провер.	Шепилова		
Н. контр.	Горбачев		

Балка МБ-2

Стадия	Масса	Масштаб
РП	99,64 кг	
Лист	Листов	

СОЮЗСПОРТПРОЕКТ г. Москва

Альбом IV

Типовой проект

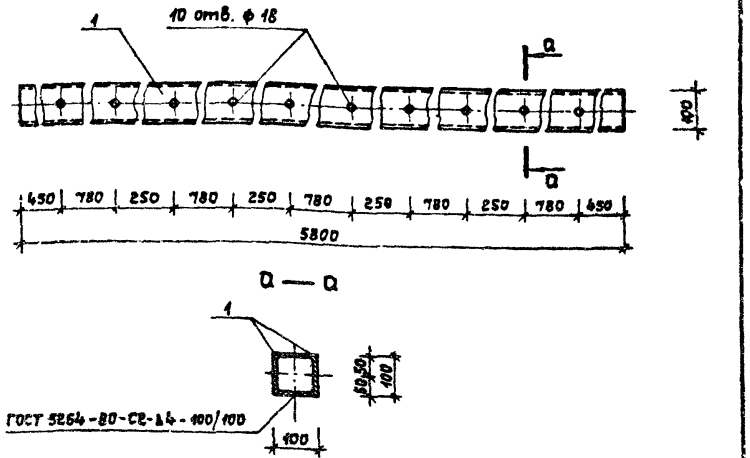

Формат	Зона	Поз.	Обозначение	Наименование	Кол.	Примечание
				Детали		
				Швеллер $\frac{\text{С10 ГОСТ 8240-72*}}{\text{Вст3кп2 ГОСТ 380-71*}}$		
		1		L = 5800	2	49,82 кг

Взам. инв. №

Подпись и дата

Инв. № подл.

ТП 291-8-17 С.87 АС.И.05.09.00 СБ

Нач. мас.	Цветков		
ГЯП	Гунст		
ГИП	Маврин		
Рук. гр.	Маргулия		
Исполн.	Корнеев		
Провер.	Шепилова		
Н. контр.	Горбачев		

Балка МБ-3

Стадия	Масса	Масштаб
РП	99,64 кг	
Лист	Листов	

СОЮЗСПОРТПРОЕКТ г. Москва

Альбом IV

Типовой проект

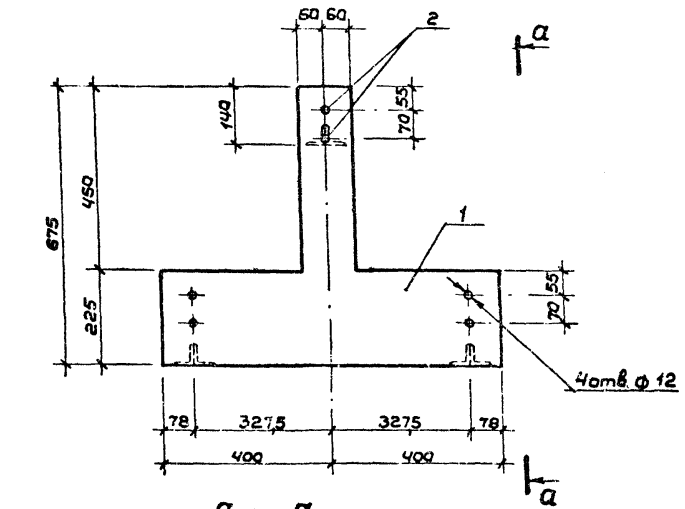

а — а

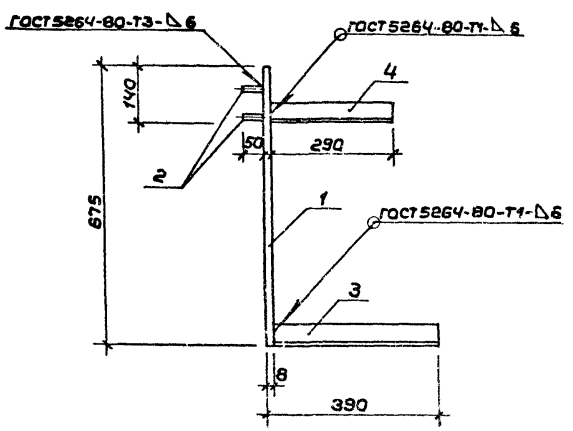

Формат	Зона	Поз.	Обозначение	Наименование	Кол.	Примеч.
				Детали		
				Полоса Б-8 ГОСТ 82-70* / Вст.3кп2 ГОСТ 380-71*		
		1		L = 800	1	14,70 кг
				Кругл. Ф16 ГОСТ 2590-71* / Вст.3кп2 ГОСТ 380-71*		
		2		L = 50	2	0,10 кг
				Уголок L50х5 ГОСТ 8509-72* / Вст.3кп2 ГОСТ 380-71*		
		3		L = 390	4	1,47 кг
				Уголок L50х6 ГОСТ 8509-72* / Вст.3кп2 ГОСТ 380-71*		
		4		L = 290	2	1,10 кг

Нач.мас.	Цветков	
ГАП	Гунст	
ГИП	Маврин	
Рук.гр.	Маргулия	
Исполн.	Шепилова	
Провер.	Уткин	
Н.контр.	Горбачев	

ТП 291-8-17 С.87 АС.И.05.10.00 СБ

МД-4

Стадия	Масса	Масшт.
Р.П.	22,98кг	
Лист	Листов	

СОЮЗСПОРТПРОЕКТ г. Москва

Инв.№подл. | Подпись и дата | Взам.инв.№

Альбом IV

Типовой проект

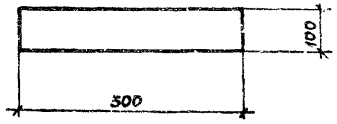

Нач.мас	Цветков		
ГИП	Гунст		
ГИП	Маврин		
Рук.гр.	Марегулия		
Исполн.	Корнеев		
Провер.	Шепилова		
Н.контр	Горбачев		

ТП 291-8-17 С.87 АС.И.05.11.00 СБ

Упор МД-5

Стадия	Масса	Масштаб
РП	2,36 кг	
Лист	Листов	

Полоса $\frac{Б-6\ ГОСТ\ 103-76^*}{Ст.3кп2\ ГОСТ\ 380-71^*}$

СОЮЗСПОРТПРОЕКТ г. Москва

Альбом IV

Типовой проект

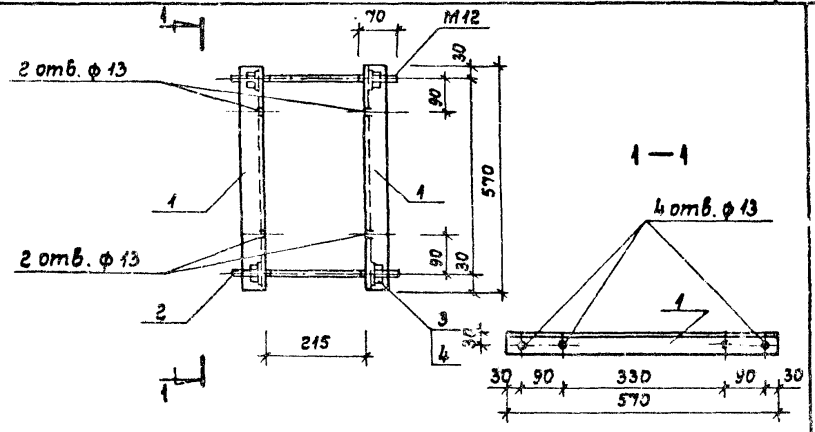

Формат	Зона	Поз	Обозначение	Наименование	Кол.	Примечание
				Детали		
				Уголок $\frac{\angle 50\times5\ ГОСТ\ 8509-72^*}{Ст3кп2\ ГОСТ\ 380-71^*}$		
		1		$L = 570$	2	2,15 кг
				Кругл. $\frac{ф\ 12\ ГОСТ\ 2590-71^*}{Ст3кп2\ ГОСТ\ 380-71^*}$		
		2		$L = 320$	2	0,28 кг
				Стандартные изделия		
				Гайка $\frac{М12\ ГОСТ\ 5915-70^*}{Х18Н10Т\ ГОСТ\ 5632-72^*}$		
		3			4	0,045 кг
				Шайба $\frac{12\ ГОСТ\ 11371-78^*}{Х18Н10Т\ ГОСТ\ 5632-72^*}$		
		4			4	0,006 кг

Нач.мас	Цветков		
ГИП	Гунст		
ГИП	Маврин		
Рук.гр.	Марегулия		
Исполн.	Корнеев		
Провер.	Шепилова		
Н.контр	Горбачев		

ТП 291-8-17 С.87 АС.И.05.12.00 СБ

Хомут МД-6

Стадия	Масса	Масштаб
РП	4,94 кг	1:10
Лист	Листов	

СОЮЗСПОРТПРОЕКТ г. Москва

Инв.№ подл. | Подпись и дата | Взам.инв.№

22985-07

Альбом IV

Типовой проект

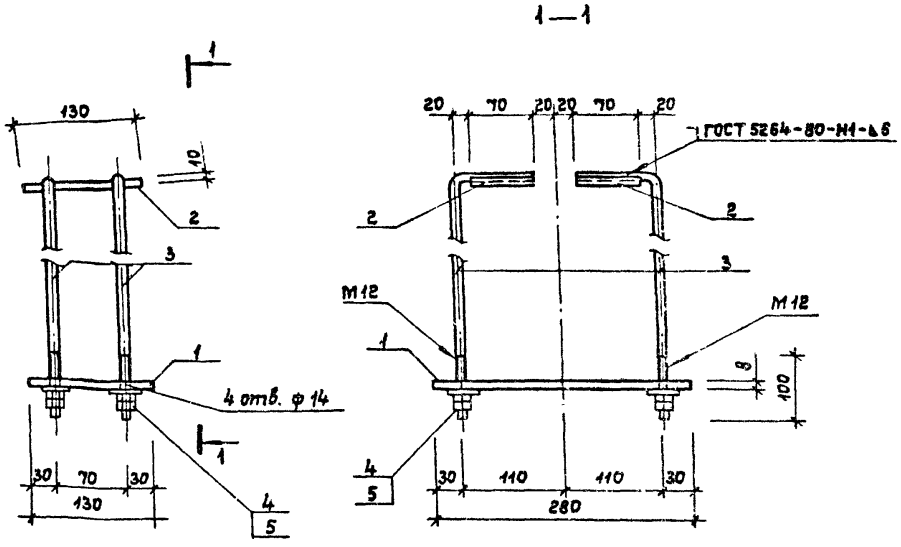

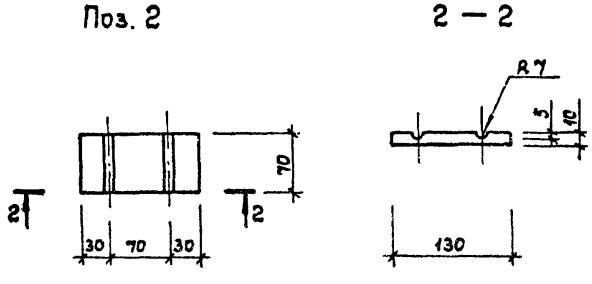

Формат	Зона	Поз.	Обозначение	Наименование	Кол.	Примечание
				Детали		
		1		Полоса $\frac{Б-8\ ГОСТ\ 103-76^*}{Вст\ 3кп2\ ГОСТ\ 380-71^*}$		
				L = 280	1	2,28 кг
		2		Полоса $\frac{Б-10\ ГОСТ\ 103-76^*}{Вст.3кп2\ ГОСТ\ 380-71^*}$		
				L = 130	2	0,71 кг
		3		Кругл. $\frac{ф12\ ГОСТ\ 2590-71^*}{Вст.3кп2\ ГОСТ\ 380-71^*}$		
				L = 760	4	0,65 кг
				Стандартные изделия		
		4		Гайка $\frac{М12\ ГОСТ\ 5915-70^*}{Х18Н10Т\ ГОСТ\ 5632-72^*}$	8	0,015 кг
		5		Шайба $\frac{12\ ГОСТ\ 11371-78^*}{Х18Н10Т\ ГОСТ\ 5632-72^*}$	4	0,006 кг

ГИП	Маврин	
Рук. гр.	Маргулия	
Исполн.	Шепилова	
Провер.	Уткин	
Н.контр.	Горбачев	

ТП 291-8-17 С.87 АС.И.05.13.00 СБ

Подвеска направляющей ограждающей сетки МП-1

Стадия	Масса	Масштаб
Р П	6,44кг	1:5
Лист	Листов	

СОЮЗСПОРТПРОЕКТ г. Москва

Инв.№ подл. | Подпись и дата | Взам. инв.№

22985-07

Альбом IV

Типовой проект

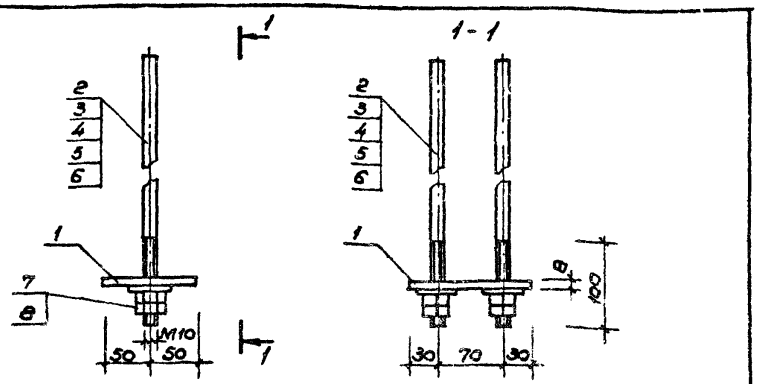

Формат	Зона	Поз.	Обозначение	Наименование	Кол.	Примеч.
				Подвеска МП-2	1	2,37 кг
				Детали		
				Полоса Б-8 ГОСТ 103-76* / ВСт3кп2 ГОСТ 380-71*		
		1		L = 130	1	0,82 кг
				Кругл. ф10 ГОСТ 2590-71* / ВСт3кп2 ГОСТ 380-71*		
		2		L = 1210	2	0,75 кг
				Стандартные изделия		
		7		Гайка М10 ГОСТ 5915-70* / Х18Н10Т ГОСТ 5632-72*	4	0,011 кг
		8		Шайба 10 ГОСТ 11371-78* / Х18Н10Т ГОСТ 5632-72*	2	0,004 кг

Инв. № подл. | Подпись и дата | Взам. инв. №

ТП 291-8-17 С.87 АС.И.05.14.01 СБ

Подвески направляющей ограждающей сетки МП-2 ÷ МП-6

Стадия	Масса	Масштаб
РП	4,742 кг	1:5
Лист 1	Листов 3	

СОЮЗСПОРТПРОЕКТ г. Москва

ГИП	Маврин	
Рук. гр.	Марецкий	
Исполнил	Уткин	
Проверил	Корнеев	
Н. контр.	Горбачев	

Альбом IV

Типовой проект

Формат	Зона	Поз.	Обозначение	Наименование	Кол.	Примеч.
				Подвеска МП-3	1	2,73 кг
				Детали		
				Полоса Б-8 ГОСТ 103-76* / ВСт3кп2 ГОСТ 380-71*		
		1		L = 130	1	0,82 кг
				Кругл. ф10 ГОСТ 2590-71* / ВСт3кп2 ГОСТ 380-71*		
		3		L = 1510	2	0,93 кг
				Стандартные изделия		
		7		Гайка М10 ГОСТ 5915-70* / Х18Н10Т ГОСТ 5632-72*	4	0,011 кг
		8		Шайба 10 ГОСТ 11371-78* / Х18Н10Т ГОСТ 5632-72*	2	0,004 кг
				Подвеска МП-4	1	3,11 кг
				Детали		
				Полоса Б-8 ГОСТ 103-76* / ВСт3кп2 ГОСТ 380-71*		
		1		L = 130	1	0,82 кг
				Кругл. ф10 ГОСТ 2590-71* / ВСт3кп2 ГОСТ 380-71*		
		4		L = 1810	2	1,12 кг
				Стандартные изделия		
		7		Гайка М10 ГОСТ 5915-70* / Х18Н10Т ГОСТ 5632-72*	4	0,011 кг
		8		Шайба 10 ГОСТ 11371-78* / Х18Н10Т ГОСТ 5632-72*	2	0,004 кг

Инв. № подл. | Подпись и дата | Взам. инв. №

ТП 291-8-17 С.87 АС.И.05.14.02 Лист 2

Альбом IV

Типовой проект

Формат	Зона	Поз.	Обозначение	Наименование	Кол.	Примеч.
				Подвеска МП-5	1	3.47 кг
				Детали		
				Полоса Б-8 ГОСТ 103-76* / ВСт.3кп2 ГОСТ 380-71*		
		1	-01	L=130	1	0.82 кг
				Кругл. ф10 ГОСТ 2590-71* / ВСт.3кп2 ГОСТ 380-71*		
		5	-05	L=2110	2	1.30 кг
				Стандартные изделия		
		7		Гайка М10 ГОСТ 5915-70* / Х18Н10Т ГОСТ 5632-72*	4	0.011 кг
		8		Шайба 10 ГОСТ 11371-78* / Х18Н10Т ГОСТ 5632-72*	2	0.004 кг
				Подвеска МП-6	1	3.85 кг
				Детали		
				Полоса Б-8 ГОСТ 103-76* / ВСт.3кп2 ГОСТ 380-71*		
		1	-01	L=130	1	0.82 кг
				Кругл. ф10 ГОСТ 2590-71* / ВСт.3кп2 ГОСТ 380-71*		
		6	-06	L=2410	2	1.49 кг
				Стандартные изделия		
		7		Гайка М10 ГОСТ 5915-70* / Х18Н10Т ГОСТ 5632-72*	4	0.011 кг
		8		Шайба 10 ГОСТ 11371-78* / Х18Н10Т ГОСТ 5632-72*	2	0.004 кг

Взам. инв. № | Подпись и дата | Инв. № подл.

ТП 291-8-17 С.87 АС.И.05.14.03 Лист 3

Альбом IV

Типовой проект

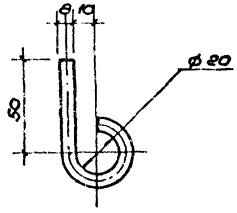

Взам. инв. № | Подпись и дата | Инв. № подл.

ГИП	Маврин	
Рук. гр.	Марсулия	
Исполнит.	Шепилова	
Проверил	Уткин	
Н. контр.	Горбачев	

ТП 291-8-17 С.87 АС.И. 05.15.00 СБ

Крепежная деталь МД-7

Стадия	Масса	Масштаб
РП	0,05 кг	1:2

Лист | Листов

Кругл. ф8 ГОСТ 2590-71* / ВСт.3кп2 ГОСТ 380-71*

СОЮЗСПОРТПРОЕКТ г. Москва

Альбом IV

Типовой проект

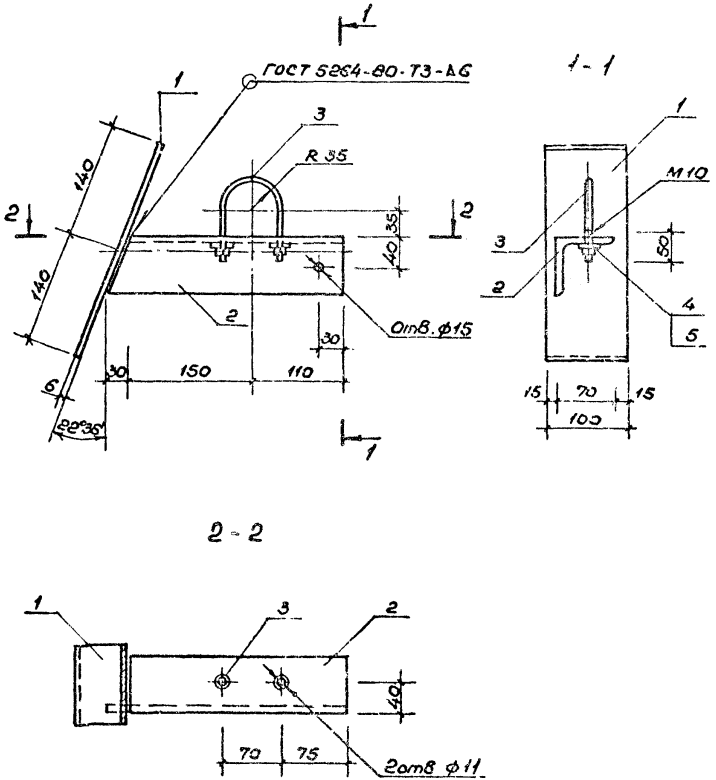

Формат	Зона	Поз.	Обозначение	Наименование	Кол.	Примеч.
				Детали		
		1		Полоса Б-5 ГОСТ 103-76* / В Ст.3кп2 ГОСТ 380-71*		
				L = 280	1	1.32 кг
		2		Уголок L 70×5 ГОСТ 6509-72* / В Ст.3кп2 ГОСТ 380-71*		
				L = 290	1	1.56 кг
		3		Круел. ф10 ГОСТ 2590-71* / В Ст.3кп2 ГОСТ 380-71*		
				L = 240	1	0.15 кг
				Стандартные изделия		
				Гайка М10 ГОСТ 5915-70* / Х18Н10Т ГОСТ 5632-72*	2	0.01 кг
				Шайба 10 ГОСТ 11371-78* / Х18Н10Т ГОСТ 5632-72*	2	0.004 кг

ГИП	Маврин	
Рук.гр.	Марцулия	
Исполн.	Щепилова	
Проверил	Уткин	
Н.контр.	Горбачев	

ТП 291-8-17 С.87 АС.И.05.16.00 СБ

Опорная консоль МК-2

Стадия	Масса	Масштаб
РП	3.06 кг	1:5

Лист | Листов

СОЮЗСПОРТПРОЕКТ г. Москва

Инв.№ подл. | Подпись и дата | Взам. инв.№

22985-07

Альбом IV

Типовой проект

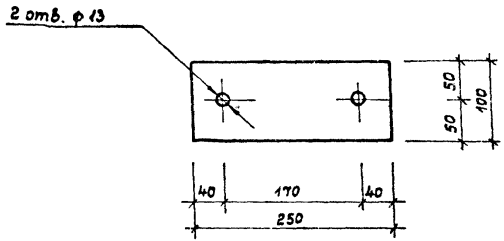

Нач.маст.	Цветков		
ГЯП	Гунст		
ГИП	Маврин		
Рук.гр.	Маргулия		9/VII
Исполн.	Корнеев		
Провер.	Шепилова		
Н.контр.	Горбачев		

ТП 291-8-17 С.87 АС.И.05.17.00

Крепежная деталь МД - 8

Стадия	Масса	Масштаб
РП	1,57 кг	1:5

Лист | Листов

Полоса Б-8 ГОСТ 103-76* / ВСт.3кп2 ГОСТ 380-71*

СОЮЗСПОРТПРОЕКТ г. Москва

Взам.инв.№ | Подпись и дата | Инв.№ подл.

Альбом IV

Типовой проект

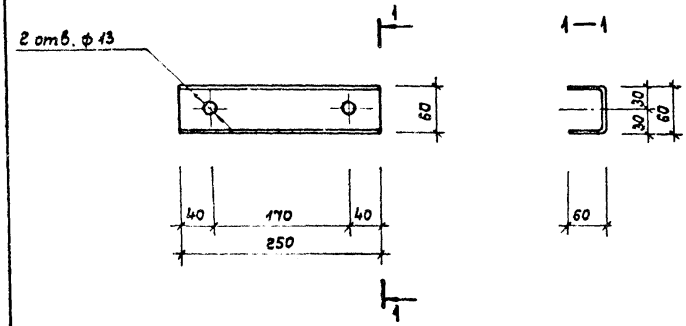

Нач.мас.	Цветков		
ГЯП	Гунст		
ГИП	Маврин		
Рук.гр.	Маргулия		9/VII
Исполн.	Корнеев		
Провер.	Шепилова		
Н.контр.	Горбачев		

ТП 291-8-17 С.87 АС.И.05.18.00

Крепежная деталь МД - 9

Стадия	Масса	Масштаб
РП	1,30 кг	1:5

Лист | Листов

Швеллер Ен.60×60×4 ГОСТ 8278-83 / Вст.3кп2 ГОСТ 380-71*

СОЮЗСПОРТПРОЕКТ г. Москва

Взам.инв.№ | Подпись и дата | Инв.№ подл.

Альбом IV

Типовой проект

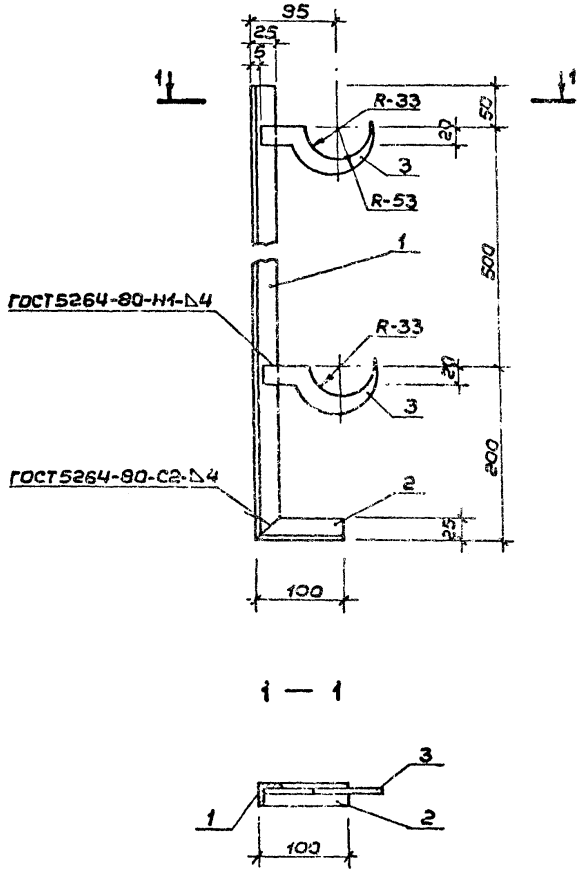

1 — 1

Форм.	Зона	Поз.	Обозначение	Наименование	Кол.	Примеч.
				Детали		
				Уголок L25×4 ГОСТ 8509-72* / В ст.3кп2 ГОСТ 380-71*		
		1		L = 750	1	1,10 кг
				Уголок L25×4 ГОСТ 8509-72* / В ст.3кп2 ГОСТ 380-71*		
		2		L = 100	1	0,15 кг
				Полоса Б-5 ГОСТ 103-76* / В ст.3кп2 ГОСТ 380-71*		
		3		L = 130	2	0,13 кг

ГИП	Маврин		
Рук.гр.	Марегулис		
Исполн.	Шепилова		
Провер.	Уткин		
Н.контр.	Горбачев		

ТП 291-8-17 С.87 АС.И.06.01-00 СБ

Металлическое изделие МИ-1

Стадия	Масса	Масшт.
РП	1,51кг	1:5
Лист	Листов	

СОЮЗСПОРТПРОЕКТ г. Москва

Инв.№ подл. | Подпись и дата | Взам.инв.№

Альбом IV

Типовой проект

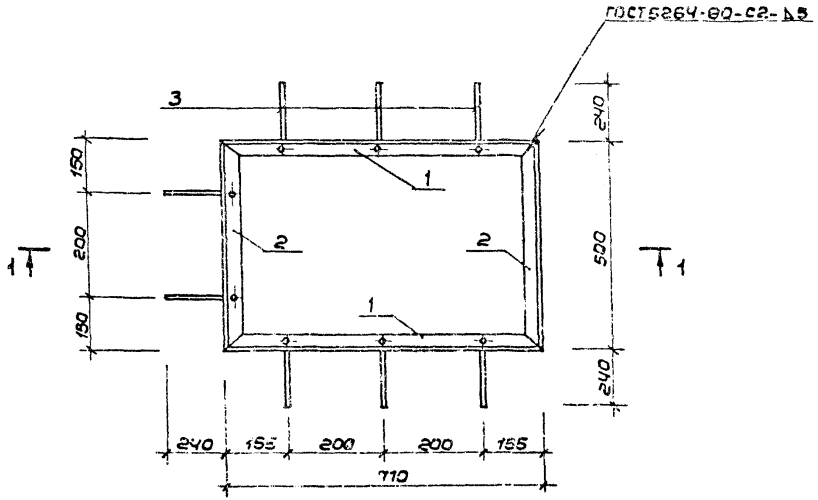

1 — 1

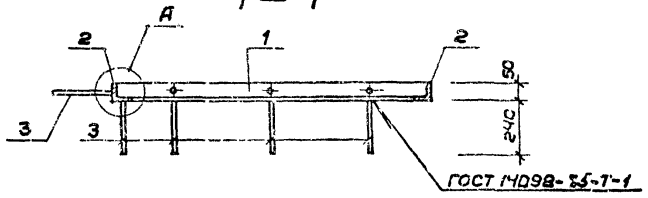

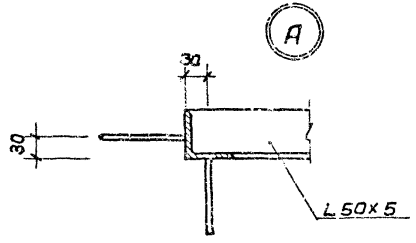

Формат	Зона	Поз.	Обозначение	Наименование	Кол.	Примеч.
				Детали		
				Уголок L 50х5 ГОСТ 8509-72* / Вст.3кп2 ГОСТ 380-71*		
		1		L = 710	2	2,68 кг
		2		L = 500	2	1,89 кг
				Кругл. В АIII ГОСТ 5781-82* / В ст.3кп2 ГОСТ 380-71*		
		3		L = 240	8	0,095 кг

ГИП	Маврин		ТП 291-8-17 С.87 АС.И 06.12.00 СБ
Рук.гр.	Маргулия	9/XII	Окаймляющая рамка Р-1
Исполн.	Платова		Стадия: РП; Масса: 99 кг; Масштаб: 1:10; Лист; Листов
Провер.	Уткин		СОЮЗСПОРТПРОЕКТ г. Москва
Н.контр.	Горбачев		

Инв. № подл. | Подпись и дата | Взам. инв. №

Альбом IV

Типовой проект

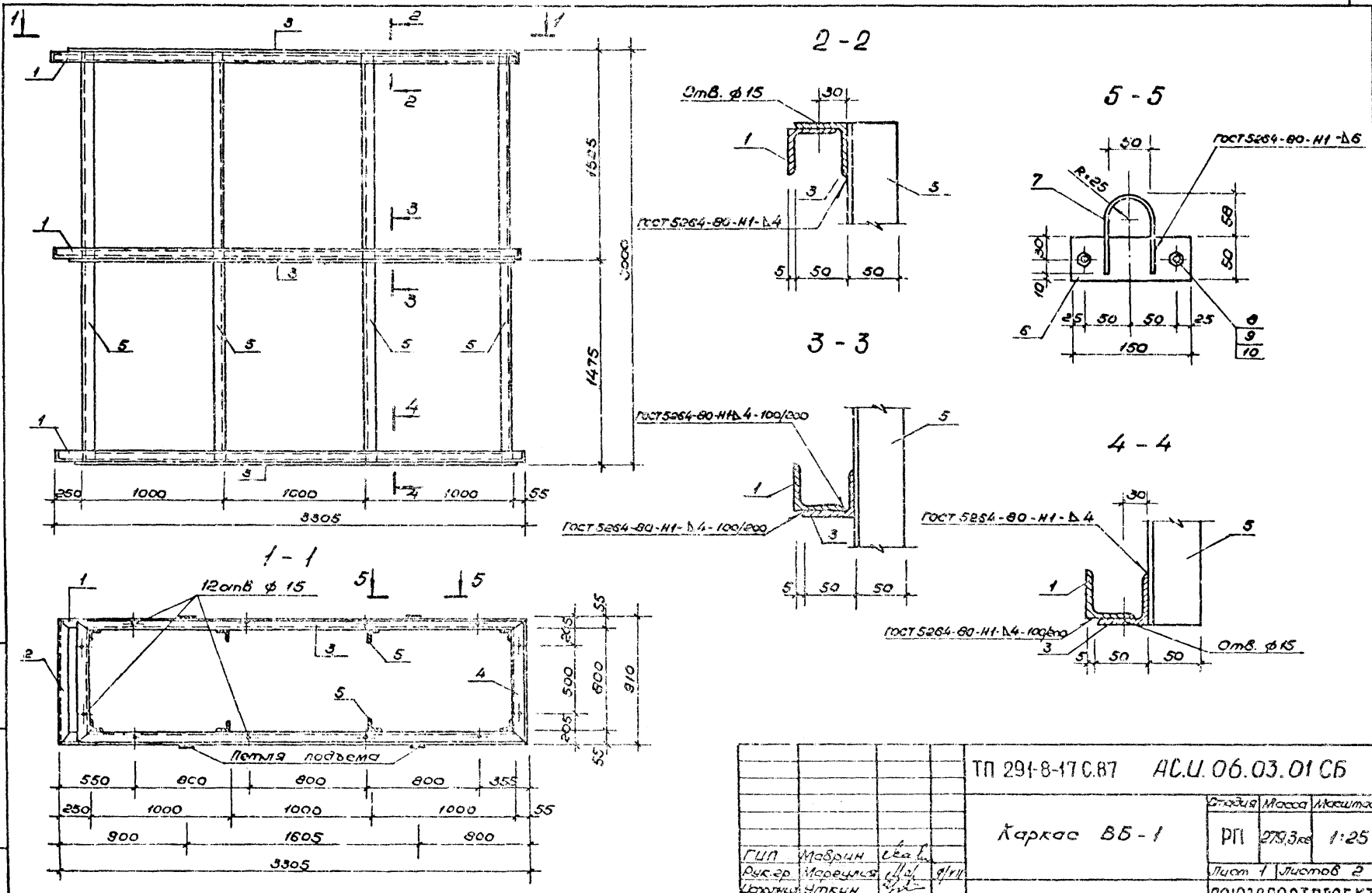

ГИП	Маврин			ТП 291-8-17 С.87	АС.И. 06.03.01 СБ		
Рук.гр.	Мареулия		9/XII	Каркас ВБ-1	Стадия	Масса	Масштаб
Исполнил	Уткин				РП	279,3 кг	1:25
Проверил	Шепилова				Лист 1	Листов 2	
Н.контр.	Горбачев				СОЮЗСПОРТПРОЕКТ г. Москва		

Инв.№ подл. | Подпись и дата | Взам. инв.№

22985-07

Альбом IV

Типовой проект

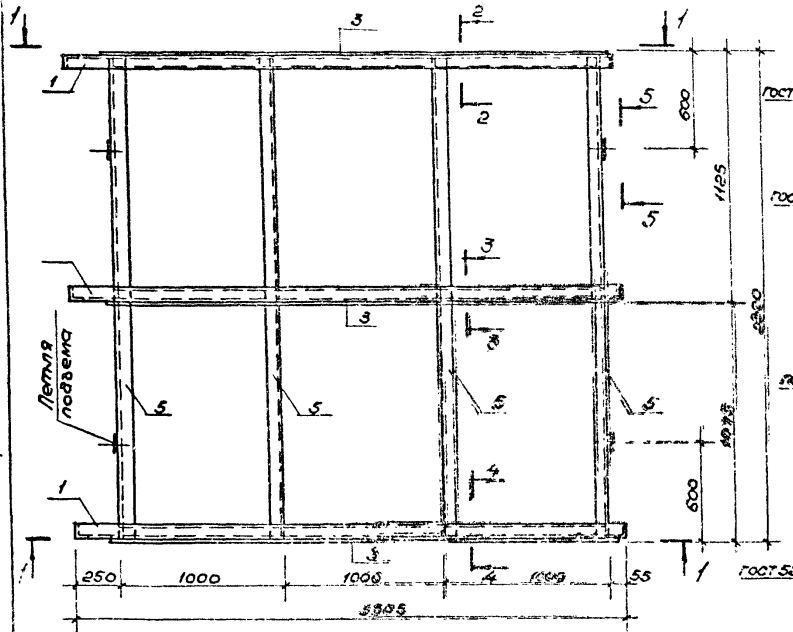

2 - 2

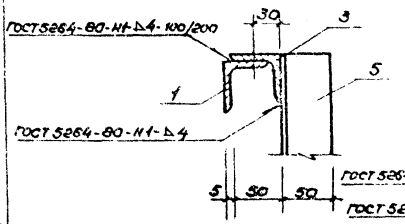

3 - 3

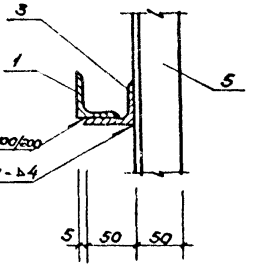

4 - 4

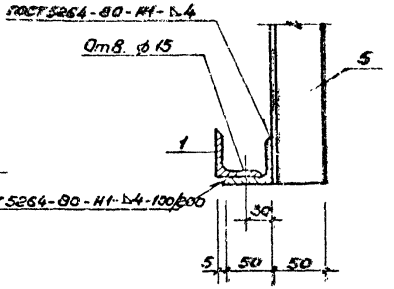

5 - 5

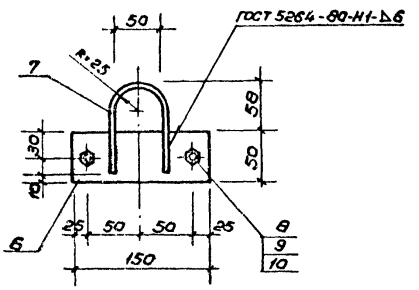

1 - 1

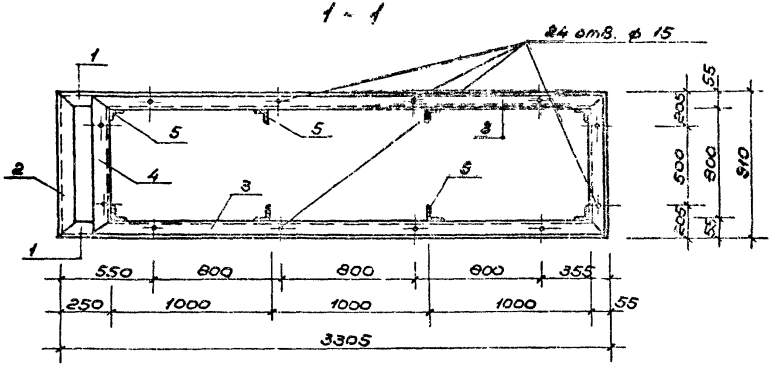

				ТП 291-8-17 с.87	АС.И. 06.04.01 СБ	
				Каркас В5-2	Стадия: РП; Масса: 255,22кг; Масштаб: 1:25	
					Лист 1; Листов 2	
ГИП	Маврин				СОЮЗСПОРТПРОЕКТ г. Москва	
Рук.гр.	Маргулия					
Исполнил	Уткин					
Проверил	Шепулов					
Н.контр.	Горбачев					

Инв.№подл. | Подпись и дата | Взам.инв.№

Альбом IV

Типовой проект

Форм.	Зона	Поз.	Обозначение	Наименование	Кол.	Примеч.
				Детали		
				Уголок 50х5 ГОСТ 8509-72* / В ст.3кп2 ГОСТ 380-71*		
		1		L = 3305	6	12,46 кг
		2		L = 910	6	3,43 кг
		3		L = 3100	6	11,7 кг
		4		L = 900	6	3,4 кг
		5		L = 3000	8	11,31 кг
				Полоса Б-8 ГОСТ 103-76* / В ст.3кп2 ГОСТ 380-71*		
		6		L = 150	4	0,47 кг
				Ф 8 А I ГОСТ 2590-71* / В ст.3кп 2 ГОСТ 380-71*		
		7		L = 250	4	0,1 кг
				Стандартные изделия		
		8		Болт М12х40 ГОСТ 7798-70* / Х18Н10Т ГОСТ 5632-72*	8	0,053 кг
		9		Гайка М12 ГОСТ 5915-70* / Х18Н10Т ГОСТ 5632-72*	8	0,015 кг
		10		Шайба Ф12 ГОСТ 11371-78* / Х18Н10Т ГОСТ 5632-72*	8	0,006 кг

Инв.№подл. | Подпись и дата | Взам.инв.№

ТП 291-8-17 С.87 АС.У. 06.03. 02 Лист 2

Альбом IV

Форм.	Зона	Поз.	Обозначение	Наименование	Кол.	Примеч.
				Детали		
				Уголок 50х5 ГОСТ 8509-72* / В ст.3кп2 ГОСТ 380-71*		
		1		L = 3305	6	12,46 кг
		2		L = 910	6	3,43 кг
		3		L = 3100	6	11,7 кг
		4		L = 900	6	3,4 кг
		5		L = 2200	8	8,3 кг
				Полоса Б-8 ГОСТ 103-76* / В ст.3кп2 ГОСТ 380-71*		
		6		L = 150	4	0,47 кг
				Ф 8 А I ГОСТ 2590-71* / В ст. 3кп 2 ГОСТ 380-71*		
		7		L = 250	4	0,1 кг
				Стандартные изделия		
		8		Болт М12х40 ГОСТ 7798-70* / Х18Н10Т ГОСТ 5632-72*	8	0,053 кг
		9		Гайка М12 ГОСТ 5915-70* / Х18Н10Т ГОСТ 5632-72*	8	0,015 кг
		10		Шайба Ф12 ГОСТ 11371-78* / Х18Н10Т ГОСТ 5632-72*	8	0,006 кг

Инв.№подл. | Подпись и дата | Взам.инв.№

ТП 291-8-17 С.87 АС.У. 06.04. 02 Лист 2

Альбом IV

Типовой проект

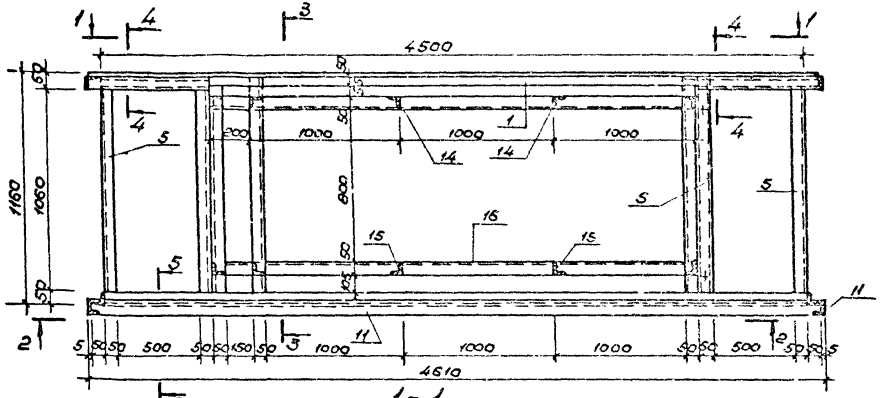

1 - 1

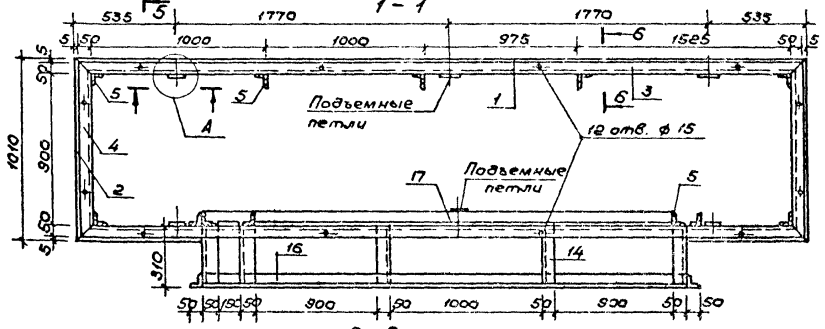

2 - 2

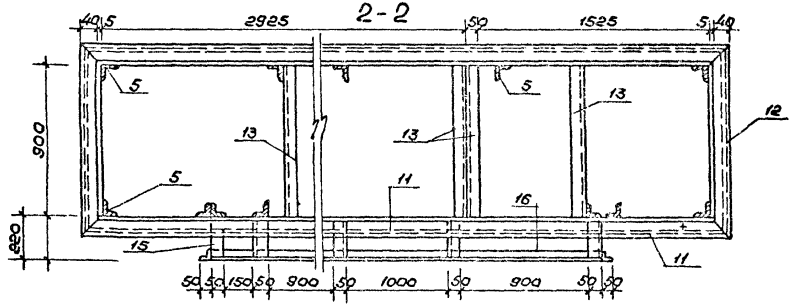

3 - 3

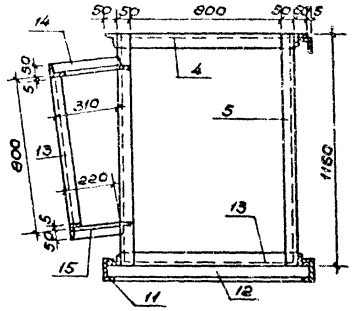

Узел „А" см. на листе АС.И. 06.05.02

				ТП 291-8-17 С.87	АС. И. 06.05.01 СБ	
				Каркас ВБ-3	Стадия: РП	Масса: 303,45 кг	Масштаб: 1:25
ГИП	Маврин				Лист 1	Листов 4
Рук.гр.	Марцулия		1/VII		СОЮЗСПОРТПРОЕКТ г. Москва	
Исполнил	Корнеев					
Проверил	Уткин					
Н.контр.	Горбачев					

Инв. № подл. | Подпись и дата | Взам. инв. №

22985 07

4 — 4

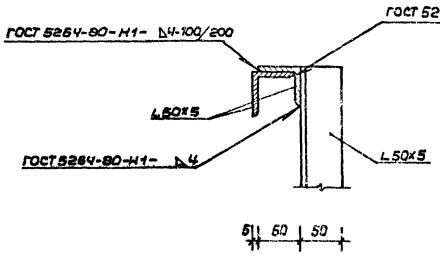
ГОСТ 5264-80-Н1- ▷4-100/200
ГОСТ 5264-80-Н1- ▷4-100/200
∟50×5
ГОСТ 5264-80-Н1- ▷4
∟50×5
5
50
50

5 — 5

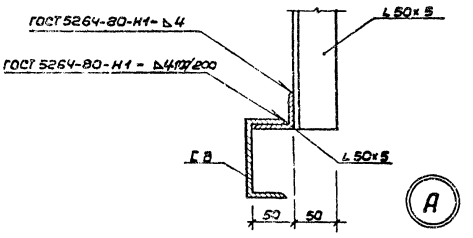
ГОСТ 5264-80-Н1- ▷4
∟50×5
ГОСТ 5264-80-Н1 - ▷4ПП/200
∟8
∟50×5
50
50
А

6 — 6

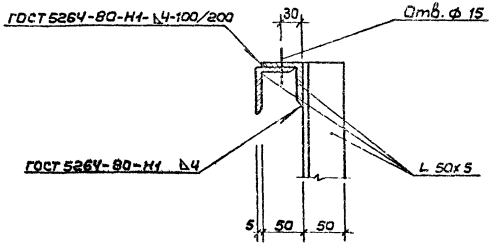
ГОСТ 5264-80-Н1- ▷4-100/200
30
Отв. ф 15
ГОСТ 5264-80-Н1 ▷4
∟ 50×5
5
50
50

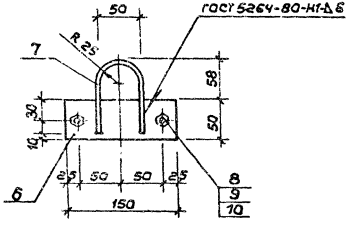
50
ГОСТ 5264-80-Н1-▷6
7
R 25
58
30
10
50
6
25
50
50
25
8
9
10
150

Альбом IV

Типовой проект

Форм.	Зона	Поз.	Обозначение	Наименование	Кол.	Примеч.
				Детали		
				Уголок 50×5 ГОСТ 8509-72* / В ст.3кп2 ГОСТ 380-71*		
		1		L = 4610	2	17,38 кг
		2		L = 1010	2	3,8 кг
		3		L = 4600	2	17,34 кг
		4		L = 1000	2	3,77 кг
		5		L = 1160	12	4,37 кг
				Полоса Б-Б ГОСТ 103-76* / В ст.3кп2 ГОСТ 380-71*		
		6		L = 150	6	0,47 кг
				Ø8 А I ГОСТ 2590-71* / В ст.3кп2 ГОСТ 380-71*		
		7		L = 250	6	0,1 кг
				Стандартные изделия		
		8		Болт М12×40 ГОСТ 7798-70* / Х18Н10Т ГОСТ 5632-72*	12	0,053 кг
		9		Гайка М12 ГОСТ 5915-70* / Х18Н10Т ГОСТ 5632-72*	12	0,015 кг
		10		Шайба Ø12 ГОСТ 11371-78* / Х18Н10Т ГОСТ 5632-72*	12	0,008 кг
				Детали		
				Швеллер [8 ГОСТ 8240-72* / В ст.3кп2 ГОСТ 380-71*		

Инв.№подл. | Подпись и дата | Взам.инв.№

Альбом IV

Форм.	Зона	Поз.	Обозначение	Наименование	Кол.	Примеч.
		11		L = 4610	2	32,5 кг
		12		L = 1010	2	7,12 кг
				Уголок 50×5 ГОСТ 8509-72* / В ст.3кп2 ГОСТ 380-71*		
		13		L = 900	7	3,4 кг
		14		L = 310	5	1,17 кг
		15		L = 220	5	0,83 кг
		16		L = 3300	2	12,44 кг
		17		L = 3200	2	12,1 кг

Инв.№подл. | Подпись и дата | Взам.инв.№

Альбом IV

Типовой проект

Инв.№подл. | Подпись и дата | Взам.инв.№

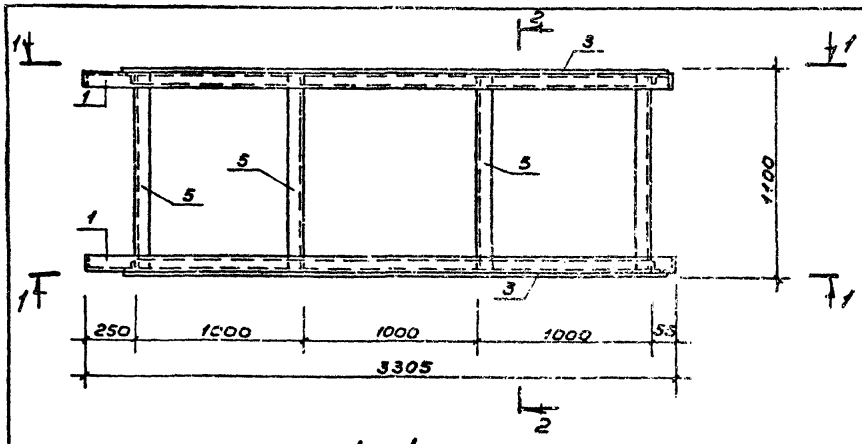

2 - 2

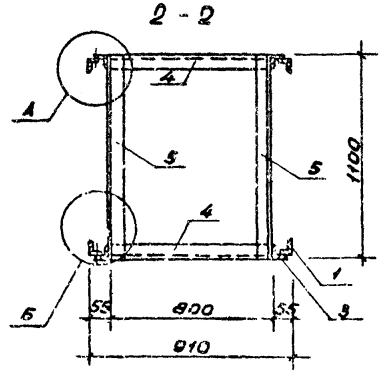

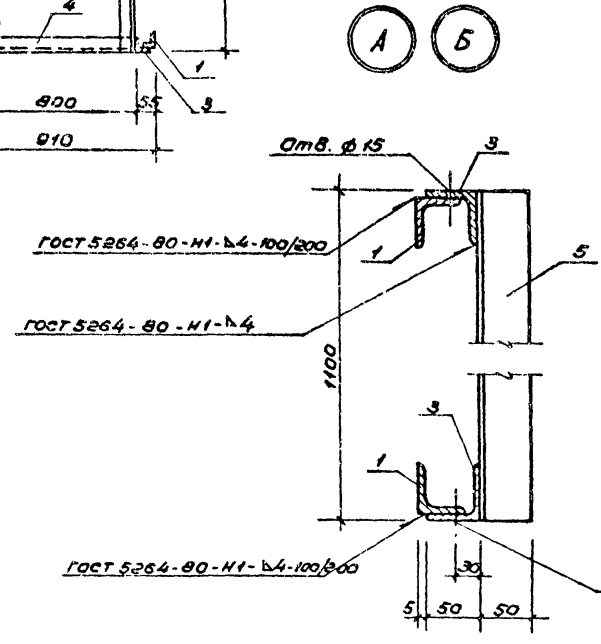

1 - 1

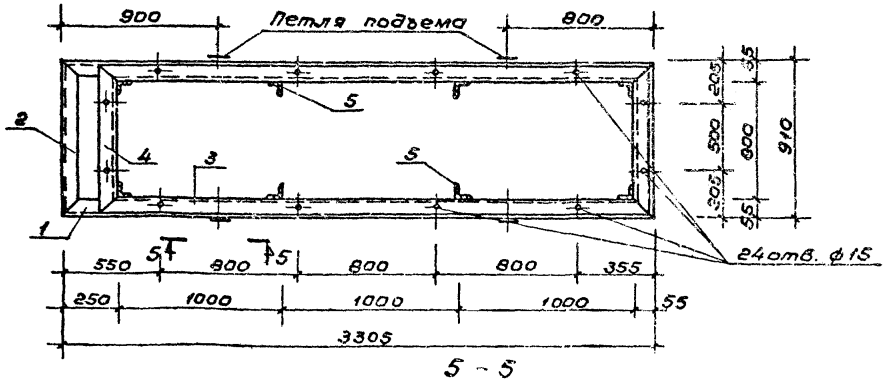

5 - 5

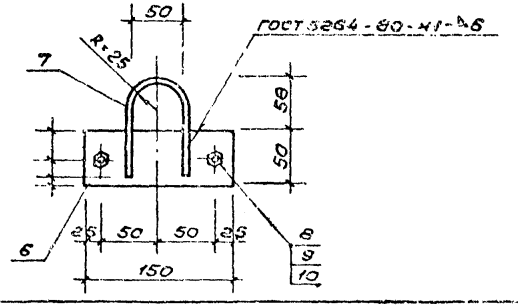

				ТП 291-8-11 с.87	АС.И.06.06.01 СБ
				Каркас ВБ-4	Стадия: РП; Масса: 160.02 кг; Масштаб: 1:25; Лист 1; Листов 2
ГИП	Уфрин				СОЮЗСПОРТПРОЕКТ г. Москва
Рук. гр.	Марецкая				
Исполн.	Уткин				
Провер.	Шепилова				
Н. контр.	Горбачев				

Альбом III

Типовой проект

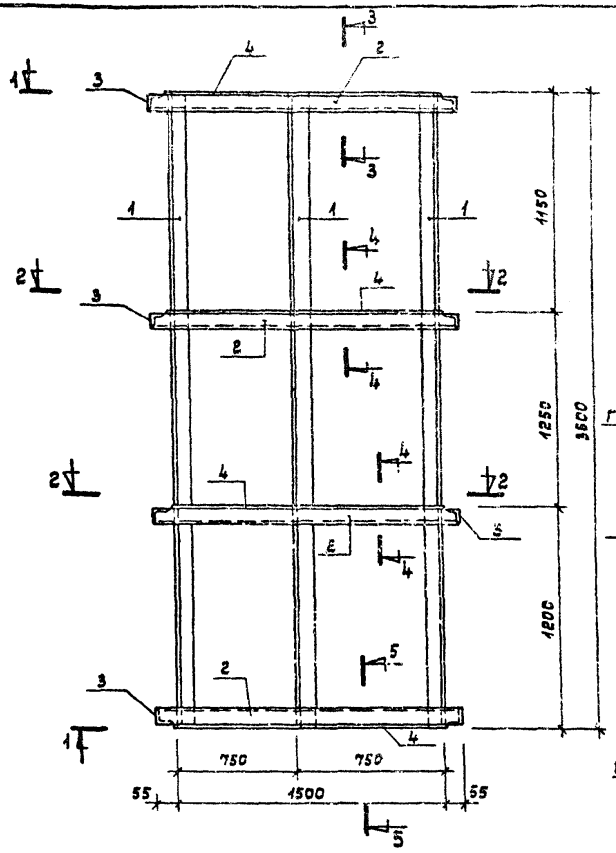

2 — 2

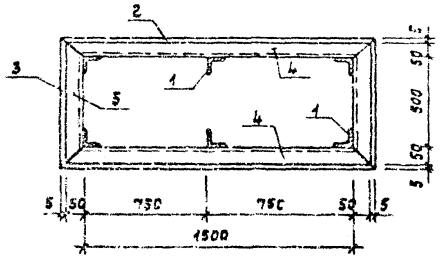

5 — 5

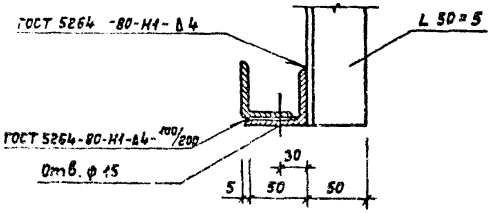

3 — 3

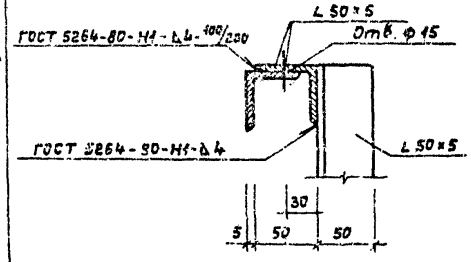

6 — 6

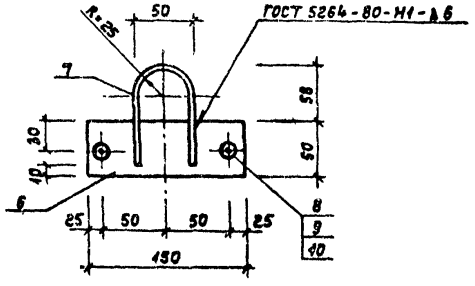

4 — 4

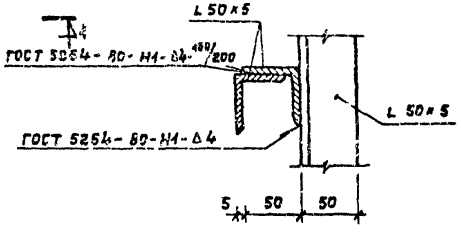

1 — 1

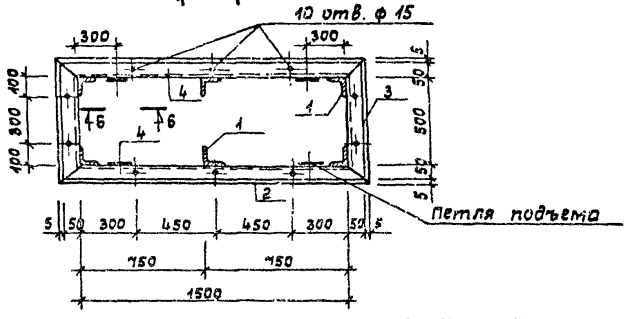

ГИП	Мадрин		
Рук. гр.	Моргулия		9/VII
Исполн.	Климова		
Пробер.	Уткин		
Н.контр.	Горбачев		

ТП 291-8-17 С.87 АС.И.06.07.01 СБ

Каркас ВБ-5

Стадия	Масса	Масштаб
РП	217,57кг	1:25
Лист 1	Листов 2	

СОЮЗСПОРТПРОЕКТ г. Москва

Инв.№ подл. | Подпись и дата | Взам.инв.№

22985-07

Типовой проект

Форм.	Зона	Поз.	Обозначение	Наименование	Кол.	Примеч.
				Детали		
				Уголок 50×5 ГОСТ 8509-72* / В ст.3кп2 ГОСТ 380-72		
		1		L = 3305	4	12,46 кг
		2		L = 910	4	3,43 кг
		3		L = 3100	4	11,7 кг
		4		L = 900	4	3,4 кг
		5		L = 1100	8	4,15 кг
				Полоса Б-8 ГОСТ 103-76* / В ст.3кп2 ГОСТ 380-72*		
		6		L = 150	4	0,47 кг
				Ф 8 А I ГОСТ 2590-71* / В ст.3кп2 ГОСТ 380-71*		
		7		L = 250	4	0,1 кг
				Стандартные изделия		
		8		Болт М12×40 ГОСТ 7798-70* / Х18Н10Т ГОСТ 5632-72*	8	0,053 кг
		9		Гайка М12 ГОСТ 5915-70* / Х18Н10Т ГОСТ 5632-72*	8	0,015 кг
		10		Шайба Ф12 ГОСТ 11371-78* / Х18Н10Т ГОСТ 5632-72*	8	0,006 кг

Инв. № подл. | Подпись и дата | Взам. инв. №

Форм.	Зона	Поз.	Обозначение	Наименование	Кол.	Примеч.
				Детали		
				Уголок L 50×5 ГОСТ 8509-72 / В ст.3кп2 ГОСТ 380-71*		
		1		L = 3600	6	13,87 кг
		2		L = 1610	8	6,07 кг
		3		L = 610	8	2,30 кг
		4		L = 1600	8	6,03 кг
		5		L = 600	8	2,26 кг
				Полоса Б-8 ГОСТ 103-76* / В ст.3кп2 ГОСТ 380-71*		
		6		L = 150	4	0,47 кг
				Ф 8 А I ГОСТ 2590-71* / В ст.3кп2 ГОСТ 380-71*		
		7		L = 250	4	0,10 кг
				Стандартные изделия		
		8		Болт М12×40 ГОСТ 7798-70* / Х18Н10Т ГОСТ 5632-72*	8	0,053 кг
		9		Гайка М12 ГОСТ 5915-70* / Х18Н10Т ГОСТ 5632-72*	8	0,015 кг
		10		Шайба Ф12 ГОСТ 11371-78* / Х18Н10Т ГОСТ 5632-72*	8	0,006 кг

Инв. № подл. | Подпись и дата | Взам. инв. №

Альбом IV

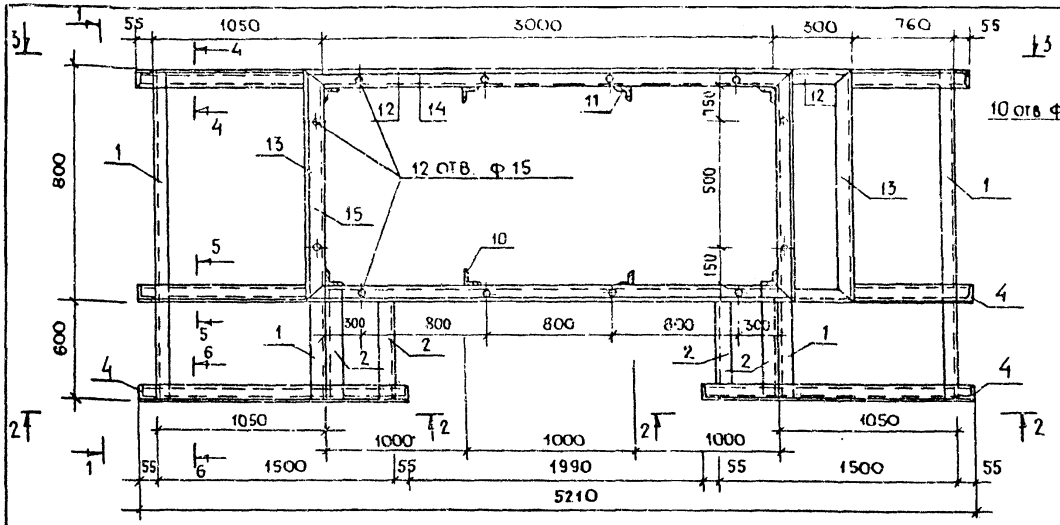

1-1

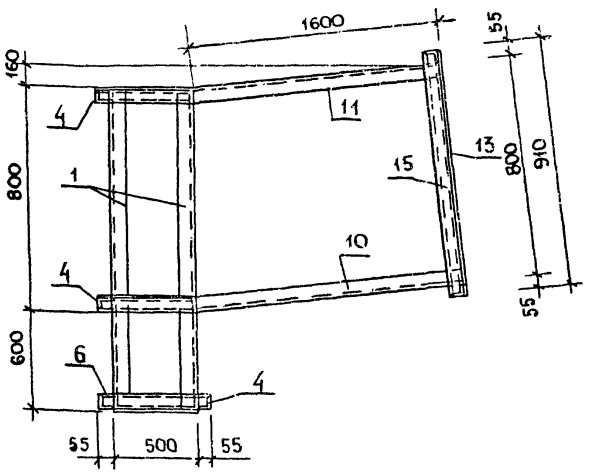

2 — 2

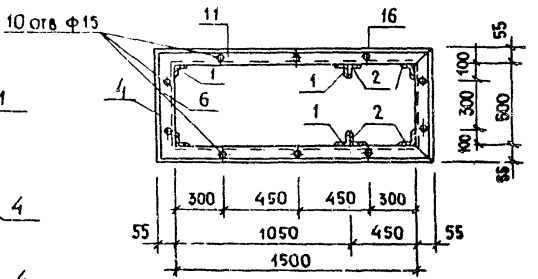

1-1

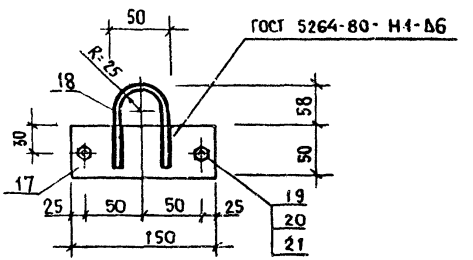

Сечения 3-3, 4-4; 5-5 и 6-6 см. на листе АС.И. 06.08.02.

				ТП 291-8-17 С.87	АС.И.06.08.01 СБ
				КАРКАС В6-6	Стадия: РП; Масса: 383,13; Масштаб: 1:25; Лист 1; Листов 4
ГИП	Маврин				СОЮЗСПОРТПРОЕКТ г. МОСКВА
Рук. гр.	Маргулия		9/11		
Исполн.	Уткин				
Провер.	Шепилова				
Н. контр.	Горбачев				

Инв. № подл. | Подпись и дата | Взам. инв. №

Альбом IV

Типовой проект

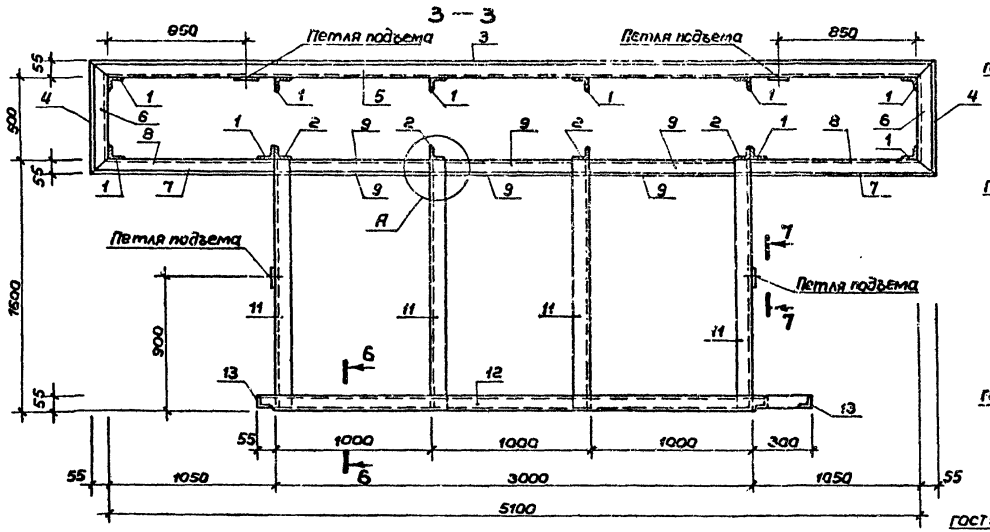

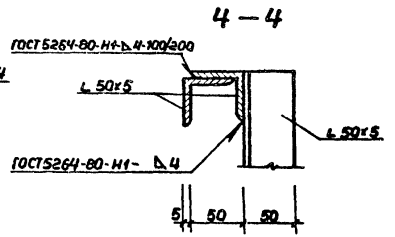

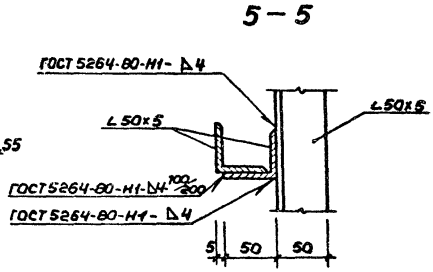

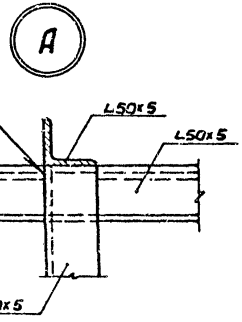

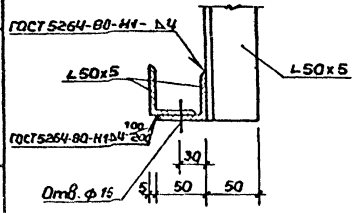

Сечение 7-7 см. на листе АС.У. 06.08.01 СБ

Инв.№ подл. | Подпись и дата | Взам.инв.№

Альбом III

Типовой проект

Форм.	Зона	Поз.	Обозначение	Наименование	Кол.	Примеч.
				Детали		
				Уголок 50х5 ГОСТ 8509-72* / Вст.3кп2 ГОСТ 380-71*		
		1		L=11100	10	5,28 кг
		2		L=655	8	2,47 кг
		3		L=5210	1	19,64 кг
		4		L=610	10	2,30 кг
		5		L=5200	1	19,6 кг
		6		L=600	10	2,26 кг
		7		L=1105	2	4,17 кг
		8		L=1100	2	4,15 кг
		9		L=990	6	3,73 кг
		10		L=1680	4	6,33 кг
		11		L=1600	12	6,03 кг
		12		L=3355	2	12,65 кг
		13		L=910	2	3,43 кг
		14		L=3100	2	11,7 кг
		15		L=900	2	3,4 кг
		16		L=1610	4	6,1 кг
				Полоса Б-8 ГОСТ 103-76* / Вст.3кп2 ГОСТ 380-71*		
		17		L=150	4	0,47 кг
				ф8 А I ГОСТ 2590-71* / Вст.3кп2 ГОСТ 380-71*		
		18		L=250	4	0,1 кг

Инв.№ подл. | Подпись и дата | Взам.инв.№

ТП 291-8-17 С.87 АС.И.06.08.03 Лист 3

Альбом IV

Форм.	Зона	Поз.	Обозначение	Наименование	Кол.	Примеч.
				Стандартные изделия		
		19		Болт М12х40 ГОСТ 7798-70* / Х18Н10Т ГОСТ 5632-72*	8	0,053 кг
		20		Гайка М12 ГОСТ 5915-70* / Х18Н10Т ГОСТ 5632-72*	8	0,015 кг
				Шайба ф12 ГОСТ 11371-78* / Х18Н10Т ГОСТ 5632-72*	8	0,006 кг

Инв.№ подл. | Подпись и дата | Взам.инв.№

ТП 291-8-17 С.87 АС.И.06.08.04 Лист 4

Альбом VII

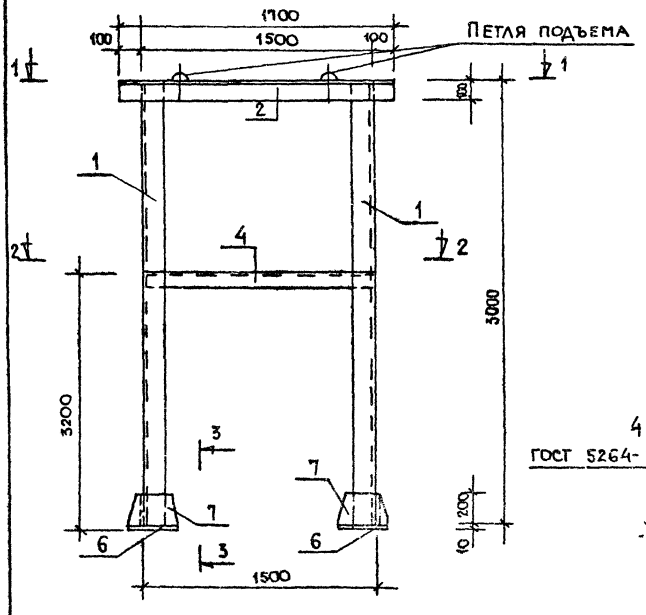

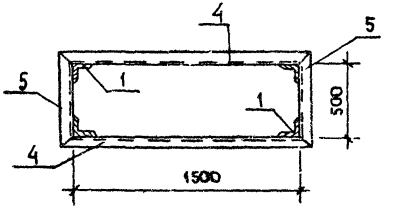

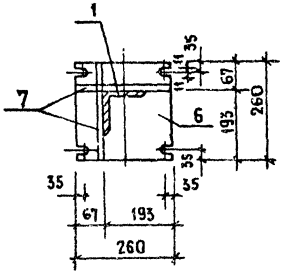

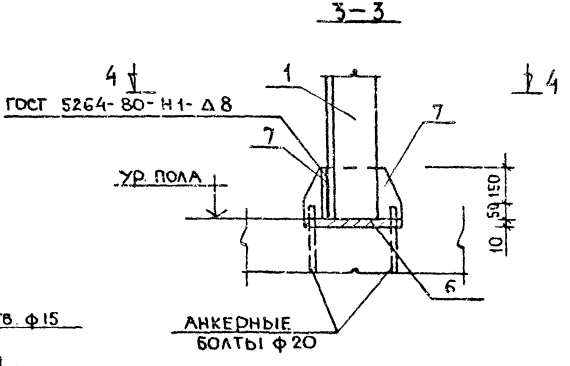

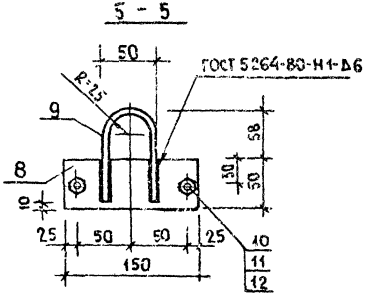

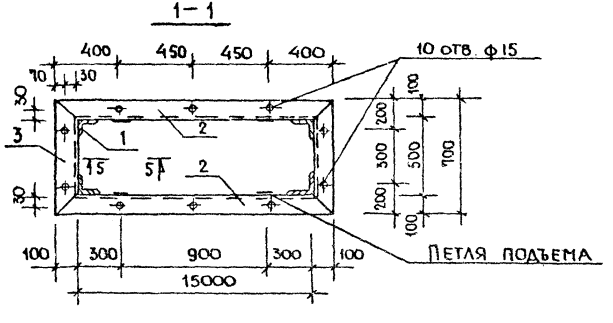

ГИП	Маврин		
Рук гр.	Маргулия		
Исполн	Шепалова		
Провер	Уткин		
Н. контр	Горбачев		

ТП 291-8-17 с.87 АС.И.06.09.01 СБ

Каркас ПВК-1

Стадия	Масса	Масштаб
РП	3449кг	
Лист 1	Листов 3	

СОЮЗСПОРТПРОЕКТ г. МОСКВА

Инв.№ подл. | Подпись и дата | Взам.инв.№ подл.

Альбом IV

Типовой проект

Форм.	Зона	Поз.	Обозначение	Наименование	Кол.	Примеч.
				Детали		
				Уголок 125×9 ГОСТ 8509-72* / В ст.3кп2 ГОСТ 380-71*		
		1		L=3000	4	46,5 кг
				Уголок 100×8 ГОСТ 8509-72* / В ст.3кп2 ГОСТ 380-71*		
		2		L=1700	2	20,74кг
		3		L=700	2	8,54кг
				Уголок 50×5 ГОСТ 8509-72* / В ст.3кп2 ГОСТ 380-71*		
		4		L=1600	2	6,03 кг
		5		L=600	2	2,26 кг
				Полоса Б-10 ГОСТ 103-76* / В ст. 3кп2 ГОСТ 380-71*		
		6		L=260	4	5,3 кг
		7		L=200	8	4,08кг
				Полоса Б-8 ГОСТ 103-76* / В ст.3кп2 ГОСТ 380-71*		
		8		L=150	4	0,47 кг
				ф8 А I ГОСТ 2590-71* / В ст.3кп2 ГОСТ 380-71*		
		9		L=250	4	0,1 кг
				Стандартные изделия		
		10		Болт М12×40 ГОСТ 7798-70* / Х18Н10Т ГОСТ 5632-72*	8	0,053 кг
		11		Гайка М12 ГОСТ 5915-70* / Х18Н10Т ГОСТ 5632-72*	8	0,015 кг
		12		Шайба ф12 ГОСТ 11371-78* / Х18Н10Т ГОСТ 5632-72*	8	0,006 кг

Инв.№подл. | Подпись и дата | Взам.инв.№

Альбом IV

Форм.	Зона	Поз.	Обозначение	Наименование	Кол.	Примеч.
				Болт М20 ГОСТ 2590-71* / В ст.3кп2 ГОСТ 380-71*	16	1,57 кг
				Гайка М20 ГОСТ 5915-70* / Х18Н10Т ГОСТ 5632-72*	16	0,07 кг
				Шайба ф20 ГОСТ 11371-78* / Х18Н10Т ГОСТ 5632-72*	16	0,024 кг

Инв.№подл. | Подпись и дата | Взам.инв.№

Альбом IV

Типовой проект

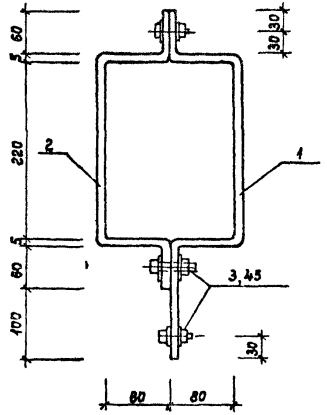

Формат	Зона	Поз.	Обозначение	Наименование	Кол.	Примечание
				Детали		
				Полоса Б-5 ГОСТ 103-76* / Вст.3кп2 ГОСТ 380-71*		
		1		L = 550	1	1,3 кг
		2		L = 650	1	1,53 кг
				Стандартные изделия		
		4		Болт М12×40 ГОСТ 7798-70* / Х18Н10т ГОСТ 5632-72*	3	0,053 кг

Инв. № подл. | Подпись и дата | Взам. инв. №

ТП 291-8-17 С.87 АС.И.06.10.01 СБ

ГИП	Маврин	
Рук. гр.	Мирегулия	
Исполн.	Корнеев	
Провер.	Шепилова	
Н. контр.	Горбачев	

Хомут крепежный

Стадия	Масса	Масштаб
РП	3,08кг	1:2
Лист 1	Листов 2	

СОЮЗСПОРТПРОЕКТ г. Москва

Альбом IV

Типовой проект

Формат	Зона	Поз.	Обозначение	Наименование	Кол.	Примечание
		5		Гайка М12 ГОСТ 5915-70* / Х18Н10т ГОСТ 5632-72*	3	0,045 кг
		6		Шайба 12 ГОСТ 11371-78* / Х18Н10т ГОСТ 5632-72*	6	0,006 кг

Инв. № подл. | Подпись и дата | Взам. инв. №

ТП 291-8-17 С.87 АС.И.06.10.02 Лист 2

Альбом IV

Типовой проект

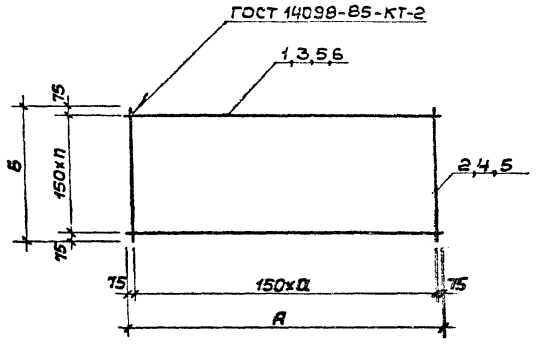

Форм.	Зона	Поз.	Обозначение	Наименование	Кол. на исполнение –	01	02	03	Примечание
				Детали					
				Ф12 AI ГОСТ 5781-82*					
БЧ		1	ТП КЖ.И.00101	ℓ=1650	6				1,46 кг
БЧ		2	-01	ℓ=900	11				0,8 кг
БЧ		3	-02	ℓ=4050		20			3,6 кг
БЧ		4	-03	ℓ=3000		27			2,7 кг
				Ф16 AIII ГОСТ 5781-82*					
БЧ		5	ТП КЖ.И.00102	ℓ=2100			28	27	3,31 кг
БЧ		6	-01	ℓ=4050				14	6,4 кг

Обозначение	Марка	А	Б	α	п	Масса
ТП КЖ.И.00100	С1	1650	900	10	5	17,56 кг
-01	С3	4050	3000	26	19	144,9 кг
-02	С13	2100	2100	13	13	92,1 кг
-03	С14	4050	2100	26	13	178,9 кг

Инв. № подл. | Подпись и дата | Взам. инв. №

Рук.мас.	Баратов		
Гл.кон.м.	Бизяев		
ГИП	Петрова		
Рук.гр.	Михайлов		
Исполн.	Колосова		
Прибер.	Михайлов		
Н.контр.	Морозова		

ТП 291-8-17 С.87 КЖ.И.00100

Сетка С (С1, С3, С13, С14)

Стадия	Масса	Масшт.
РП	См. таблицу	Б/М
Лист 1	Листов 1	

СОЮЗСПОРТПРОЕКТ г. Москва

Альбом IV

Типовой проект

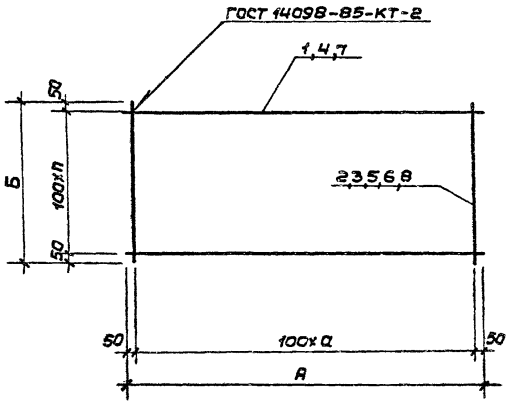

Форт.	Зона	Поз.	Обозначение	Наименование	Кол.на исполнение –	01	02	03	04	Примечание
				Детали						
				Ф12AI ГОСТ 5781-82*						
		1	ТП КЖ.И.00 201	ℓ=4000	17	26				3,55 кг
		2	-01	ℓ=1700	40					1,5 кг
		3	-02	ℓ=2600		40				2,3 кг
		7	-03	ℓ=2100					9	1,9 кг
		8	-04	ℓ=90					21	0,8 кг
				Ф16AIII ГОСТ 5781-82*						
		4	ТП КЖ.И.00202	ℓ=4000			17	27		6,31 кг
		5	-01	ℓ=1700			40			2,68 кг
		6	-02	ℓ=2700				40		4,26 кг

Обозначение		Марка	А	Б	α	n	Масса кг
ТП	КЖ.И.00 200	С4	4000	1700	39	16	120,35
	-01	С5	4000	2600	39	25	184,3
	-02	С6	4000	1700	39	16	214,5
	-03	С7	4000	2700	39	26	340,8
	-04	С8	2100	900	20	8	33,9

Рук.мас.	Баратов		5.87
Гл.конс.	Бизяев		5.87
ГИП	Петрова		5.87
Рук.гр.	Михайлов		5.87
Исполн.	Колесова		5.87
Пробер.	Михайлов		5.87
Н.контр.	Морозова		5.87

ТП 291-8-17 С.87 КЖ.И.00200

Сетка С (С4 ÷ С8)

Стадия	Масса	Масшт.
РП	См. таблицу	Б/М

Лист 1 | Листов 1

СОЮЗСПОРТПРОЕКТ г. Москва

Инв.№ подл. | Подпись и дата | Взам.инв.№

Альбом IV

Типовой проект

Инв.№ подл. | Подпись и дата | Взам. инв.№

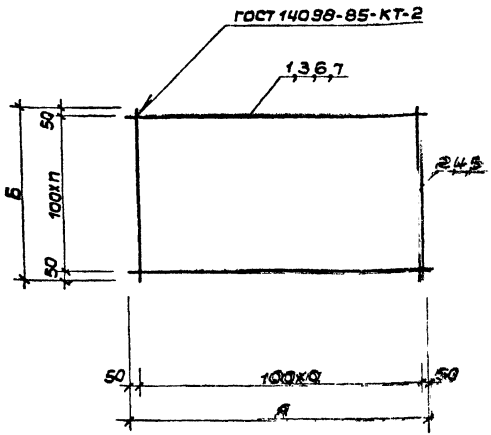

Карт.	Зона	Поз.	Обозначение		Наименование	Кол. на исполнение —	01	02	03	04	Примечание
					Детали						
			ТП	КЖ.И. 00301	Ф8АI ГОСТ 5781-82*						
	БЧ	1		-01	ℓ=3300			14		16	1,3 кг
	БЧ	2		-02	ℓ=1400			33	10		0,55 кг
	БЧ	3		-03	ℓ=1000				14		0,395кг
	БЧ	4		-04	ℓ=1600					33	0,63 кг
					Ф12АI ГОСТ 5781-82*						
	БЧ	5	ТП	КЖ.И.00302	ℓ=1600	21	28				1,42 кг
	БЧ	6		-01	ℓ=2800		16				2,5 кг
	БЧ	7		-02	ℓ=2100	16					1,9 кг

Обозначение		Марка	А	Б	а	п	Масса кг
ТП	КЖ.И.00 300	С9	2100	1600	20	15	60,22
	-01	С10	2800	1600	27	15	79,76
	-02	С15	3300	1400	32	13	36,35
	-03	С16	1000	1400	9	13	11,03
	-04	С17	3300	1600	32	15	41,6

		ТП 291-8-17 С.87	КЖ.И.00300
Нач.маг.	Баратсэ	Сетка С (С9, С10, С15 ÷ С17)	Стадия: РП; Масса: См. таблицу; Масшт.: б/м
Гл.конс.	Визяев		Лист 1; Листов 1
ГИП	Петрова		СОЮЗСПОРТПРОЕКТ г. Москва
Рук.гр.	Михайлов		
Исполн.	Колосова		
Провер.	Михайлов		
Н.контр.	Марозова		

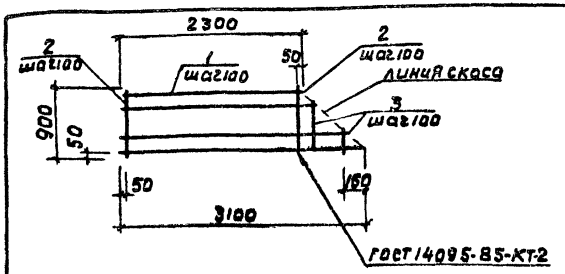

Формат	Зона	Поз.	обозначение	наименование	кол.	прим.
				Детали		
				Ф12А I ГОСТ 5781-82*		
		1	ТП КЖИ.00401	ℓ = 24.3 м		21,5кг
		2	-01	ℓ = 900	22	0,8кг
		3	-02	ℓ = 3.5 м		3,1кг

Типовой проект

Инв.№ подл. | Подпись и дата | Взам.инв.№

ТП 291-8-17 С.87 КЖ.И.00400

				Стадия	Масса	Масштаб
Рук.м.	Баратов		10.91			
Гл.кон.	Бизяев		10.91			
ГИП	Петрова		10.91	РП	42,2 кг	-
Рук.гр.	Михайлов		10.91			
Испол.	Колосова		10.91	Лист 1	Листов 1	
Пров.	Михайлов		10.91			
Н.кон.	Морозова		10.91	союзспортпроект г. Москва		

Сетка С11

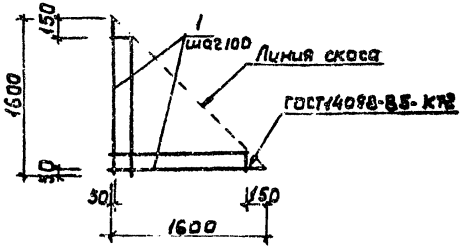

Формат	Зона	Поз.	обозначение	наименование	кол.	прим.
				Детали		
				Ф12А I ГОСТ 5781-82*		
		1	ТП КЖИ.00501	ℓ = 28,7 м		25,5кг

Типовой проект

Инв.№ подл. | Подпись и дата | Взам.инв.№

ТП 291-8-17 С.87 КЖ.И.00500

				Стадия	Масса	Масштаб
Рук.м	Баратов		10.91			
Гл.кон.	Бизяев		10.91			
ГИП	Петрова		10.91	РП	25,5кг	-
Вед.инж.	Иванова		10.91			
Испол.	Колосова		10.91	Лист 1	Листов 1	
Пров.	Михайлов		10.91			
Н.конт.	Морозова		10.91	союзспортпроект г. Москва		

Сетка С12

Альбом IX

Типовой проект

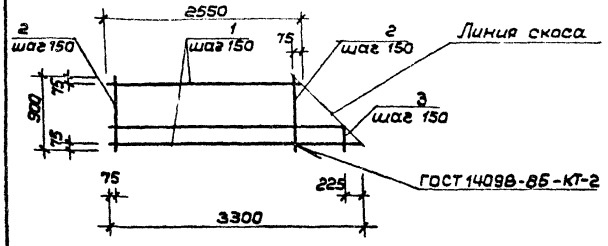

Форм.	Зона	Поз.	Обозначение	Наименование	Кол.	Примеч.
				Детали		
				Ф12 AI ГОСТ 5781-82*		
		1	ТП КЖ.И. 00 601	ℓ = 17,6 м		15,6 кг
		2	- 01	ℓ = 900 мм	26	0,8 кг
		3	- 02	ℓ = 2,1 м		1,9 кг

Инв.№ подл. | Подпись и дата | Взам.инв.№

Рук.маст.	Баратов		15.07.87
Гл.кон.м.	Бизяев		15.07.87
ГИП	Петрова		15.07.87
Рук.гр.	Михайлов		15.07.87
Исполн.	Колосова		15.07.87
Провер.	Михайлов		15.07.87
Н.контр.	Морозова		15.07.87

ТП 291-8-17 с.87 КЖ.И. 00 600

Сетка С2

Стадия	Масса	Масшт.
РП	38,3 кг	-
Лист 1	Листов 1	

СОЮЗСПОРТПРОЕКТ г. Москва

00700 изображено
00700-01 – зеркальное отражение

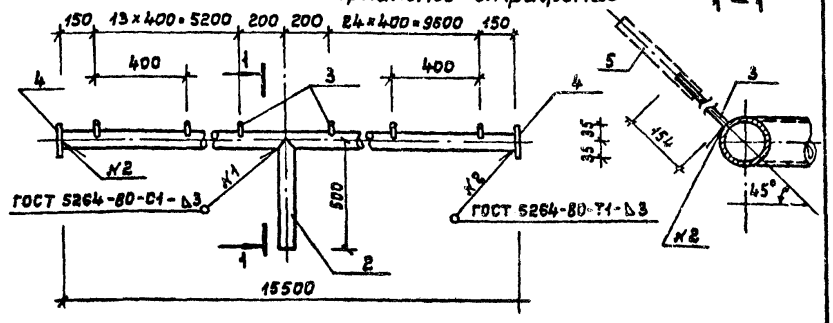

Формат	Зона	Позиция	Обозначение	Наименование	Кол.	Примечание
			ТП кж.и. 00700	МН 3		
				Детали		
БЧ		1	ТП кж.и. 00701	Труба 57×3×15500 I ГОСТ 10704-76* / Ст.3 пс ГОСТ 10705-80	1	62,0 кг
БЧ		2	-01	Труба 57×3×500 I ГОСТ 10704-76* / Ст.3 пс ГОСТ 10705-80	1	2,0 кг
БЧ		3	ТП кж.и. 00702	Труба 12×1,6×154 I ГОСТ 10704-76* / Ст.3 пс ГОСТ 10705-80	39	0,063 кг
БЧ		4	ТП кж.и. 00703	Лист 4×70×70 ГОСТ 19903-74* / Ст.3 пс ГОСТ 14637-79	2	0,23 кг
БЧ		5	ТП кж.и. 00704	Пластмассовая трубка (ПВД-т) ф20/3,4 ℓ=100 ГОСТ 18599-83	39	0,02 кг
			ТП кж.и. 00700-01	МН 4		
				Ст. МН3		

1. Трубку поз. 5 обрезать по месту после отделочных работ заподлицо.
2. Изделие оцинковать.

Нач.мас.	Баратов		15.01.87	
Гл.кон.м.	Бизяев		15.01.87	
ГИП	Петрова		15.01.87	
Исполн.	Кармалинина		15.01.87	
Провер.	Иванова		15.01.87	
Н.контр.	Морозова		15.01.87	

ТП 291-8-17 с.87 КЖ.И 00700

Труба наполнения МН (МН3, МН4)

Стадия	Масса	Масштаб
РП	67,70 кг	1:20
Лист 1	Листов 1	

СОЮЗСПОРТПРОЕКТ г. Москва

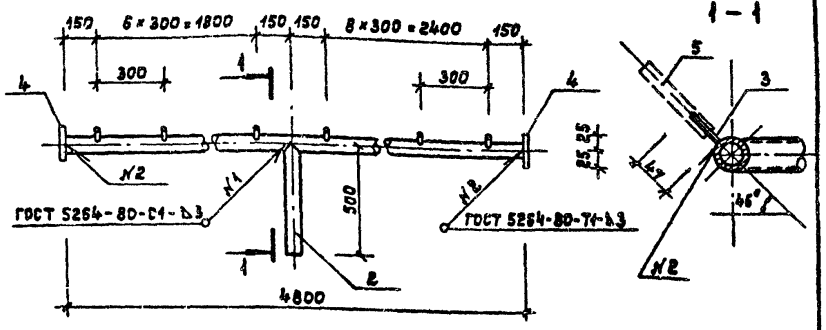

Формат	Зона	Позиция	Обозначение	Наименование	Кол.	Примечание
				Детали		
БЧ		1	ТП кж.и 00801	Труба 38×3×4800 I ГОСТ 10704-76* / Ст.3 пс ГОСТ 10705-80	1	12,43 кг
БЧ		2	-01	Труба 38×3×500 I ГОСТ 10704-76* / Ст.3 пс ГОСТ 10705-80	1	1,3 кг
БЧ		3	ТП кж.и. 00802	Труба 12×1,6×47 I ГОСТ 10704-76* / Ст.3 пс ГОСТ 10705-80	16	0,02 кг
БЧ		4	ТП кж.и. 00803	Лист 4×50×50 ГОСТ 19903-74* / Ст.3 пс ГОСТ 14637-79	2	0,12 кг
БЧ		5	ТП кж.и. 00804	Пластмассовая трубка (ПВД-т) ф20/3,4 ℓ=100 ГОСТ 18599-83	16	0,02 кг

1. Поз. 5 обрезать по месту заподлицо после отделочных работ.
2. Изделие оцинковать.

Нач.мас.	Баратов		15.01.87	
Гл.кон.м.	Бизяев		15.01.87	
ГИП	Петрова		15.01.87	
Исполн.	Кармалинина		15.01.87	
Провер.	Иванова		15.01.87	
Н.контр.	Морозова		15.01.87	

ТП 291-8-17 с.87 КЖ.И. 00800

Труба наполнения МН 5

Стадия	Масса	Масштаб
РП	15,61 кг	1:20
Лист 1	Листов 1	

СОЮЗСПОРТПРОЕКТ г. Москва

Инв.№ подл. | Подпись и дата | Взам.инв.№

Альбом IV

Типовой проект

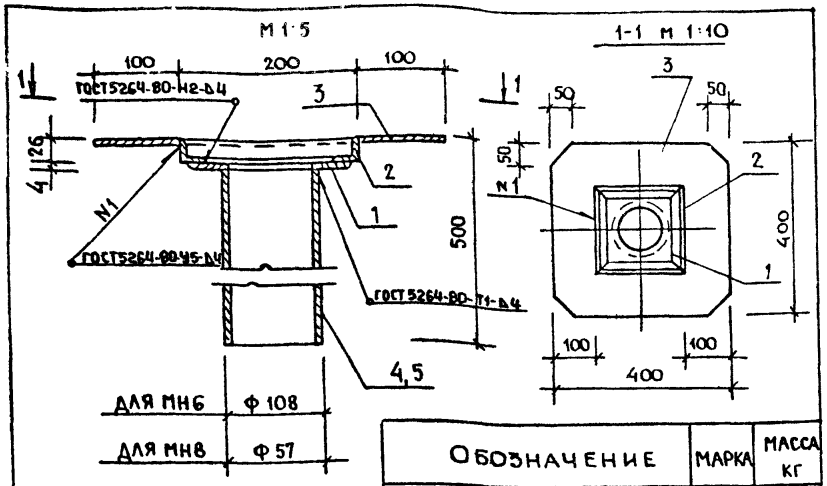

Обозначение		Марка	Масса кг
ТП	КЖ.И. 00900	МН6	12,13
ТП	КЖ.И. 00900-01	МН8	9.48

Формат	Зона	Поз.	Обозначение		Наименование	Кол.	Примеч.
					Детали		
Бч		1	ТП	КЖ.И. 00901	Лист $\frac{4\times190\times190\ \text{ГОСТ}\ 19903\text{-}74^{*}}{\text{Ст3пс ГОСТ}\ 14637\text{-}79}$	1	1,13
Бч		2	ТП	КЖ.И. 00902	Уголок $\frac{\text{Б-}25\times25\times4\ \text{ГОСТ}\ 8509\text{-}72^{*}}{\text{Ст3пс ГОСТ}\ 535\text{-}79^{*}}$ ℓ=200	4	0,29
Бч		3	ТП	КЖ.И. 00901-01	Лист $\frac{4\times400\times400\ \text{ГОСТ}\ 19903\text{-}74^{*}}{\text{Ст3пс ГОСТ}\ 14637\text{-}79}$	1	5,02
			Переменные данные для исполнения				
			ТП	КЖ.И. 00900	МН6		
Бч		4	ТП	КЖ.И. 00903	Труба $\frac{108\times4\times470\ 1\ \text{ГОСТ}\ 10704\text{-}76^{*}}{\text{Ст3пс ГОСТ}\ 10705\text{-}80}$	1	4,82
			ТП	КЖ.И. 00900-01	МН8		
Бч		5	ТП	КЖ.И. 00904	Труба $\frac{51\times3,5\times470\ 1\ \text{ГОСТ}\ 10104\text{-}76^{*}}{\text{Ст3пс ГОСТ}\ 10705\text{-}80}$	1	2,17

Взамен инв.№

Подпись и дата

Инв.№ подл.

ТП 291-8-17 С.87 КЖ.И 00900			
Трап МН (МН6. МН8)	Стадия	Масса	Масштаб
	РП	СМ ГАБЛ	1:5 1:10
	Лист 1	Листов 1	
	СОЮЗСПОРТПРОЕКТ г. Москва		

Нач. маст	Баратов	15.07.87
Гл. кон.м.	Бизяев	15.07.87
ГИП	Петрова	15.07.87
Исполнил	Кармалинина	15.07.87
Провер.	Иванова	15.07.87
Н.контр.	Морозова	15.07.87

Альбом IV

Типовой проект

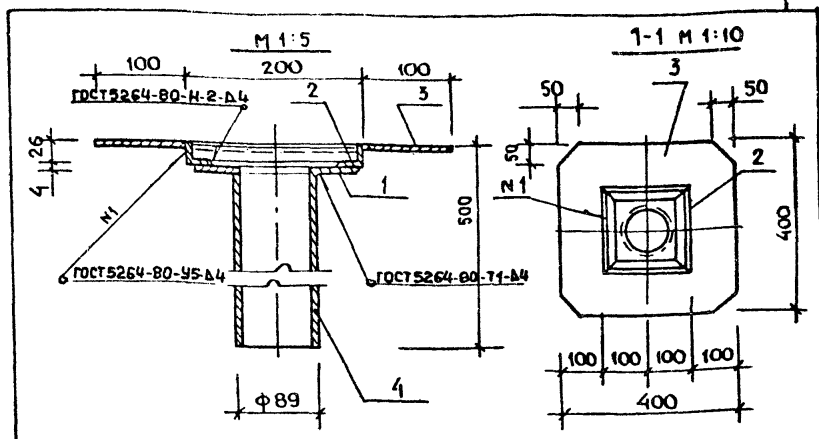

Формат	Зона	Поз.	Обозначение		Наименование	Кол.	Примеч.
					Детали		
Бч		1	ТП	КЖ.И. 01001	Лист $\frac{4\times190\times190\ \text{ГОСТ}\ 19903\text{-}74^{*}}{\text{Ст3пс ГОСТ}\ 14637\text{-}79}$	1	1.13
Бч		2	ТП	КЖ.И 01002	Уголок $\frac{\text{Б-}25\times25\times4\ \text{ГОСТ}\ 8509\text{-}72^{*}}{\text{Ст3пс ГОСТ}\ 535\text{-}79^{*}}$ ℓ=200	4	0,29
Бч		3	ТП	КЖ.И.01001-01	Лист $\frac{4\times400\times400\ \text{ГОСТ}\ 19903\text{-}74^{*}}{\text{Ст3пс ГОСТ}\ 14637\text{-}79}$	1	5.02
Бч		4	ТП	КЖ.И. 01003	Труба $\frac{89\times4\times470\ 1\ \text{ГОСТ}\ 10704\text{-}76^{*}}{\text{Ст3пс ГОСТ}\ 10705\text{-}80}$	1	3,94

Взамен инв.№

Подпись и дата

Инв.№ подл.

ТП 291-8-17 С.87 КЖ.И. 01000			
Трап МН7	Стадия	Масса	Масштаб
	РП	11,25 кг	1:5 1:10
	Лист 1	Листов 1	
	СОЮЗСПОРТПРОЕКТ г. Москва		

Нач. маст	Баратов	15.07.87
Гл. кон.м.	Бизяев	15.07.87
ГИП	Петрова	15.07.87
Исполнил	Кармалинина	15.07.87
Проверил	Иванова	15.07.87
Н.контр.	Морозова	15.07.87

Альбом IV

Типовой проект

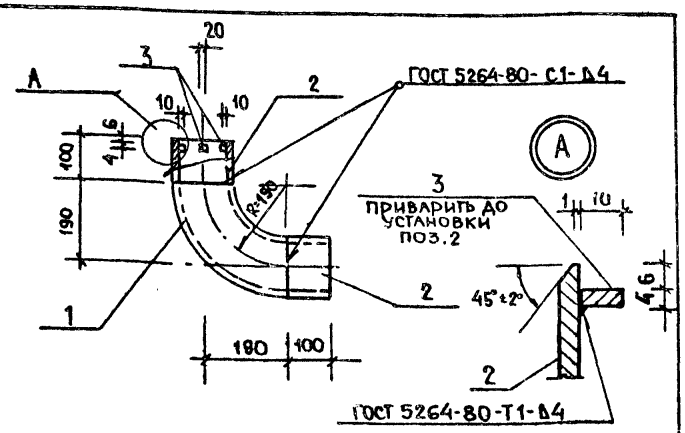

Формат	Зона	Поз.	Обозначение	Наименование	Кол.	Примеч.
				Детали		
БЧ		1	ТП КЖ.И. 01101	отвод 90°133×4 с 40 ГОСТ 17375-83	1	4,40 кг
БЧ		2	ТП КЖ.И. 01102	Труба 133×4×100 Т ГОСТ 10704-76* / Ст3 пс ГОСТ 10705-80	2	1,27 кг
БЧ		3	ТП КЖ.И. 01103	Полоса Б 4×10 ГОСТ 103-76* / Ст3 пс ГОСТ 6422-76 ℓ=20	4	0,0063 кг

1. Изделие оцинковать

Нач. маст	Баратов		15.07.87
Гл. конст	Бизяев		15.07.87
ГИП	Петрова		15.07.87
Исполнит	Кармалинина		15.07.87
Провер.	Иванова		15.07.87
Н. контр.	Морозова		16.07.87

ТП 291-8-17 С.87 КЖ.И. 01100

Труба перелива

Стадия	Масса	Масштаб
РП	6,97кг	1:10
Лист 1	Листов 1	

СОЮЗСПОРТПРОЕКТ г. Москва

Инв. № подл. | Подпись и дата | Взам. инв. №

Альбом IV

Типовой проект

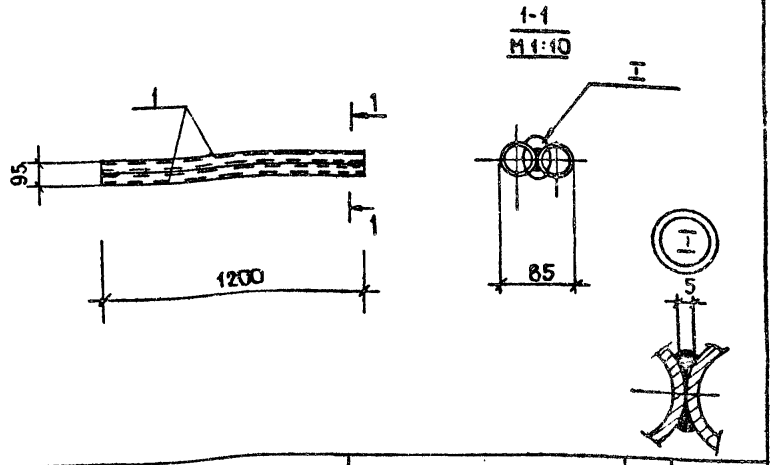

Формат	Зона	Поз.	Обозначение	Наименование	Кол.	Прим.
				Детали		
			ТП КЖ.И 01201	Труба 40×3 ГОСТ 10704-76* / Ст3 пс ГОСТ 10705-80 ℓ=1200	2	3,29 кг
БЧ						

1. Сварку производить по ГОСТ 5264-80 электродами типа Э42 ГОСТ 9467-75
2. Изделие оцинковать

Нач. маст	Баратов		15.07.87
Гл. конст	Бизяев		15.07.87
ГИП	Петрова		15.07.87
Вед. инж	Иванова		15.07.87
Исполн.	Колосова		15.07.87
Провер.	Иванова		15.07.87
Н. контр.	Морозова		16.07.87

ТП 291-8-17 С.87 КЖИ. 01200

Ступень МН 12

Стадия	Масса	Масштаб
РП	6,58кг	-
Лист 1	Листов 1	

СОЮЗСПОРТПРОЕКТ г. Москва

Инв. № подл. | Подпись и дата | Взам. инв. №

Альбом IV

Типовой проект

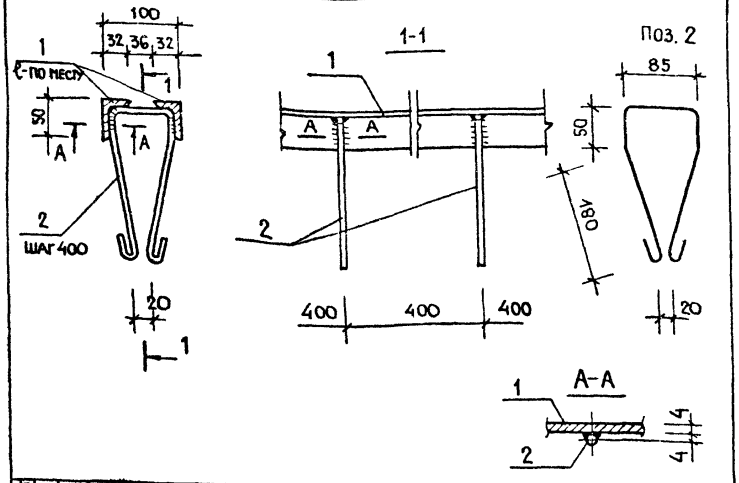

Формат	Зона	Поз.	Обозначение	Наименование	Кол.	Примеч.
				Детали		
Бч		1	ТП КЖ.И 01301	Уголок $\frac{Б\text{-}50\times32\times4\ ГОСТ\ 8510\text{-}72^{*}}{Ст\ 3\ пс\ ГОСТ\ 535\text{-}79^{**}}$ ℓ-10,5 м	–	26,15 кг
Ач		2	ТП КЖ.И. 01302	ф6 AI ГОСТ 5781-82* ℓ-635	27	0,141 кг

1. Сварку производить по ГОСТ 5264-80 электродами типа Э42
2. Изделие оцинковать

Инв. № подл. | Подпись и дата | Взам. инв. №

ТП 291-8-17 С.87 КЖ. И. 01300

Закладная деталь МН-11

Стадия	Масса	Масштаб
РП	29,96 кг	1:5
Лист 1	Листов 1	

СОЮЗСПОРТПРОЕКТ г. Москва

Нач. маст.	Баратов		15.07.87
Гл. конст.	Бизяев		15.07.87
Гип	Петрова		15.07.87
Исполнил	Кармалинина		15.07.87
Проверил	Иванова		15.07.87
Н. контр.	Морозова		15.07.87

Альбом IV

Типовой проект

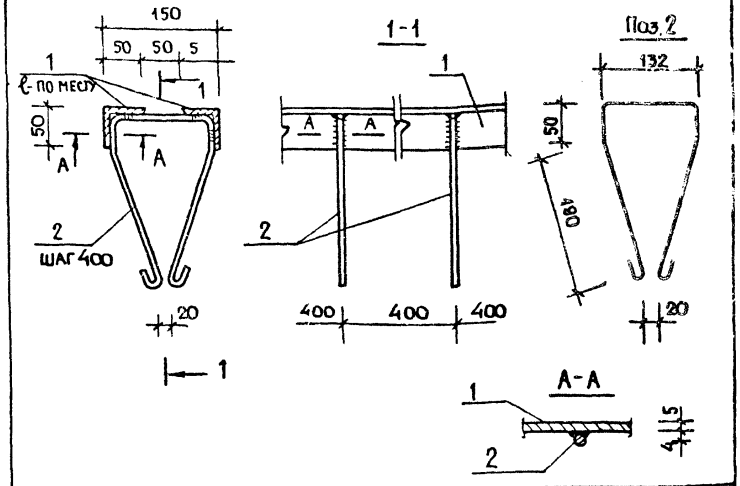

Формат	Зона	Поз.	Обозначение	Наименование	Кол.	Примеч.
				Детали		
Бч		1	ТП КЖ.И. 01401	Уголок $\frac{Б\text{-}50\times50\times5\ ГОСТ\ 8509\text{-}72^{*}}{Ст\ 3\ пс\ ГОСТ\ 535\text{-}79^{**}}$ ℓ-39 м	–	107,03 кг
Ач		2	ТП КЖ.И. 01402	ф6 AI ГОСТ 5781-82* ℓ-682	98	0,151 кг

1. Сварку производить по ГОСТ 5264-80 электродом типа Э42.
2. Изделие оцинковать

Инв. № подл. | Подпись и дата | Взам. инв. №

ТП 291-8-17 С.87 КЖ.И. 01400

Закладная деталь МН10

Стадия	Масса	Масштаб
РП	121,83 кг	1:5
Лист 1	Листов 1	

СОЮЗСПОРТПРОЕКТ г. Москва

Нач. маст.	Баратов		15.07.87
Гл. конст.	Бизяев		15.07.87
Гип	Петрова		15.07.87
Исполнил	Кармалинина		15.07.87
Проверил	Иванова		15.07.87
Н. контр.	Морозова		15.07.87

Альбом IV

Типовой проект

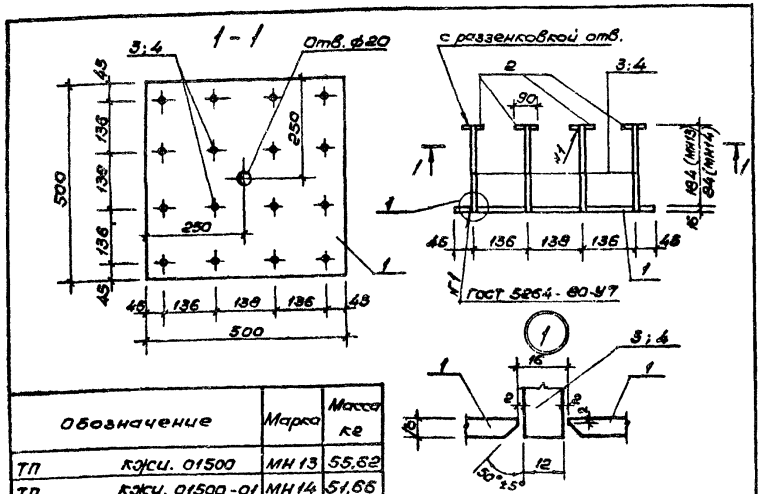

Обозначение	Марка	Масса кг
ТП кжси. 01500	МН 13	55,62
ТП кжси. 01500-01	МН 14	51,66

Формат	Зона	Поз.	Обозначение	Наименование	Кол.	Примеч.
				Детали		
Б4		1	ТП кжси. 01501	Лист 16×500 гост 19903-74* Ст.3пс гост 14637-79 ℓ=500	1	31,4 кг
Б4		2	ТП кжси. 01502	Лист 90×16 гост 19903-74* Ст.3пс гост 14637-79 ℓ=90	16	1,02 кг
				Переменные данные для исполнения		
			кжси. 01500	МН 13		
Б4		3	ТП кжси. 01503	ф20 AIII гост 5781-82* ℓ=200	16	0,49 кг
			ТП кжси. 01500-01	МН 14		
Б4		4	ТП кжси. 01503-01	ф20 AIII гост 5781-82* ℓ=100	16	0,25 кг

Инв.№ подл. | Подпись и дата | Взам. инв.№

Нач.мас.	Баратов		15.07.87
Гл.кон.м.	Бизяев		15.07.87
ГИП	Петрова		15.07.87
Вед.инж.	Иванова		15.07.87
Проверил	Петрова		15.07.87
Н.контр.	Морозова		15.07.87

ТП 291-8-17 с.87 КЖС.Ц. 01500

Скользящая опора МН (МН 13; МН 14)

Стадия	Масса	Масштаб
РП	См. табл.	1:10
Лист 1	Листов 1	

СОЮЗСПОРТПРОЕКТ г. Москва

Альбом IV

Типовой проект

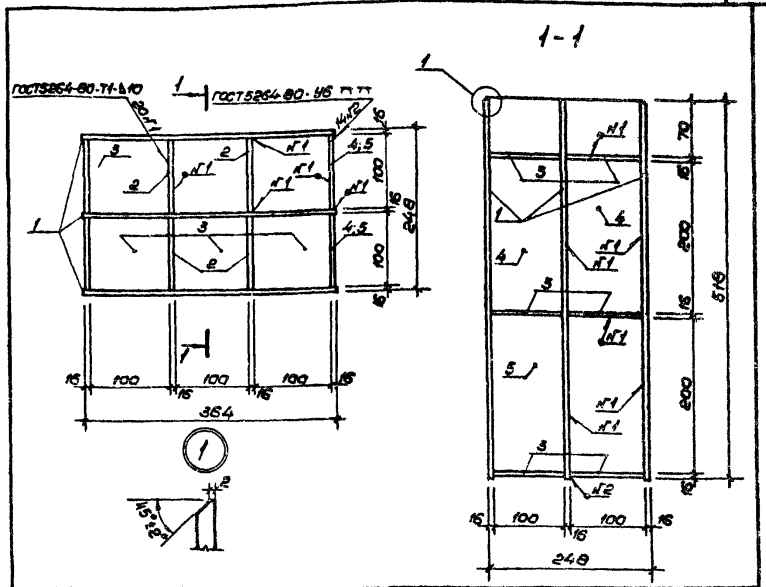

Формат	Зона	Поз.	Обозначение	Наименование	Кол.	Примеч.
				Детали		
Б4		1	ТП кжси. 01601	Лист 16×364 гост 19903-74* Ст.3пс гост 14637-79 ℓ=518	3	23,68 кг
Б4		2	-01	Лист 16×100 гост 19903-74* Ст.3пс гост 14637-79 ℓ=518	4	6,51 кг
Б4		3	-02	Лист 16×100 гост 19903-74* Ст.3пс гост 14637-79 ℓ=100	18	1,26 кг
Б4		4	-03	ℓ=286	4	3,59 кг
Б4		5	-04	ℓ=200	4	2,51 кг

Инв.№ подл. | Подпись и дата | Взам. инв.№

Нач.мас.	Баратов		15.07.87
Гл.кон.м.	Бизяев		15.07.87
ГИП	Петрова		15.07.87
Рук.гр.чл.	Ерошенко		15.07.87
Исполнил	Ерошенко		15.07.87
Проверил	Иванова		15.07.87
Н.контр.	Морозова		15.07.87

ТП 291-8-17 с.87 КЖС.Ц. 01600

Упор МН 15

Стадия	Масса	Масштаб
РП	144,1 кг	Б/М
Лист 1	Листов 1	

СОЮЗСПОРТПРОЕКТ г. Москва

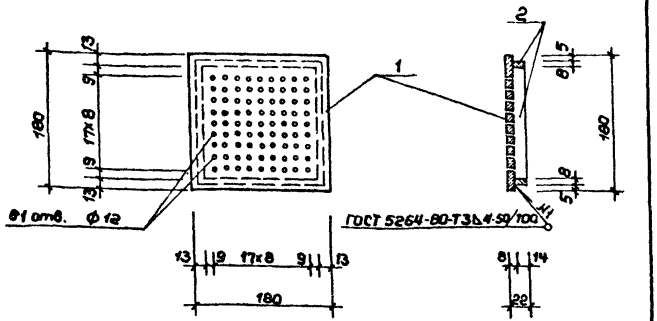

Формат	Зона	Поз.	Обозначение	Наименование	Кол.	Примеч.
				Детали		
Б4		1	ТП КЖ.И-01701	Лист 8х180х180 ГОСТ 19903-74* / Ст.3пс ГОСТ 14637-79	1	2,03
Б4		2	ТП КЖ.И-01702	Полоса 8х14 ГОСТ 103-76* / Ст.3пс ГОСТ 6427-75 ℓ=162	4	0,15

Изделия оцинковать

Нач.мас.	Баратов		15.07.87
Гл.кон.м.	Бизяев		15.07.87
ГИП	Петрова		15.07.87
Испол.	Кармалинина		15.07.87
Провер.	Иванова		15.07.87
Н.контр.	Марозова		15.07.87

ТП 291-8-17 С.87 КЖ.И.01700

Решетка трапа РМ1

Стадия	Масса	Масшт.
РП	2,63кг	1:5
Лист 1	Листов 1	

СОЮЗСПОРТПРОЕКТ г. Москва

Типовой проект

Инв.№ подл. | Подпись и дата | Взам.инв.№

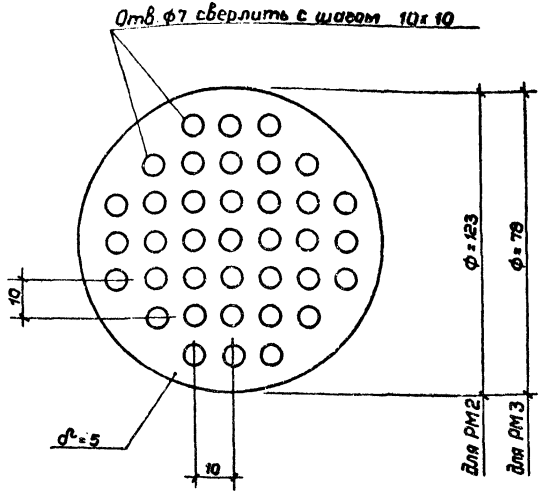

Обозначение		Марка	Масса кг
ТП	КЖ.И.00001	РМ2	0,60
ТП	КЖ.И.00001-01	РМ3	0,28

Изделия оцинковать

Нач.мас.	Баратов		15.07.87
Гл.кон.м.	Бизяев		15.07.87
ГИП	Петрова		15.07.87
Вед.инж.	Иванова		15.07.87
Испол.	Кармалинина		15.07.87
Провер.	Иванова		15.07.87
Н.контр.	Марозова		15.07.87

ТП 291-8-17 С.87 КЖ.И.00001

Решетка трубы перемычка РМ (РМ2, РМ3)

Стадия	Масса	Масшт.
РП	См. таблицу	Б/М
Лист 1	Листов 1	

Лист 5 ГОСТ 19903-74* / Ст.3пс ГОСТ 14637-79

СОЮЗСПОРТПРОЕКТ г. Москва

Типовой проект

Инв.№ подл. | Подпись и дата | Взам.инв.№

Альбом IV

Типовой проект

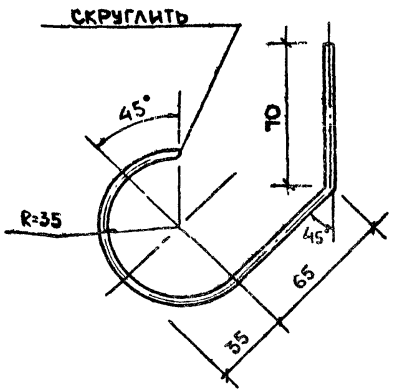

Н. маст	Баратов		15.07.87
Гл. конс.	Бизяев		15.07.87
ГИП	Петрова		15.07.87
Вед. инж.	Иванова		15.07.87
Исполн.	Колосова		15.07.87
Провер.	Иванова		15.07.87
Н. контр.	Морозова		15.07.87

ТП 291-8-17 С.87 КЖ.И. 00002

Крюк КР 1

Стадия	Масса	Масштаб
РП	0,61 кг	—
Лист 1	Листов 1	

Ф20 AI ГОСТ 5781-82* Ст 3 пс ГОСТ 10706-76* ℓ=273

СОЮЗСПОРТПРОЕКТ г. Москва

Инв. № подл. | Подпись и дата | Взам. инв. №

Альбом IV

Типовой проект

00003 - ИЗОБРАЖЕНО
00003 01- ЗЕРКАЛЬНОЕ ОТРАЖЕНИЕ

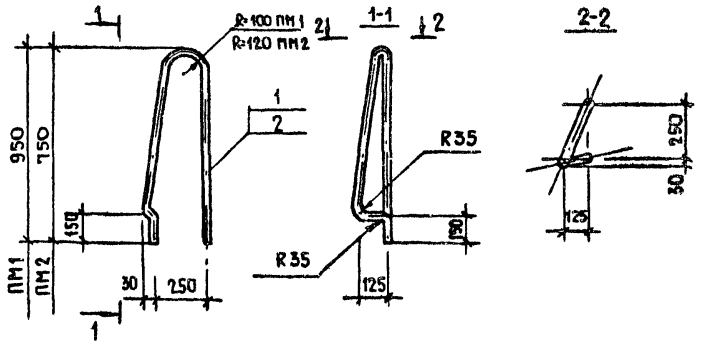

Формат	Зона	Поз.	Обозначение	Наименование	Кол.	Прим.
			ТП КЖ.И. 00003	ПМ1		
				Детали		
				Труба 40х3 ГОСТ 10704-76* / Ст3пс ГОСТ 10705-80		
БЧ		1	ТП КЖ.И. 00003	ℓ=2124	1	5,82 кг
			ТП КЖ.И. 00003-01	ПМ2		
				Труба 40х3 ГОСТ 10704-76* / Ст3пс ГОСТ 10705-80		
БЧ		2	ТП КЖ.И. 00003-01	ℓ=1180	1	4,88 кг

Обозначение		Марка	Масса кг
ТП	КЖ.И. 00003	ПМ1	6,18
	-01	ПМ2	5,07

Нач. маст	Баратов		15.07.87
Гл. кон. м	Бизяев		15.07.87
ГИП	Петрова		15.07.87
Вед. инж.	Иванова		15.07.87
Исполн	Колосова		15.07.87
Провер	Иванова		15.07.87
Н. контр	Морозова		15.07.87

ТП 291-8-17 С.87 КЖ.И. 00003

Поручень ПМ1; ПМ2

Стадия	Масса	Масштаб
РП	См. табл	—
Лист 1	Листов 1	

СОЮЗСПОРТПРОЕКТ г. Москва

Инв. № подл. | Подпись и дата | Взам. инв. №

Альбом IV

Типовой проект

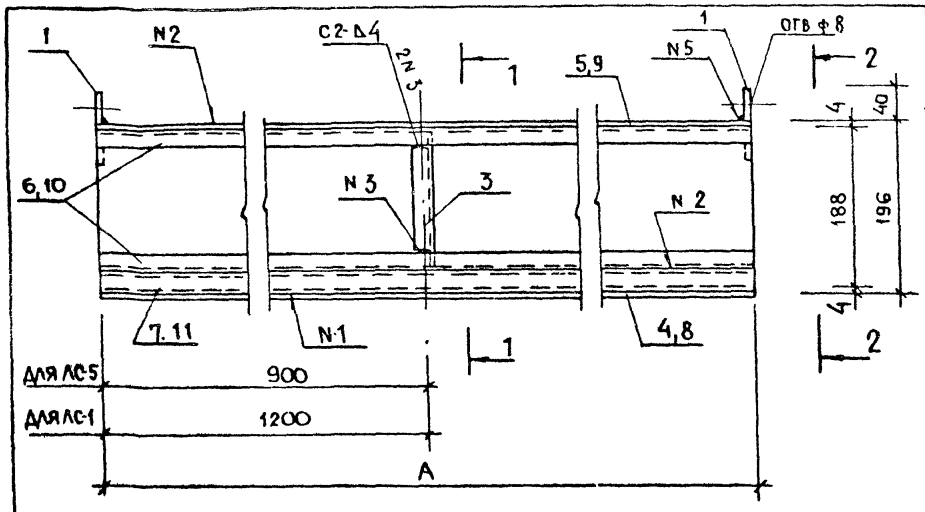

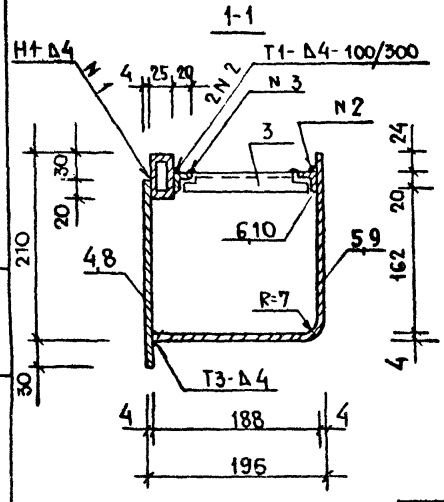

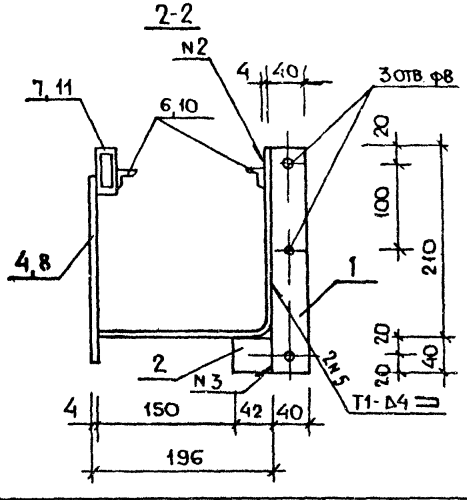

Формат	Зона	Позиц.	Обозначение	Наименование	Кол.	Примеч.
				Детали		
				Полоса 4×40 ГОСТ 103×76* / Ст3пс ГОСТ 6422-76		
БЧ		1	ТП КЖ.И. 01801	ℓ=250	2	0,31
БЧ		2	-01	ℓ=42	2	0,05
БЧ		3	ТП КЖ.И. 01802	Уголок Б 20×20×4 ГОСТ 8509-72* / Ст3пс ГОСТ 535-79* ℓ=153	1	0,18
				Переменные данные исполнение		
			ТП КЖ.И. 01800	**ЛС-1**		
				Лист 4 ГОСТ 19903-74* / Ст3пс ГОСТ 14637-79		
БЧ		4	ТП КЖ.И. 01803	210×2379	1	15,68
БЧ		5	-01	394×2379	1	гнуть 29,44
БЧ		6	ТП КЖ.И.01802-01	Уголок Б 20×20×4 ГОСТ 8509-72* / Ст3пс ГОСТ 535-79* ℓ=2379	2	2,74
БЧ		7	ТП КЖ.И. 01804	Труба 50×25×3,5 ГОСТ 8645-68* ℓ=2379	1	8,88
			ТП КЖ.И. 01800-01	**ЛС-5**		
				Лист 4 ГОСТ 19903-74* / Ст3пс ГОСТ 14637-79		
БЧ		8	ТП КЖ.И. 01803-02	210×1760	1	11.60
БЧ		9	-03	394×1760	1	гнуть 21,77
БЧ		10	ТП КЖ.И. 01802-02	Уголок Б 20×20×4 ГОСТ 8509-72* / Ст3пс ГОСТ 535-79* ℓ=1760	2	2,02
БЧ		11	ТП КЖ.И. 01804-01	Труба 50×25×3,5 ГОСТ 8645-68* ℓ=1760	1	6,56

Сварку производить по ГОСТ 5264-80 электродами типа Э-42 / ГОСТ 9467-75/

Обозначение	Марка	А	Масса кг
ТП КЖ.И. 01800	ЛС-1	2379	60.38
-01	ЛС-5	1760	44.87

Нач.маст.	Баратов	15.07.87
Гл.констр.	Бизяев	15.07.87
ГИП	Петрова	15.07.87
Исполн.	Кармакинина	15.07.87
Провер.	Ерошенко	15.07.87
Н.контр.	Морозова	15.07.87

ТП 291-8-17 С.87 КЖ.И. 01800

Лоток сливной ЛС (ЛС1; ЛС-5)

Стадия	Масса	Масштаб
РП	см. таблицу	1:5
Лист 1	Листов 1	

СОЮЗСПОРТПРОЕКТ г. Москва

Инв.№ подл. | Подпись и дата | Взам.инв.№

Альбом IV

Типовой проект

кж.и. 01900 - изображено кж.и. 1900-01 - зеркальное изображение

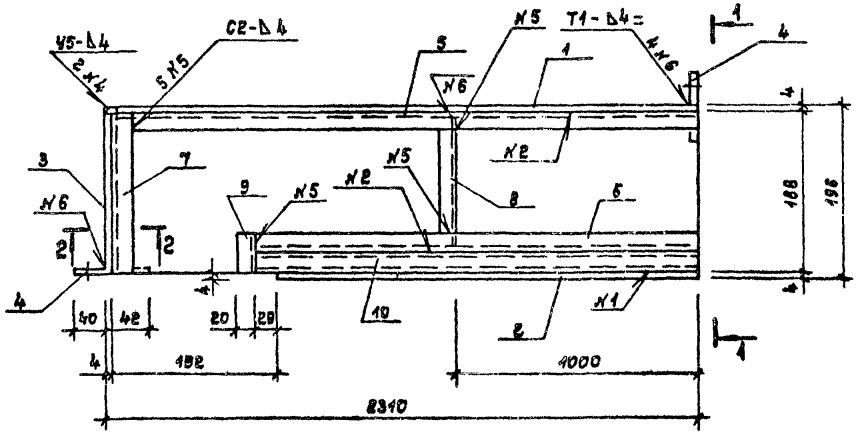

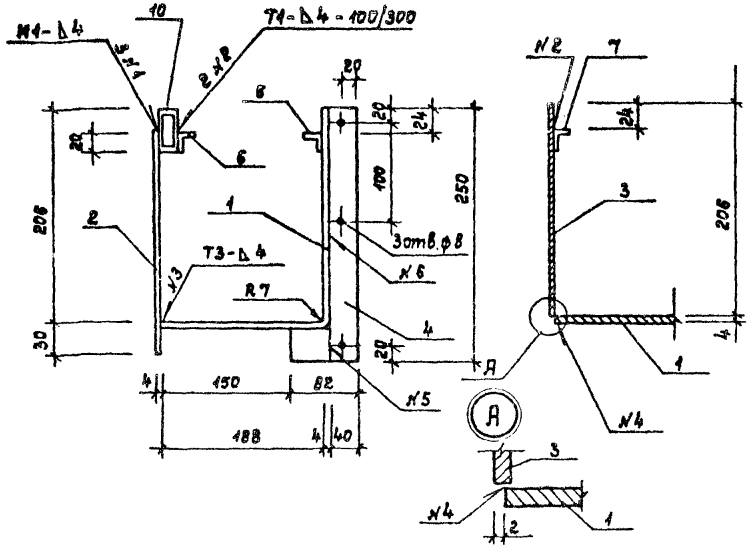

Формат	Зона	Позиц.	Обозначение	Наименование	Кол.	Примечание
			ТП кж.и. 01900	ЛС 2		
				Детали		
				Лист 4 ГОСТ 19903-74* / Ст.3пс ГОСТ 14637-79		
БЧ		1	ТП кж.и. 01901	Гнуть 394 × 2306	1	28,54 кг
БЧ		2	-01	206 × 2114	1	13,66 кг
БЧ		3	-02	490 × 208	1	1,22 кг
БЧ		4	ТП кж.и. 01902	Полоса 4×40 ГОСТ 103-76* / Ст.3пс ГОСТ 6482-79 ℓ = 292	2	0,38 кг
				Уголок Б 20×20×4 ГОСТ 8509-72* / Ст.3пс ГОСТ 535-79*		
БЧ		5	ТП кж.и. 01903	ℓ = 2286	1	2,63 кг
БЧ		6	-01	ℓ = 2143	1	8,5 кг
БЧ		7	-02	ℓ = 188	1	0,22 кг
БЧ		8	-03	ℓ = 153	1	0,18 кг
БЧ		9	-04	ℓ = 45	1	0,05 кг
БЧ		10	ТП кж.и. 01904	Труба 50×25×3,5 ГОСТ 8645-68*		
				ℓ = 2143	1	9,0 кг
			ТП кж.и. 01900-01	ЛС 2а		
БЧ		1÷10		см. ЛС 2		

Сварку производить по ГОСТ 5264-80 электродами типа Э42 ГОСТ 9467-75

Нач.мас	Братов		30.12.87
Гл.конс.	Бизяев		30.12.87
ГИП	Петрова		30.12.87
Рук.гр.	Ерошенко		30.12.87
Разраб.	Колосова		30.12.87
Провер.	Ерошенко		30.12.87
Н.контр.	Морозова		30.12.87

ТП 291-8-17 С.87 КЖ.И. 01900

Лоток сливной ЛС (ЛС 2; ЛС 2а)

Стадия	Масса	Масштаб
РП	58,72 кг	—
Лист 1	Листов 4	

СОЮЗСПОРТПРОЕКТ г. Москва

Инв.№ подл. | Подпись и дата | Взам. инв.№

Альбом IV

Типовой проект

Инв.№подл. | Подпись и дата | Взам.инв.№

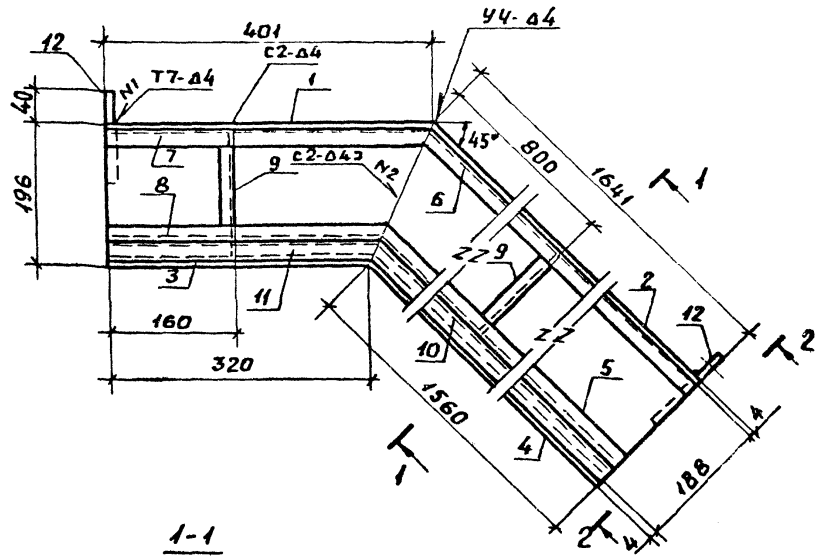

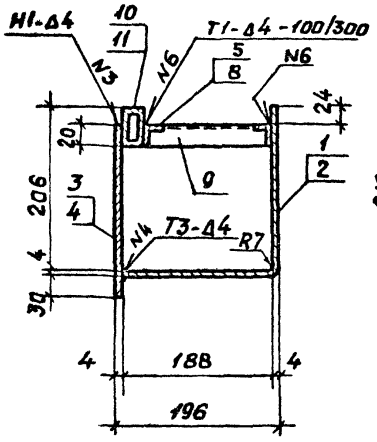

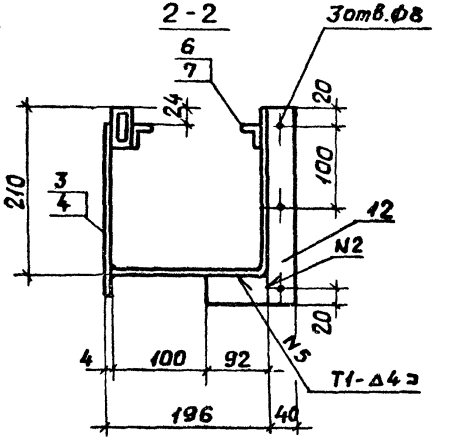

Формат	Зона	Позиц.	Обозначение	Наименование	Кол.	Прим.
				Детали		
				Лист 4 ГОСТ 19903-74* ст3пс ГОСТ 14637-79		
БЧ		1	ТП КЖ.И.02001	Гнуть 394×401	1	5.0кг
БЧ		2	-01	Гнуть 394×1641	1	20.3кг
БЧ		3	-02	210×319	1	2.1кг
БЧ		4	-03	210-1560	1	10.3кг
				Уголок 6.20×20×4 ГОСТ 8509-72* ст3пс ГОСТ 535-79*		
БЧ		5	ТП КЖ.И.02002	ℓ = 1578	1	1.8кг
БЧ		6	-01	ℓ = 1640	1	1.9кг
БЧ		7	-02	ℓ = 400	1	0.5кг
БЧ		8	-03	ℓ = 338	1	0.4кг
БЧ		9	-04	ℓ = 115	2	0.13кг
				Труба 50×25×3 ГОСТ 8645-68		
БЧ		10	ТП КЖ.И.02003	ℓ=1568	1	8.5кг
БЧ		11	-01	ℓ= 338	1	1.8кг
				Полоса 4×40 ГОСТ 103-76* ст3пс ГОСТ 6927-78		
БЧ		12	ТП КЖ.И.02004	ℓ= 332	2	0.4кг

Сварку производить по ГОСТ 5264-80 электродами Э42 ГОСТ 9467-75

Рук.мас.	Баратов		15.07.87
Гл.конс.	Бизяев		15.07.87
ГИП	Петрова		15.07.87
Рук.гр.	Михайлов		15.07.87
Рук.гр.	Ерошенко		15.07.87
Исполн.	Михайлов		15.07.87
Провер.	Ерошенко		15.07.87
Н.контр.	Морозова		15.07.87

ТП 291-8-17 с.87 КЖ.И. 02000

Лоток сливной ЛС3

Стадия	Масса	Масштаб
РП	537кг	1:5
Лист 1	Листов 1	

Союзспортпроект г. Москва

Альбом III

Типовой проект

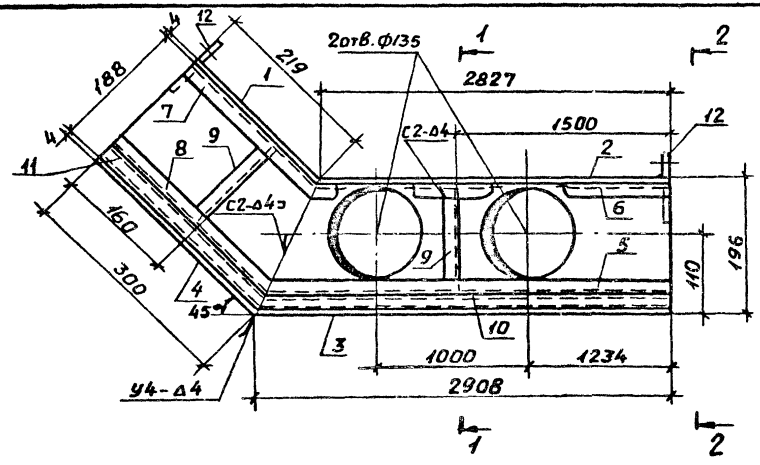

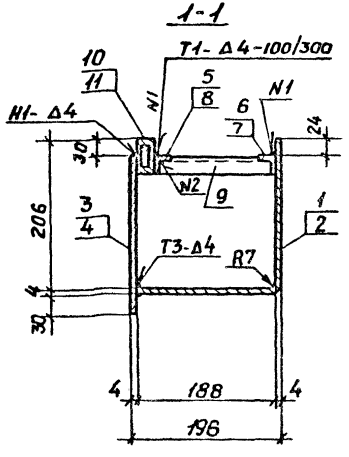

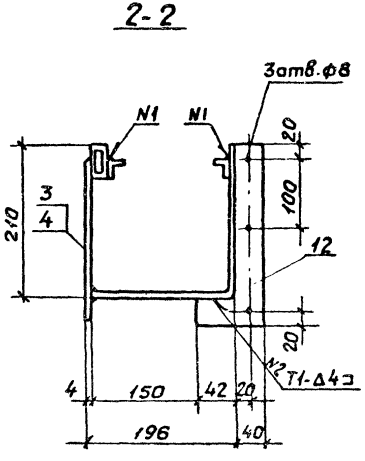

Формат	Зона	Поз.	Обозначение	Наименование	Кол.	Прим.
				Детали		
				Лист 4 ГОСТ 19903-74* Ст3пс ГОСТ 14637-79		
БЧ		1	ТП КЖ.И.02101	гнуть 394×300	1	3,7кг
БЧ		2	-01	гнуть 394×2908	1	36,0кг
БЧ		3	-02	210×2908	1	19,2кг
БЧ		4	-03	210×300	1	2,0кг
				Уголок Б20×20×4 ГОСТ 8509-72* Ст3пс ГОСТ 535-79*		
БЧ		5	ТП КЖ.И.02102	ℓ = 2890	1	3,3кг
БЧ		6	-01	ℓ = 2835	1	3,3кг
БЧ		7	-02	ℓ = 225	1	0,26кг
БЧ		8	-03	ℓ = 282	1	0,3кг
БЧ		9	-04	ℓ = 115	2	0,13кг
				Труба 50×25×3,5 ГОСТ 8645-68*		
БЧ		10	ТП КЖ.И.02103	ℓ = 2905	1	15,8кг
БЧ		11	-01	ℓ = 297	1	1,6кг
				Полоса 4×40 ГОСТ 103-76* Ст3пс ГОСТ 6422-76		
БЧ		12	ТП КЖ.И.02104	ℓ = 282	2	0,35кг

Сварку производить по ГОСТ 5264-80
электродами Э42 ГОСТ 9467-75

Рук.мас	Баратов		
Гл.кон.	Бизяев		
ГИП	Петрова		
Рук.гр.	Михайлов		
Рук.гр.	Ерошенко		
Испол.	Михайлов		
Провер.	Ерошенко		
Н.контр.	Морозова		

ТП 291-8-17 С.87 КЖ.И.02100

Лоток сливной ЛС4

Стадия	Масса	Масштаб
РП	86,4кг	
Лист 1	Листов 1	

Союзспортпроект г. Москва

Инв.№ подл. | Подпись и дата | Взам.инв.№

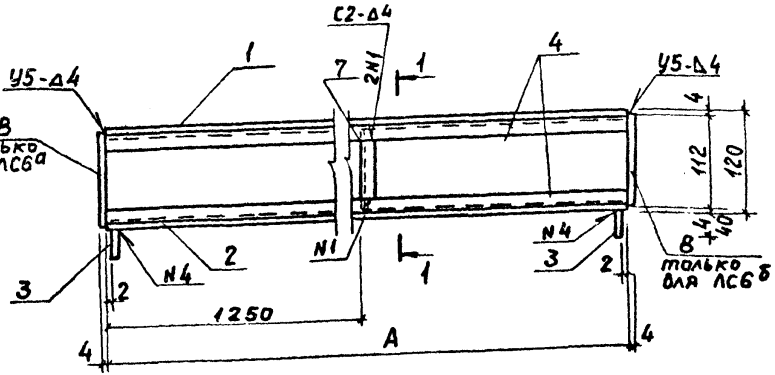

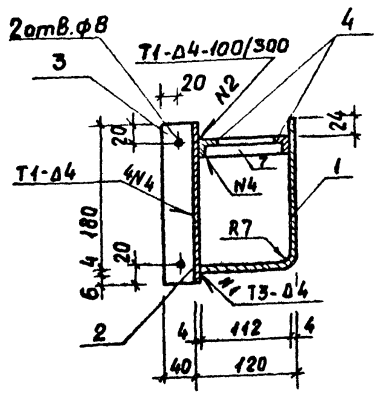

Формат	Зона	Поз.	Обозначение	Наименование	Кол.	Примеч.
				ЛС6		
				Детали		
БЧ		1	ТП КЖ.И.02201	Лист 4 ГОСТ 19903-74* / ст3пс ГОСТ 14637-79	296×2500	1	23,24кг
БЧ		2	-01		190×2500	1	14,91кг
БЧ		3	ТП КЖ.И.02202	Полоса 4×40 ГОСТ 103-76* / ст3пс ГОСТ 6422-76	ℓ=190	2	0,24кг
БЧ		4	ТП КЖ.И.02203	Уголок 6.20×20×4 ГОСТ 8509-72* / ст3пс ГОСТ 535-79*	ℓ=2500	2	2,90кг
БЧ		7	-01		ℓ=102	1	0,12кг
				ЛС6а, 6б			
				Детали			
БЧ		1	ТП КЖ.И.02201	Лист 4 ГОСТ 19903-74* / ст3пс ГОСТ 14637-79	296×2500	1	23,24кг
БЧ		2	-01		190×2500	1	14,92кг
БЧ		3	ТП КЖ.И.02202	Полоса 4×40 ГОСТ 103-76* / ст3пс ГОСТ 6422-76	ℓ=190	2	0,24
БЧ		4	ТП КЖ.И.02203	Уголок 6.20×20×4 ГОСТ 8509-72* / ст3пс ГОСТ 535-79*	ℓ=2500	2	2,9кг
БЧ		7	-01		ℓ=102	1	0,12кг
БЧ		8	ТП КЖ.И.02201-02	Лист 4×116 ГОСТ 19903-74* / ст3пс ГОСТ 14637-79	ℓ=182	1	0,66кг

Сварку производить по ГОСТ 5264-80 электродами типа Э42 ГОСТ 9467-75.

Обозначение		марка	A мм	масса
ТП	КЖ.И.02200	ЛС6	2500	44,56кг
	-01	ЛС6а	2500	45,22кг
	-02	ЛС6б	2500	45,22кг

Рук.м.	Баратов		15.07.87
Гл.кон.	Бизяев		15.07.87
ГИП	Петрова		15.07.87
Рук.гр	Ерошенко		15.07.87
Разраб	Колосова		15.07.87
Провер	Ерошенко		15.07.87
Н.кон.	Морозова		15.07.87

ТП 291-8-17 с.87 КЖ.И. 02200

Лоток сливной ЛС (ЛС6. ЛС6а; ЛС6б)

Стадия	Масса	Масштаб
РП	см. табл.	-
Лист 1	Листов 1	

Союзспортпроект г. Москва

Инв.№ подл. | Подпись и дата | Взам.инв.№

Альбом IV

Типовой проект

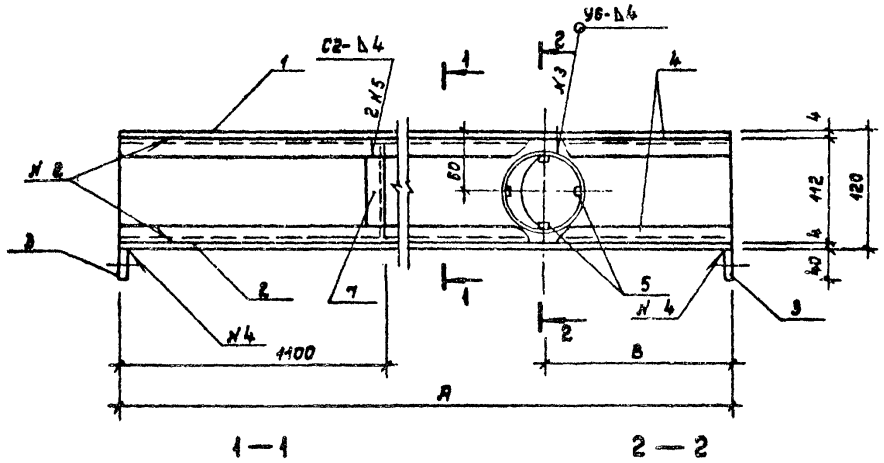

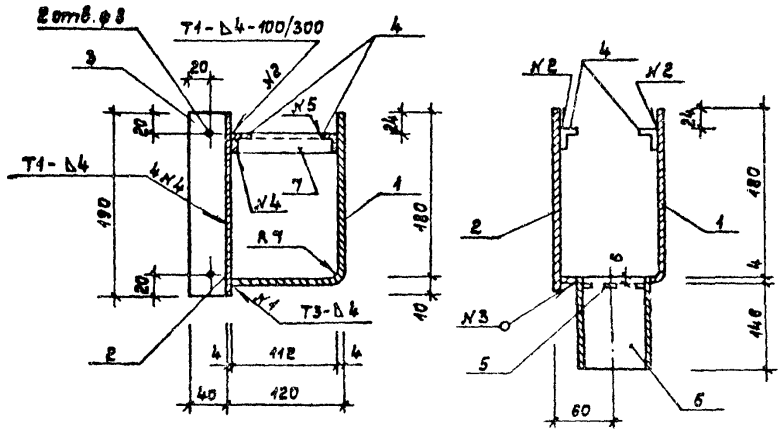

Формат	Зона	Позиц.	Обозначение		Наименование	Кол.	Примечание
			ТП	КЖ.И. 02300	ЛС 7		
					Детали		
БЧ		1	ТП	КЖ.И. 02301	Лист 4 ГОСТ 19903-74* / Ст.3пс ГОСТ 14637-79* 296×2124	1	19,74 кг
БЧ		2		-01	190×2124	1	18,7 кг
БЧ		3	ТП	КЖ.И. 02302	Полоса 4×40 ГОСТ 103-76* / Ст.3пс ГОСТ 6422-76 ℓ=190	2	0,24 кг
БЧ		4	ТП	КЖ.И. 02303	Уголок Б 20×20×4 ГОСТ 8509-72* / Ст.3пс ГОСТ 535-79*		
					ℓ=2124	2	2,44 кг
БЧ		5	ТП	КЖ.И. 02304	Полоса 4×40 ГОСТ 103-76* / Ст.3пс ГОСТ 6422-76		
					ℓ=20	4	0,0063 кг
БЧ		6	ТП	КЖ.И. 02305	Труба 89×4,0 ГОСТ 10704-76* / Ст.3пс ГОСТ 10705-80 ℓ=150	1	1,26 кг
БЧ		7	ТП	КЖ.И. 02303-01	Уголок Б 20×20×4 ГОСТ 8509-72* / Ст.3пс ГОСТ 535-79*		
					ℓ=102	1	0,12 кг
			ТП	КЖ.И. 02300-01	ЛС 9		
					Детали		
БЧ		1	ТП	КЖ.И. 02301-02	Лист 4 ГОСТ 19903-74* / Ст.3пс ГОСТ 14637-79 296×2500	1	23,24 кг
БЧ		2		-03	190×2500	1	14,91 кг
БЧ		3	ТП	КЖ.И. 02302	Полоса 4×40 ГОСТ 103-76* / Ст.3пс ГОСТ 6422-76 ℓ=190	2	0,24 кг
БЧ		4	ТП	КЖ.И. 02303-02	Уголок Б 20×20×4 ГОСТ 8509-72* / Ст.3пс ГОСТ 535-79 ℓ=2500	2	2,90 кг
БЧ		5	ТП	КЖ.И. 02304	Полоса 4×40 ГОСТ 103-76* / Ст.3пс ГОСТ 6422-76 ℓ=20	4	0,0063 кг
БЧ		6	ТП	КЖ.И. 02305	Труба 89×4,0 ГОСТ 10704-76* / Ст.3пс ГОСТ 10705-80 ℓ=150	1	1,25 кг
БЧ		7	ТП	КЖ.И. 02303-01	Уголок Б 20×20×4 ГОСТ 8509-72* / Ст.3пс ГОСТ 535-79* ℓ=102	1	0,12 кг

Сварку производить по ГОСТ 5264-80 электродами типа Э42 ГОСТ 9467-75

Обозначение		Марка	А	В	Масса кг
ТП	КЖ.И. 02300	ЛС 7	2124	1184	39,20
	-01	ЛС 9	2500	1272	45,84

Нач.мас.	Баратов		
Гл.конс.	Бизяев		
ГИП	Петрова		
Рук.гр.	Ерошенко		
Разраб.	Колосова		
Провер.	Михайлов		
Н.контр.	Морозова		

ТП 291-8-17 С.87 КЖ.И. 02300

Лоток сливной ЛС (ЛС 7; ЛС 9)

Стадия	Масса	Масштаб
РП	Ст. табл.	—
Лист 1	Листов 1	

СОЮЗСПОРТПРОЕКТ г. Москва

Инв.№ подл. | Подпись и дата | Взам.инв.№

Альбом IV

Типовой проект

кжи.и. 02400 – изображена. кжи. 02400-01 – зеркальное отражение

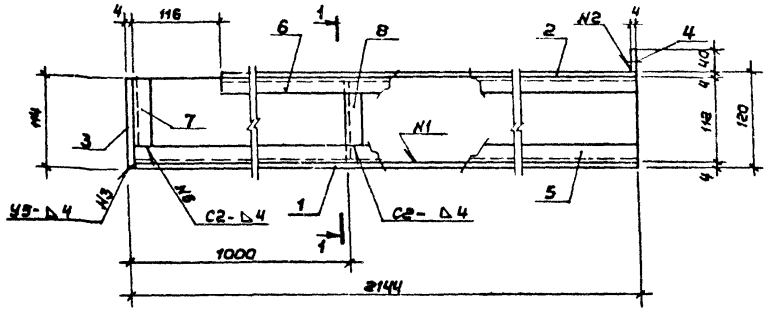

1–1

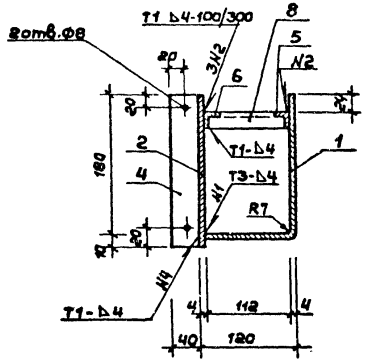

Фарм.	Зона	Поз.	Обозначение		Наименование	Кол.	Примеч.
			ТП	КЖ.И.02400	ЛС 8		
					Деталь		
					Лист 4 ГОСТ 19903-74* / Ст.3пс ГОСТ 14637-79		
БЧ		1	ТП	КЖ.И.02401	296х2140	1	19,9 кг
БЧ		2		-01	190х2024	1	12,08кг
БЧ		3		-02	114х190	1	0,7 кг
БЧ		4	ТП	КЖ.И.02402	Полоса 4х40 ГОСТ 103-76* / Ст.3пс ГОСТ 6422-76		
					ℓ=190	1	0,24 кг
					Уголок 80х80х4 ГОСТ 8509-72* / Ст.3пс ГОСТ 535-79*		
БЧ		5	ТП	КЖ.И.02403	ℓ=2140	1	25 кг
БЧ		6		-01	ℓ=2024	1	2,33 кг
БЧ		7		-02	ℓ=92	1	0,106 кг
БЧ		8		-03	ℓ=102	1	0,12 кг
			ТП	КЖ.И.02400-01	ЛС 8а		
					См. ЛС 8		

Сварку производить по ГОСТ 5264-80 электродами Э-42 ГОСТ 9467-75

Нач.мас.	Баратов		15.01.87
Гл.конст.	Бизяев		15.01.87
ГИП	Петрова		15.01.87
Рук.гр.	Ерашенко		15.01.87
Разраб.	Колесова		15.01.87
Провер.	Ерашенко		15.01.87
Н.контр.	Морозова		15.01.87

ТП 291-8-17 С.87 КЖ.И. 02 400

Лоток сливной ЛС (ЛС 8, ЛС 8а)

Стадия	Масса	Масштаб
РП	38,00кг	–
Лист 1	Листов 1	

СОЮЗСПОРТПРОЕКТ г. Москва

Инв.№ подл. | Подпись и дата | Взам. инв.№

22985-07

Альбом IV

Типовой проект

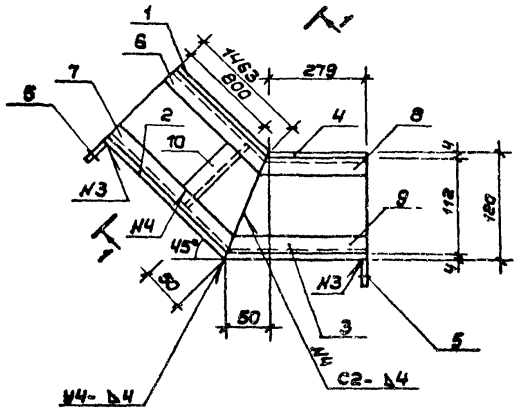

1 — 1

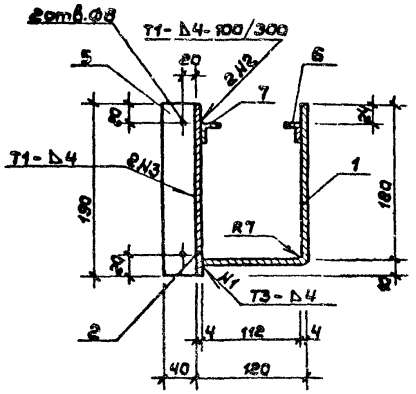

Форм.	Зона	Поз.	Обозначение	Наименование	Кол.	Примеч.
				Детали		
				Лист 4 ГОСТ 19903-74* / Ст.3пс ГОСТ 14637-79		
БЧ		1	ТП КЖ.И. 02501	Гнуть 296 х 1513	1	14,06 кг
БЧ		2	-01	190 х 1463	1	8,73 кг
БЧ		3	-02	190 х 279	1	1,86 кг
БЧ		4	-03	Гнуть 296 х 329	1	3,06 кг
БЧ		5	ТП КЖ.И. 02502	Полоса 4х4а ГОСТ 103-76* / Ст.3пс ГОСТ 6722-76 ℓ=190	2	0,24 кг
				Уголок Б 20х20х4 ГОСТ 8509-72* / Ст.3пс ГОСТ 535-79*		
БЧ		6	ТП КЖ.И. 02503	ℓ = 1510	1	1,74 кг
БЧ		7	-01	ℓ = 1513	1	1,74 кг
БЧ		8	-02	ℓ = 327	1	0,38 кг
БЧ		9	-03	ℓ = 329	1	0,38 кг
БЧ		10	-04	ℓ = 102	1	0,115 кг

Нач.мас.	Баратов		5.83
Гл.кон.м.	Бизяев		5.83
ГИП	Петрова		5.83
Рук.гр.	Ерошенко		5.83
Разраб.	Колосова		5.83
Провер.	Михайлов		5.83
Н.контр.	Морозова		5.83

ТП 291-8-17 С.87 КЖ.И. 02500

Лоток сливной ЛС 10

Стадия	Масса	Масшт.
РП	32,34кг	
Лист 1	Листов 1	

СОЮЗСПОРТПРОЕКТ г. Москва

Инв.№ подл. | Подпись и дата | Взам.инв.№

22985-07

Альбом IV

Типовой проект

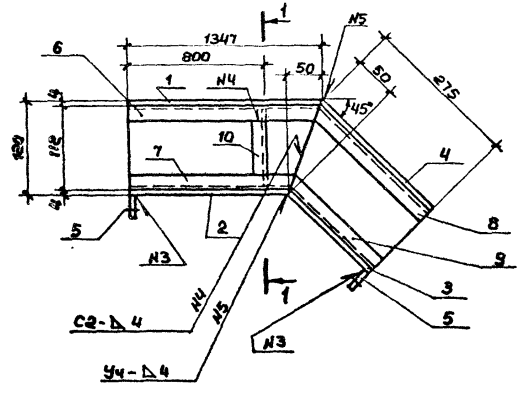

1-1

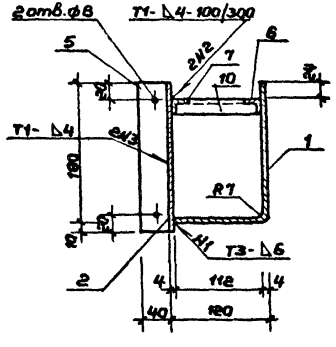

Форм.	Зона	Поз.	Обозначение	Наименование	Кол.	Примеч.
				Детали		
				Лист 4 ГОСТ 19903-74* / Ст.3пс ГОСТ 14637-79		
БЧ		1	ТП кж.к.026 01	Гнуть 296×1347	1	12,58 кг
БЧ		2	-01	190×1287	1	7,74 кг
БЧ		3	-02	180×225	1	1,34 кг
БЧ		4	-03	Гнуть 296×275	1	2,55 кг
БЧ		5	ТП кж.и.026 02	Полоса 4×40 ГОСТ 103-76* / Ст.3пс ГОСТ 6428-75 ℓ=190	2	0,24 кг
				Уголок 620×20×4 ГОСТ 8509-72* / Ст.3пс ГОСТ 535-79*		
БЧ		6	ТП кж.и.026 03	ℓ=1347	1	1,55 кг
БЧ		7	-01	ℓ=1298	1	1,5 кг
БЧ		8	-02	ℓ=276	1	0,32 кг
БЧ		9	-03	ℓ=226	1	0,26 кг
БЧ		10	-04	ℓ=102	1	0,115 кг

Нач.мас.	Баратов		15.07.87
Гл.кон.м	Бизяев		15.07.87
ГИП	Петрова		15.07.87
Рук.гр.	Ерошенко		15.07.87
Исполн.	Колосова		15.07.87
Провер.	Ерошенко		15.07.87
Н.контр.	Морозова		15.07.87

ТП 291-8-17 С.87 КЖ.И. 02600

Лоток сливной ЛС 11

Стадия	Масса	Масшт.
РП	28,3кг	
Лист 1	Листов 1	

СОЮЗСПОРТПРОЕКТ г. Москва

Инв.№ подл. | Подпись и дата | Взам. инв.№

22985-07

Альбом IV

Типовой проект

Инв N подл. | Подпись и дата | Взам. инв N

КЖ.И. 02100 - ИЗОБРАЖЕНО, КЖ.И. 02100-01 - ЗЕРКАЛЬНОЕ ОТРАЖЕНИЕ

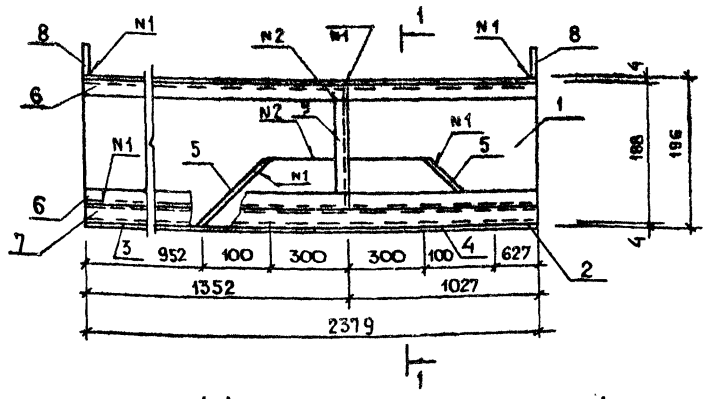

1-1

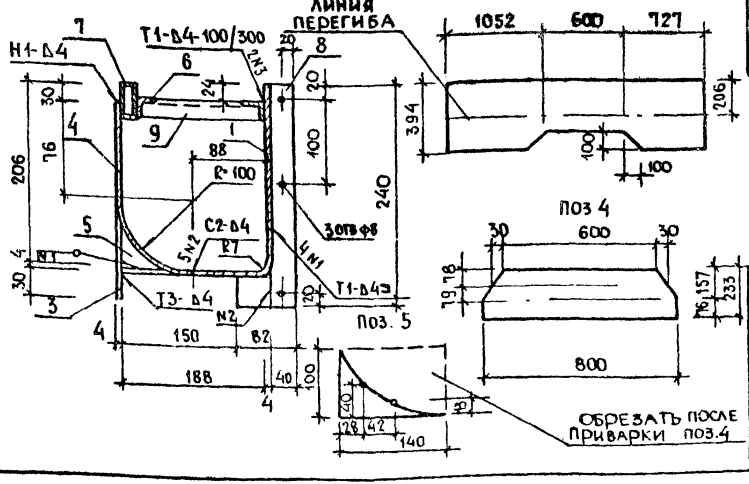

Поз. 1

Поз. 4

Поз. 5

Формат	Зона	Позиц.	Обозначение	Наименование	Кол.	Примеч.
			ТП КЖ.И. 02100	ЛС12		
				Детали		
				Лист 4 ГОСТ 19903-74* / СТ3пс ГОСТ 1963-79		
		1	ТП КЖ.И. 02101	гнуть 394×2379	1	26,61
БЧ		2	-01	210×627	1	4,113
БЧ		3	-02	210×952	1	6,28
		4	-03	233×800	1	5,85
		5	-04	100×140	2	0,22
БЧ		6	ТП КЖ.И. 02102	Уголок Б 70×70×4 ГОСТ 8509-72* / СТ3пс ГОСТ 535-79*		
				ℓ=2379	2	2,74
				Труба 50×25×3,5 ГОСТ 8645-68*		
БЧ		7	ТП КЖ.И. 02103	ℓ=2379	1	10,18
БЧ		8	ТП КЖ.И. 02104	Полоса 4×40 ГОСТ 103-76* / СТ3пс ГОСТ 6472-76* ℓ=282	2	0,35
БЧ		9	ТП КЖ.И. 02102-01	Уголок Б 20×20×4 ГОСТ 8509-72* / СТ3пс ГОСТ 535-79* ℓ=153	1	0,18
			ТП КЖ.И. 02100-01	ЛС 12а		
				см. ЛС12		

Сварку производить по ГОСТ 5264-80 электродами типа Э42 ГОСТ 9467-75

Нач. маст.	Баратов		
Гл. конст.	Бизяев		
ГИП	Петрова		
Рук. гр. ин.	Ерошенко		
Испол.	Ерошенко		
Н. контр.	Морозова		

ТП 294-8-17 С.87 КЖ.И. 02100

Лоток сливной ЛС (ЛС12; ЛС12а)

Стадия	Масса	Масштаб
РП	59,83	б/м
Лист 1	Листов 1	

СОЮЗСПОРТПРОЕКТ г. Москва

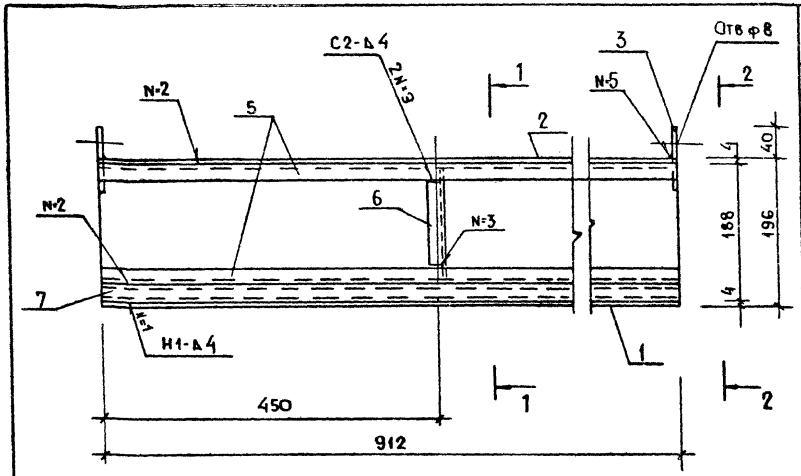

Формат	Зона	Позиция	Обозначение	Наименование	Кол.	Примечание
				Детали		
				Лист 4 ГОСТ 19903-74* / Ст3пс ГОСТ 14637-79		
Б4		1	ТП КЖ.И 02801	210 × 912	1	6,01
Б4		2	-01	394 × 912	1	согнуть 11,26
				Полоса 4×40 ГОСТ 103-76* / Ст3пс ГОСТ 6427-75		
Б4		3	ТП КЖ.И. 02802	ℓ=250	2	0,31
Б4		4	-01	ℓ=42	2	0,05
				Уголок Б20 × 20 × 4 ГОСТ 8509-72* / Ст3пс ГОСТ 535-79*		
Б4		5	ТП КЖ.И. 02803	ℓ=912	2	1,05
Б4		6	-01	ℓ=153	1	0,18
Б4		7	ТП КЖ И. 02804	Труба 50×25×3,5 ГОСТ 8645-68* ℓ=912	1	3,40

1 — 1

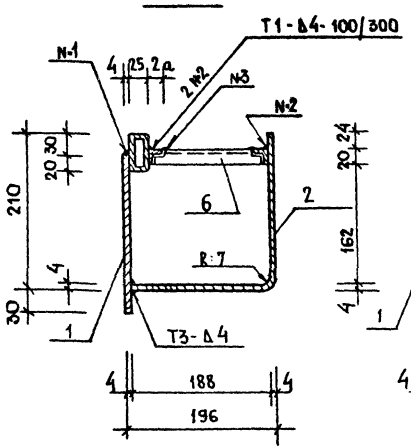

2 — 2

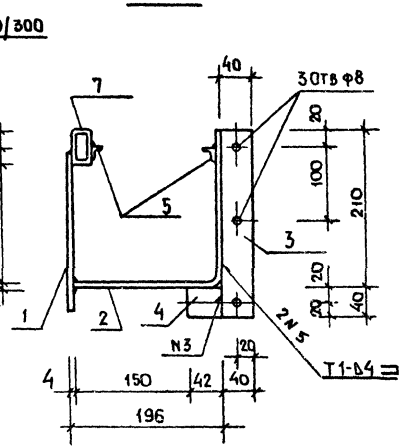

Сварку производить по ГОСТ 5264-80 электродами типа Э42 / ГОСТ 9467-75 /

Нач. маст.	Баратов		15.07.87
Гл. конст.	Бизяев		15.07.87
ГИП	Петрова		15.07.87
Исполн.	Карчалинцев		15.07.87
Провер.	Ерошенко		15.07.87
Н. контр.	Морозова		15.07.87

ТП 291-8-17 С.87 КЖ.И. 02800

Лоток сливной ЛС13

Стадия	Масса	Масштаб
РП	23,69	1:5
Лист 1	Листов 1	

СОЮЗСПОРТПРОЕКТ г. Москва

Инв. № подл. | Подпись и дата | Взам. инв. №

22985-07

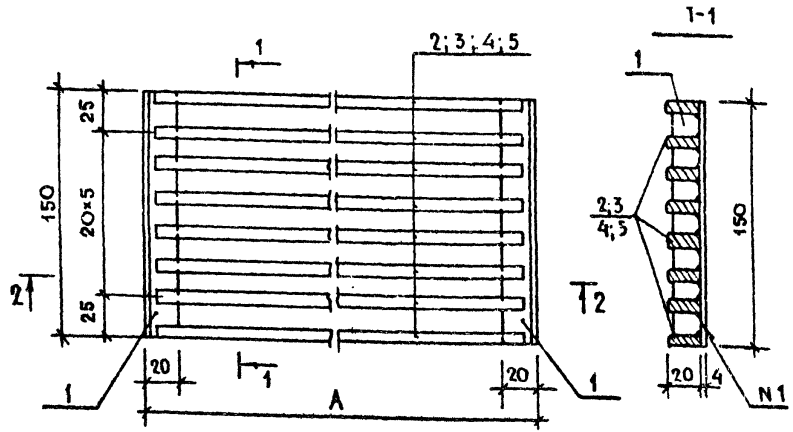

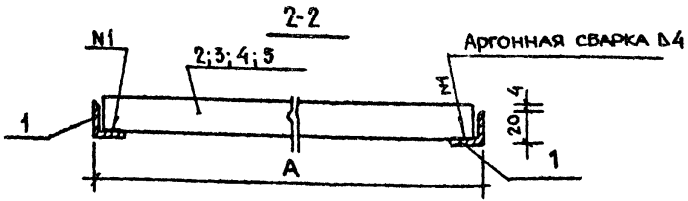

Формат	Зона	Поз.	Обозначение	Наименование	Кол	Примеч.
				Детали		
Б4		1	ТП КЖ.И. 02901	Уголок АД31Т 20×20×4 L=458 ГОСТ 8617-81* ГОСТ 13737-80	2	0,06 кг
			Переменные	данные для исполнения		
			ТП КЖ.И. 02900	РМ4		
Б4		2	ТП КЖ.И. 02902	Полоса АД31Т 8×20 ГОСТ 8617-81* ГОСТ 13616-78		
				ℓ=735	8	0,34 кг
			ТП КЖ.И. 02900-01	РМ5		
Б4		3	ТП КЖ.И 02902-01	Полоса АД31Т 8×20 ГОСТ 8617-81* ГОСТ 13616-78		
				ℓ=940	8	0,43 кг
			ТП КЖ.И.02900-02	РМ6		
Б4		4	ТП КЖ И. 02902-03	Полоса АД31Т 8×20 ГОСТ 8617-81* ГОСТ 13616-78		
				ℓ=895	8	0,41 кг
			ТП КЖ.И. 02900-03	РМ7		
Б4		5	ТП КЖ.И. 02902-04	Полоса АД31Т 8×20 ГОСТ 8617-81* ГОСТ 13616-78		
				ℓ=817	8	0,37 кг

1. Сварку производить по ГОСТ 14806-80
2. Лицевые кромки и углы элементов притупить и зачистить

Обозначение		Марка	А	Масса кг
ТП	КЖ.И. 02900	РМ4	746	2,84
	-01	РМ5	950	3,56
	-02	РМ6	906	3,4
	-03	РМ7	828	3,08

Нач.маст	Баратов		
Гл.конст.	Бизяев		
ГИП	Петрова		
Вед.инж.	Иванова		
Провер.	Петрова		
Н.контр.	Морозова		

ТП 291-8-17 с.87 КЖ.И. 02900

Решетка сливного лотка РМ (РМ4 ÷ РМ7)

Стадия	Масса	Масштаб
РП	см. табл.	
Лист 1	Листов 1	

Союзспортпроект г. Москва

Инв.№ подл. | Подпись и дата | Взам. инв.№

22985-07

Альбом IV

Типовой проект

РМ8

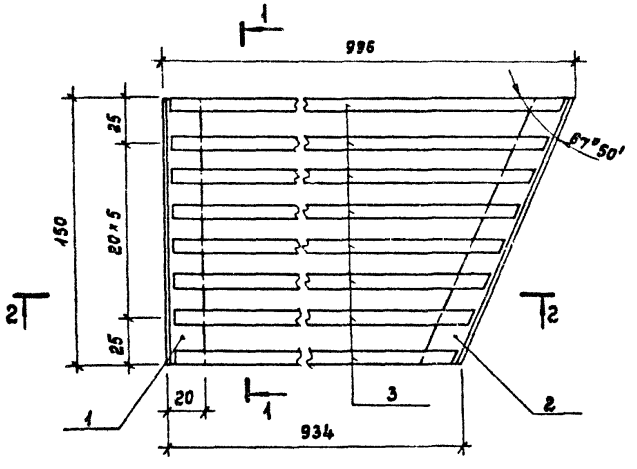

1 — 1

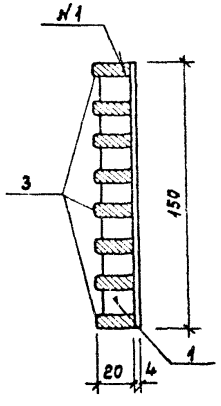

Формат	Зона	Поз.	Обозначение	Наименование	Кол.	Примечание
				Детали		
				Уголок АД31Т 20×20×4 ГОСТ 8617-81* ГОСТ 13837-80		
БЧ		1	ТП кж.и. 03001	ℓ = 150	1	0,06 кг
БЧ		2	– 01	ℓ = 172	1	0,07 кг
			Переменные данные для исполнения			
			ТП кж.и. 03000	РМ8		
БЧ		3	ТП кж.и. 03002	Полоса АД31т 8×20 ГОСТ 8617-81* ГОСТ 15846-79		
				ℓ = 7,8 м	—	3,56 кг
			ТП кж.и. 03000 – 01	РМ9		
БЧ		4	ТП кж.и. 03002 – 01	Полоса АД31т 8×20 ГОСТ 8617-81* ГОСТ 15846-79		
				ℓ = 5,6 м	—	2,56 кг

РМ9

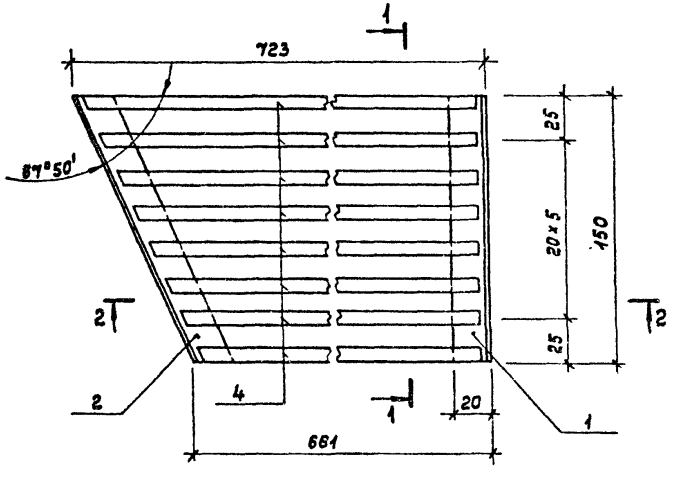

2 — 2

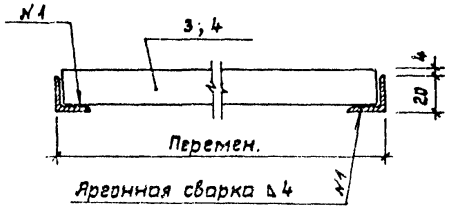

1. Сварку производить по ГОСТ 14806-80.
2. Лицевые кромки и углы элементов притупить и зачистить.

Обозначение		Марка	Масса кг
ТП	кж.и. 02900	РМ8	3,69
	– 01	РМ9	2,69

Нач. маст	Баратов		15.01.87
Гл. кон. м.	Бизяев		15.01.87
ГИП	Петрова		15.01.87
Вед. инж.	Иванова		15.01.87
Провер.	Петрова		15.01.87
Н. контр.	Морозова		15.01.87

ТП 291-8-17 С.87 КЖ.И. 03000

Решетка сливного лотка РМ (РМ8; РМ9)

Стадия	Масса	Масштаб
РП	См. табл.	
Лист 1	Листов 1	

СОЮЗСПОРТПРОЕКТ г. Москва

Инв. № подл. | Подпись и дата | Взам. инв. №

Альбом II

Типовой проект

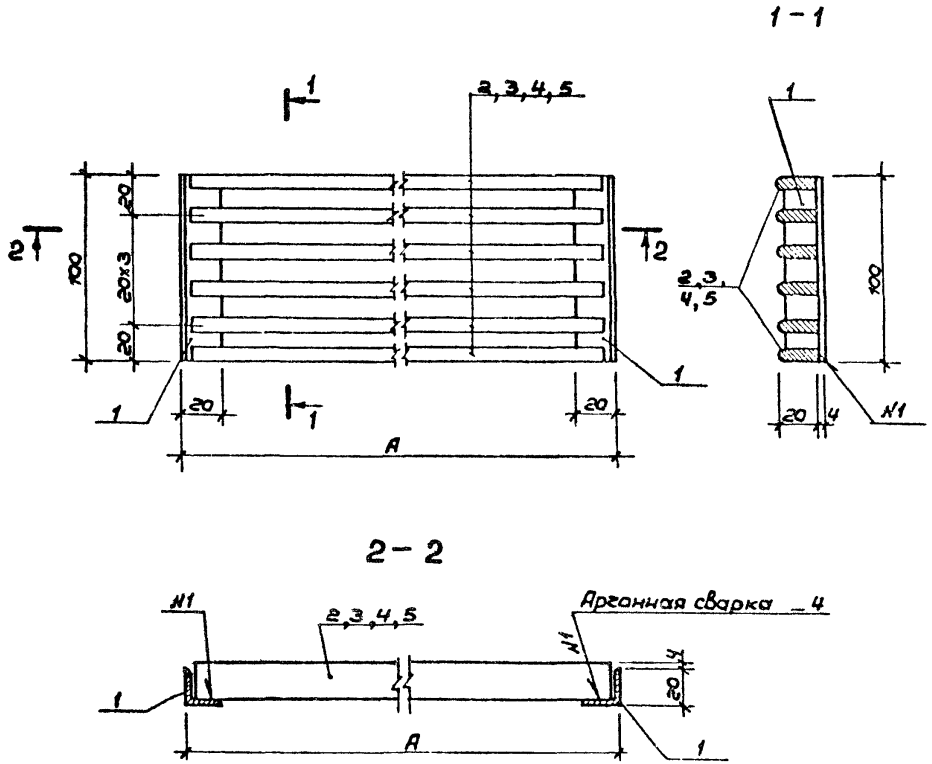

Форм.	Зона	Поз.	Обозначение	Наименование	Кол.	Примеч.
				Детали		
БЧ		1	ТП КЖ.И.03101	Уголок АД31Т 20×20×4 ГОСТ 8617-81* ГОСТ 13737-80		
				ℓ = 100	2	0,042 кг
				Переменные данные для исполнений		
			ТП КЖ.И.03100	Рм-10		
БЧ		2	ТП КЖ.И.03101	Полоса АД31Т 8×20 ГОСТ 8617-81* ГОСТ 13616-78		
				ℓ = 735	6	0,34 кг
			ТП КЖ.И.03100-01	Рм-11		
БЧ		3	ТП КЖ.И.03101-01	Полоса АД31Т 8×20 ГОСТ 8617-81* ГОСТ 13616-78		
				ℓ = 940	8	0,43 кг
			ТП КЖ.И.03100-02	Рм-12		
БЧ		4	ТП КЖ.И.03101-02	Полоса АД31Т 8×20 ГОСТ 8617-81* ГОСТ 13616-78		
				ℓ = 1200	8	0,55 кг
			ТП КЖ.И.03100-03	Рм-13		
БЧ		5	ТП КЖ.И.03101-03	Полоса АД31Т 8×20 ГОСТ 8617-81* ГОСТ 13616-78		
				ℓ = 892	6	0,41 кг

1. Сварку производить по ГОСТ 14806-80.
2. Лицевые кромки и углы элементов притупить и зачистить

Обозначение		Марка	A	Масса кг
ТП	КЖ.И.03100	Рм 10	746	2,08
	- 01	Рм 11	950	2,62
	- 02	Рм 12	1210	3,34
	- 03	Рм 13	903	2,50

Нач.мас	Баратов		
Гл.конс.м	Бизяев		
ГИП	Петрова		
Вед.инж.	Иванова		
Провер.	Петрова		
Н.контр.	Морозова		

ТП 291-8-17 С.87 КЖ.И 03100

Решетка сливного лотка Рм (Рм-10 ÷ Рм-13)

Стадия	Масса	Масшт.
РП	См. табл. чч	
Лист 1	Листов 1	

СОЮЗСПОРТПРОЕКТ г. Москва

Инв.№ подл. | Подпись и дата | Взам.инв.№

Альбом IV

Типовой проект

РМ14

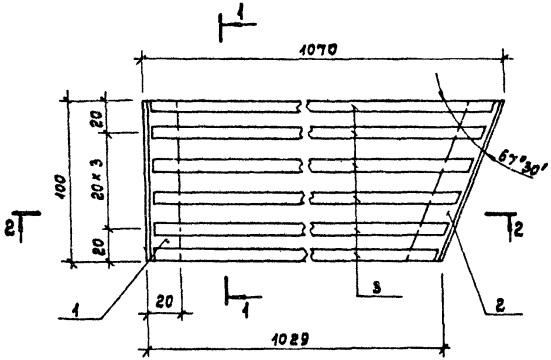

1 — 1

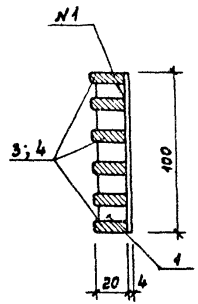

РМ15

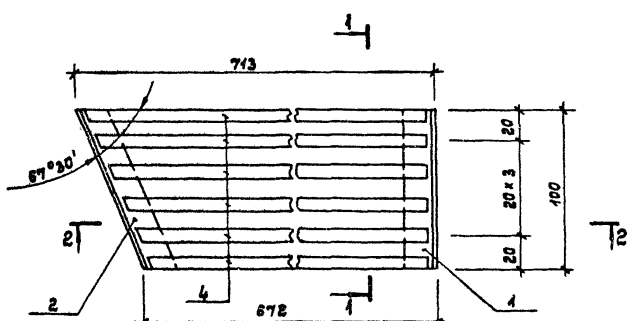

2 — 2

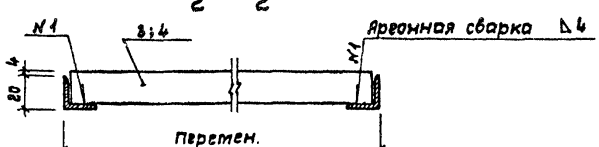

Формат	Зона	Поз.	Обозначение	Наименование	Кол.	Примечание
				Детали		
				Уголок ЯД31Т 20×20×4 ГОСТ 8617-81* / ГОСТ 13737-80		
БЧ		1	ТП КЖ.И. 03201	ℓ = 100	1	0,042 кг
БЧ		2	-01	ℓ = 117	1	0,05 кг
			Переменные данные для исполнения			
			ТП КЖ.И. 03200	РМ14		
БЧ		3	ТП КЖ.И. 03202	Полоса ЯД31Т 8×20 ГОСТ 8617-81* / ГОСТ 13616-78		
				ℓ = 6,3 м	—	2,87 кг
			ТП КЖ.И. 03200-01	РМ15		
БЧ		4	ТП КЖ.И. 03202-01	Полоса ЯД31Т 8×20 ГОСТ 8617-81* / ГОСТ 13616-78		
				ℓ = 4,2 м	—	1,92 кг

1. Сварку производить по ГОСТ 14806-80.
2. Лицевые кромки и углы элементов притупить и зачистить.

Обозначение	Марка	Масса кг
ТП КЖ.И. 03200	РМ14	2,96
-01	РМ15	2,01

Нач. мас.	Баратов		15.07.87
Гл. кон. м.	Бизяев		15.07.87
ГИП	Петрова		15.07.87
Вед. инж.	Иванова		15.07.87
Провер.	Петрова		15.07.87
Н. контр.	Морозова		15.07.87

ТП 291-8-17 С.87 КЖ.И. 03200

Решетка сливного лотка РМ (РМ14; РМ15)

Стадия	Масса	Масштаб
РП	См. табл.	

Лист 1 Листов 1

СОЮЗСПОРТПРОЕКТ г. Москва

Инв. № подл. | Подпись и дата | Взам. инв. №

22985-07

Альбом IV

Типовой проект

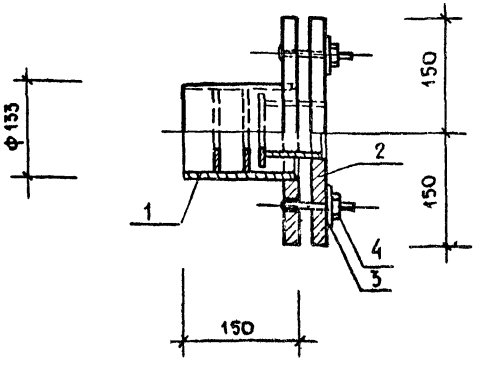

Формат	Зона	Позиция	Обозначение	Наименование	Кол.	Примеч.
				Сборочные единицы		
А4		1	ТП КЖ.И.10100	Гильза ГС-1 сальника	1	18,50
А4		2	ТП КЖ.И.10200	Грунд букса ГС-3 сальника	1	15,44
				Стандартные изделия		
		3		Шайба 12 ГОСТ 11371-78*	6	0,01
		4		Гайка М12 ГОСТ 5915-70*	6	0,02

Инв. № подл. | Подпись и дата | Взам. инв. №

Нач. маст.	Баратов		15.01.88
Гл. констр.	Бизяев		15.01.88
ГИП	Петрова		15.01.88
Исполнил	Кармалинина		15.01.88
Провер.	Иванова		15.01.88
Н. контр.	Морозова		15.01.88

ТП 291-8-17 С.87 КЖ.И. 10000 МЧ

Сальник МН1

Монтажный чертеж

Стадия	Масса	Масштаб
РП	34,12 кг	1:5
Лист 1	Листов 1	

СОЮЗСПОРТПРОЕКТ г. Москва

Альбом IV

Типовой проект

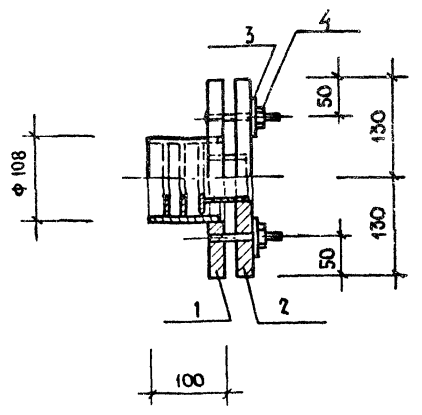

Формат	Зона	Позиц.	Обозначение	Наименование	Кол.	Примеч.
				Сборочные единицы		
А4		1	ТП КЖ.И.20100	Гильза ГС-2 сальника	1	13,22
А4		2	ТП КЖ.И.20200	Грунд букса ГС-4 сальника	1	11,48
				Стандартные изделия		
		3		Шайба 12 ГОСТ 11371-78*	6	0,01
		4		Гайка М12 ГОСТ 5915-70*	6	0,02

Инв. № подл. | Подпись и дата | Взам. инв. №

Нач. маст.	Братов		15.01.88
Гл. констр.	Бизяев		15.01.88
ГИП	Петрова		15.01.88
Исполнил	Кармалинина		15.01.88
Провер.	Иванова		15.01.88
Н. контр.	Морозова		15.01.88

ТП 291-8-17 С.87 КЖ.И. 2000 МЧ

Сальник МН2

Монтажный чертеж

Стадия	Масса	Масштаб
РП	24,88 кг	1:5
Лист 1	Листов 1	

СОЮЗСПОРТПРОЕКТ г. Москва

Альбом IV

Типовой проект

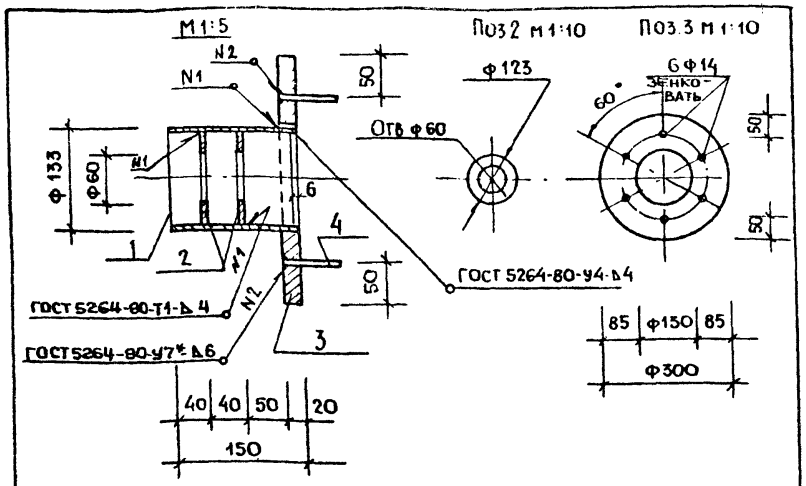

Формат	Зона	Поз.	Обозначение	Наименование	Кол.	Примеч.
				Детали		
БЧ		1	ТП КЖ.И. 10101	Труба 133×4×144 ГОСТ 10704-76* / Ст3 сп ГОСТ 10705-80	1	1,15 кг
ДЧ		2	ТП КЖ.И. 10102	Лист 10×123×128 ГОСТ 19903-74* / Ст3 ГОСТ 14637-79	2	1,10 кг
ДЧ		3	ТП КЖ.И. 10103	Лист 20×300×300 ГОСТ 19903-74* / Ст3 ГОСТ 14637-79	1	14,13 кг
				Стандартные изделия		
		4		Шпилька М12×70 ГОСТ 22040-76*	6	0,07 кг

1. Изделие оцинковать

Нач.маст	Баратов		15.07.87
Гл.констн	Бизяев		15.07.87
ГИП	Петрова		15.07.87
Исполнил	Кармалинина		15.07.87
Проверил	Михайлов		15.07.87
Н.контроль	Морозова		15.07.87

ТП 291-8-17 С.87 КЖ.И. 10100

Гильза ГС-1 сальника

Стадия	Масса	Масштаб
РП	18,50 кг	1:5 1:10
Лист 1	Листов 1	

СОЮЗСПОРТПРОЕКТ г. Москва

Инв.№ подл. | Подпись и дата | Взам. инв.№

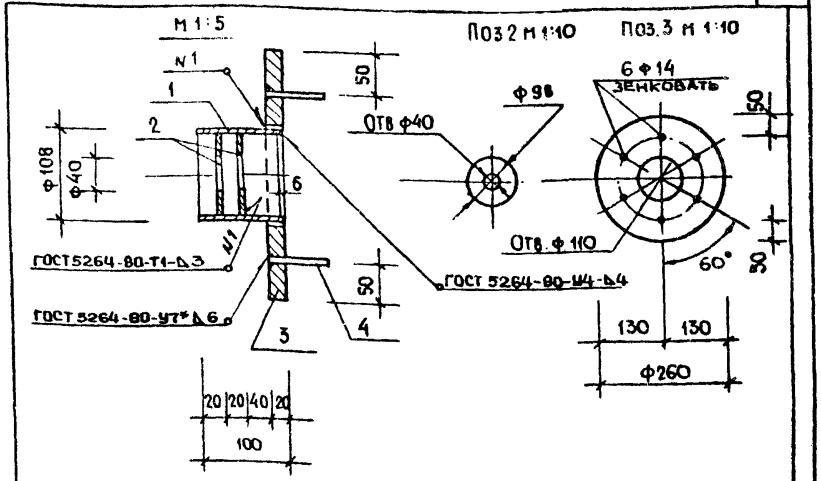

Формат	Зона	Поз.	Обозначение	Наименование	Кол.	Примечан.
				Детали		
БЧ		1	ТП КЖ И 20101	Труба 108×4×94 ГОСТ 10704-76* / Ст3 сп ГОСТ 10705-80	1	0,97
ДЧ		2	ТП КЖ.И. 20102	Лист 8×98×98 ГОСТ 19903-74* / Ст3 ГОСТ 14637-79	2	0,61
ДЧ		3	ТП КЖ.И. 20103	Лист 20×260×260 ГОСТ 19903-74* / Ст3 ГОСТ 14637-79	1	10,61
				Стандартные изделия		
		4		Шпилька М12×70 ГОСТ 22040-76*	6	0,07

1. Изделие оцинковать

Нач.мас	Баратов		15.07.87
Гл.конст	Бизяев		15.07.87
ГИП	Петрова		15.07.87
Исполнил	Кармалинина		15.07.87
Провер.	Михайлов		15.07.87
Н.контр.	Морозова		15.07.87

ТП 291-8-17 С.87 КЖ.И. 20100

Гильза ГС-2 сальника

Стадия	Масса	Масштаб
РП	13,22 кг	1:5 1:10
Лист 1	Листов 1	

СОЮЗСПОРТПРОЕКТ г. Москва

Инв.№ подл. | Подпись и дата | Взам. инв.№

Альбом IV

Типовой проект

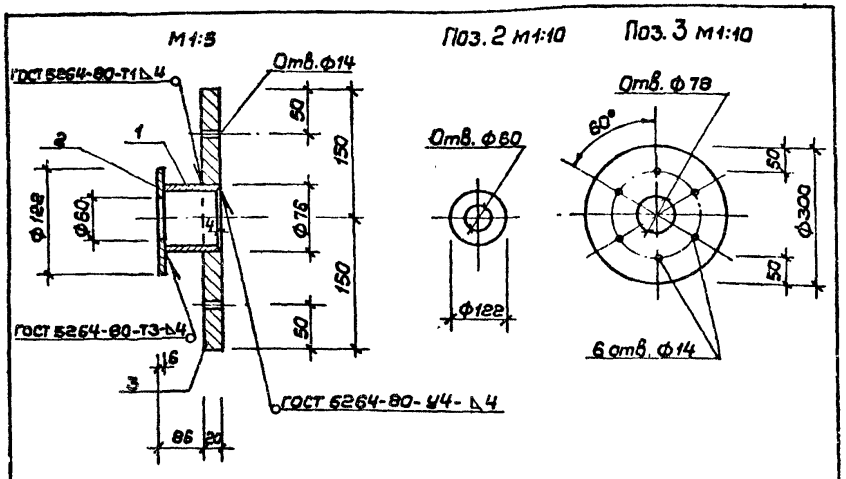

Форм.	Зона	Поз.	Обозначение	Наименование	Кол.	Примечан.
				Детали		
		1	ТП кж.и.10201	Труба 76х4х96 ГОСТ10704-76* / Ст.3сп ГОСТ10705-80	1	0,68 кг
		2	ТП кж.и.10202	Лист 6х122х122 ГОСТ19903-74* / Ст.3 ГОСТ14637-79	1	0,63 кг
		3	ТП кж.и.10203	Лист 20х300х300 ГОСТ19903-74* / Ст.3 ГОСТ14637-79	1	14,13 кг

Изделие оцинковать

Нач.мас.	Баратов		15.07.87
Гл.кон.м.	Бизяев		15.07.87
ГИП	Петрова		15.07.87
Исполн.	Кармалинина		15.07.87
Провер.	Иванова		15.07.87
Н.контр.	Морозова		15.07.87

ТП 291-8-17 С.87 КЖ.И 10200

Грунтбукса ГС-3 сальника

Стадия	Масса	Масшт.
РП	15,44кг	1:5, 1:10
Лист 1	Листов 1	

СОЮЗСПОРТПРОЕКТ г. Москва

Инв.№ подл. | Подпись и дата | Взам.инв.№

Альбом IV

Типовой проект

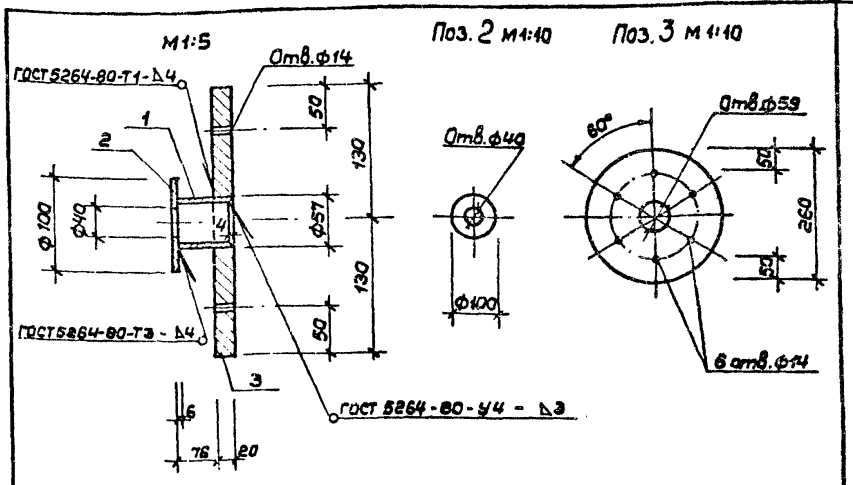

Форм.	Зона	Поз.	Обозначение	Наименование	Кол.	Примеч.
				Детали		
		1	ТП кж.и.20201	Труба 57х3,5х88 ГОСТ10704-76* / Ст.3сп ГОСТ10705-80	1	0,40
		2	ТП кж.и.20202	Лист 6х100х100 ГОСТ19903-74* / Ст.3 ГОСТ14637-79	1	0,47
		3	ТП кж.и.20203	Лист 20х260х260 ГОСТ19903-74* / Ст.3 ГОСТ14637-79	1	10,81

Изделие оцинковать

Нач.мас.	Баратов		15.07.87
Гл.кон.м.	Бизяев		15.07.87
ГИП	Петрова		15.07.87
Исполн.	Кармалинина		15.07.87
Провер.	Иванова		15.07.87
Н.контр.	Морозова		15.07.87

ТП 291-8-17 С.87 КЖ.И 20200

Грунтбукса ГС-4 сальника

Стадия	Масса	Масшт.
РП	11,48кг	1:5, 1:10
Лист 1	Листов 1	

СОЮЗСПОРТПРОЕКТ г. Москва

Инв.№ подл. | Подпись и дата | Взам.инв.№

Альбом IV

Типовой проект

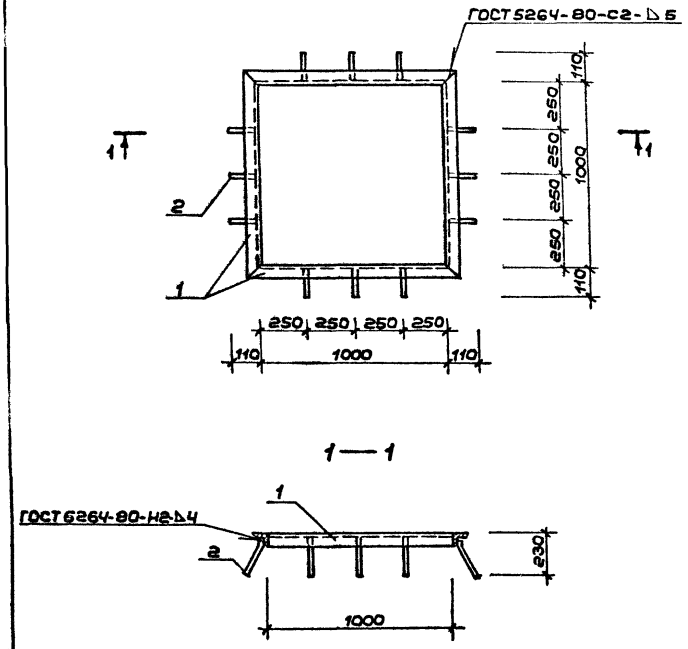

Форм.	Зона	Поз.	Обозначение	Наименование	Кол.	Примеч.
				Детали		
				Уголок: L 50х5 ГОСТ 8509-72* / Вст.3кп2 ГОСТ 380-71*		
		1		L=1100	4	4,14 кг
				8А III ГОСТ 5781-82*		
		2		L=250	12	0,09 кг

ГИП	Маврин		
Рук.гр.	Мареулия		
Исполн.	Шепилова		
Провер.	Уткин		
Н.контр.	Горбачев		

ТП 291-8-17 С.87 КЖ.И.30.000 СБ

Рамка РМ-3

Стадия	Масса	Масшт.
РП	17,64кг	1:20

Лист Листов

СОЮЗСПОРТПРОЕКТ г.Москва

Инв.№ подл. | Подпись и дата | Взам.инв.№

22985-07

Альбом IV

Типовой проект

Инв.№ подл. | Подпись и дата | Взам.инв.№

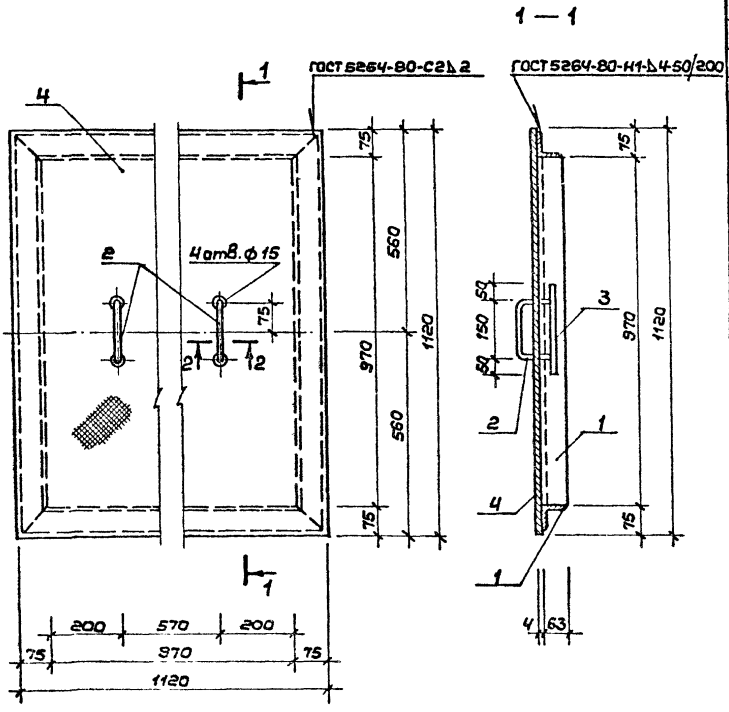

Форм.	Зона	Поз.	Обозначение	Наименование	Кол.	Примеч.
				Детали		
				Уголок L63×8 ГОСТ 8509-72* / Ст3кп2 ГОСТ 380-71*		
		1		L = 1096	4	6,26 кг
				10 А I ГОСТ 5781-82*		
		2		L = 390	2	0,24 кг
				Полоса Б-6 ГОСТ 103-76* / Ст3кп2 ГОСТ 380-71*		
		3		L = 250	2	1,17 кг
		4		Лист Ромбо-ПН-4×1120×1120		
				Ст3сп ГОСТ 8568-77*	1	41,75 кг

ГИП	Маврин		
Рук.гр.	Марегулия		
Исполн.	Шепилова		
Провер.	Уткин		
Н.контр.	Горбачев		

ТП 291-8-17 С.87 КЖ.И.30.100 СБ

Изделие металлическое МИ-5

Стадия	Масса	Масшт.
РП	69,61кг	1:10
Лист	Листов	

СОЮЗСПОРТПРОЕКТ г. Москва

gost.e-ecolog.ru