ТИПОВОЙ ПРОЕКТ
291-8-17 с.87

ФИЗКУЛЬТУРНО-ОЗДОРОВИТЕЛЬНЫЙ КОМПЛЕКС В ЛЕГКИХ МЕТАЛЛИЧЕСКИХ КОНСТРУКЦИЯХ /ФОК-2/

АЛЬБОМ II
КОНСТРУКЦИИ МЕТАЛЛИЧЕСКИЕ

КМ	Конструкции каркаса	стр.	2-24
АС-1	Конструкции ограждающие	стр	25-42
АС-2	Конструкции алюминиевые	стр.	43-57
АС-3	Конструкции перегородок и подвесных потолков	стр.	58-73
АС-4	Конструкции алюминиевых перегородок	стр.	74-80

gost.e-ecolog.ru

ТИПОВОЙ ПРОЕКТ

291-8-17 с.87

ФИЗКУЛЬТУРНО-ОЗДОРОВИТЕЛЬНЫЙ КОМПЛЕКС В ЛЕГКИХ МЕТАЛЛИЧЕСКИХ КОНСТРУКЦИЯХ /ФОК-2/

АЛЬБОМ II

ПЕРЕЧЕНЬ АЛЬБОМОВ:

АЛЬБОМ	I	
ЧАСТЬ	1	АРХИТЕКТУРНО-СТРОИТЕЛЬНЫЕ И ТЕХНОЛОГИЧЕСКИЕ ЧЕРТЕЖИ.
ЧАСТЬ	2	КОНСТРУКЦИЯ МЕТАЛЛИЧЕСКОЙ ВАННЫ.
ЧАСТЬ	3	КОНСТРУКЦИЯ МОНОЛИТНОЙ ЖЕЛЕЗОБЕТОННОЙ ВАННЫ.
АЛЬБОМ	II	КОНСТРУКЦИИ МЕТАЛЛИЧЕСКИЕ.
АЛЬБОМ	III	
ЧАСТЬ	1	ОТОПЛЕНИЕ И ВЕНТИЛЯЦИЯ. ВНУТРЕННИЕ ВОДОПРОВОД И КАНАЛИЗАЦИЯ. СВЯЗЬ И СИГНАЛИЗАЦИЯ. ПОЖАРНАЯ СИГНАЛИЗАЦИЯ.
ЧАСТЬ	2	ЭЛЕКТРООБОРУДОВАНИЕ АВТОМАТИЗАЦИЯ ОТОПИТЕЛЬНЫХ ВЕНТИЛЯЦИОННЫХ СИСТЕМ.
АЛЬБОМ	IV	СТРОИТЕЛЬНЫЕ ИЗДЕЛИЯ
АЛЬБОМ	V	СПЕЦИФИКАЦИЯ ОБОРУДОВАНИЯ
АЛЬБОМ	VI	ВЕДОМОСТИ ПОТРЕБНОСТИ В МАТЕРИАЛАХ
АЛЬБОМ	VII	СМЕТЫ
АЛЬБОМ	VIII	ОСНОВНЫЕ ПОЛОЖЕНИЯ ПО ПРОИЗВОДСТВУ МОНТАЖНЫХ РАБОТ

РАБОЧИЙ ПРОЕКТ УТВЕРЖДЕН ГОСГРАЖДАНСТРОЕМ ПРИКАЗ № 194 ОТ 24. 06. 1987 года
ВВЕДЕН В ДЕЙСТВИЕ ИН-ТОМ СОЮЗСПОРТПРОЕКТ ПРИКАЗОМ № 40 ОТ 11. 02. 1988 года

РАЗРАБОТАН ИНСТИТУТОМ ЦНИИПРОЕКТЛЕГКОНСТРУКЦИЯ
ГЛАВНЫЙ КОНСТРУКТОР ИНСТИТУТА Усанов А.Н.
ГЛАВНЫЙ ИНЖЕНЕР ПРОЕКТА Коренцвит Г.Я.

22985-04

Привязан:

Инв.№

Альбом II

Расчетная схема поперечника здания

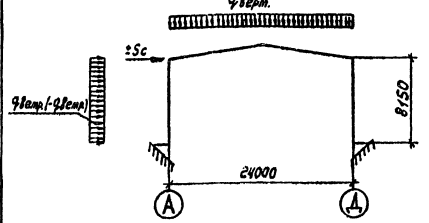

Таблица нагрузок

Наименование	Нормативная нагрузка кПа (кгс/м²)	Коэффициент надежности	Коэффициент перегрузки	Расчетная нагрузка кПа (кгс/м²)
Собственный вес покрытия, в том числе:	0,56(54,6)			0,66(64,83)
Два слоя профнастила Н57-760-08	0,20(19,6)		1,05	0,21(20,58)
Утеплитель S 200 мм	0,31 (30)		1,3	0,40 (39)
Каркас панели	0,05 (5)		1,05	0,05(5,25)
Снеговая нагрузка по СНиП 2.01.07-85 IV район по весу снегового покрова	1,53 (150)	1,0	1,6	2,45 (240)
Суммарная вертикальная нагрузка	—		—	3,11 (304,83)
Расчетная технологическая нагрузка	—		—	0,15(15,0)
Ветровая нагрузка по СНиП 2.01.07-85 V район по скоростному напору ветра C_2=1,4	61 (60)		1,4	0,86 (84)
Расчетная сейсмичность	8 баллов			

Ведомость ссылочных документов

Обозначение	Наименование	Примечание
Серия 1.432.2-17 Разработана ЦНИИпромзданий	Стены одноэтажных промышленных зданий из металлических трехслойных панелей с утеплителем из пенополиуретана выпуск 2. Стальные изделия фахверка. Рабочие чертежи.	
Шифр 828 км Разработан ЦНИИпроектлегконструкция	Стальные конструкции несущих рам каркаса одноэтажных производственных зданий из широкополочных двутавров переменной жесткости (образуемых путем роспуска и сварки прокатных профилей)	*

* При необходимости получения ссылочной заводской документации обращаться в трест „Союзлегкомплектконструкция" по адресу: 101000 Москва, ул. Кирова 9/4

Ведомость рабочих чертежей основного комплекта

Лист	Наименование	Примечание
1	Общие данные	
2	Техническая спецификация металла (начало)	
3	Техническая спецификация металла (продолжение)	
4	Техническая спецификация металла (окончание)	
5	Схема расположения элементов каркаса и прогонов	
6	Узлы 1...6	
7	Узлы 7...11	
8	Узлы 12...15	
9	Схемы расположения ригелей фахверка	
10	Узлы 20...23	
11	Узлы 24...27	
12	Узлы 28...33	
13	Схемы расположения стоек и стеновых ригелей главного тамбура	
14	Узлы 40...44	
15	Узлы 45...48	
16	Схемы расположения балок главного тамбура на отм. 2,400; 3,300; 4,400	
17	Узлы 49...54	
18	Узлы 55...59	
19	Узлы 60, 61	
20	Схема расположения балок и стоек внутренней площадки	
21	Узлы 65...72	
22	Схема расположения плит перекрытия внутренней площадки	
23	Узлы 73...76	

Ригели фахверка приняты из гнутых и гнутосварных профилей. Верхний ригель по торцу выполняет роль распорки между стойками фахверка. Прогоны из прокатных профилей по ГОСТ 8240-72 в крайних пролетах работают по двухпролетной схеме с опиранием на распорки по стойкам фахверка. Монтаж конструкций каркаса здания может быть начат только после выполнения комплекса нулевого цикла: земляных работ: железобетонных работ по фундаментам, включая установку анкерных болтов; устройство вводов систем инженерного обеспечения; устройство подготовки под чистые полы. Монтаж конструкций в соответствии с требованиями главы СНиП III-18-75, указаний шифр 828 км, а так же проекта производства работ, выполненного по данному проекту. Материал конструкций принимать по технической спецификации стали. Материалы для сварки применять в соответствии с требованиями приложения 2 СНиП II-23-81. Антикоррозийная защита стальных конструкций должна выполняться в соответствии со СНиП 2.03.11-85, материалы группы I, грунтовка ГФ-021 по ГОСТ 25129-82 и два слоя эмали ПФ-133 по ГОСТ 926-82 или другие равноценные по качеству. Степень очистки под лакокрасочные покрытия-3. Защитные покрытия наносятся на заводах-изготовителях металлоконструкций. В проекте использованы заявки на изобретение № 4169 Н2/33 и № 4197788/33. Рамы переменного сечения рассчитаны с учетом собственного веса ригеля рамы и прогонов (20 кг/м²)

Проект разработан в соответствии с действующими нормами и правилами

Гл. инженер проекта Г. Я. Коренцвит

Общие указания

Рабочая документация "Физкультурно-оздоровительных комплексов из легких металлических конструкций" разработана для строительства в следующих условиях:
сейсмичность района 7,8 баллов;
территория без подработки горными выработками;
расчетная зимняя температура наружного воздуха -10, -20, -30, -40°С;
скоростной напор ветра для V района по СНиП 2.01.07-85
вес снегового покрова для IV района по СНиП 2.01.07-85.

Здание разработано с применением легких металлических конструкций комплектной поставки с изготовлением конструкций на специализированных заводах по отработанному технологическому процессу с выполнением требований соответствующих технических условий, данного проекта и требований СНиП III-18-75.

Каркас здания запроектирован поранно-связевой схеме из сварных однопролетных рам с элементами переменного сечения по шифру 828 КМ.

Рамы с жесткими верхними узлами и фланцевым соединением в коньке шарнирно опираются на фундамент на отм. -0,150. Рамы двухскатные, уклон ригелей 10%.

Ригели и стойки рам получаются путем роспуска (по наклонной линии) двутавров 55Б2 и 50Б2 по ГОСТ 26020-83 на тавры с последующей контовкой их на 180° и сваркой. Соединение в узлах рамы на высокопрочных болтах М24 из стали 40Х "Селект" по ГОСТ 22353-77 (усилие затяжки болтов 24,4 т).

Пролет рам 24 м, шаг рам 6,0 м; отметка верха ригеля - 8,145 (по крайней оси), пространственная работа и устойчивость каркаса здания обеспечивается совместной работой рам, системой распорок, вертикальных и горизонтальных связей.

Роль горизонтальных связей выполняют участки диска профилированного настила покрытия с усиленным креплением к прогонам.

Для зданий с расчетной сейсмичностью до 7 баллов включительно в торцевых и связевых панелях нижний профилированный настил крепится к прогонам самонарезающими винтами В6х25 по ТУ 36-2142-78 с уплотнительными шайбами ШУ-6 по ТУ 36-2130-78 в каждой волне, между собой профилированный настил соединяется комбинированными заклепками ЗК-12-4,5 по ТУ 36-2088-85 с шагом 500 мм.

Для зданий с расчетной сейсмичностью 8 баллов по всей длине здания нижний профилированный настил крепится к прогонам в каждой волне, шаг заклепок для зданий с расчетной сейсмичностью 8 баллов - 400 мм.

Торцы зданий решены с помощью наклонных стоек фахверка с жестким креплением на отм. -0,150 и шарнирным креплением к прогонам покрытия. Наклонные стойки фахверка играют роль архитектурного элемента, придающего зданию выразительность и позволяющие увеличить площадь без дополнительных конструкций.

Инв. №				
ГИП	Коренцвит			
И.о.п. инж.	Усанов			
Зав. отд.	Закутный			
Н. контр.	Чиркова			
Гл. кон. пр.	Тарасова			
Зав. сект.	Дорохина			
Вед. кон.	Капинкина			
Ст. инж.	Яковлева			

Привязан

ТП291-8-17с.87 КМ

Физкультурно-оздоровительный комплекс в легких металлических конструкциях (ФОК-2)

Стадия	Лист	Листов
РП	1	23

Общие данные

ЦНИИпроектлегконструкция

Согласовано

Согласовано

Инв. № подл. | Подпись и дата | Взам. инв. №

Копировал Тарасова 22985-04 3 Формат А2

22985-04

Вид профиля и ГОСТ, ТУ	Марка металла и ГОСТ	Обозначение и размер профиля, мм	№ п.п	Код: Марки металла	Код: Вида профиля	Код: Размер профиля	Кол. шт.	Длина мм	Масса металла по элементам конструкций, т: Рамы	Вертикальные связи и распорки	Прогоны	Стойки фахверка	Ригели фахверка	Главный тамбур	Внутренняя площадка		Общая масса, т	Масса потребности в металле по кварталам (заполняется изготовителем), т: I	II	III	IV	Заполняется ВЦ
1	2	3	4	5	6	7	8	9	10	11	12	13	14	15	16							
Двутавры стальные горячекатаные с параллельными гранями полок ГОСТ 26020-83	09Г2С-6 ГОСТ 19281-73	I 28Б1										3,0		1,1			4,1					
	Итого:											3,0		1,1			4,1					
	ВСт3пс6-I ТУ14-1-3023-80	I 50Б2							8,6								8,6					
		I 55Б2							14,4								14,4					
	Итого:								23,0								23,0					
Всего профиля:									23,0			3,0		1,1			27,1					
Сталь горячекатаная Швеллеры ГОСТ 8240-72	ВСт3пс6-I ТУ14-1-3023-80	С 22								0,2	7,0			0,6	2,0		9,8					
	Итого:									0,2	7,0			0,6	2,0		9,8					
Всего профиля:										0,2	7,0			0,6	2,0		9,8					
Сталь прокатная угловая равнополочная ГОСТ 8509-86	ВСт3пс6 ГОСТ 380-71	L 45×4												0,2			0,2					
	Итого:													0,2			0,2					
	ВСт3кп2 ГОСТ 380-71	L 63×4												0,1			0,1					
		L 90×6								0,1	0,3		0,1	0,2			0,7					
	Итого:									0,1	0,3		0,1	0,3			0,8					
Всего профиля:										0,1	0,3		0,1	0,5			1,0					
Сталь прокатная угловая неравнополочная ГОСТ 8510-86	ВСт3кп2 ГОСТ 380-71	L 63×40×4											0,4				0,4					
		L 160×100×10								0,1			0,9	0,1			1,1					
	Итого:									0,1			1,3	0,1			1,5					
Всего профиля:										0,1			1,3	0,1			1,5					
Швеллеры стальные гнутые равнополочные ГОСТ 8278-83	ВСт3кп2 ГОСТ 380-71	С 160×60×5											2,0	0,8			2,8					
	Итого:												2,0	0,8			2,8					
	ВСт3пс6 ГОСТ 380-71	С 100×50×4											0,1	0,1			0,2					
		С 200×80×4												0,3			0,3					
	Итого:												0,1	0,4			0,5					
Всего профиля:													2,1	1,2			3,3					

ТП291-8-17с.87 КМ

Привязан	Зав. отд.	Закутный		Физкультурно-оздоровительный комплекс в легких металлических конструкциях (ФОК-2)	Стадия: РП; Лист: 2; Листов:
	Н. контр.	Чуркова			
	ГИП	Тарасова			
	Зав. сект.	Дорохина		Техническая спецификация стали (начало)	ЦНИИпроектлегконструкция
	Вед. кон.	Калинкина			
Инв. №	Вед. кон.	Павлова			

22985-04 4 Копировал Музыченко Формат А2

Вид профиля и ГОСТ, ТУ	Марка металла и ГОСТ	Обозначение и размер профиля, мм	№ п.п.	Код: Марки металла	Код: Вида профиля	Код: Размер профиля	Кол. шт.	Длина, мм	Масса металла по элементам конструкций, т: Рамы	Вертикальные связи и распорки	Прогоны	Стойки фахверка	Ригели фахверка	Главный тамбур	Внутренняя площадка		Общая масса, т	Масса потребности в металле по кварталам (заполняется изготовителем), т: I	II	III	IV	Заполняется ВИ
1	2	3	4	5	6	7	8	9	10	11	12	13	14	15	16							
Профили стальные гнутые С-образные равнополочные ГОСТ 8282-83	ВСт3кп2 ГОСТ 380-71	С 400×160×50×3													10,9		10,9					
	Итого														10,9		10,9					
Всего профиля															10,9		10,9					
Сталь листовая горячекатаная ГОСТ 19903-74	ВСт3кп2 ГОСТ 380-71	S3													0,3		0,3					
		S4											0,1				0,1					
		S5													0,4		0,4					
		S6								0,1							0,1					
		S8								0,1							0,1					
		S10							0,5		0,2	0,1	0,1	0,1	0,3		1,3					
		S20											0,1		0,5		0,6					
		S30							0,3					0,5			0,8					
		S40										0,5		0,2			0,7					
	Итого								0,8	0,2	0,2	0,6	0,3	0,8	1,5		4,4					
	09Г2С-8 ГОСТ 19282-73	S25							0,6								0,6					
		S30							1,0								1,0					
	Итого								1,6								1,6					
Всего профиля									2,4	0,2	0,2	0,6	0,3	0,8	1,5		6,0					
Профили гнутые замкнутые сварные квадратные и прямоугольные ТУ 36-2287-80	ВСт3кп2 ГОСТ 380-71	□ 80×4								0,4							0,4					
		□ 100×4								1,6							1,6					
		□ 120×5													1,7		1,7					
		□ 160×5								1,2			4,7	0,9			6,8					
	Итого									3,2			4,7	0,9	1,7		10,5					
	ВСт3пс6 ГОСТ 380-71	□ 200×160×7												2,5			2,5					
	Итого													2,5			2,5					
Всего профиля										3,2			4,7	3,4	1,7		13,0					
Всего									25,4	3,8	1,5	3,6	8,5	7,7	16,1		72,6					

Согласовано

Инв.№ подл. | Подпись и дата | Взам.инв.№

Инв.№ дубл. | Подпись и дата

Согласовано: Н.разработчик | Гл.инж.-пр. | Гл.инж.-пр.

ТП291-8-17с.87 КМ

Привязан		Зав.отд.	Закутный			Физкультурно-оздоровительный комплекс в легких металлических конструкциях (ФОК-г)	Стадия: РП; Лист: 3; Листов:
		Н.контр.	Чиркова				
		Гкп	Тарасова				
		Зав.сект.	Дорохина			Техническая спецификация стали (продолжение)	Цветпроектметаллоконструкция
Инв.№		Вед.инж.	Калинкина				
		Вед.инж.	Павлова				

22985-04 5 Копировал Тарасова Формат А2

22985-04

Альбом II

Вид профиля и ГОСТ, ТУ	Марка металла и ГОСТ	Обозначение и размер профиля, мм	№ п.п.	Код: Марки металла	Код: Вида профиля	Код: Размера профиля	Кол. шт.	Длина, мм	Масса металла по элементам конструкций, т: Рамы	Вертикальные связи и распорки	Прогоны	Стойки фахверка	Ригели фахверка	Главный тамбур	Внутренняя площадка		Общая масса, т	Масса потребности в металле по кварталам (заполняется изготовителем), т: I	II	III	IV	Заполняется ВЦ
1	2	3	4	5	6	7	8	9	10	11	12	13	14	15	16							
Масса неучтенного и наплавленного металла									0,6	0,2	0,2	0,1	0,2	0,2	0,4		1,9					
Всего масса металла									26,0	4,0	7,7	3,7	8,7	7,9	16,5		74,5					
В том числе по маркам стали	ВСт3кп2																31,7					
	ВСт3пс6																3,3					
	ВСт3пс6-I																33,7					
	09Г2С-6																5,8					
Масса поставки элементов по кварталам, т (заполняется заказчиком)		I																				
		II																				
		III																				
		IV																				

Ведомость конструкций по видам профилей

Наименование конструкций по номенклатуре прейскуранта № 01-09	Поз. по прейскуранту № 01-09	№ п/п	Код конструкций	Масса конструкций, т: Всего стали повышенной и высокой прочности	по видам профилей стали: Балки и швеллеры	Крупносортная сталь	Среднесортная сталь	Мелкосортная сталь	Листовая сталь	Шутые и гнутосварные	Трубы	Оцинкованная сталь	Прочие	Всего	Кол. шт.	Серия типовых конструкций
Рамы					23,6				2,4					26,0		
Вертикальные связи и распорки					0,2	0,2			0,2		3,4			4,0		
Прогоны					7,2	0,3			0,2					7,7		
Стойки фахверка					3,1				0,6					3,7		
Ригели фахверка						1,4			0,3	2,2	4,8			8,7		
Главный тамбур					1,7	0,4	0,2		0,8	1,3	3,5			7,9		
Внутренняя площадка					2,1				1,5	11,1	1,8			16,5		
Итого:					37,9	2,3	0,2		6,0	14,6	13,5			74,5		

Согласовано

Согласовано

"Союзспецпроект"

Инв. № подл. | Подпись и дата | Взам. инв. №

Зав. отд.	Закутный			ТП291-8-17с.87		КМ	
Н. контр.	Чиркова			Физкультурно-оздоровительный комплекс в легких металлических конструкциях (ФОК-8)	Стадия	Лист	Листов
ГКП	Тарасова				РП	4	
Зав. сект.	Дорохина			Техническая спецификация стали (окончание)	ЦНИИпроектлегконструкция		
Вед. кон.	Калинкина						
Вед. кон.	Павлова						

Привязан

Инв. №

22985-04 6 Копировал Тарасова

Формат А2

22985-04

Альбом II

Схема расположения элементов каркаса и прогонов

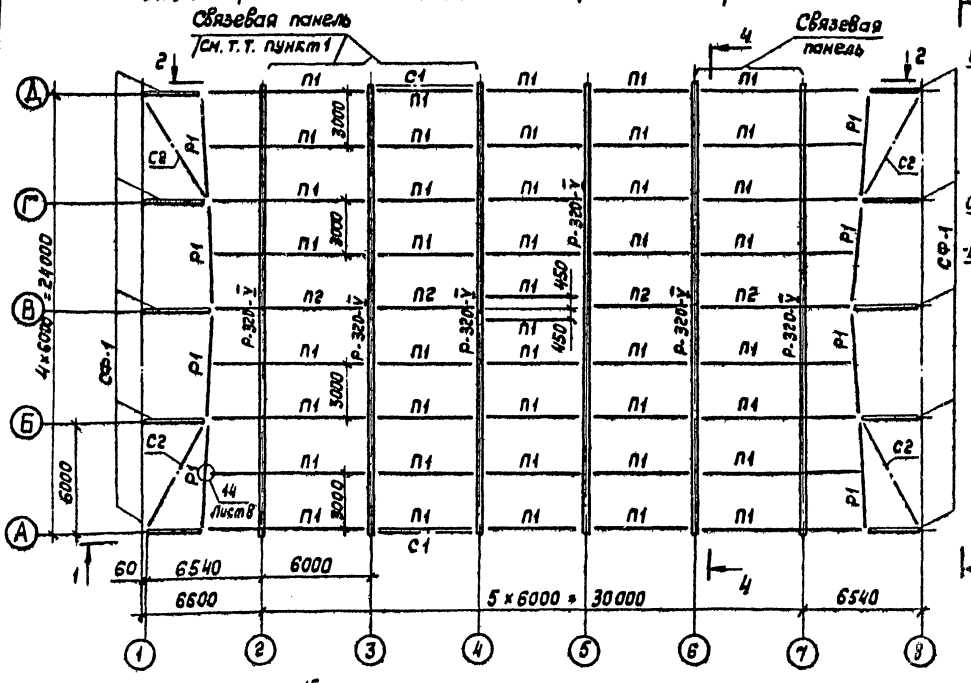

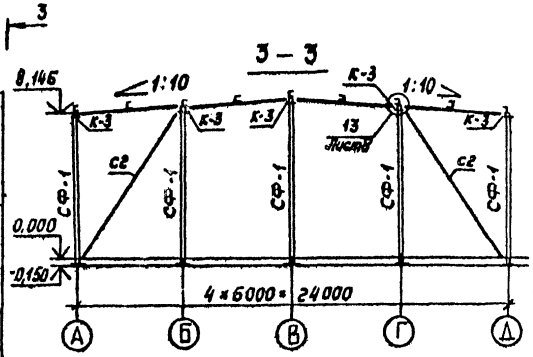

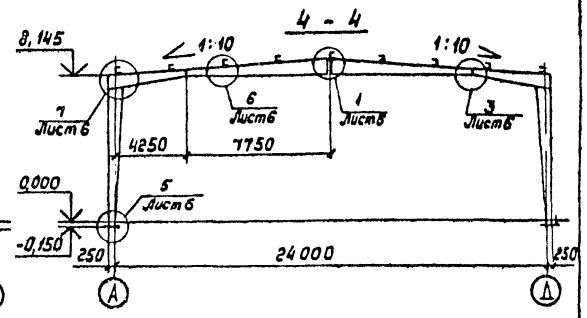

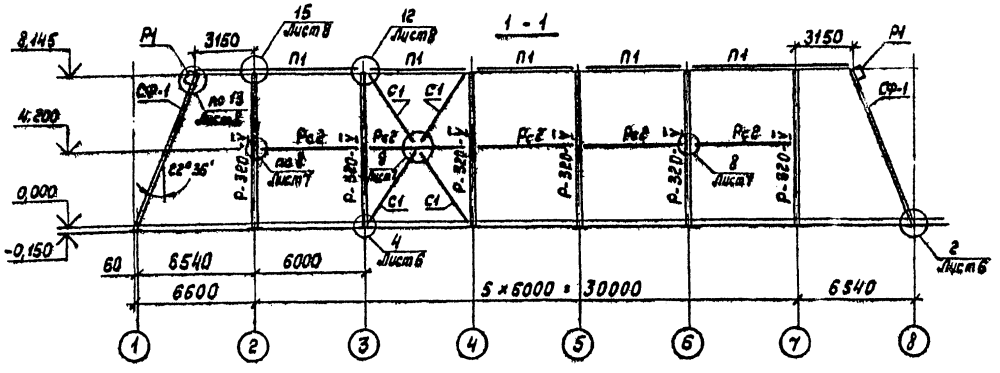

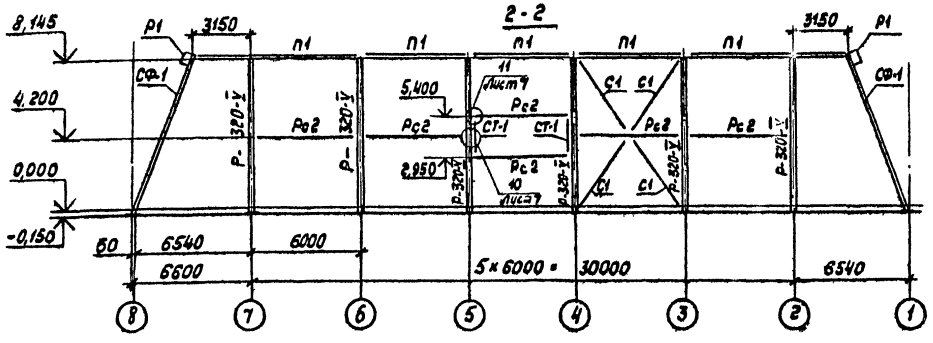

Ведомость элементов

Марка	Сечение: Эскиз	Поз.	Состав	Опорные усилия: М, тсм	N, тс	Q, тс	Группа конструк.	Марка металла	Примечание
Р-320-V		1	I 55 Б2	Рама из двутавров переменной жесткости см. шифр 828 КМ			2	ВСт3пс6-1 ТУ14-1-3023-80	
		2	I 50 Б2						
СФ-1	I		I 26 Б1	9,3	6,7	7,5	4	09Г2С-6 ГОСТ19281-73	
С1	□		Гн.□ 80×4	—	20,18		4	ВСт3кп2 ГОСТ380-71	
С2	□		Гн.□ 100×4	—	7,8				
Р1	□		Гн.□ 160×5	—	3,36	0,6			
Рс2	□		Гн.□ 100×4	—	9,5	—			
П1	[		[22	—	4,85	6,68	4	ВСт3пс6-1 ТУ14-1-3023-80	
П2		1 2	[22 ∟ 90×6	—	4,85	6,68			
СТ-1	[		[22	—	—	3,0	4		
К-3		1 2	∟ 160×100×10 ∟ 90×6						

1. В осях 1-4 и 6-8 профнастил выполняет функции горизонтальных связей покрытия. Крепление настила производить в соответствии с „Общими указаниями" и требованиями чертежей АС-1
2. При строительстве объекта в районах сейсмичностью 8 баллов необходимо дополнительно приварить все прогоны к крепежным деталям рам, а также элементы вертикальных связей к соединительным фасонкам. Монтажная сварка по ГОСТ 5264-80-Т1-Δ8 электродами типа Э42А по ГОСТ 9467-75.
3. Требования по изготовлению и монтажу каркаса см. шифр 828 КМ /см. пояснительную записку/
4. Опорные усилия для П1 и П2 даны для торцевых прогонов.
5. Работать совместно с чертежами КМ-6 ... КМ-8.

Согласовано:
Союзспортпроект
Гл. арх. пр. Пунктин А
Гл. инж. пр. Мавринд А

Инв. № подл.	Подпись и дата	Взам. инв. №

Привязан

Инв. №

Зав. отд.	Закутный		20.07.87
Н. контр.	Чиркова		21.07.87
Гл. кон.	Тарасова		20.07.87
Гл. кон.	Алпатов		20.07.87
Вед. кон.	Сергеева		16.07.87
Инженер	Марфутов		16.07.87
Инженер	Старцева		16.07.87

ТП291-8-17с.87 КМ

Физкультурно-оздоровительный комплекс в легких металлических конструкциях (ФОК-2)

Стадия	Лист	Листов
РП	5	

Схема расположения элементов каркаса и прогонов

ЦНИИпроектлегконструкция

Копировал Тарасова 22985-04 7 Формат А2

22985-04

Альбом II

Согласовано

Согласовано

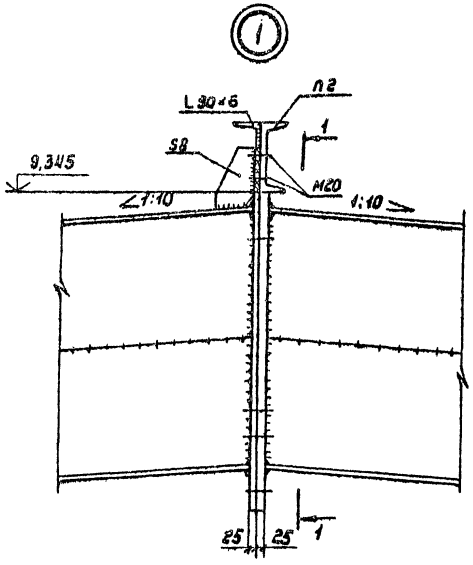

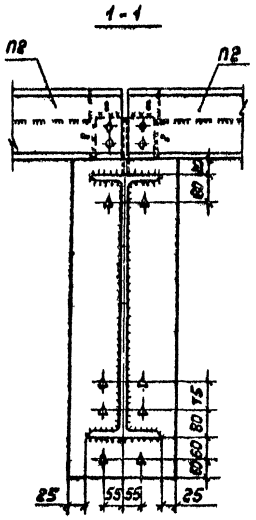

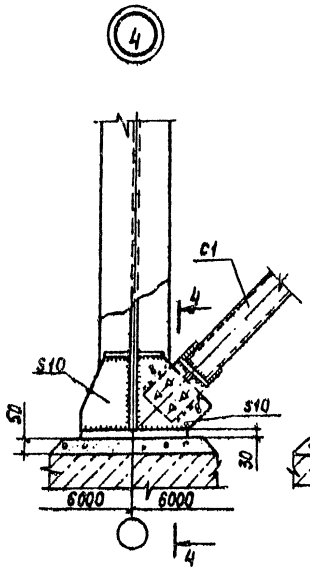

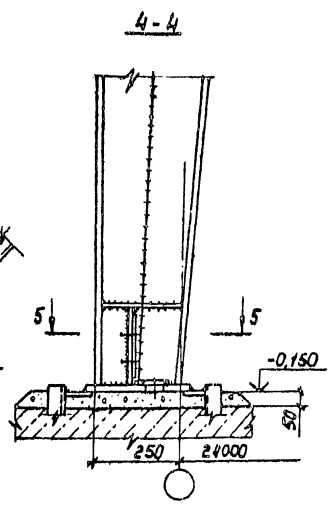

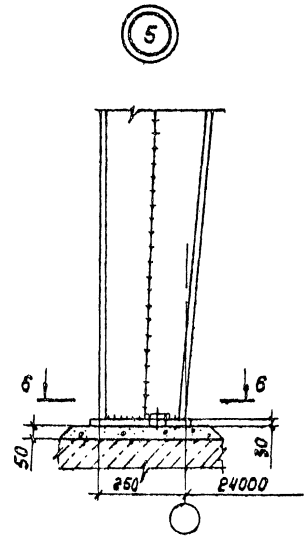

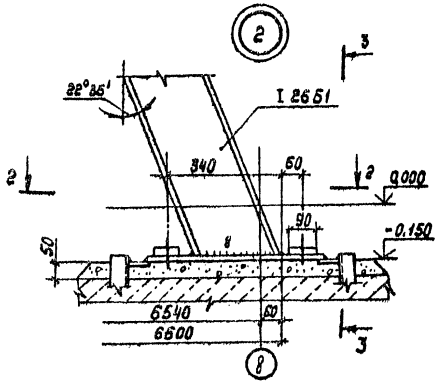

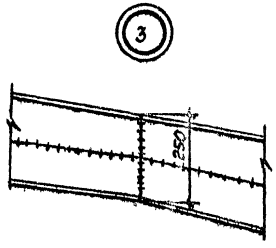

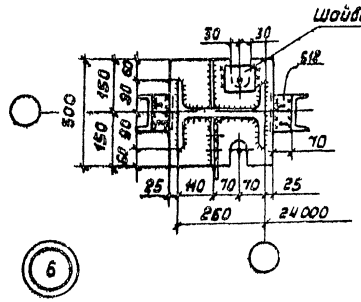

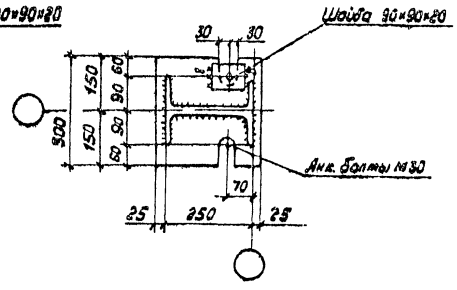

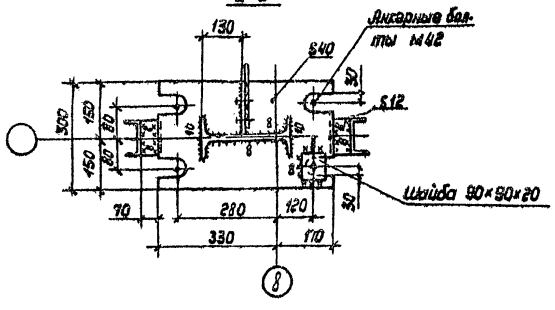

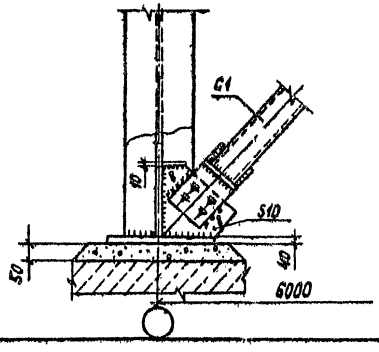

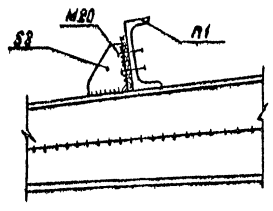

1. Все болты М24 высокопрочные по ГОСТ 22353-77 из стали 40Х „Селект", кроме оговоренных. Усилие натяжения высокопрочных болтов равно 24,4 тс.
2. Болты нормальной точности М20 класса 5,8 по ГОСТ 7798-70
3. Все сварные швы по ГОСТ 5264-80 Т1-А6, кроме оговоренных.
4. Цементная подливка под опорными плитами М200, бетон М200.
5. Указания по изготовлению рам см. шифр 823 КМ.

					ТП291-8-17с.87		КМ	
Зав.отд.	Закупный			12.87				
Н.контр.	Чуркова			12.87	Физкультурно-оздоровительный комплекс с легкими металлическими конструкциями (ФОК-2)	Стадия	Лист	Листов
Гл.кон.	Герасова			12.87		РП	6	
Гл. кон.	Аллатов			12.87				
Нач.кон.	Сергеева			12.87	Узлы 1...6	ЦНИИпроектлегконструкция		
Инженер	Марфутов			12.87				
Инженер	Старцева			12.87				

Привязан

Инв. № подл. | Подпись и дата | Взам. инв. №

Копировал Музыченко 22985-04 8 Формат А2

22985-04

Альбом II

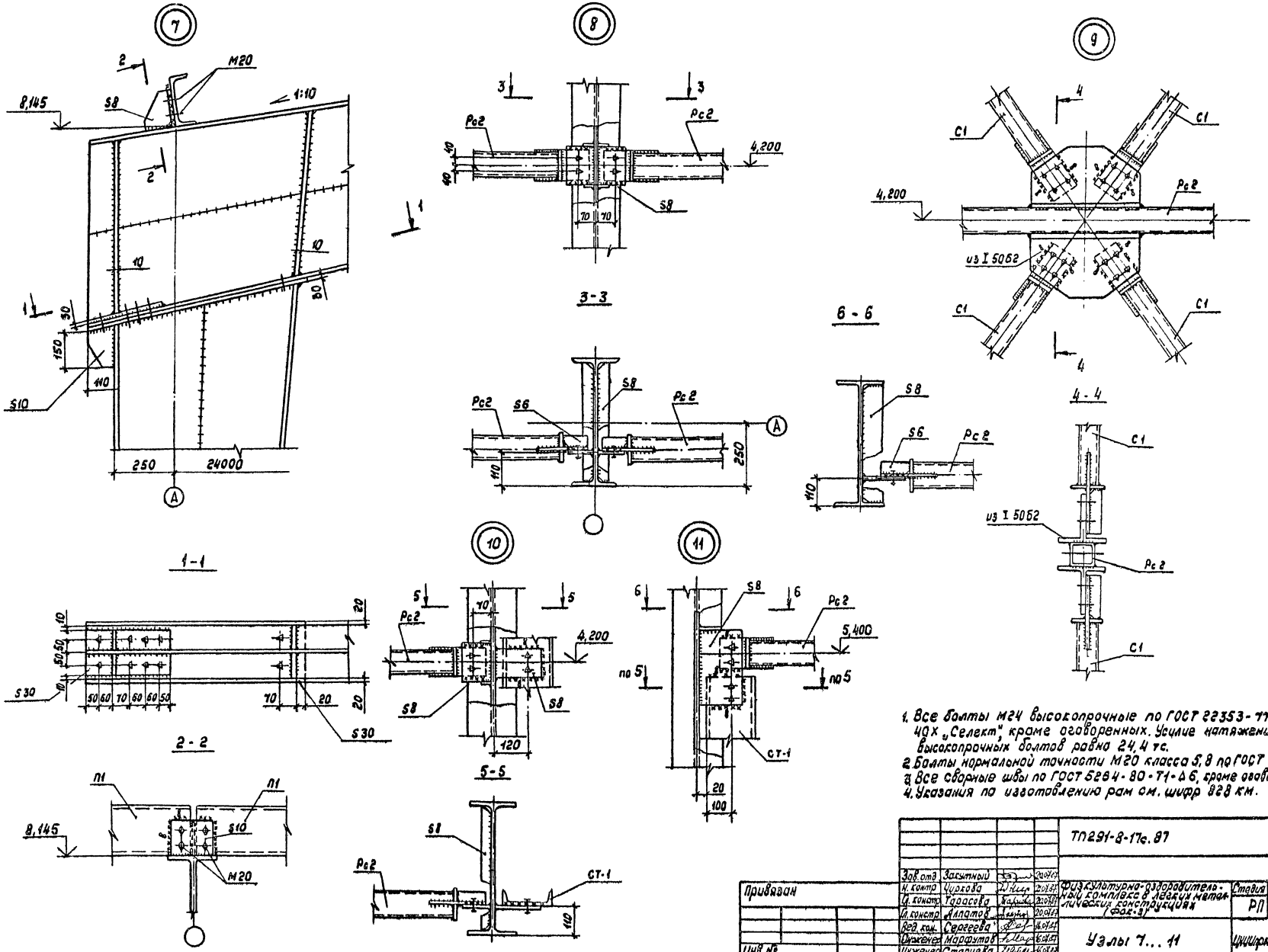

1. Все болты М24 высокопрочные по ГОСТ 22353-77 из стали 40Х „Селект", кроме оговоренных. Усилие натяжения высокопрочных болтов равно 24,4 тс.
2. Болты нормальной точности М20 класса 5,8 по ГОСТ 7798-70.
3. Все сварные швы по ГОСТ 5264-80-Т1-Δ6, кроме оговоренных.
4. Указания по изготовлению рам см. шифр 828 км.

				ТП291-8-17с.87		КМ	
Зав. отд.	Закутный		20.07.87	Физкультурно-оздоровительный комплекс в легких металлических конструкциях (Фок-3)	Стадия	Лист	Листов
Н. контр.	Чуркова		20.07.87		РП	7	
Гл. констр.	Тарасова		20.07.87				
Гл. констр.	Алпатов		20.07.87				
Вед. кон.	Сергеева		16.07.87	Узлы 7...11	ЦНИИпроектлегконструкция		
Инженер	Марфутов		16.07.87				
Инженер	Старцева		16.07.87				

Привязан

Инв. №

Согласовано

Согласовано

Инв. № подл. | Подпись и дата | Взам. инв. №

Копировал Музыченко 22985-04 9 Формат А2

22985-04

Альбом II

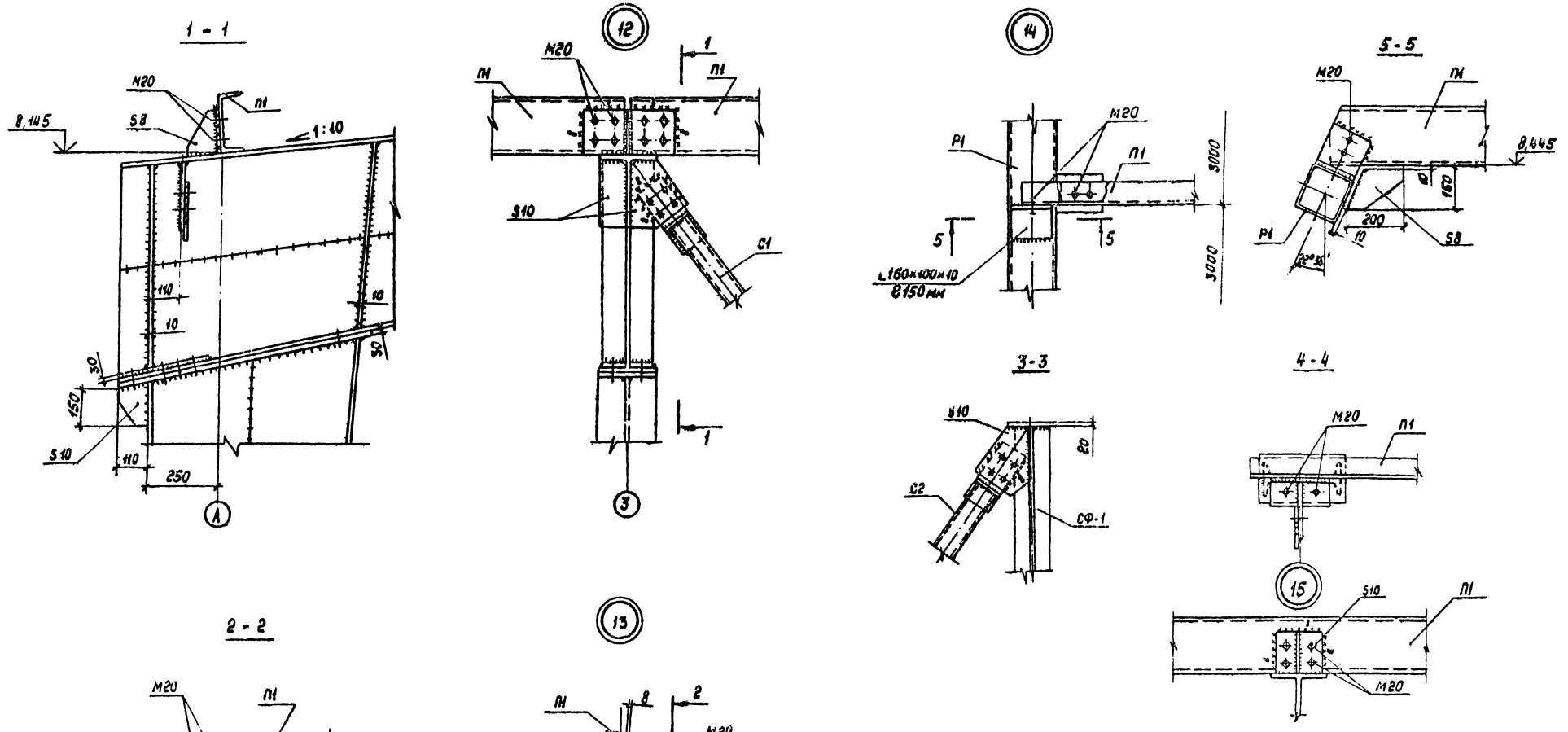

1. Все болты М24 высокопрочные по ГОСТ 22353-77 из стали 40Х „Селект", кроме оговоренных. Усилие натяжения высокопрочных болтов равно 24,4 тс.
2. Болты нормальной точности М20 класса 5,8 по ГОСТ 7798-70.
3. Все сварные швы по ГОСТ 5264-80-Т1-Δ8, кроме оговоренных.
4. Указания по изготовлению рам см. шифр 828 КМ.

				ТП291-8-17с.87			КМ
Зав.отд.	Загуляный			Физкультурно-оздоровительный комплекс в легких металлических конструкциях (ФОК-2)	Стадия	Лист	Листов
Н.контр.	Чиркова				РП	8	
Гл.конст.	Тарасова						
Гл.конст.	Алпатов						
Вед.инж.	Сергеева			Узлы 12...15	ЦНИИпроектлегконструкция		
Инженер	Марфунов						
Инженер	Старцева						

Привязан

Инв. № подл. | Подпись и дата | Взам.инв.№

Согласовано

Согласовано

Союзс. пост. п. проект. | Гипст. ИА | Навкин А.

Копировал Музыченко 22985-04 10 Формат А2

22985-04

Альбом III

Схема расположения ригелей фахверка по оси „А"

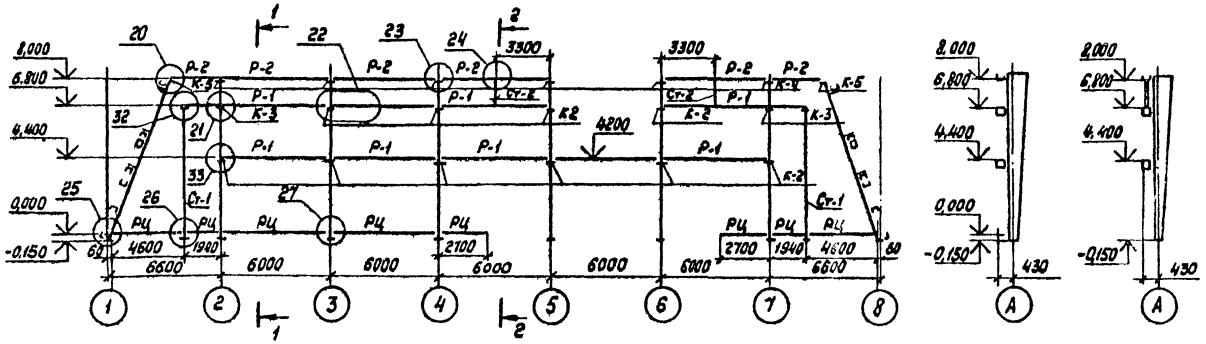

Схема расположения ригелей фахверка по оси „Д"

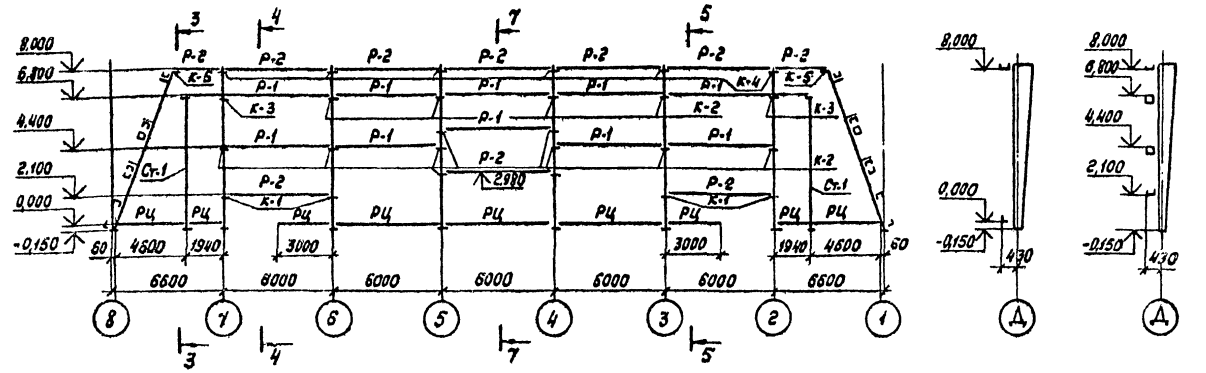

Схема расположения ригелей фахверка по осям „1" и „8"

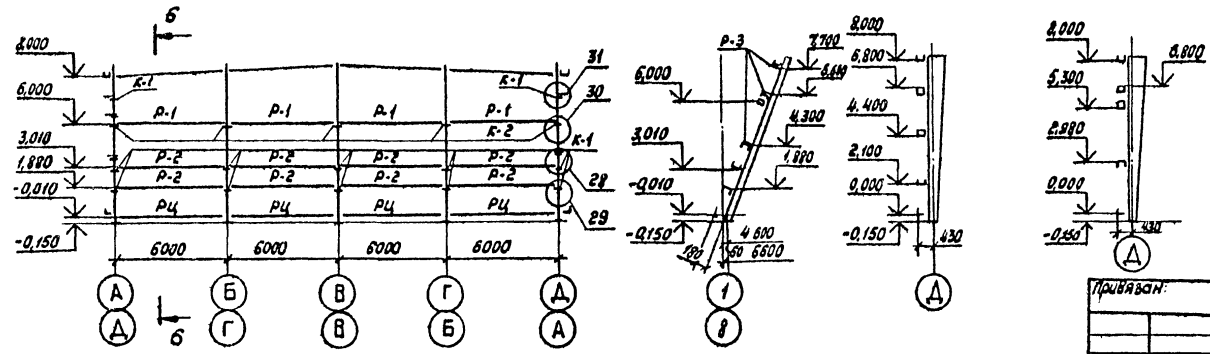

Ведомость элементов

Марка	Сечение: Эскиз	Поз.	Состав	Опорные усилия: M, тс·м	N, тс	Q, тс	Группа конструкций	Марка металла	Примечание
Р-1			ГнО160×5	Mx=2,5 My=2,0		1,5	4	ВСт3кп2 ГОСТ 380-71	
Р-2			ГнС160×60×5	0,5					
Р-3			Гн.С100×50×4	конструктивно					
РЦ			L63×40×4	конструктивно					
Ст-1			ГнО160×5		0,8				
Ст-2			ГнО80×4		0,3			ВСт3кп2 ГОСТ 380-71	
К-1			L160×100×10	См. серию 1.4322-17 Вып.2					
К-2	5 10		L160×100×10						
К-3	5 10		L160×100×10 4L 90×6					ВСт3кп2 ГОСТ 380-71	
К-4	5 10		L160×100×10 -100×9						См. лист 10
К-5			L160×100×10						

1. Приварка консолей К-1...К-5 в проектное положение производится на заводе.
2. Разбивку отверстий в ригелях для крепления панелей см. АС-1.

Согласовано

Инв. № подл. | Подпись и дата | Взам. инв. №

Гл. инж. проекта	Гл. инж. пр.	Гл. инж. пр.	Инв. №

Привязан:

Инв. №

Зав. отд.	Закитный		Физкультурно-оздоровительный комплекс в легких металлических конструкциях (ФОК-2)	Стадия	Лист	Листов
Н. контр.	Чиркова			РП	8	
Гл. кон. пр.	Тарасова					
Зав. сект.	Дорохина		Схемы расположения ригелей фахверка	ЦМИпроектлегконструкция		
Вед. кон.	Калинкина					
Ст. инж.	Яковлева					

ТП 291-8-17 с. 87 КМ

22985-04 11 Копировал Тарасова Формат А2

Альбом II

Согласовано

Инв.№ подл. | Подпись и дата | Взам. инв.№

Узел 20

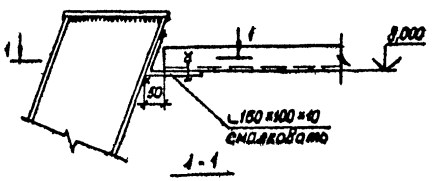

1-1

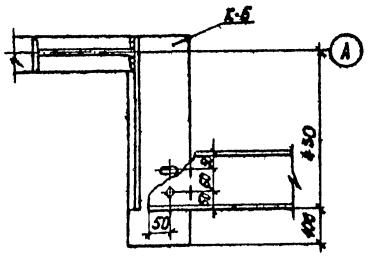

Узел 21

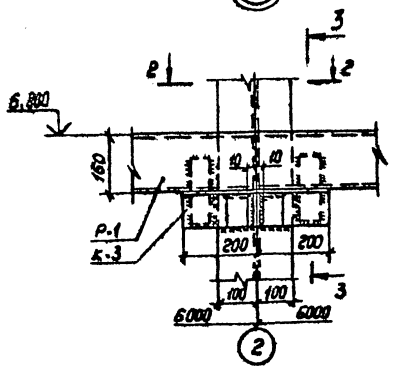

2-2

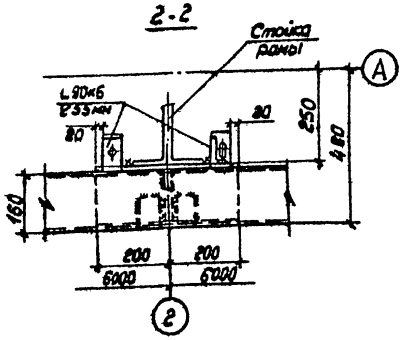

Узел 22

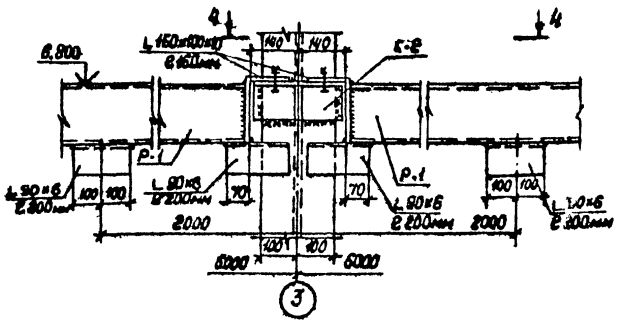

4-4

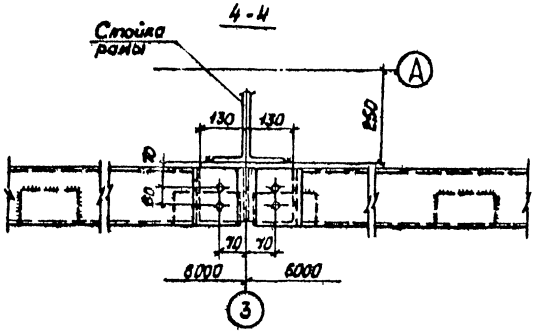

3-3

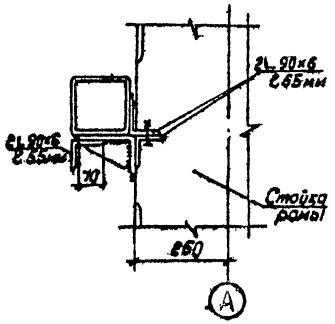

Узел 23

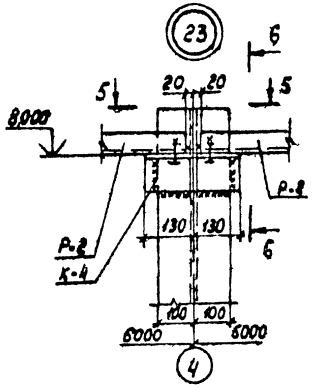

5-5

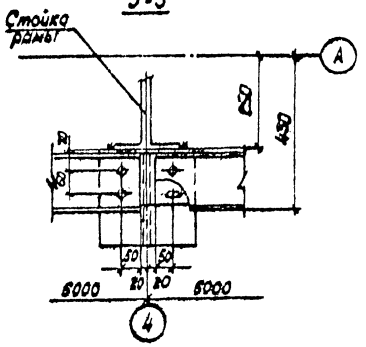

6-6

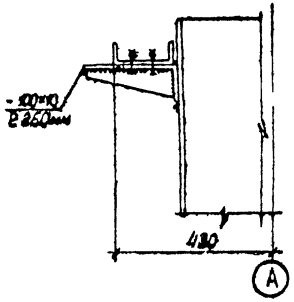

1. Все болты М16 по ГОСТ 7798-70.
2. Сварные швы по ГОСТ 5264-80*Т4-16, электроды типа Э42А по ГОСТ 9467-75.
3. Овальные отверстия d=19×48.

				ТП291-8-17Ъ.87		КМ	
Привязан				Физкультурно-оздоровительный комплекс с плавательным бассейном (ФОК-2)		Стадия	Лист	Листов
	Зав.отд	Закутный				РП	10	
	Н.контр	Чиркова						
	Гл.спец.пр	Тарасова						
	Зав.сект	Дорохина		Узлы 20...23		ЦНИИпромзерноконструкция		
	Вед.инж.	Калинкина						
Инв.№	Ст.инж.	Яковлева						

Копировал Тарасова 22985-04 12 Формат А2

22985-04

Альбом II

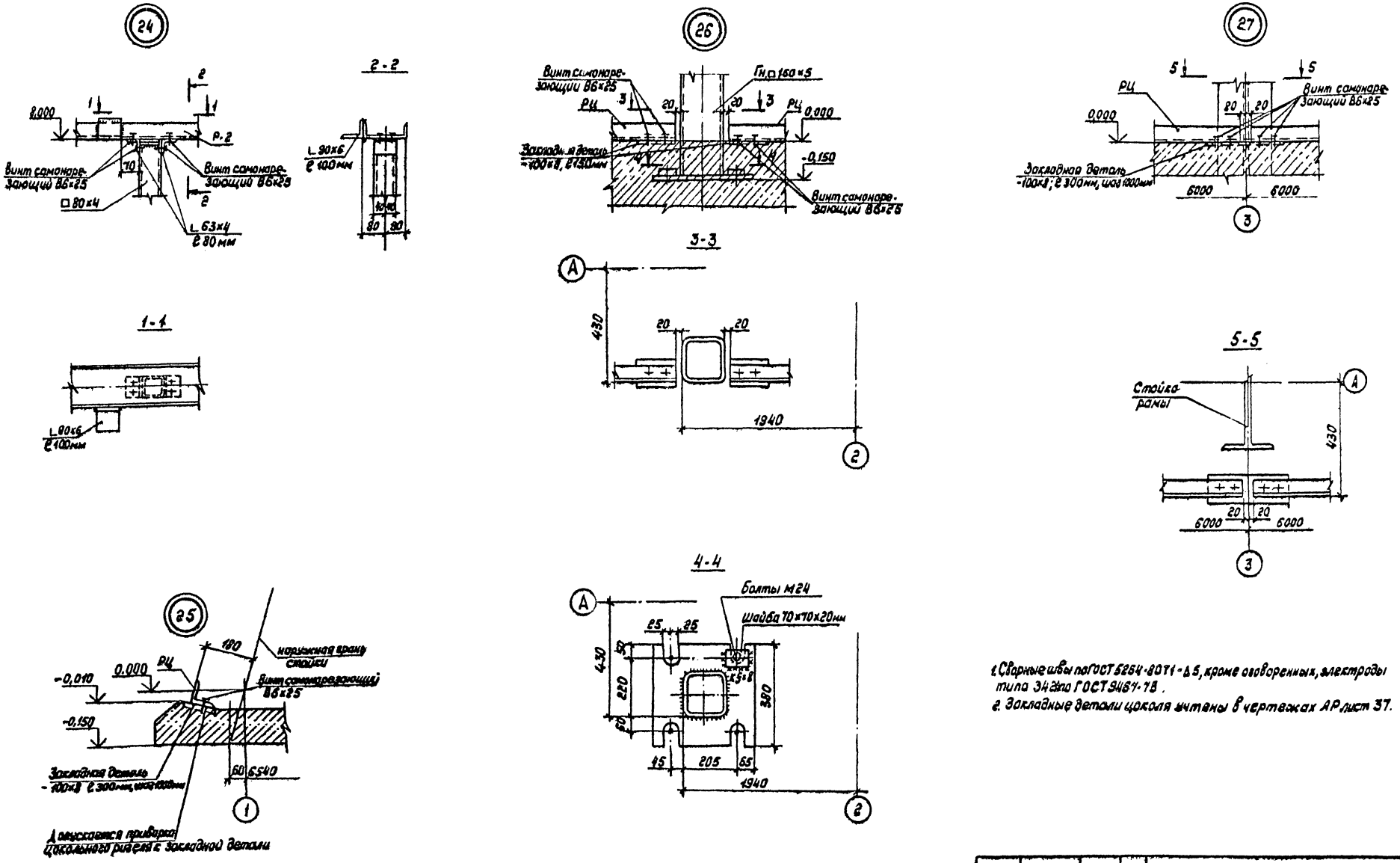

1. Сварные швы по ГОСТ 5264-80Т1-Δ5, кроме оговоренных, электроды типа Э42 по ГОСТ 9467-78.
2. Закладные детали цоколя учтены в чертежах АР лист 37.

				ТП291-8-17с.87		КМ	
Привязан	Зав. отд.	Закутный		Физкультурно-оздоровительный комплекс в легких металлических конструкциях (ФОК-2)	Стадия	Лист	Листов
	Н. контр.	Чиркова			РП	11	
	Гл. кон. пр.	Тарасова					
	Зав. секл.	Дорохина		Узлы 24...27	ЦНИИпроектлегконструкция		
	Вед. кон.	Калинкина					
Инв. №	Ст. инж.	Яковлева					

Копировал Музыченко 22985-04 13 Формат А2

22985-04

Согласовано

Согласовано

Инв. № подл. | Подпись и дата | Взам. инв. №

Альбом II

28

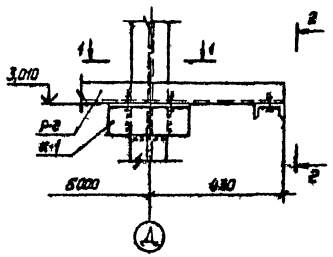

2-2

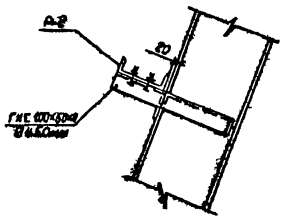

29

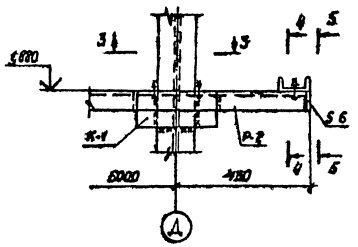

4-4

5-5

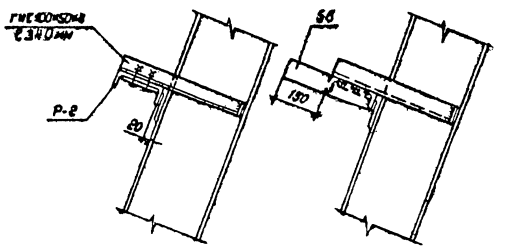

1-1

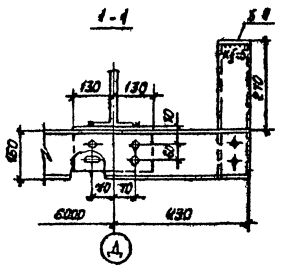

31

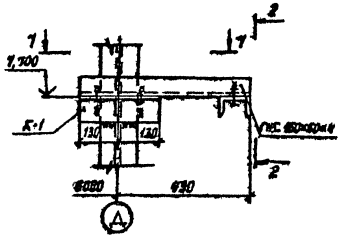

3-3

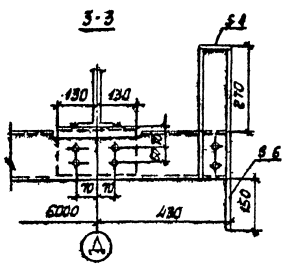

33

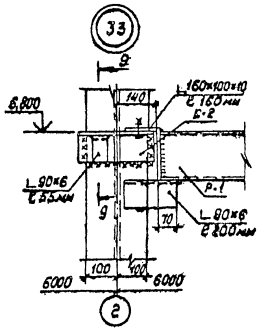

9-9

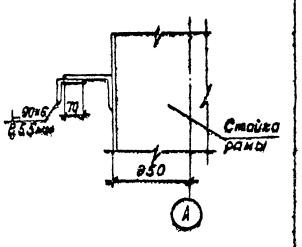

30

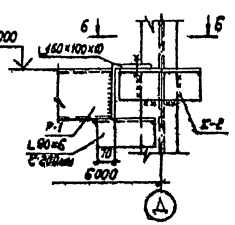

6-6

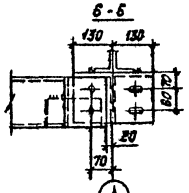

7-7

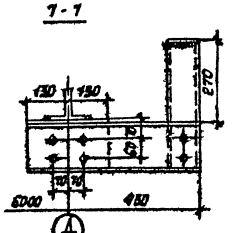

32

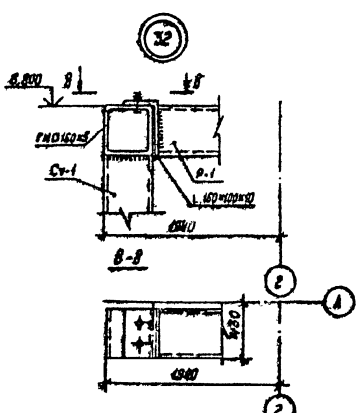

1. Все болты М16 по ГОСТ 7798-70
2. Сварные швы по ГОСТ 5264-80 Т1-5-8, кроме оговоренных, электроды по ГОСТ 9467-75.
3. Разбивку отверстий в ригелях для крепления прогонов см. привязку ИС-1.

					ТП 291-3-17с.87		КМ	
Привязан								
	Зав. отд.	Закутный			Одноэтажное здание для магазинов с сеткой металлических конструкций (ФОН-2)	Стадия	Лист	Листов
	Н. контр.	Чуркова				РП	18	
	Гл. конст.	Тарасова						
	Зав. сект.	Дорохина			Узлы 28...33	ЦНИИпроектметаллконструкция		
	Ред. кон.	Калинкина						
Инв. №	Ст. инж.	Иванова						

22985-04 14 Копировал Музыченко Формат А2

Согласовано

Инв. № подл. | Подпись и дата | Взам. инв. №

Альбом II

Схема расположения стоек и стеновых ригелей главного тамбура

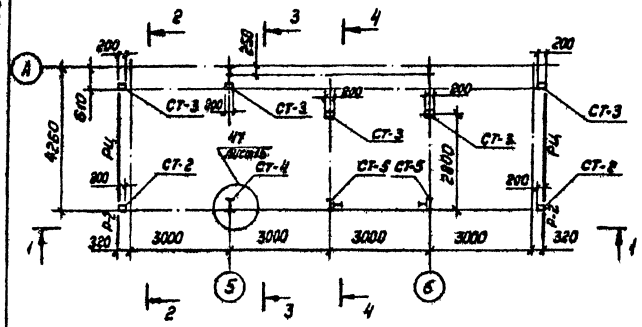

1-1

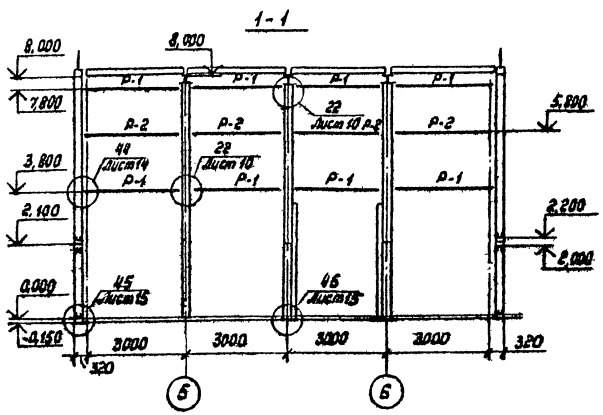

2-2

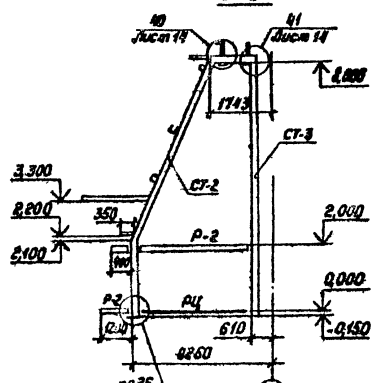

3-3

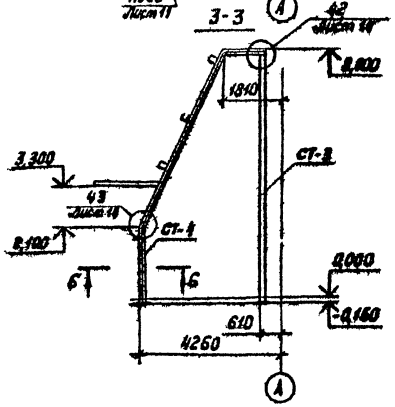

4-4

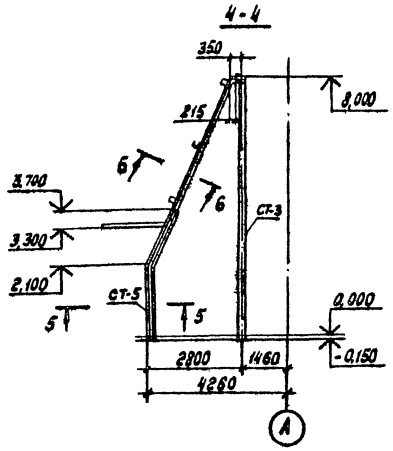

6-6



5-5



Ведомость элементов

Марка	Сечение: Эскиз	Сечение: Поз	Сечение: Состав	Опорные усилия: M, тсм	Опорные усилия: N, тс	Опорные усилия: Q, тс	Группа конструкций	Марка металла	Примечание
СТ-2	□		Тр 200×160×7	2,8	4,9	1,1	2	ВСт3пс6 ГОСТ 380-71	
СТ-3	□		Тр 200×160×7	0,6	3,9	0,2			
СТ-4	I		I 26Б1	4,0	7,0	1,8		ОЗГ2С-6 ГОСТ 19281-73	см. разрезы 4-4 и 5-5
СТ-5			Сечение сложное	4,0	7,0	1,8			
Р-1	□		Гн □ 160×5				3	ВСт3кп2 ГОСТ 380-71	
Р-2	[		Гн [160×60×5						
С3	L		L 63×4						
Б1	L		L 90×6						
Б2	L		L 63×4						
Б3	[		Гн [160×60×5						
Б4	[		Гн [200×80×4					ВСт3пс6 ГОСТ 380-71	
Б5	□		Гн □ 160×5					ВСт3кп2 ГОСТ 380-71	
Б6	[		[22					ВСт3пс6-1 ТУ14-1-3023-84	
Б7	[		Гн [100×50×4					ВСт3пс6 ГОСТ 380-71	
Б8	L		L 45×4						
Б9		1	Гн [160×60×5					ВСт3кп2 ГОСТ 380-71	
		2	L 63×4						
РЦ	L		L 63×40×4						

1. Все болты М16 по ГОСТ 7798-70, кроме оговоренных.
2. Сварные швы по ГОСТ 5464-80-Т1-Δ6, электроды Э42 по ГОСТ 9467-75.

Согласовано

Согласовано

Инв. № подл.	Подпись и дата	Взам. инв. №	Инв. №

ТП291-8-17с.87 КМ

Зав. отд.	Закутный			Физкультурно-оздоровительный комплекс в легких металлических конструкциях (ФОК-2)	Стадия	Лист	Листов
Н. контр.	Чиркова				РП	13	
Гл. кон.	Тарасова						
Вед. кон.	Филатова			Схема расположения стоек и стеновых ригелей главного тамбура	ЦНИИпроектлегконструкция		
Ст. инж.	Бобкова						
Ст. инж.	Столяров						

Копировал Тарасова 22985-04 15 Формат А2

22985-04

Альбом II

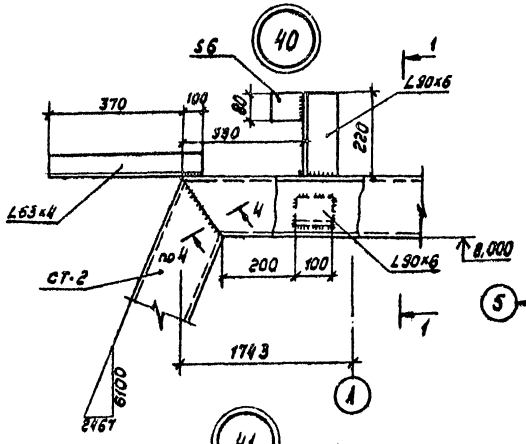

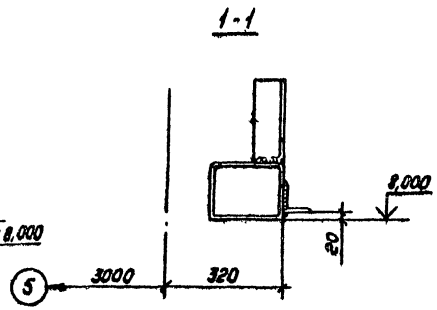

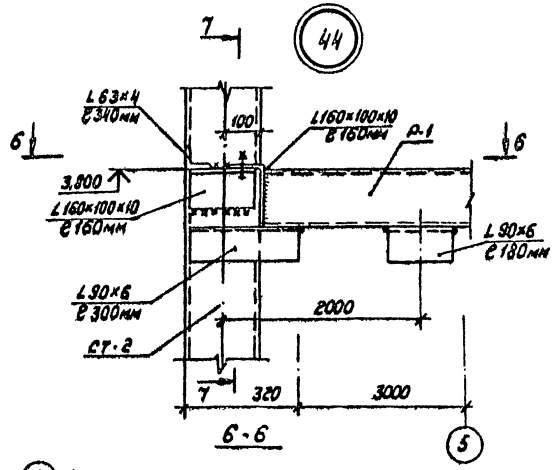

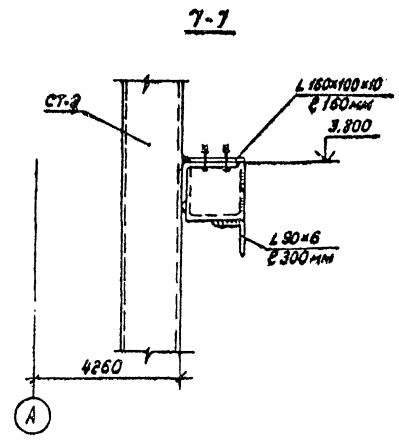

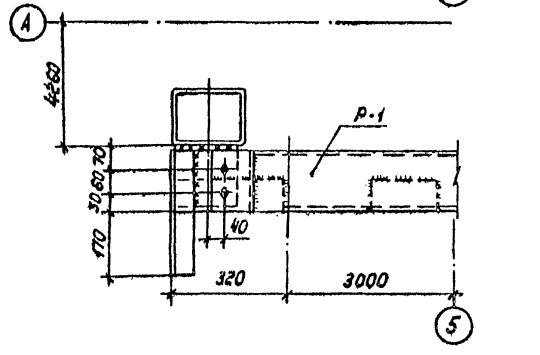

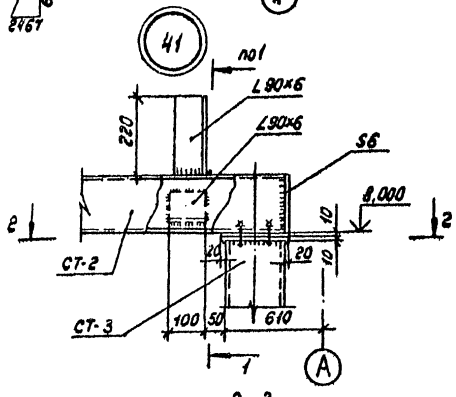

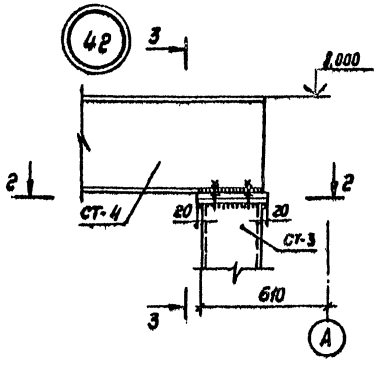

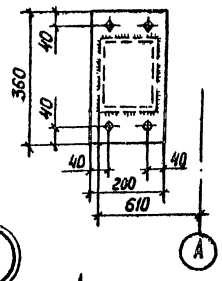

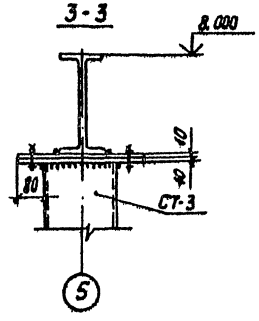

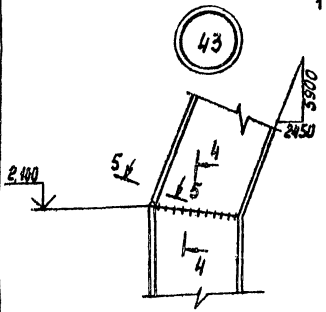

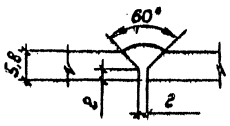

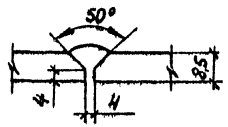

1. Все болты М18 по ГОСТ 7798-70, кроме оговоренных.
2. Сварные швы по ГОСТ 5264-80-Т1-Б6, электроды Э42А по ГОСТ 9467-75.

Согласовано

Согласовано

Инв.№ подл. | Подпись и дата | Взам. инв.№

Гл. инж. пр.	Новожилов				
Гл. арх. пр.	Быстрых				
Нач. отд.	Ефимов				
Нач. сект.	Ефимов				

					ТП291-8-17с.87		КМ
Привязан					Физкультурно-оздоровительный комплекс в мягких металлических конструкциях (ФОК-в)	Стадия	Лист	Листов
		Зав. отд.	Закутный			РП	14	
		Н. контр.	Чирсова					
		Гл. констр.	Тарасова					
		Вед. инж.	Филатова		Узлы 40...44	ЦНИИпроектстальконструкция		
Инв.№		Ст. инж.	Бабкова					

Копировал Тарасова 22985-04 16 Формат А2

22985-04

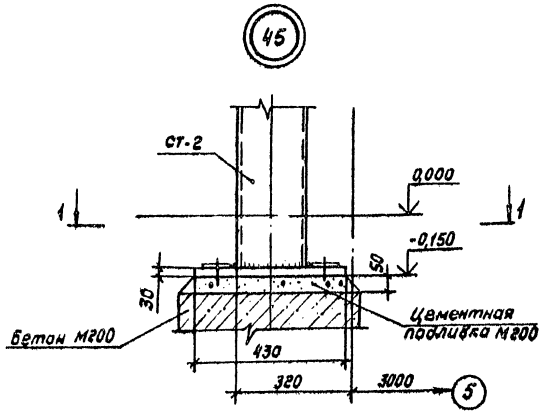

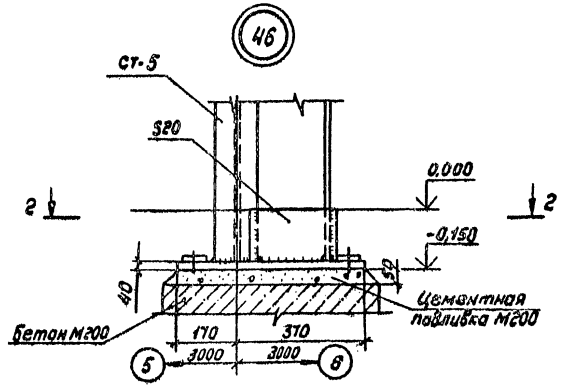

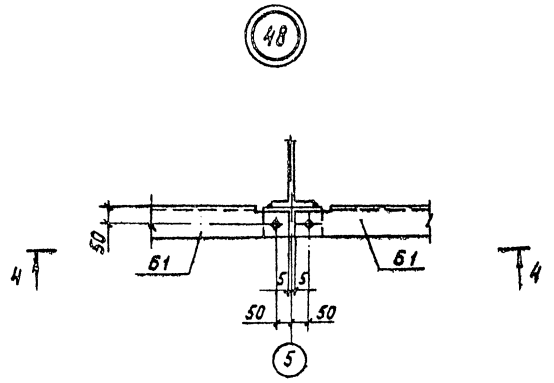

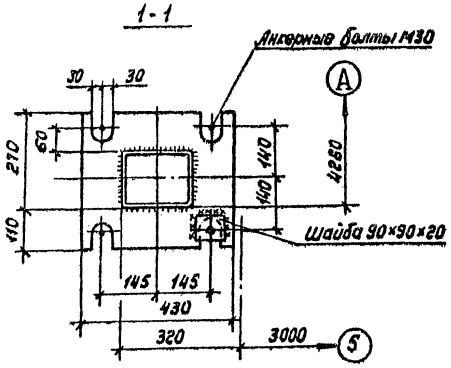

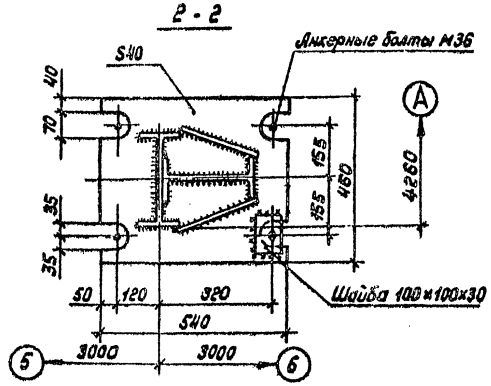

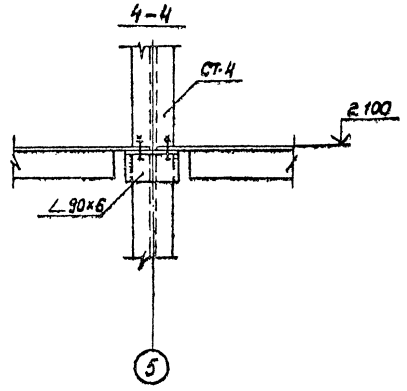

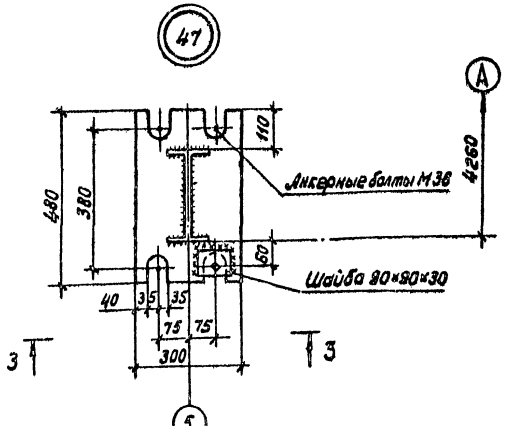

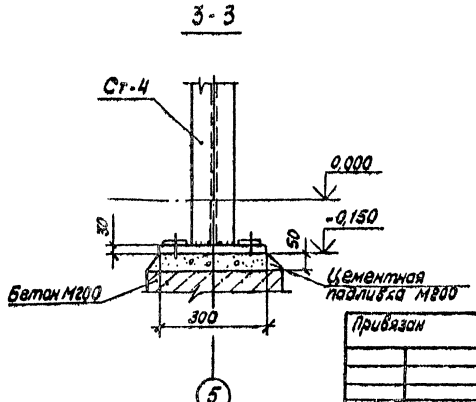

1. Все болты М16 по ГОСТ 7798-70, кроме оговоренных.
2. Сварные швы по ГОСТ 5264-80-71-Д6, электроды типа Э42А по ГОСТ 9467-75

Согласовано

Взам. инв. № | Подпись и дата | Инв. № подл.

Гл. инж. пр.	Ивлиева	
Нач. отд.	Ивлиева	
Гл. спец.	Ивлиева	

Привязан

Инв. №

Зав. отд.	Закутный		
Н. контр.	Чуркова		
Гл. кон.	Тарасова		
Нач. кон.	Фшатова		
Ст. инж.	Бобкова		

ТП291-9-17с.87 КМ

Физкультурно-оздоровительный комплекс с легкими металлическими конструкциями (ФОК-2)

Стадия	Лист	Листов
РП	15	

Узлы 45...48

ЦНИИпроектстальконструкция

Копировал Тарасова 22985-04 17

Формат А2

22985-04

Альбом II

Схема расположения балок на отм. 2.100

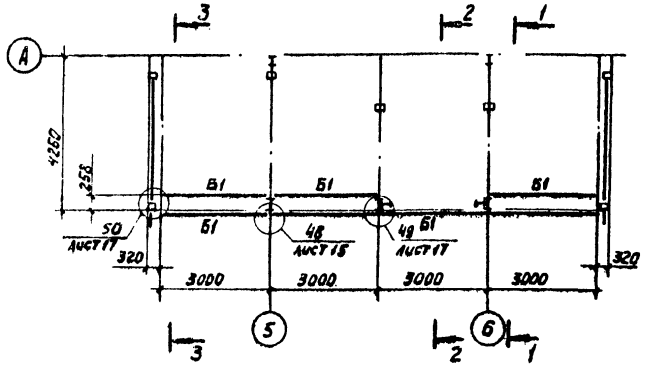

1-1

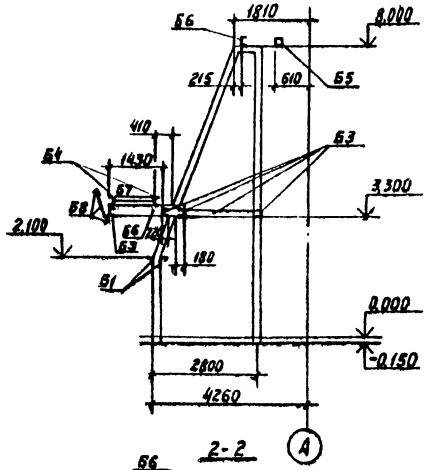

Схема расположения балок и связей на отм. 8.000

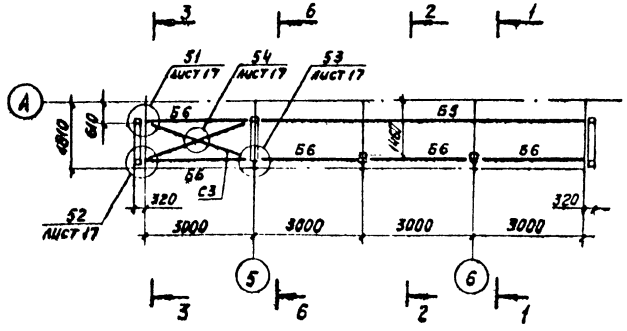

6-6

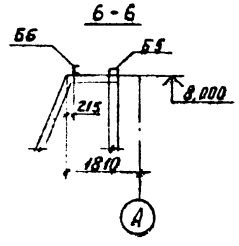

Схема расположения балок на отм. 3.300

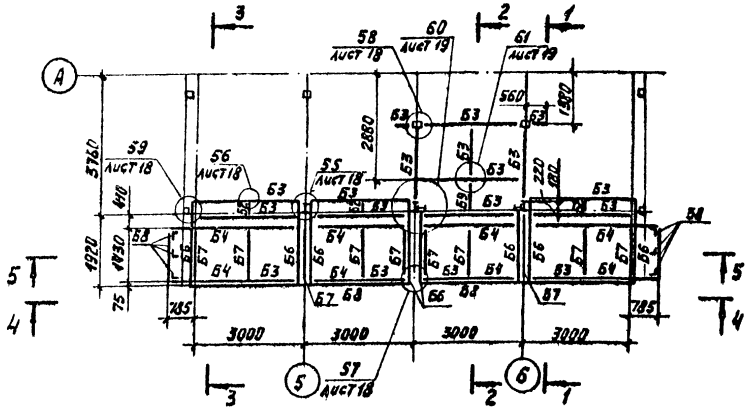

2-2

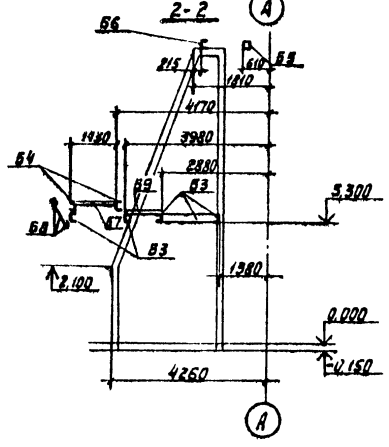

4-4

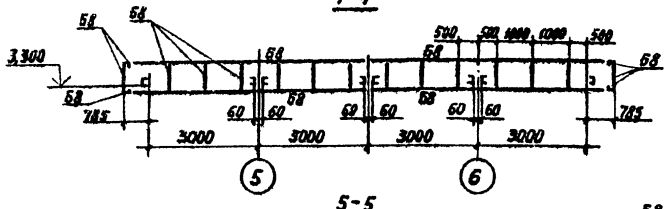

5-5

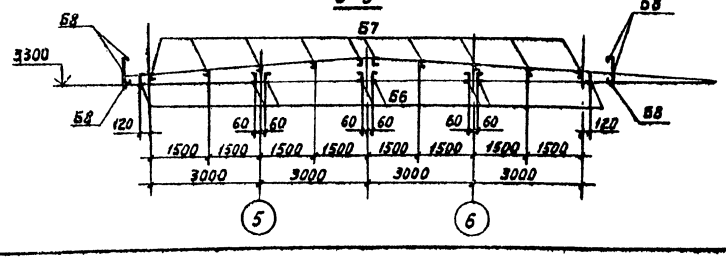

3-3

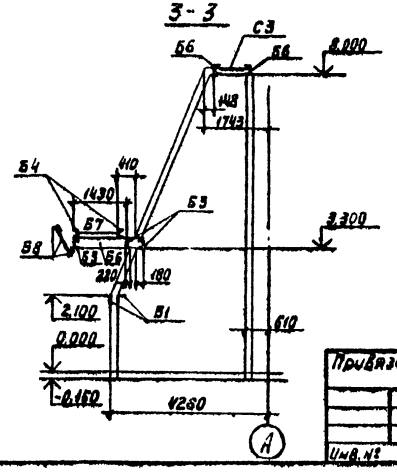

1. Раскладку профилированного листа на отметке 3,300 выполнять по чертежам комплекта АС-7.

				ТП284-8-17с.87		КМ	
Привязан							
Инв.№	Зав. отд.	Загутный			Физкультурно-оздоровительный комплекс в легких металлических конструкциях (ФОК-в)	Стадия	Лист	Листов
	Н. контр.	Чуркова				РП	16	
	Гл. констр.	Тарасова						
	Вед. кон.	Филатова			Схемы расположения балок главного тамбура на отм. 2,100; 3,300; 8,000	ЦНИИПРОЕКТЛЕТКОНСТРУКЦИЯ		
	Ст. инж.	Бобкова						
	Ст. инж.	Столяров						

22985-04 18 Копировал Формат А2

Согласовано: Гипрос, Госпорт, Госстрой, Госкомархитектура, Госкомнефтегазстрой
Инв.№ подл. | Подпись и дата | Взам.инв.№

Альбом II

Согласовано

Инв.№ подл. | Подпись и дата | Взам. инв.№

1-1

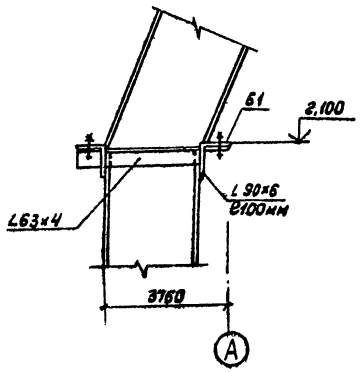

49

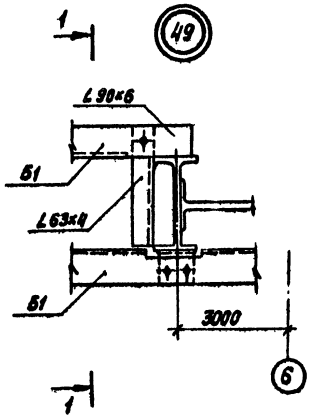

52

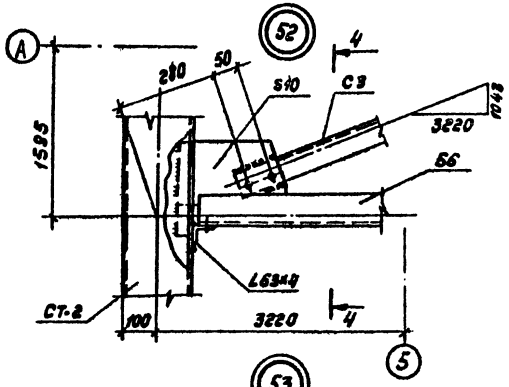

4-4

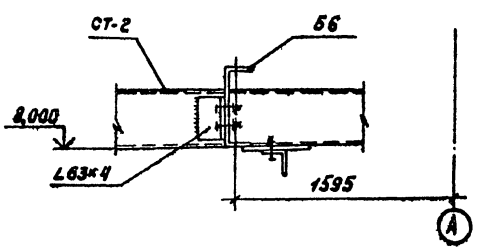

50

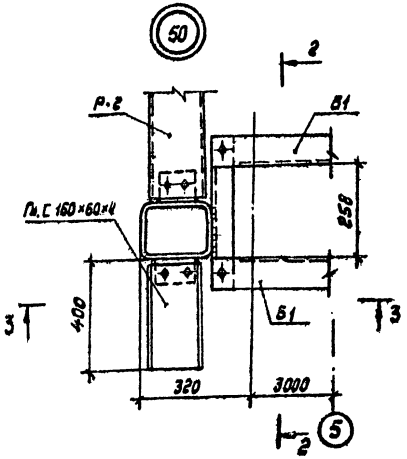

2-2

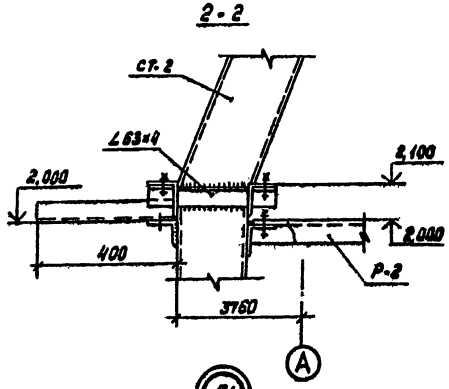

53

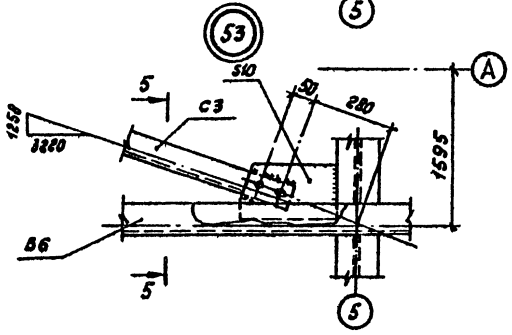

5-5

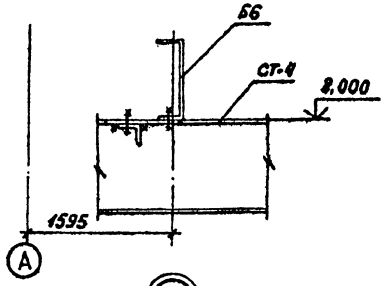

54

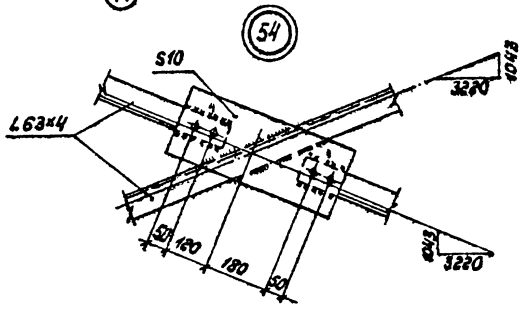

6-6

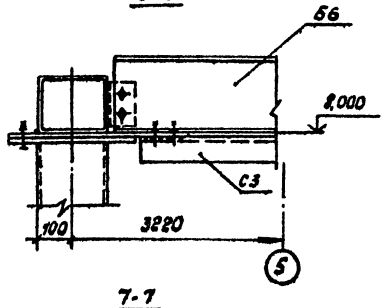

51

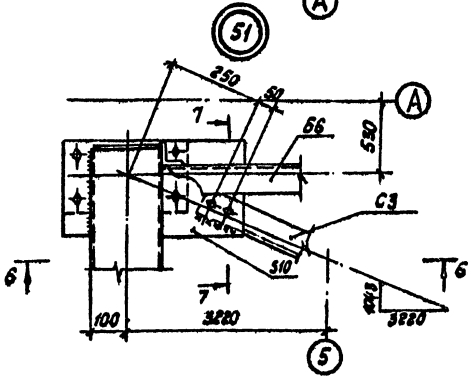

3-3

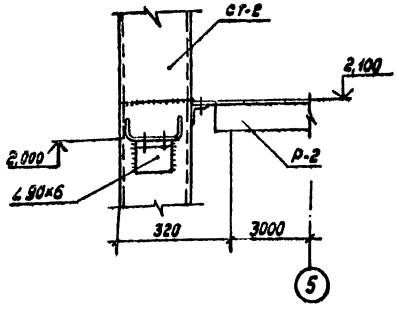

7-7

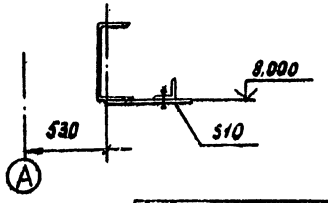

1. Все болты М16-8g×50.46.019 по ГОСТ 7798-70.
2. Сварные швы по ГОСТ 5264-80-Т1-Об, электроды типа Э42А по ГОСТ 9467-75.

					ТП291-8-17с.87		КМ	
Привязан								
	Зав.отд.	Закутный			Физкультурно-оздоровительный комплекс в здании металлических конструкций (ФОК-2)	Стадия	Лист	Листов
	Н.контр.	Чуркова				Р	17	
	Гл.констр.	Гарасова			Узлы 49...54	ЦНИИпроектстальконструкция		
	Зав.ГО.К.К.	Фиатова						
Инв.№	Ст.инж.	Бобкова						

22985-04 19 Копировал Музыченко Формат А2

22985-04

Альбом II

Конструкция козырька условно не показана

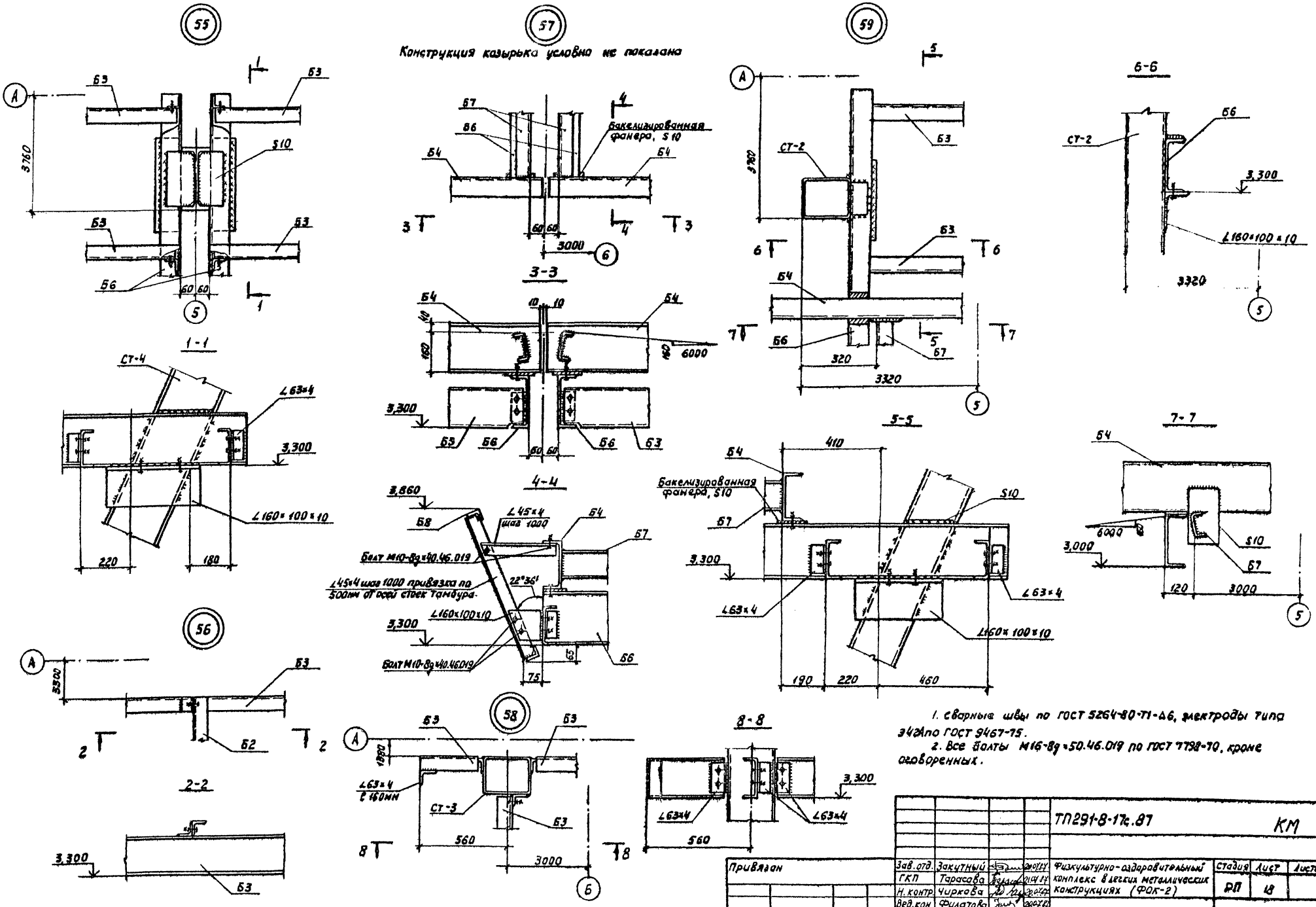

1. Сварные швы по ГОСТ 5264-80-Т1-А6, электроды типа Э42А по ГОСТ 9467-75.
2. Все болты М16-8g×50.46.019 по ГОСТ 7798-70, кроме оговоренных.

					ТП291-8-17т.87	КМ	
Зав.отд.	Закутный			Физкультурно-оздоровительный комплекс в легких металлических конструкциях (ФОК-2)	Стадия	Лист	Листов
ГКП	Тарасова				РП	18	
Н.контр.	Чиркова						
Вед.кон.	Филатова			Узлы 55... 59	ЦНИИПРОЕКТСТАЛЬКОНСТРУКЦИЯ		
Вед.кон.	Павлова						
Зав.сект.	Дорохина						

Привязан

Инв.№

22985-04 20

Копировал

Формат А2

22985-04

Согласовано

Инв.№ подл. | Подп. и дата | Взам. инв.№

Альбом II

Согласовано

Инв.№ подл. | Подпись и дата | Взам.инв.№

60

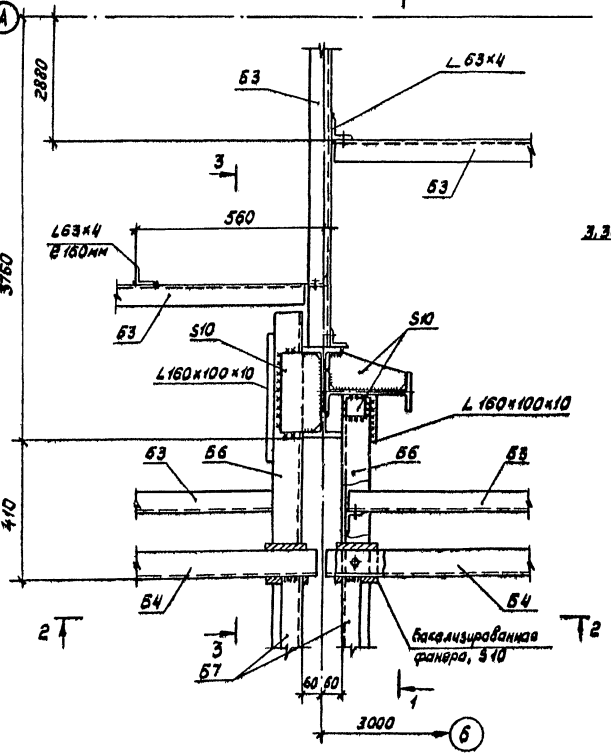

1-1

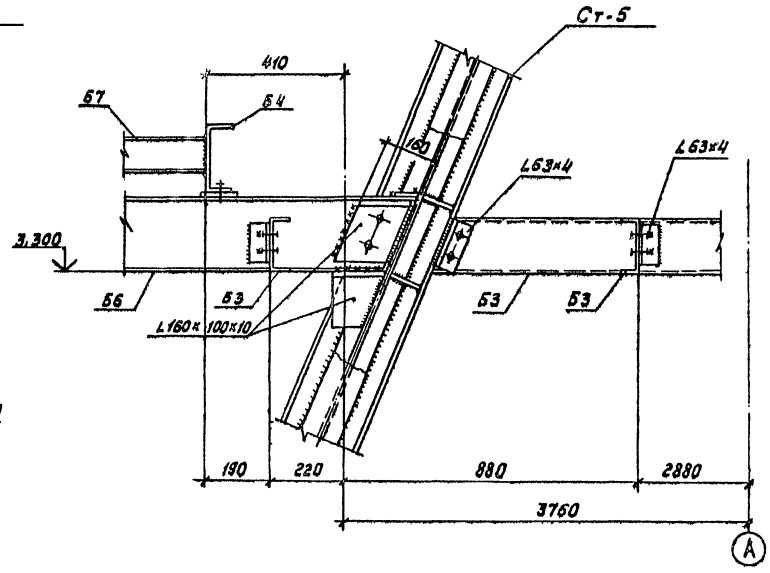

61

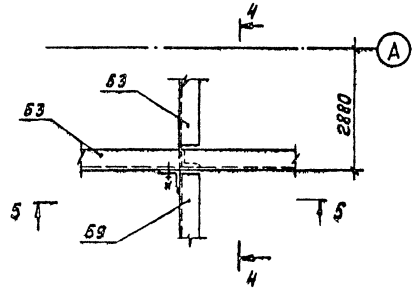

4-4

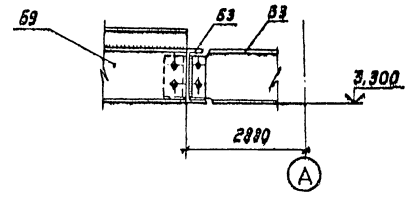

5-5

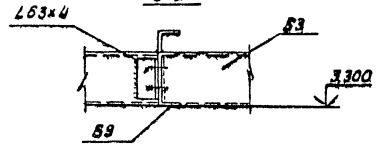

2-2

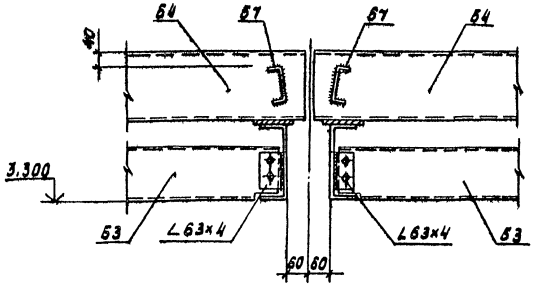

3-3

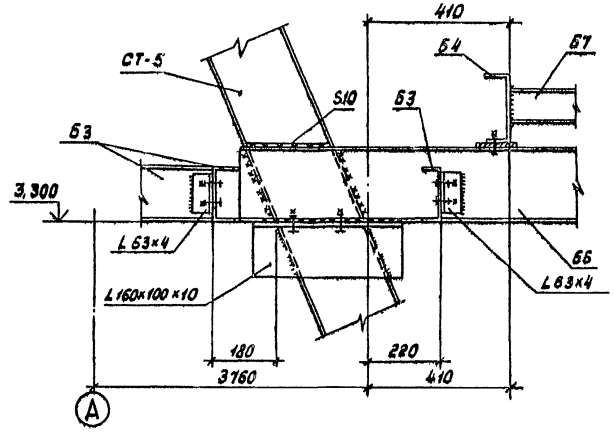

1. Все болты М16-8g×50.46.019 по ГОСТ 7798-70
2. Сварные швы по ГОСТ 5264-80-Т1-Δ6, электроды типа Э42А по ГОСТ 9467-75.

				ТП291-8-17с.87		КМ	
Привязан							
	Зав.отд.	Закутный		Физкультурно-оздоровительный комплекс в лёгких металлических конструкциях (ФОК-В)	Стадия	Лист	Листов
	Гл.констр.	Тарасова			РП	19	
	Н.контр.	Чирсова					
	Вед.инж.	Филатова		Узлы 60,61	ЦНИИпроектлегконструкция		
	Вед.инж.	Павлова					
Инв.№	Зав.сек.	Арахчина					

Копировал Тарасова 22985-04 21 Формат А2

22985-04

Схема расположения балок и стоек внутренней площадки

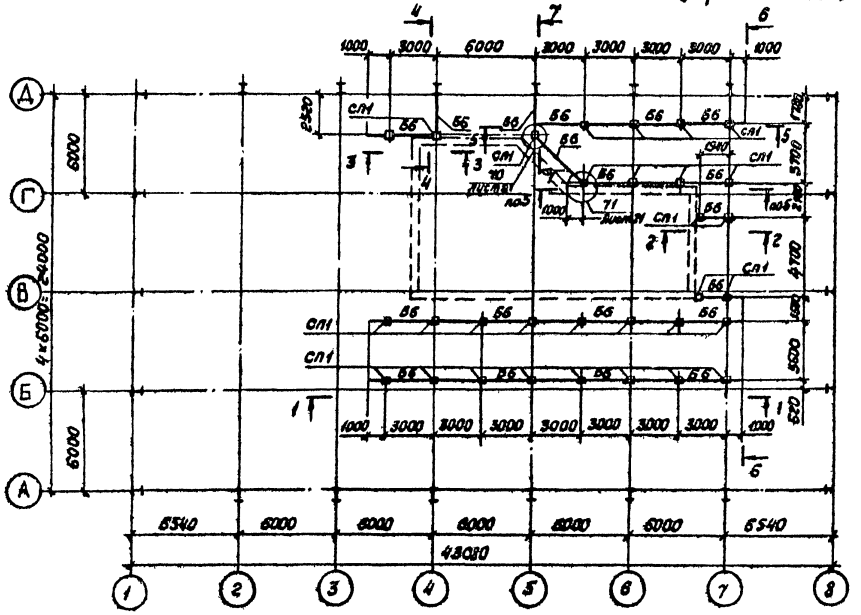

Ведомость элементов

Марка поз.	Сечение			Опорные усилия			Группа конструкции	Марка материала	Примечание
	Эскиз	Поз.	Состав	N_1, тс м	N_2, тс	Q_1, тс			
Сл1			Лщ 120×6	—	7,11	—	4	ВСт3кп2 ГОСТ 380-71	
Б6			С22	3,41	—	2,16			

1-1

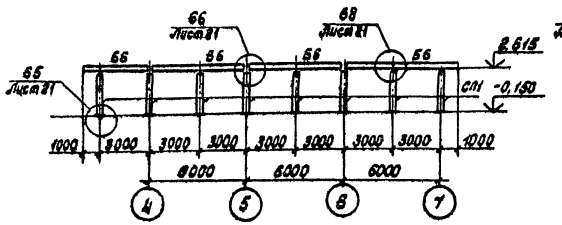

2-2

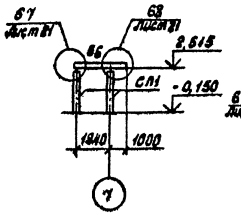

3-3

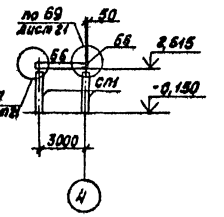

4-4

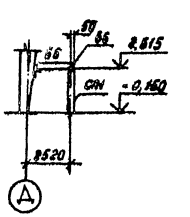

1. Раскладку плит перекрытия смотри лист 22.

5-5

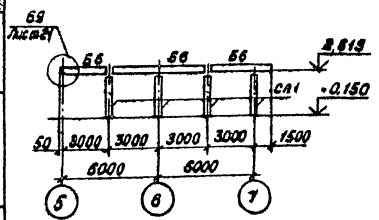

6-6

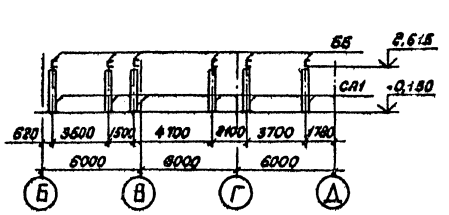

7-7

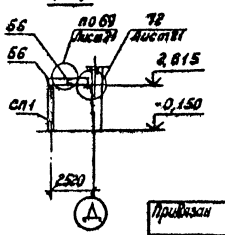

								ТП 291-8-17с.87	КМ
Гл. спец.	Закутный			Физкультурно-оздоровительный комплекс с легкими металлическими конструкциями (ФОК-2)			Стадия	Лист	Листов
ГИП	Туровцев						РД	20	
Н. контр.	Чудесова								
Нач. отд.	Фильчагов			Схема расположения балок и стоек внутренней площадки			Челябинскгражданпроект		
Нач. сект.	Пирожков								
Гл. спец.	Дворецкая								
Привязан									
Инв. №									

Альбом. Марки. Подпись и дата. Взам. инв. №. Инв. № подл.

Согласовано: "Гипрозем" Госстроя РСФСР; Госстрой Челябинской области; Госстрой Челябинской области

Копировал Тарасова

Формат А4

Альбом II

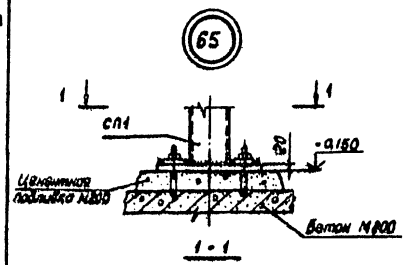

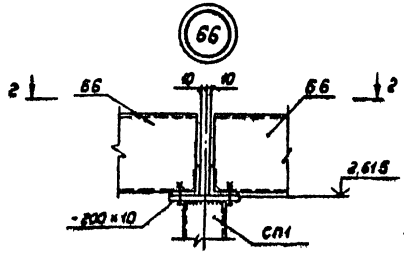

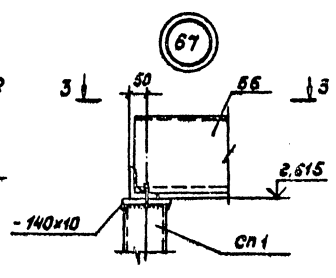

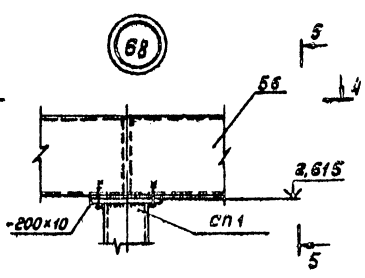

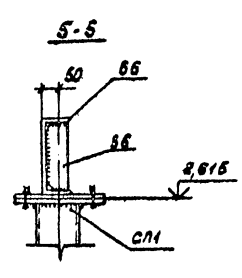

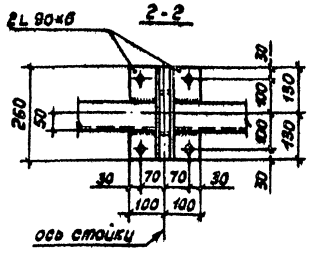

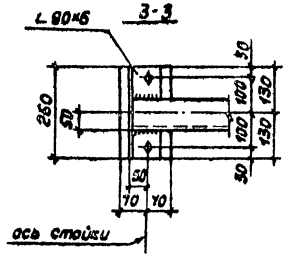

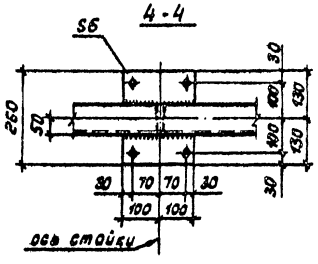

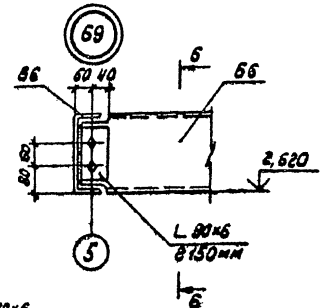

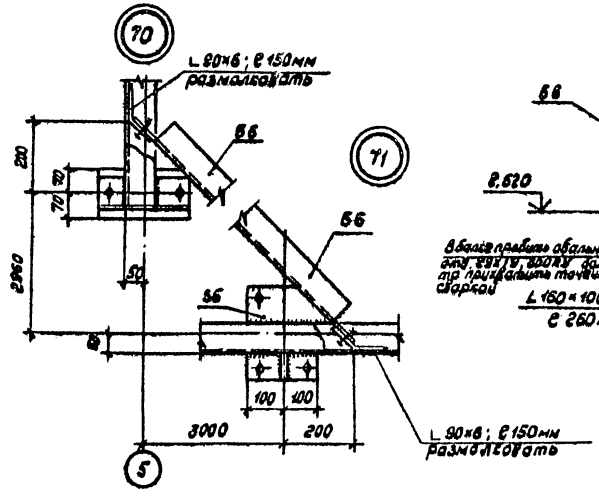

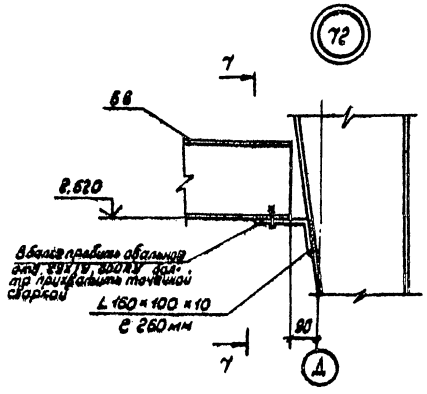

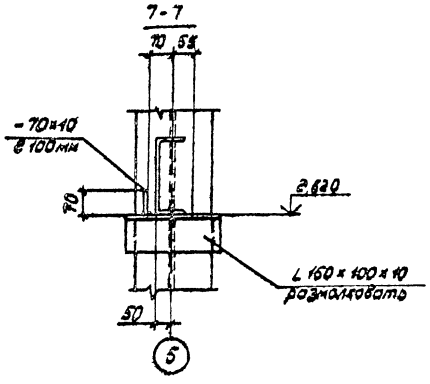

1. Сварка выполнять по ГОСТ 5264-80*-Т1-Δ8, электродами типа Э42А по ГОСТ 9467-75.
2. Все болты М18-8g×80.46.019 по ГОСТ 7798-70, кроме оговоренных.

					ТП291-8-17с.87		КМ	
Привязан					Физкультурно-оздоровительный комплекс в районе жилой застройки конструкции КДОЗ-21		Стадия	Лист	Листов
		Зав.отд	Закутный				РП	21	
		ГИП	Тарасова						
		Н.контр.	Чуркова						
		Вед.конст.	Филатова		Узлы Б5...12		Цикловтелеавтоматика		
Инв.№		Вед.конст.	Павлова						
		Зав.сект.	Дорошина						

Согласовано

Инв.№ подл. | Подпись и дата | Взам.инв.№

Копировал Тарасова Формат А2

22985-04

Альбом II

Схема расположения плит перекрытия внутренней площадки

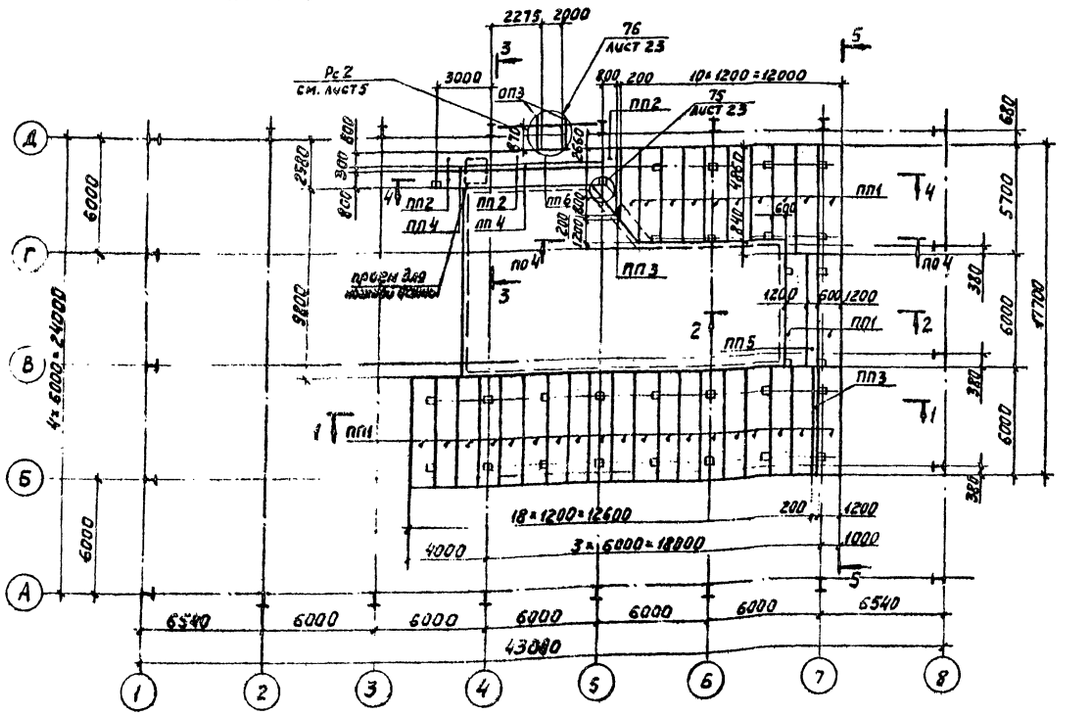

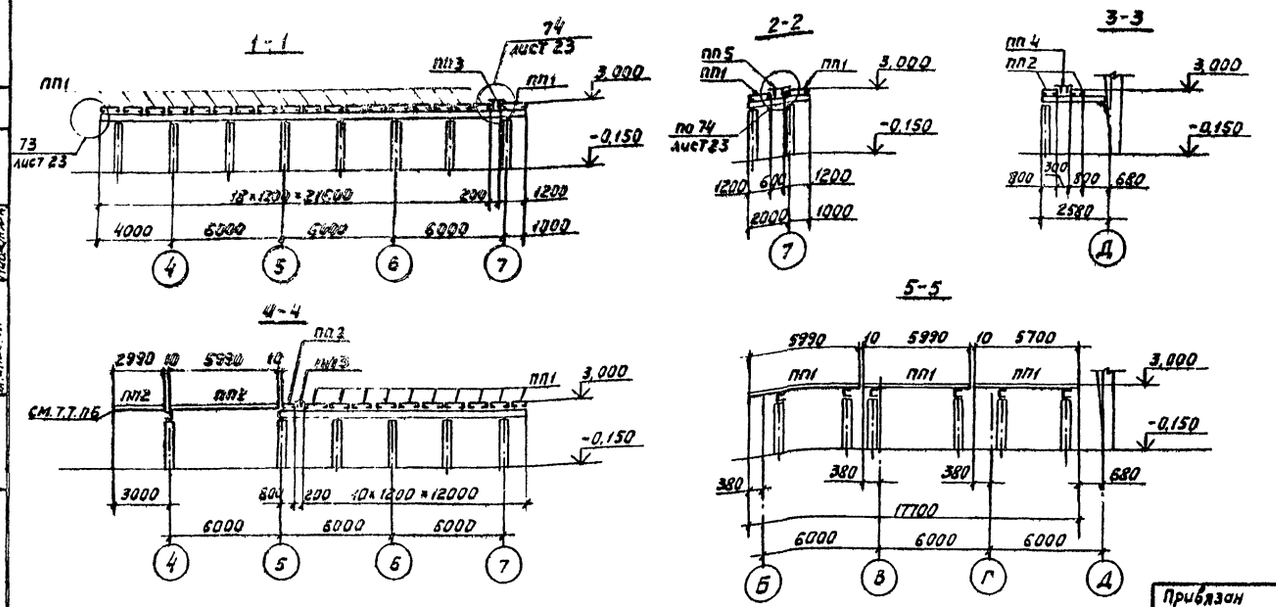

Ведомость элементов

Марка, поз.	Сечение: Эскиз	Поз.	Состав	Опорные усилия: M, тсм	N, тс	Q, тс	Группа конструкций	Марка металла	Примечание
ПП1	1200	1	3 гн. ⊏ 400×160×50×3	0,25	—	0,5	4	ВСт3кп2 ГОСТ 380-71	
ПП2	800	1	2 гн. ⊏ 400×160×50×3	—	—	1			
ПП3	200	2 / 3	S3	конструктивно					
ПП4	300	2 / 3	S3	—	—	—			
ПП5	600	4 / 5	S5	—	—	—			
ПП6	2000	4 / 5	S5	—	—	—			

1. Общие указания см. лист 1.
2. Плиты перекрытия крепятся к балкам перекрытия болтами М10-8g×40.46.019 по ГОСТ 7798-70.
3. Схему расположения лестниц и ограждений см. АС-3
4. Конструкции лестниц и ограждений разработаны на листах шифра 725-727КМ.
5. Ограждения марки ОП3 переходной площадки ПП6 по ГОСТ 8645-68 изготовить в количестве 2 шт.
6. Опирание плит перекрытия марок ПП2 и ПП4 см. комплект технологического оборудования.
7. Площадка запроектирована под расчетную нагрузку 390 кг/м², согласно задания института „Спортпроект".
8. В местах крепления стоек под перегородки на отм. 3,0м, в плитах перекрытия предусмотреть ребра S3. Места крепления стоек смотри комплект АС3.

Согласовано: „Союзспортпроект"

Инв. № подл.	Подп. и дата	Взам. инв. №		ТП291-8-17с.87		КМ	
			Зав. отд.	Закутный		Физкультурно-оздоровительный комплекс в легких металлических конструкциях (ФОК-2)	Стадия: РП; Лист: 22; Листов:
			ГКП	Тарасова			
			Н. контр.	Чиркова			
			Вед. кон.	Филатова		Схема расположения плит перекрытия внутренней площадки	ЦНИИПРОЕКТЛЕГКОНСТРУКЦИЯ
			Вед. кон.	Павлова			
			Зав. сект.	Дорохина			

Привязан

Инв. №

22985-04 24

Копировал

Формат А2

22985-04

Альбом II

Согласовано

Согласовано

"Союзспецпроект"

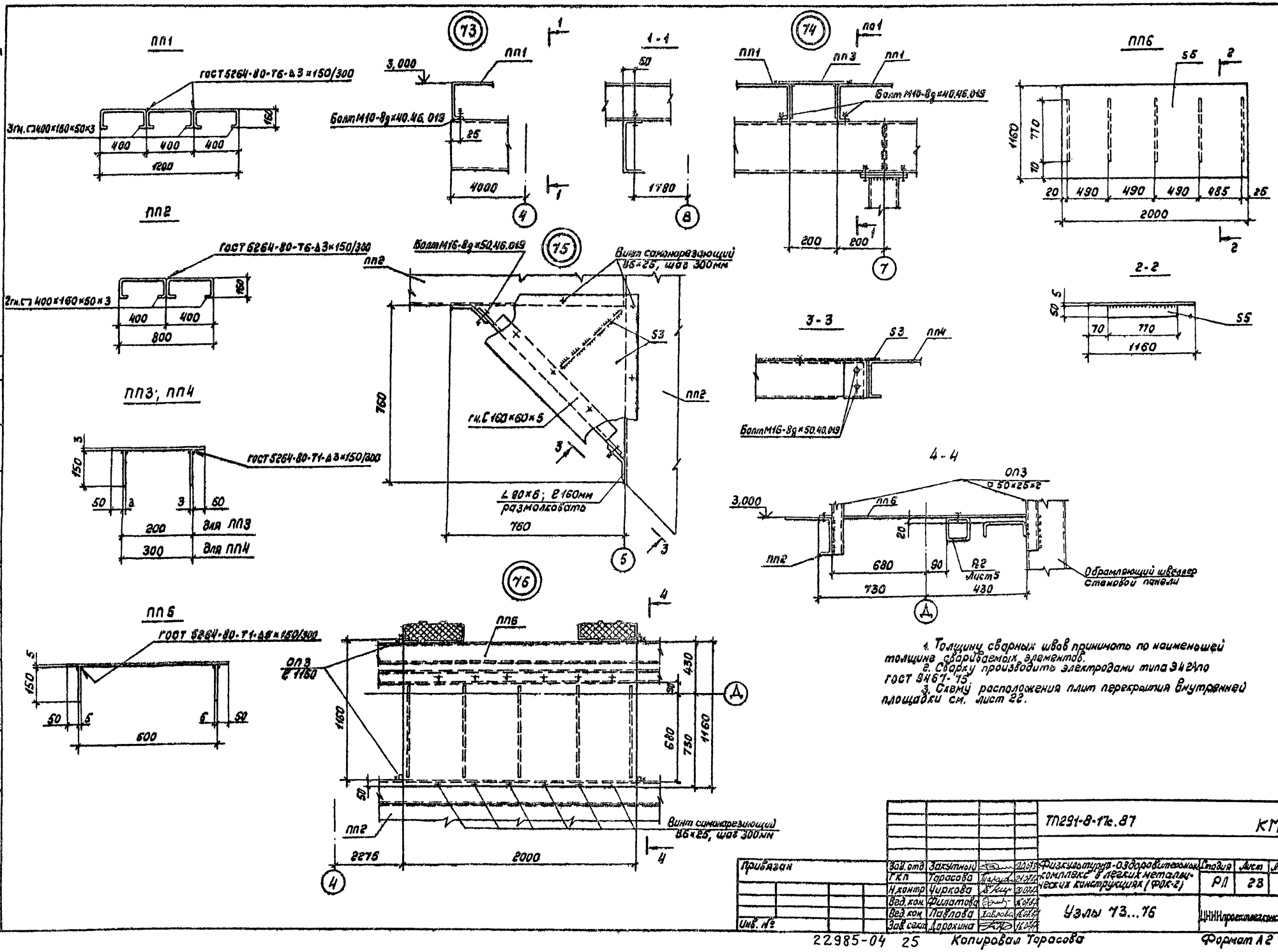

1. Толщину сварных швов принимать по наименьшей толщине свариваемых элементов.
2. Сварку производить электродами типа Э42А по ГОСТ 9467-75.
3. Схему расположения плит перекрытия внутренней площадки см. лист 22.

				ТП 291-8-17с.87		КМ	
Привязан		Зав.отд	Закутный		Физкультурно-оздоровительный комплекс в легких металлических конструкциях (ФОК-г)	Стадия	Лист	Листов
		ГКП	Тарасова			РП	23	
		Н.контр	Чиркова					
		Вед.инж	Филатова		Узлы 13...16	ЦНИИпроектлегконструкция		
		Вед.инж	Павлова					
Инв.№		Зав.сект	Дорохина					

Инв.№ подл. | Подпись и дата | Взам.инв.№

Гл.инж.пр. Кабышев

Гл.арх.пр. Быстрова

К.арх.пр.

22985-04 25 Копировал Тарасова Формат А2

Альбом II

Ведомость рабочих чертежей основного комплекта

Лист	Наименование	Примечание
1	Общие данные (начало)	
2	Общие данные (окончание)	
3	Схема расположения стеновых панелей по оси „А"	
4	Схема расположения стеновых панелей по оси „Д"	
5	Схема расположения стеновых панелей и нащельников по осям „1" и „8"	
6	Схема расположения нащельников по оси „А"	
7	Схема расположения нащельников по оси „Д"	
8	Схема расположения ограждений покрытия тамбуров по оси „Д"	
9	Схема расположения ограждающих конструкций покрытия тамбура по оси „А"	
10	Схема расположения ограждающих конструкций покрытия тамбура по оси „А". Разрезы 3-3...6-6	
11	Схема расположения нижних листов кровельного покрытия	
12	Схема расположения тетив и опорных элементов кровельного покрытия	
13	Схема расположения верхних листов кровельного покрытия	
14	Схема расположения верхних листов кровельного покрытия. Разрез 3-3	
15	Схема расположения верхних листов кровельного покрытия. Деталь „6". Разрезы 4-4; 5-5	
16	Схема расположения верхних листов кровельного покрытия. Деталь „6". Разрезы 6-6; 7-7.	
17	Схема расположения ограждающих конструкций вентшахты на кровельном покрытии	
18	Схема установки элементов крепления радиостойки на кровельном покрытии	

Ведомость ссылочных и прилагаемых документов

Обозначение	Наименование	Примечание
Шифр 825.КМ1. Вып.1	Ограждающие конструкции зданий	
Ин-т „ЦНИИпроектлегконструкция"	Физкультурно-оздоровительных комплексов	
	Стеновые панели, монтажные и фасонные элементы.	
Шифр 825 КМ1. Вып. 2	Ограждающие конструкции зданий	
Ин-т „ЦНИИпроектлегконструкция"	физкультурно-оздоровительных комплексов	
	Узлы стенового и кровельного ограждений зданий	
Шифр 372-84	Номенклатура	
Ин-т „ЦНИИпроектлегконструкция"	фасонных (доборных) элементов для комплектной поставки зданий из ЛМК и зданий (модулей)	

Ведомость спецификаций

Лист	Наименование	Примечание
3	Спецификация к схеме расположения стеновых панелей по оси „А".	
4	Спецификация к схеме расположения стеновых панелей по оси „Д".	
5	Спецификация к схеме расположения стеновых панелей и нащельников по оси „1"	
5	Спецификация к схеме расположения стеновых панелей и нащельников по оси „8"	
6	Спецификация к схеме расположения нащельников по оси „А"	
7	Спецификация к схеме расположения нащельников по оси „Д"	
8	Спецификация к схеме расположения ограждений покрытия тамбуров по оси „Д"	
9	Спецификация к схеме расположения ограждающих конструкций покрытия тамбура по оси „А"	
11	Спецификация к схеме расположения нижних листов кровельного покрытия	
12	Спецификация к схеме расположения тетив и опорных элементов кровельного покрытия	
13	Спецификация к схеме расположения верхних листов кровельного покрытия	
17	Спецификация к схеме расположения ограждающих конструкций вентшахты на кровельном покрытии в осях „4"-5"	
18	Спецификация к схеме установки элементов крепления радиостойки на кровельном покрытии	

Общие указания

1. Конструктивные решения и материалы.

1.1. Стеновые ограждение здания запроектировано из трехслойных каркасных панелей со стальными обшивками и минераловатным утеплителем. (черт. шифр 825.КМ1, выпуск 1, институт „ЦНИИпроектлегконструкция".)

1.2. Кровельное покрытие запроектировано полистовой сборки, трехслойное с верхним и нижним листами Н57-750-0,8 по ГОСТ 24045-86.

1.3. Утеплитель в кровельном покрытии - плиты минераловатные марки П175 по ГОСТ 9573-82 или маты минераловатные прошивные типа М1, М5 по ГОСТ 21880-86. Толщина утеплителя принята для районов строительства с расчетной наружной температурой воздуха до минус 30°С - 160мм и 200мм для районов строительства с расчетными температурами от минус 30°С до 40°С.

Утеплитель заворачивается в пленку полиэтиленовую марки Тс ГОСТ 10354-82. Толщина пленки 0,1...0,15мм.

1.4. Между собой листы кровельного покрытия соединяются с помощью гнутых перфорированных элементов (тетив) Гн. [150×40×2 при толщине утеплителя 160мм и Гн [190×40×2 при толщине утеплителя 200мм и гнутых зетовых профилей сечения Гн ⌐ 57×40×2. Эти элементы выполняются из тонколистовой стали по ГОСТ 19904-74.

1.5. В качестве теплоизолирующих прокладок, которые устанавливаются на тетивы и зетовые профили принята фанера клееная марки ФСФ, толщиной 10мм ГОСТ 3916-69.

1.6. Нащельники марок „Д" приняты по номенклатуре шифр 372-84 института ЦНИИпроектлегконструкция", нащельник и марок „Н" и „НК" разработаны в проекте шифр 825.КМ1 института „ЦНИИпроектлегконструкция".

Нащельники изготавливаются в соответствии с ТУ 36-2336-80 из оцинкованного и окрашенного листа толщиной 0,7мм ГОСТ 14918-80.

2. Указания по монтажу.

2.1. Монтаж конструкций стенового и кровельного ограждений выполнять по разработанному проекту производства работ с учетом требований главы СНиП III-18-75 „Металлические конструкции. Правила производства и приемки работ", требований и указаний настоящего проекта, правил устройства и безопасной эксплуатации грузоподъемных кранов.

2.2. Стеновые панели крепятся к ригелям каркаса здания с помощью болтов М10×40 ГОСТ 7798-70. В районах строительства с сейсмичностью свыше 6 баллов, стеновые панели рекомендуется подвешивать к верхнему несущему ригелю стены с помощью четырех болтов М10×40, а крепление к промежуточным ригелям и на цоколе осуществлять с помощью элемента ЭМ-1, который обеспечивает свободное перемещение панелей в продольном направлении вместе с каркасом здания (узлы 2с, 3с, 4с).

Монтаж стенового ограждения может выполняться способом „КАРТ" с предварительным закреплением панелей к ригелям на стенде, разделкой швов между панелями и подъемом „КАРТы" в проектное положение на стену. Ригели закрепляются на опорных столиках колонн.

Согласовано „Союзстройпроект"
Гл. арх. пр. Зчист
Гл. инж. пр. Мабрин
Инв. № подл. | Подпись и дата | Взам. инв. №

Проект разработан в соответствии с действующими нормами и правилами

Гл. инженер проекта Г.Я. Коренцвит

				Привязан	
Инв. №					
				ТП291-8-17с.87	АС1
ГИП	Коренцвит		16.07.87		
Ц.р.пл.инж.	Усанов		15.07.87	Физкультурно-оздоровительный комплекс в легких металлических конструкциях (ФОК-2)	Стадия: РП; Лист: 1; Листов: 18
Зав.отд.	Макунина		17.07.87		
Н.контр.	Пономаренко		21.07.87		
Гл.конст.	Кузьмин		20.07.87		
Гл.конст.	Баланкин		20.07.87	Общие данные (начало)	ЦНИИпроектлегконструкция
Инженер	Тихонова		19.06.87		

22985-04 26 Копировал Тарасова Формат А2

22985-04

Альбом II

2.3. В швы между панелями укладывается минеральная вата марки Б по ГОСТ 4640-84 в полиэтиленовой пленке по ГОСТ 10354-82. Толщина пленки 0,1...0,15мм. Затем швы накрываются нащельниками, которые крепятся комбинированными заклепками ЗК-12-4,5 по ТУ 36-2088-85 или самонарезающими винтами В6×14 по ТУ 36-2142-78 в зависимости от места их установки.

2.4. Монтаж кровельного покрытия выполнять в следующей последовательности:

2.4.1. Нижние листы покрытия в количестве четырех штук соединяются между собой предварительно на земле с помощью комбинированных заклепок, которые устанавливаются с шагом 500мм при строительстве зданий в районах с сейсмичностью до 7 баллов, 400мм – в районах с сейсмичностью 8 баллов и 200мм – в районах с сейсмичностью 9 баллов. Перед подъемом к нижним листам закрепляются самонарезающими винтами через волну тетивы с шагом 1500мм, к тетивам – зетовые профили и фанерные прокладки.

2.4.2. Эта „КАРТА" из четырех листов с тетивами, зетовыми профилями, фанерными прокладками устанавливается на прогоны кровли и закрепляется самонарезающими винтами В6×25. Для зданий с расчетной сейсмичностью до 7 баллов самонарезающие винты в торцевых и связевых блоках здания ставить в каждой волне профиля, в остальных блоках через волну. Для зданий с расчетной сейсмичностью 8 и 9 баллов нижние листы крепить к прогонам покрытия в каждой волне. При строительстве здания в районах с сейсмичностью свыше 6 баллов нижние несущие листы Н57-750-0,8 к прогону на тамбуре главного входа по ряду А не крепить.

2.4.3 Между тетивами на кровле укладывается утеплитель, предварительно обернутый полиэтиленовой пленкой.

2.4.4. На зетовые элементы устанавливаются фанерные прокладки, укладывается верхний лист Н57-750-0,8 – закрепляется с помощью самонарезающих винтов В6×25 с уплотнительными шайбами ШУ-6 ТУ36-2130-78.

Шаг установки винтов 500мм.

3. Защитное покрытие

3.1. Все стальные элементы, не имеющие цинкового покрытия (тетивы, зет-образные опорные и другие монтажные детали) после изготовления покрыть двумя слоями эмали ПФ-115 по ГОСТ 6465-76 или ПФ-113 по ГОСТ 926-82 по слою грунтовки ГФ-021 ГОСТ 25129-82.

3.2. Все крепежные изделия должны иметь цинковое или кадмиевое покрытие толщиной не менее 20мкм.

3.3. Стальной оцинкованный лист, идущий на изготовление несущих профилей кровельного покрытия Н57-750-0,8, обшивочных листов стеновых панелей С15-1000-0,7, а также нащельников и фасонных элементов, должен иметь защитно-декоративное лакокрасочное покрытие эмалями МЛ 1202, МЛ-1202 ПМ ТУ 6-10-1761-80 по грунтовке ЭП-0200 ТУ 6-10-1694-79 или же им подобных, которые наносятся на непрерывных линиях покраски стального оцинкованного листа.

4. Все узлы по стеновому и кровельному ограждению, замаркированные в данном проекте, имеют сквозную нумерацию и разработаны в проекте шифр 825.КМ1, выпуск 2.

5. Особые требования

5.1. В стыках стеновых панелей с внутренней стороны здания и нижних листов кровельного покрытия, а также в узлах примыкания стен и кровли с внутренней стороны здания перед установкой нащельников проложить полосы из ленты герметизирующей самоклеющейся типа „Герлен-Д" ТУ 400-1-165-79.

Ведомость материалов

№ стр.	Наименование материала и единица измерения	Код материала	Код ед. изм.	Количество тип	Количество инд.	Количество всего
	Плиты теплоизоляционные из минеральной ваты на синтетическом связующем γ=150кг/м³ S=70мм, ГОСТ 9573-82		м³			145,0
	Плиты теплоизоляционные из минеральной ваты на синтетическом связующем γ=150кг/м³ S=80мм (100мм) ГОСТ 9573-82		м³			145,0/182,0
	Вата минеральная Б ГОСТ 4640-84		м³			20,0
	Пленка полиэтиленовая Тс ГОСТ 10354-82, S=0,1мм		м²			4600/4700
	Фанера клееная ФСФ S=10мм, ГОСТ 3916-69		м²			280,0
	Прокладки резиновые пористые уплотняющие ПРП-60, П-40×60.300 ГОСТ 19177-81		п.м.			288,0
	Лента герметизирующая самоклеющая типа „Герлен-Д" ТУ 400-1-165-79		кг			312,0

Крепежные изделия

№ п/п	Наименование	Кол.	Масса, кг	Примечание
1	Болт М16-8g×35.56.019	40	3,6	ГОСТ 7798-70
2	Болт М10-6g×40.56.019	869	32,0	
3	Винт самонарезающий В6×14	870	5,4	ТУ 36-2142-78
4*	Винт самонарезающий В6×25	8832	71,5	
5*	Заклепка комбинированная ЗК-12-4,5	9598	26,4	ТУ 36-2088-85
6	Гайка М16-8Н.5.019	40	1,3	ГОСТ 5915-70
7	Гайка М10-6Н.5.019	869	9,9	
8	Шайба 16.01.08 КП 019	40	0,5	ГОСТ 11371-78
9	Шайба 10.01.08 КП 019	1134	4,6	
10	Шайба ШУ-6	2600	0,7	ТУ 36-2130-78

1. В ведомости материалов расходы минераловатных плит и полиэтиленовой пленки, указанные в знаменателе, приведены для зданий эксплуатируемых в районах с расчетной зимней температурой от минус 30°С до минус 40°С при толщине утеплителя в кровельном покрытии 200мм (2 плиты по 100мм). Плиты минераловатные толщиной 70мм, указанные в ведомости материалов, применяются только для изготовления стеновых панелей.

2. По пунктам 4*, 5* в ведомости расхода крепежных изделий дан расход на здание при строительстве в районах с сейсмичностью до 7 баллов. В районах строительства с сейсмичностью 8,9 баллов расход самонарезающих винтов увеличивается на 5,7%. Расход комбинированных заклепок для зданий, строящихся в районах с сейсмичностью 8 баллов увеличивается на 6,7% и в районах с сейсмичностью 9 баллов на 38,3%.

Согласовано: "Союзспортпроект"
Гл. арх. пр. Гунст. М.А.
Гл. инж. пр. Маврин А.А.
Согласовано
Взам. инв. №
Подп. и дата
Инв. № подл.

				Привязан			
Инв. №							
				ТП291-8-17с.87		АС 1	
Ц.о.гл.инж.	Усанов			Физкультурно-оздоровительный комплекс в легких металлических конструкциях (ФОК-2)	Стадия	Лист	Листов
Зав.отд.	Макунина				РП	2	
Н.контр.	Пономаренко						
Гл.конст.	Кузьмин			Общие данные (окончание)	ЦНИИпроектлегконструкция		
Гл.конст.	Баланкин						
Инженер	Тихонова						

Копировал 22985-04 27 Формат А2

22985-04

Альбом II

Схема расположения стеновых панелей по оси „А"

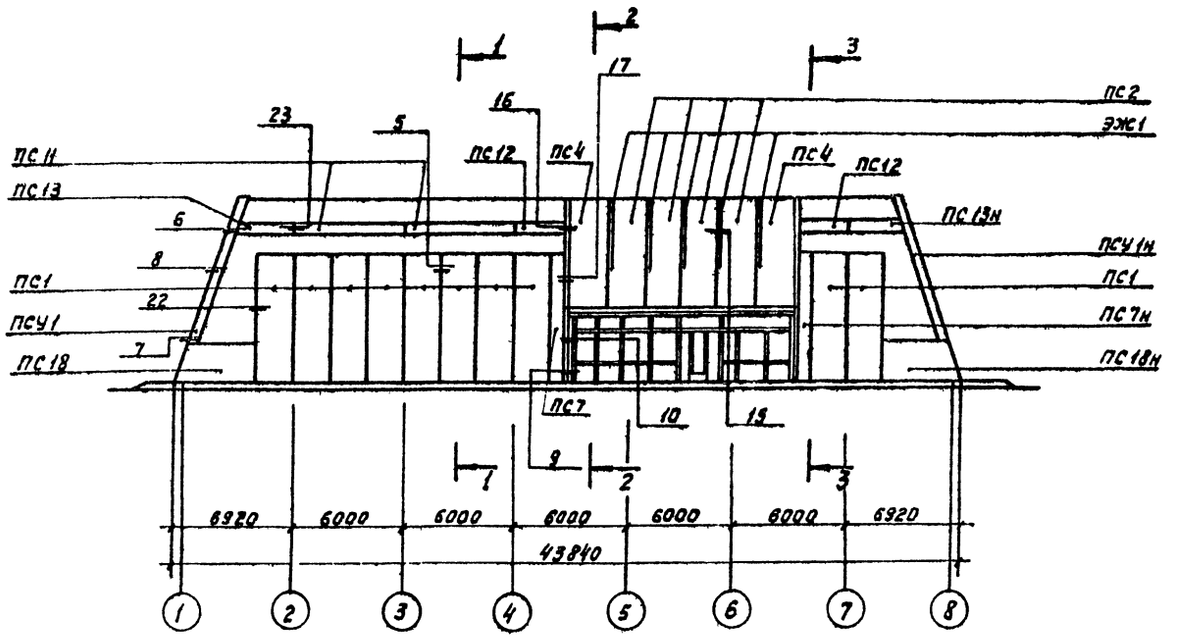

1-1

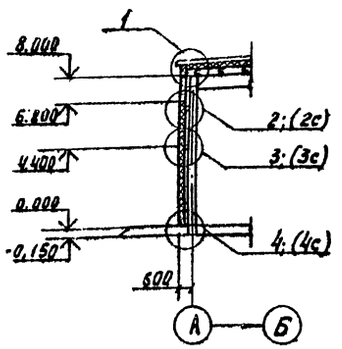

2-2

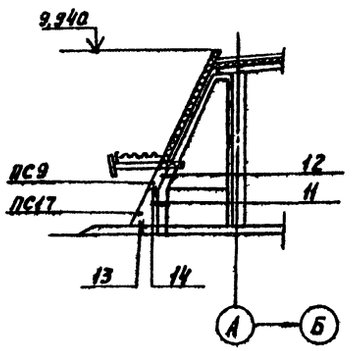

3-3

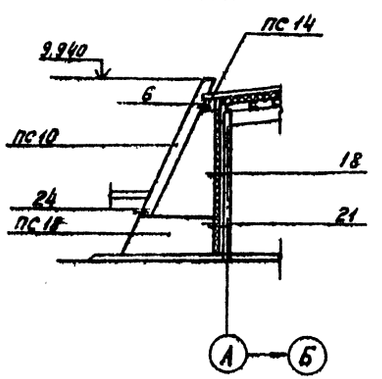

Спецификация к схеме расположения стеновых панелей по оси „А"

Марка	Обозначение	Наименование	Кол.	Масса ед., кг	Примечание
ПС1	Шифр 825.КМ1, вып. 1	Панель стеновая ПТС 6780.2000.170-С0,7	10	615,1	
ПС2		Панель стеновая ПТС 6480.2000.170-С0,7	4	601,3	
ПС4		Панель стеновая ПТС 6480.2300.170-С0,7	2	700,1	
ПС7		Панель стеновая ПТС 6780.670.170-С0,7	1	246,2	
ПС7н		Панель стеновая ПТС 6780.670.170-С0,7	1	246,2	
ПС9		Панель стеновая ПТС 1270.350.170-С0,7	1	37,2	
ПС9н		Панель стеновая ПТС 1270.350.170-С0,7	1	37,2	
ПС10		Панель стеновая ПТС 8570.490.170-С0,7	1	269,1	
ПС10н		Панель стеновая ПТС 8570.490.170-С0,7	1	269,1	
ПС11		Панель стеновая ПТС 5960.500.170-С0,7	2	299,4	
ПС12		Панель стеновая ПТС 2650.500.170-С0,7	2	84,0	
ПС13		Панель стеновая ПТС 2860.500.170-С0,7	1	108,7	
ПС13н		Панель стеновая ПТС 2860.500.170-С0,7	1	108,7	
ПС14		Панель стеновая ПТС 970.480.170-С0,7	1	32,0	
ПС14н		Панель стеновая ПТС 970.480.170-С0,7	1	32,0	
ПС17		Панель стеновая ПТС 1240.2080.170-С0,7	1	93,5	
ПС17н		Панель стеновая ПТС 1240.2080.170-С0,7	1	93,5	
ПС18		Панель стеновая ПТС 4900.1980.170-С0,7	2	425,4	
ПС18н		Панель стеновая ПТС 4900.1980.170-С0,7	2	425,4	
ПСУ1		Панель стеновая угловая ПС 8570.610.600.170-С0,7	1	463,0	
ПСУ1н		Панель стеновая угловая ПТС 8570.610.600.170-С0,7	1	463,0	
ЭЖ1		Элемент жесткости Н-С10×50×4 ℓ=4500	5	27,6	
	ГОСТ 7798-70	Болт М10-6g×40.56.019	296	0,0360	
	ГОСТ 5915-70	Гайка М10-6Н.05.019	296	0,0114	
	ГОСТ 11371-78	Шайба 10.01.08кп 019	296	0,004н	
	ГОСТ 4640-84	Вата минеральная Б	3м³		
	ГОСТ 10354-82	Пленка полиэтиленовая δ=0,1мм	102м²		
	ГОСТ 19177-81	Прокладка резиновая ПРП-60 П-40×60.300	88м		

Согласовано: Госстрой

Согласовано:

Гл. отд. пр. Ушкет М.А.

Гл. инж. пр. Новиков А.

Инв. № подл. | Подпись и дата | Взам. инв. №

Привязан

Инв. №

Зав. отд.	Макухина		1001137	
Н. контр.	Пономарева		1001137	
Гл. констр.	Кузьмин		1001137	
Гл. констр.	Баланкин		180687	
Инженер	Дмитриева		180687	

ТП 291-8-17с.87 АС1

Физкультурно-оздоровительный комплекс в легких металлических конструкциях (ФОК-2)

Стадия	Лист	Листов
РП	3	

Схема расположения стеновых панелей по оси „А"

ЦНИИпроектлегконструкция

Копировал 22985-04 28 Формат А2

Альбом II

Схема расположения стеновых панелей по оси „Д"

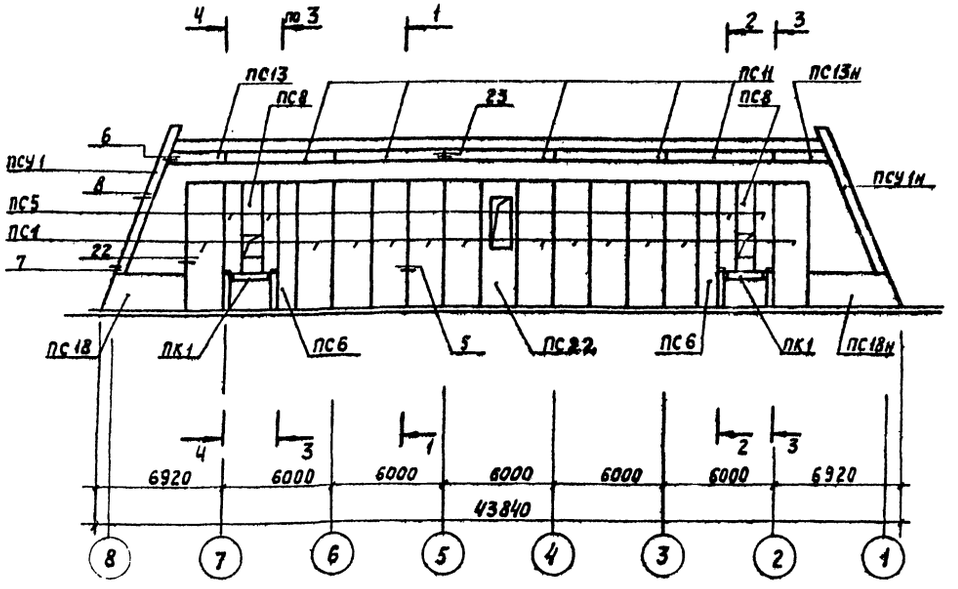

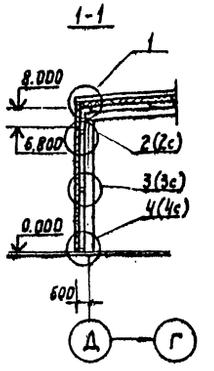

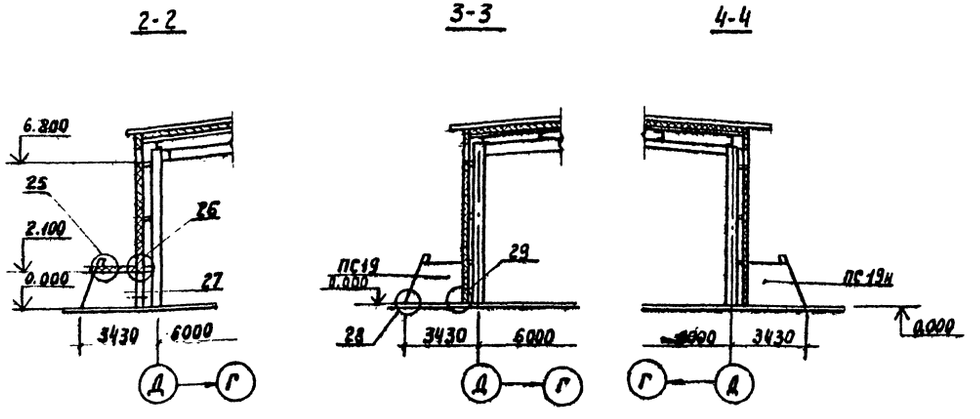

Спецификация к схеме расположения стеновых панелей по оси „Д"

Марка	Обозначение	Наименование	Кол.	Масса ед, кг	Примечание
ПС1	Шифр В25.КМ1, вып.1	Панель стеновая ПТС.6780.2000.170-С0,7	12	651,1	
ПС5		Панель стеновая ПТС 4680.1000.170-С0,7	4	239,8	
ПС6		Панель стеновая ПТС 6780.1000.170-С0,7	2	348,0	
ПС8		Панель стеновая ПТС 4680.1000.170-С0,7	2	215,6	
ПС11		Панель стеновая ПТС 5960.500.170-С0,7	5	299,4	
ПС13		Панель стеновая ПТС 2860.500.170-С0,7	1	108,7	
ПС13н		Панель стеновая ПТС 2860.500.170-С0,7	1	108,7	
ПС18		Панель стеновая ПТС 4900.1980.170-С0,7	1	425,4	
ПС18н		Панель стеновая ПТС 4900.1980.170-С0,7	1	425,4	
ПС19		Панель стеновая ПТС 2635.2860.210-С0,7	2	355,8	
ПС19н		Панель стеновая ПТС 2635.2860.210-С0,7	2	355,8	
ПС22		Панель стеновая ПТС 6780.2000.170-С0,7	1	608,5	
ПСУ1		Панель стеновая угловая ПТС 8570.610.600.170-С0,7	1	463,0	
ПСУ1н		Панель стеновая угловая ПТС 8570.610.600.170-С0,7	1	463,0	
ПК1		Панель кровельная ПТС 3150.1840.210-С0,8	2	356,4	
	ГОСТ 7798-70	Болт М10-6д×40.56.019	234	0,0369	
	ГОСТ 5915-70	Гайка М10-6Н.05.019	234	0,0114	
	ГОСТ 11371-78	Шайба 10.01.08 кп 019	234	0,0041	
	ГОСТ 4640-84	Вата минеральная Б	3м³		
	ГОСТ 10354-82	Пленка полиэтиленовая S=0,1мм	102м²		
	ГОСТ 19177-81	Прокладка резиновая ПРП-60.П-40×50.300	68м		

Согласовано: Союзспортпроект
Гл. арх. пр. Инст. И.А.
Гл. инж. пр. Маврин А.А.
Согласовано:
Инв. № подл. | Подпись и дата | Взам. инв. №

Зав. отд.	Макунина		16.07.87	ТП291-8-17с.87	АС1
Н. контр.	Пономаренко		21.07.87	Физкультурно-оздоровительный комплекс в легких металлических конструкциях (ФОК-2)	Стадия: РД; Лист: 4; Листов:
Гл. констр.	Кузьмин		20.07.87	Схема расположения стеновых панелей по оси „Д"	ЦНИИПРОЕКТЛЕГКОНСТРУКЦИЯ
Гл. конст.	Баланкин		20.07.87		
Инженер	Тихонова		16.07.87		

Привязан

Инв. №

Копировал 22985-04 29 Формат А2

22985-04

Альбом II

Схема расположения стеновых панелей по осям „1" и „8"

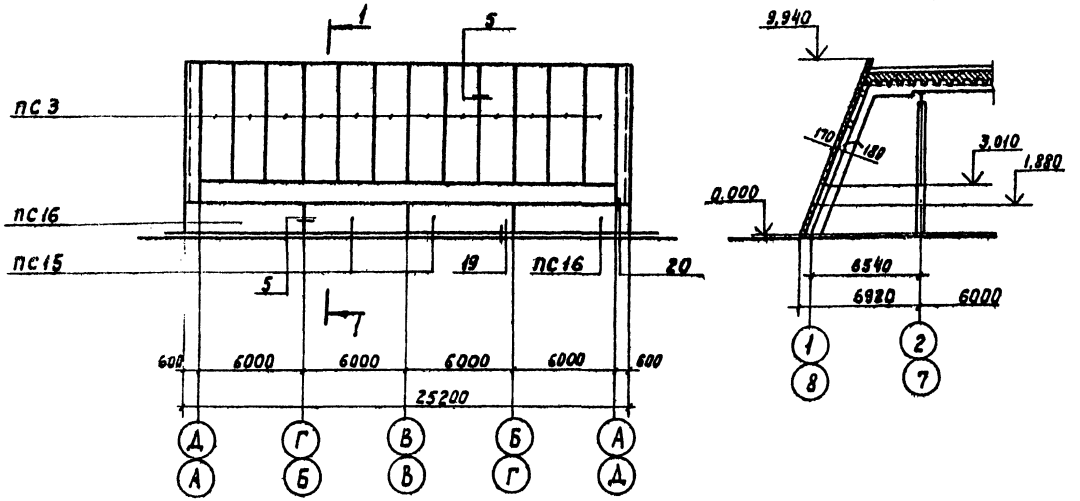

1-1

Схема расположения нащельников по осям „1" и „8"

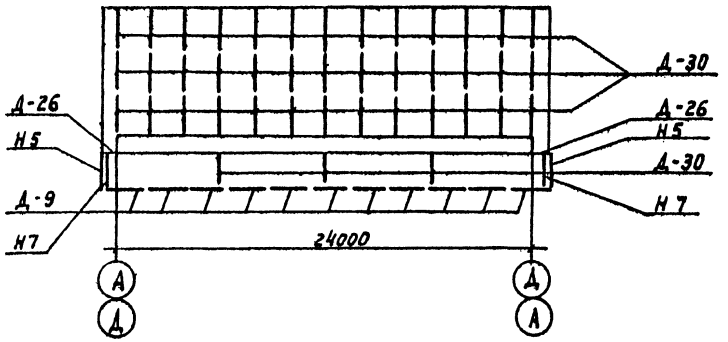

Спецификация к схеме расположения стеновых панелей и нащельников по оси „1"

Марка	Обозначение	Наименование	Кол.	Масса ед., кг	Примечание
ПС 3	Шифр 825.КМ1, вып.1	Панель стеновая ПТС 7340.2000.170-С0.7	12	670,2	
ПС 15		Панель стеновая ПТС 6000.2100.170-С0.7	2	586,6	
ПС16		Панель стеновая ПТС 6400.2100.170-С0.7	2	622,4	
Н 5		Нащельник	2	4,33	
Н 7		Нащельник	2	5,64	
Д-9	ТУ36-2336-80	Нащельник	11	3,92	
Д-26		Нащельник	1	2,13	
Д-30		Нащельник	42	3,83	
	ГОСТ 7798-70	Болт М10-6g×40.56.019	120	0,0369	
	ГОСТ 5915-70	Гайка М10-6Н.05.019	120	0,0114	
	ГОСТ 11371-78	Шайба 10.01.03кп019	240	0,0041	
	ТУ36-2088-85	Заклепка комбинированная 3Е-12-4.5	1240	0,00275	
	ГОСТ 4640-84	Вата минеральная Б	2,25м³		
	ГОСТ 10354-82	Пленка полиэтиленовая Тс полотно 0,100	52,8м²		
	ГОСТ 19177-81	Прокладка резиновая ПРП-60.П-40×60.300	52м		

Спецификация к схеме расположения стеновых панелей и нащельников по оси „8"

Смотри спецификацию к схеме расположения стеновых панелей и нащельников по оси „1"

					ТП291-8-17с.87		АС1
Привязан							
Зав.отд.	Макунина				Физкультурно-оздоровительный комплекс блочных металлических конструкциях (ФОК-2)	Стадия	Лист	Листов
Н.контр.	Пономаренко					РП	5	
Гл.констр.	Кузьмин				Схема расположения стеновых панелей и нащельников по осям 1" и 8"	ЦНИИпроектлегконструкция		
Гл.констр.	Валянкин							
Констр.	Фафлина							
Инв.№								

Согласовано: „Свеглосгорпроект"
Гл. арх. пр. Ужет И.А.
Гл. инж. пр. Кобрин А.Н.

Инв.№ подл. | Подпись и дата | Взам.инв.№

Альбом II

Схема расположения нащельников по оси „А"

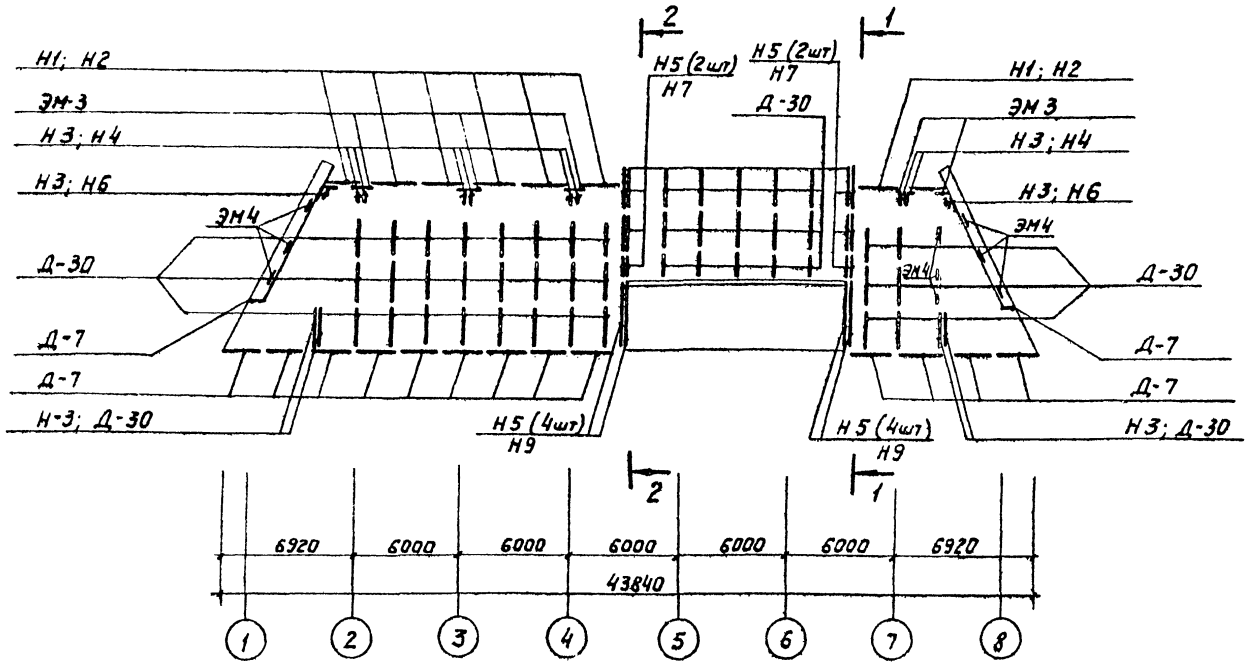

1-1

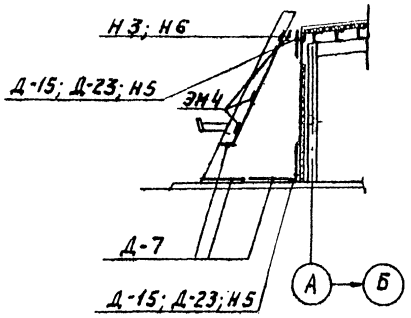

2-2

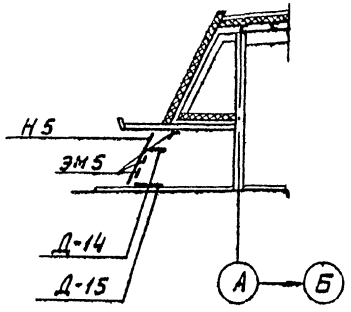

Спецификация к схеме расположения нащельников по оси „А"

Марка	Обозначение	Наименование	Кол.	Масса ед., кг	Примечание
Н1	Шифр 825.КМ1, вып.1	Нащельник	8	9,14	
Н2		Нащельник	8	3,89	
Н3		Нащельник	4	1,42	
Н4		Нащельник	1	2,48	
Н5		Нащельник	19	4,33	
Н6		Нащельник	1	0,74	
Н7		Нащельник	6	5,64	
Н9		Нащельник	4	11,06	
Д-7	ТУ36-2386-80	Нащельник	18	2,35	
Д-14		Нащельник	1	0,9	
Д-15		Нащельник	2	1,18	
Д-23		Нащельник	1	1,75	
Д-30		Нащельник	47	3,83	
ЭМ 3	Шифр 825.КМ1, вып.1	Элемент монтажный	6	2,19	
ЭМ4		Элемент монтажный	18	1,22	
ЭМ5		Элемент монтажный	6	0,34	
	ГОСТ 7798-70	Болт М10-8g×40.56.019	30	0,0369	
	ТУ36-2142-78	Винт самонарезающий 4,2×14	190	0,0062	
	ГОСТ 5915-70	Гайка М10-6Н.5.019	30	0,001137	
	ТУ36-2088-85	Заклепка комбинированная ЗК-12-4,5	1590	0,00275	
	ГОСТ 11371-78	Шайба 10.01.08кп019	30	0,0041	

Согласовано

Инв. № подл. | Подп. и дата | Взам. инв. № | Инв. № дубл. | Подп. и дата

Привязан				ТП 291-8-17с.87			АС1
	Зав. отд.	Макчина		Физкультурно-оздоровительный комплекс в легких металлических конструкциях (ФОК-2)	Стадия	Лист	Листов
	Н. контр.	Пономаренко			РП	6	
	Гл. констр.	Кузьмин					
	Гл. констр.	Баланкин		Схема расположения нащельников по оси „А"	ЦНИИПРОЕКТСТАЛЬКОНСТРУКЦИЯ		
Инв. №	Констр.	Бакова					

22985-04 31 Копировал Формат А2

22985-04

Альбом II

Схема расположения нащельников по оси „Д"

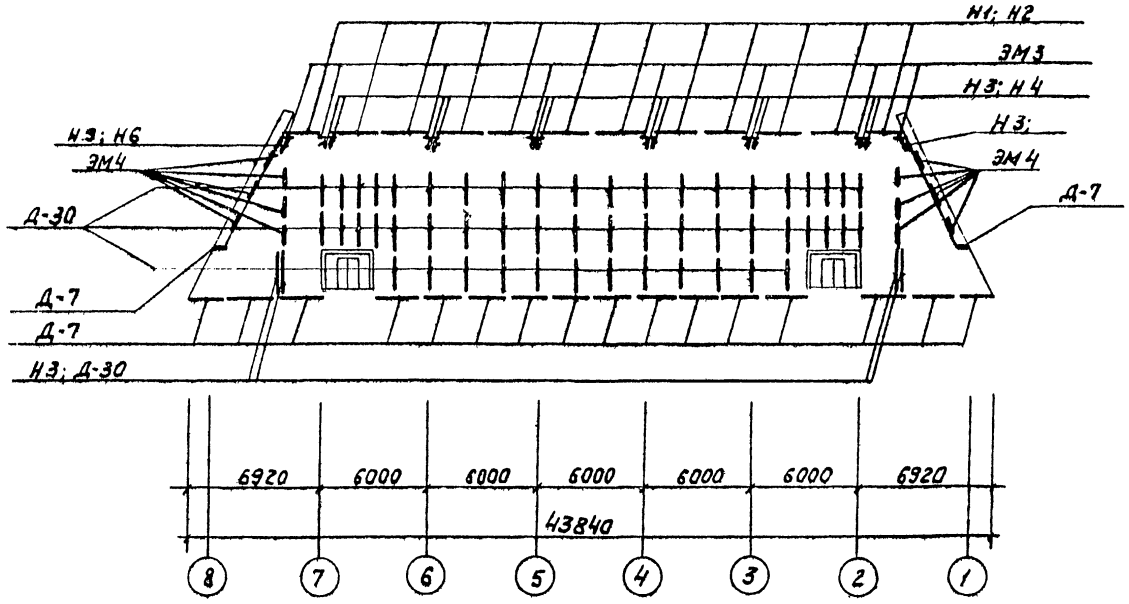

Спецификация к схеме расположения нащельников по оси „Д"

Марка	Обозначение	Наименование	Кол	Масса ед., кг	Примечание
Н1	Шифр 825.КМ1, вып. 1	Нащельник	12	9,14	
Н2		Нащельник	12	3,89	
Н3		Нащельник	4	1,42	
Н-4		Нащельник	2	2,48	
Н-6		Нащельник	1	0,74	
Д-7	ТУ36-2336-80	Нащельник	17	2,35	
Д-30		Нащельник	51	3,83	
ЭМ 3	Шифр 825.КМ1, вып. 1	Элемент монтажный	8	2,19	
ЭМ 4		Элемент монтажный	12	1,22	
	ГОСТ 7798-70	Болт М10-6g×40.56.019	40	0,0369	
	ТУ36-2142-78	Винт самонарезающий В6×14	140	0,0062	
	ГОСТ 5915-70	Гайка М10-6Н.5.019	40	0,01137	
	ТУ36-2088-85	Заклепка комбинированная ЗК-12-4,5	1120	0,00275	
	ГОСТ 11371-78	Шайба 10.01.08кп 019	40	0,0041	

Согласовано: Союзспортпроект
Согласовано:
Гл. арх. пр. Гунст И.А.
Гл. инж. пр. Набрин Д.А.
Взам. инв. №
Инв. № подл.
Подп. и дата

Зав. отд.	Макунина		20.07.87	ТП291-8-17с.87 АС1
Н. контр.	Пономаренко		24.07.87	Физкультурно-оздоровительный комплекс в легких металлических конструкциях (ФОК-2)
Гл. констр.	Кузьмин		22.06.87	Стадия: РП; Лист: 7; Листов:
Гл. констр.	Баланкин		18.06.87	Схема расположения нащельников по оси „Д"
Констр.	Бокова		18.06.87	ЦНИИпроектлегконструкция

Привязан

Инв. №

22985-04 32 Копировал Формат А2

22985-04

Альбом II

Схема расположения ограждений покрытия тамбуров по оси „Д"

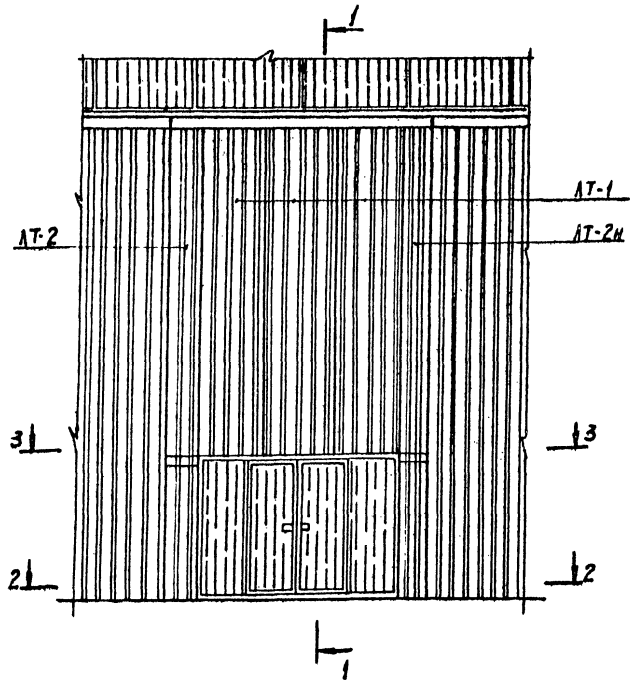

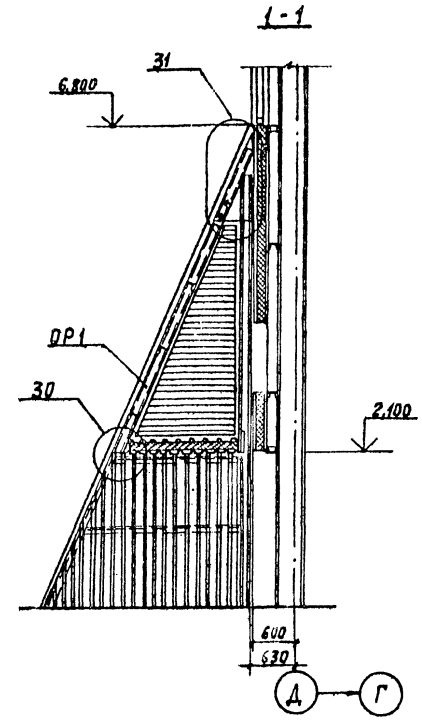

Спецификация к схеме расположения ограждений покрытия тамбуров по оси „Д"

Марка	Обозначение	Наименование	Кол. шт.	Масса ед.кг	Примечание
ОР-1	Шифр 825.КМ1, вып.1	Опорная рама	1	133,98	
СТ 1		Стойка	1	45,31	
СТ 1н		Стойка	1	45,31	
ЛТ 1	ТУ36-1928-76	Лист С15-1000-0,7 L=5100 мм	3	37,74	
ЛТ 2		Лист С15-1000-0,7 L=5140 мм; в=270	1	10,27	
ЛТ 2н		Лист С15-1000-0,7 L=5140 мм; в=270	1	10,27	
Н5	Шифр 825.КМ1, вып.1	Нащельник	2	4,33	
Н8		Нащельник	2	4,02	
Н11		Нащельник	4	3,06	
Н12		Нащельник	4	3,60	
Н13		Нащельник	2	1,08	
	ГОСТ 7798-70	Болт М16-6д×35.56.019	20	0,091	
	ГОСТ 5915-70	Гайка М16-6Н.5.019	20	0,033	
	ГОСТ 11371-78	Шайба 16.01.08 кп 019	20	0,011	
	ТУ36-2142-78	Винт самонарезающий В 6×14	102	0,0062	
	ТУ36-2088-85	Заклепка комбинированная ЗК-12-4.5	140	0,0027	

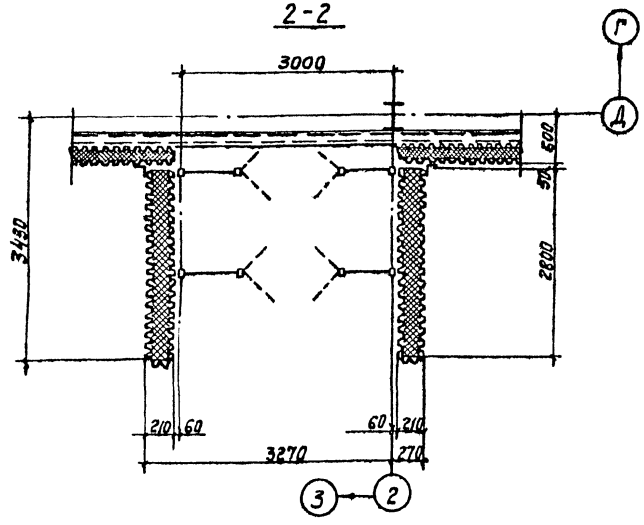

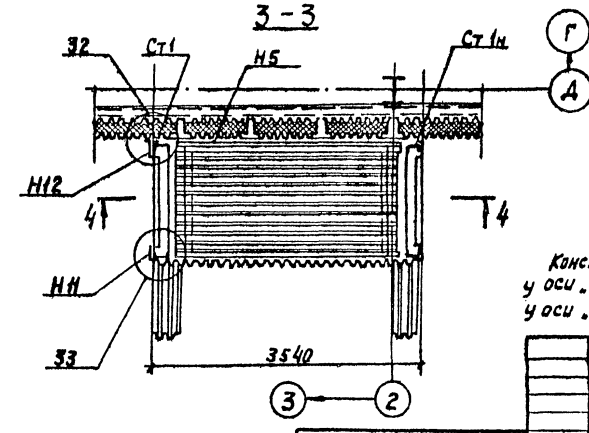

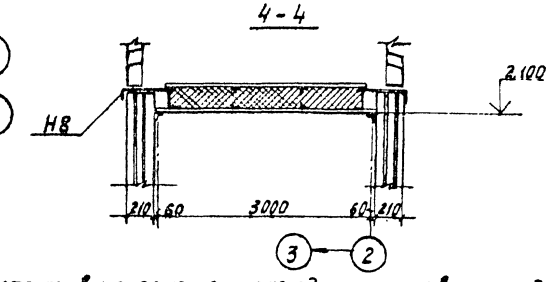

Конструктивные решения и расход материалов по тамбуру у оси „7" принять по данной документации тамбура у оси „2".

				ТП291-8-17с.87		АС1	
Привязан	Зав.отд.	Макунина		Физкультурно-оздоровительный комплекс в легких металлических конструкциях (ФОК-2)	Стадия	Лист	Листов
	Н.контр.	Пономаренко			РП	8	
	Гл.констр.	Кузьмин		Схема расположения ограждений покрытия тамбуров по оси „Д"	ЦНИИпроектлегконструкция		
Инв.№	Гл.констр.	Баланкин					
	Инженер	Дмитриевская					

Согласовано: Союзспортпроект
Гл.арх.пр. Гл.инж.пр. Гунст И.А. Мавриц Д.А.
Согласовано
Инв.№ подл. Подп. и дата Взам.инв.№

22985-04 33 Копировал Формат А2

22985-04

Альбом II

Спецификация к схеме расположения ограждающих конструкций покрытия тамбура по оси „А"

Марка, поз.	Обозначение	Наименование	Кол.	Масса ед., кг	Примечание
1	ТУ36-1928-76	С15-1000-0,7 ℓ=3240мм В=550мм	2	23,98	
2		С15-1000-0,7 ℓ=6200мм В=550мм	2	25,23	лист 10
3		С15-1000-0,7 ℓ=4700мм В=640мм	3	22,26	лист 10
4		С15-1000-0,7 ℓ=2620мм В=630мм	2	12,21	лист 10
5		С15-1000-0,7 ℓ=290мм В=640мм	2	1,4	лист 10
6	ГОСТ 24045-86	Н57-750-0,8 ℓ=6650мм	4	49,2	
Н14	Шифр 825.КМ1 вып.1	Нащельник	4	16,82	
Н15		Нащельник	4	7,44	
Н16		Нащельник	4	4,12	
Н17		Нащельник	1	2,84	
Н18		Нащельник	4	13,15	
Н19		Нащельник	4	12,23	
Д-6	ТУ36-2336-80	Элемент доборный	2	1,8	
Д-12-1		Элемент доборный	13	4,3	
Д-20		Элемент доборный	6	5,64	
Д-23		Элемент доборный	4	1,75	
	ТУ 36-2142-78	Винт самонарезающий 8,6х14	320	0,006	
	ТУ36-2088-85	Заклепка комбинированная ЗК-12-4,5	460	0,0027	
	ГОСТ 4640-84	Вата минеральная Б	5,8 м³		
	ГОСТ 10354-82	Пленка полиэтиленовая S=0,1мм	130 м²		

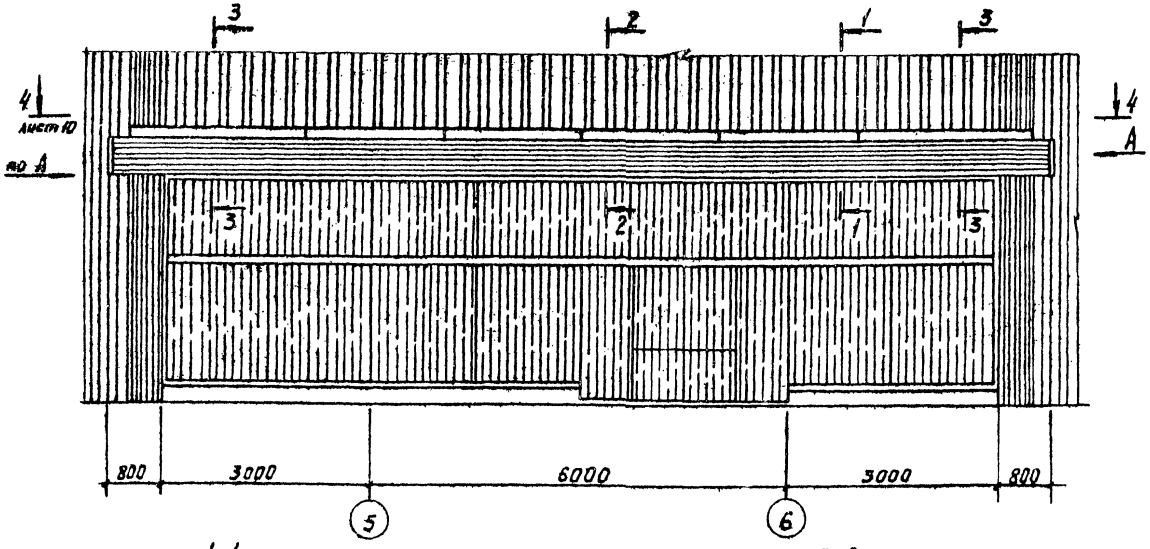

1-1

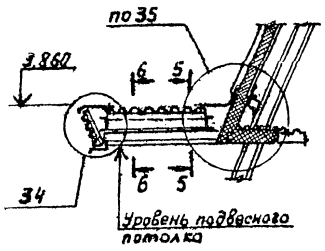

2-2

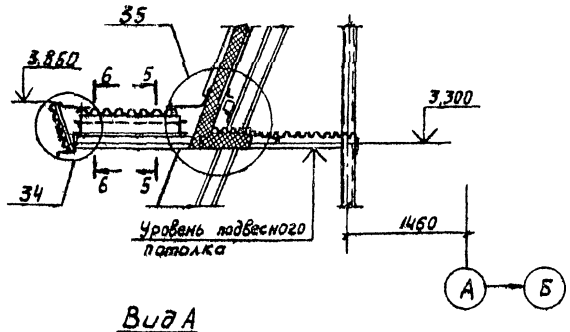

3-3

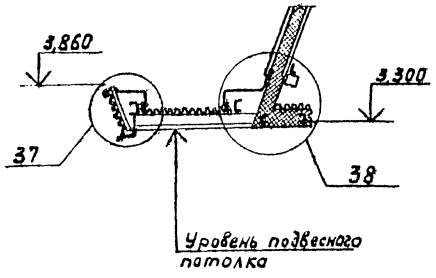

Вид А

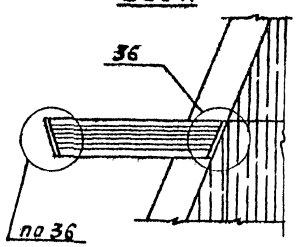

1. В листе поз.1 отверстия под стойки вырезать по месту.
2. Нащельники Н18 и Н19 подрезать по уклону кровли по месту
3. В листе Н14 в местах прохода балок отверстия вырезать по месту.

ТП291-8-17с.87 АС1

Привязан

Зав.отд.	Макунина			Физкультурно-оздоровительный комплекс в/весах металлических конструкциях (ФОК-2)	Стадия	Лист	Листов
Н.контр.	Пономарева				РП	9	
Гл.констр.	Кузьмин			Схема расположения ограждающих конструкций покрытия тамбура по оси „А"	ЦИНИПРОЭТЛЕГКОНСТРУКЦИЯ		
Гл.констр.	Баланкина						
Констр.	Иванова						

Инв.№

Согласовано: Госкомтруд

Гл.арх.пр. Гл.инж.пр. Нач.отд.А

Взам.инв.№ Подп.и дата Инв.№ подл.

22985-04 34 Копировал Формат А2

Альбом II

4-4

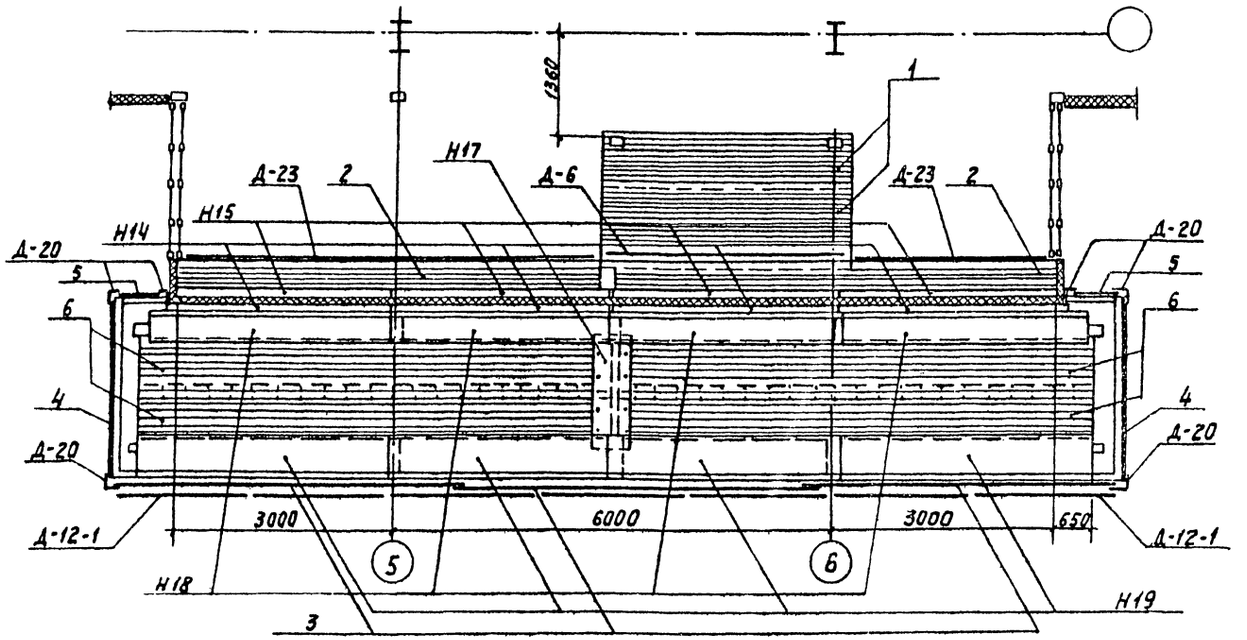

Раскрой листа С15-1000-0,7

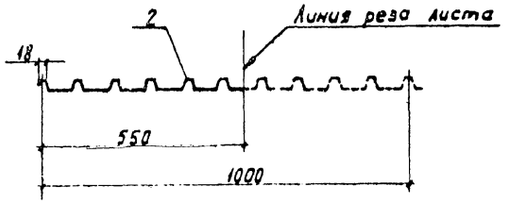

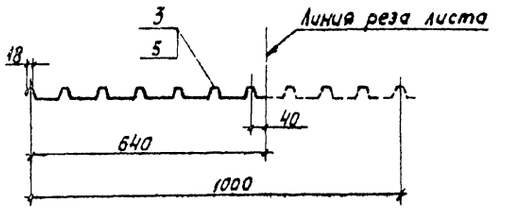

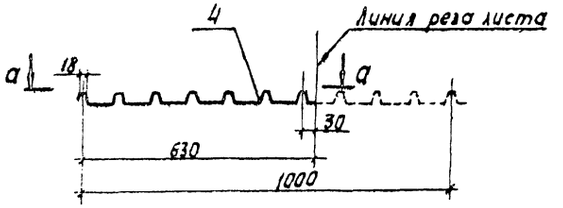

5-5

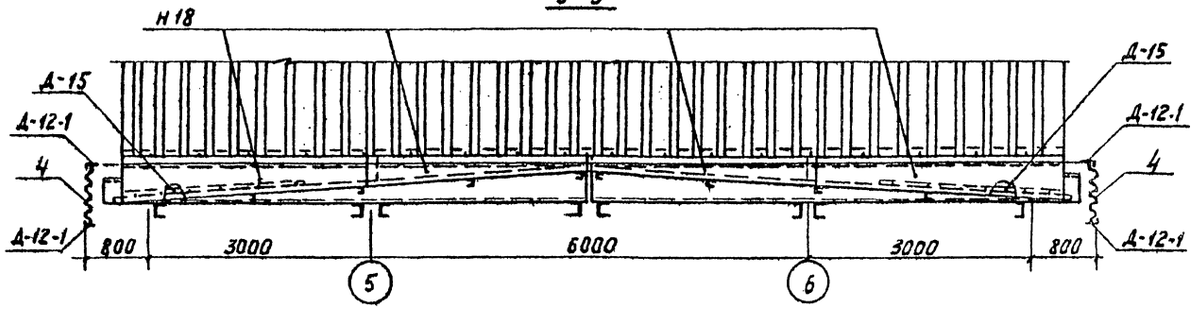

6-6

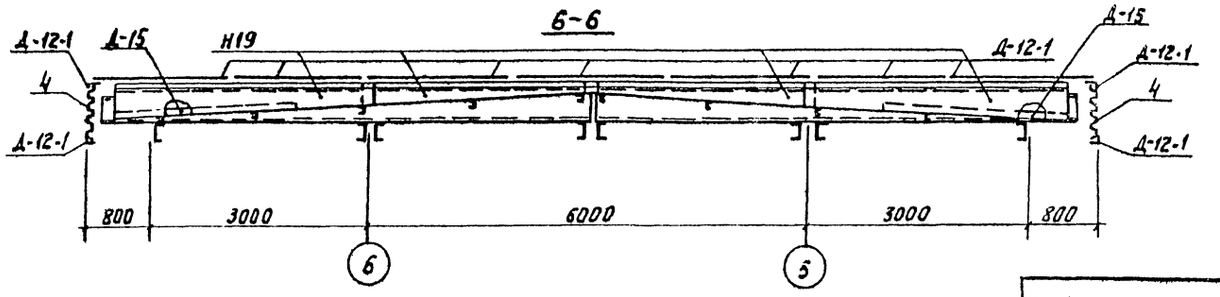

а-а

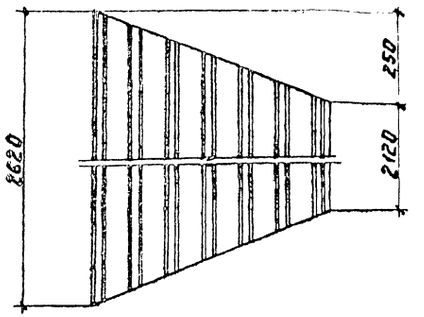

Согласован: Гл. арх. пр. Гл. инж. пр. Нач. отд. Нач. сект. А. Гл. спец.

Согласован: Госстрой

Инв. № подл. | Подп. и дата | Взам. инв. №

Привязан

Инв. №

Нач. отд.	Макунина			Физкультурно-оздоровительный комплекс в легких металлических конструкциях (ФОК-2)
Н. контр.	Пономарева		2/07.87	
Гл. констр.	Кузьмин		2/07.87	Схема расположения ограждающих конструкций покрытия тамбура поз. А Разрезы 4-4,... 6-6
Гл. констр.	Баланкин		2/07.87	
Констр.	Иванова		2/07.87	

ТП 891-8-17с. 87 АС1

Стадия	Лист	Листов
РП	10	

ЦНИИпроектлегконструкция

22985-04 35

Копировал

Формат А2

Альбом II

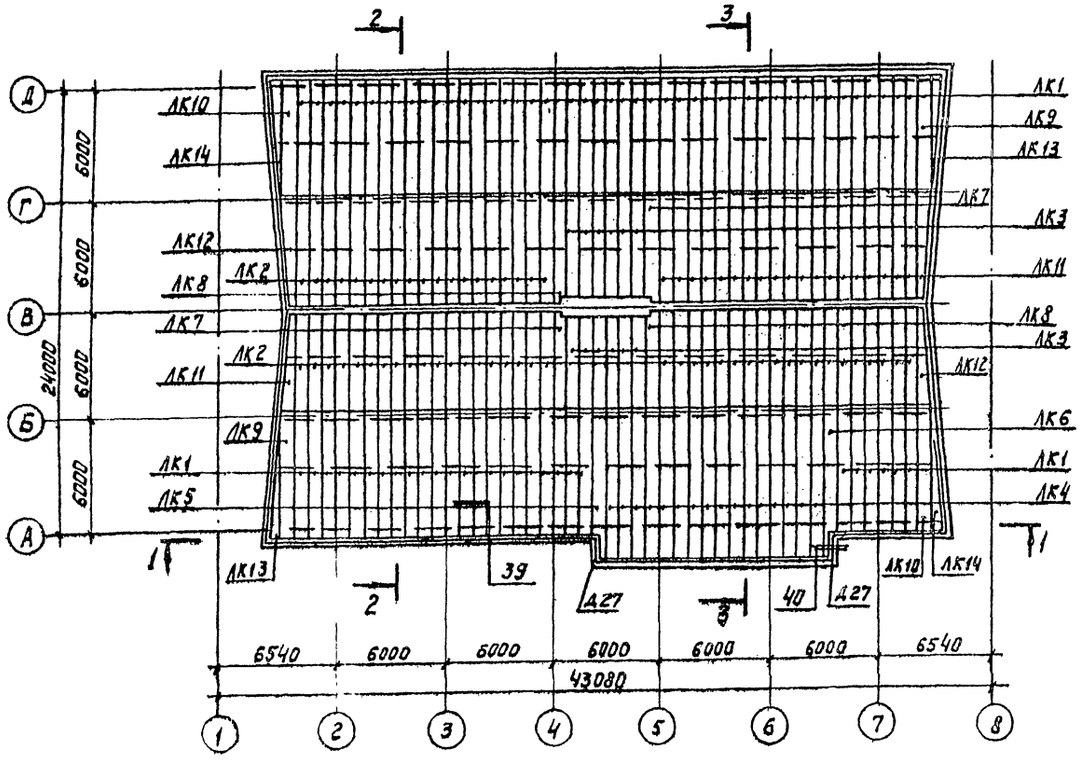

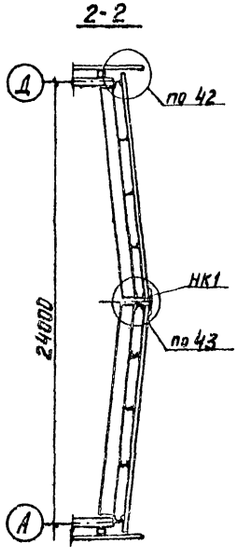

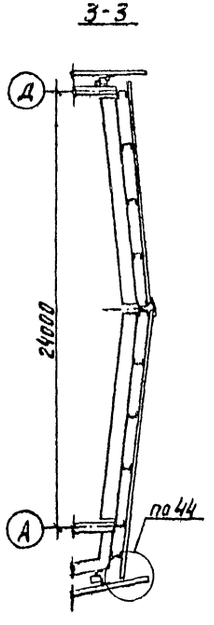

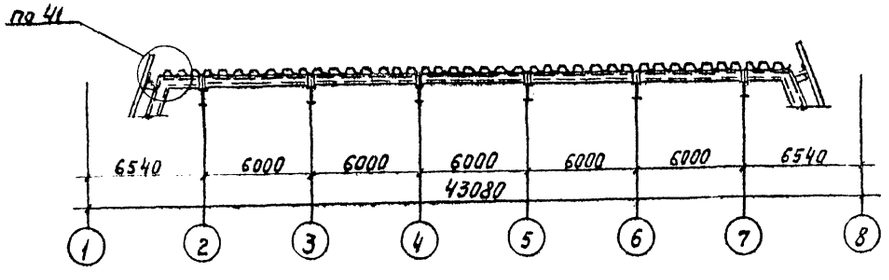

Спецификация к схеме расположения нижних листов кровельного покрытия

Марка, поз.	Обозначение	Наименование	Кол. шт	Масса ед., кг	Примечание
ЛК1	ГОСТ 24045-86	Профиль Н57-750-0,8 L = 6490 мм	74	48,09	
ЛК2		Профиль Н57-750-0,8 L = 6050 мм	76	44,77	
ЛК3		Профиль Н57-750-0,8 L = 5590 мм	12	41,37	
ЛК4		Профиль Н57-750-0,8 L = 8300 мм	16	61,42	
ЛК5	Шифр 825.КМ1, вып. 1	Лист кровельного покрытия L = 8300 мм	1	53,44	
ЛК6		Лист кровельного покрытия L = 8300 мм	1	53,44	
ЛК7		Лист кровельного покрытия L = 6050 мм	2	42,74	
ЛК8		Лист кровельного покрытия L = 6650 мм	2	42,74	
ЛК9		Лист кровельного покрытия L = 6490 мм	2	47,94	
ЛК10		Лист кровельного покрытия L = 6490 мм	2	47,94	
ЛК11		Лист кровельного покрытия L = 6050 мм	2	34,98	
ЛК12		Лист кровельного покрытия L = 6050 мм	2	34,98	
ЛК13		Лист кровельного покрытия L = 5100 мм	2	15,41	
ЛК14		Лист кровельного покрытия L = 5100 мм	2	15,41	
НК1		Нащельник, L = 3050 мм	10	5,41	
Д-27	ТУ36-2336-80	Нащельник	2	4,1	
	ТУ36-2142-78	Винт самонарезающий В6×25	1600	0,0081	сейсмичность 7 баллов
		То же	2100		8 и 9 баллов
	ТУ36-2088-85	Заклепка комбинированная ЗК-12-4,5	2700	0,00275	сейсмичность 7 баллов
		То же	3340		8 баллов
		То же	6380		9 баллов
	ТУ400-1-165-79	Лента герметизирующая самоклеящая типа „Герлен-Д"	—	212,0	

1. Для зданий, строящихся в районах с сейсмичностью 7 и менее баллов, шаг заклепок в стыках листов - 500 мм, 8 баллов - 400 мм, 9 баллов - 200 мм. В стыках проложить ленту герметизирующую „Герлен-Д".
2. Для зданий, строящихся в районах с сейсмичностью до 7 баллов листы крепить к прогонам покрытия самонарезающими винтами через волну профиля, а в осях „1-3", „3-4" и „6-8" - в каждой волне.
3. Для зданий, строящихся в районах с сейсмичностью 8 и 9 баллов, листы крепить винтами к прогонам покрытия в каждой волне.
4. Для зданий, строящихся в районах с сейсмичностью свыше 6 баллов, нижние листы к прогону тамбура главного входа по оси „А" не крепить.

Согласовано: Госстроипроект
Гл. арх. пр. Гуляк М.А.
Гл. инж. пр. Кравцов А.

Привязан

Инв. № подл. | Подп. и дата | Взам. инв. №

Зав. отд.	Макунина			
Н. контр.	Пономаренко			
Гл. констр.	Кузьмин			
Гл. констр.	Кравцов			
Констр.	Мочалина			

ТП291-8-17с.87 АС1

Физкультурно-оздоровительный комплекс в легких металлических конструкциях (ФОК-2)

Стадия	Лист	Листов
РП	11	

Схема расположения нижних листов кровельного покрытия

ЦНИИПромзданий Госстроя СССР

Альбом II

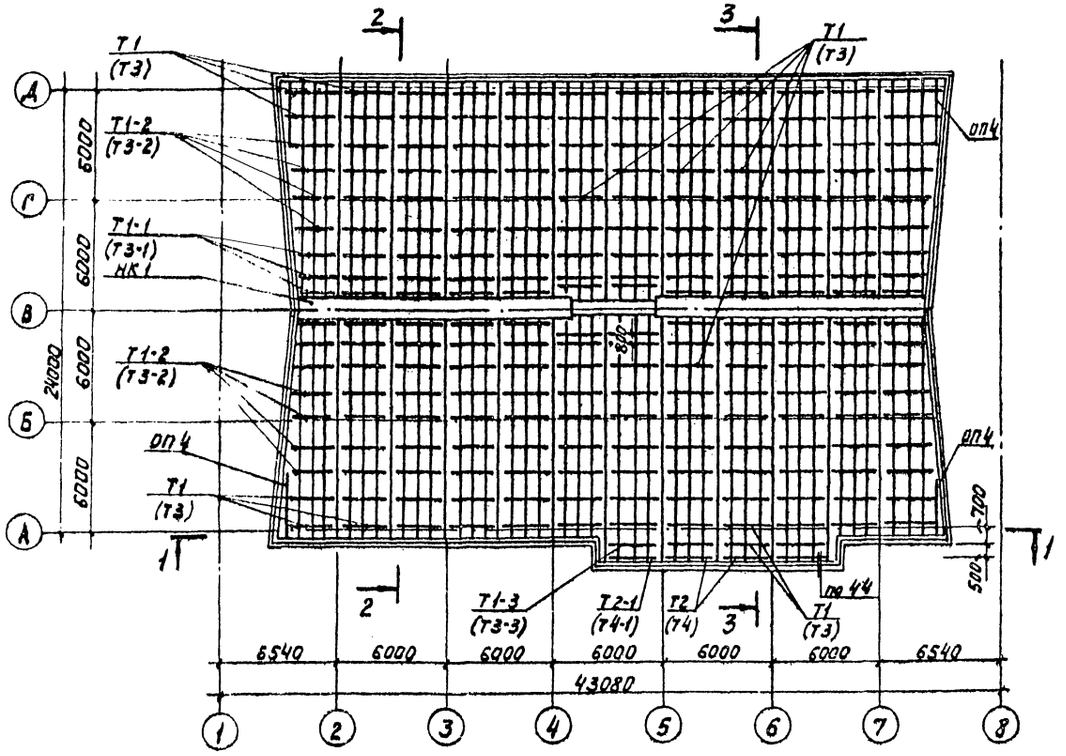

2-2

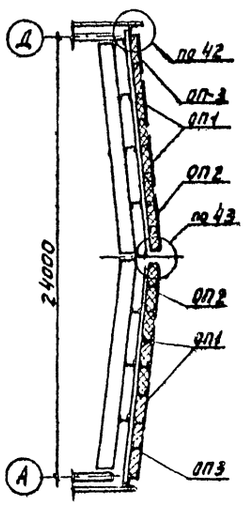

3-3

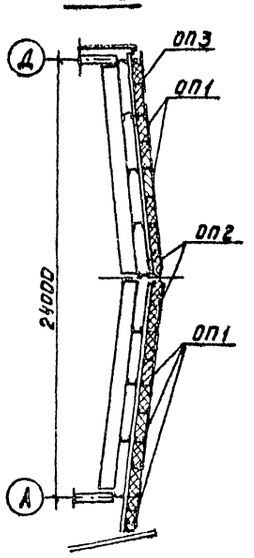

1-1

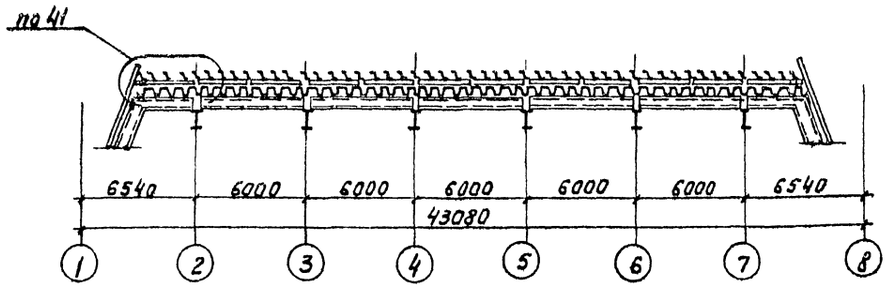

Спецификация к схеме расположения тетив и опорных элементов кровельного покрытия

Марка, поз.	Обозначение	Наименование	Кол.	Масса, ед., кг	Примечание
ОП1	Шифр 825.КМ1, вып.1	Опорный профиль L=3000мм	205	6,06	
ОП2		Опорный профиль L=3800мм	94	7,68	
ОП3		Опорный профиль L=2700мм	77	5,45	
ОП4		Опорный профиль L=2420мм	4	4,89	
Т1		Тетива L=2980мм	190	8,77	для кровли с утеплителем толщиной 160мм
Т1-1		Тетива L=2570мм	12	8,43	
Т1-2		Тетива L=2740мм	16	9,0	
Т1-3		Тетива L=3300мм	2	10,81	
Т2		Тетива L=2980мм	2	12,11	
Т2-1		Тетива L=3300мм	2	13,40	
Т3		Тетива L=2980мм	190	11,64	для кровли с утеплителем толщиной 200мм
Т3-1		Тетива L=2570мм	12	10,04	
Т3-2		Тетива L=2740мм	16	10,71	
Т3-3		Тетива L=3300мм	2	12,88	
Т4		Тетива L=2980мм	2	13,98	
Т4-1		Тетива L=3300мм	2	15,47	
	ТУ36-2142-78	Винт самонарезающий В6×25	4600	0,0081	
	ГОСТ 3916-69	Фоторма клеемая ФСФ 40×10 мм	1760 п.м		
	ГОСТ 9573-82	Плиты из минеральной ваты ПП175, δ=80мм, ρ=150кг/м³	147 м³		для кровли с утеплителем толщиной 160мм
	ГОСТ 10354-82	Пленка полиэтиленовая Тс δ=0,1мм	2050 м²		
	ГОСТ 9573-82	Плиты из минеральной ваты ПП175, δ=100мм, ρ=150кг/м³	194 м³		для кровли с утеплителем толщиной 200мм
	ГОСТ 10354-82	Пленка полиэтиленовая Тс δ=0,1мм	2060 м²		

В скобках указаны марки элементов для конструкций кровельного покрытия с толщиной утеплителя 200мм.

Сдал собаной Согласовано

Гл. спец. пр. Гл. инж. пр. Нач. отд. Нач. сект.

Инв. № подл. | Подп. и дата | Взам. инв. №

Привязан

Инв. №

Зав. отд.	Макунина			
Н. контр.	Пономарева			
Гл. констр.	Кузьмин			
Гл. констр.	Кравцов			
Констр.	Мочалина			

ТП291-8-17т.87 АС1

Физкультурно-оздоровительный комплекс в легких металлических конструкциях (ФОК-2)

Стадия: РП | Лист: 12 | Листов:

Схема расположения тетив и опорных элементов кровельного покрытия

ЦНИИпроектлегконструкция

Альбом II

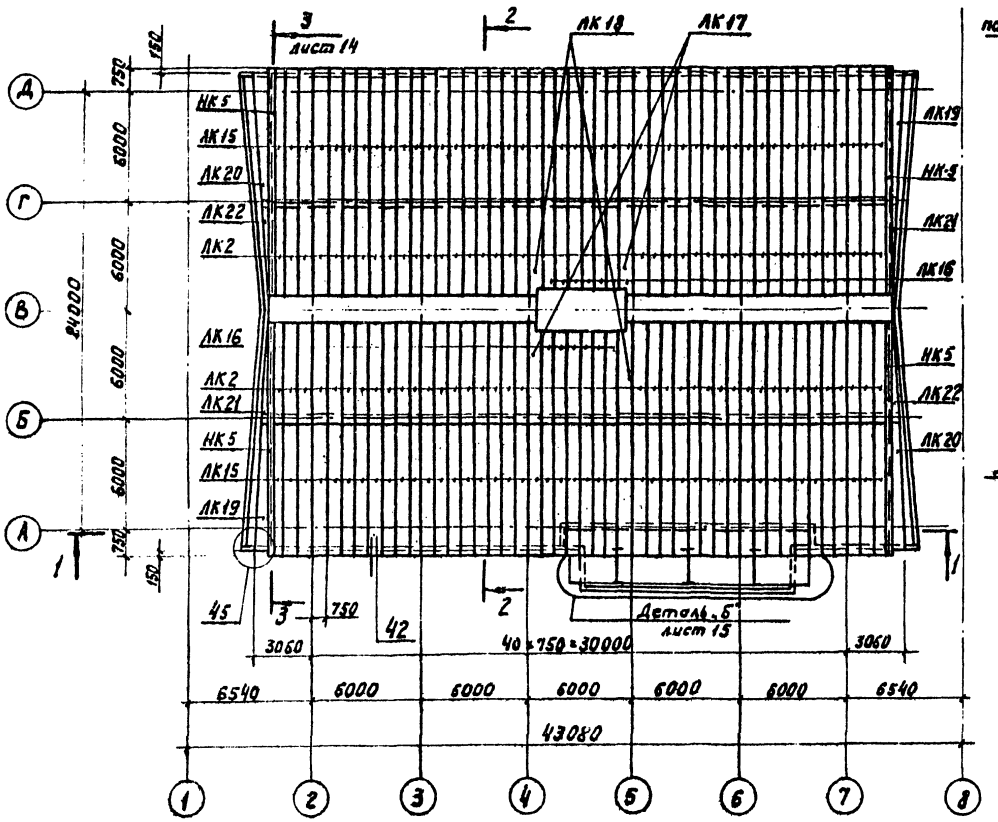

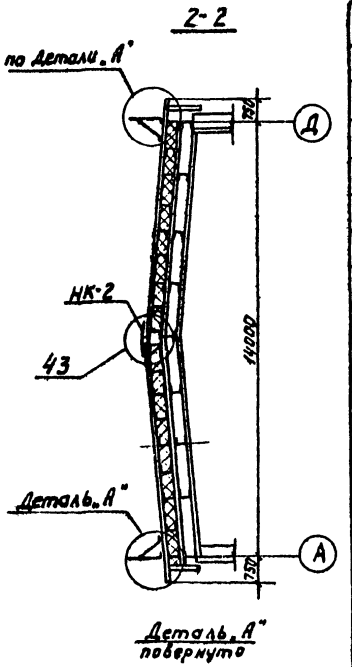

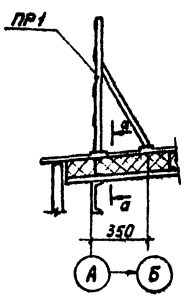

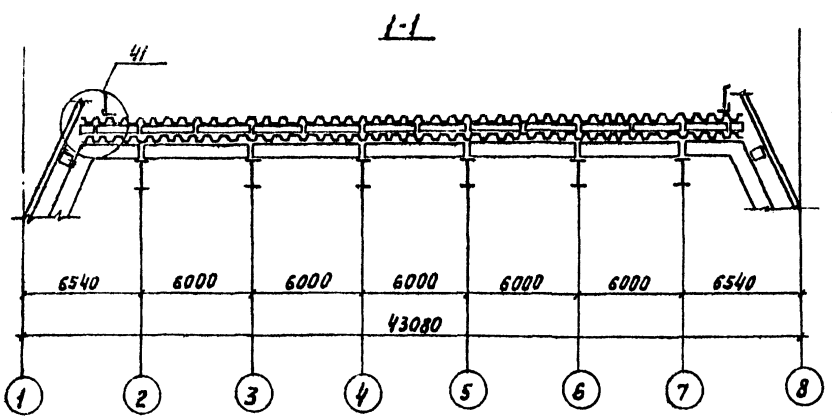

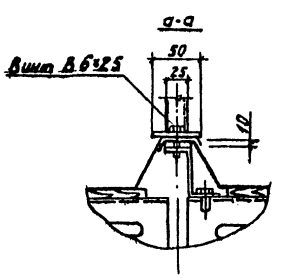

Спецификация к схеме расположения верхних листов кровельного покрытия

Марка	Обозначение	Наименование	Кол.	Масса ед, кг	Примечание
Д-1	ТУ36-2336-80	Нащельник L=2500мм	20	6,25	
АК2	ГОСТ 24045-86	Профиль Н57-750-0,8 L=6050мм	76	44,77	
АК15		Профиль Н57-750-0,8 L=7000мм	92	52,02	
АК16		Профиль Н57-750-0,8 L=5400мм	12	32,96	
АК17	шифр 825 КМ1, выпуск 1	Лист кровельного покрытия L=6050мм	2	38,06	
АК18		Лист кровельного покрытия L=6050мм	2	38,96	
АК19		Лист кровельного покрытия L=6490мм	2	45,14	
АК20		Лист кровельного покрытия L=6490мм	2	45,14	
АК21		Лист кровельного покрытия L=6050мм	2	28,76	
АК22		Лист кровельного покрытия L=6050мм	2	28,76	
АК23		Лист кровельного покрытия L=12640мм	1	96,35	
АК24		Лист кровельного покрытия L=13980мм	1	220,07	
НК2		Нащельник L=3050мм	10	10,21	
НК3		Нащельник L=3050мм	4	4,87	
НК4		Нащельник L=300мм	4	0,53	
НК5		Нащельник L=3050мм	20	11,44	
НК6		Нащельник L=3000мм	6	4,52	
НК7		Нащельник L=2500мм	4	16,32	
НК8		Нащельник L=2500мм	4	12,78	
НК9		Нащельник L=2500мм	4	9,23	
НК10		Нащельник L=2500мм	4	6,69	
НК11		Нащельник L=1500мм	4	1,73	
Н5		Нащельник	1	4,9	
ЭМ6		Элемент монтажный	3	32,25	при толщ. утеплителя 160мм
ЭМ6-1		Элемент монтажный	3	28,92	при толщ. утеплителя 200мм
ПР1		Ограждение кровли	13	73,0	
	ГОСТ 7798-78	Болт М10-6g×40.58.019	9	0,0369	
	ГОСТ 5915-70	Гайка М10-6Н.5.019	9	0,0113	
	ГОСТ 11371-78	Шайба 10.01.08 Кп.019	18	0,0040	
	ТУ36-2142-78	Винт самонарезающий В.6×25	2600	0,0031	
	ТУ36-2130-78	Шайба уплотнительная ШУ-6	2600	0,00025	
	ТУ36-2088-85	Заклепка комбинированная ЗК-12-4,5	900	0,0028	

Согласовано: Госспортпроект; Гл. спец. Мкрчьян; Гл. спец. Мавридиди

Согласовано: Гл. арх. пр. Гуськ И.А.; Гл. инж. пр. Мавридиди

Инв. № подл. | Подпись и дата | Взам. инв. №

Привязан

Инв. №

ТП 291-8-17с.87 АС1

Зав. отд.	Макунина			Физкультурно-оздоровительный комплекс в/ких металлических конструкциях (ФОК-2)	Стадия: РП; Лист: 13; Листов:
Н. контр.	Пономаренко				
Гл. констр.	Кузьмин		22.06.87	Схема расположения верхних листов кровельного покрытия	ЦНИИпроектстальконструкция
Гл. констр.	Кравцов		22.06.87		
Инж.	Савичева		22.06.87		

Альбом II

3 - 3

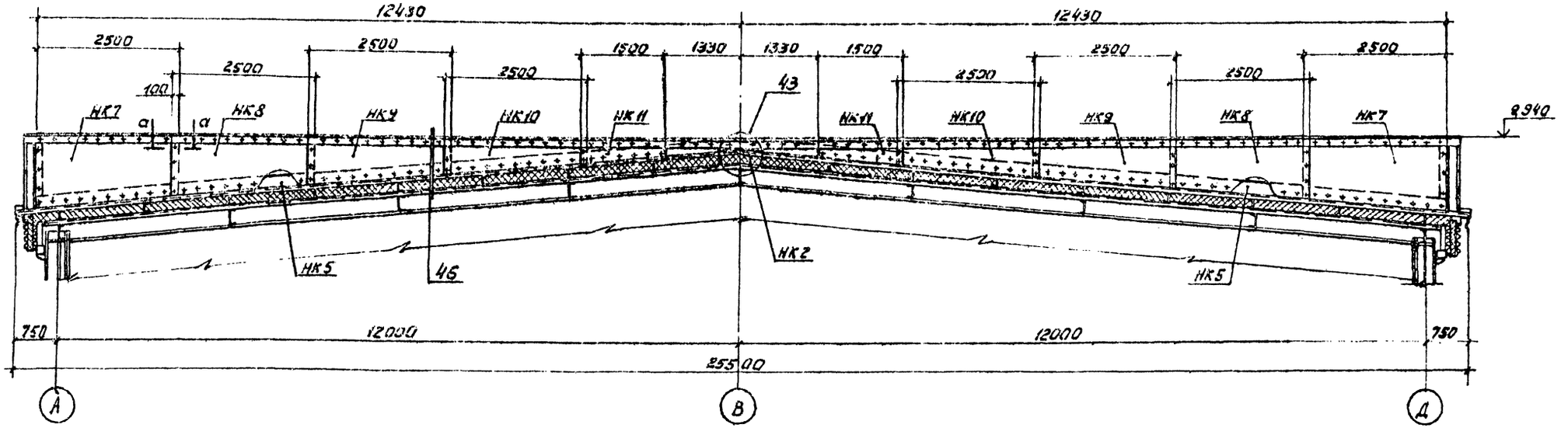

а - а

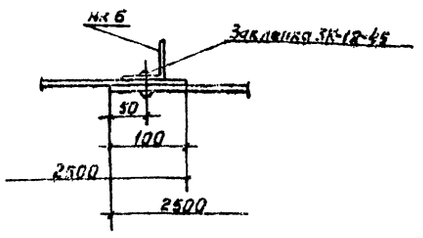

						ТП291-8-Пс.87		АС1
Привязан		Зав. отд.	Макунина		21.07.87	Физкультурно-оздоровительный комплекс в легких металлических конструкциях (ФОК-2)	Стадия	Лист	Листов
		Н. контр.	Пономаренко		21.07.87		РП	14	
		Гл. констр.	Кузьмин		22.06.87	Схема расположения верхних листов кровельного покрытия Разрез 3-3.	Цинипроектстрой конструкция		
		Гл. констр.	Кравцов		22.06.87				
Инв. №		Констр.	Герасимова		22.06.87				

22985-04 39 Копировал Формат 2

22985-04

Согласовано. Согласовано. Согласовано.

Гл. арх. пр. Гл. инж. пр. Гл. арх. пр. Гл. инж. пр. Инв. № подл. Подпись и дата Взам. инв. №

Альбом II

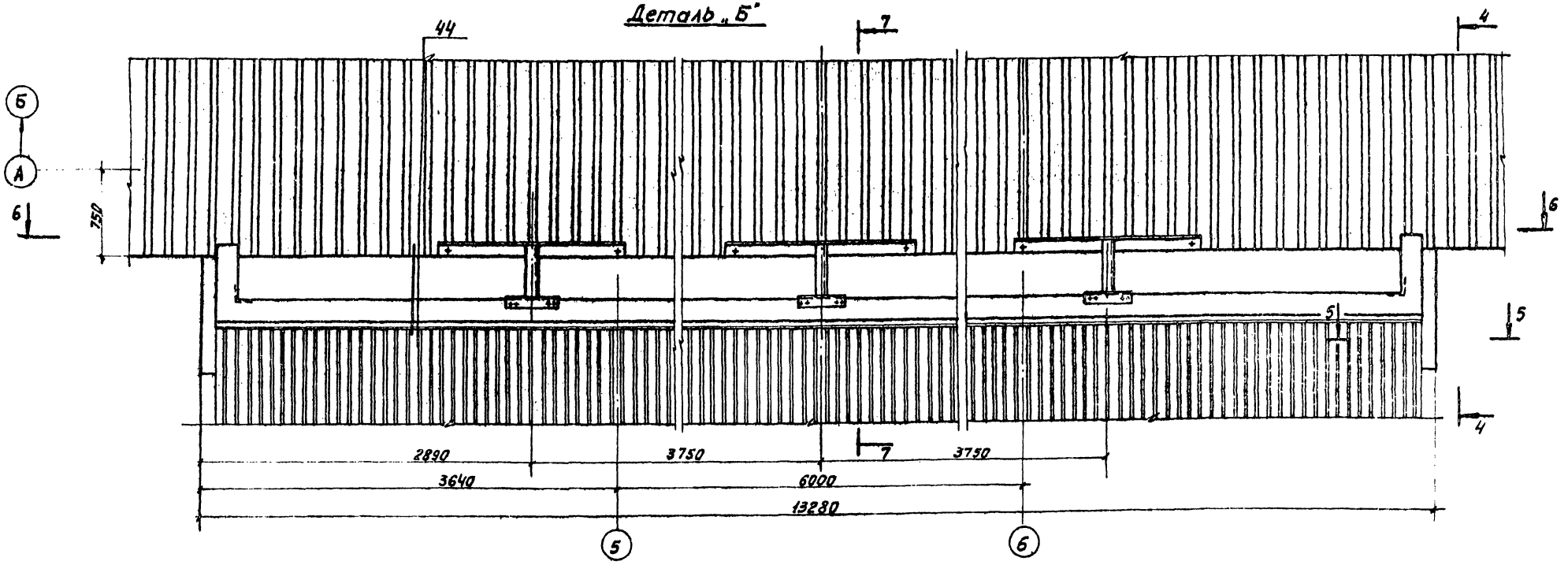

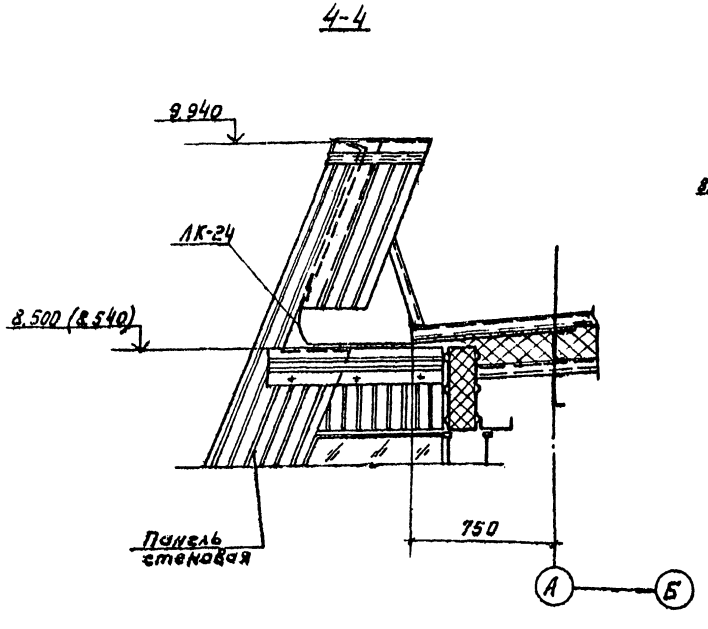

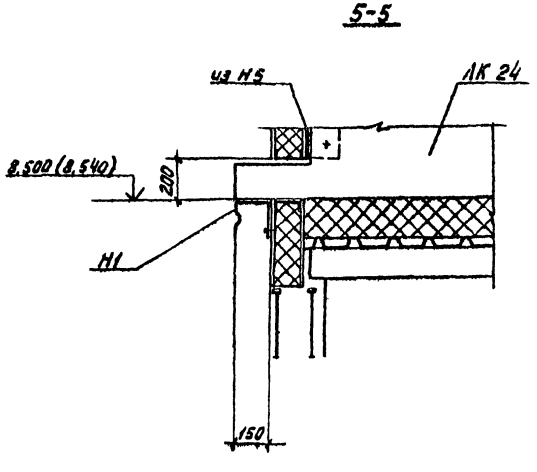

				ТП291-8-17с87		АС 1
Привязан	Зав. отд.	Макунина		Физкультурно-оздоровительный комплекс в легких металлических конструкциях (ФОК-2)	Стадия	Лист	Листов
	Н. контр.	Пономаренко			РП	15	
	Гл. констр.	Кузьмин		Схема расположения верхних листов кровельного покрытия Деталь „Б". Разрезы 4-4; 5-5	ЦНИИПРОЕКТЛЕГКОНСТРУКЦИЯ		
	Гл. констр.	Кравцов					
Инв. №	Констр.	Герасимова					

22985-04 40 Копировал Формат 2

22985-04

Согласовано: Союзспортпроект. Согласовано

Гл. арх. пр. Гл. инж. пр. Взам. инв. № Подпись и дата Инв. № подл.

Альбом II

6-6

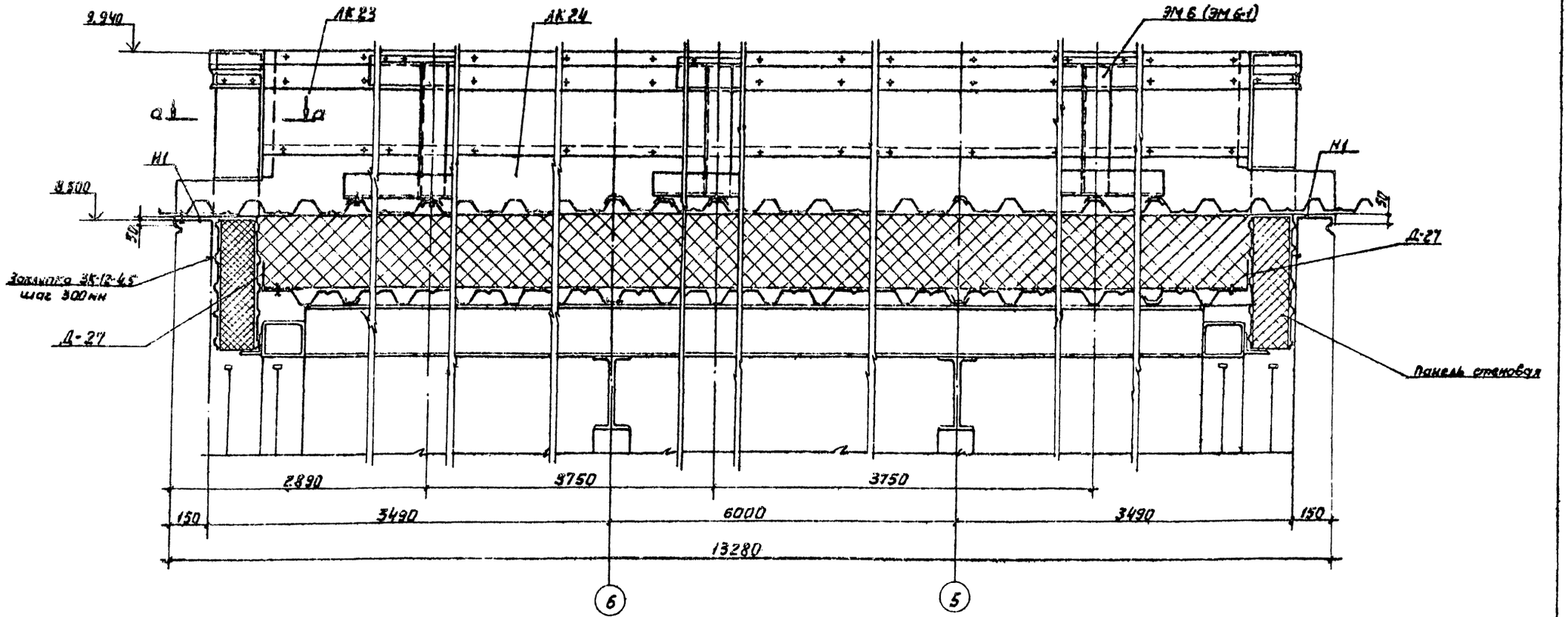

а-а

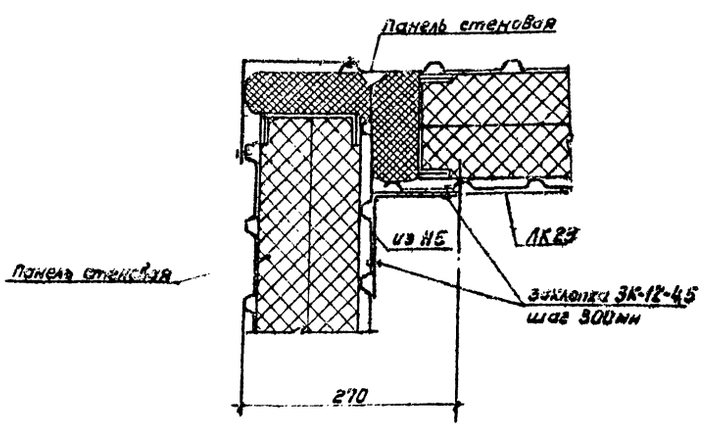

7-7

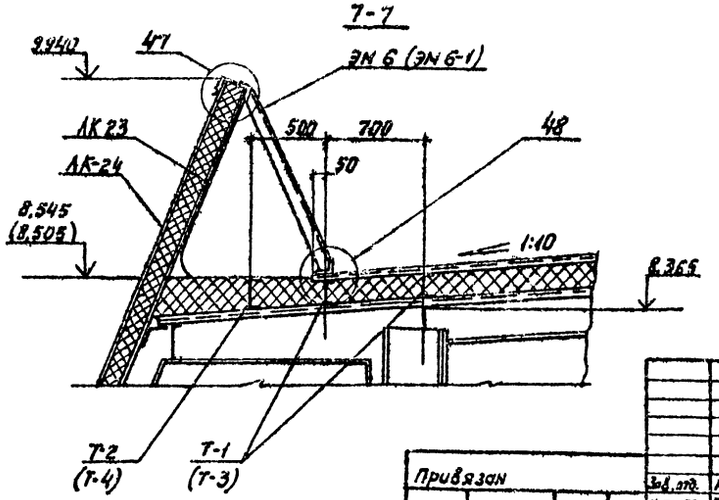

				ТП291-8-17с.87			АС 1
Привязан	Зав. отд.	Макунина		Физкультурно-оздоровительный комплекс в легких металлических конструкциях (ФОК-2)	Стадия	Лист	Листов
	Н. контр.	Пономаренко			РП	16	
	Гл. констр.	Кузьмин		Схема расположения верхних листов кровельного покрытия	ЦНИИпроектлесконструкция		
Инв. №	Гл. констр.	Баланкин					
	Констр.	Мочалина		Деталь „Б" разрезы 6-6, 7-7			

22985-04 41 Копировал Формат 2

22985-04

Согласовано: Союзспортпроект

Согласовано

Гл. арх. пр. Гл. инж. пр. Гл. инж. пр. Инв. № подл. Подпись и дата Взам. инв. №

Альбом II

Схема расположения ограждающих конструкций вентиляционной шахты на кровельном покрытии

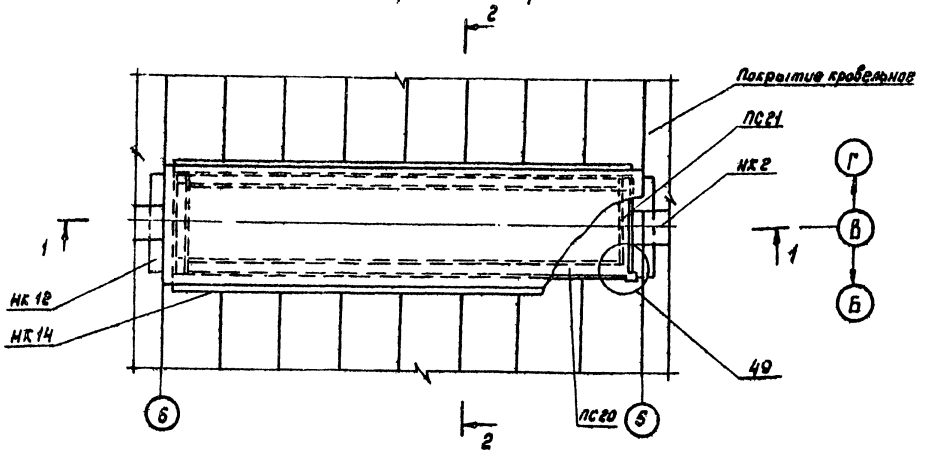

1-1

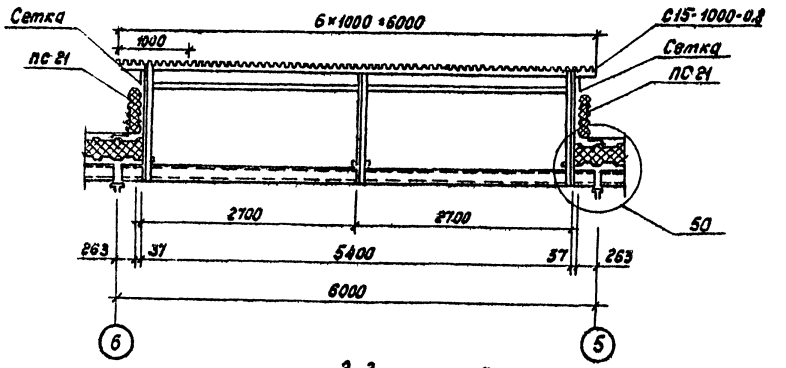

2-2

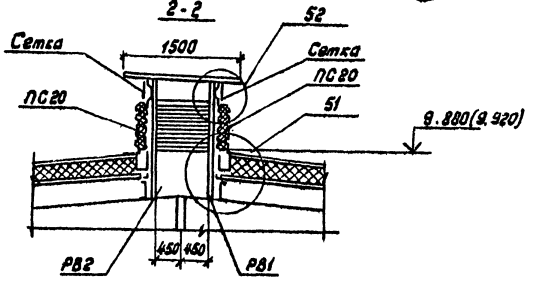

Спецификация к схеме расположения ограждающих конструкций вентиляционной шахты на кровельном покрытии

Марка поз.	Обозначение	Наименование	Кол.	Масса ед., кг	Примечание
ПС 20	Шифр 825.КМ1, вып. 1	Панель вентшахты ПТС 5700.500.175-С0,8	2	175,3	
ПС 21		Панель вентшахты ПТС 1200.500.175-С0,8	2	35,1	
РВ 1	Шифр 825.КМ1, вып. 1	Рама вентшахты	1	121,3	
РВ 2		Рама вентшахты	1	122,7	
НК12	Шифр 825КМ1, вып. 1	Нащельник	4	1,44	
НК13		Нащельник	4	7,75	
НК14		Нащельник	4	4,69	
НК15		Нащельник	4	1,62	
Н5		Нащельник ℓ=500мм	4	0,8	
	ГОСТ 5336-80	Сетка Р-10-1,2 350×5400	1	4,16	
		Сетка Р-10-1,2 300×5400	1	3,56	
		Сетка Р-10-1,2 350×900	1	0,7	
	ТУ36-1928-76	С15-100-0,8, ℓ=1500мм	6	12,7	
	ГОСТ 19904-74	Полоса-30×3, ℓ=5400мм	4	3,81	
		Полоса-30×3, ℓ=900мм	4	0,63	
	ГОСТ 8510-86	L 63×40×4, ℓ=900мм	2	2,85	
	ГОСТ 14918-80	Полоса-270×0,8, ℓ=270мм	4	0,49	
	ГОСТ 7798-70	Болт М10-6g×40.56.019	16	0,03696	
	ГОСТ 5915-70	Гайка М10-6Н.05.019	16	0,01137	
	ГОСТ 11371-78	Шайба 10.01.08 кп 019	38	0,00408	
	ТУ36-2142-78	Винт самонарезающий В6×14	118	0,0062	
	ТУ36-2088-86	Заклепка комбинированная ЗК-П-4,5	208	0,00275	
	ГОСТ 4640-84	Вата минеральная Б		0,94м³	
	ГОСТ 10354-82	Пленка полиэтиленовая S=0,1мм		19,6м²	

ТП 291-8-17с 87 АС 1

Привязан	Зав. отд.	Макунина		20.07.87	Физкультурно-оздоровительный комплекс в легких металлических конструкциях (ФОК-2)	Стадия	Лист	Листов
	Н. контр.	Пономаренко		21.07.87		РП	17	
	Гл. констр.	Кузьмин		22.07.87	Схема расположения ограждающих конструкций вентиляционной шахты на кровельном покрытии	ЦНИИпроектлегконструкция		
	Гл. констр.	Баланкин		22.07.87				
Инв. №	Инженер	Тиконова		19.08.87				

Согласовано: Союзспортпроект
Гл. арх. пр. | Гл. инж. пр. | Гучет | Маврин
Взам. инв. № | Подпись и дата | Инв. № подл.

22985-04 42 Копировал Фу- Формат А 2

22985-04

Альбом I

Схема установки элементов креплений радиостойки на кровельном покрытии

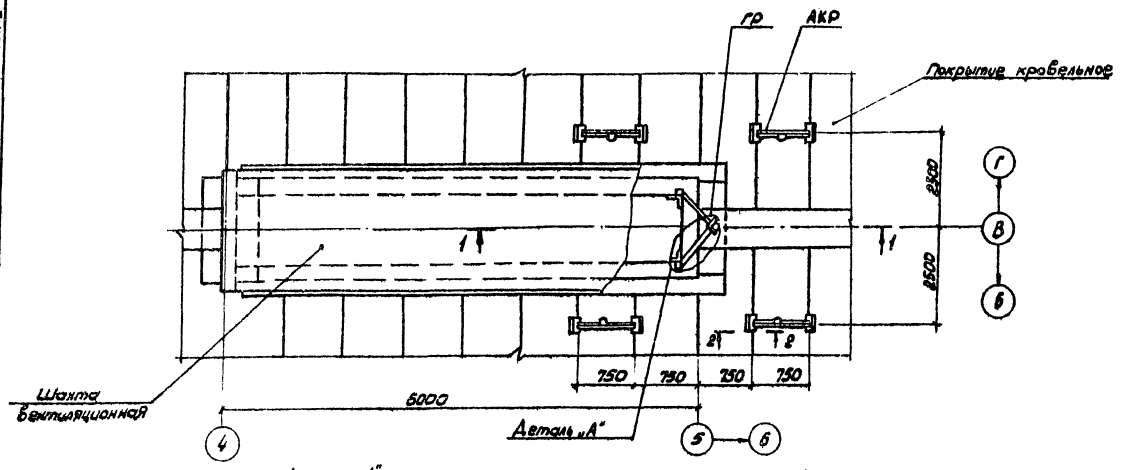

Деталь „А"

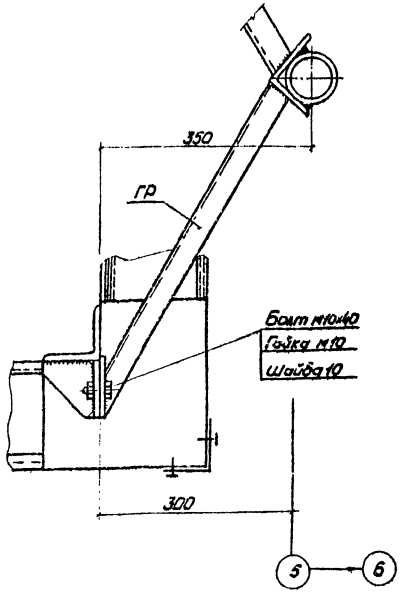

1-1

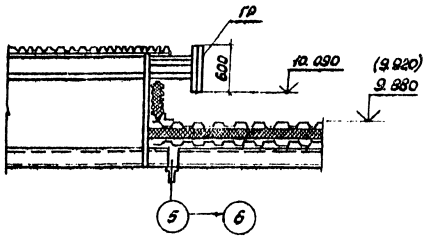

2-2

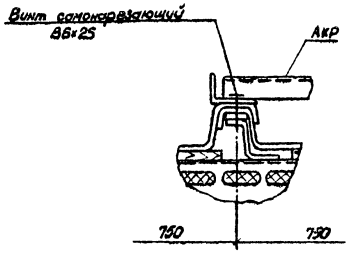

Спецификация к схеме установки элементов креплений радиостойки на кровельном покрытии зданий.

Марка поз.	Обозначение	Наименование	Кол.	Масса ед. кг	Примечание
ГР	Шифр 825 км1, вып 1	Гильза радиостойки	1	35,3	
АКР	Шифр 825 км1, вып 1	Акер крепления радиостойки	4	4,5	
	ГОСТ 7798-70	Болт М10-6д×40.5Б.019	4	0,006	
	ГОСТ 5915-70	Гайка М10-6Н.05.019	4	0,08	
	ГОСТ 11371-78	Шайба 10.01.08...	4	0,004	
	ТУ36-2142-78	Винт самонарезающий 86-25	32	0,006	

					ТП291-8-17с.87		АС1
Привязан					Физкультурно-оздоровительный комплекс в легких металлических конструкциях (фок-2)	Стадия	Лист	Листов
		Зав.отд.	Максимова	20.07.87		РП	18	
		Н.контр.	Пономаренко	21.07.87				
		Гл.констр.	Кузьмин	22.07.87	Схема установки элементов крепления радиостойки на кровельном покрытии здания	ЦНИИпроектлегконструкция		
		Гл.конструк.	Балашкин	22.07.87				
Инв. №		Инженер	Тихонова	18.07.87				

22985-04 43 Копировал Морозова Формат А2

22985-04

Согласовано: Союзспортпроект

Гл.арх.пр. Гунстина

Гл.инж.пр. Мебрина

Взам.инв.№ | Подпись и дата | Инв.№ подл.

Альбом II

Ведомость рабочих чертежей основного комплекта

Лист	Наименование	Примечание
1	Общие данные (начало)	
2	Общие данные (окончание)	
3	Схема расположения окон между осями 1-8	
4	Схема расположения окон между осями 1-8; Вид А; Б. Сеч. 2-2; 3-3; 4-4; 5-5	
5	Спецификация к схеме расположения между осями 1-8	
6	Схема расположения окон между осями 8-1	
7	Спецификация к схеме расположения окон между осями 8-1	
8	Схема расположения окон между осями А-Д и Д-А	
9	Спецификация к схеме расположения окон между осями А-Д и Д-А	
10	Схема расположения тамбура Т1	
11	Схема расположения тамбура Т2, разрезы 1-1; 2-2; 3-3.	
12	Схема расположения тамбура Т2, разрезы 4-4; 5-5; 6-6; 7-7; 8-8	
13	Спецификация к схеме расположения тамбура Т-2	
14	Техническая спецификация (начало)	
15	Техническая спецификация (окончание)	

Ведомость ссылочных документов

Обозначение	Наименование	Примечание
Серия 1.236.4-7/84 Вып. 1 и 3	Витрины и тамбуры из алюминиевых сплавов для общественных зданий	
ГОСТ 25115-82	Витражи и витрины	
ГОСТ 24584-81	Двери	
ТУ 38-2720-85	Тамбурные блоки	
Серия 1.236.4-8 ГОСТ 25062-81	Окна и балконные двери из алюминиевых сплавов для общественных зданий	
Шифр 835 КМ ЦНИИпроектлегконструкция	Ограждающие конструкции зданий физкультурно-оздоровительных зданий. Узлы крепления и нетиповые конструкции окон и тамбуров.	

Ведомость спецификаций

Лист	Наименование	Примечание
5	Спецификация к схеме расположения окон между осями 1-8	
7	Спецификация к схеме расположения окон между осями 8-1	
9	Спецификация к схеме расположения окон между осями А-Д и Д-А	
10	Спецификация к схеме расположения тамбура Т1	
13	Спецификация к схеме расположения тамбура Т2	

Общие указания

1. Введение

1.1. Номенклатура алюминиевых конструкций включает:
окна
тамбуры

1.2. Проект разработан с учетом максимального применения типовых окон, тамбуров и дверей по номенклатуре Воронежского ЗСАК им. Ф.Б. Якубовского на 1985-1990 гг.

1.3. В проекте представлены схема расположения окон и тамбуров, техническая характеристика и общие указания.

Узлы крепления окон и тамбуров в проемах, нетиповые конструкции окон и тамбуров даны в проекте шифр 835 КМ.

1.4. Новые конструктивные решения касаются нетиповых окон, тамбуров и элементов примыкания, имеющих ограниченное применение (в тех случаях, где применение типовых конструкций не представляется возможным), их конструкция разработана на основе применения профилей, освоенных Воронежским ЗСАК им. Ф.Б. Якубовского.

Проект разработан в соответствии с действующими нормами и правилами

Гл. инженер проекта Г.Я. Коренцвит

1.5. В соответствии с заданием ограждающие конструкции рассчитаны на применение их в I-IV ветровых районах страны с расчетной зимней температурой -30°С-40°С и температурой воздуха в помещении +20-25°С при влажности в помещении 35-65%.

2. Типы и размеры

2.1. Окна

2.1.1. Для заполнения оконных проемов применены окна с тройным остеклением в раздельном переплете.

2.1.2. Для остекления наружного переплета применен стеклопакет для внутреннего - листовое стекло.

2.1.3. Наружный и внутренний переплеты выполнены из комбинированных профилей с разрывом мостика холода.

2.1.4. Все наружные переплеты выполнены глухими, за исключением 18-ти окон, предназначенных для проветривания и расположенных в нижнем ряду набранных из окон треугольных витражей на фасадах здания и стенах главного тамбура.

2.1.5. Внутренние переплеты выполнены как глухими, так и створными. Створки внутренних переплетов предназначены только для протирки стекления.

2.1.6. Для ограждения тамбуров применены витражи двойные расставленные.

2.1.7. Проектом предусмотрено применение в основном типовых окон (ОАК15-12Н, ОАК15-12Р и ОАК 06-12Н по ГОСТ 25062-81). Исключения составляют окна нетрадиционной формы, окна, предназначенные для проветривания.

2.2. Тамбуры.

2.2.1. В здании предусмотрена установка трех тамбуров - одного со стороны главного фасада, двух других - в стене заднего фасада.

2.2.2. Главный тамбур имеет высоту 3,3 м и оснащен типовыми дверями ДАО 21-15 ВИ.

2.2.3. Тамбуры заднего фасада имеют высоту 2,1 м и оснащены типовой дверью ДАО21-15ВИ. В боковых стенах обоих тамбуров установлены жалюзийные решетки треугольной формы, относящиеся к системе вентиляции здания.

3. Монтаж

3.1. Монтаж конструкций окон и тамбуров должен производиться по проекту шифр 835 КМ. „Узлы крепления окон и тамбуров, нетиповые конструкции окон и тамбуров.

Привязан:

Инв. №

ТП291-8-ПС.87 АС2

ГИП	Коренцвит		22.07.87	Физкультурно-оздоровительный комплекс в легких металлических конструкциях (ФОК-2)	Стадия	Лист	Листов
Зав.отд.	Хайдер		22.07.87		РП	1	15
Н.контр.	Чуркова		22.07.87				
Гл.констр.	Новикова		22.07.87				
Зав.лаб.	Матвеева		21.07.87				
Вед.конст.	Особливый		16.07.87	Общие данные (начало)	ЦНИИпроектлегконструкция		
Констр.	Филатова		16.07.87				

Согласовано:

Инв. № подл. | Подпись и дата | Взам. инв. № | Инв. № дубл. | Подпись и дата

Согласовано: Госкомтурпроект
Гл. арх. проекта Кагарин

Копировал Вытрищова Формат А2

22985-04

Альбом II

Ведомость материалов

№ Стр.	Наименование материала и единица измерений	Код: Материал	Код: Ед. изм.	Количество: Тип	Количество: Инд.	Количество: Всего
1	Стекло S=4мм ГОСТ 111-78		кг			
	1000 × 1300 мм			676,0		676,0
	1090 × 1390 мм			515,13		515,13
	1090 × 490 мм			10,68		10,68
2	Стекло S=6,5мм ГОСТ 7380-77		кг			
	460 × 1860 мм				55,44	55,44
	523 × 926 мм				111,16	111,16
	550 × 820 мм				22,40	22,40
	550 × 1080 мм				38,52	38,52
	550 × 1150 мм				41,00	41,00
	700 × 1950 мм				177,44	177,44
	800 × 1100 мм				28,44	28,44
	800 × 1950 мм				100,88	100,88
	820 × 950 мм				25,24	25,24
	820 × 1300 мм				34,60	34,60
	950 × 1950 мм				30,00	30,00
	1080 × 950 мм				33,20	33,20
	1080 × 1300 мм				45,32	45,32
	1100 × 1400 мм				25,20	25,20
	1100 × 1500 мм				26,70	26,70
	1100 × 1550 мм				55,20	55,20
	1150 × 950 мм				35,40	35,40
	1150 × 1300 мм				48,40	48,40
	1150 × 2450 мм				91,20	91,20
	1450 × 1150 мм				54,20	54,20
	1850 × 1950 мм				116,80	116,80
	1950 × 1500 мм				47,40	47,40
	1950 × 1550 мм				47,40	47,40
3	Стекло S=4мм ГОСТ 111-78 трапециев.		кг			
	1080 × 420 × 910 мм				45,60	45,60
	1080 × 800 × 1290 мм				67,80	67,80
	1080 × 920 × 1410 мм				75,60	75,60
	1080 × 1350 × 1840 мм				103,80	103,80
	1080 × 1420 × 1910 мм				108,00	108,00
4	Стеклопакет S=23мм ГОСТ 24866-81		кг			
	950 × 1250 мм			428,40		428,40
	1090 × 490 мм			21,20		21,20
	1090 × 1390 мм			2060,40		2060,40
5	Стеклопакет S=28мм из стекла S=5мм ГОСТ 24866-81		кг			
	650 × 1100 мм				35,75	35,75
	650 × 1950 мм				63,36	63,36
	1100 × 1450 мм				279,125	279,125
	1450 × 1950 мм				424,08	424,08
6	Стеклопакет трапециевидный S=23мм технические требования по ГОСТ 42866-81		кг			
	1030 × 435 × 900 мм				82,80	82,80
	1080 × 800 × 1290 мм				135,60	135,60
	1030 × 935 × 1400 мм				144,00	144,00
	1030 × 1315 × 1780 мм				191,40	191,40
	1030 × 1435 × 1900 мм				206,40	206,40

№ Стр.	Наименование материала и единица измерений	Код: Материал	Код: Ед. изм.	Количество: Тип	Количество: Инд.	Количество: Всего
7	Резина Н068-1		кг			
	ТУ38 1051082-86					
	ПР-45д			4,14		4,14
	ПР-65и					
	ПР-78			94,88		94,88
8	Прокладка 60×2×100		кг	8,81		8,81
9	Прокладка резиновая пористая					
	ПРП-40, К-60,300 ГОСТ 19177-81		кг	1,40		1,40
10	Полиэтилен высокой плотности					
	низкого давления марки 204-15					
	сорт 1 ГОСТ 16338-85		кг			
	ПР-33а			172,38		172,38
	Прокладки опорные, фиксирующие			11,00		11,00
11	Герметик УМС-50 ГОСТ-14791-79			25,30		25,30
12	Герлен „Д" ТУ400-1-165-79		кг	1,20		1,20
13	Минеральная вата ГОСТ 4640-84		м³	3,22		3,22
14	Пиломатериалы хвойных пород					
	ГОСТ 8486-86		кг	20,00		20,00
15	Фанера клееная ГОСТ 3916-69		кг	2,64		2,64
16	Фанера бакелизированная					
	ФБС S=10мм ГОСТ 11539-83		м²	0,4		0,4

Крепежные изделия

№№ п/п	Наименование	Кол. шт.	Масса кг	Примечание
1	Болт М6-8g×20.58.019		3,26	ГОСТ 7798-70
2	Болт М6-8g×50.58.019		4,78	ГОСТ 7798-70
3	Болт М8-8g×55.58.019		1,10	ГОСТ 7798-70
4	Болт М8-8g×65.58.019		1,30	ГОСТ 7798-70
5	Болт М8-8g×70.58.019		1,50	ГОСТ 7798-70
6	Винт 5×1,5×10.01.019		0,60	ГОСТ 10619-80
7	Винт 5×1,5×10.01.019		1,73	ГОСТ 10621-80
8	Винт 5×1,5×12.01.019		1,73	ГОСТ 10621-80
9	Винт 6×50.01.019		1,00	ГОСТ 10621-80
10	Винт В1М5-6g×8.58.019		0,41	ГОСТ 17473-80
11	Винт В1М5-6g×12.58.019		8,36	ГОСТ 17473-80
12	Винт В1М5-6g×14.58.019		1,87	ГОСТ 17473-80
13	Винт В1М5-6g×22.58.019		1,74	ГОСТ 17473-80
14	Винт В1М6-6g×8.58.019		2,02	ГОСТ 17473-80
15	Винт В1М6-6g×55.58.019		0,60	ГОСТ 17473-80
16	Винт В1М8-6g×20.58.019		0,80	ГОСТ 17473-80

№№ п/п	Наименование	Кол. шт	Масса, кг	Примечание
17	Винт В1М8-6g×30.58.019		1,10	ГОСТ 17473-80
18	Винт В2М4-6g×8.58.019		0,11	ГОСТ 17473-80
19	Винт В1М5-6g×12.58.019		0,14	ГОСТ 17475-80
20	Винт В2М4-6g×6.58.019		0,11	ГОСТ 17475-80
21	Винт В6×25.019		19,44	ТУ36-2142-78
22	Винт II 4×12.58.019		1,20	ТУ36-2155-78
23	Винт I 4×20.58.019		3,20	ТУ36-2155-78
24	Винт II 5×10.58.019		0,30	ТУ36-2155-78
25	Винт I 5×12.58.019		2,88	ТУ36-2155-78
26	Винт I 5×30.58.019		1,15	ТУ36-2155-78
27	Винт I 6×12.58.019		0,90	ТУ36-2155-78
28	Винт II 6×14.58.019		0,60	ТУ36-2155-78
29	Винт I 6×30.58.019		0,60	ТУ36-2155-78
30	Гайка М5-6Н.5.019		0,07	ГОСТ 5915-70
31	Гайка М6-7Н.4.58.019		3,40	ГОСТ 5915-70
32	Гайка М8-7Н.4.58.019		1,10	ГОСТ 5915-70
33	Шайба 4.01.08кп.019		0,04	ГОСТ 11371-78
34	Шайба 6.01.0 8кп.019		0,63	ГОСТ 11371-78
35	Шайба 8.01.0 8кп.019		0,40	ГОСТ 11371-78
36	Шайба 5.65г.019		0,11	ГОСТ 11648-75
37	Шайба пружинная 6.65г.019		0,10	ГОСТ 6402-70
38	Штифт 3т 6×10		0,04	ГОСТ 3128-70
39	Шуруп 1-3×10		0,11	ГОСТ 1144-80
40	Заклепка комбинированная 3К-12-4,5		6,9	ТУ36-2088-85

Согласовано: "Союзспортпроект"

Согласовано

Инв. № подл. | Подп. и дата | Взам. инв. №

ГИП	Коренцвит		
Зав. отд.	Хайцер		23.07.87
Н. контр.	Чиркова		28.07.87
Гл. констр.	Новикова		22.06.87
Зав. сект.	Матвеева		21.06.87
Вед. конст.	Особливец		18.06.87
Констр.	Пинчук		16.06.87

ТП291-8-17с87 АС2

Физкультурно-оздоровительный комплекс в легких металлических конструкциях ФОК-2

Стадия	Лист	Листов
РП	2	

Общие данные (окончание)

ЦНИИпроектлегконструкция

Привязан:

Инв. №

22985-04 45

Копировал:

Формат А2

22985-04

Альбом III

Наружное остекление

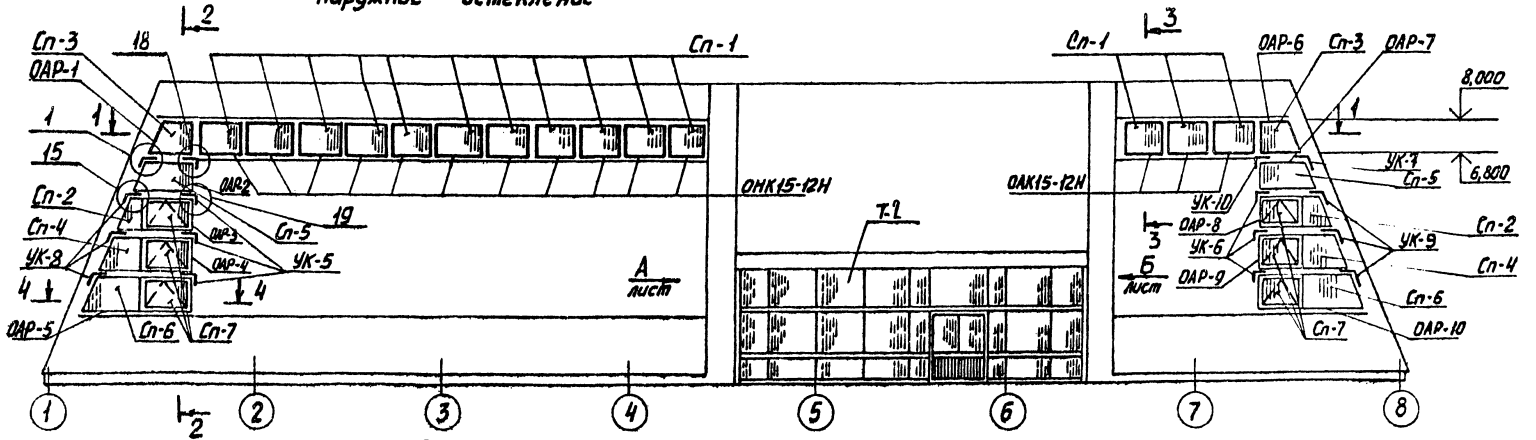

Внутреннее остекление

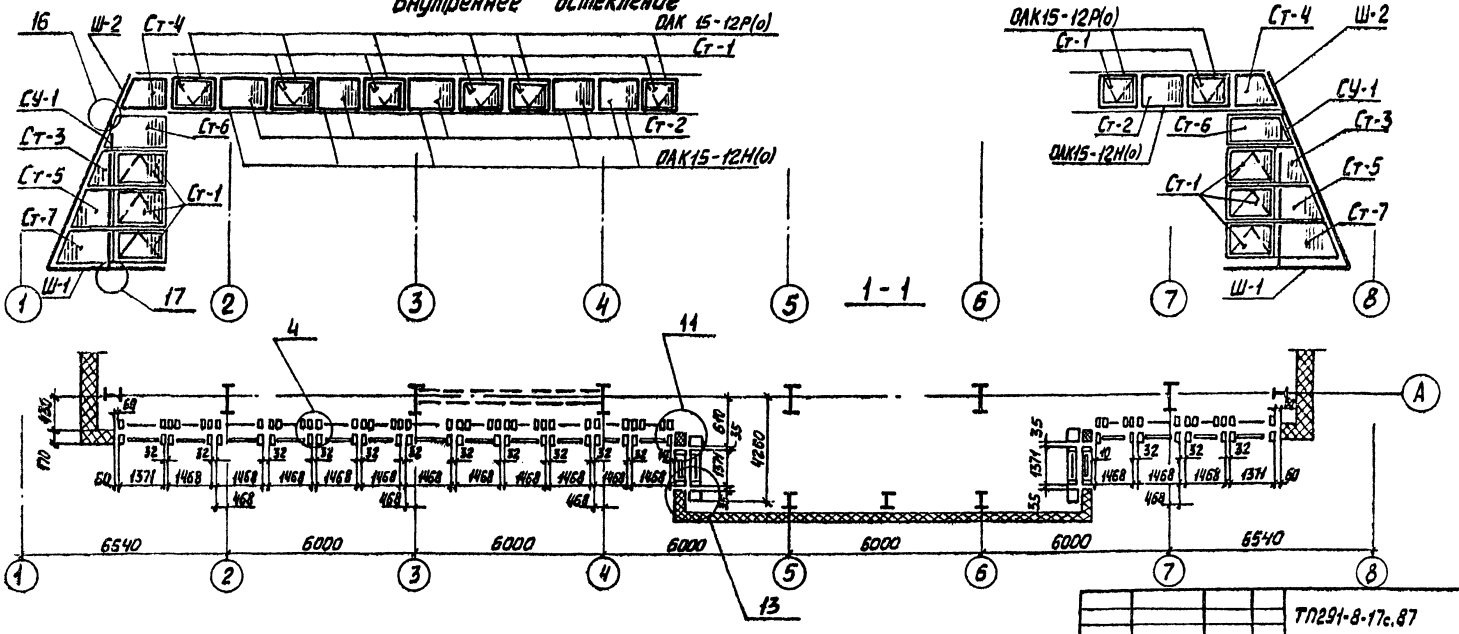

Спецификацию см. лист 5

Согласовано

Согласовано: Инв. № подл. | Подпись и дата | Взам. инв. № | Инв. № дубл. | Подпись и дата

Привязан:				ТП291-8-17с.87	АС2
	Зав. отд.	Гойцер		Фильтрующе-вентилирующий комплекс с лежи неподвижных конструкциями фак-2	Стадия: РП; Лист: 3; Листов:
	Гл. констр.	Чиркова			
	Гл. констр.	Новикова			
	Зав. сект.	Малафеева		Схема расположения окон между осями 1-8	ЦНИИпроектмонтажконструкция
Инв. №	Конструктор	Мишина			

22985-04 46 Копировал: Формат А2

22985-04

Альбом II

Наружное остекление

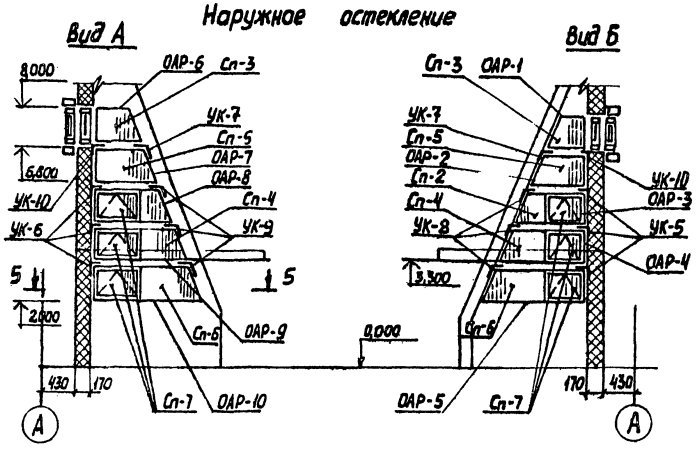

2-2

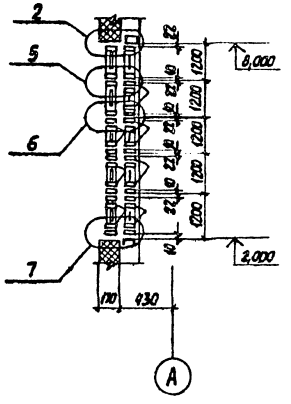

3-3

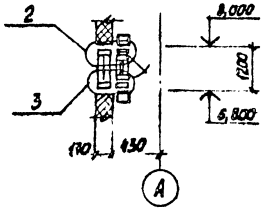

Внутреннее остекление

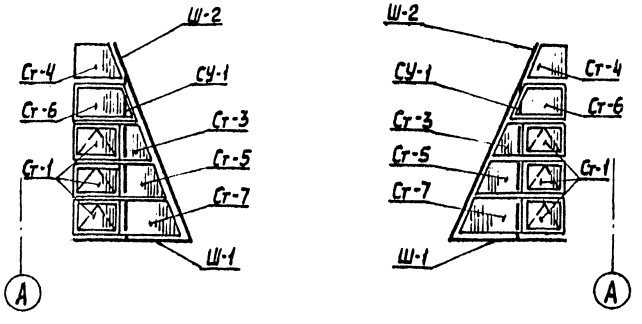

5-5

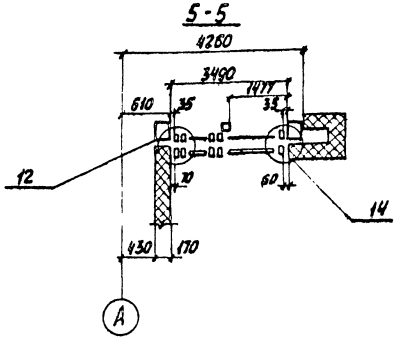

4-4

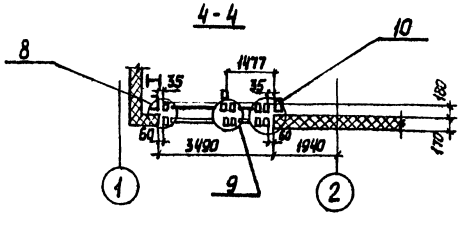

				ТП291-8-17с.87	АС2
Привязан:	Зав. отд.	Хайцер	15.07.87	Физкультурно-оздоровительный комплекс в легких металлических конструкциях ФЛК-2	Стадия: РП; Лист: 4; Листов:
	Н. контр.	Чиркова	15.07.87		
	Гл. констр.	Новикова	15.07.87		
	Зав. сект.	Матвеева	15.07.87	Схема расположения окон между осями 1-8. Вид А; Вид Б; сечения 2-2; 3-3; 4-4; 5-5	ЦНИИпроектлегконструкция
	Вед. конст.	Особливец	15.07.87		
Инв. №	Констр.	Мишина	30.7.87		

22985-04 47 Копировал: Формат А2

22985-04

Согласовано

Разослано: "Гоголевский проект"

Гл. арх. пр. Гунстин

Гл. инж. пр. Кобринский

Инв. № подл. | Подпись и дата | Взам. инв. №

Альбом II

Марка, поз.	Обозначение	Наименование	Кол.	Масса	Примечание
		Изделия алюминиевые			
Т-2		Тамбур	1		
ОАК15-12К	ГОСТ 25062-81	Окно неоткрываемое	14	12,96	
ОАК15-12К1		Окно неоткрываемое	6	12,96	
ОАК15-12К6		Окно распашное	8	23,70	
ОАР-1		Окно раздельное неоткрываемое	2	26,11	
ОАР-2		Окно раздельное неоткрываемое	2	31,62	
ОАР-3		Окно раздельное распашное	2	61,02	
ОАР-4		Окно раздельное распашное	2	66,82	
ОАР-5		Окно раздельное распашное	2	72,56	
ОАР-6		Окно неоткрываемое	2	26,11	
ОАР-7		Окно неоткрываемое	2	31,62	
ОАР-8		Окно раздельное распашное	2	61,02	
ОАР-9		Окно раздельное распашное	2	66,82	
ОАР-10		Окно раздельное распашное	2	72,56	
	ГОСТ 22233-83	Профили прессованные			
		алюминиевые			
		А-025 ℓ=1200мм	2	0,46	
		ℓ=4800мм	4	1,84	
		А-264 ℓ=3000мм	16	1,53	
		ℓ=1800мм	4	0,92	
		ℓ=3500мм	4	1,79	
		А-777 ℓ=3000мм	16	0,53	
		ℓ=3500мм	4	0,62	См. шифр 835КМ
		А-1045 ℓ=3000мм	16	2,07	
		ПА-23 ℓ=3000мм	8	2,19	
		ПА-576 ℓ=50мм	280	0,087	
		ПА-100 ℓ=1170мм	28	0,43	
		ПА-161 ℓ=2000мм	4	1,28	
		ℓ=2500мм	4	1,6	
		ℓ=3000мм	4	1,92	
		ПА-1178 ℓ=1190мм	28	0,86	
		ℓ=1500мм	4	1,08	
		ℓ=2000мм	4	1,44	
		ℓ=2500мм	4	1,8	
		ℓ=3000мм	2	2,16	
		ПА-1323 ℓ=100мм	84	0,29	
		ПА-1324 ℓ=1500мм	4	1,45	
	ГОСТ 21631-76	Лист АМг2½ Н1			
Л-1		ℓ=3000мм	8	1,22	
		ℓ=4150мм	4	1,68	

Марка, поз.	Обозначение	Наименование	Кол.	Масса ед.,кг	Примечание
А-2		ℓ=3000мм	6	1,17	См. шифр 835КМ
		ℓ=3500мм	4	1,36	
		ℓ=1800мм	2	0,7	
А-3		ℓ=1210мм	2	0,69	
А-4		ℓ=1200мм	2	1,05	
А-5		ℓ=3000мм	2	1,23	
		ℓ=1800мм	2	0,74	
		Элементы стальные			
ДК-1	БСт3кп ГОСТ 14637-79	Деталь крепления			
		ℓ=100мм S=3мм	34	0,48	
ДК-3		Деталь крепления			
		ℓ=100мм S=3мм	72	0,48	
Ш-1	ГОСТ 8240-72	Ригель С16 ℓ=3555мм	4	50,5	
Ш-2		Стойка С16 ℓ=6500мм	4	92,3	
СУ-1	ГОСТ 8510-86	Уголок L80×50×6 ℓ=4800мм	8	28,42	
	ГОСТ 8510-86	Уголок крепления			
		L140×90×8			
УК-7		ℓ=230мм	4	3,24	
УК-8		ℓ=223мм	6	3,14	
УК-9		ℓ=223мм	6	3,14	
УК-10		ℓ=230мм	4	3,24	
УК-5		ℓ=223мм	6	3,11	
УК-6		ℓ=223мм	6	3,14	
	Ст3кп ГОСТ 3422-76	Полоса 68×38			
		ℓ=50мм	4	0,35	См. шифр 835КМ
		ℓ=100мм	4	0,7	
	Ст3кп ГОСТ 14637-79	Пластина 120×42×3	4	0,1	
		200×42×3	4	0,2	
		Материалы комплектующие			
	ГОСТ 111-78	Стекло S=4мм			
Ст-1		1000×1300мм	20	13,00	
Ст-2		1090×1390мм	6	15,15	
	ГОСТ 111-78	Стекло армированное S=4мм			
Ст-3		1080×420×910мм	4	16	
Ст-4		1080×800×1290мм	4	11,3	
Ст-5		1080×920×1410мм	4	12,6	
Ст-6		1080×1350×1840мм	4	17,3	
Ст-7		1080×1420×1910мм	4	18,0	
	ГОСТ 24866-81	Стеклопакет S=23мм			
Сп-1		1090×1390мм	14	30,3	

Марка, поз.	Обозначение	Наименование	Кол.	Масса ед.,кг	Примечание
Сп-7		950×1250мм	12	23,8	
	Т.тр. по ГОСТ 24866-81	Стеклопакет арапцевидный			
		S=23мм			
Сп-2		1030×435×900мм	4	13,8	
Сп-3		1080×800×1290мм	4	22,6	
Сп-4		1030×935×1400мм	4	24,0	
Сп-5		1030×1315×1730мм	4	31,9	
Сп-6		1030×1435×1900мм	4	34,4	
	ГОСТ 16840-84	Минеральная вата 1м²			См. шифр 835КМ
	ГОСТ 8486-86	Пиломатериалы хвойных пород			
		Подкладка 22×150	72	0,034	
	ГОСТ 3916-69	Фанера клееная			
		50×100 ℓ=100мм	28	0,026	
	ГОСТ 14791-79	Герметик УМС-50		6,3	
	ГОСТ 7338-77	Пластина резиновая			
		1 ТМКЩ-6 60×100мм	200	0,045	
	ТУ38 105 1088-86	Резиновый уплотнитель			
		НО 68-1			
		ПР-78 ℓ=240м		9,6	
		Элементы крепежные			
	ГОСТ 7798-70	Болт М6-8g×20.58.019	156	0,006	
		Болт М6-8g×50.58.019	186	0,013	
	ГОСТ 10619-80	Винт 5×10.01	48	0,0013	
	ГОСТ 5915-70	Гайка М6-7Н.4.58.019	324	0,0025	
	ГОСТ 6402-70	Шайба пружинная 6.65Г.019	104	0,00037	
	ГОСТ 11371-78	Шайба 6.01.08кп.019	238	0,0007	
	ТУ 36-2088-85	Заклепка комбинированная			
		ЗК-12-45	700	0,003	
	ТУ 36-2142-78	Винт В6×25.019	950	0,008	
	ТУ36-2155-78	Винт I 5×12.58.019	388	0,0013	

Согласовано: Гл. констр. пр. Гл. инж. пр. Нач. отд. Инв. № подл.

Привязан:

Инв. №

Зав. отд.	Халцер				Физкультурно-оздоровительный комплекс в блоке металлических конструкций ФОК-2
Н. контр.	Чиркова				
Гл. констр.	Новикова				
Зав. сект.	Мальгина				Спецификация к схеме расположения осей между осями 1-8
Вед. конст.	Осадчий				
Инженер	Прокопова				

ТП291-8-17с.87 АС2

Стадия	Лист	Листов
РП	5	

ЦНИИпроектлегконструкция

Альбом II

Наружное остекление

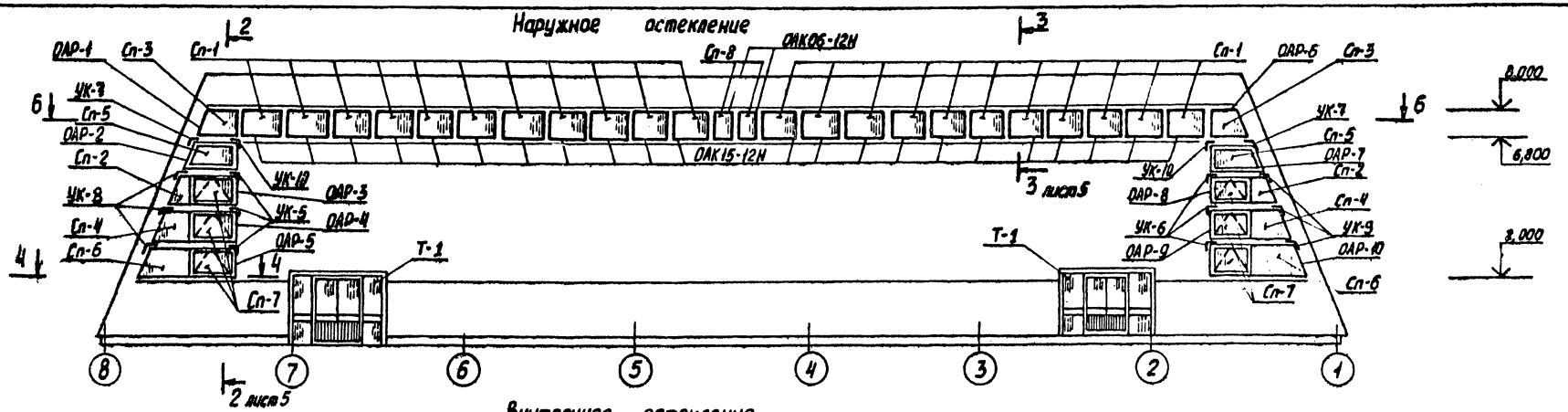

Внутреннее остекление

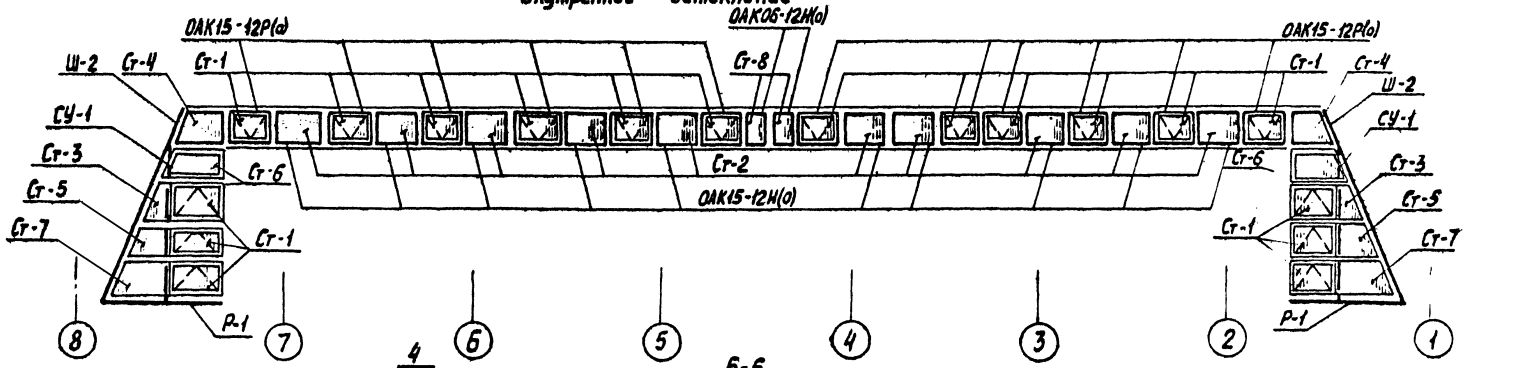

6-6

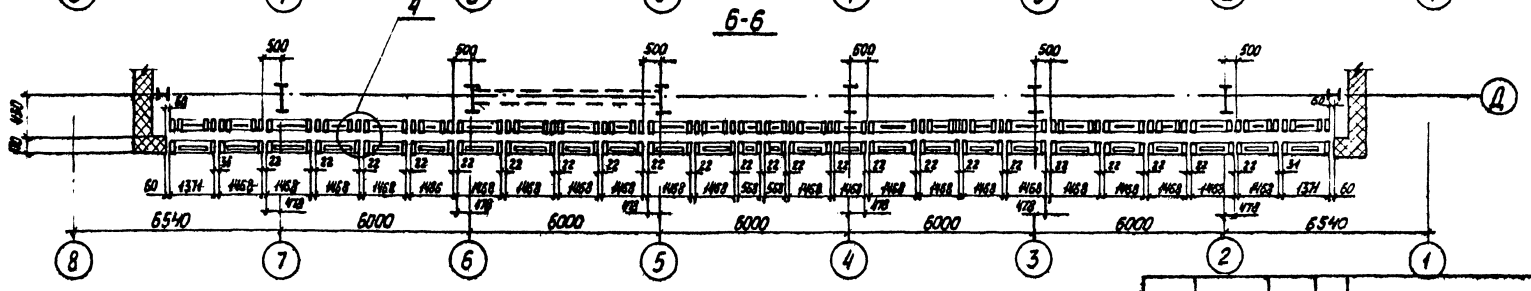

Спецификацию см. лист 7

					ТП291-8-17с.87		АС2
Привязан:		Зав. отд.	Хайцер		Физкультурно-оздоровительный комплекс в легких металлических конструкциях ФОК-2	Стадия	Лист	Листов
		Н. контр.	Чуркова			РП	8	
		Гл. констр.	Новикова					
		Зав. сек.	Матвеева		Схема расположения окон между осями 8-1	ЦНИИпроектлегконструкция		
		Вед. констр.	Особливец					
Инв. №		Констр.	Мишина					

22985-04 49 Копировал: Формат А2

22985-04

Согласовано: Гл. арх. пр. Гл. инж. пр. Взам. инв. № Подпись и дата Инв. № подл.

Марка, поз.	Обозначение	Наименование	Кол.	Масса ед., кг	Примечание
		Изделия алюминиевые			
Т-1		Тамбур	2		
ОАК15-12Н	ГОСТ 25062-81	Окно неоткрываемое	22	12,96	
ОАК06-12Н	ГОСТ 25062-81	Окно неоткрываемое	2	8,77	
ОАК15-12Н(б)		Окно неоткрываемое	10	12,96	
ОАК06-12Н(б)		Окно неоткрываемое	2	8,77	
ОАК15-12Н(в)		Окно распашное	12	23,70	
ОАР-1		Окно раздельное неоткрываемое	1	26,41	
ОАР-2		Окно раздельное неоткрываемое	1	31,62	
ОАР-3		Окно раздельное глухое	1	61,02	
ОАР-4		Окно раздельное распашное	1	66,82	
ОАР-5		Окно раздельное распашное	1	72,56	
ОАР-6		Окно раздельное неоткрываемое	1	26,41	
ОАР-7		Окно раздельное неоткрываемое	1	31,62	
ОАР-8		Окно раздельное распашное	1	61,02	
ОАР-9		Окно раздельное распашное	1	66,02	
ОАР-10		Окно раздельное распашное	1	72,56	
	ГОСТ 22233-83	*Профили прессованные*			
		алюминиевые			
		А-025 ℓ=4800 мм	2	1,84	
		А-264 ℓ=1800 мм	2	0,99	
		ℓ=3000 мм	17	1,53	
		ℓ=3500 мм	2	1,79	
		А-777 ℓ=3000 мм	25	0,53	
		ℓ=3500 мм	2	0,62	
		А-1045 ℓ=1500 мм	48	1,04	
		ПА-23 ℓ=3000 мм	13	2,19	
		ПА-578 ℓ=50 мм	356	0,087	См. шифр 835КМ
		ПА-100 ℓ=1170 мм	50	0,43	
		ПА-161 ℓ=2000 мм	2	1,28	
		ℓ=2500 мм	2	1,6	
		ℓ=3000 мм	2	1,9	
		ПА-1178 ℓ=1190 мм	50	0,85	
		ℓ=1500 мм	2	1,0	
		ℓ=2000 мм	2	1,44	
		ℓ=2500 мм	2	1,8	
		ℓ=3000 мм	2	2,16	
		ПА-1323 ℓ=100 мм	140	0,29	
		ПА-1324 ℓ=1500 мм	2	1,46	
	ГОСТ 21631-76	Лист АМг 2 1/2 Н1			
Л-1		ℓ=3000 мм	13	1,22	
		ℓ=4150 мм	2	1,68	

Марка, поз.	Обозначение	Наименование	Кол.	Масса ед., кг	Примечание
Л-2		ℓ=1800 мм	2	0,7	
		ℓ=3000 мм	4	1,17	
		ℓ=3500 мм	2	1,36	См. шифр 835КМ
		Элементы стальные			
ДК-1	БСт3кп ГОСТ 14637-79	Деталь крепления			
		ℓ=100 мм s=3 мм	52	0,48	
ДК-3		Деталь крепления			
		ℓ=100 мм s=3 мм	36	0,45	
Ш-1	ГОСТ 8240-72	Ригель С16 ℓ=3555 мм	2	50,3	
Ш-2		Стойка С16 ℓ=6500 мм	2	92,3	
СУ-1	ГОСТ 8510-86	Стойка L 80×50×6			
		ℓ=4800 мм	4	28,42	
	ГОСТ 8510-86	Уголок крепления			
		L 140×90×8			
УК-7		ℓ=230 мм	2	3,24	
УК-8		ℓ=223 мм	3	3,14	
УК-9		ℓ=223 мм	3	3,14	
УК-10		ℓ=230 мм	2	3,24	
УК-5		ℓ=223 мм	3	3,14	
УК-6		ℓ=223 мм	3	3,14	
	Ст3кп ГОСТ 6422-76	Полоса 68×38 ℓ=50 мм	2	0,36	
		ℓ=100 мм	2	0,70	См. шифр 835КМ
	Ст3кп ГОСТ 14637-79	Пластина 120×42×3	2	0,1	
		Пластина 200×42×3	2	0,2	
		Материалы комплектующие			
	ГОСТ 111-78	Стекло s=4 мм			
Ст-1		1000×1300 мм	18	13,00	
Ст-2		1090×1390 мм	10	15,15	
Ст-8		1090×490 мм	2	6,67	
		Стекло трапециевидное s=4 мм			
Ст-3		1080×420×910 мм	2	7,6	
Ст-4		1080×800×1290 мм	2	11,3	
Ст-5		1080×920×1410 мм	2	12,6	
Ст-6		1080×1350×1840 мм	2	17,3	
Ст-7		1080×1420×1910 мм	2	18,0	
	ГОСТ 24866-8	Стеклопакет s=23 мм			
Сп-1		1090×1390 мм	22	30,30	
Сп-7		950×1250 мм	6	23,8	
Сп-8		1090×490 мм	2	10,60	
	Т.пр. по ГОСТ 24866-81	Стеклопакет трапециевидный			
		s=23 мм			

Марка поз.	Обозначение	Наименование	Кол.	Масса ед., кг	Примечание
Сп-2		1030×435×900 мм	2	13,8	
Сп-3		1080×800×1290 мм	2	22,5	
Сп-4		1030×935×1400 мм	2	24,0	
Сп-5		1030×1315×1780 мм	2	31,9	
Сп-6		1030×1435×1900 мм	2	34,4	
	ГОСТ 4640-84	Минеральная вата 0,82 м³			
	ГОСТ 8486-86	Пиломатериалы хвойных			
		пород Подкладка 22×250×100	36	0,034	
	ГОСТ 3916-69	Фанера клееная			
		5×100×100 мм	72	0,026	
	ГОСТ 14791-79	Герметик УМС-50		9,0	
	ГОСТ 7338-77	Пластина резиновая I. ТМКЩ-6 60×100 мм	62	0,015	См. шифр 835КМ
	ТУ38 1051082-86	Резиновый уплотнитель			
		Н068-1 ПР-78 ℓ=290 м		11,6	
		Элементы крепежные			
	ГОСТ 7798-70	Болт М6-8g×20.58.019	190	0,006	
		Болт М6-8g×50.58.019	120	0,013	
	ГОСТ 10619-80	Винт 5×10.01	80	0,0013	
	ГОСТ 5915-70	Гайка М6-7Н 4.58.019	310	0,0026	
	ГОСТ 6402-70	Шайба пружинная 6.65Г019	67	0,00037	
	ГОСТ 11371-78	Шайба 6.01.08кп.019	222	0,0007	
	ТУ36-2088-85	Заклепка комбинированная			
		ная ЗК-12-4,5	680	0,003	
	ТУ36-2142-78	Винт 6×25.019	700	0,008	
	ТУ36-2155-78	Винт I 5×12.58.019	130	0,0013	

Согласовано

Инв. № подл. | Подп. и дата | Взам. инв. № | Согласовано: Гл. инж. пр. Чайкин; Гл. конструктор Новикова; Гл. инж. пр. Чайкин

Привязан

Инв. №

			ТП 291-8-17с.87	АС2
Зав. отд.	Хайцер		Физкультурно-оздоровительный комплекс в легких металлических конструкциях ФОК-2	Стадия: РП; Лист: 7; Листов:
Н. контр.	Чиркова			
Гл. констр.	Новикова			
Зав. сект.	Матвеева		Спецификация к схеме расположения окон между осями 8-1	
Вед. констр.	Осколивец			ЦНИИпроектстальконструкция
Констр.	Минина			

22985-04 50

Копировал:

Формат А2

22985-04

Альбом II

Наружное остекление

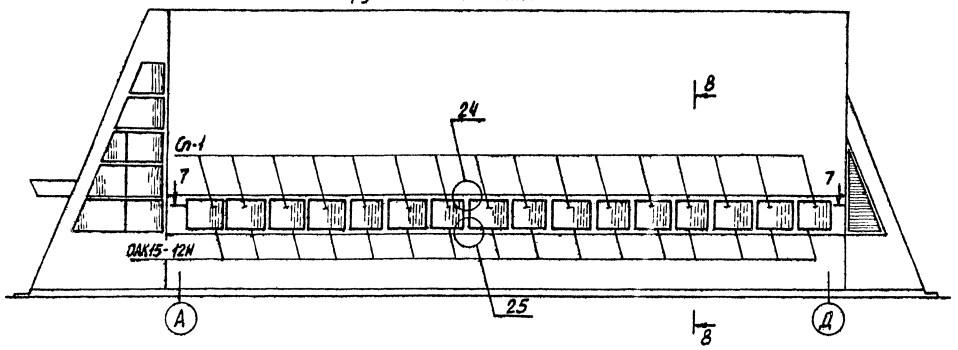

8-8

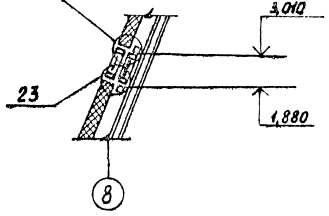

Внутреннее остекление

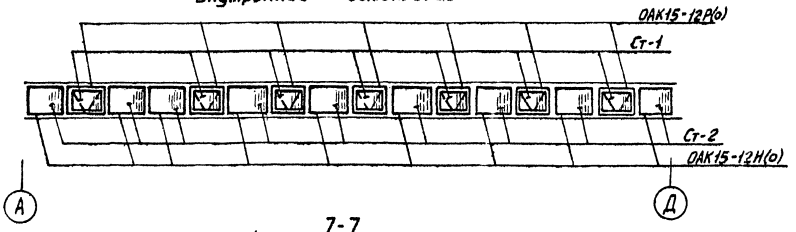

7-7

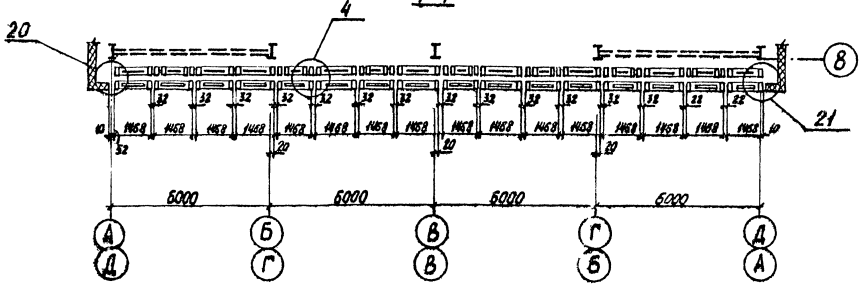

Спецификацию см. лист 9

				ТП291-8-17с.87		АС2	
Зав.отд.	Хайцер			Физкультурно-оздоровительный комплекс в легких металлических конструкциях ФОК-2	Стадия	Лист	Листов
Н.контр.	Чиркова				РП	8	
Гл.констр.	Новикова						
Зав.сект.	Матвеева			Схема расположения окон между осями А-Д и Д-А	ЦНИИпроектлегконструкция		
Вед.конс.	Осовцевич						
Констр.	Мишина						

Привязан:

Инв.№

Согласовано: Гл.арх.пр. Гл.инж.пр. Гл.ст.ин. Маврин Д.А.

Согласовано

Инв.№ подл. | Подпись и дата | Взам.инв.№

22985-04 51 Копировал: 22989-04 Формат А2

Альбом II

Спецификация к схеме расположения окон между осями А-Д

Марка Поз.	Обозначение	Наименование	Кол.	Масса ед., кг	Примечание
		Изделия алюминиевые			
ОАК15-12Н	ГОСТ 25062-81	Окно неоткрываемое	16	12,96	
ОАК15-12Н(б)		Окно неоткрываемое	9	12,96	
ОАК15-12Р(б)		Окно распашное	7	23,70	
		Профили прессованные алюминиевые			
	ГОСТ 22233-83	А-016 ℓ=3000мм	8	0,55	
		А-020 ℓ=3000мм	8	0,77	
		ℓ=1265мм	2	0,32	
		А-417 ℓ=3000мм	8	2,64	
		А-532 ℓ=3000мм	16	1,98	
		А-610 ℓ=1265мм	2	1,13	
		А-1045 ℓ=1110мм	2	0,76	
		ℓ=1500мм	32	1,03	
		ПА-578 ℓ=50мм	180	0,087	См. шифр 835КМ
		ПА-100 ℓ=1170мм	30	0,43	
		ПА-1178 ℓ=1170мм	30	0,84	
		ПА-1323 ℓ=100мм	102	0,29	
		ПА-1324 ℓ=3000мм	8	2,91	
	ГОСТ 21631-76	Лист АМг2 ½ Н1			
Л-6		ℓ=1265мм	1	0,35	
		ℓ=3000мм	8	0,84	
Л-7		ℓ=1265мм	1	0,25	
Л-8		ℓ=3000мм	8	0,75	
		Стальные элементы			
ДК-6	БСт3кп ГОСТ 14637-79	Деталь крепления ℓ=100мм	32	0,67	
ДК-7	БСт3кп ГОСТ 14637-79	Деталь крепления ℓ=100мм	32	0,82	
	ГОСТ 8510-88	Уголок L 45×28×4			
		ℓ=100мм	32	0,22	
		Материалы комплектующие			
	ГОСТ 111-78	Стекло S=4мм			
Ст-1		1000×1300мм	7	13,00	
Ст-2		1090×1390мм	9	15,15	
	ГОСТ 24866-81	Стеклопакет S=23мм			
Сп-1		1090×1390мм	16	30,30	
	ГОСТ 4640-84	Минеральная вата 0,070м³			

Спецификация к схеме расположения окон между осями Д-А

Марка Поз.	Обозначение	Наименование	Кол.	Масса ед., кг	Примечание
	ГОСТ 8486-86	Пиломатериалы хвойных			
		пород 50×60мм ℓ=1500мм	16		
	ГОСТ 14791-79	Герметик УМС-50		5	
	ГОСТ 7338-77	Пластина резиновая I			
		ТМКЩ-Б 60×2мм ℓ=100мм	128		
	ТУ38-1051082-86	Уплотнитель резиновый			
		ПР-78 НО68-1 ℓ=180м		7,2	
		Элементы крепежные			
	ГОСТ 7798-70	Болт М6-8g×20.58.019	90		См. шифр 835КМ
		Болт М6-8g×50.58.019	32		
	ГОСТ 10621-80	Винт 6×50.01	48		
	ГОСТ 5915-70	Гайка М6-7Н4.58.019	122		
	ГОСТ 6402-70	Шайба пружинная 6.Б.К.019	32		
	ГОСТ 11371-78	Шайба 6.01.08КП.019	90		
	ГОСТ 1144-80	Шуруп 1-3×10	48		
	ТУ36-2088-85	Заклепка комбинирован-			
		ная ЗК-12-4,5	510		
	ТУ36-2142-78	Винт В6×25.019	390		
	ТУ36-2155-78	Винт I 5×30.58.019	192		
	ТУ36-2155-78	Винт I 5×12.58.019	406		

См. спецификацию к схеме расположения окон между осями А-Д

Согласовано

Инв.№ подл. | Подп. и дата | Взам. инв.№ | Инв.№ дубл. | Подп. и дата

Привязан:

Инв.№

				ТП291-8-17с.87	АС2
Зав.отд.	Хоцкер		5.87	Физкультурно-оздоровительный комплекс в легких металлических конструкциях ФОК-2	Стадия: РП; Лист: 9; Листов:
Н.контр.	Чурикова		5.87		
Гл.констр.	Новикова		11.87		
Зав.сект.	Малыгина		11.87	Спецификация к схеме расположения окон между осями А-Д и Д-А	ЦНИИпроектлегконструкция
Вед.конст.	Особулевич		10.87		
Констр.	Филатова		10.87		

Копировал:

Формат А2

22985-04

Альбом II

Схема расположения тамбура Т-1

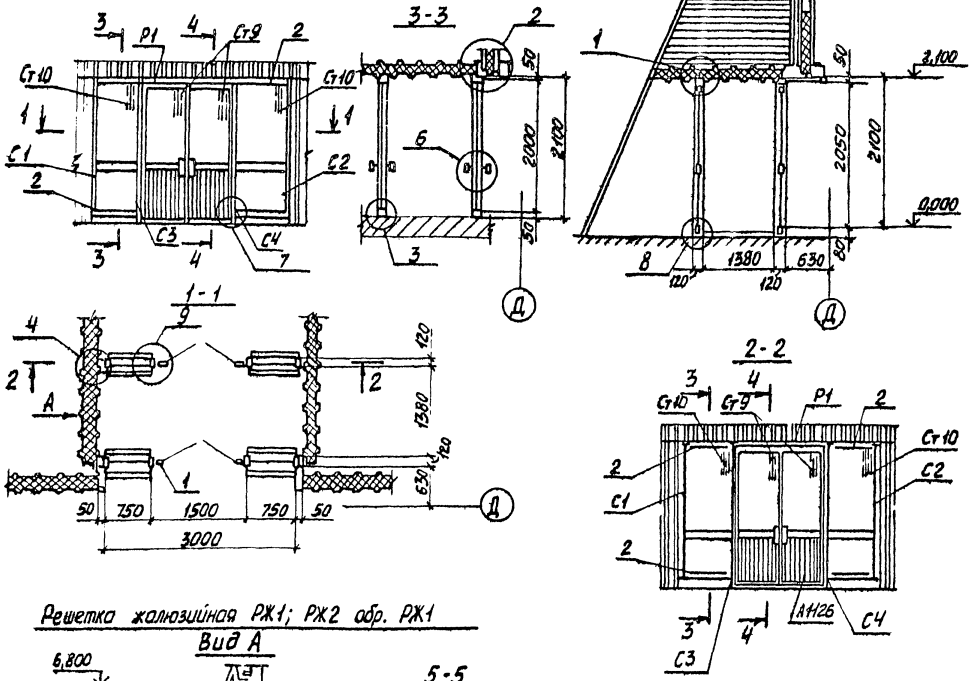

Решетка жалюзийная РЖ1; РЖ2 обр. РЖ1

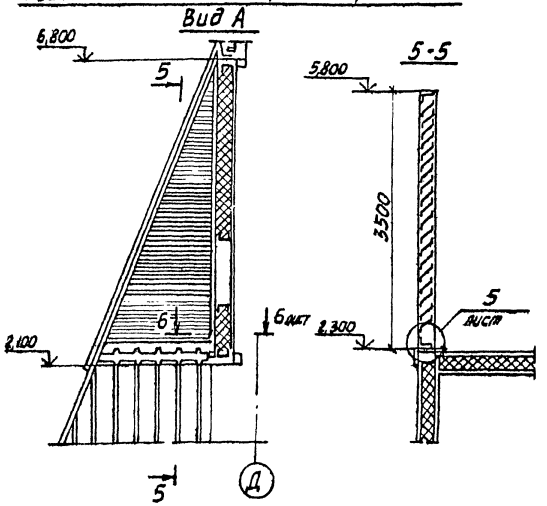

Марка, поз.	Обозначение	Наименование	Кол.	Масса ед., кг	Примечание
1	ГОСТ 24584-81	Дверь ДА021-15ВИ	2	40,0	
2	ГОСТ 25116-82	Ригель РВОИ 0,75	8	2,15	
С1		Стойка	2	6,1	
С2		Стойка	2	6,1	
С3		Стойка	2	6,9	
С4		Стойка	2	6,9	
Р1		Ригель	2	3,07	
РЖ1		Решетка жалюзийная	1	48,42	
РЖ2		Решетка жалюзийная	1	48,42	
		Профили алюминие-			
	ГОСТ 22233-83	вые прессованные			
		А-026 L=0,75 м	16	0,9	
		А-410 L=17,0 м	1	19,346	
		А-1041 L=36,0 м	1	4,32	
		А-1105 L=0,12 м	24	0,07	
		А-1107а L=36,0 м	1	15,12	
		А-1126 L=0,75м	15	1,23	
		Б-042 L=0,75м	8	1,93	
		Прочие изделия			
	ТУ 36-2155-78	Винт I6×1,75×12.58.019	150	0,04	
	ТУ 400-1-165-79	Герлен „Д" L=7,0 м	1	0,5	
	ТУ 38 105.1082-86	Резина ПР-65м L=27,0м	1	1,08	
		Материалы			
	ГОСТ 7380-77	Стекло δ 6,5мм			
Ст9		926×523мм	4	7,94	
Ст10		1950×700 мм	4	22,18	
	ГОСТ 4640-84	Минеральная вата 0,3м³	1	3,0	
	ГОСТ 19177-81	ПРП-40.К-60.300	1		

Привязан

Инв.№

Зав. отд.	Гайдер			
Гл. спец.	Чуркова			
Гл. констр.	Мягких			
Зав. сект.	Демина			
Зав. сект.	Сырчина			
Констр.	Башмакова			

Т.П.291-8-17с.87 АС2

Тепловой пункт закрытой системы теплоснабжения с двухступенчатой схемой подключения ГВС-2

Схема расположения тамбура Т1

Стадия	Лист	Листов
РП	10	

ЦНИИпроектлегконструкция

Инв.№ подл. | Подп. и дата | Взам. инв.№ | Инв.№ дубл. | Подп. и дата | Гл.инж. пр. | Гл.спец. пр. | Гл.конс. пр. | Согласовано: Госкомитет по делам строительства

Альбом II

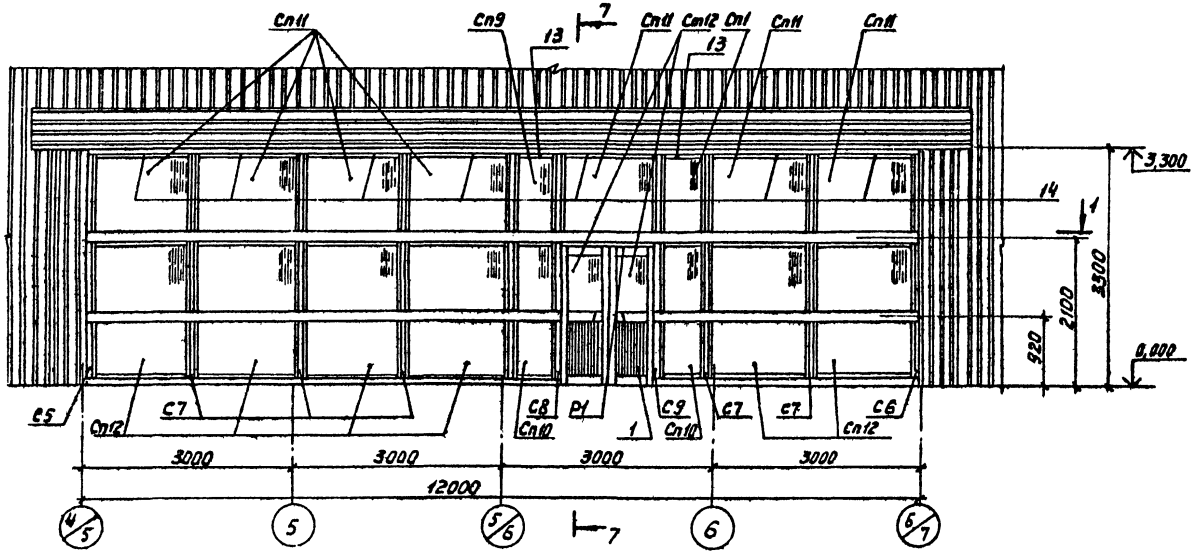

2-2

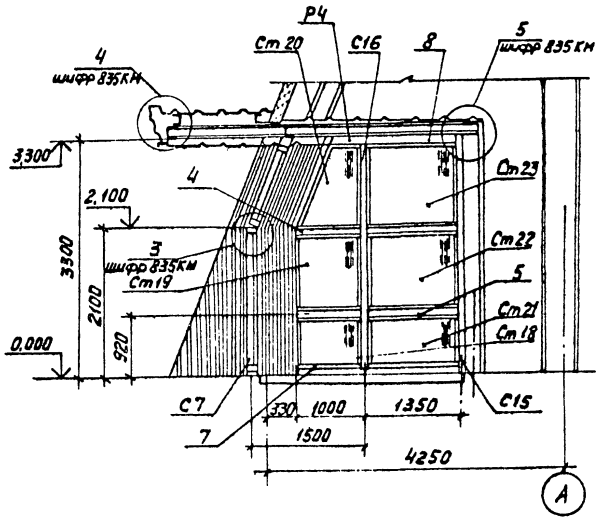

3 - 3

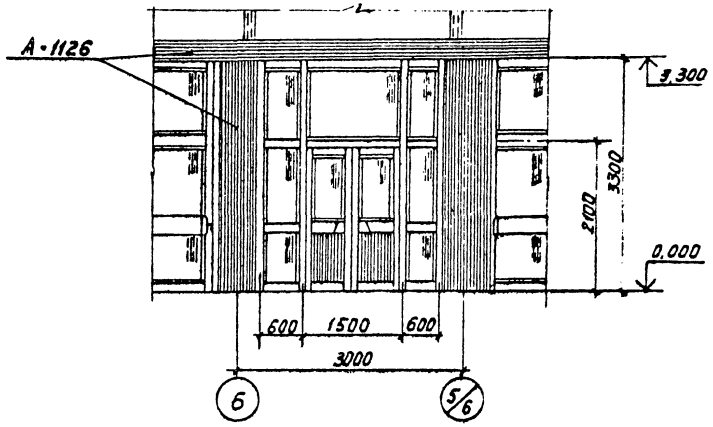

1-1

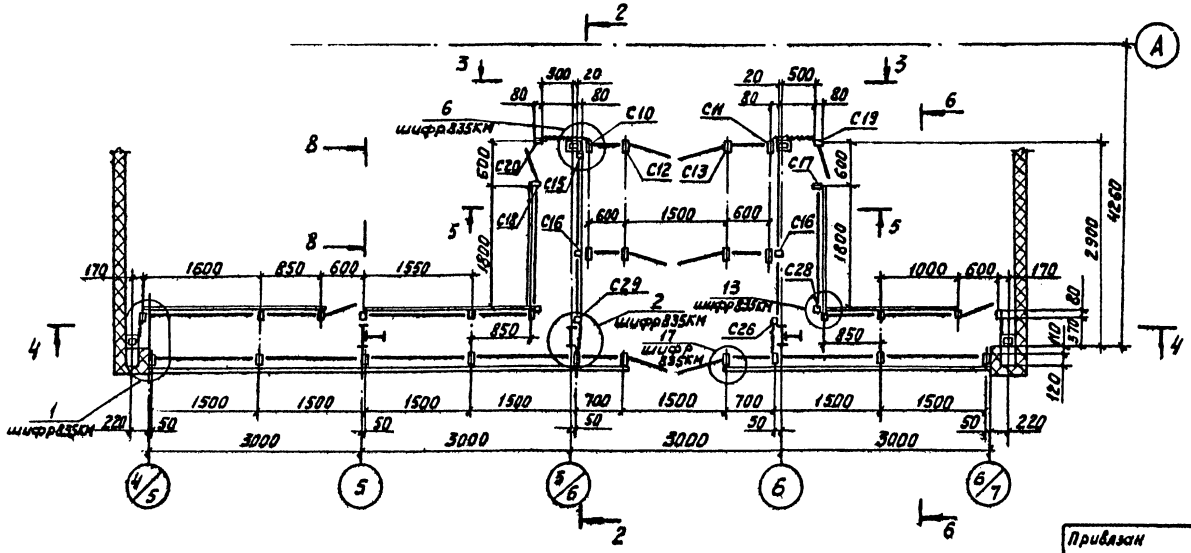

				ТП291-8-17с.87			АС2
Привязан				Физкультурно-оздоровительный комплекс в легких металлических конструкциях (ФОК-2)	Стадия	Лист	Листов
	Зав.отд.	Хайцер	22.07.87		РП	11	
	Н.контр.	Чиркова	22.07.87				
	Гл.конст.	Мягких	22.06.87	Схема расположения тамбура Т2			
	Вед.кон.	Свилева	18.06.87	Разрезы 1-1; 2-2; 3-3	ЦНИИПРОЕКТЛЕГКОНСТРУКЦИЯ		
Инв.№	Вед.кон.	Сырчина	16.06.87				

Согласовано

Согласовано

Инв.№ подл. | Подпись и дата | Взам. инв.№

Копировал Музыченко 22985-04 54 Формат А2

22985-04

Альбом II

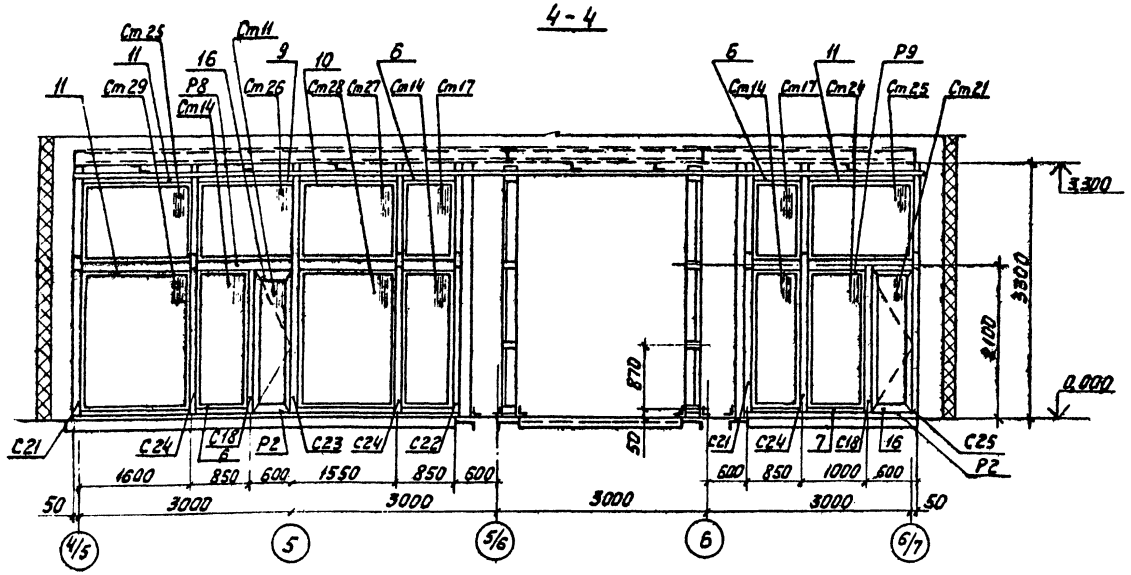

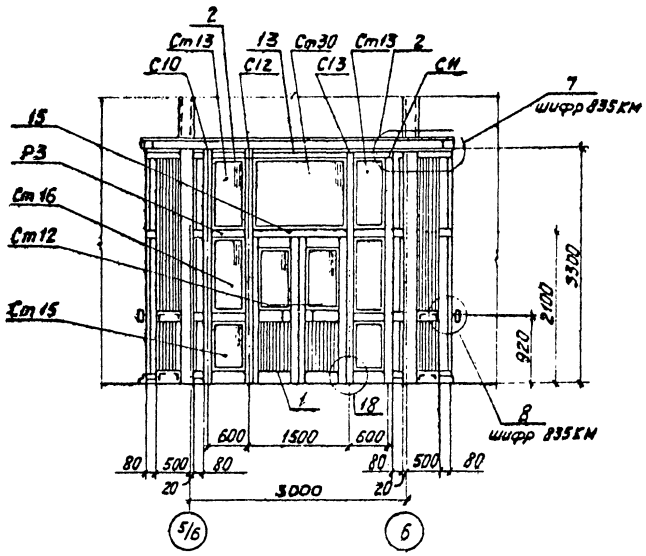

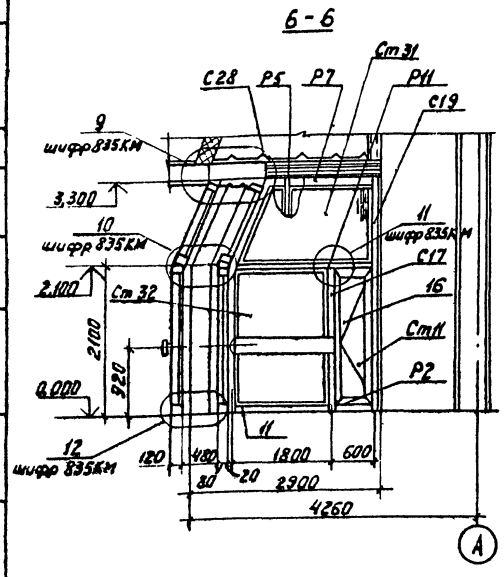

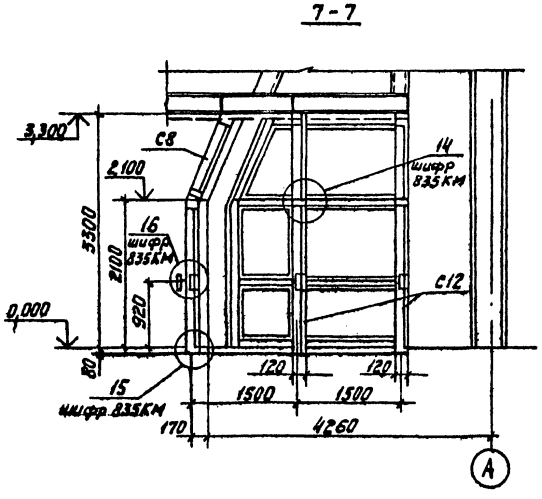

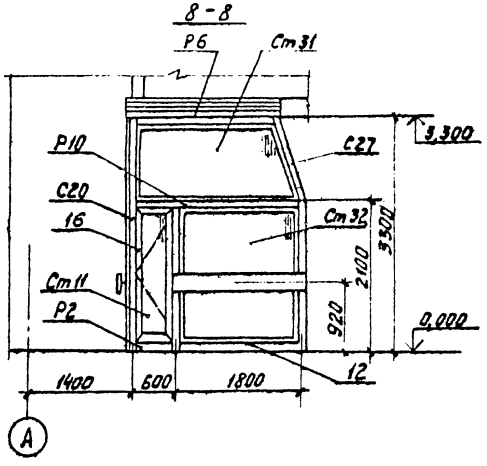

Согласовано:

Согласовано:

Инв. № подл. | Подп. и дата | Взам. инв. №

				ТП291-8-17с.87		АС2
Привязан:	Зав. отд.	Хайцер		Физкультурно-оздоровительный комплекс в легких металлических конструкциях (ФОК-2)	Стадия	Лист	Листов
	Н. контр.	Чиркова			РП	12	
	Гл. конс.	Мягких		Схема расположения тамбура Т2.			
	Вед. конст.	Свилева		Разрезы 4-4; 5-5; 6-6; 7-7; 8-8	ЦНИИПРОЕКТЛЕГКОНСТРУКЦИЯ		
Инв. №	Вед. конст.	Сырчина					

22985-04 55 Копировал Формат А2

22985-04

Альбом II

Марка, поз.	Обозначение	Наименование	Кол.	Масса ед., кг	Примечание
1	ГОСТ 24584-81	Дверь ДА021-15ВИ	3	40,0	
2	ГОСТ 25116-82	Ригель РВОИ-06	8	1,74	
3		Ригель РВОИ-15	2	4,56	
4		Ригель РСОИ-10	4	2,98	
5		Ригель РСОИ-13,5	4	4,08	
6		Ригель РВОЕ-08,5	9	2,08	
7		Ригель РВОЕ-10	3	2,47	
8		Ригель РВОЕ-13,5	4	3,38	
9		Ригель РВОЕ-14,5	2	3,64	
10		Ригель РВОЕ-15,5	4	3,89	
11		Ригель РВОЕ-16	6	4,03	
12		Ригель РВОЕ-18	2	4,8	
13		Ригель РВПИ-07	8	1,98	
14		Ригель РВПИ-15	26	4,4	
15	ИСТ 01.00-01	Ригель	2	5,17	
16	СТВ 00.01-04	Створка (СТВ 20-06)	4	9,12	
Р1		Ригель	1	3,735	
Р2		Ригель	4	1,75	
Р3		Ригель	8	2,03	
Р4		Ригель	1	1,16	
Р5		Ригель	1	1,16	
Р6		Ригель	1	5,07	
Р7		Ригель	1	5,07	
Р8		Ригель	1	3,795	
Р9		Ригель	1	4,092	
Р10		Ригель	1	7,552	
Р11		Ригель	1	7,552	
С5		Стойка	1	13,04	
С6		Стойка	1	13,04	
С7		Стойка	6	15,2	
С8		Стойка	1	15,01	
С9		Стойка	1	15,01	
С10		Стойка	2	11,98	
С11		Стойка	2	11,98	
С12		Стойка	2	14,4	
С13		Стойка	2	14,4	
С14		Стойка	1	9,73	
С15		Стойка	1	9,73	
С16		Стойка	2	11,63	
С17		Стойка	1	8,05	
С18		Стойка	3	8,05	

Марка, поз.	Обозначение	Наименование	Кол.	Масса ед., кг	Примечание
С19		Стойка	1	9,19	
С20		Стойка	1	9,19	
С21		Стойка	2	10,42	
С22		Стойка	1	10,42	
С23		Стойка	1	12,2	
С24		Стойка	3	12,34	
С25		Стойка	1	11,42	
С26		Стойка	1	10,51	
С27		Стойка	1	10,2	
С28		Стойка	1	10,2	
С29		Стойка	1	10,51	
		Профили алюминие-			
	ГОСТ 22233-83	вые прессованные			
		А-074 L=3000мм	2	2,19	
		А-099 L=3000мм	10	1,41	
		А-104 L=3000мм	8	3,81	
		А-230 L=6000мм	1	11,1	
		А-268 L=6000мм	4	4,95	
		А-425 L=6000мм	2	5,44	
		А-454 L=6000мм	4	2,2	
		А-1041 L=6000мм	10	0,72	
		А 1105 L=80мм	25	0,85	
		А-1105 L=120мм	25	0,07	
		А-1107а L=6000мм	10	2,52	
		А-1111 L=6000мм	3	4,82	
		А-1126 L=6000мм	14	8,04	
		А-1127 L=6000мм	34	8,04	
		ПА-1332 L=6000мм	8	4,8	
		Б-042 L=6000мм	4	15,42	
	ГОСТ 21631-76	Лист АМг 2Н2			
		1,0×200×12000 мм	4	6,31	
		Прочие изделия			
	ТУ36-2155-78	Винт II 4ц1,5×12.58.019	1500		
		Винт I 6×1,75×14.58.019	300		
		Винт I 6×1,75×30.58.019	450		
	ТУ38 105.74-84	Лента тиоколовая	40м		
	ТУ38 105.1082-86	Резина III-1-Б НО 68-1			
		Профиль ПР-65И	60м		
		Материалы			
	ГОСТ 19177-81	ПАП-40.К-60.300	24м		
	ГОСТ 4640-84	Минеральная вата	1м³		

Марка, поз.	Обозначение	Наименование	кол	Масса ед., кг	Примечание
	ГОСТ 11539-83	Фанера бакелизи-			
		рованная ФБС S=10мм	0,4м³		
	ГОСТ 7380-77	Стекло S=6,5мм			
Ст 11		460×1860 мм	4	13,86	
Ст 12		523×926 мм	6	7,94	
Ст 13		550×1150 мм	4	10,25	
Ст 14		800×1950 мм	4	25,22	
Ст 15		550×820 мм	4	7,3	
Ст 16		550×1080 мм	4	9,63	
Ст 17		800×1100 мм	2	14,22	
Ст 18		820×950 мм	2	12,62	
Ст 19		1080×950 мм	2	16,6	
Ст 20		1150×950 мм	2	17,7	
Ст 21		820×1300 мм	2	17,3	
Ст 22		1080×1300 мм	2	22,66	
Ст 23		1150×1300 мм	2	24,2	
Ст 24		950×1950 мм	1	30,0	
Ст 25		1100×1550 мм	2	27,6	
Ст 26		1100×1400 мм	1	25,2	
Ст 27		1100×1600 мм	1	26,7	
Ст 28		1950×1500 мм	1	47,4	
Ст 29		1950×1550 мм	1	48,9	
Ст 30		1450×1150 мм	2	27,1	
Ст 31		1150×2450 мм	2	45,6	
Ст 32		1850×1950 мм	2	58,4	
	ГОСТ 24866-81	Стеклопакеты S=28мм			
		со стеклом S=5мм			
Сп 9		650×1100 мм	2	15,8	
Сп 10		650×1950 мм	2	27,9	
Сп 11		1100×1450 мм	7	35,1	
Сп 12		1450×1950 мм	6	62,2	

Согласовано:

Согласовано:

Инв. № подл. | Подп. и дата | Взам. инв. №

Привязан

Инв. №

ТП 291-8-17с.87 АС2

Зав. отд.	Хайцер		11.87	Физкультурно-оздоровительный комплекс в легких металлических конструкциях (ФОК-2)
Н. контр.	Чиркова		11.87	
Гл. констр.	Мягких		11.87	Спецификация к схеме расположения тамбура Т2
Вед. конс.	Свилева		11.87	
Вед. конс.	Сырчина		11.87	

Стадия	Лист	Листов
РП	13	

ЦНИИпроектлегконструкция

Альбом II

Вид профиля и ГОСТ, ТУ	Марка металла и ГОСТ	Обозначение и размер профиля, мм	№ п/п	Код: марки металла	Код: вида профиля	Масса металла по элементам конструкции, т: окна	Масса металла по элементам конструкции, т: панбуары	Общая масса, т	Примечание
Окна алюминиевые, ГОСТ 25062-81									
ОАК 06-12Н			1			0,018		0,018	
ОАК 06-12Н(о)			2			0,018		0,018	
ОАК 15-12Н			3			0,881		0,881	
ОАК 15-12Н(о)			4			0,441		0,441	
ОАК 15-12Р(о)			5			0,809		0,809	
	Итого:		6			2,167		2,167	
Двери ГОСТ 24584-81									
ДА 021-15ВИ			7				0,280	0,280	
Ригели ГОСТ 25116-82									
РВОИ 06			8				0,014	0,014	
РВОИ 07,5			9				0,034	0,034	
РСОИ 10			10				0,012	0,012	
РСОИ 13,5			11				0,017	0,017	
РВОЕ 08,5			12				0,019	0,019	
РВОЕ 10			13				0,008	0,008	
РВОЕ 13,5			14				0,014	0,014	
РВОЕ 14,5			15				0,007	0,007	
РВОЕ 15,5			16				0,016	0,016	
РВОЕ 16			17				0,025	0,025	
РВОЕ 18			18				0,010	0,010	
РВОИ 15			19				0,009	0,009	
Импост ИСТ 01.00-01			20				0,010	0,011	
Створка СТВ 01.00-04			21				0,036	0,037	
	Итого:		22				0,513	0,513	
Профили алюминиевые прессованные ГОСТ 22233-83									
А-025			23			0,012		0,012	
А-026			24				0,005	0,005	
А-074			25				0,005	0,005	
А-086П			26			0,014		0,014	
А-089			27				0,060	0,060	
А-099			28				0,022	0,022	
А-104			29				0,030	0,031	

Вид профиля и ГОСТ, ТУ	Марка металла и ГОСТ	Обозначение и размер профиля, мм	№ п/п	Код: марки металла	Код: вида профиля	Масса металла по элементам конструкций, т: окна	Масса металла по элементам конструкций, т: панбуары	Общая масса, т	Примечание
А-16			30			0,009		0,009	
А-20			31			0,013		0,013	
А-230			32				0,011	0,011	
А-264			33			0,067		0,067	
А-268			34				0,020	0,020	
А-345И			35				0,135	0,135	
А-410			36				0,019	0,019	
А-417			37			0,042		0,042	
А-425			38				0,011	0,011	
А-454			39				0,009	0,009	
А-515			40			0,009		0,009	
А-532			41			0,063		0,063	
А-610			42			0,005		0,005	
А-677И			43				0,078	0,078	
А-777			44			0,025		0,025	
А-803Н			45			0,003		0,003	
А-1041			46				0,016	0,016	
А-1045			47			0,303		0,303	
А-1057			48				0,012	0,012	
А-1058			49				0,073	0,073	
А-1105			50				0,008	0,008	
А-1106			51				0,078	0,078	
А-1107а			52				0,066	0,066	
А-1111			53				0,015	0,015	
А-1121			54				0,010	0,010	
А-1122			55				0,015	0,015	
А-1123			56				0,015	0,015	
А-1124			57				0,012	0,012	
А-1125			58				0,001	0,001	
А-1126			59				0,156	0,156	
А-1127			60				0,289	0,289	
А-1187			61				0,001	0,001	
А-1188Н			62			0,0002		0,0002	
ПА-23			63			0,046		0,046	
ПА-576			64			0,087		0,087	
ПА-1178			65			0,175		0,175	

Согласовано: Госстроительство Согласовано

Гл. арх. пр. [illegible] Гл. инж. пр. [illegible]

Инв. № подл. | Подп. и дата | Взам. инв. №

Привязан

Инв. №

Зав. отд.	Хайцев		5.08.87	ТП 291-8-17с.87 АС2
Н. контр.	Чуркова		5.08.87	Физкультурно-оздоровительный комплекс в легких металлических конструкциях ФОК-8
Гл. констр.	Новикова		5.08.87	Стадия: РП; Лист: 14; Листов:
Зав. сект.	Матвеева		5.08.87	Техническая спецификация (начало)
Вед. конст.	Особнячец		5.08.87	ЦНИИпроектлегконструкция
Констр.	Бубновская		5.08.87	

Альбом II

Вид профиля и ГОСТ, ТУ	Марки металла и ГОСТ	Обозначение и размер профиля, мм	№ п/п	Код марки металла	Код вида профиля	Масса металла по элементам конструкции: окна	Масса металла по элементам конструкции: тамбуры	Общая масса, т	Примечание
ПА-100			66			0,059		0,059	
ПА-123			67			0,039		0,039	
ПА-161			68			0,029		0,029	
ПА-203г			69			0,375		0,375	
ПА-205			70			0,166		0,166	
ПА-480			71			0,078		0,078	
ПА-481			72			0,025		0,025	
ПА-1042			73			0,217		0,217	
ПА-1110			74			0,036		0,036	
ПА-1192			75			0,060		0,060	
ПА-1280			76			0,087		0,087	
ПА-1323			77			0,143		0,143	
ПА-1324			78			0,055		0,055	
ПА-1327			79			0,099		0,099	
ПА-1332			80				0,039	0,039	
ПА-1333			81				0,006	0,006	
ПА-1334			82				0,007	0,007	
ПА-1335			83				0,008	0,008	
Б-042			84				0,094	0,094	
Б-337			85				0,244	0,244	
Б-338			86				0,340	0,340	
В-041и			87				0,004	0,004	
В-042и			88				0,007	0,007	
	Итого:		89			2,341	1,921	4,262	
Лист алюминиевый ГОСТ 21631-76	Сплав АМ-2П ГОСТ 4784-74	s = 1	90			0,091	0,028	0,119	
		s = 2	91			0,002		0,002	
	Итого:		92			0,093	0,028	0,121	
Сплав алюминиевый литейный ГОСТ 2685-75	Сплав АЛ-9		93			0,038		0,038	
Сталь листовая горячекатанная ГОСТ 19903-74	Б Ст3кп ГОСТ 14637-79		94			0,230		0,230	
Сталь полосовая ГОСТ 103-76	Ст 3кп ГОСТ 6422-76		95			0,006		0,006	
Швеллер ГОСТ 8240-72	В Ст3кп2 ГОСТ 380-71	С 16	96			0,856		0,856	

Вид профиля и ГОСТ, ТУ	Марки металла и ГОСТ	Обозначение и размер профиля, мм	№ п/п	Код марки металла	Код вида профиля	Масса металла по элементам конструкции: окна	Масса металла по элементам конструкции: тамбуры	Общая масса, т	Примечание
Сталь угловая неравнобокая ГОСТ 8510-86		L 45×28×4	97			0,014		0,014	
		L 80×50×6	98			0,341		0,341	
		L 140×90×8	99			0,152		0,152	
	Итого:		100			0,507		0,507	
Круг 6-Н ГОСТ 7417-75	Сталь 20 ГОСТ 1051-73		101			0,0001		0,0001	
Круг 8-5 ГОСТ 7417-75	Сталь 20 ГОСТ 1051-73		102			0,002		0,002	
	Итого:		103			0,0021		0,0021	
Круг В-9 ГОСТ 2590-71	Сталь 20 ГОСТ 1050-74		104			0,00007		0,00007	
Круг В-12 ГОСТ 2590-71	Сталь 20 ГОСТ 1050-74		105			0,00014		0,00014	
	Итого:		106			0,00021		0,00021	
Сталь листовая ГОСТ 19903-74	Сталь 3кп2 ГОСТ 16523-70		107			0,0031		0,0031	
ОЦ БПН-НО-08ГОСТ19904-74	Сталь 3кп ГОСТ 14918-80					0,0001		0,0001	

Согласовано

Инв. № подл. | Подпись и дата | Взам. инв. № | Инв. № дубл. | Подпись и дата

ТП291-8-17с.87 АС2

Зав. отд.	Хойчев		4.07.87	Физкультурно-оздоровительный комплекс в легких металлических конструкциях ФОК-2
Н. контр.	Чуркова		4.07.87	
Гл. констр.	Назукова		4.07.87	
Зав. сект.	Матвеева		4.07.87	Техническая спецификация (окончание)
Вед. констр.	Особливец		4.07.87	
Констр.	Бубновская		4.07.87	

Стадия	Лист	Листов
РП	15	

ЦНИИпроектлегконструкция

Привязан

Инв. № 3

Копировал: Музыченко Формат А2

Альбом II

Ведомость рабочих чертежей основного комплекта

Лист	Наименование	Примечание
1	Схема расположения перегородок Общие указания. Начало	
2	Схема расположения перегородок Общие указания. Окончание	
3	Схема расположения перегородок Спецификация	
4	Схема расположения перегородок на отм.0,000	
5	Схема расположения перегородок Разрезы 1-1...11-11	
6	Схема расположения перегородок Разрезы 12-12...26-26. Узлы 1,2	
7	Схема расположения перегородок Разрезы 27-27...31-31. Узлы 3,4,5	
8	Схема расположения перегородок Разрезы 33-33...40-40. Узлы 6,7,8,9	
9	Схема расположения перегородок Разрезы 41-41... 58-58	
10	Схема расположения перегородок Узел 10	
11	Схема расположения перегородок. Схема расположения фриза и подвесного потолка	
12	Схема расположения перегородок Схема расположения лестниц	
13-16	Схема расположения перегородок на отм.3,000	

Ведомость ссылочных и прилагаемых документов

Обозначение	Наименование	Примечание
Шифр 856км	Перегородки каркасные с	
Ин-т ЦНИИпроектлегконструкция	различным заполнением	
Шифр 857км	Элементы интерьера	
Ин-т ЦНИИпроектлегконструкция		
Шифр 858км	Элементы доборные	
Ин-т ЦНИИпроектлегконструкция		
Шифр 859км	Элементы лестницы л1	
Ин-т ЦНИИпроектлег-	Элементы лестницы л2	
конструкция		

Ведомость спецификаций

Лист	Наименование	Примечание
3	Спецификация к схеме расположения перегородок на отм. 0,000м	
11	Спецификация к схеме расположения фриза и подвесного потолка	
13	Спецификация к схеме расположения перегородок на отм. 3,000м	

Проект разработан в соответствии с действующими нормами и правилами

Гл.инженер проекта Г.Я.Коренцвит

Спецификация материалов на отм. 0,000

Марка поз.	Обозначение	Наименование	Кол.	Масса ед.кг	Примечание
	Труба 50х25х2 ГОСТ 8645-68	Труба			
	В10 пс ГОСТ 13663-68	2203,2м		4914,0	
	ТУ36-2287-80	Труба 100х100х3			
		56,6м		521,9	
	Лента 08пс-м-3-12х53	Уголок			
	ГОСТ 503-81	1365м		932,5	
	Профиль алюминиевый	Штапик			
	АО35-ПС 885-444	1830м		397,0	
	АД31Т5 ГОСТ 22233-83				
	ТУ38-10.616-81	Пластина губчатая			
		техническая с двумя			
		пленками, толщ. 3мм			
		0,018х0,18м		3,0	
	ТУ38-10.616-81	Пластина губчатая			
		техническая с двумя			
		пленками, толщ. 6мм			
		0,018х87,2м		5,65	
	Резиновая отсеч.но-68-1	Профиль резиновый ПР			
		1787,0м		411	
	ГОСТ 18124-75	Лист ли-п-10			
		604,6м²		1887,1	
	Уголок 25х20х2-Б ГОСТ 19772-74	Нащельник			
	В Ст3кп2-Д-ГОСТ 14474-76	92,656м		70,9	
	Уголок 25х25-Б-Б ГОСТ 8711-74	Уголок			
	В Ст3кп2-Д-ГОСТ 14474-76	72м		40,9	
	Уголок 50х36х4-Б ГОСТ 19772-74	Уголок			
	В Ст3кп2-Д-ГОСТ 14474-76	17,04м		11,92	
	Швеллер 100х100х5 ГОСТ 8278-75	Связи			
	Ст3кп ГОСТ 14474-76	273,10		1089,7	
	ОЦБ-ПН-О-0,8 ГОСТ 19904-74			214,0	
	Ст3пс-ОН-п ГОСТ 14918-80				
	Лист Б-ПН-2 ГОСТ 19903-74	Накладка		85,5	
	4-Д В Ст3кп ГОСТ 16523-70	18м²			
	Лист Б-ПН-3 ГОСТ 19903-74			331,0	
	4-Д В Ст3кп ГОСТ 16523-70				
	Лист Б-ПН-4 ГОСТ 19903-74	13,59м²		78,1	
	В Ст3кп ГОСТ 14637-89				
	ГОСТ 24045-86	1160-782-10-32-8-43м²		436,81	
	ТУ36-1928-76	С15-1000-0,8-8х217,60м		184,31	
	ГОСТ 8240-72	Швеллер №24 L=10,0м			

Марка поз.	Обозначение	Наименование	Кол.	Масса ед.кг	Примечание
	Круг 8-В ГОСТ 2590-71	1,98м		0,788	
	В Ст3кп2-Д ГОСТ 535-79				
	Круг 16-В ГОСТ 2590-71	6,49м		9,7	
	В Ст3кп2-Д ГОСТ 535-79				
	Круг 18-В ГОСТ 2590-71	1,40м		2,08	
	В Ст3кп2-Д ГОСТ 535-79				
	Круг 25-В ГОСТ 2590-71	1,53м		5,94	
	В Ст3кп2-Д ГОСТ 535-79				
	ГОСТ 9573-82	Плита минераловатная			
		ПЖ75 5м³		625,0	
	ГОСТ 7481-79	Стекло армированное 5 б			
		12,32м²			
	ГОСТ 2695-83	Пиломатериалы лист-			
		венных пород, 2 сорт			
		0,504м³		257,1	
	ГОСТ 16338-77	Полиэтилен низкого			
		давления марка 204-12к			
		Сорт 1		0,025б	
		А 795 21м		6,2	
		А 797 21м		10,6	
	ГОСТ 7798-70	Болт М10-6g×70.58.019	12	0,672	
	ГОСТ 17473-80	Винт ВМ5-6g×25.58.019	3250	13,0	
	ГОСТ 5915-70	Гайка М10-6Н.5.019	12		
	ГОСТ 6402-70	Шайба 10Б5Г.019	12		
	ТУ36-2142-78	Винт самонарезающий В6х25	5240		
	ТУ36-2130-78	Шайба уплотнительная ШУ-6	5240		
	ТУ36-2088-85	Заклепка ЗК-12	910		
	ГОСТ 1144-80	Шуруп 1-5-20.019	300		

Привязан:

Инв.№

ГИП	Коренцвит		
Зав.отд.	Кошкинов		
И. Контр.	Чуркова		
Зав.сект.	Акопова		
Ст.инж.	Цветкова		

ТП291-8-17с-87 АС3

Физкультурно-оздоровительный комплекс в легких металлических конструкциях ФОК-2

Стадия	Лист	Листов
РП	1	16

Общие указания Спецификация материалов на отм. 0,000

ЦНИИпроектлегконструкция

Согласовано: "Гипростроммаш" Гипротяжмаш Гипрокаучук Гипрохимволокно

Инв.№ подл. | Подпись и дата | Взам.инв.№ | Инв.№ дубл. | Подпись и дата

Альбом II

Общие указания

1. Типы и размеры

1.1. Перегородки

1.1.1. Для формирования функциональных вспомогательных встроенных помещений применяются панельные перегородки с заполнением из асбестоцементных листов, а в экранах душевых кабин-из армированного стекла.

1.1.2. Для звука и теплоизоляции в венткамерах, тамбурах и санкабинах к перегородкам на монтажной площадке дополнительно крепится слой асбестоцементных листов и устанавливаются потолочные панели из профилированного листа и асбестоцементных листов с заполнением пространства между ними минераловатными плитами

1.1.3. Перегородки выполнены в нескольких исполнениях: глухие (марка ПГ) с размерами по ширине 0,9м; 1,0м; 1,5м; 2,0м и 3,0м; с дверью (марка ПД) с размерами по ширине 1,0м; 1,5м и 2,0м (правое и левое открыв.), с раздаточным окном (марка ПР) с размером по ширине 1,5м. По высоте перегородки применяются размерами 2,1м; 2,75м

1.1.4. Запирание дверного блока обеспечивается врезным замком, раздаточного окна-шпингалетом, входящих в конструкцию дверей и раздаточного окна.

1.1.5. Стойки перегородок предназначены для восприятия нагрузок от панелей перегородок, соединения перегородок между собой и их связи с несущими конструкциями и фундаментом здания.

1.1.6. Стойки разработаны трех исполнений по высоте: 2,1м; 2,75м.

1.1.7. Крепление стоек к закладным элементам фундамента здания осуществляется при помощи монтажной сварки, к несущим элементам перекрытия второго этажа - доборными элементами на самонарезающих винтах.

1.2. Стойки декоративные

1.2.1. Стойки декоративные предназначены для ограждения гардероба, помещения администрации, буфета и регистратуры, а так же использования их для установки сушилок и в качестве мест отдыха и декоративных подставок.

1.2.2. Несущим элементом стоек являются рамы высотой 2350мм и длиной 2830мм.

1.2.3. Стойки имеют три исполнения: СД-1 предназначена для ограждения помещения, имеющего дополнительный вход и может быть использована в качестве подставок под телевизор. Стойка имеет тумбу размерами 1535х840х515мм с полками, покрытыми деревянной плитой. СД-2 предназначена для ограждения помещения при отсутствии дополнительного входа. Стойка имеет тумбу с габаритами 1535х840х515мм с полками, покрытыми деревянной плитой с откладной частью для прохода за стойку. СД-3 предназначена для использования в качестве размещения стендов для информации и установки сушилок. Стойка имеет тумбу размерами 1907х440х530мм и стенд размерами 2630х1420х80мм.

1.3. Сиденье откидное (маркасо) предназначено для кабин переодевания и имеет блокировочное устройство, которое препятствует входу в помещение во время переодевания и деблокирует обе двери после выхода из помещения. Верхняя часть откидного сиденья выполнена из дерева

2. Конструктивные решения.

2.1. Перегородки.

2.1.1. Конструкции перегородок поставляются поэлементно (панели перегородок, стойки, заполнение ячеек, доборные элементы). Установка заполнения из асбестоцементных листов или армированного стекла проводится после монтажа всех встроенных помещений в соответствии с монтажными схемами. Крепление заполнения осуществляется алюминиевым штапиком, герметизация-резиновым профилем.

2.1.2. Жесткость конструкций встроенных помещений обеспечивается раскреплением панелей перегородок и несущих стоек в нижнем и верхнем ярусе каждого соединения, закреплением на сварке несущих стоек перегородок к закладным элементам фундамента здания.

2.1.3. При прохождении стоек здания в зоне встроенных помещений, панели перегородок следует вязать непосредственно к несущим стойкам здания.

2.1.4. Для создания замкнутого периметра встроенных помещений часть перегородок создаются по месту при монтаже из асбестоцементных листов и обвязки из уголков.

2.1.5. Крепление штапиком заполнения перегородок должно быть только с наружной стороны встроенных помещений (со стороны: фриза, спортзала, холла, коридора). Крепление штапиком заполнения для внутренних помещений монтажными схемами не оговаривается.

2.2. Стойки декоративные.

Стойки декоративные поставляются в полной заводской готовности, но для облегчения монтажа и при отсутствии грузоподъемных машин и механизмов в зоне монтажа допускается демонтаж стоек по соединению несущая рама-тумба, несущая рама-стенд.

3. Монтаж конструкций

3.1. До начала монтажа необходимо проверить поставку изделий по комплектовочной ведомости.

3.2. Монтаж должен производиться после окончания монтажных работ несущих элементов в здания и выведения уровня „чистого пола". Перед началом монтажа проверить расположение закладных деталей в фундаменте здания.

3.3. Монтаж конструкций должен производиться в полном соответствии с чертежами КМ и настоящих указаний.

3.4. Строповка конструкций должна осуществляться специальными траверсами и стропами с мягкими обкладками, исключающими повреждения декоративного покрытия и обеспечивающими постоянство геометрических размеров конструкций.

3.5. Асбестоцементные листы при необходимости окрасить эмалью быстросохнущей ВЛ515 по ТУ6-10-1052-75 (без предварительного нанесения грунта).

3.6. Монтаж перегородок

3.6.1. Монтаж перегородок необходимо начинать с установки несущих стоек перегородок на сварке катетом 6мм на закладных элементах фундамента здания.

3.6.2. Установить перегородки, соединив их между собой, к несущим элементам перекрытия второго этажа и к стойкам перегородок-доборными элементами на самонарезающих винтах. Панели перегородок пристреливать по пяткам к „чистому полу" здания. При прохождении стоек здания в зоне встроенных помещений панели перегородок следует крепить непосредственно к несущим стойкам здания.

3.6.3. В соответствии с комплектовочной ведомостью подобрать для каждой ячейки перегородок алюминиевый штапик и резиновый профиль.

3.6.4. Установить в ячейки асбестоцементные листы в обрамлении из резинового профиля и прижать алюминиевым штапиком. Штапики закрепить двумя винтами М5х25 по каждой стороне ячейки.

3.6.5. В местах „зашивка по месту" к рамам перегородок доборник по схемам закрепить заклепками асбестоцементные обшивки.

3.6.6. При оформлении венткамер и санкабин необходимо по периметру помещения с внутренней стороны установить (на сварке) дополнительные рамы, в проем рам заложить минераловатные плиты и закрепить на самонарезающих винтах асбестоцементные листы в соответствии со схемами приведенными на чертежах. В местах отыковки асбестоцементных листов должны быть установлены накладные декоративные элементы.

Дополнительные рамы в санкабинах должны иметь несущие элементы для сантехоборудования.

3.6.7. Потолочные панели для санкабин должны быть созданы из слепанного в размер помещения и закрепленного по периметру профилированного листа на который укладываются минераловатные плиты и асбестоцементные листы. Обрамление потолочных панелей выполнено из гнутых стальных профилей.

3.6.8. Потолочные панели для одной из венткамер должны быть выполнены из профилированного листа, прикрепленного на саморезах по периметру к перегородкам и дополнительно на заклепках по площади потолка к низу несущих элементов перекрытия.

3.6.9. После проведения монтажных работ с перегородками произвести бетонную подливку под стойки перегородок до уровня 0.000м

3.7. Монтаж стоек.

3.7.1. Монтаж декоративных стоек производится после оформления полов в здании.

3.7.2. Размещение стоек проводится без закрепления их к фундаменту.

3.8. Монтаж откидных сидений.

3.8.1. Откидные сиденья, в состав которых входят сиденье, опора, спинка, поставляются на монтаж поэлементно с окончательным креплением элементов на монтаже.

3.8.2. Монтаж сидений осуществляется после установки и окраски асбалистов. Копоре сиденья по периметру приклеить резину клеем 88-Н по ТУ38-105.1061-82.

3.9. Окончательная отделка.

3.9.1. После окончания всех монтажных работ провести освидетельствования состояния защитно-декоративного покрытия. При необходимости восстановить покрытие эмалью ПФ-133 соответствующего цвета по ГОСТ 926-82.

Согласовано: „Союзспортпроект"

Инв. № подл.	Подпись и дата	Взам. инв. №	Гл. архит. пр.	Гл. инж. пр.	Гл. инж. пр.	Гл. инж. пр.

				ТП291-8-17с-87			АС3
Привязан:				Физкультурно-оздоровительный комплекс в легких металлических конструкциях фок-2	Стадия	Лист	Листов
	ГИП	Коренцвит			РП	2	
	Зав. отд.	Кашкинов					
	Н. контр.	Чиркова					
	Зав. сект.	Агапова		Общие указания	ЦНИИпроектлегконструкция		
Инв. №	Ст. инж.	Цветкова					

22985-04 60 Копировал: Формат А2

22985-04

Альбом II

Марка, поз.	Обозначение	Наименование	Кол.	Масса ед.кг.	Примечание
		Перегородки			
1		ПГ 9×21	8		
2		ПГ10×21	25	61,5	
3		ПГ10×275	10		
4		ПГ10×275	1		
5		ПГ15×21	16	86,2	
6		ПГ15×275	9		
7		ПГ20×21	13	117,3	
8		ПГ20×275	9		
9		ПГ30×21	5	167,0	
10		ПГ30×275	16		
11		РГ L=10000 мм	1		
12		ПД 10×21	12	85,0	
13		ПД 10×275	10		
14		ПД 15×275	1		
15		ПДЛ 20×21	1	138,0	
16		ПД 20×275	1		
17		ПДЛ 20×275	2		
18		ПДК 10×21	18	92,6	
19		ПР 15×21	1	100,0	
		Стойки			
20		СД 1	3	274,0	
21		СД 2	1	281,9	
22		СД 3	6	358,3	
23		СК-21	6	19,36	
24		СК-275	16	25,35	
25		Сидение откидное СО	9	22,67	
		Доборные элементы			
26		Уголок У3	330	0,091	
27		Уголок У4	110	0,25	
28		Уголок У5	10	0,089	
29		Уголок У8	25	0,14	
30		Уголок У14	30	0,75	
31		Уголок У15	230	0,094	
32		Уголок У16	2	6,53	
33		Уголок У17	2	8,68	
34		Уголок У18	2	9,51	
35		Уголок У19	2	16,11	
36		Профиль П3	3	1,44	
37		Профиль П4	2	1,89	
38		Накладка Н1	316	0,118	
39		Накладка Н2	10	0,07	
40		Штапик Ш1	30	0,32	
41		Профиль ПР	30	0,34	

Марка поз.	Обозначение	Наименование	Кол.	Масса ед.кг	Примечание
42		Обрамление 61	5	2,32	
		Материалы			
43		А 795	21м	6,19	
44		А 797	21м	10,6	
45	ГОСТ 9573-82	Плита минераловатная П175	5м³		
	ГОСТ 24045-86	Профиль стальной оцинкованный, гнутый Н60-782-10			
46		1460×3600 мм	1	69,90	
47		1940×2125 мм	1	54,83	
48		3750×6220 мм	1	310,22	
	ГОСТ 8645-68	Труба 50×25×2			
49		L=640 мм	2	1,42	
50		L=696 мм	6	1,55	
51		L=720 мм	4	1,61	
52		L=1012 мм	2	2,26	
53		L=1236 мм	2	2,76	
54		L=1330 мм	4	2,97	
55		L=1516 мм	2	3,38	
56		L=1865 мм	2	4,16	
57		L=1890 мм	2	4,21	
58		L=1924 мм	2	4,29	
59		L=2100 мм	3	4,68	
60		L=2800 мм	2	6,24	
61		L=2880 мм	6	6,42	
62		L=2900 мм	3	6,47	
63		L=3000 мм	2	6,69	
64		L=3450 мм	3	7,69	
65		L=3530 мм	9	7,87	
	ГОСТ 18124-75	Лист ЛП-П-10			
66		140×2750 мм	1	8,20	
67		164×2750 мм	2	9,61	
68		224×2100 мм	2	10,02	
69		266×2750 мм	1	15,58	
70		283×2100 мм	1	12,66	
71		303×2100 мм	1	13,55	
72		313×2750 мм	2	18,33	
73		350×2750 мм	3	20,50	
74		378×2100 мм	1	16,91	
75		640×2100 мм	1	28,63	
76		962×2100 мм	1	43,03	

Марка поз.	Обозначение	Наименование	Кол.	Масса ед.кг	Примечание
	ГОСТ 18124-75	Лист ЛП-П-10			
77		1000×675 мм	1	14,38	
78		1236×2100 мм	1	55,29	
79		1285×2100 мм	1	57,48	
80		1295×2100 мм	1	57,92	
81		1429×2780 мм	1	84,62	
82		1460×705 мм	1	21,92	
83		1460×3600 мм	1	111,95	
84		1516×2100 мм	1	67,81	
85		1940×2125 мм	1	87,81	
86		1830×2100 мм	1	81,85	
87		1880×2100 мм	1	84,09	
88		1898×2750 мм	1	111,17	
89		2800×2100 мм	1	125,24	
90		2880×2780 мм	1	170,54	
91		2980×2100 мм	1	133,29	
92		3450×2100 мм	1	154,32	
93		3530×2780 мм	1	209,02	
94		3550×2750 мм	1	207,94	
	Уголок 50×50×3 ГОСТ 8509-86	Уголок			
95	ВСт 3пл 2-II ГОСТ 585-79	L=3750 мм	2	8,70	
96		L=6220 мм	2	14,43	
97	ГОСТ 7798-70	Болт М10·6g×70.58.019	12	0,056	
98	ГОСТ 5915-70	Гайка М10·6Н.5.019	12	0,011	
99	ГОСТ 6402-70	Шайба 10 65Г.019	12	0,002	
100	ТУ36-2142-78	Винт самонарезающий			
		В6×25	5040	0,006	
101	ТУ36-2088-85	Заклепка комбинированная			
		ЗК-12	860	0,003	
102	ТУ36-2130-78	Шайба уплотнительная			
		ШУ-6	5040	0,0003	

Согласовано: Союзспортпроект Гл.арх.пр. Гунст К.А. Гл.инж.пр. Мавринд А.

Согласовано:

Объект

Взам. инв. №

Подп. и дата

Инв. № подл.

ТП291-8-17с-87 АС3

Привязан:

Инв. №

ГИП	Коренцвит		15.07.87
Зав.отд.	Кашкинов		15.07.87
Н.контр.	Пономаренко		15.07.87
Зав.сект.	Агапова		15.07.87
Ст.инж.	Цветкова		15.07.87

Физкультурно-оздоровительный комплекс в легких металлических конструкциях ФОК-2

Спецификация к схеме расположения перегородок

Стадия	Лист	Листов
РП	3	

ЦНИИпроектлегконструкция

22985-04 61 Копировал Выгриянова Формат А2

22985-04

Альбом II

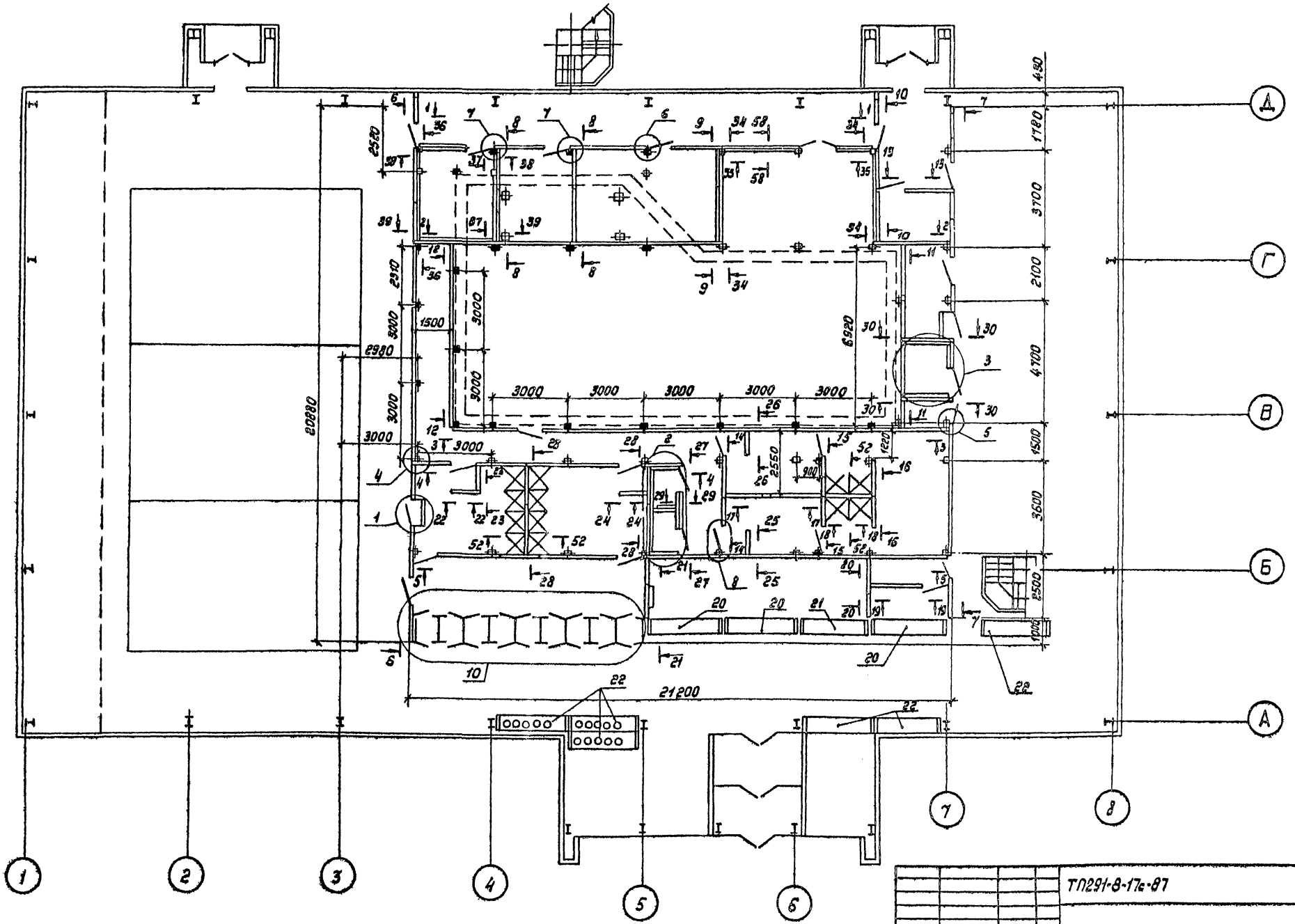

				ТП291-8-17с-87			АС3
Привязан				Физкультурно-оздоровительный комплекс в легких металлических конструкциях ФОК-2	Стадия	Лист	Листов
		ГИП	Коренцвит		РП	4	
		Зав. отд.	Кашкинов				
		Н. контр.	Пономаренко				
		Зав. сект.	Агапова	Схема расположения перегородок на отм. 0,000	ЦНИИпроектлегконструкция		
Инв. №		Ст. инж.	Цветкова				

Согласовано, Союзспортпроект | Согласовано | Объект

Гл. арх. пр. | Гл. инж. пр. | Гунст. | Мобрин | Взам. инв. № | Подп. и дата | Инв. № подл.

Копировал Тарасова 22985-04 62

Формат А2

22985-04

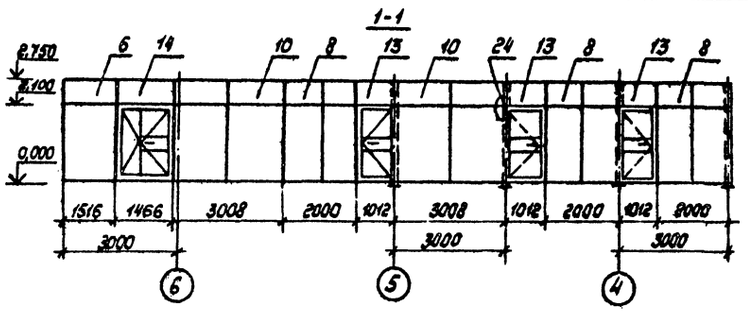

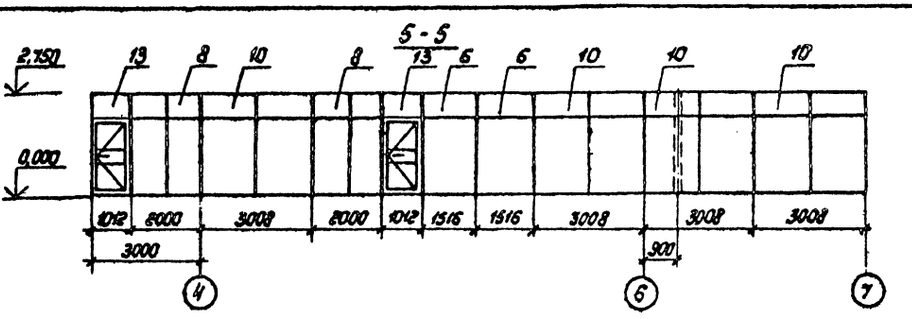

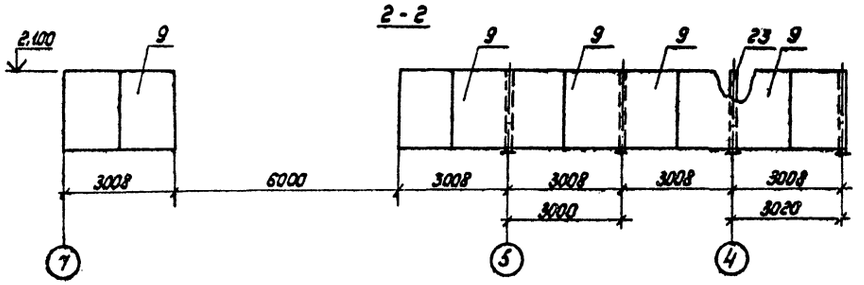

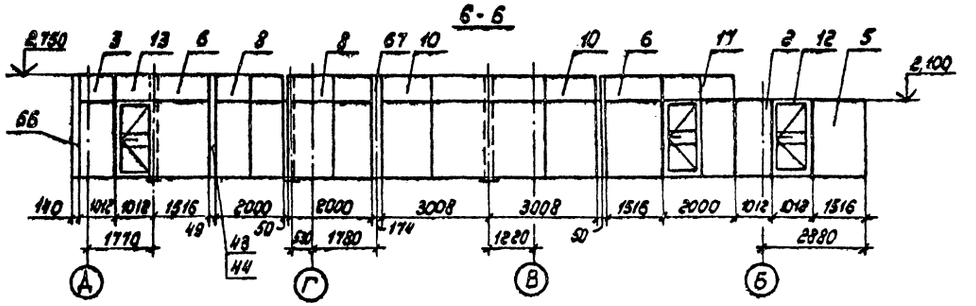

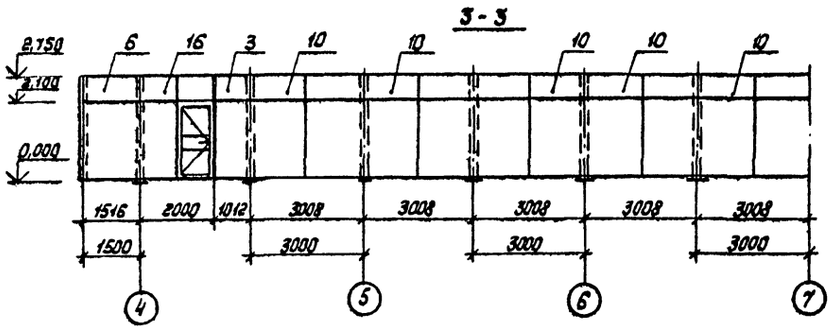

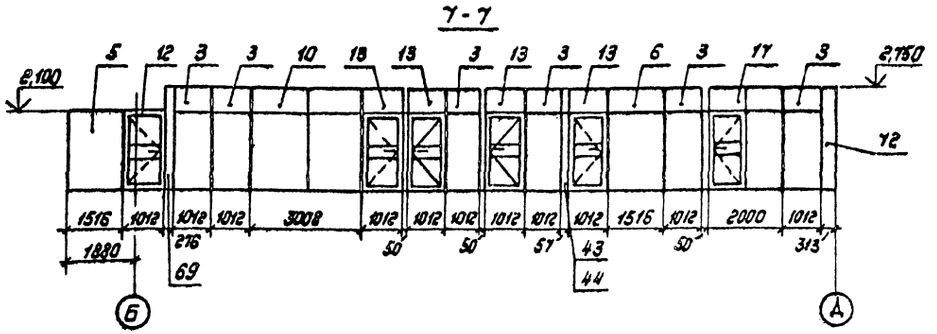

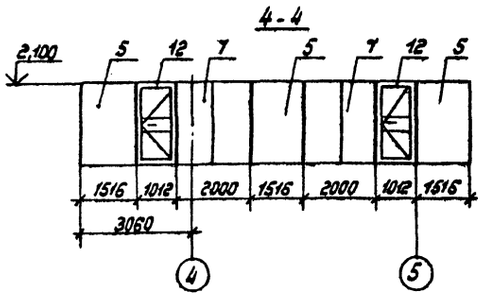

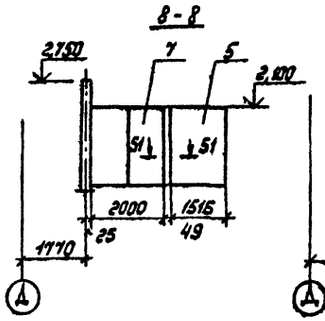

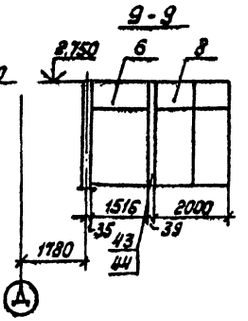

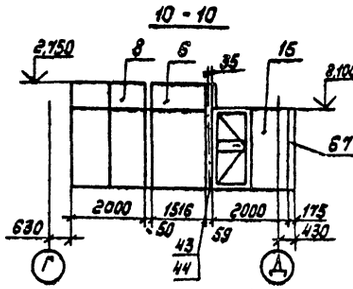

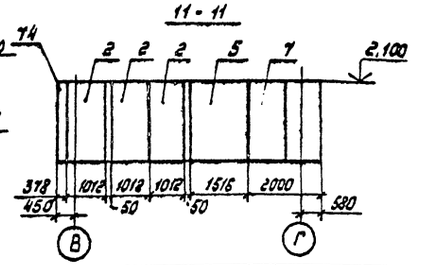

Согласовано

Объект

Согласовано

Спецпроектпроект

ГИП	Шустов К.А.	
Гл. инж. пр.	Жаврин Л.Н.	

Инв. № подл. | Подп. и дата | Взам. инв. №

Привязан

Инв. №

Нач. отд.	Кощиков		5.91
Н. контр.	Пономаренко		5.91
Зав. сект.	Яралова		5.91
Ст. инж.	Цветкова		5.91

ТП291-8-17с-87 АС 3

Физкультурно-оздоровительный комплекс в легких металлических конструкциях ФОК-2

Стадия	Лист	Листов
РП	8	

Схема расположения перегородок. Разрезы 1-1 ... 11-11

ЦИОПроектреконструкция

22985-04 63 Копировал Парасова Формат А2

22985-04

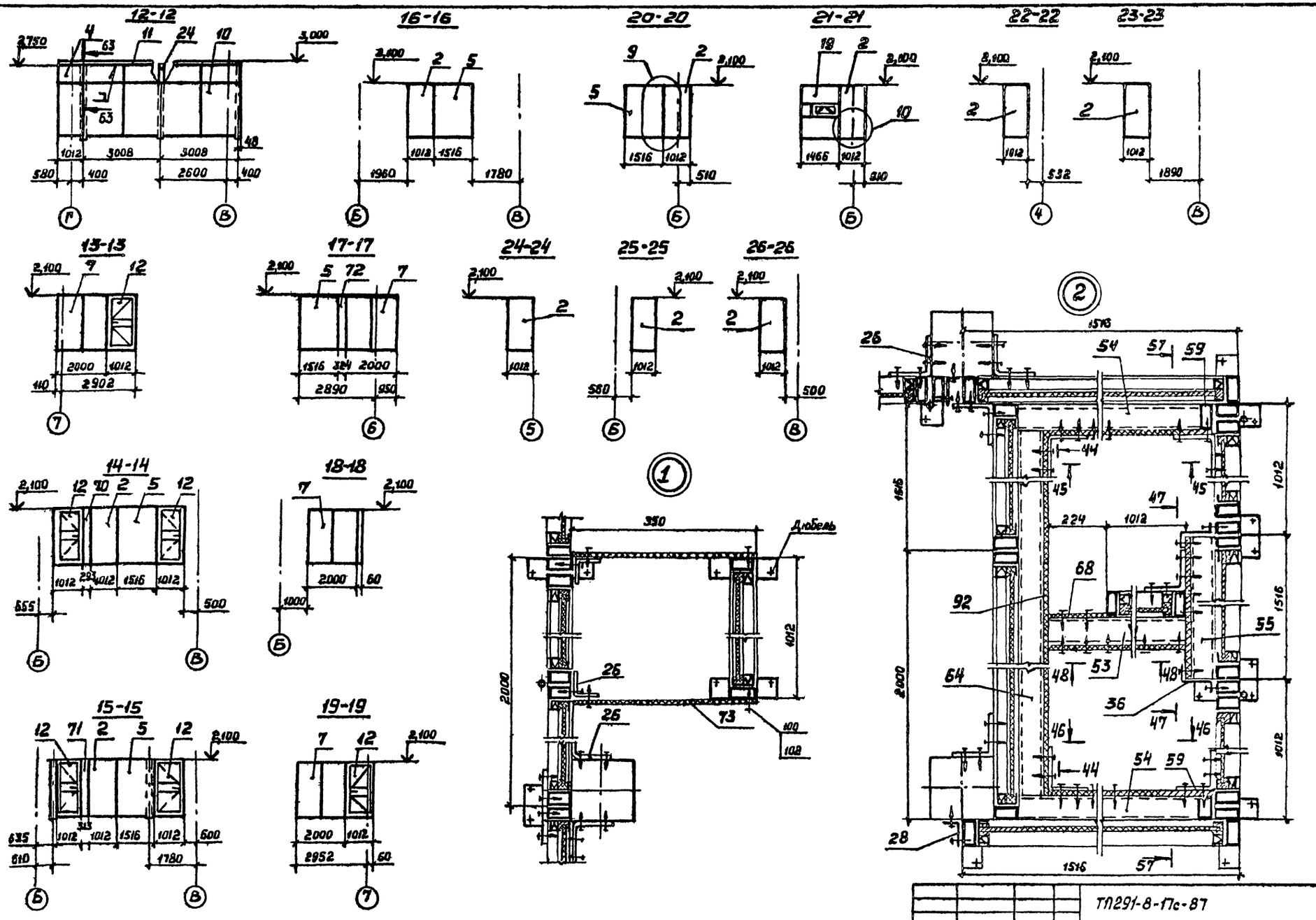

Альбом II

Согласовано: „Союзспортпроект"
Гл. арх. пр. Гупет Н.А.
Гл. инж. пр. Маврин Д.А.
Согласовано:
Объект
Инв. № подл. | Подпись и дата | Взам. инв. №

				ТП291-8-17с-87	АС3
Привязан:				Физкультурно-оздоровительный комплекс в легких металлических конструкциях ФОК-2	Стадия: РП; Лист: 6; Листов:
	Зав. отд.	Кашкинов	15.07.87		
	Н. контр.	Пономаренко	15.07.87	Схема расположения перегородок	
	Зав. сект.	Агапова	15.07.87	Разрезы 12-12...26-26	
Инв. №	Ст. инж.	Цветкова	15.07.87	Узлы 1, 2.	ЦНИИпроектлегконструкция

22985-04 64 Копировал Выгрянова Формат А2

22985-04

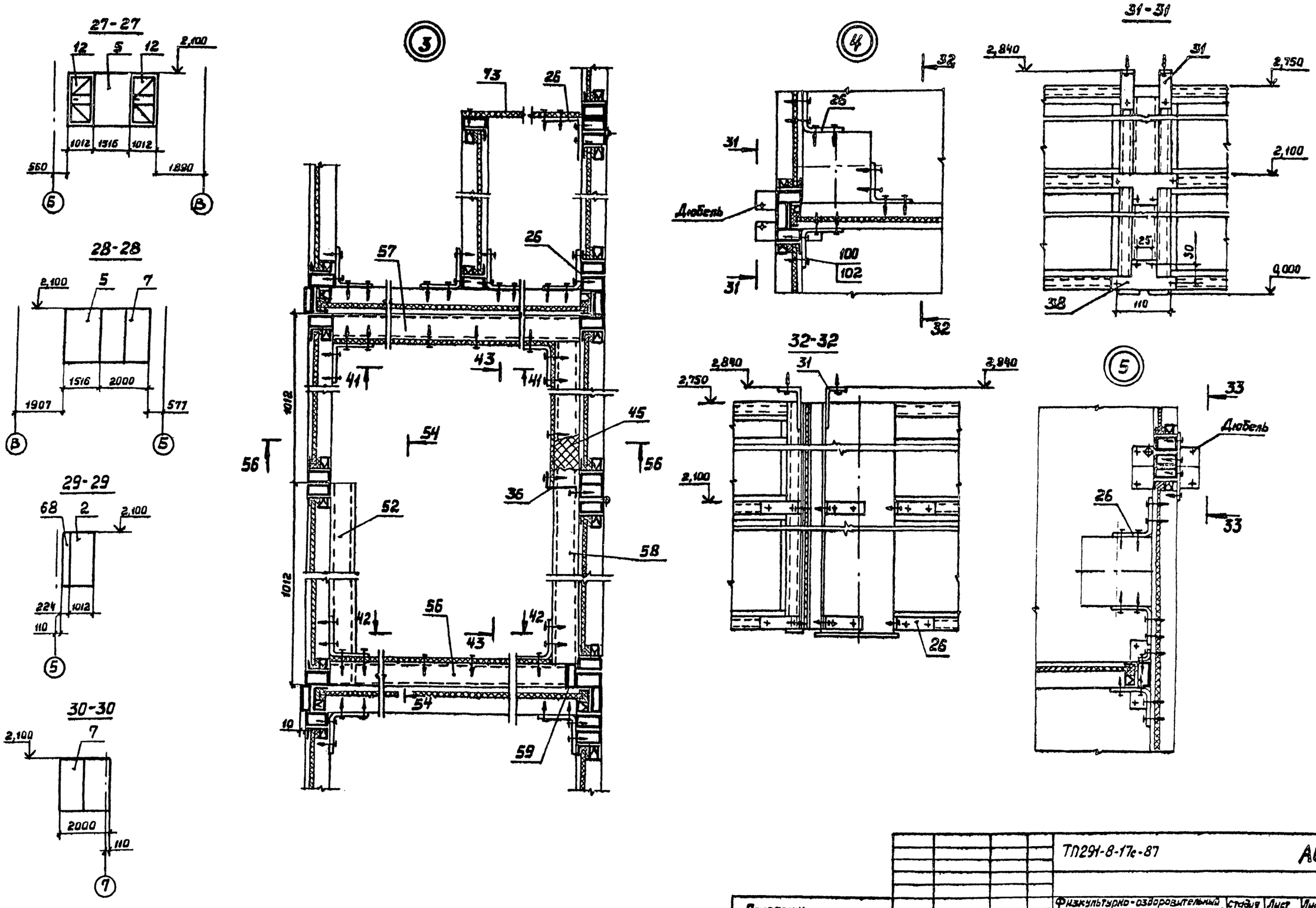

Альбом II

Согласовано: „Союзспортпроект"

Согласовано:

Объект

Гл. арх. пр.	Гунст К.А.	
Гл. инж. пр.	Маврин Д.А.	

Взам. инв. №

Подп. и дата

Инв. № подл.

				ТП291-8-17с-87	АС3
Привязан:				Физкультурно-оздоровительный комплекс в легких металлических конструкциях. ФОК-2	Стадия: РП; Лист: 7; Листов:
	Зав. отд.	Кашкинов	15.07.87	Схема расположения перегородок. Разрезы 27-27... 31-31. Узлы 3,4,5	ЦНИИпроектлегконструкция
	Н. контр.	Пономаренко	15.07.87		
	Зав. сект.	Агапова	15.07.87		
Инв. №	Ст. инж.	Цветкова	15.07.87		

22985-04 65

Копировал Выгрянова

Формат А2

22985-04

Альбом II

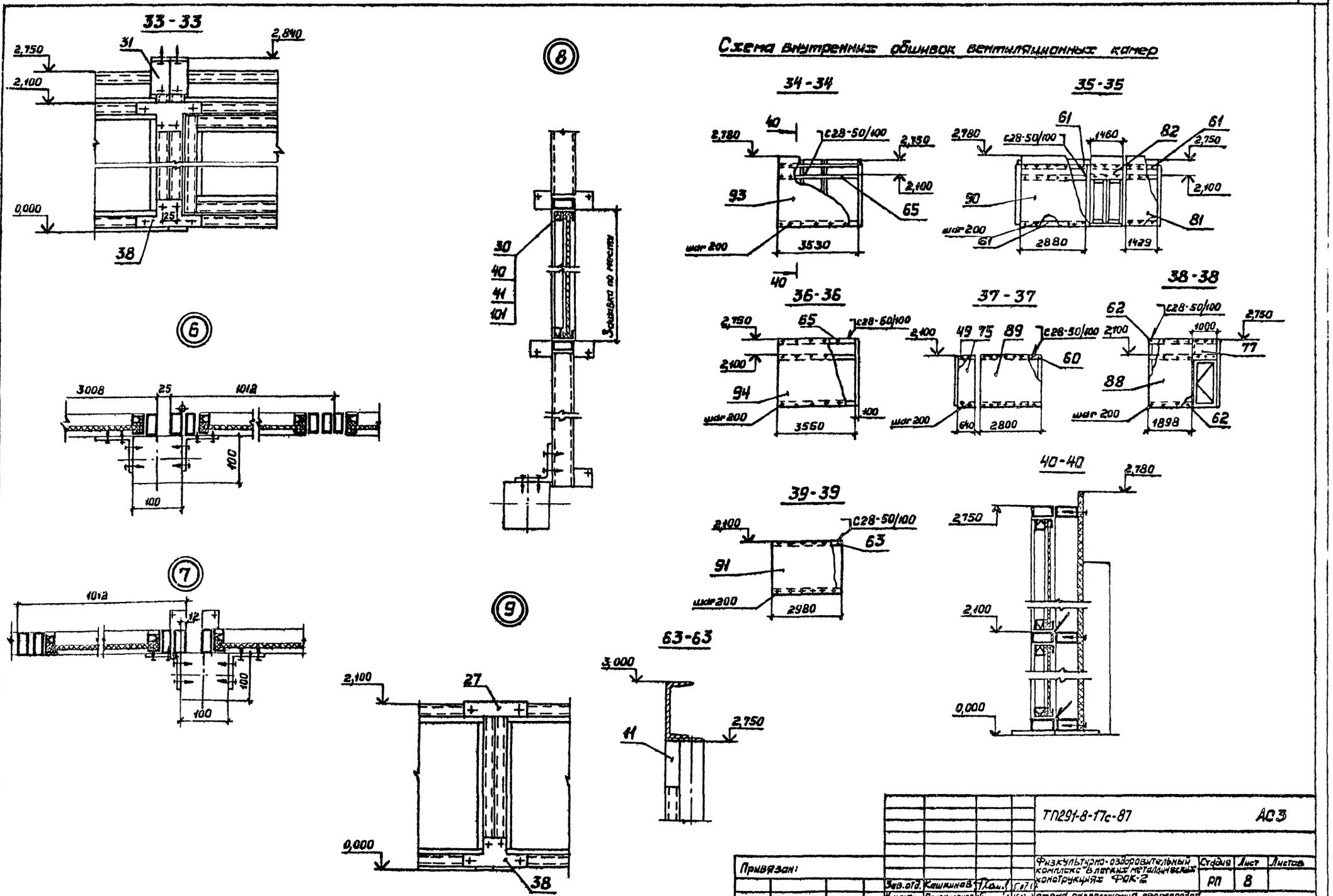

					ТП291-8-17с-87		АС3
Привязан:					Физкультурно-оздоровительный комплекс в легких металлических конструкциях ФОК-2	Стадия	Лист	Листов
			Зав.отд.	Кашкинов		РП	8	
			Н.контр.	Пономаренко				
			Зав.сек.	Агапова	Схема расположения перегородок Разрезы 33-33...40-40 Узлы 6,7,8,9			
Инв. №			Ст. инж.	Цветкова				

22985-04 66 копировал Выгрянова

Формат А2

22985-04

Согласовано: „Союзспортпроект"

Согласовано:

Объект

Инв. № подл. | Подпись и дата | Взам. инв. №

Альбом II

Схема внутренней обшивки санузлов.

41-41

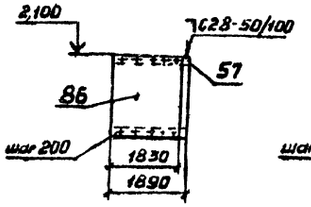

42-42

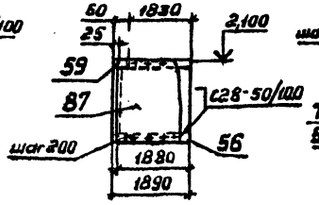

43-43

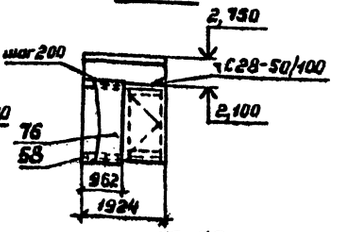

44-44

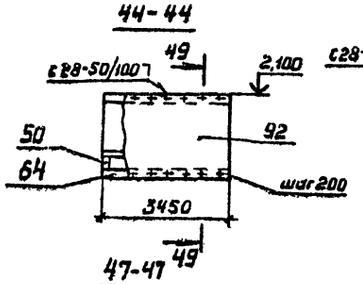

45-45

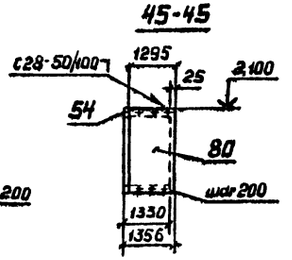

46-46

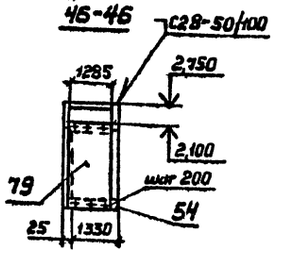

47-47

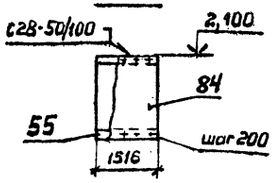

48-48

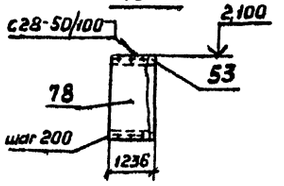

51-51

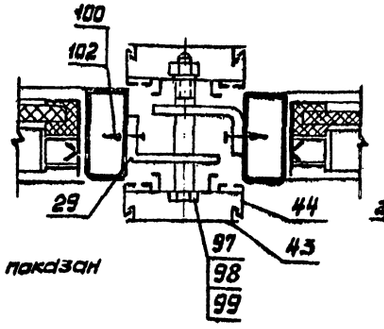

52-52

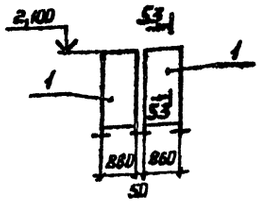

53-53



58-58

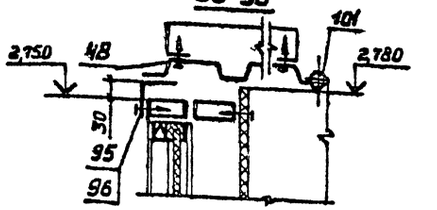

54-54

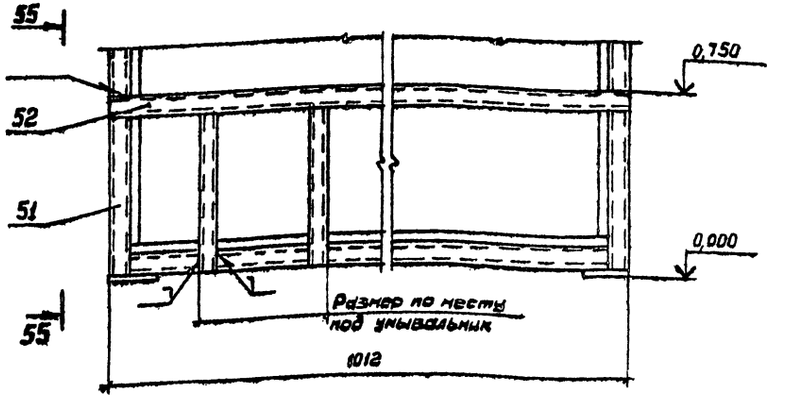

55-55

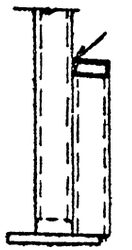

56-56

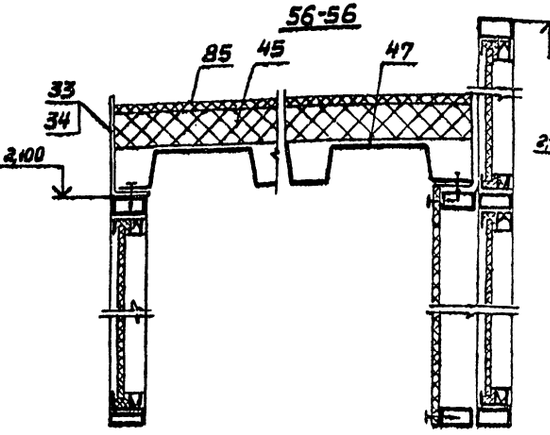

57-57

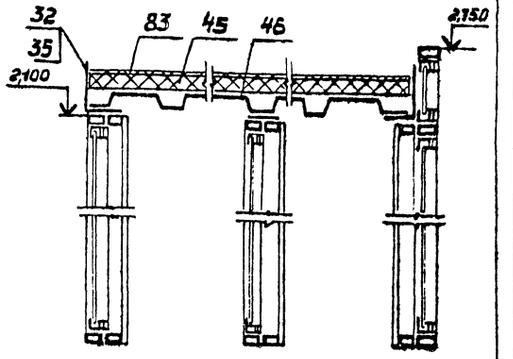

49-49

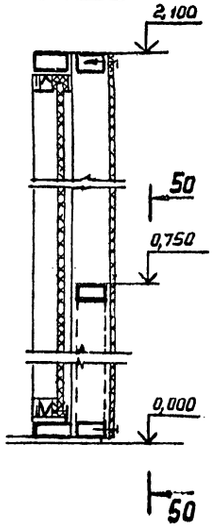

50-50

Асбестоцементный лист не показан

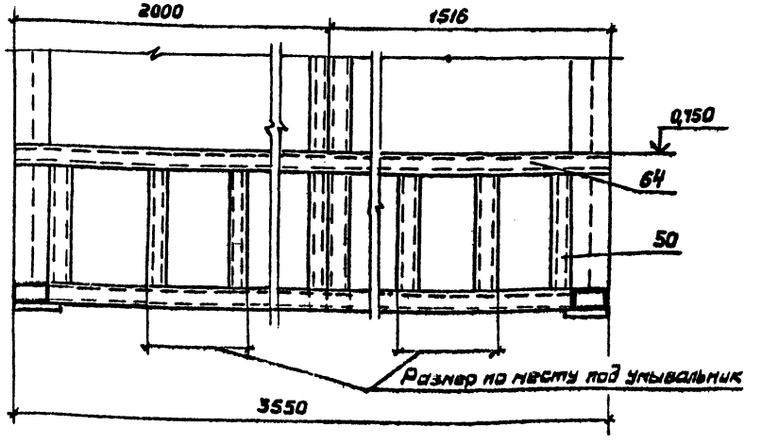

Привязан:				ТП291-8-17с-87		АС3
	Зав. отд.	Камышов		Физкультурно-оздоровительный комплекс в крупнопанельных конструкциях Фок-2	Стадия: РП	Лист: 8	Листов:
	Н. контр.	Пономаренко		Схема расположения перегородок. Разрезы 41-41 ... 58-58	ЦНИИЭПкультбытстроительства	
	Рук. сект.	Агапова				
	Ст. инж.	Цветкова				

Инв. №

22985-04 67 Копировал Выгрунова Формат А2

Согласовано: Гл. инж. проекта Гавриш Ю.А. Нач. отд. Зинчук И.А.

Объект

Инв. № подл. | Подпись и дата | Взам. инв. №

Альбом III

Согласовано:

Согласовано:
Сояз спецпроект
Гл. инж. пр. Кнет И.А.
А. арх. пр. Кабрин А.

Инв. № подл. | Подп. и дата | Взам. инв. №

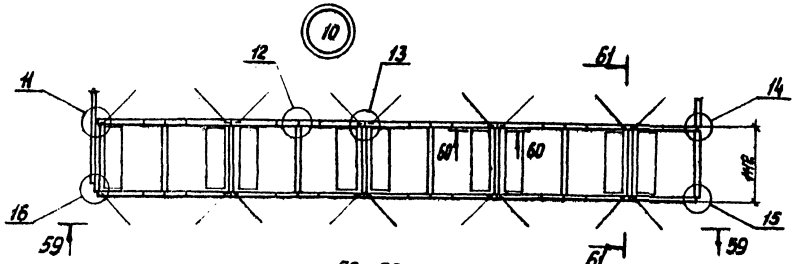

59–59

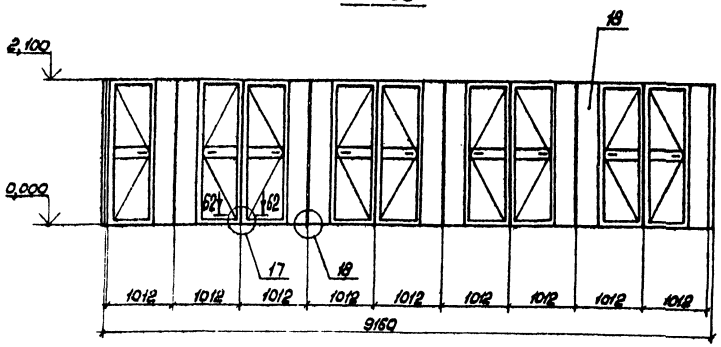

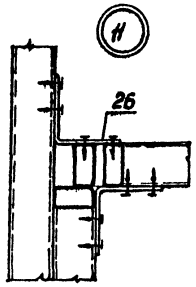

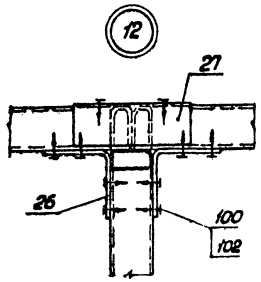

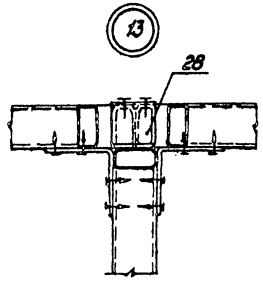

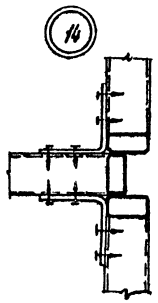

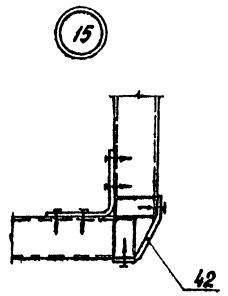

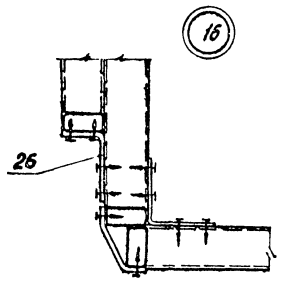

60–60

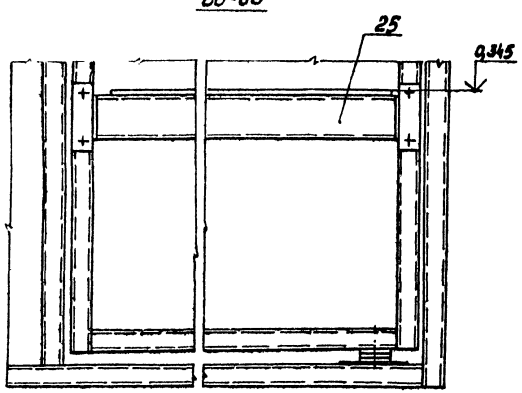

61–61

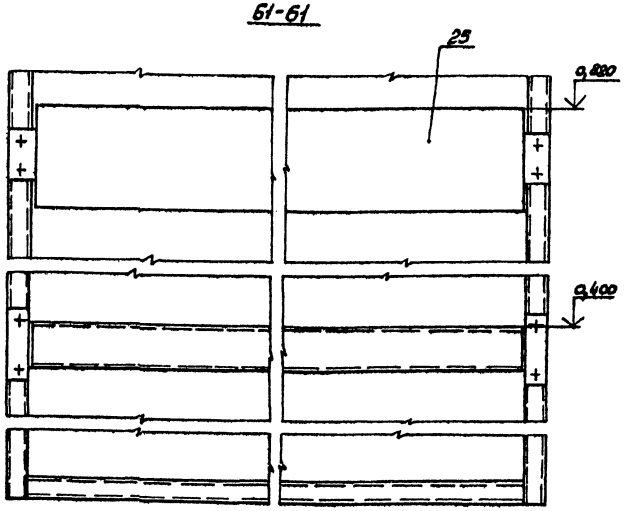

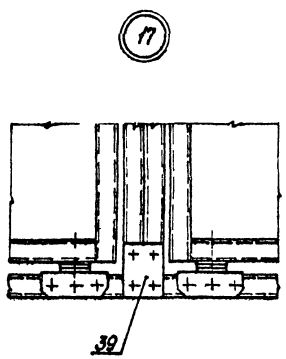

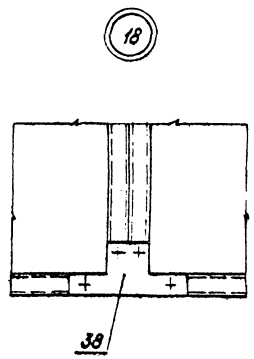

62–62

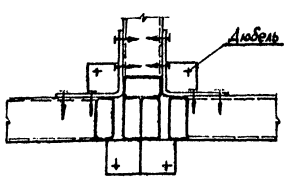

Привязан

Инв. №

Зав. отд.	Кашкинов				
Н. контр.	Пономаренко				
Зав. сект.	Авалова				
Вед. инж.	Михалевская				

ТП291-8-17с-87 АС3

Физкультурно-оздоровительный комплекс в легких металлических конструкциях ФОК-2

Стадия	Лист	Листов
РП	10	

Схема расположения перегородок. Узел 10

ЦНИИпромзернопроект

Копировал: Морозова 22985-04 68 Формат А2

22985-04

Альбом II

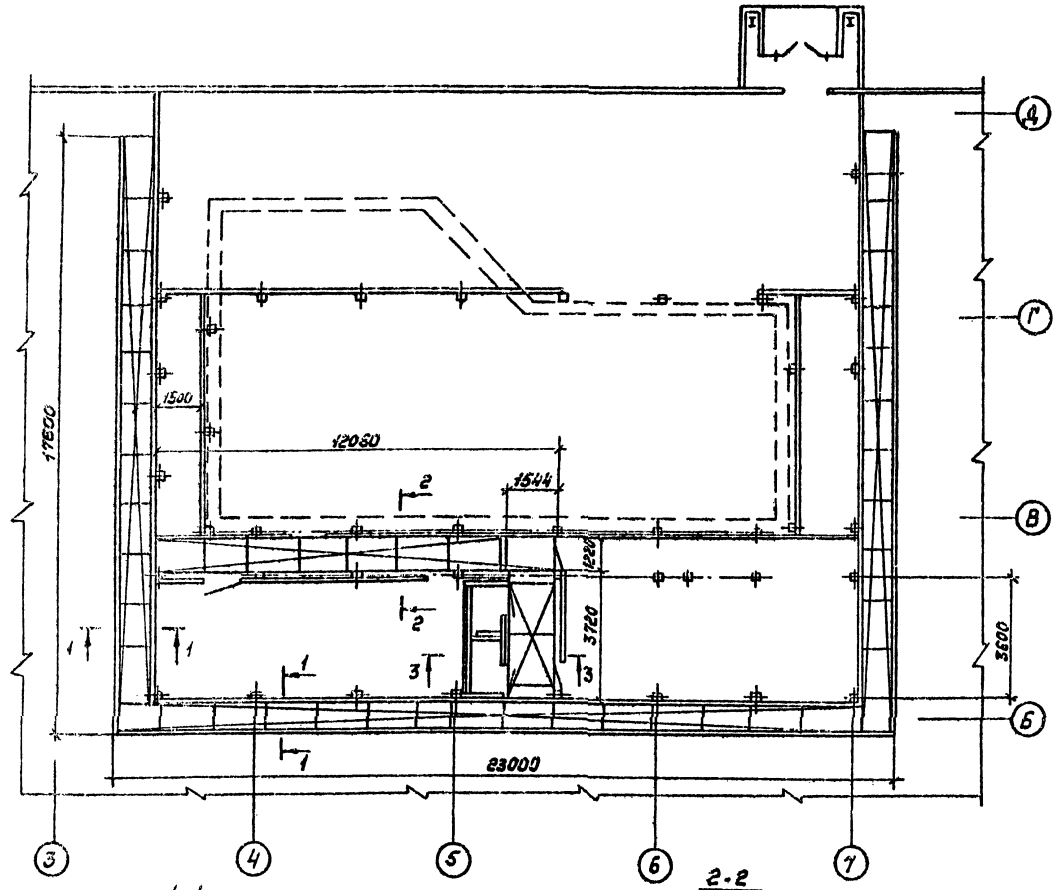

3-3

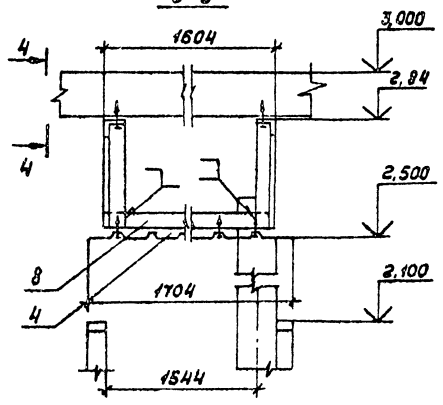

4-4

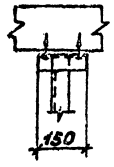

1-1

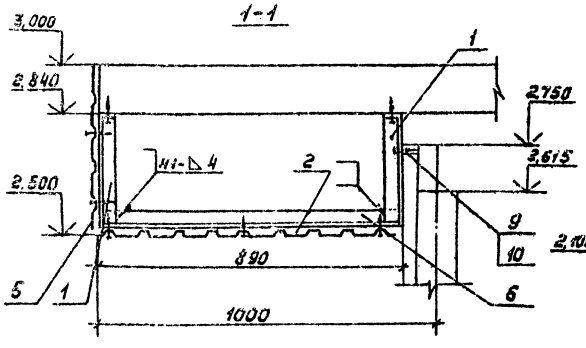

2-2

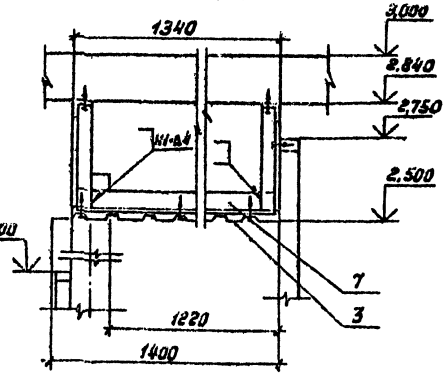

Марка, поз.	Обозначение	Наименование	Кол.	Масса ед. кг	Прим.
1		Кронштейн КР1	110	1,77	
	ТУ36-1928-76	Профиль стеновой рифлено-ванный гнутый С-13-1000-08			
2		5642О×890	1	421,8	
3		12060×1400	1	141,8	
4		3720×1704	1	53,12	
5		58200×500	1	244,4	
	ГОСТ 8509-72	Уголок 50×50×5			
6		L = 890	24	3,36	
7		L = 1340	9	5,05	
8		L = 1604	4	6,03	
9	ТУ36-2142-79	Винт самонарезающий 8,8×25	620	0,006	
10	ТУ36-2130-78	Шайба уплотнительная Ш16	620	0,003	

1. Монтаж фриза производить после монтажа перегородок.
2. Кронштейн КР1 крепить к перегородкам и к несущему настилу 2го этажа самонарезающими винтами поз. 9.
3. Подвесные потолки и фриз крепить к КР1 и к уголкам поз. 6,7,8 самонарезающими винтами поз. 9. Нахлест сшиваемых фризов и панелей потолка должен обеспечить конечный длиновой размер конструкций.

					ТП291-8-17с-87		АС3
Привязан					Физкультурно-оздоровительный комплекс в легких металлических конструкциях ФОК-2	Стадия: РП	Лист: 11	Листов:
		Зав.отд.	Кащкулов		Схема расположения перегородок. Схема расположения фризов и подвесного потолка	ЦНИИпроектлегконструкция		
		Н.контр.	Пономарева					
		Зав.сект.	Агапова					
Инв.№		Констр.	Иванова					

22985-04 69 Копировал Тарасова Формат А2

22985-04

Альбом II

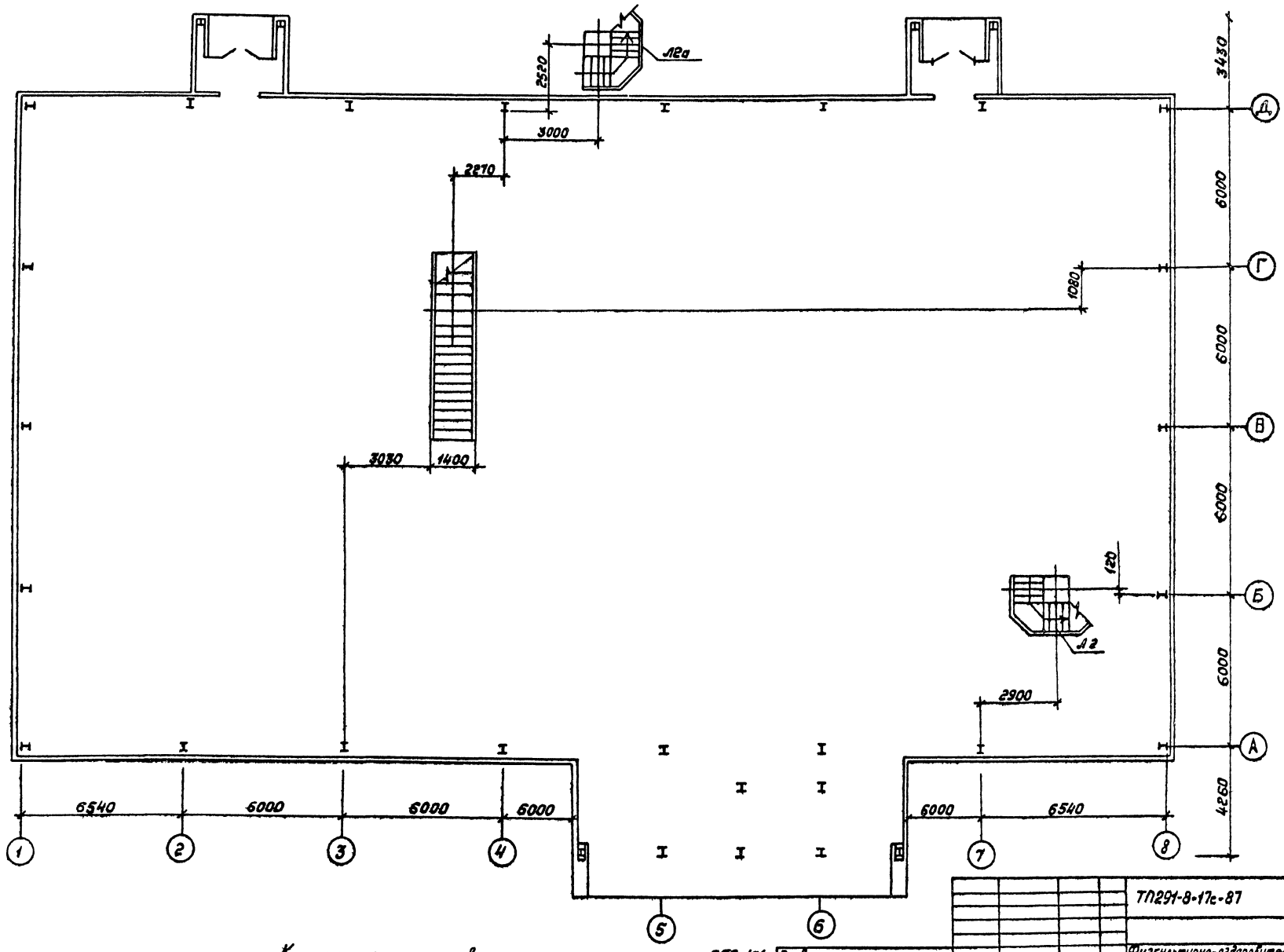

Конструкцию элементов лестниц - см. черт. шифр 859 КМ

Привязан				ТП291-8-17с-87	АС3
				Физкультурно-оздоровительный комплекс в легких металлических конструкциях ФОК-2	Стадия: РП; Лист: 12; Листов:
	Зав. отд.	Кашкинов		Схема расположения перегородок.	
	Н. контр.	Пономаренко		Схема расположения лестниц	ЦНИИпроектлегконструкция
	Зав. сект.	Агапова			
Инв. №	Ст. инж.	Цветкова			

Согласовано „Союзспортпроект" Согласовано
Гл. арх. пр. Гл. инж. пр. Гунст и.р. Мавлин Д.Я.
Взам. инв. №
Инв. № подл. Подп. и дата

22985-04 70 Копировал Тарасова Формат А2

22985-04

Альбом III

Спецификация материалов на отм. 3.000

Марка поз.	Обозначение	Наименование	Кол.	Масса ед.кг.	Примечания
	Труба 50х2,8 ГОСТ 8645-68	Труба			
	В10пв ГОСТ 13663-68	1076 м		2199,5	
	Лента 0,8 Ас-М-3-1,2х53	Уголок			
	ГОСТ 503-81	1093 м		544,0	
	Профиль алюминиевый	Штапик			
	АО36-ПС 225-444	1071,06 м		232,37	
	АД31Т5 ГОСТ 22233-83				
	ТУ38-10615-81	Пластина губчатая техни-			
		ческая с двумя ленточками 3мм			
		0,018х10,2 м		0,35	
	Резиновая смесь НО-68-1	Профиль резиновый			
		ПР 294,66 м		67,91	
	Резиновая смесь НО-68-1	Профиль резиновый			
		ПР1 793,41 м		182,4	
	ГОСТ 18124-75	Лист ВП-П-10			
		72,10 м²		153,60	
	Круг 18-В-ГОСТ 2590-71	2,5 м		5,0	
	ВСт3кп2-1 ГОСТ 535-79				
	Уголок 25х20х2-Б-ГОСТ 19771-74	Нащельник			
	ВСт3кп2-1 ГОСТ 14 74-76	10,2		6,6	
	Лист 6-ПН-2 ГОСТ 19903-74	Накладка		87,6	
	4-IV В Ст3кп ГОСТ 16523-70				
	Лист 6-ПН-3 ГОСТ 19903-74			100,69	
	4-IV В Ст3кп ГОСТ 16523-70				
	Лист 6-ПН-В ГОСТ 19903-70			122,21	
	В Ст3кп ГОСТ 14637-69				
	ТУ36-2287-80	Труба 100х100х3			
		120,7 м		111,4	
	ГОСТ 111-78	Стекло 8с5			
		284 м²		383,55	
	ГОСТ 22233-83	Алюминиевый прессо-			
		ванный профиль			
		Б-042 L=59052 м		151,76	

Марка поз.	Обозначение	Наименование	Кол.	Масса ед.кг.	Примечания
	ГОСТ 17473-80	Винт ВМ5-6g*25.58.019	230	0,004	
	7У36-2142-78	Винт самонарезаю-			
		щий ВБх25	3300	0,005	
	7У36-2130-78	Шайба уплотнитель-			
		ная ШУ-6	3300	0,0003	

Общие указания

1. Типы и размеры

1.1 Перегородки.

1.1.1. Перегородки бассейна, расположенные на отм. 3.000м выполнены панельными с заполнением: нижнего яруса ассбестоцементными листами или жалюзийными перьями, верхнего-оконным стеклом.

1.1.2. Перегородки делятся на несколько основных марок: глухие с заполнением ассбестом (ПГ), глухие с заполнением стеклом (ПГс), жалюзийные (ПЖ) и дверные (ПД).

По высоте применяются перегородки с размерами 0,9м; 2,1м; 3,0м и 1,8м. По ширине - 1,0м; 1,5; 2,0м; 3,0м.

1.1.3. Соединение между собой нижнего и верхнего ярусов перегородок осуществлено через несущие ригели перегородок нижнего яруса при помощи добарных элементов и самонарезающих винтов.

1.1.4. Нижний пояс перегородок на отм. 3.000м жестко через подкладки соединен с площадкой второго этажа.

1.1.5. Стойки перегородок выполнены консольными. Сечение стоек 100х100х3мм, высота 3,9м. Стойки предназначены для восприятия нагрузок от панелей перегородок и соединения перегородок между собой и с площадкой второго этажа.

1.1.6. Крепление стоек к площадке осуществлено самонарезающими винтами с последующей приваркой опорных пяток к площадке на монтаже.

2. Конструктивные решения.

2.1. Конструкции перегородок поставляются поэлементно (панели перегородок, стойки консольные, ассбестоцементные листы, стекло оконное, элементы крепления ассбеста и стекла, добарные элементы, крепежные изделия).

2.2. Крепление заполнения осуществляется алюминиевым штапиком, расположенным с наружной стороны перегородок (со стороны фриза, спортзала, холла, коридора). Герметизация - резиновыми профилями.

2.3. Крепление алюминиевых перил осуществлено с внутренней стороны перегородок на консольные стойки. Во встроенных помещениях перила отсутствуют.

2.4. При необходимости осуществления на монтаже местных зашивок панелями перегородок нестандартных размеров по ширине используются добарные элементы (связи С1 и С2), крепление которых осуществляется к уже установленным стандартным перегородкам добарными уголками с последующим заполнением ячеек ассбестоцементными листами или стеклом на штапиках.

2.5. Крепление сантехнического оборудования в комнате, предназначенной для медицинского персонала осуществляется по месту, с специально предусмотренным добарным элементом.

3. Монтаж.

3.1. Монтаж перегородок ведется последовательно, начиная со стороны площадки, имеющей максимальную длину. Установка и крепление всех добарных элементов, предусмотренных проектом обязательно. Все добарные элементы (подкладки, пятки) нижнего пояса перегородок на отм. 3.000м, а также на отм. 6.900м должны быть приварены на монтаже.

3.2. После окончания всех монтажных работ провести освидетельствование состояния защитно-декоративного покрытия. При необходимости восстановить покрытие эмалью ПФ-133 соответствующего цвета по ГОСТ 926-82

Согласовано. Инв.№ подл. | Подпись и дата | Взам. инв.№ | Инв.№ дубл. | Подпись и дата | Инв.№ подл.

Привязан

Инв.№

ГИП	Карелин			Физкультурно-оздоровительный комплекс в легких металлических конструкциях ФОК-2	Стадия: РП; Лист: 13; Листов:
Зав.отд	Кошкинов				
Н.Контр.	Чуркова				
Зав.сект.	Аветова			Спецификация материалов на отм. 3.000 Общие указания	ЦНИИпроектмонтажконструкция
Ст.инж.	Лукьяненко				

ТП 291-8-17с-87 АС3

22985-04 71

Копировал: Морозова 22985-04 Формат А2

Альбом II

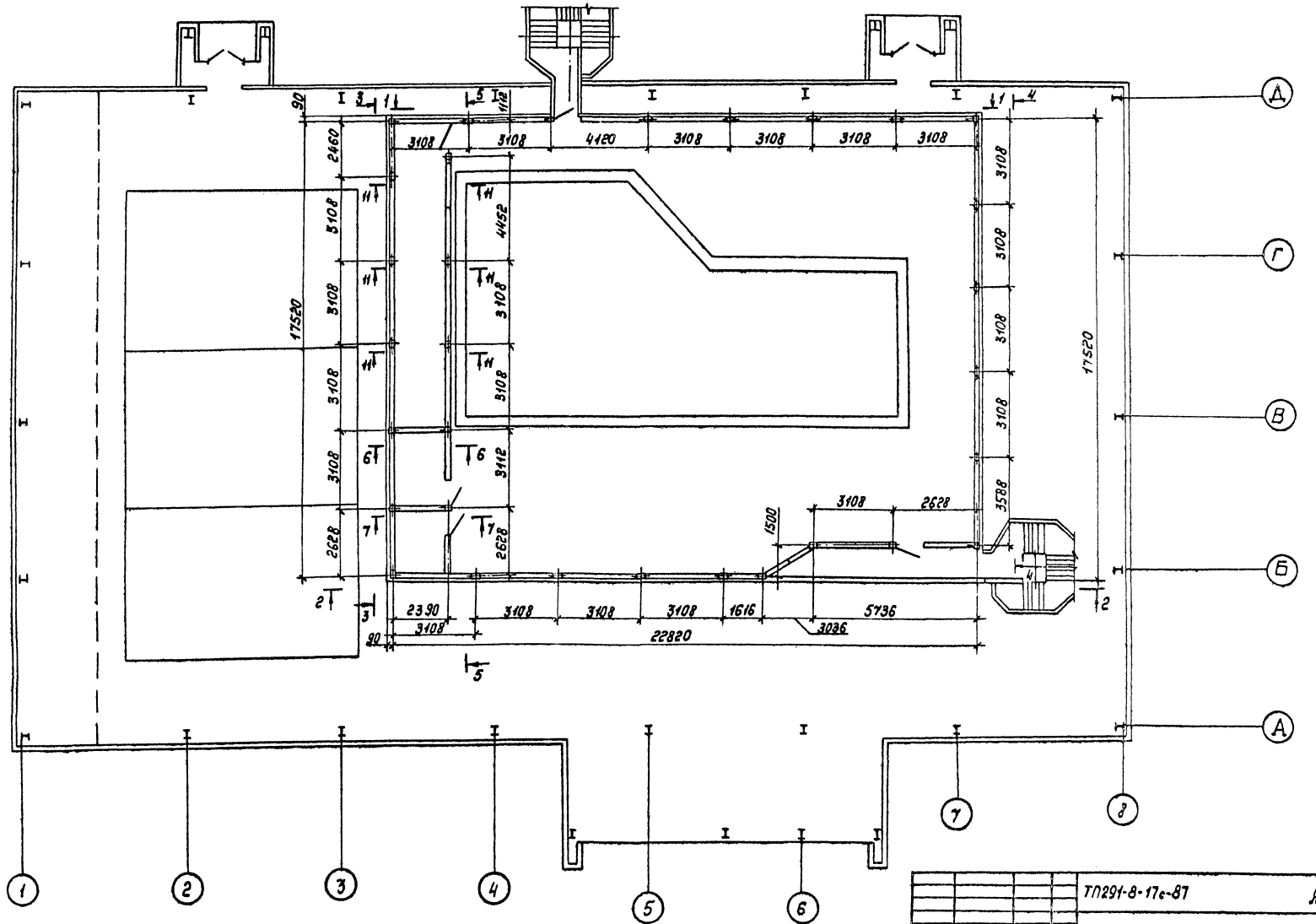

				ТП291-8-17с-87		АС3	
Привязан				Физкультурно-оздоровительный комплекс в легких металлических конструкциях Фох-9	Стадия	Лист	Листов
					РП	14	
				Схема расположения перегородок на отм. 3,000	ЦНИИпроектструкция		
Инв. №							

ГИП	Коренцвит		
Зав. отд.	Кашкинов		
Н. контр.	Чиркова		
Зав. сект.	Язолова		
Ст. инж.	Цветкова		

Копировал Тарасова 22985-04 72 Формат 1/2

22985-04

Согласовано „Союзспортпроект" Согласовано

Объект

Инв. № подл. | Подп. и дата | Взам. инв. № | Л. инж. пр. | Л. арх. пр. | Гунст И.А. | Мавринд А.

Альбом II

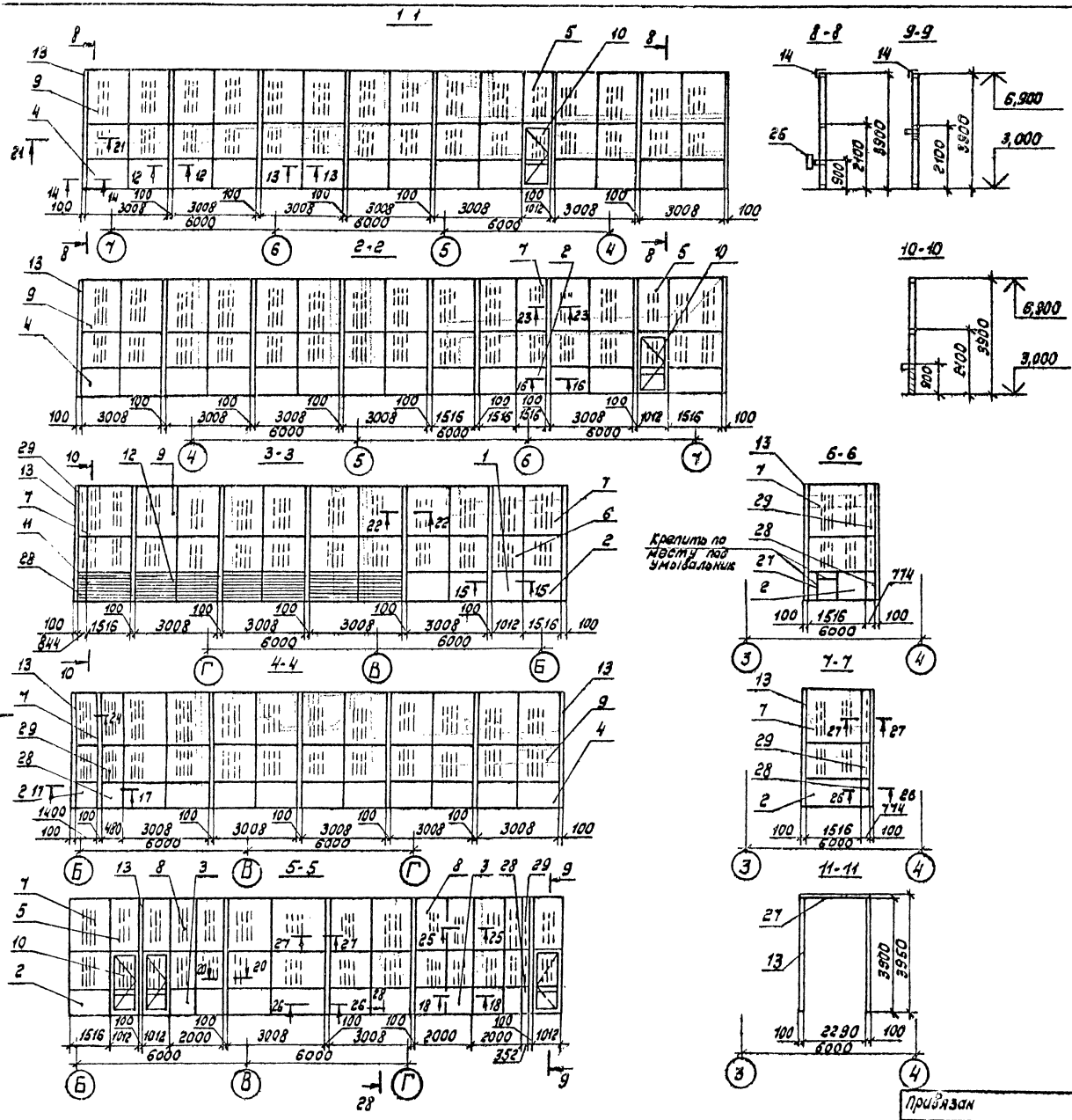

Марка, поз.	Обозначение	Наименование	Кол.	Масса ед. кг	Примечание
		Перегородки			
1		ПГ10×9	1	31,0	
2		ПГ15×9	8	44,3	
3		ПГ20×9	3	60,0	
4		ПГ30×9	20	86,5	
5		ПГС10×18	5	39,3	
6		ПГС10×30	1	65,2	
7		ПГС15×30	9	89,4	
8		ПГС20×30	3	123,9	
9		ПГС30×30	23	171,8	
10		ПДС10×21	5	72,5	
11		ПЖ15×9	1	50,1	
12		ПЖ30×9	3	72,9	
13		Стойка СК-39	31	37,9	
		Элементы доборные			
14		Уголок У4	150	0,25	
15		Уголок У5	150	0,089	
16		Уголок У15	300	0,094	
17		Уголок У23	10	0,053	
18		Уголок У24	8	0,044	
19		Уголок У25	8	0,053	
20		Накладка Н1	50	0,118	
21		Связь С1	1	20,66	6,5м
22		Связь С2	1	33,37	10,5м
		Крепежные изделия			
23	ГОСТ 17473-80	Винт ВМ5-6g×25.58.015	100	0,004	
24	ТУ36-2142-78	Винт самонарезающий			
		В6×25	2550	0,006	
25	ТУ36-2130-78	Шайба уплотнительная ШУ-6	2550	0,0003	
		Материалы			
26	ГОСТ 22233-83	Алюминиевый прессованный профиль Б-042			
		L = 3108 мм	19	7,99	
27	ГОСТ 8645-68	Труба 50×25×2; L = 29м	1	64,7	
28	ГОСТ 18124-75	Лист ЛП-П-10; 2500×900мм	1	47,93	
29	ГОСТ 111-78	Стекло оконное			
		2500×3000×5мм	2	97,5	

ТП291-8-17с-87 АСЗ

Привязан

Инв. №

ГИП	Коренцвит		
Зав. отд.	Кашкинов		
Н. контр.	Чиркова		
Зав. сект.	Агапова		
Ст. инж.	Цветкова		

Физкультурно-оздоровительный комплекс в легких металлических конструкциях ФОК-2

Схема расположения перегородок на отм. 3,000
Разрезы 1-1 11-11

Стадия	Лист	Листов
РП	15	

ЦНИИпроектлегконструкция

Согласовано: Госстройпроект. Согласовано

Инв. № подл. | Подп. и дата | Взам. инв. №

Копировал Тарасова 22985-04 73 Формат А2

22985-04

Альбом II

12-12

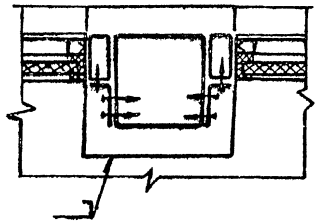

13-13

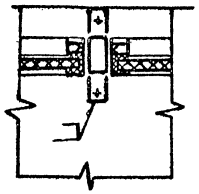

14-14

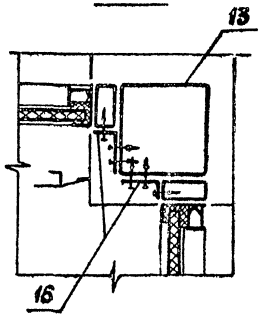

15-15

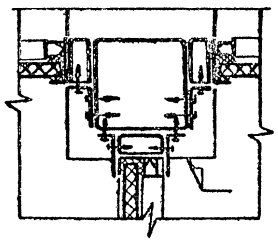

16-16

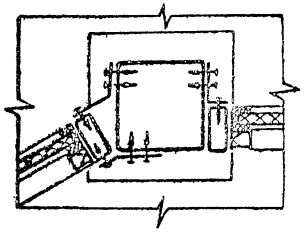

17-17

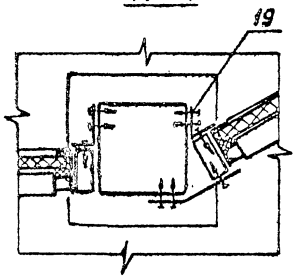

18-18

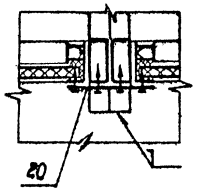

19-19

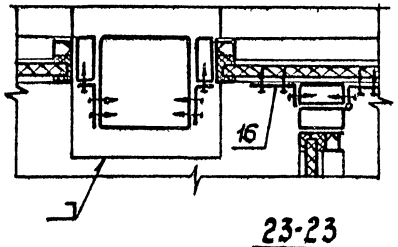

20-20

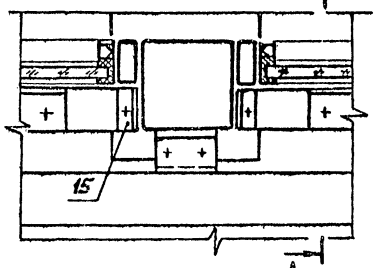

A-A

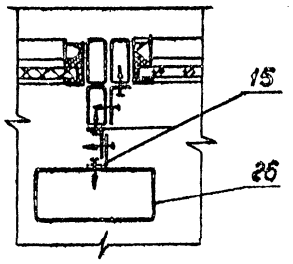

21-21

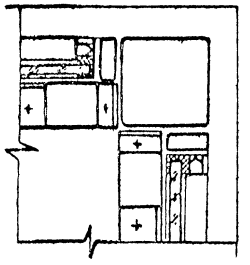

22-22

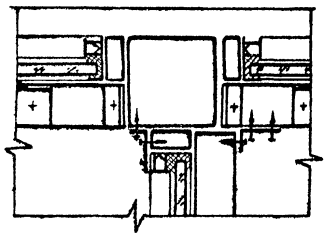

23-23

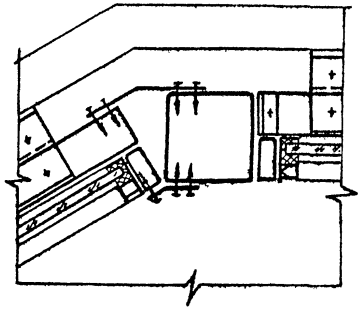

24-24

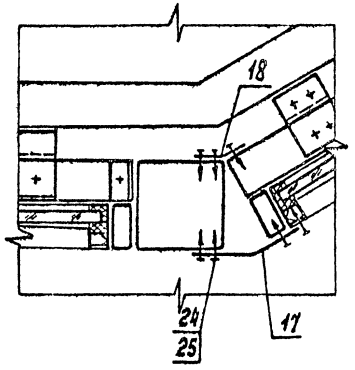

25-25

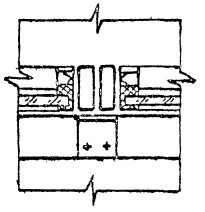

26-26

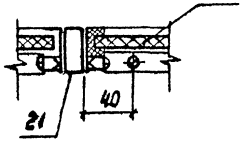

27-27

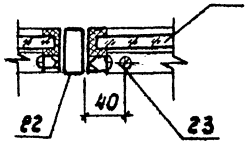

28-28

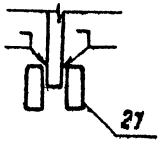

Согласовано | Взам. инв. № | Подп. и дата | Инв. № подл.

Согласовано: Гл. арх. пр. | Гл. инж. пр. | Объект

Учет ИА-75-7 | Нафирин

ТП 291-8-ГПс-87 АС3

Привязан						Стадия	Лист	Листов
	ГИП	Корнилов			Физкультурно-оздоровительный комплекс с легкими металлическими конструкциями	РП	16	
	Зав. отд.	Кошинов						
	Н. контр.	Чиркова			Схема расположения переворотных ворот на отм. 3.000 Разрезы 12-12 ... 25-25	ЦНИИпроектлегконструкция		
	Зав. сект.	Леонова						
Инв. №	Ст. инж.	Луканенко						

Копировал Тарасова 22985-04 74 Формат А2

22985-04

Ведомость рабочих чертежей основного проекта

Лист	Наименование	Примечание
1	Общие данные	
2	Техническая спецификация металла (начало)	
3	Техническая спецификация металла (окончание)	
4	Схема расположения перегородок на отм. 3,000	
5	Разрезы: 1-1; 2-2; 3-3; 4-4; 5-5; 6-6; 7-7; 8-8; 9-9; 10-10.	
6	Схема расположения элементов крепления перегородок на отм. 3,000	
	Узлы 1,2	
7	Узлы 3; 4; 5; 6; 7; 8; 10	
	Сечения 1-1; 2-2; 3-3; 4-4; 5-5.	

Ведомость ссылочных и прилагаемых документов

Обозначение	Наименование	Примечание
Серия 1.431.4-23	Перегородки панельные из алюминиевых сплавов	
ТУ36-2024-81	Перегородки каркасные панельные	

Ведомость спецификаций

Лист	Наименование	Примечание
5	Спецификация к схеме расположения перегородок на отм. 3,000	
6	Спецификация к схеме расположения элементов крепления перегородок на отм. 3,000	

Проект разработан в соответствии с действующими нормами и правилами

Гл. инженер проекта Г.Я. Коренцвит

Ведомость материалов

№ стр.	Наименование материала и единица измерений	Код материала	Код ед. изм.	Количество тип	Количество инд.	Количество всего
1	Стекло S=5мм ГОСТ 111-78		кг			
	200×1445мм			144		144
	510×1360мм			17,2		17,2
	920×1360мм			62,4		62,4
	1050×1390мм			274,5		274,5
	1050×1445мм			285,0		285,0
	1350×1390мм			133,95		133,95
	1350×1445мм			126,88		126,88

Крепежные изделия

Наименование	Кол.	Масса, кг	Примечание
Винт Т4×15×14.58.019		0,64	ТУ 36-2155-78
Винт Т5×15×12.58.019		1,01	ТУ 36-2155-78
Винт Т6×1,75×12.58.019		0,92	ТУ 36-2155-78
Винт самонарезающий			
В6×25		0,94	ТУ 36-2142-78
Заклепка 4×12		0,16	ГОСТ 10300-80
Шайба уплотнитель-			
ная ШУ-6		0,04	ТУ 36-2130-78

Общие указания

1. Введение

1.1. Номенклатура алюминиевых конструкций включает перегородки каркасные панельные.

1.2. Проект разработан с учетом применения типовых перегородок по номенклатуре Воронежского ЗСАК им. Якубовского на 1985-1990 гг.

1.3. В проекте представлены схемы расположения перегородок на отм. 3,000 и элементов крепления перегородок на отм. 3,000, техническая характеристика и общие указания.

Узлы крепления перегородок даны в проекте шифр 834 КМ "Узлы крепления окон, тамбуров и перегородок, нетиповые конструкции окон и тамбуров".

1.4. В соответствии с заданием перегородки рассчитаны на применение их в I-IV ветровых районах страны с расчетной зимней температурой -10°...-40°С и температурой +20...+25°С при влажности в помещении 55...65%.

2. Типы и размеры

2.1. Перегородки

2.1.1. Перегородки применены для ограждения ванны для плавания.

2.1.2. Высота панелей 3,9м.

2.1.3. Заполнение проема каркаса панелей осуществляется листовым стеклом толщиной 5мм. Заполнение нижней глухой части каркаса осуществляется наборным алюминиевым профилем, решеткой жалюзийной РЖ-4.

2.1.4. В комплект панельных перегородок входят рядовые панели и панели с дверью. Все створные панели выполнены с однопольной дверью, за исключением одной, которая выполнена двупольной и предназначена для пожарного выхода.

2.1.5. Проект предусматривает применение типовых конструкций перегородок ПР39-15 1/К; ПР39-12 1/К; ПД 1.39-15 1/К; ПД 1а.39-15 1/К; ПД2.39-15 1/К.

2.2. Элементы крепления перегородки

2.2.1. Стойки элементов крепления перегородок выполнены консольными. Сечение стоек 120×120×5мм высота 3,9м. Стойки предназначены для восприятия нагрузок от панелей перегородок, соединения перегородок между собой и с площадкой второго этажа.

2.2.2. Крепление стоек к площадке осуществлено самонарезающими винтами с последующей приваркой опорных пяток к площадке на монтаже.

2.2.3. На отм. 6,900 стойки элементов крепления перегородок по всему периметру площадки связаны ригелями, выполненными из стальных швеллеров 160×60×5мм.

2.2.4. Соединение стоек с ригелями и ригелей между собой осуществлено при помощи накладок на самонарезающих винтах с последующей сваркой элементов между собой на монтаже.

2.2.5. После окончания всех монтажных работ необходимо провести освидетельствование состояния защитно-декоративного покрытия. При необходимости восстановить покрытие эмалью ПД-133 соответствующего цвета по ГОСТ 926-82.

3. Монтаж

3.1. Монтаж конструкций перегородок должен производиться по проекту шифр 834 КМ „Узлы крепления, нетиповые конструкции окон и тамбуров и перегородок".

3.2. Монтаж каркасов перегородок производить с двух противоположных углов в осях „Б"-„З" и „4"-„8".

3.3. Монтаж конструкций перегородок должен производиться после установки элементов крепления перегородок.

Привязан

Инв. №

ТП 291-3-17с.87 АС4

ГИП	Коренцвит		11.10.91	Физкультурно-оздоровительный комплекс в легких металлических конструкциях ФОК	Стадия	Лист	Листов
Зав. отд.	Хайцер		11.10.91		РП	1	7
Н. контр.	Чуркова		11.10.91				
Гл. инжер.	Логутин		11.10.91	Общие данные	ЦНИИпроектлегконструкция		
Вед. инжер.	Тащенкова		11.10.91				
Констр.	Великова		11.10.91				

Согласовано

Инв. № подл. | Подпись и дата | Взам. инв. №

Копировал: Морозова 22985-04 75 Формат А2

22985-04

Вид профиля и ГОСТ, ТУ	Марка металла и ГОСТ	Обозначение и размер профиля	№ п.п.	Код: Марка металла	Код: Вид профиля	Код: Размер профиля	Кол. штук	Длина, мм	Масса металла по элементам конструкции, т: перегородки (Код элемента конструкции)	Масса металла по элементам конструкции, т: элементы крепления перегородки (Код элемента конструкции)	Общая масса, т	Масса потребности в металле по кварталам (заполняется изготовителем), т: I	II	III	IV	Заполняется ВЦ
1	2	3	4	5	6	7	8	9								
Перегородки каркасные панельные ТУ36-2024-81																
ПР39-12-7/к			1						0,440		0,440					
ПР39-15-7/к			2						1,613		1,673					
ПД 1.39-15-7/к			3						0,108		0,108					
ПД 1л 39-15-7/к			4						0,108		0,108					
ПД 2. 39-15-7/к			5						0,064		0,064					
	Итого:		6						2,393		2,393					
Перегородки каркасные панельные ТУ36-2024-81																
Узел 1		1.431.4-23.0-02	7						0,003		0,003					
Узел 1		1.431.4-23.0-02-01	8						0,151		0,151					
Узел 2		1.431.4-23.0-03-01	9						0,020		0,020					
Узел 2		1.431.4-23.0-03-02	10						0,199		0,199					
	Итого:		11						0,373		0,373					
Перегородки каркасные панельные ТУ36-2024-81																
Узел 4		1.431.4-23.0-05	12						0,314		0,314					
Узел 5		1.431.4-23.0-06	13						0,022		0,022					
Узел 6		1.431.4-23.0-07	14						0,020		0,020					
	Итого		15						0,356		0,356					
Профили алюминиевые прессованные ГОСТ 22233-83																
А-020			16						0,009		0,009					
А-025			17						0,001		0,001					
А-026			18						0,011		0,011					
А-086			19						0,001		0,001					
А-345м			20						0,068		0,068					
А-1126			21						0,406		0,406					
Б-042			22						0,116		0,116					
ПА-1322			23						0,008		0,08					
	Итого:		24						0,620		0,620					

Альбом III

Согласовано

Инв. № подл. | Подпись и дата | Взам. инв. №

ТП 291-8-17с.87 АС4

Привязан:

Инв. №

Зав. отд.	Хайцер		
Н. контр.	Чуркова		
Гл. констр.	Лавутин		
Вед. констр.	Ончакова		
Констр.	Кудинова		

Физкультурно-оздоровительный комплекс с легкими металлическими конструкциями (ФОК-2)

Техническая спецификация металла (ноусло)

Стадия	Лист	Листов
РП	2	

ЦНИИпромзелегконструкция

22985-04 76 Копировал: Марасова Формат А2

22985-04

Вид профиля и ГОСТ, ТУ	Марка металла и ГОСТ	Обозначение и размер профиля	№ п.п.	Код: Марка металла	Код: Вид профиля	Код: Размер профиля	Кол., штук	Длина мм	Масса металла по элементам конструкции, т: перегородки	Масса металла по элементам конструкции, т: Заемные крепления перегородки	Общая масса, т	Масса потребности в металле по кварталам (заполняется изготовителем), т: I	II	III	IV	Заполняется ВЦ
									Код элемента конструкции							
1	2	3	4	5	6	7	8	9								
Листы из алюминия и алюминиевых сплавов ГОСТ 21631-76	Лист АМг2 Н2 ГОСТ 4784-74	S=2мм	25						0,0Н		0,0Н					
	Итого:		26						0,0Н		0,0Н					
Профили прессованные прямоугольные равнополочного г/камкового сечения, из алюминия и алюминиевых сплавов ГОСТ 13738-90	АД31 Т1 ГОСТ 4784-74	L 33х9х3	27						0,0Н		0,0Н					
	Итого:		28						0,0Н		0,0Н					
Профиль гнутый замкнутый сварной квадратный и прямоугольный 7436-2287-80	В Ст3кп2 ГОСТ 380-71	□ 120х120х5	29							1,13	1,13					
	Итого:		30							1,13	1,13					
Швеллеры стальные гнутые равнополочные ГОСТ 8278-83	В Ст3кп2 ГОСТ 380-71	С 160х60х5	31							1,002	1,002					
	Итого:		32							1,002	1,002					
Трубы стальные прямоугольные ГОСТ 8645-68	В 10 лс ГОСТ 13633-86	□ 50х25х2	33							0,035	0,035					
	Итого:		34							0,035	0,035					
Прокат листовой горячекатаный ГОСТ 19903-74	В Ст3кп2 ГОСТ 380-71	S=6мм	35						0,0Н		0,0Н					
	Итого:		36						0,0Н		0,0Н					

Согласовано

Согласовано

Инв. № подл. | Подпись и дата | Взам. инв. №

ТП291-8-17с.87 АС4

Привязан:

Зав. отд.	Хайцер		11.11.87	Физкультурно-оздоровительный комплекс с легкими металлическими конструкциями /ФОК-2/
Н. контр.	Чиркова		11.11.87	
Зав. сект.	Аватова		11.11.87	Техническая спецификация металла (Окончание)
Вед. констр.	Тищенкова		11.11.87	
Констр.	Кубинова		11.11.87	

Стадия: РП | Лист: 3 | Листов:

ЦНИИпроектлегконструкция

Инв. №

22985-04 77 Копировал: Морозова Формат А2

Альбом II

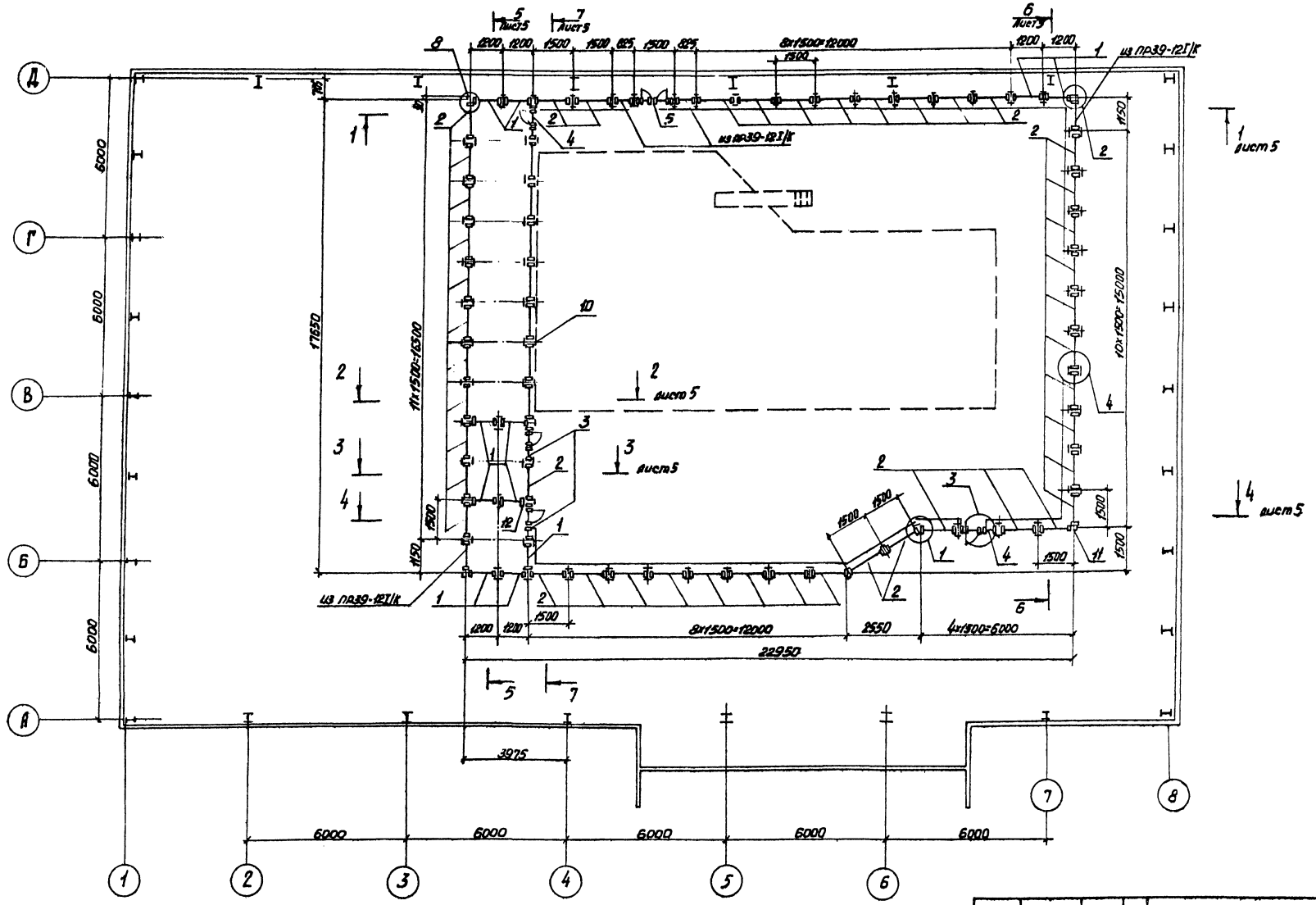

				ТП291-8-17с.87			АС4
Привязан:	Г.И.П.	Коренчвит		Физкультурно-оздоровительный комплекс в легких металлических конструкциях /фок-2/	Стадия	Лист	Листов
	Зав.отд.	Хаичер			РП	4	
	Н.Контр.	Чиркова					
	Гл.Констр.	Лагутин		Схема расположения перегородок на отм.3.000	ЦНИИпроектлегконструкция		
	Вед.конст.	Ташенкова					
Инв. №	Констр.	Кудинова					

22985-04 78 Копировал: Морозова Формат А2

22985-04

Согласовано

Согласовано

Гл.арх.пр. Гинст.М.А.

Взам. инв. №

Подп. и дата

Инв. № подл.

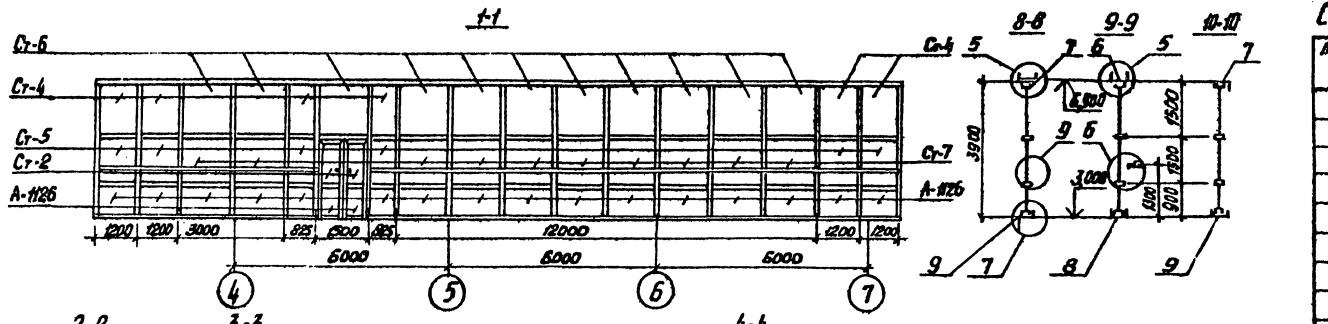

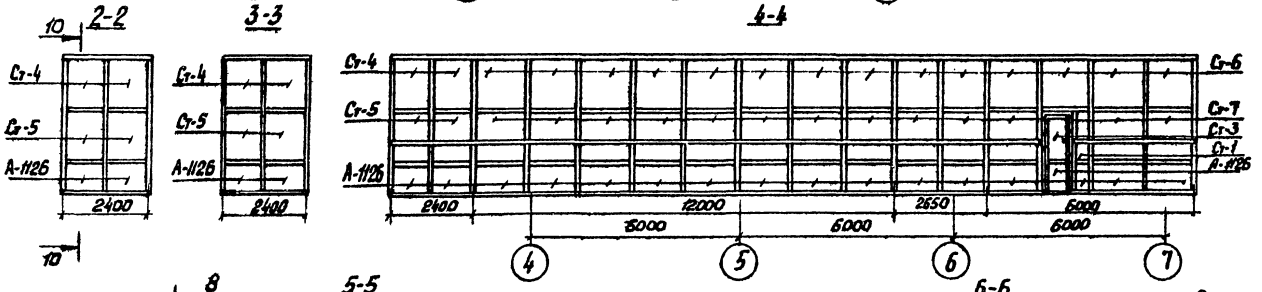

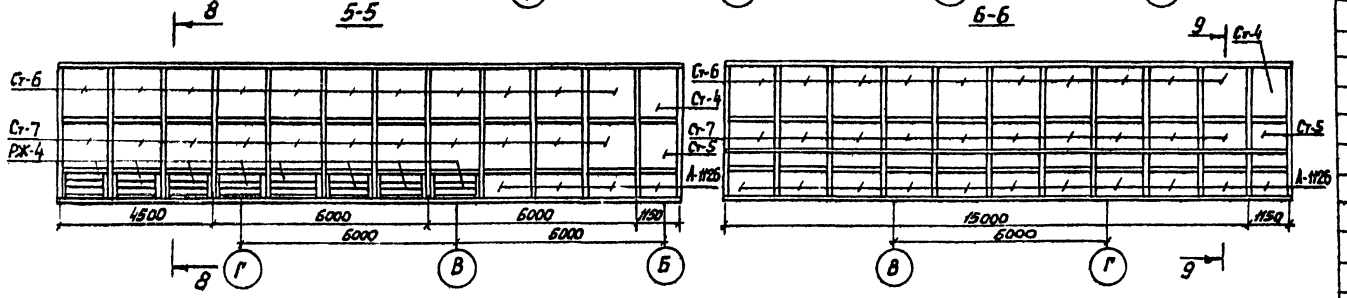

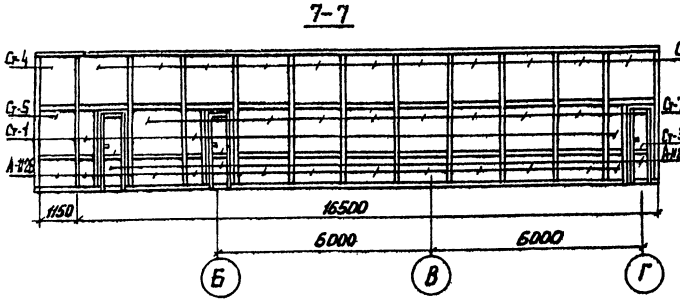

Марка, поз.	Обозначение	Наименование	Код	Масса ед.кг	Примечание
Ст-7		1350×1445мм	52	24,4	
	ТУ 36-2155-78	Винт I 5×15×12.58.019	416		
		Винт I 6×(75)×12.58.019	255		

Спецификация к схеме расположения перегородок на отм. 3,000

Марка, поз.	Обозначение	Наименование	Кол.	Масса ед.кг.	Примечание
		Каркасы рядовых панелей			
1	1.431.4-23.1-11.00	ПР39-12 I/К	15	29,3	
2	1.431.4-23.1-11.00-03	ПР39-15 I/К	52	32,2	
		Каркасы панелей с			
		однопольной дверью			
3	1.431.4-23.1-21.00	ПД1 39-15 I/К	2	53,8	
4	1.431.4-23.1-21.00-02	ПД1А.39-15 I/К	2	53,8	
		Каркас панелис			
		двупольной дверью			
5	1.431.4-23.1-31.00	ПД2.39-15 I/К	1	64,0	
		Комплект элементов примыкания			
6	1.431.4-23.0-02	Узел 1	1	2,2	
7	1.431.4-23.0-02-01	Узел 1	35	4,3	
8	1.431.4-23.0-03-01	Узел 2	5	4,0	
9	1.431.4-23.0-03-02	Узел 2	28	7,1	
		Комплект элементов			
		стыка панелей			
10	1.431.4-23.0-05	Узел 4	57	5,5	
11	1.431.4-23.0-06	Узел 5	4	5,4	
12	1.431.4-23.0-07	Узел 6	6	3,3	
РЖ-4		Решетка жалюзийная	8	11,03	
	ГОСТ 22233-83	Алюминиевые прессо-			
		ванные профили			
		А-020 L=699-0,5мм	16	0,18	
		А-020 L=1361-0,5мм	16	0,35	
		А-026 L=3000мм	4	2,7	
		А-086 L=200мм	1	0,3	
		А-1126 L=725мм	402	10	
		А-1126 L=755мм	32	11	
		Б-042 L=3000мм	15	7,7	
	ГОСТ 21631-76	Лист АМг2Н2 2х3770х260мм	2	5,3	
	ГОСТ 111-78	Стекло S=5мм			
Ст-1		200×1445мм	4	3,6	
Ст-2		510×1360мм	2	8,6	
Ст-3		920×1360мм	4	15,6	
Ст-4		1050×1390мм	15	18,3	
Ст-5		1050×1445мм	15	19,0	
Ст-6		1350×1390мм	57	23,5	

Альбом II

Согласовано

Согласовано | Инв.№ подл. | Подпись и дата | Взам. инв.№

Инв.№ подл. | Подпись и дата | Взам. инв.№

Привязан:

Инв.№

ТП 291-8-17с.87 АС4

ГИП	Каренцвит		11.11.87	Физкультурно-оздоровительный комплекс в легких металлических конструкциях (ФОК-2)
Зав.отд.	Хацкер		11.11.87	
Н.контр.	Чуркова		11.11.87	
Гл.констр.	Лагутин		11.11.87	Разрезы: 1-1; 2-2; 3-3; 4-4; 5-5; 6-6; 7-7; 8-8; 9-9; 10-10
Вед.констр.	Тащенкова		11.11.87	
Констр.	Кудинова		11.11.87	

Стадия	Лист	Листов
РП	5	

ЦНИИпроектлегконструкция

Альбом II

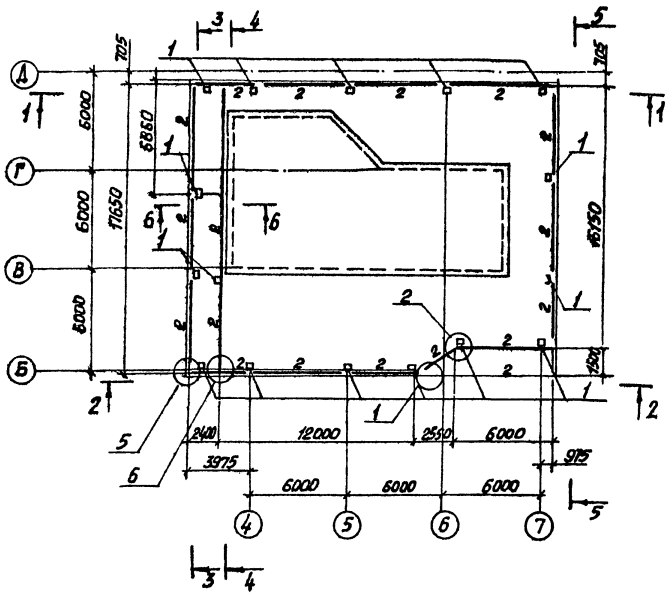

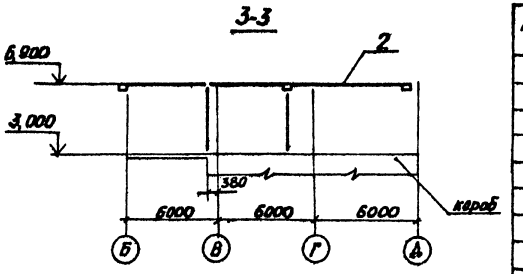

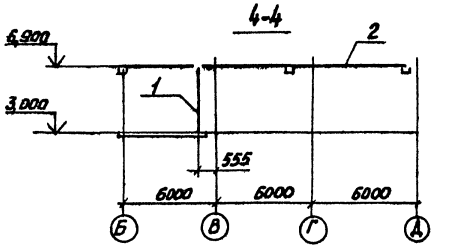

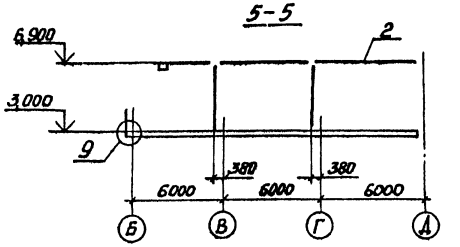

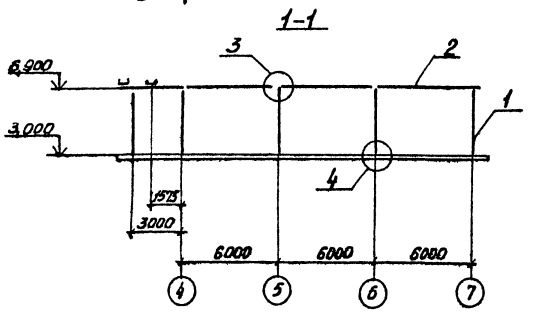

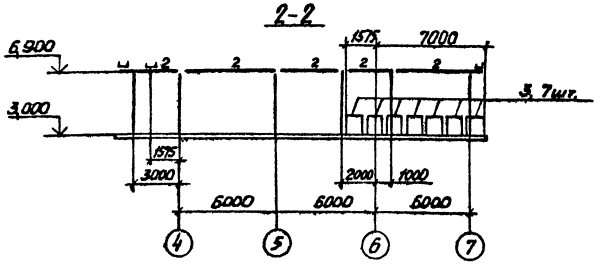

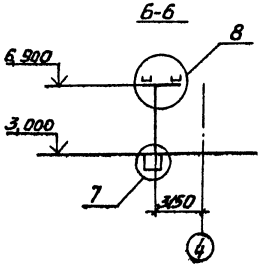

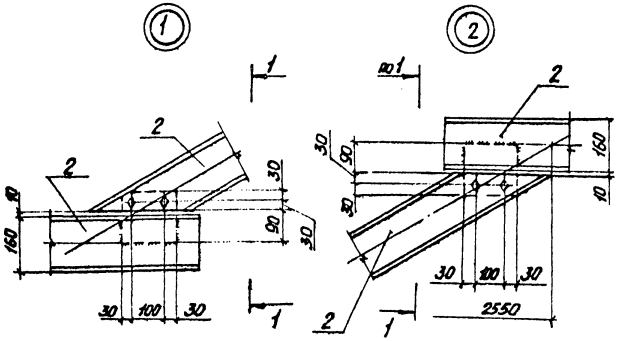

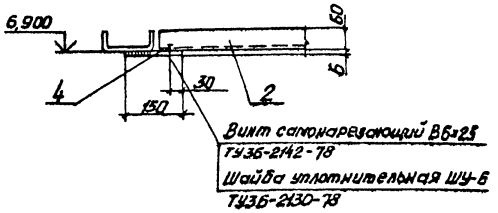

Спецификация к схеме расположения элементов крепления перегородок на отм. 3.000

Марка поз.	Обозначение	Наименование	Кол.	Масса ед. кг.	Примечание
1		Стойка СК-3,9А	16	61,4	
2		Ригель РГ		1002	97,3 м
3		Ограждение ОП-2	7	4,9	
		Доборные элементы			
4		Накладка Н1А	9	1,14	
		Крепежные изделия			
	ТУ36-2142-78	Винт самонарезающий			
		ВБ×25	116		
	ТУ36-2130-78	Шайба уплотнительная			
		ШУ-6	116		

Согласовано

Согласовано

Инв. № подл. | Подпись и дата | Взам. инв. №

ГНП	Коренцвит			ТП291-8-17а.87	АС4
Зав. отд.	Кашкинов			Физкультурно-оздоровительный комплекс в легких металлических конструкциях (ФОК-2)	Стадия: РП; Лист: 6; Листов:
Н. контр.	Чиркова			Схема расположения элементов крепления перегородок на отм. 3.000. Разрезы 1-1; 2-2	
Нач. сект.	Агапова			Узлы 1,2; Сечение 1-1	ЦНИИпроектлегконструкция
Ст. инж.	Лукьяненко				

Привязан:

Инв. №

22985-04 80 Копировал: Морозова Формат А2

22985-04

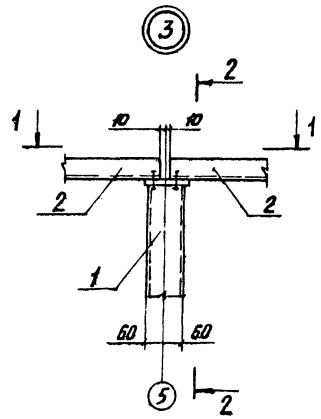

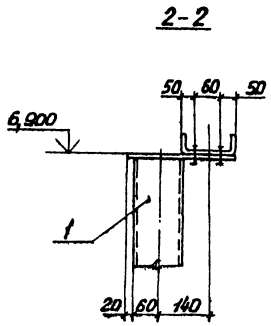

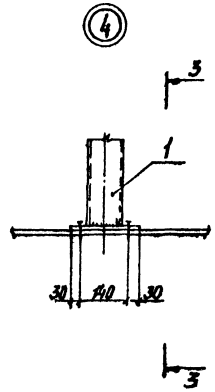

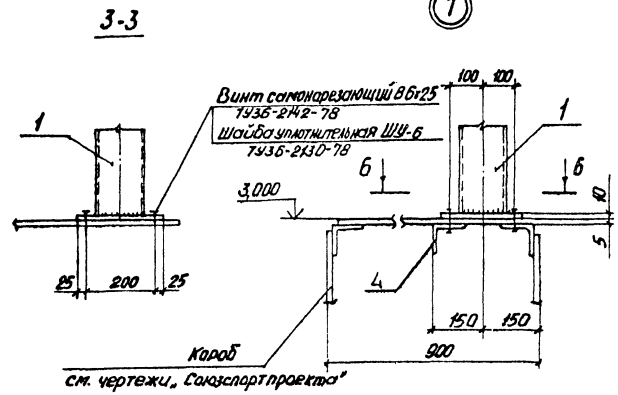

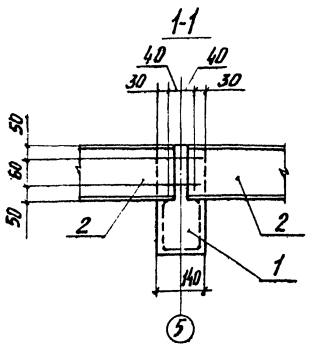

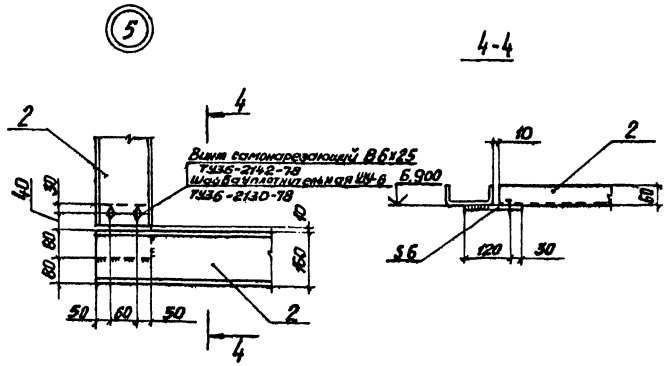

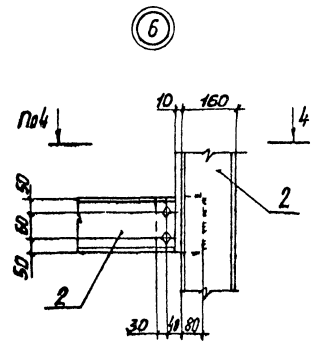

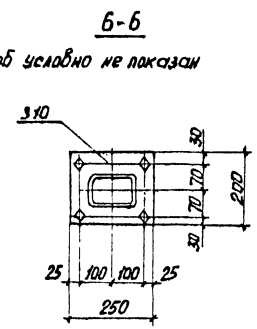

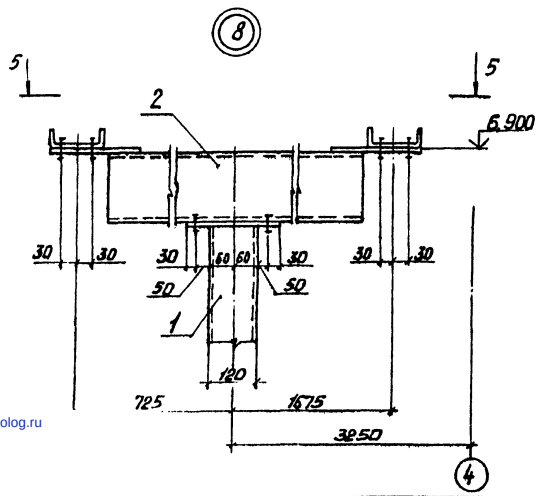

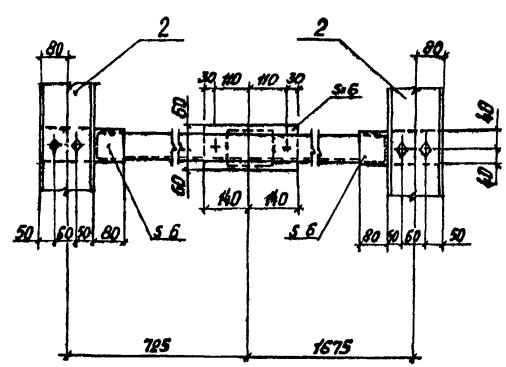

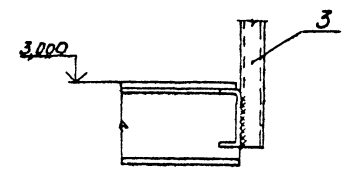

					ТП291-8-17с.87		АС4
Привязан:							
	ГИП	Хорешбит			Физкультурно-оздоровительный комплекс в легких металлических конструкциях (ФОК-2)	Стадия	Лист	Листов
	Зав.отд.	Кашкинов				РП	7	
	Н.контр.	Чиркова						
	Нач.сект.	Агапова			Узлы 3,4,5,6,7,8,9	ЦНИИпроектлегконструкция		
Инв.№	Ст.инж.	Лукьяненко						

22985-04 (81) Копировал: Морозова Формат А2

22985-04

Согласовано
Подпись и дата
Взам.инв.№
Инв.№подл.
gost.e-ecolog.ru