ТИПОВОЙ ПРОЕКТ
274-33-14

БЛОК
МАГАЗИН ТОВАРОВ ПОВСЕДНЕВНОГО СПРОСА ТОРГОВОЙ ПЛОЩАДЬЮ 250 м²

ДЛЯ ТОРГОВОГО ЦЕНТРА СЕЛЬСКОГО ПОСЕЛКА ТИП III

(ИЗ ЗДАНИЙ БЛОКОВ)
СО СТЕНАМИ ИЗ КИРПИЧА

АЛЬБОМ I

АРХИТЕКТУРНО-СТРОИТЕЛЬНЫЕ, ТЕХНОЛОГИЧЕСКИЕ, САНИТАРНО-ТЕХНИЧЕСКИЕ,
ЭЛЕКТРОТЕХНИЧЕСКИЕ ЧЕРТЕЖИ, ЧЕРТЕЖИ УСТРОЙСТВА СВЯЗИ,
ЧЕРТЕЖИ АВТОМАТИЗАЦИИ САНИТАРНО-ТЕХНИЧЕСКИХ УСТАНОВОК, ХОЛОДОСНАБЖЕНИЕ.
ЧАСТИ Р1.0-1; Р1.1-1; Р2.1-1; Р3.1-1; Р4.1-1; Р5.1-1; Р5.3-1; Р6.1-1

16528-01

gost.e-ecolog.ru

СФ ЦИТП 620062, г.Свердловск, ул.Чебышева, 4
Зак. 1011 инв. 16528-01 тираж 60
Сдано в печать 5.03 1990 Цена 9-72

ТИПОВОЙ ПРОЕКТ
274-33-14

БЛОК
МАГАЗИН ТОВАРОВ ПОВСЕДНЕВНОГО СПРОСА ТОРГОВОЙ ПЛОЩАДЬЮ 250 м²
ДЛЯ ТОРГОВОГО ЦЕНТРА СЕЛЬСКОГО ПОСЕЛКА ТИП III
(ИЗ ЗДАНИЙ БЛОКОВ)
СО СТЕНАМИ ИЗ КИРПИЧА

АЛЬБОМ I

СОСТАВ ПРОЕКТА

Альбом I - Архитектурно-строительные, технологические, санитарно-технические, электротехнические чертежи, чертежи устройства связи, чертежи автоматизации санитарно-технических установок, холодоснабжение.
Части Р1. 0-1; Р1.1-1; Р2.1-1; Р3.1-1; Р4.1-1; Р5.1-1; Р5.3-1; Р6.1-1

Альбом II - Задание заводу на изготовление щитов.

Альбом III.86-С м е т ы
Часть Р7. 1-2

Альбом IV - Ведомости потребности в материалах

16528-01

Разработан
проектным институтом
ЦНИИЭП граждансельстрой

Гл. инженер института В. М. Беляев

Гл. архитектор проекта Ю.В. Горохов

Технический проект
утвержден Госгражданстроем
Приказ №169 от 10 августа 1978 г.
Рабочие чертежи введены в действие
ЦНИИЭП граждансельстрой
Приказ № 23/т от 8.02 1980 г.

Ведомость чертежей альбома I

Лист	Наименование	стр	Примечание
	Титульный лист	1	
1	Ведомость чертежей альбома I	2	
	Архитектурно-строительные чертежи		
	часть Р1.1-1 Архитектурно-строительная часть ниже отм. 0.000		
	часть Р1.1-1 Архитектурно-строительная часть выше отм. 0.000		
АС-1	Блокировка торгового центра из зданий блоков Варианты блокировок	3	
АС-2	Заглавный лист /начало/	4	
АС-3	Заглавный лист /продолжение/	5	
АС-4	Заглавный лист /окончание/	6	
АС-5	Ведомость внутренних отделочных работ	7	
АС-6	Таблица нагрузок	8	
АС-7	План фундаментов и подпольных каналов	9	
АС-8	Сечения фундаментов и подпольных каналов	10	
АС-9	Крыльца №№1,2,3 Тепловой ввод	11	
АС-10	План 1 этажа	12	
АС-11	Фасады в осях „1-5", „А-Д", „Г-Д", „5-1"	13	
АС-12	Разрезы 1-1, 2-2. Примечания к планам.	14	
АС-13	План перемычек. Сечения	15	
АС-14	Узлы опирания прогонов	16	
АС-15	План покрытия	17	
АС-16	План кровли. Монолитные участки	18	
АС-17	Витражи	19	
АС-18	Витражи	20	
АС-19	Спецификация материалов на витражи и тамбур	21	
АС-20	Козырек N и N 2	22	
АС-21	Козырек /армирование/	23	
АС-22	Изоляционная дверь охлаждаемой камеры ДХК-1	24	
АС-23	Детали затвора изоляционной двери охлаждаемой камеры	25	
АС-24	Индивидуальные столярные изделия	26	
АС-25	Индивидуальные металлические изделия Сводная спецификация столярных изделий	27	
АС-26	Сводная спецификация железобетонных и металлических изделий	28	

Лист	Наименование	стр	Примечание
	Технологические чертежи		
	часть Р4 1-1 Технология		
ТХ-1	Заглавный лист марки „ТХ"	29	
ТХ-2	План с расстановкой технологического оборудования в магазине	30	
ТХ-3	Спецификация технологического оборудования	31	
ТХ-4	Привязка сантехнических и электротехнических подводов к оборудованию	32	
	Санитарно-технологические чертежи		
	часть Р2 1-1 Отопление и вентиляция		
ОВ-1	Заглавный лист /начало/	33	
ОВ-2	Заглавный лист /окончание/ Сводная спецификация	34	
ОВ-3	План этажа	35	
ОВ-4	План и разрез вентиляционной камеры с системой П-1	36	
ОВ-5	Теплоснабжение калориферов вентиляционных систем П-1 и У-1. Схемы вентиляционных систем П-1, У-1, В-1, В-2, ВЕ-1 ВЕ-2	37	
ОВ-6	Схема системы отопления Узлы управления N 1 и N 2	38	
ОВ-7	Звено прямого участка шовного асбестоцементного воздуховода Детали вентиляционной системы П-1	39	
	часть Р-3 1-1 Водопровод и канализация		
ВК-1	Заглавный лист	40	
ВК-2	План 1 этажа	41	
ВК-3	Схемы	42	
ВК-4	Спецификация	43	

Лист	Наименование	стр	Примечание
	Электротехнические чертежи		
	часть Р5 1-1 Электрооборудование		
Э-1	Заглавный лист	44	
Э-2	Спецификация	45	
Э-3	Расчетная схема магистральных сетей	46	
Э-4	План осветительной сети	47	
Э-5	План силовой сети магистральные сети	48	
Э-6	Расчетная схема силовой групповой сети	49	
Э-7	Опросный лист	50	
	Чертежи устройства связи		
	часть Р6.1-1 Устройства связи		
УС-1	Пояснения к проекту Перечень чертежей УС	51	
УС-2	Спецификация Условные обозначения	52	
УС-3	Схемы расположения Устройств связи	53	
УС-4	План 1 этажа. План кровли	54	
	Холодоснабжение		
ХО-1	Заглавный лист	55	
ХО-2	План камеры Разрез 1-1 Схема холодоснабжения	56	
	часть Р5 3-1 Автоматизация санитарно-технических устройств		
АВ-1	Заглавный лист	57	
АВ-2	Функциональная схема П-1	58	
АВ-3	Принципиальная электрическая схема управления П-1	59	
АВ-4	Принципиальная электрическая схема регулирования П-1	60	
АВ-5	Схема подключений П-1		
	Схема расположений	61	
	Водопровод и канализация		
ВК-5 (11)	Вариант применения пластмассовых труб для водоснабжения /подводка к унитазу/, канализации и водостоков	62	

Заменавл.	Шурмаева	Шур	16.06.85
Нач. отд.	Головкин	[illegible]	
Гл. инж. отд.	Верховский	[illegible]	
ГИП	Молодкин	[illegible]	
Рук. гр.	Певчева	[illegible]	
Ст. инж.	Шурмаева	Шур	

ТП 274-33-14 Р5.2-1

Торговый центр тип III /из зданий блоков/

Блок. Магазин товаров поседневного спроса.

Стадия	Лист	Листов
Р	1Ц	

Ведомость чертежей альбома I

ЦНИИЭП Гражданскельстрой

Типовой проект 274-33-14 альбом I

Инв. № подл. 4-2366-3 | Подпись и дата | Взам. инв. №

Типовой проект 274-33-14. Альбом I

Состав проекта (комплектация).
Торговый центр сельского поселка тип III (из зданий блоков)

Обозначение	Наименование	Примечание
	Блок. Магазин товаров повседневного спроса торговой площадью 250 м². Альбом I	
Р1. 0 – 1	Архитектурно-строительная часть ниже отм. 0.000	
Р1. 1 – 1	Архитектурно-строительная часть выше отм. 0.000	
Р2. 1 – 1	Отопление и вентиляция.	
Р3. 1 – 1	Водопровод и канализация.	
Р4. 1 – 1	Технология.	
Р5. 1 – 1	Электрооборудование	
Р6. 1 – 1	Устройства связи	
	Холодоснабжение	
Р7. 1 – 2	Сметы. Альбом III	
	Блок Столовая-заготовочная на 75 посадочных мест. Альбом I	
Р1. 0 – 1	Архитектурно-строительная часть ниже отм. 0.000	
Р1. 1 – 1	Архитектурно-строительная часть выше отм. 0.000	
Р2. 1 – 1	Отопление и вентиляция	
Р3. 1 – 1	Водопровод и канализация	
Р4. 1 – 1	Технология	
Р5. 1 – 1	Электрооборудование	
Р5. 3 – 1	Автоматизация санитарно-технических устройств	
Р6. 1 – 1	Устройства связи	
Р7. 1 – 2	Сметы. Альбом III	
	Блок Дом быта на 15 рабочих мест. Гостиница на 15 мест.	
Р1. 0 – 1	Архитектурно-строительная часть ниже отм. 0.000	
Р1. 1 – 1	Архитектурно-строительная часть выше отм. 0.000	
Р2. 1 – 1	Отопление и вентиляция	
Р3. 1 – 1	Водопровод и канализация	
Р4. 1 – 1	Технология	
Р5. 1 – 1	Электрооборудование	
Р6. 1 – 1	Устройства связи	
Р7. 1 – 2	Сметы Альбом III	

Инв. № подл. Ч-2365-4

Торговый центр тип III /из зданий блоков-основная блокировка/.

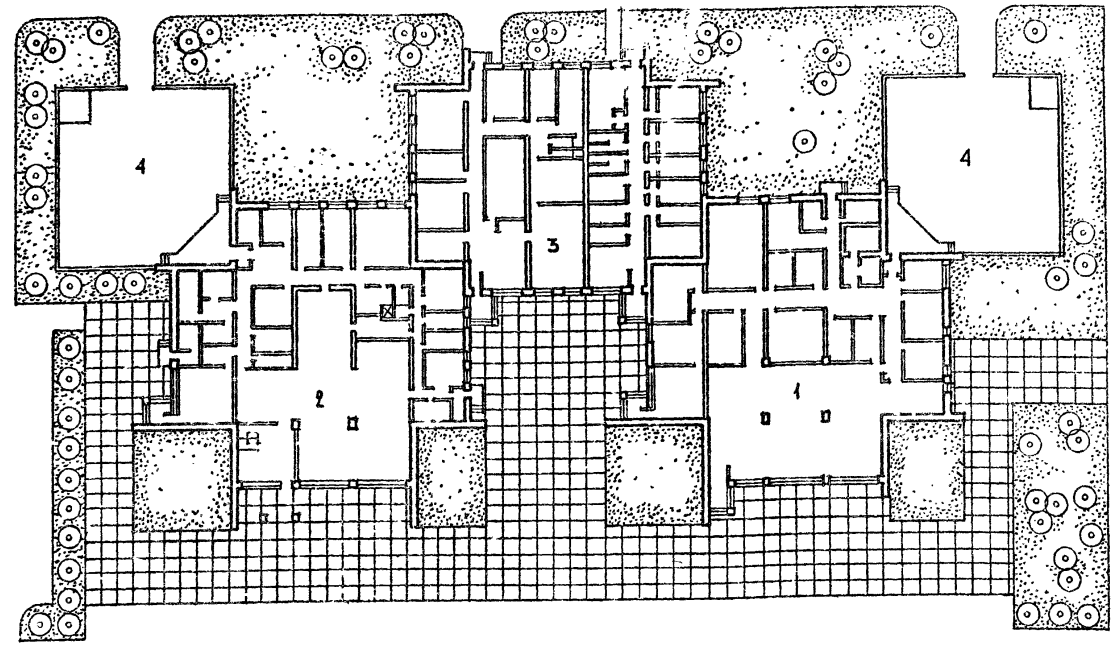

Экспликация
торгового центра тип III /из зданий блоков/

1. Блок.
2. Блок. Столовая-заготовочная на 75 посадочных мест.
3. Блок. Магазин товаров повседневного спроса.
4. Хозяйственный двор с помещением для хранения тары.

Варианты блокировок зданий блоков.

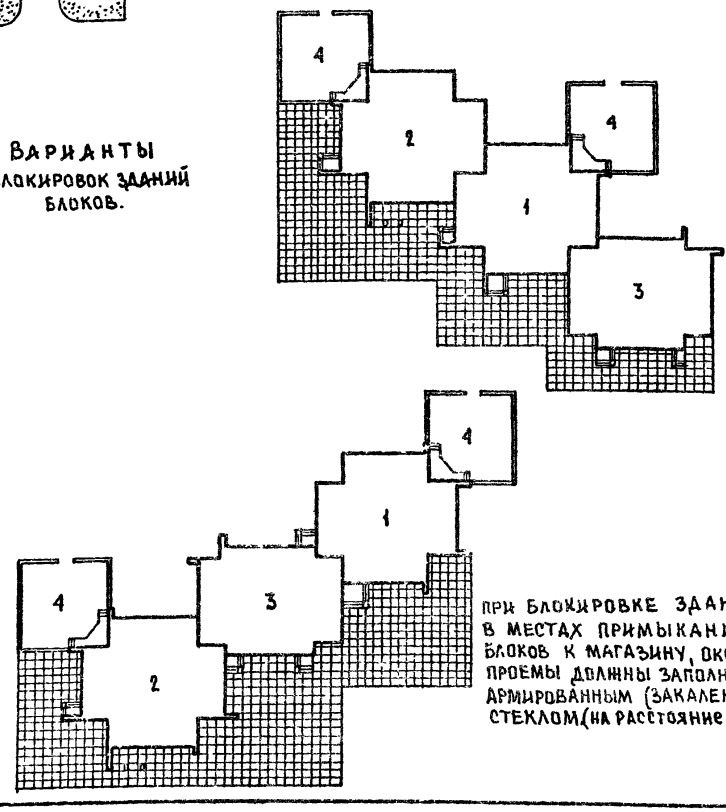

При блокировке зданий в местах примыкания блоков к магазину, оконные проемы должны заполняться армированным (закаленным) стеклом (на расстояние до 4м).

Основные технико-экономические показатели торгового центра сельского поселка тип III /из зданий блоков/

№№ поз	Наименование блока	Площадь застройки м²	Строительн. объем м³	Сметная стоимость тыс руб	№№ типовых проектов
1.	Блок Магазин товаров повседневного спроса торговой площадью 250 м²	731.0	2558.7	106.29	274-33-14
2.	Блок. Столовая-заготовочная на 75 посадочных мест	731.0	2645.0	100.85	274-20 116
3.	Блок Дом быта на 15 рабочих мест. Гостиница на 15 мест	640.0	2240.0	78.10	284-1-140

			1979г.	Р.1-1	т.п. 274-33-14
			Торговый центр тип III /из зданий блоков/		
Рук. маст.	Ходжибеков		Блок Магазин товаров повседневного спроса.	Стадия	Лист	Листов
Гл. констр. м.	Кашкин			Р	АС-1	
Гл. арх. пр-та	Горохов		Блокировка торгового центра из зданий блоков. Варианты блокировок.	ЦНИИЭП Граждансельстрой г. Москва		
Гл. инж. пр-та	Румянцева					
Рук. гр. арх.	Дрогицкая					

Типовой проект 274-33-14 Альбом I

Ведомость архитектурно-строительных чертежей части Р1.0-1, Р1.1-1

Лист	Наименование	Стр	Примечание
АС-1	Блокировка торгового центра из зданий блоков. Варианты блокировок.	3	
АС-2	Заглавный лист (начало)	4	
АС-3	Заглавный лист (продолжение)	5	
АС-4	Заглавный лист (окончание)	6	
АС-5	Ведомость внутренних отделочных работ	7	
АС-6	Таблица нагрузок	8	
АС-7	План фундаментов и подпольных каналов.	9	
АС-8	Сечения фундаментов и подпольных каналов	10	
АС-9	Крыльца №№ 1,2,3,4. Тепловой ввод	11	
АС-10	План 1 этажа	12	
АС-11	Фасады в осях „1-6", „6-1", „Е-А", „А-Е"	13	
АС-12	Разрезы 1-1, 2-2. Примечания к планам.	14	
АС-13	План перемычек. Сечения.	15	
АС-14	Узлы опирания прогонов.	16	
АС-15	План покрытия.	17	
АС-16	План кровли. Монолитные участки	18	
АС-17	Витражи	19	
АС-18	Витражи	20	
АС-19	Спецификация	21	
АС-20	Козырек	22	
АС-21	Козырек. Фрагмент главного входа	23	
АС-22	Изоляционная дверь охлаждаемой камеры ДХК-1	24	
АС-23	Детали затвора изоляционной двери охлаждаем.камеры	25	
АС-24	Индивидуальные столярные изделия.	26	
АС-25	Индивидуальные металлические изделия. Сводная спецификация столярных изделий	27	
АС-26	Сводная спецификация железобетонных и металлических изделий.	28	

Состав проекта (комплектация) альбом I

Обозначение	Наименование	Примечание
Р1. 0-1	Архитектурно-строительная часть ниже отм. 0.000	
Р1. 1-1	Архитектурно-строительная часть, выше отм. 0.000	
Р2. 1-1	Отопление и вентиляция	
Р3. 1-1	Водопровод и канализация	
Р4 1-1	Технология	
Р5. 1-1	Электрооборудование	
Р6 1-1	Устройство связи	
	Холодоснабжение	
Р5. 3-1	Автоматизация санитарно-технических устройств	
Р7 1-2	Сметы.	

Ведомость примененных документов.

Обозначение	Наименование	Примечание
	Типовые изделия	
1.236-1 л.6 1.136-3 вып.1 л.7	Окна и балконные двери со спаренными и раздельными переплетами и полотнами по ГОСТ 11214-65	
1.136-2 л.10, л.12	Подоконные деревянные доски	
1.135-1 вып.I л.117 1.135-1 вып.2 л.10	Двери деревянные входные и служебные для жилых и общественных зданий	
1.136-10А	Двери деревянные внутренние для жилых и общественных зданий по ГОСТ 6629-74	
1.231-1 вып.2	Панели перегородок крупноразмерные	
1.141-1 в.10,22;1.141-10в.2	Панели перекрытий ж/б многопустотные	
1.243-2	Плиты плоские железобетонные	
1.139-1 вып.1	Перемычки железобетонные жилых и общественных зданий.	
1.165-1 вып.1	Ступени бетонные и железобетонные	
ИИ 03-02 Альбом 108	Прогоны, опорные подушки	
1.269-1	Парапетные железобетонные плиты	
1.494-24 вып.1	Стаканы железобетонные	
	Типовые узлы	
2.140-1 в.1		
2.260-1 в.3		
2.290-4 в.1,2,3	Охлаждаемые камеры	
2.244-1 в.1	Детали полов общественных зданий	

Основные технико-экономические показатели

Наименование показателей	По проекту	
Строительный объем здания, $м^3$	2558,7	
Площадь застройки	731.0	
Общая площадь	622.9	
Рабочая площадь	537.7	
Общая сметная стоимость, тыс. руб.	106.29	
в т.ч. строительно-монтажных работ, тыс.руб	60.45	
в.т.ч. оборудование тыс.руб	45.84	
Стоимость 1 $м^2$ здания руб.	23.63	
Стоимость 1 $м^2$ рабочей площади руб.	97.05	
Трудовые затраты на 1 $м^2$ здания чел/день	0.71	
Эксплуатационные показатели		
Расход воды л/с	13.16	
Расход воды $м^3$/сутки	12.0	
Расход тепла на отопление ккал/час	47900	
Расход тепла на горячее водоснабж. ккал/час	77400	
Потребная мощность электроэнергии	24.3	

Типовой проект разработан мастерской №2 ЦНИИЭП граждансельстрой авторским коллективом:

Архитекторы – Горохов Ю.В., Дрогицкая В.Г.
Инженеры – Румянцева К.Н., Взронцова В.Г., Бородкина А.И.
Инженеры-технологи: Чернецова З.Я., Воронкова С
Инженеры-сантехники: Березина Н.И., Молодкин Ю.И.
Инженеры по электрооборудованию: Бородкин Г.В, Курочкин В.И.
Инженеры по слабым токам – Щеглова Н.Н.
Инженеры сметчики – Косарева В.И.
Инженеры по отоплению и вентиляции: Северинов Б.В, Евдокимова Г.В

Настоящий проект выполнен в соответствии с действующими нормами и правилами и предусматривает мероприятия обеспечивающие взрыво-пожарную и пожарную безопасность при эксплуатации здания.

Гл. арх. проекта Горохов Ю.В.
Гл. инж. проекта Румянцева К.Н.

Условные обозначения

Позиция, наименование помещения
Площадь помещения
Серия и выпуск
Номер узла и страница
Кирпичная перегородка
Перегородки тамбура
Армированные участки стен

Рук.маст.	Ходжибеков		1979г.	Р1.1-1 Т.П. 274-33-14
Гл.констр.	Кашкин		Торговый центр тип III / из зданий блоков/	
Гл.арх.пр.	Горохов		Блок. Магазин товаров повседневного спроса.	Стадия Р; Лист АС-2; Листов
Гл.инж.пр.	Румянцева			
Рук.гр.арх.	Дрогицкая		Заглавный лист (начало)	ЦНИИЭП граждансельстрой г. Москва

Инв. № подл. 4-2366-5

Альбом I

Типовой проект 274-33-14

I Общая часть.

Рабочие чертежи типового проекта. Блок. Магазин товаров повседневного спроса торговой площадью 250 м². для торгового центра сельского поселка тип III (из зданий блоков) со стенами из кирпича разработаны в 1979 году на основании технического проекта, утвержденного Госгражданстроем приказ №169 от 8 августа 1978 года.

Технические условия.

Типовой проект разработан для условий строительства во II и III климатических районах в IВ подрайоне с расчетной зимней температурой наружного воздуха -20°С. -30°С (основной вариант), -40°С.

Зона влажности нормальная. Рельеф участка ровный, площадка строительства горизонтальная

Грунтовые условия возведения здания обычные, грунтовые воды отсутствуют.

Основанием фундаментов служат грунты нескальные, однородные, непучинистые со следующими характеристиками:

- расчетное значение объемной массы грунта, залегающего
- ниже подошвы фундамента — $\gamma = 1.8$ тс/м³
- выше подошвы фундамента — $\gamma = 1.7$ тс/м³
- расчетное значение угла внутреннего трения - $\varphi = 20°$
- расчетное значение сцепления $C = 0.11$ кгс/см²
- расчетное значение модуля деформации - $E = 190$ кгс/см²
- условное расчетное давление на грунт при ширине фундамента 1 м. и глубине заложения 2 м. - $R° = 2$ кгс./см²

Скоростной напор ветра на высоте 10 м - 45 кгс/м². - III район по скоростному напору ветра. Вес снегового покрова на 1 м² горизонтальной поверхности земли $P_0 = 100$ кгс./м². - III район СССР по весу.

Характеристика здания.

Класс здания - II. Степень долговечности - II. Степень огнестойкости - II.

Источники питания.

Теплоснабжение - от наружных тепловых сетей ТЭЦ или котельной с параметрами: а) 95°С - 70°С; б) 150°С - 70°С. Водоснабжение - от поселковой водопроводной сети. Горячее водоснабжение - от наружных тепловых сетей. Канализация - в поселковую систему канализации. Водосток - организованный внутренний с открытым выпуском на рельеф. Электроснабжение - от поселковых электросетей напряжением 380/220 в. Слаботочные устройства - телефонизация и радиофикация от поселковых сетей, электрофикация, телевидение, звонковая и охранно-пожарная сигнализация.

II. Архитектурно - строительная часть.

Блок магазина товаров повседневного спроса торговой площадью 150 м² запроектирован в составе торгового центра сельского поселка тип III. Здание магазина товаров повседневного спроса запроектировано в одноэтажном объеме с учетом объединения его с блоком столовой-заготовочной, К.Б.О. и домом приезжих в торговый центр.

III. Конструктивное решение и указания по возведению здания.

Пространственная жесткость здания обеспечивается совместной работой горизонтального диска перекрытия и стен продольных и поперечных. Здание решено со стенами из кирпича. Кладка наружных стен предусмотрена в 2-х вариантах: 1) кирпич глиняный пустотелый пластического прессования ГОСТ 6316-74 с 78 пустотами с объемной массой $\gamma = 1450$ кгс/м³; масса кладки 1600 кгс/м³ марки М-75 на цементно-известковом растворе М-25 с облицовкой лицевым пустотелым кирпичом 7484-69* морозостойкость МРз 15.

2) кирпич глиняный обыкновенный пластического прессования ГОСТ 530-71* с объемной массой $\gamma = 1800$ кгс/м³ марки М-75 на цементно-известковом растворе М-25 с облицовкой лицевым полнотелым кирпичом ГОСТ 7484-69* МРз 15

Толщина наружных стен „а" в зависимости от расчетных зимних температур наружного воздуха приведена в таблице №1.

Таблица №1

Таблица толщин наружных стен „а" в зависимости от расчетных зимних температур наружного воздуха

Материал стен	Расчетная зимняя температура наружного воздуха		
	-20°	-30°	-40°
Кирпич глиняный пустотелый	380	510	510
Кирпич глиняный обыкновенный	380	510	640

Кладка цоколя - из отборного хорошо обожженного кирпича глиняного обыкновенного пластического прессования ГОСТ 530-71* МРз-35.

Кладка внутренних стен - кирпич глиняный обыкновенный полусухого прессования ГОСТ 530-71* М-75 на цементно-известковом растворе М-25.

Внутренние и наружные столбы - кирпич глиняный обыкновенный М-75 на растворе М-25 Все участки армированной кладки стен и столбов под опорами прогонов (см узлы на листе АС-14) выкладывать на растворе М-50.

Перегородки между помещениями с нормальной влажностью воздуха приняты из гипсобетонных панелей толщиной 80 мм. по серии 1.231-1 в.2 и мелкоразмерные по ГОСТ 6428-74 из кирпича глиняного обыкновенного.

Фундаменты ленточные бутобетонные, бетон М-50, бут М-50, допускается применение бута с кирпичным боем.

Сборные железобетонные изделия элементов перекрытия, перемычек и т.д. приняты по „Общесоюзному каталогу индустриальных конструкций, обязательных для применения при строительстве кирпичных и крупнопанельных жилых и общественных зданий".

Покрытия: 1. сборные железобетонные панели с круглыми пустотами по серии 1.141-1 в.
2. панели сборные железобетонные из легких бетонов с круглыми пустотами по серии

Перемычки - сборные железобетонные по серии 1.139-1 в.1.
Прогоны - по серии ИИ-03-02 альбом 108.
Подпольные каналы со стенками из кирпича.
Перекрытие из сборных железобетонных плоских плит по серии 1.243-2.

Наружную и внутреннюю отделку здания, устройство полов производить в соответствии с указаниями на листах АС-5, АС-3

Все открытые металлические монтажные детали покрыть слоем цементного раствора М-100. Антикоррозийную защиту сварных соединений производить в соответствии со СН и П III-23-76.

Все столярные изделия и деревянные элементы конструкций подвергнуть глубокой пропитке антипиренами и антисептиками.

			1979	Р1.1-1 т.п. 274-33-14		
			Торговый центр тип III /из зданий блоков/			
Рук маст.	Ходжибеков		Блок. Магазин товаров повседневного спроса.	Стадия	Лист	Листов
Гл. конст. м.	Кашкин			Р	АС-3	
Гл. арх. пр-та	Горохов					
Гл. инж. пр-та	Румянцева		Заглавный лист (продолжение)	ЦНИИЭП Гражданскельстрой г. Москва		
Рук гр. архит.	Дрогицкая					

Инв. № подл. 4-2366-6

16528-01

Указания по привязке проекта

Привязка проекта к местным условиям.
Проект комплектуется из альбомов, указанных в заглавном листе.
Проект может быть применен только после привязки его к участку строительства:

1. разработать генплан, вертикальную планировку участка, карторрамму земляных работ, озеленение, план сетей;
2. выбрать тип кирпича для кладки наружных стен по таблице №1 лист АС-3 определить их толщину;
3. на основании инженерно-геологических изысканий, проведенных на участке строительства, в соответствии с гидрологическими и климатическими условиями переработать чертежи фундаментов, учитывая требования соответствующих разделов СН и П II-15-74; при переработке фундаментов пользоваться таблицей нагрузок;
4. сечения перемычек по наружным стенам выбрать в соответствии с толщинами стен (380, 510, 640 мм.);
5. уточнить вариант применения типа плит покрытия;
6. отметки верха кровли откорректировать в соответствии с толщиной утеплителя;
7. оконные блоки принять
   при $t_{н.в.}$ −20°С ÷ −34°С со спаренными переплетами;
   при $t_{н.в.}$ −35°С ÷ −40°С с раздельными переплетами;
8. сводную спецификацию изделий откорректировать по графам и позициям в соответствии с выбранным вариантом.

Производство работ в зимнее время.

Работы по возведению конструкций в зимнее время разрешается производить по проекту производства работ, разработанному строительной организацией и согласованному с привязывающей организацией. При этом следует учесть требования соответствующих разделов СН и П: СН и П II-В. 2-71, СН и П III-15-76, СНиП III-В.4-72, СН и П III-20-74, СНиП III-21-73, и следующие рекомендации:

1. зачистку основания котлована производить непосредственно перед возведением фундаментов;
2. категорически запрещается замораживать бетон в процессе возведения бутобетонных фундаментов, бетонных и железобетонных конструкций;
3. кирпичную кладку стен и столбов производить в соответствии с требованиями СН и П III-В 4-72;
4. приготовление растворов для каменной кладки производить согласно указаниям СН 290-74.

Возможность возведения кирпичной кладки в зимнее время способом замораживания допускается при соблюдении следующих условий.

а. при среднесуточной температуре наружного воздуха от −10°С до −20°С марки раствора для кладки в летних условиях повысить на одну ступень, а при температуре от −20°С до −30°С на две ступени;

б. в углах, в местах примыканий и пересечений стен в уровне покрытия заложить стальные связи 3ф8А-I, заходящие в стену на 1,5 м. и заканчивающиеся крюками; к периоду оттаивания кладки предусмотреть следующее:

1. установить временные подпорки на клиньях с шагом 1 м. под перемычки в проемах;
2. борозды, ниши и другие ослабления в кладке заложить кирпичом до полного набора прочности;
3. под опорами несущих перемычек и прогонов 4 ряда кладки заармировать сетками ф4В-I 50×50 в каждом шве.

За оттаиванием кладки, выполненной способом замораживания вести тщательное наблюдение с записью в журнале.

			1979г.	Р1.1-1 Т.П. 274-33-14		
			Торговый центр Тип III /из зданий блоков/			
Рук. маст.	Ходжибеков		Блок. Магазин товаров повседневного спроса.	Стадия	Лист	Листов
Гл. констр. м.	Кашкин			Р	АС-4	
Гл. арх. пр-та	Горохов					
Гл. инж. пр-та	Румянцева		Заглавный лист (окончание).	ЦНИИЭП Гражданстройстрой г. Москва		
Рук. гр. арх.	Дрогицкая					

Инв. № подл. 4-2366-7

16.322-01

Альбом I

Типовой проект 274-33-14

Ведомость внутренних отделочных работ

N°N° п/пл.	Наименование помещения	Пол: площадь м²	Пол: тип пола по серии 2.244-1	Пол: покрытие	Потолок	Стены и перегородки
	Торговые помещения					
1	Торговый зал	210.8	307	мозаичные плиты	побелка	улучш. окр. силикатн. к-р.
2	Кафетерий, стол заказов	36.0	307	то же	то же	то же
	Помещения для приема, хранения и подготовки товаров к продаже					
3	Приемочное помещение, разгрузочная	21.7	309	керамич. плитки	побелка	масляная окраска h-1.8, выше клеевая окраска
4	Кладовая продовольств. товаров, хлеб	20.4	309	керамич. плитки	то же	масляная окраска
5	Кладовая продовольств. товаров	27.8 +19.3	309	керамич. плитки	побелка	то же
6	Подсобное помещение кафетерия, фасовочная	23.5	309	керамич. плитки	то же	масляная окраска
7	Охлаждаемые камеры	16.0	серия 2290-4 вып. 1 дет. 14	керамич. плитки	маслян. окраска	облицовка глазурован. плиткой на всю высоту
8	Машинное отделение охлаждаемой камеры	10.0	303	бетонные плитки	побелка	масляная окраска
9	Кладовые непродовольств. товаров	47.0	309	керамич. плитки	побелка	масляная окраска
	Подсобные помещения					
10	Хранение тары	20.0	245	дощатый	известковая побелка	известковая побелка
11	Моечная	9.8	319	керамич. плитки	масляная окраска	облицовка глазурован. плиткой h-1.8 выше масл. окраска
12	Хранение упаковочных материалов	11.4	271	линолеум	побелка	известков. побелка
13	Хранение белья, инвентаря	+4,8 10.1	271	линолеум	то же	клеевая окраска
14	Пункт приема посуды	16.0	245	дощатый	то же	то же
	Административные помещения					
15	Контора	11.0	245	дощатый	побелка	клеевая окраска
16	Гардеробная	17.0	271	линолеум	то же	масляная окраска h-1.8, выше клеевая окраска
17	Уборные	3.5	319	керамич. плитки	масляная окраска	облицовка глазурован. плиткой h-1.8 выше масл. окраска
18	Душевые	1.6	319	керамич. плитки	то же	то же
19	Коридоры	45.5	271	линолеум	побелка	масляная окраска h-1.8, выше клеевая окраска
20	Тамбуры	7.6	310	керамич плитки	масляная окраска	то же
	Технические помещения					
21	Венткамера	25.3	323	бетонн.	изв. поб	изв. поб.
22	Электрощитов	6.2	319	керамич. плитки	побелка	облицовка глазурованной плиткой h-2.0м, выше масляная окраска
23	Узел ввода		303	бетонные плитки	известков. побелка	известковая побелка
	Окна	Окраска масляной краской за 2 раза белого цвета				
	Двери	В помещениях N°N° 1, 13 дверные полотна покрыть лаком за 2 раза. В остальных помещениях окрасить масляной краской светлых тонов.				

1. Для внутренних поверхностей наружных стен и кирпичных перегородок применяется штукатурка с последующей окраской.
2. Виды окраски помещений см ведомость отделочных работ.
3. Швы между плитами перекрытий расшиваются цементными раствором.
4. Поверхности потолков и гипсобетонных перегородок шпаклюются и окрашиваются.
5. Сопряжение стен и потолков производится без тяг.
6. Цвет пола в помещениях при всех вариантах покраски стен помещений может быть светло-серым, серо-зеленым, желтым, желто-зеленым. Плинтусы окрашивать в цвет пола.
7. Окраску помещений рекомендуется производить силикатными, полихлорвинилацетатными бутадиенстирольными и другими водорастворимыми эмульсионными красками.
8. Подоконные доски, внутренние откосы проемов окрашиваются в светлые тона.
9. Поверхности стен масляной краской делать матовыми.
10. Стены и перегородки, где навешаны санитарно-технические приборы облицевать глазурованной плиткой на высоту 1.2 м.
11. Толщина пола во всех помещениях принята 80 мм., кроме помещений с влажным и мокрым режимом, где отметка пола на 20 мм. ниже пола помещений сухого режима.

			1979г.	Р1.1-1 Т.П. 274-33-14
			Торговый центр тип III / из зданий блоков/	
Рук.маст.	Ходжибеков		Блок. Магазин товаров повседневного спроса	Стадия: Р; Лист: АС-5; Листов:
Гл.констр.м.	Кашкин			
Гл.арх.пр-та	Горохов			
Гл.инж.пр-та	Румянцева		Ведомость внутренних отделочных работ.	ЦНИИЭП Гражданэльстрой г. Москва
Рук.гр.архит.	Дрогицкая			

Инв. N° подл. 4-2366-8

№ сечения	Отметка приложения нагрузки	Расчетное давление на грунт основания на глубине 2 м от планировочной отметки, при ширине фундамента 1 м. R_o = 2.0 кгс/см²					
		Кирпич пустотелый			Кирпич полнотелый		
		Привязочные размеры подошвы фундаментной плиты „B", „Г" мм к осям при температуре наружного воздуха $t_{н.в.}$ и расчетном силе N=т/п.м.					
		0°	−30°	−40°	−20°	−30°	−40°
		В | Г	В | Г	В | Г	В | Г	В | Г	В | Г
1	2	3 | 4	5 | 6	7 | 8	9 | 10	11 | 12	13 | 14
1 – 1	−0.450	N = 5,00 150 | 300 450	N = 5,72 120 | 380 500	N = 5,72 120 | 380 500	N = 5,26 180 | 320 500	N = 6,13 140 | 410 550	N = 6,97 100 | 500 600
2 – 2 23 – 23 28 – 28	"	N = 3,00 100 | 250 350	N = 3,77 40 | 310 350	N = 3,77 40 | 310 350	N = 3,30 100 | 250 350	N = 4,16 70 | 330 400	N = 5,03 50 | 450 500
3 – 3	"	N = 3,61 100 | 250 350	N = 4,37 70 | 330 400	N = 4,37 70 | 330 400	N = 3,86 100 | 250 350	N = 4,76 90 | 360 450	N = 5,63 50 | 450 500
4 – 4	"	N = 18,23 580 | 720 1,3 × 1,3	N = 18,23 580 | 720 1,3 × 1,3	N = 18,23 580 | 720 1,3 × 1,3	N = 18,59 580 | 720 1,3 × 1,3	N = 18,59 580 | 720 1,3 × 1,3	N = 18,59 580 | 720 1,3 × 1,3
5 – 5	"	КОНСТРУКТИВНО 500	500	500	500	500	500
6 – 6	−0.100	N = 29,6 830 | 970 1800	N = 29,6 830 | 970 1800	N = 29,6 830 | 970 1800	N = 29,6 830 | 970 1800	N = 29,6 830 | 970 1800	N = 29,6 830 | 970 1800
7 – 7	"	N = 29,6 750 | 750 1500	N = 29,6 750 | 750 1500	N = 29,6 750 | 750 1500	N = 29,6 750 | 750 1500	N = 29,6 750 | 750 1500	N = 29,6 750 | 750 1500
8 – 8	"	N = 16,58 450 | 450 0,9 × 1,5	N = 16,58 450 | 450 0,9 × 1,5	N = 16,58 450 | 450 0,9 × 1,5	N = 16,58 450 | 450 0,9 × 1,5	N = 16,58 450 | 450 0,9 × 1,5	N = 16,58 450 | 450 0,9 × 1,5
9 – 9	"	N = 7,55 350 | 350 700	N = 7,55 350 | 350 700	N = 7,55 350 | 350 700	N = 7,55 350 | 350 700	N = 7,55 350 | 350 700	N = 7,55 350 | 350 700
10 – 10	−2.100	N = 8,44 250 | 350 600	N = 9,12 160 | 440 600	N = 9,12 160 | 440 600	N = 8,71 250 | 370 600	N = 9,48 160 | 440 600	N = 10,18 100 | 500 600
11 – 11	"	КОНСТРУКТИВНО 250 | 370 600	160 | 440 600	160 | 440 600	250 | 370 600	160 | 440 600	100 | 500 600
18 – 18	−0.450	N = 4,30 700	N = 4,30 700	N = 4,30 700	N = 4,30 700	N = 4,30 700	N = 4,30 700
21 – 21	−2.100	N = 10,8 350 | 350 700	N = 10,8 350 | 350 700	N = 10,8 350 | 350 700	N = 10,8 350 | 350 700	N = 10,8 350 | 350 700	N = 10,8 350 | 350 700
22 – 22	0,450	N = 8,58 800	N = 8,58 800	N = 8,56 800	N = 9,0 800	N = 9,0 800	N = 9,0 800
23 – 23		N = 11,20 F = 1×1	N = 11,26 F = 1×1	N = 11,28 F = 1×1	N = 11,40 F = 1×1	N = 11,40 F = 1×1	N = 11,40 F = 1×1

1. Фундаменты под здание разработаны для 2-х вариантов стен: из пустотелого и глиняного обыкновенного кирпича для 3-х температур наружного воздуха −20°С, −30°С, −40°С; толщину наружных стен „α" в зависимости от выбранного варианта см. таблицу заглавного листа.
2. При расчете фундаментов приняты:
   а) грунты со следующими характеристиками: расчетное значение объемной массы грунта, залегающего ниже подошвы фундамента γ=1.8 тс/м³. выше подошвы фундамента – γ = 1.7 тс/м³; расчетное значение угла внутреннего трения φ=20°;

Схема плана фундаментов

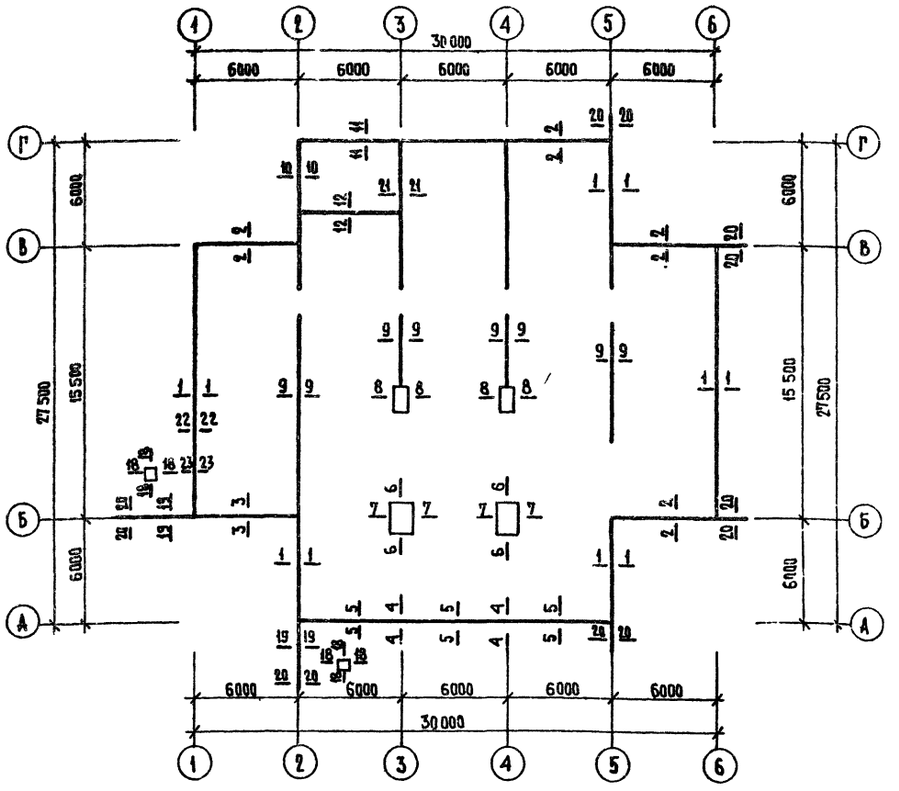

Расчетное значение сцепления С = 0.11 кгс/см²;

Расчетное давление на грунт при ширине фундамента 1 м. и глубине заложения 2 м. R = 2 кгс/см².

б) Вес снегового покрова на 1 м². горизонтальной поверхности земли P_o = 100 кг.с/м.

в) Объемная масса кладки: из кирпича глиняного пустотелого γ = 1600 кг/м³
из кирпича глиняного обыкновенного γ = 1800 кг.с/м².

			1979г.	Р1.0-1 Т.П. 274-33-14	
			Торговый центр тип III /из зданий блоков/		
Рук. маст.	Ходжибеков		Блок. Магазин товаров повседневного спроса	стадия: Р	лист: АС-6
Гл. конст. м.	Кашкин				листов:
Гл. арх. пр.	Горохов		Таблица нагрузок.	ЦНИИЭП Гражданзельстрой г Москва	
Гл. инженер	Румянцева				
Сроверил	Румянцева				
Разраб.	Воронцова				

Инв. № подл. 4-2366-9

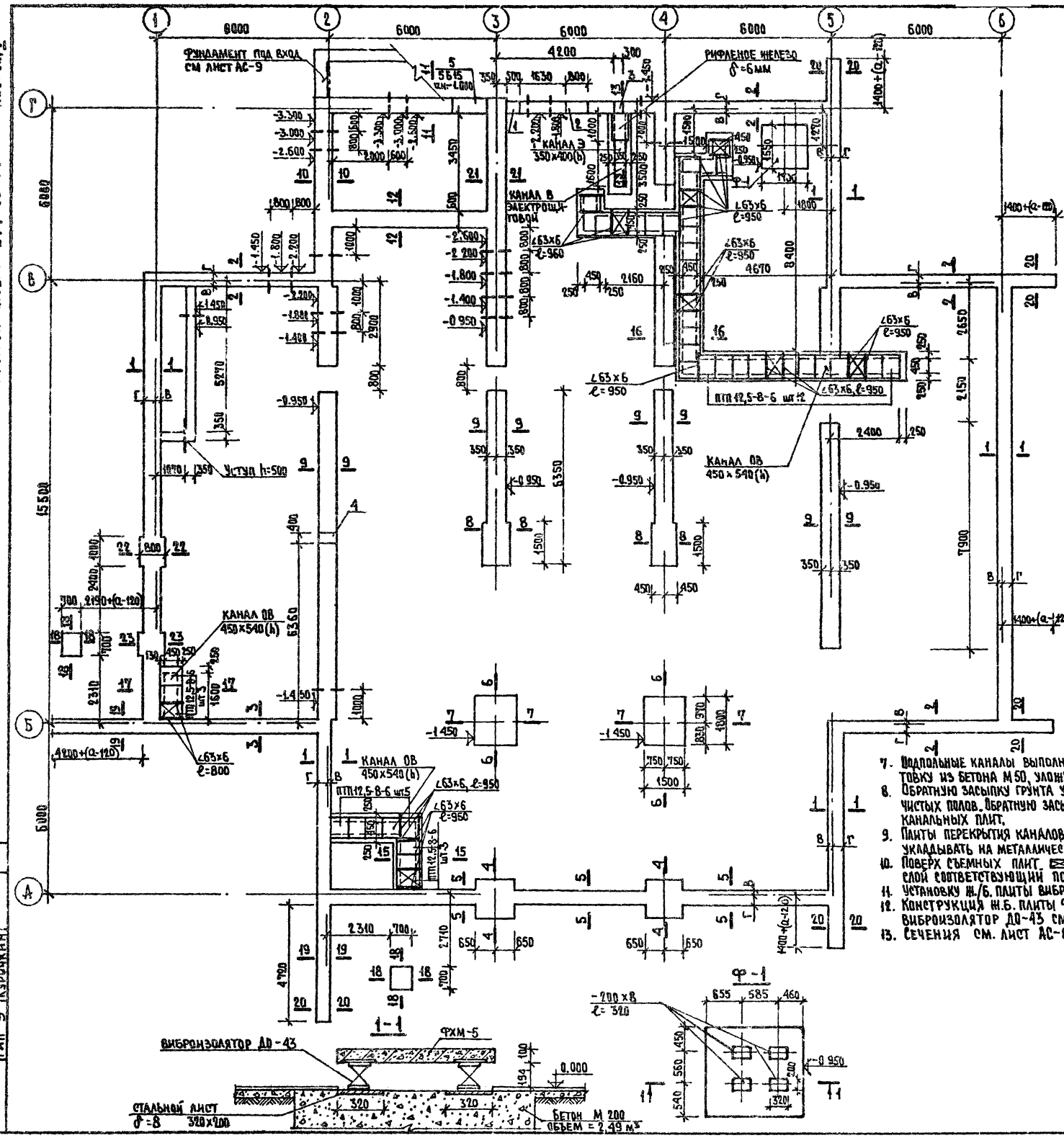

ПЕРЕЧЕНЬ ЭЛЕМЕНТОВ

ПОЗ ОБОЗНАЧЕН.	НАИМЕНОВАНИЕ	КОЛ. ШТ.	МАССА ЕД. КГ.	ПРИМЕЧАНИЕ
	ПЛИТЫ ПЕРЕКРЫТИЙ КАНАЛОВ			
	ПТП 12,5-8-6	46	96	1.243-2
	ПЕРЕМЫЧКИ			
	Б 13	4	25	1.139-1
	Б 15	5		1.139-1
	МЕТАЛЛИЧЕСКИЕ ЭЛЕМЕНТЫ			
	∠63×6	21,9	125,3	
	∠50×5	5,2м	19,6	
	⌀10 AI	9,4м	5,8	
	⌀6 AI	3,6м	0,80	
	□6×6	5,2	1,6	
	РИФЛЕНОЕ ЖЕЛЕЗО	0,41м²	20,5	
	-200×8; ℓ=320	4	4,0	

ЭКСПЛИКАЦИЯ ОТВЕРСТИЙ

ТИП ОТВ	РАЗМЕРЫ, ММ В	РАЗМЕРЫ, ММ Н	ОТМ. НИЗА М.	НАЗНАЧЕНИЕ
1	500	600	ПРИ ПРИВЯЗКЕ	ОТВ. ВК
2	800	600	—"—	ОТВ. ВК
3	300	300	-1.250	ОТВ. Э
4	400	400	-0.600	ОТВ. ВК
5	1200	450	-1.450	ОТВ. ОВ

1. ПЛАНИРОВОЧНАЯ ОТМЕТКА ЗЕМЛИ ОТНОСИТЕЛЬНО УРОВНЯ ЧИСТОГО ПОЛА 1 ЭТАЖА ПРИНЯТОГО ЗА ▽±0,000 РАВНА -0.450 М.
2. РЕЛЬЕФ УЧАСТКА И ГРУНТОВЫЕ УСЛОВИЯ ВОЗВЕДЕНИЯ ЗДАНИЯ ОТРАЖЕНЫ В ЗАГЛАВНОМ ЛИСТЕ.
3. ФУНДАМЕНТЫ РАЗРАБОТАНЫ ИЗ БУТОБЕТОНА, БЕТОН М-50, БУТ М-50, ДОПУСКАЕТСЯ ПРИМЕНЕНИЕ БУТА С КИРПИЧНЫМ БОЕМ
4. УКЛАДКУ БЕТОННОЙ СМЕСИ ПРОИЗВОДИТЬ СЛОЯМИ НЕ БОЛЕЕ 200 ММ. С ПОСЛОЙНЫМ ВИБРИРОВАНИЕМ ШИРИНА КАМНЕЙ, ВТАПЛИВАЕМЫХ В БЕТОН НЕ ДОЛЖА ПРЕВЫШАТЬ 1/3 ШИРИНЫ ФУНДАМЕНТА
5. ГИДРОИЗОЛЯЦИЯ ГОРИЗОНТАЛЬНАЯ, В ПОДВАЛЬНОЙ ЧАСТИ ИЗ ЦЕМЕНТНОГО Р-РА СОСТАВА 1:2 ТОЛЩИНОЙ 20 ММ; В БЕСПОДВАЛЬНОЙ - ИЗ 2-Х СЛОЕВ ТОЛЯ ИЛИ ГИДРОИЗОЛА НА БИТУМНОЙ МАСТИКЕ. ГИДРОИЗОЛЯЦИЯ-ВЕРТИКАЛЬНАЯ, ОБМАЗКА ГОРЯЧИМ БИТУМОМ ЗА 2 РАЗА.
6. ПРИВЯЗКИ В И Г УТОЧНИТЬ ПО ТАБЛИЦЕ НА ЛИСТЕ АС-6
7. ПОДПОЛЬНЫЕ КАНАЛЫ ВЫПОЛНЯТЬ ИЗ ОБЫКНОВЕННОГО ГЛИНЯНОГО КИРПИЧА МАРКИ 75 НА Р-РЕ М-25 И УСТАНОВИТЬ НА ПОДГОТОВКУ ИЗ БЕТОНА М 50, УЛОЖЕННУЮ НА ПРЕДВАРИТЕЛЬНО УПЛОТНЕННЫЙ ГРУНТ.
8. ОБРАТНУЮ ЗАСЫПКУ ГРУНТА У СТЕН ЗДАНИЯ И ЕГО ТРАМБОВАНИЕ ПРОИЗВОДИТЬ ПОСЛЕ УСТРОЙСТВА ПЕРЕКРЫТИЯ НАД ПОДВАЛОМ И ЧИСТЫХ ПОЛОВ. ОБРАТНУЮ ЗАСЫПКУ ГРУНТА ЗА СТЕНКИ ПОДПОЛЬНЫХ КАНАЛОВ И ЕГО ТРАМБОВАНИЕ ПРОИЗВОДИТЬ ПОСЛЕ УКЛАДКИ КАНАЛЬНЫХ ПЛИТ.
9. ПЛИТЫ ПЕРЕКРЫТИЯ КАНАЛОВ УКЛАДЫВАТЬ НА ЦЕМЕНТНОМ Р-РЕ; В МЕСТАХ СМОТРОВЫХ ЛЮКОВ СЪЕМНЫЕ ПЛИТЫ ⊠ УКЛАДЫВАТЬ НА МЕТАЛЛИЧЕСКИЕ УГОЛКИ ∠63×6, ОКРАШЕННЫЕ КУЗБАССЛАКОМ ЗА 2 РАЗА.
10. ПОВЕРХ СЪЕМНЫХ ПЛИТ ⊠ ПЕРЕКРЫТИЯ КАНАЛОВ УСТАНОВИТЬ СЪЕМНЫЕ ДЕРЕВЯННЫЕ ЩИТЫ, ИМЕЮЩИЕ ФАКТУРНЫЙ СЛОЙ СООТВЕТСТВУЮЩИЙ ПОЛУ ДАННОГО ПОМЕЩЕНИЯ.
11. УСТАНОВКУ Ж./Б. ПЛИТЫ ВИБРООСНОВАНИЯ ФХМ-5 ПОД ХОЛОДИЛЬНУЮ МАШИНУ ПРОИЗВОДИТЬ ПО УЗЛАМ СЕРИИ 2.290-4 в.3
12. КОНСТРУКЦИЯ Ж.Б. ПЛИТЫ ФХМ-5 И ВЫБОРКА МАТЕРИАЛОВ НА НЕЕ ДАНА В СЕРИИ 2.290-4 в.3 ЛИСТ 16,17; ВИБРОИЗОЛЯТОР ДО-43 СМ. СЕРИЮ 3.001-1 в.1.
13. СЕЧЕНИЯ СМ. ЛИСТ АС-8

1979г.	Р1.0-1 Т.П. 274-33-14		
	Торговый центр тип III /из зданий блоков/		
Рук. маст.	Ходжибеков	Блок. Магазин товаров повседневного спроса	Стадия: Р; Лист: АС-7; Листов:
Гл. констр. м.	Кашкин		
Гл. арх. пр-та	Горохов		
Гл. инж. пр-та	Румянцева	План фундаментов и подпольных каналов	ЦНИИЭП Гражданосельстрой г. Москва
Проверил	Румянцева		
Разработ	Воронцова		

СОГЛАСОВАНО

Инв. № подл.	Гип ОВ	Евдокимова
4-2366-10	Гип ВК	Молодкин
	Гип Э	Курочкин

ТИПОВОЙ ПРОЕКТ 274-33-14 АЛЬБОМ I

Альбом I

Типовой проект 274-33-14

1-1, 2-2, 3-3

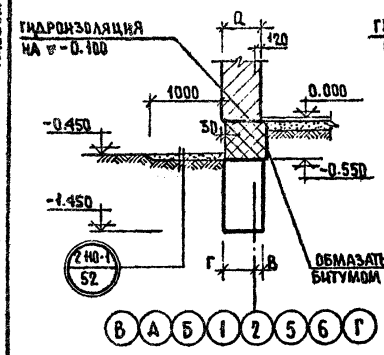

4-4

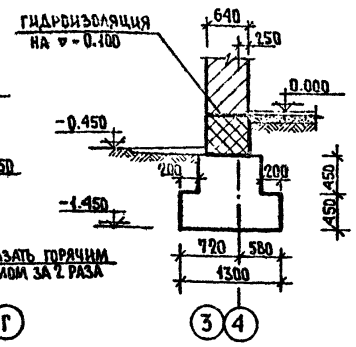

5-5

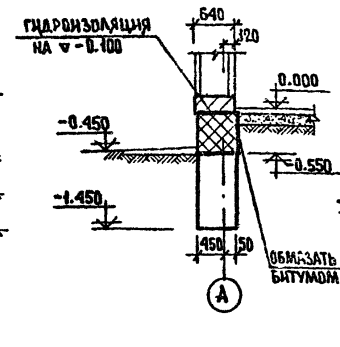

6-6

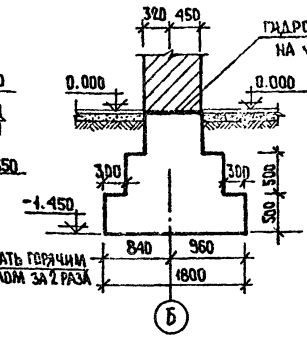

7-7

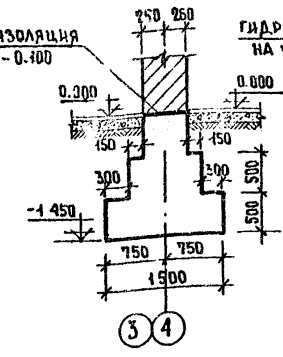

8-8

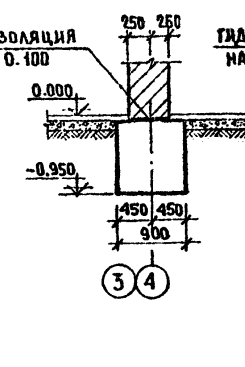

9-9

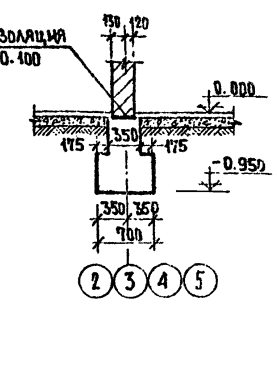

10-10

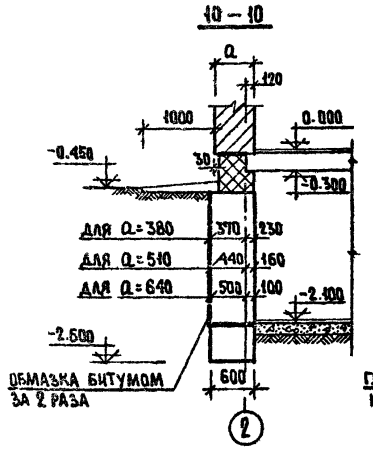

11-11

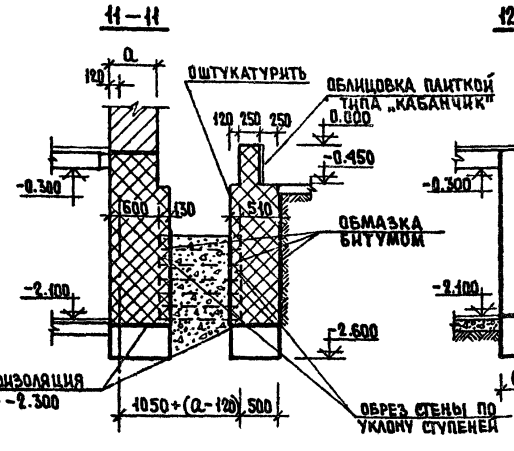

12-12

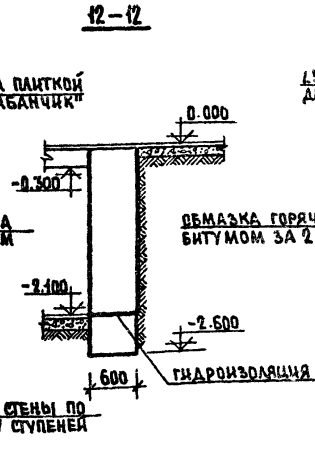

13-13

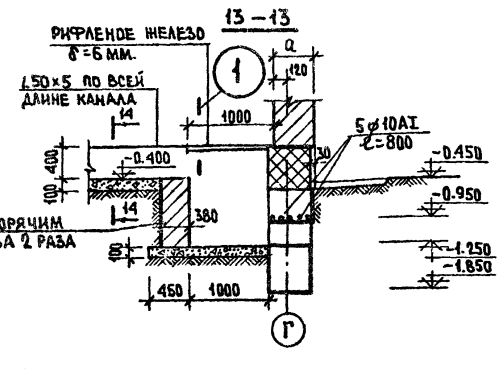

14-14

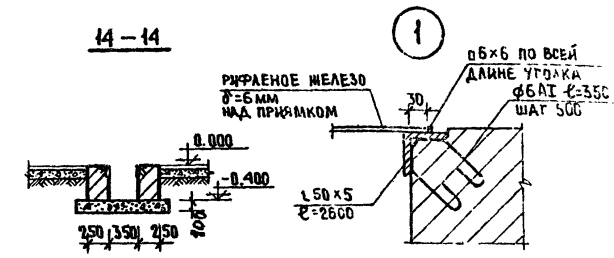

15-15

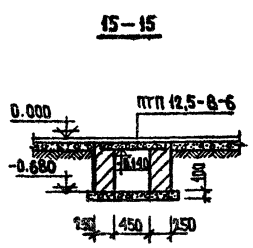

16-16

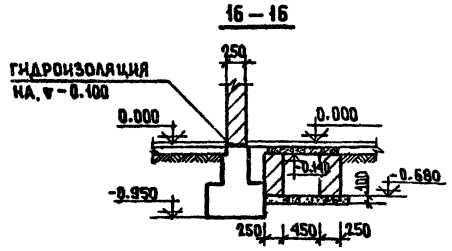

17-17

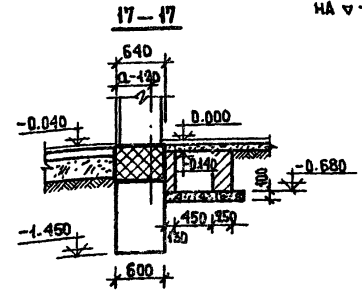

18-18

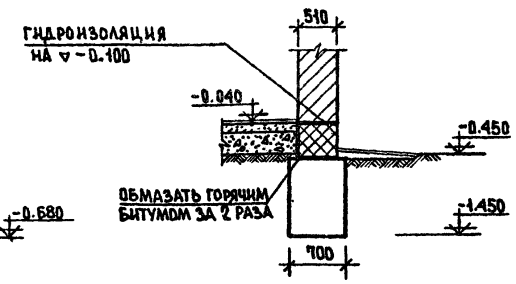

21-21

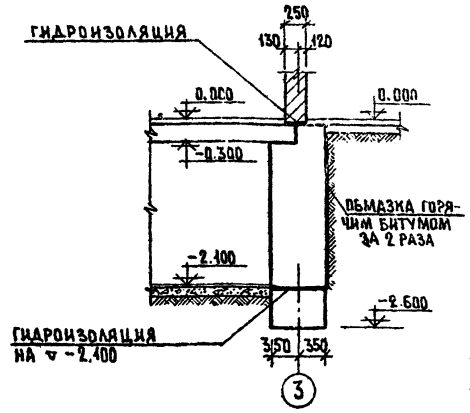

19-19

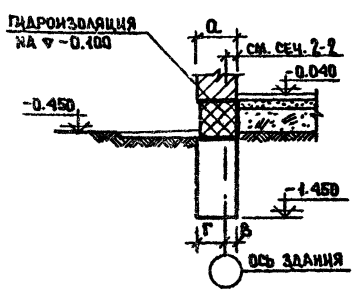

20-20

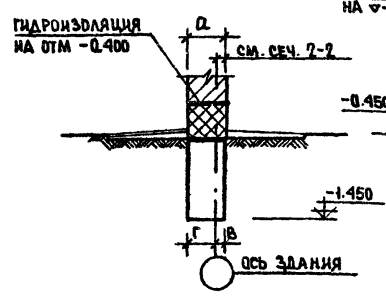

22-22

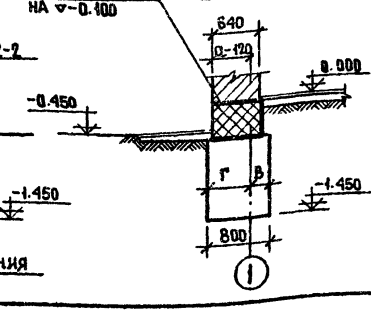

23-23

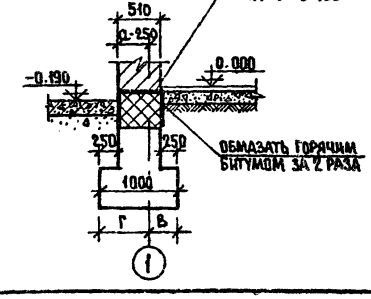

			1979г.	Р1.0-1 Т.П. 274-33-14		
			Торговый центр тип III /из зданий блоков/			
Рук.маст.	Ходжибеков		Блок. Магазин товаров повседневного спроса.	Стадия	Лист	Листов
Гл.конст.м.	Кашкин			Р	АС-8	
Гл.арх.пр.	Горохов		Сечения фундаментов и подпольных каналов.	Граждансельстрой г. Москва		
Гл.инж.пр.	Румянцева					
Проверил	Румянцева					
Разработ.	Воронцова					

Инв. № подл. | Ч-2366-11

1828-01

Типовой проект 274-33-14 Альбом I

Тепловой ввод

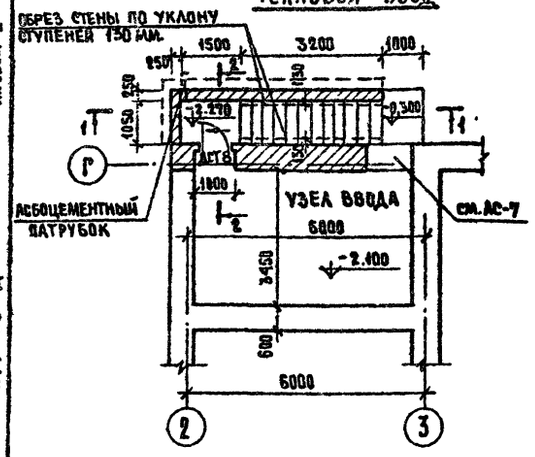

План перекрытия на ▽-0.300

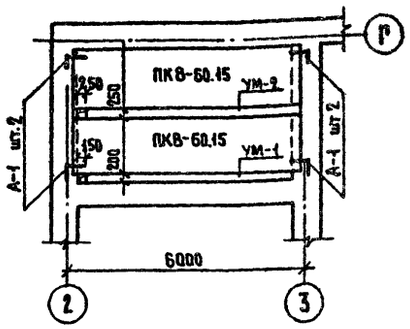

Крыльцо №1

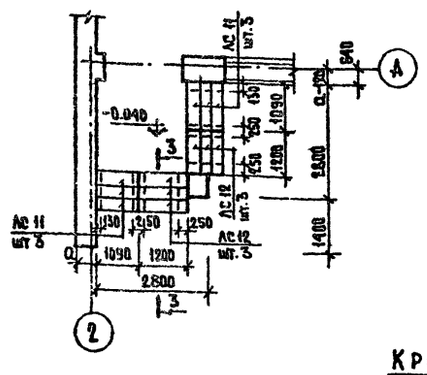

Крыльцо №2

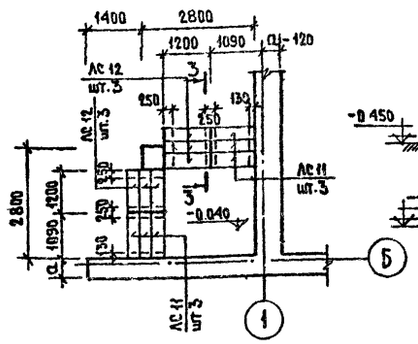

3 - 3

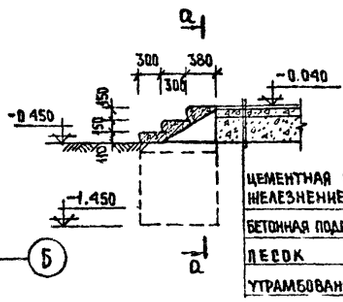

1 - 1

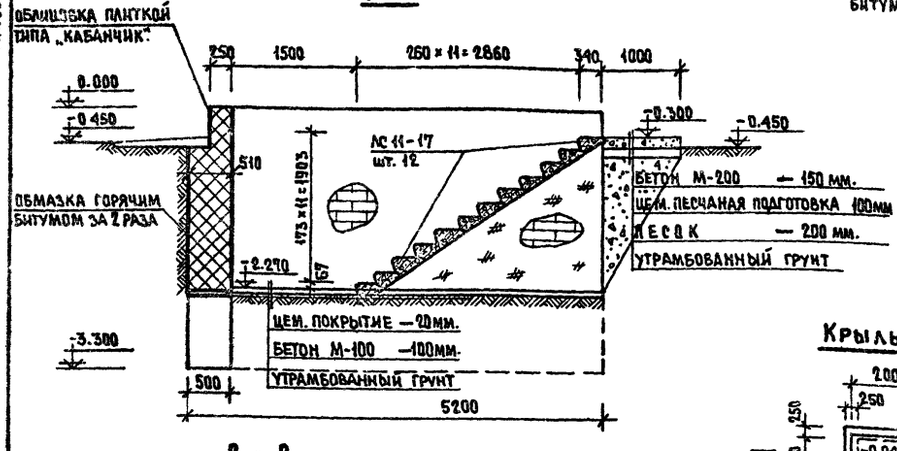

А - А

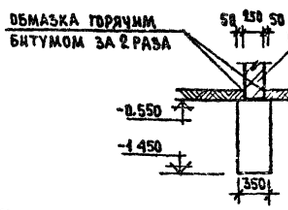

4 - 4

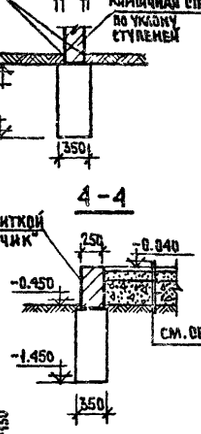

Крыльцо №3

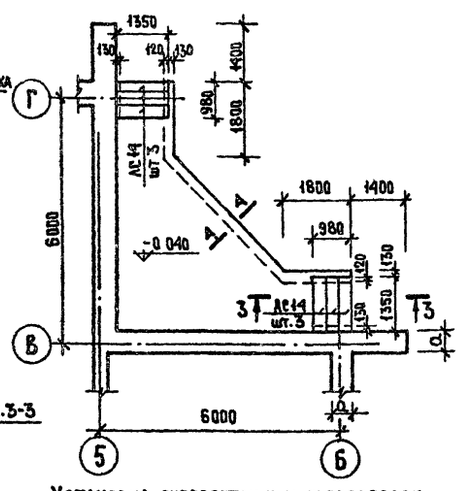

Крыльцо №4

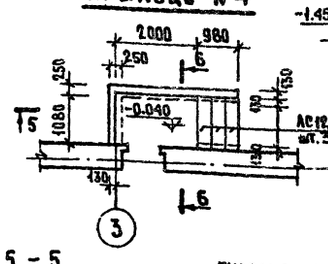

2 - 2

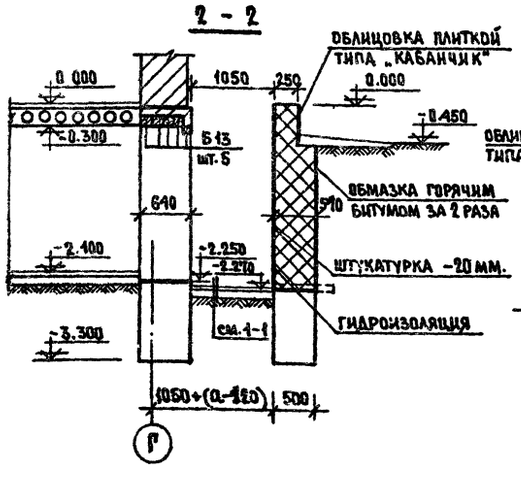

5 - 5

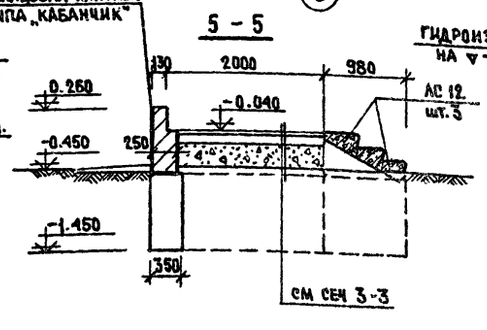

6 - 6

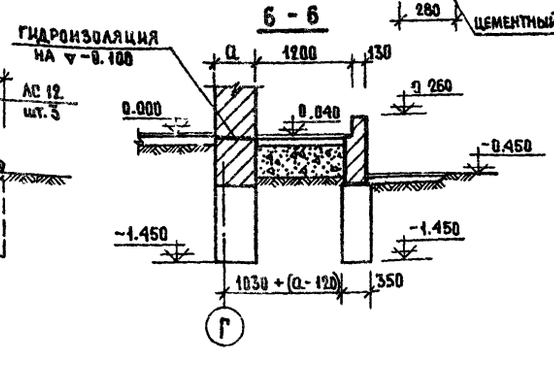

Установка гипсобетонных перегородок

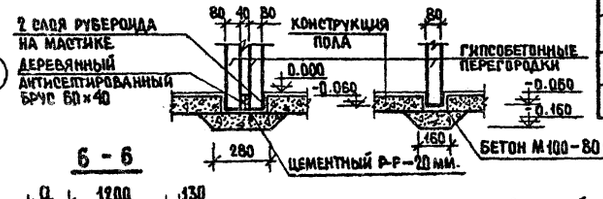

Перечень элементов

Поз. обознач.	Наименование	К-во шт.	Масса ед. кг.	Примечание
	Панели перекрытий железобетон. многопустотные			
	ПК 8 - 60.15	2	2800	1.141-1 в.22
	Панели перекрытий ж.бет. многопустот. из легких бетон.			
	ПК 8 - 60.15	2	2190	1.141-10 в.2
	Перемычки брусковые			
	Б13	5	25	1.139-1 в.1
	Ступени железобетон.			
	АС 11	12	113	1.155-1
	АС 12	15	133	— " —
	АС 14	6	150	— " —
	АС 11-17	12	110	— " —
	Металлические анкера			
	А-1	4		АС-25
	Монолитные участки			
	УМ-1	1		АС-16
	УМ-2	1		АС-16

1. Данный лист см. совместно с листом АС-10.
2. Кирпичные стенки для устройства крылец выполнять из кирпича глиняного обыкновенного.
3. Характеристику на монолитные участки см. на листе АС-16.

Рук. маст.	Ходжибеков		1979г	Р1.0-1	т.п. 274-33-14
Гл. констр. м.	Кашкин		Торговый центр тип III /из зданий блоков/		
Гл. арх. пр-та	Горохов		Блок. Магазин товаров повседневного спроса.	Стадия: Р	Лист: АС-9	Листов:
Гл. инж. пр-та	Румянцева		Крыльца №№ 1.2.3.4. Тепловой ввод.	Гражданэльстрой г. Москва	
Проверил	Румянцева				
Разработ.	Воронцова				

Инв. № подл. 4-2366-12

Альбом I

Типовой проект 274-33-14

Экспликация отверстий

Тип отв.	Размеры, мм В	Размеры, мм Н	Отметка низа м	Назначение
1	300	300	-0.250	ВК
2	900	580	1 550	ОВ
3	65	65	1.950	УС
4	400	300	0.000	ОВ
5	200	200	0.000	ОВ
6	600	500	2 270	ОВ
7	500	300	2 290	ОВ
8	300	300	2 700	ОВ
9	200	200	2 390	ВК
10	300	300	2.600	ОВ
11	1010	610	470	ОВ
12	710	420	1000	ОВ
13	510	1310	0 000	ОВ

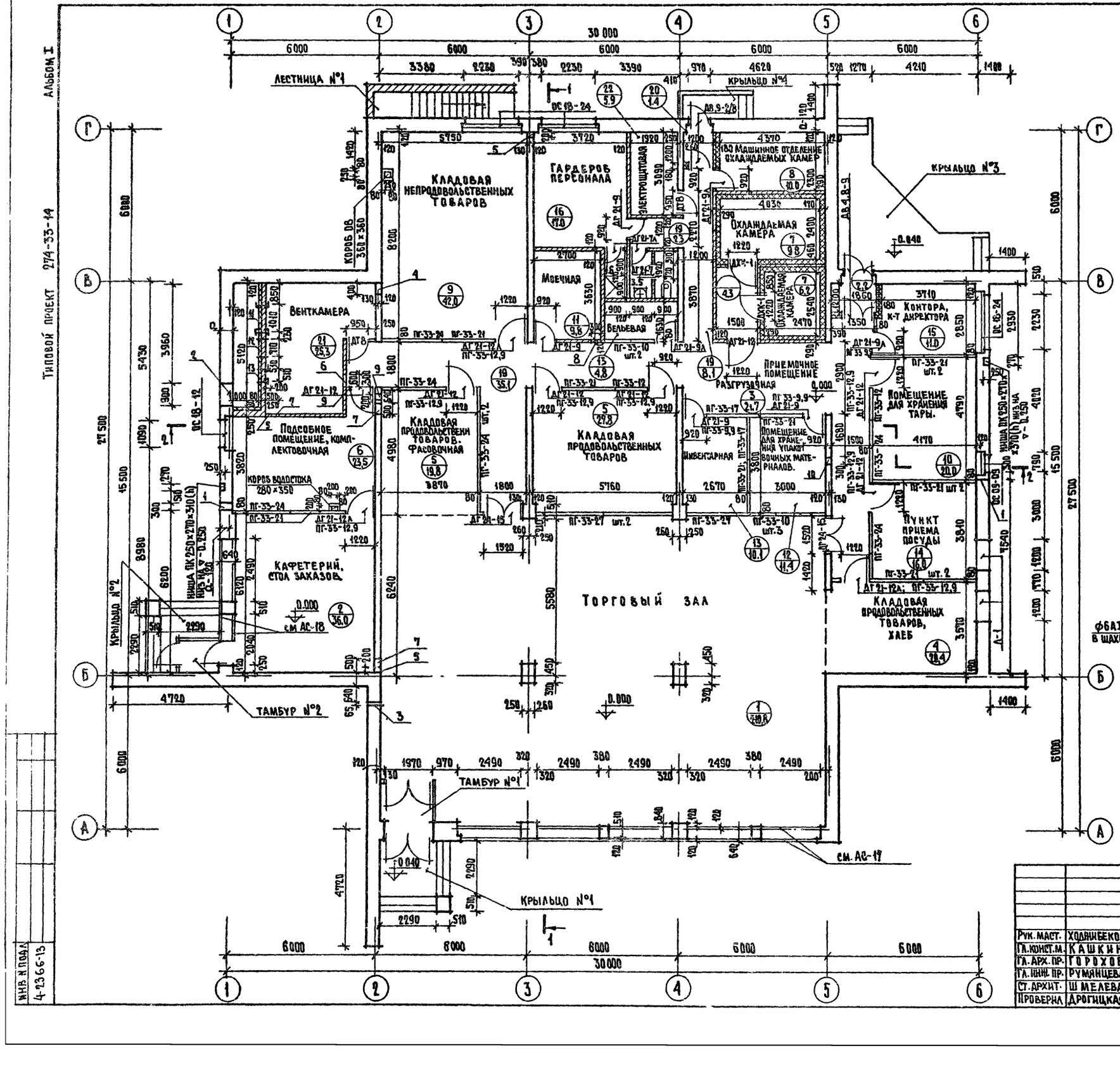

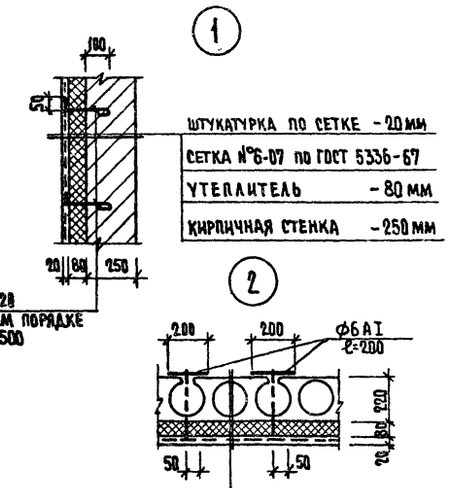

			1979г.	Рп.1-1 Т.П. 274-33-14
			Торговый центр тип III /из зданий блоков/	
			Блок. Магазин товаров повседневного спроса.	Стадия: Р; Лист: АС-10; Листов:
Рук. маст.	Ходнеевков		План 1 этажа.	ЦНИИЭП Гражданстельстрой г. Москва
Гл. конст. м.	Кашкин			
Гл. арх. пр.	Гороховв			
Гл. инж. пр.	Румянцева			
Ст. архит.	Шмелева			
Проверил	Дрогицкая			

Инв. № подл. 4-2366-13

16528-01

Альбом I

Типовой проект 274-33-14

ФАСАД 1-6

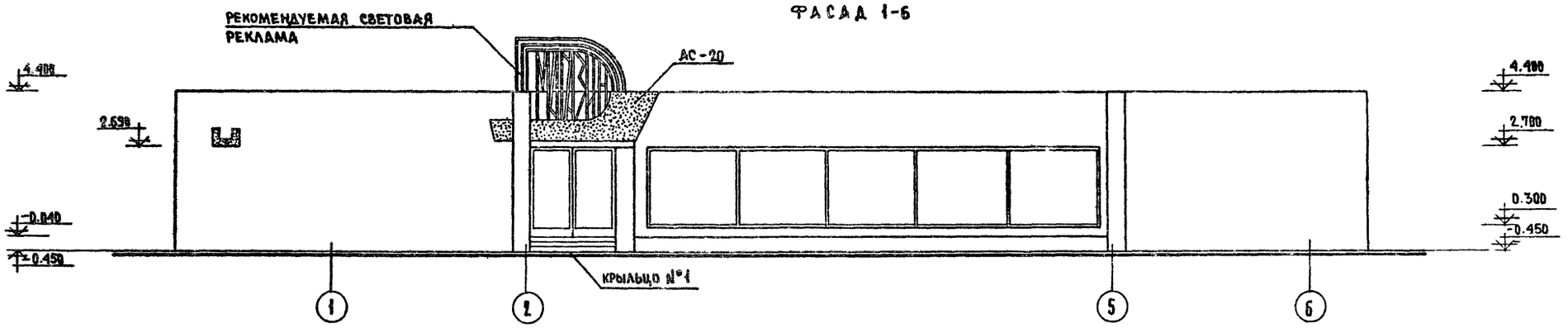

ФАСАД 6-1

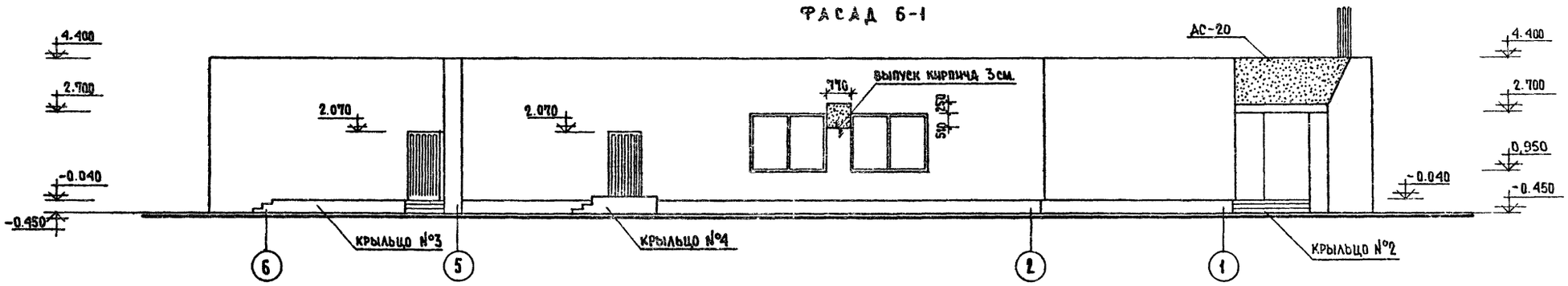

ФАСАД А-Г

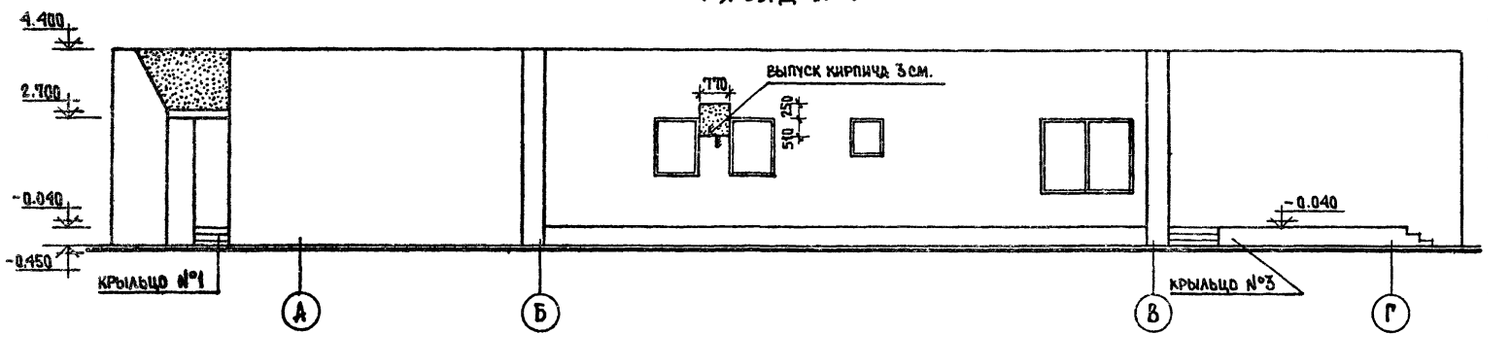

ФАСАД Г-А

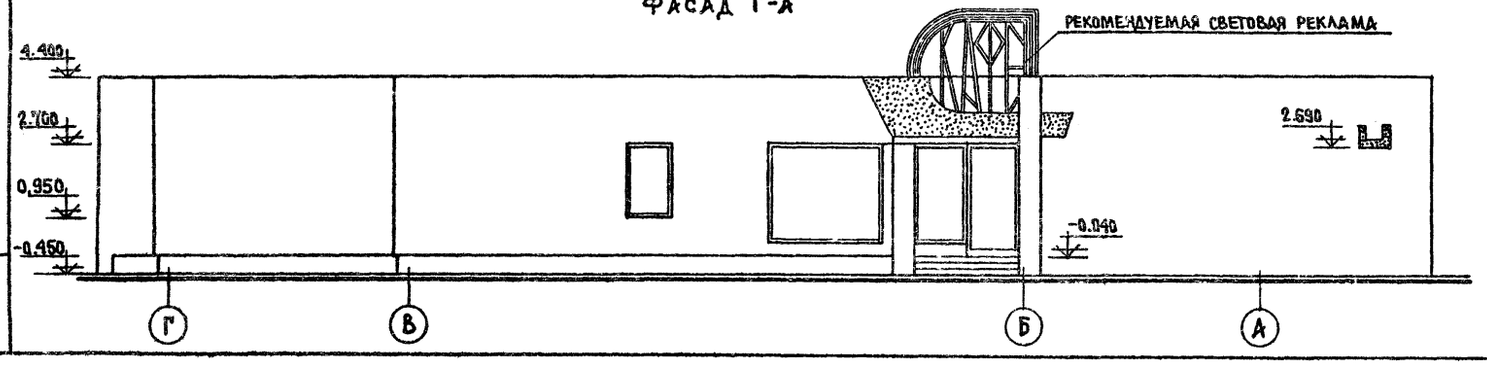

ВЕДОМОСТЬ ОТДЕЛКИ ФАСАДОВ

ФАСАД	ЭЛЕМЕНТЫ	ОТДЕЛКА	КОЛЕР
1-6 6-1 А-Г Г-А	СТЕНЫ	ОБЛИЦОВЫВАЮТСЯ КЕРАМИЧЕСКИМ ЛИЦЕВЫМ КИРПИЧОМ	
	ЦОКОЛЬ	ОБЛИЦОВЫВАЕТСЯ КЕРАМИЧЕСКОЙ ПЛИТКОЙ ТИПА „КАБАНЧИК"	ЧЕРНЫЙ ЦВЕТ
	КОЗЫРЕК, ВЫСТУПАЮЩ. ПЛОСК. СТЕН	ОШТУКАТУРИВАЮТСЯ С ВКРАПЛЕНИЕМ МРАМОРНОЙ КРОШКИ	БЕЛЫЙ ЦВЕТ
	ОКНА	ОКРАШИВАЮТСЯ МАСЛЯНОЙ КРАСКОЙ ЗА 2 РАЗА	БЕЛЫЙ ЦВЕТ
	ДВЕРИ	ДЕРЕВЯННЫЕ ПОВЕРХНОСТИ ПОКРЫВАЮТСЯ ЛАКОМ ЗА 2 РАЗА	

			1979г.	Р1. 1-1	т.п. 274-33-14	
			Торговый центр тип III /из зданий блоков/			
Рук.маст.	Ходжибеков		Блок. Магазин товаров повседневного спроса	Стадия	Лист	Листов
Гл.конст.м.	Кашкин			Р	АС-11	
Гл.арх.пр.	Горохов					
Гл.инж.пр.	Румянцева		Фасады в осях 1-6, 6-1, А-Г, Г-А	ЦНИИЭП Гражданскельстрой г. Москва		
Рук.гр.арх.	Дрогицкая					

Инв № подл. 4-2366-14

16528-01

Альбом I

Типовой проект 274-33-14

1 — 1

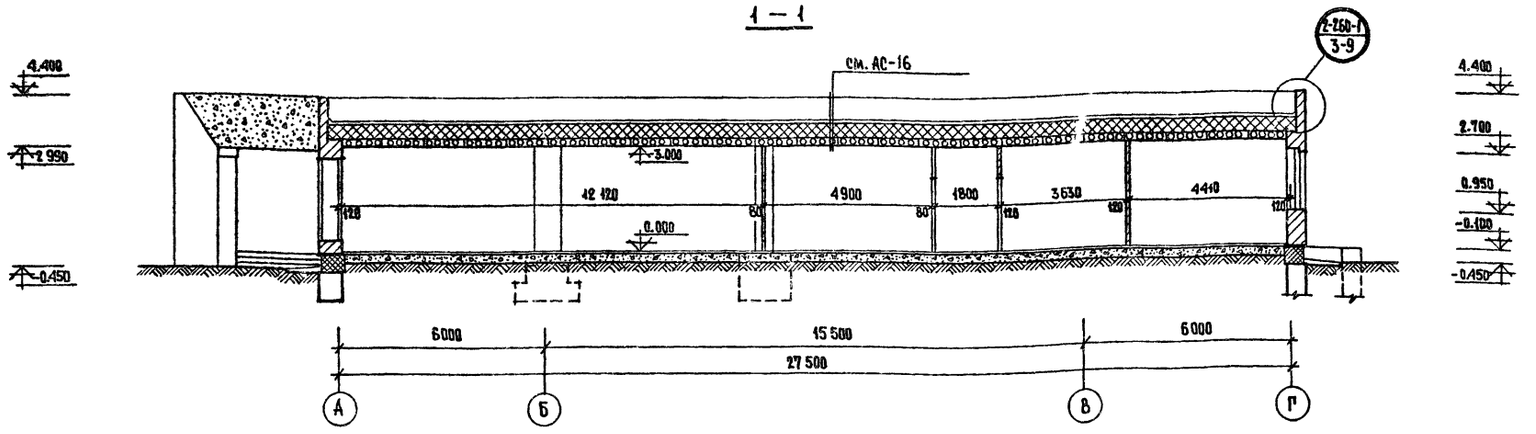

2 — 2

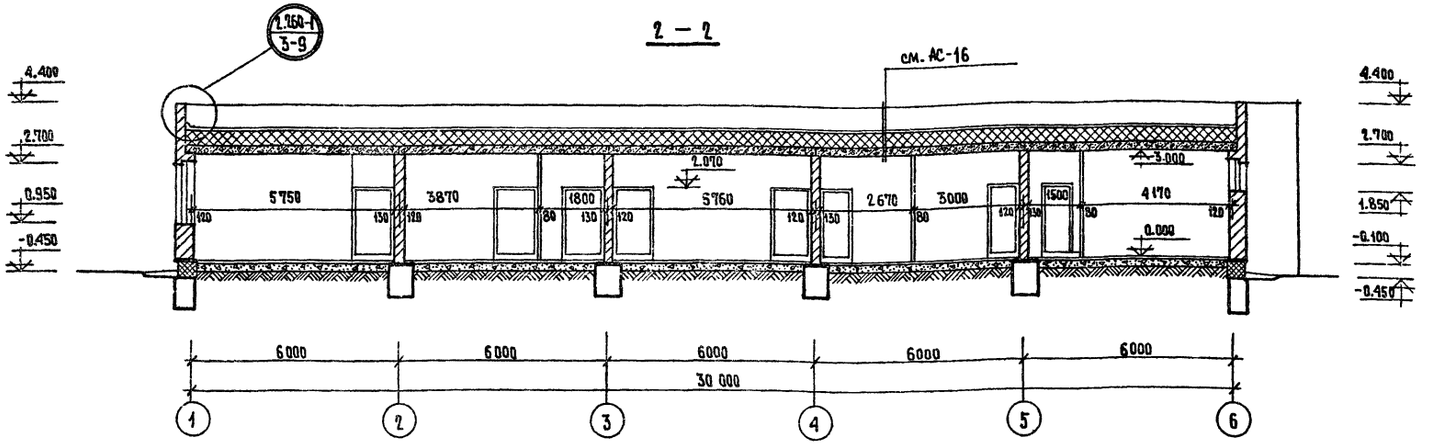

1. За условную отметку ±0.000 принята отметка чистого пола 1 этажа.
2. Толщина наружных стен „α" в зависимости от расчетной зимней температуры наружного воздуха дана в таблице №1 /см. заглавный лист – окончание/.
3. При возведении стен подвала и 1 этажа заложить анкера А-1 и А-4 для крепления плит перекрытия и покрытия см. АС-15
4. Для крепления оконных и дверных блоков в проемах заложить антисептированные пробки 120×120×65 по две штуки с каждой стороны.
5. Материал перегородок указан в заглавном листе (окончание).
6. Узлы крепления крупноразмерных гипсобетонных перегородок см. серию 2.230-1 в.10.
7. Устройство чистых полов производить после укладки коммуникаций и устройства электропроводки.
8. Высота пола принята 80 мм. Отметка пола в помещениях с мокрым режимом на 20 мм. ниже пола остальных помещений.
9. Детали полов и отделку помещений см. ведомость отделочных работ АС-5
10. Тамбурные перегородки выполняются из двух рядов кирпичной кладки по 65 мм. с прослойкой из минераловатных плит γ-100 кг/м³. толщиной 50 мм.
11. В местах установки ревизий на стояках канализации и водостока устанавливаются смотровые дверцы ЛД-1.
12. Устройство теплоизоляции стен, потолка и пола холодильных камер производить по деталям (3) (5) (8) серии 2.290-4 выпуск 1.

			1979г.	Р1. 1-1 Т.П. 274-33-14		
			Торговый центр тип III /из зданий блоков			
Рук.маст.	Ходжибеков		Блок. Магазин товаров повседневного спроса.	Стадия	Лист	Листов
Гл.констр.м.	Кашкин			Р	АС-12	
Гл.арх.пр.	Горохов					
Гл.инж.пр.	Румянцева		Разрезы I-I, II-II Примечания к планам.	ЦНИИЭП гражданскельстрой г. Москва		
Проверил	Дрогицкая					
Разработ.	Шмелева					

Инв. № подл. 4-2356-15

16528-01

Альбом I

Типовой проект 274-33-14

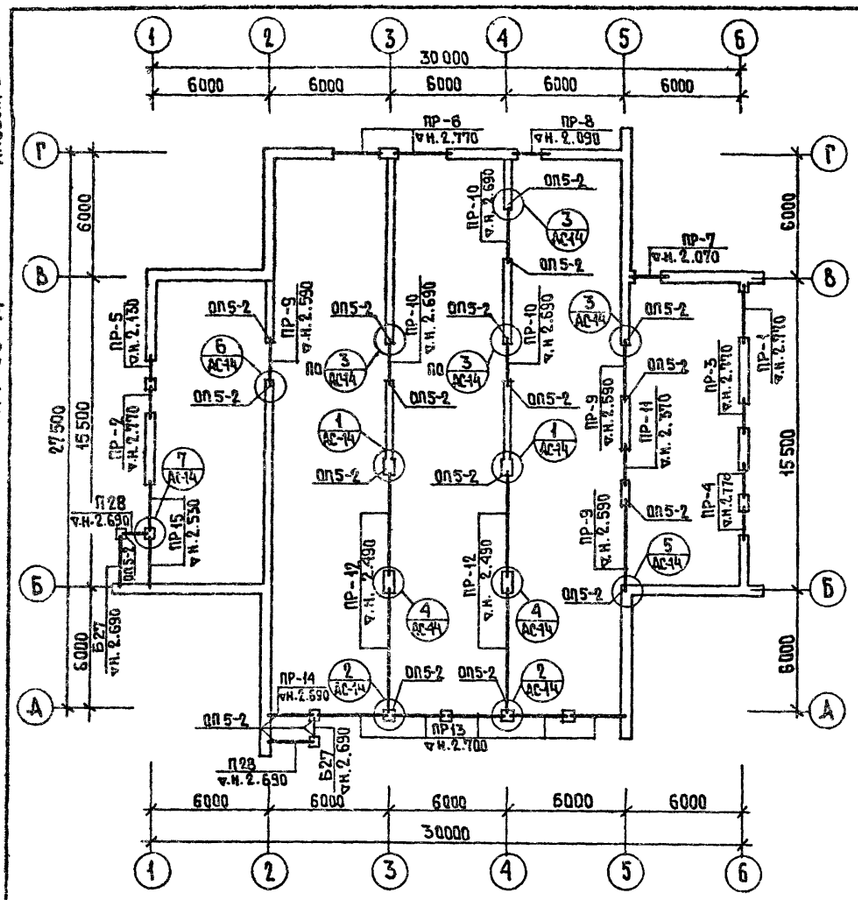

ТИП	СЕЧЕНИЕ	КОЛ-ВО МЕСТ НА ЭТАЖ	МАРКА	КОЛИЧЕСТВО ШТУК ПРИ ТОЛЩИНЕ НАРУЖНЫХ СТЕН		
				a=380	a=510	a=640
ПР-1	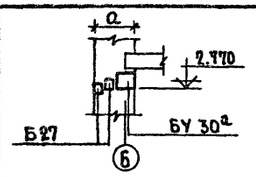	1	БУ30а	1	1	1
			Б 27	1	2	3
ПР-2	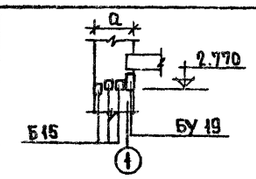	1	БУ 19	1	1	1
			Б 15	2	3	4
ПР-3	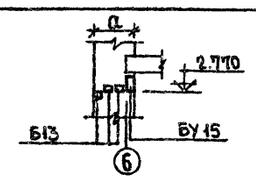	1	БУ15	1	1	1
			Б 13	2	3	4

ТИП	СЕЧЕНИЕ	КОЛ-ВО МЕСТ НА ЭТАЖ	МАРКА	КОЛИЧЕСТВО ШТУК ПРИ ТОЛЩИНЕ НАРУЖНЫХ СТЕН		
				a=380	a=510	a=640
ПР-4	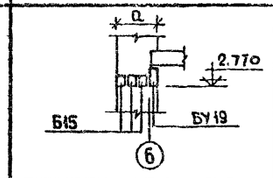	2	БУ 19	1	1	1
			Б 15	2	3	4
ПР-5	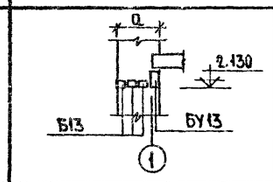	1	БУ 13	1	1	1
			Б 13	2	3	4
ПР-6	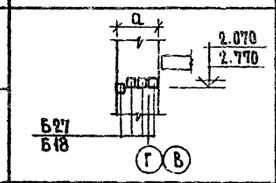	2	Б 27	3	4	5
ПР-7		1	Б 18	3	4	5
ПР-13	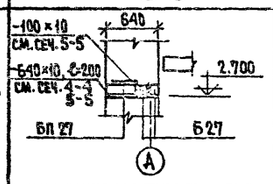	5	Б 27	2	2	2
			БП 27	1	1	1
ПР-8	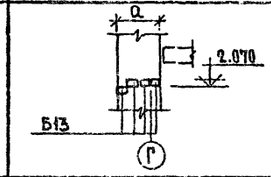	1	Б 13	3	4	5
ПР-9	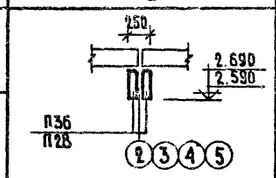	3	П 36	2	2	2
ПР-10		3	П 28	2	2	2
ПР-14	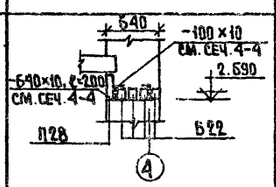	1	П 28	1	1	1
			Б 22	4	4	4
ПР-11	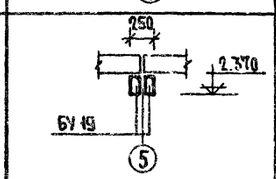	1	БУ 19	2	2	2

ТИП	СЕЧЕНИЕ	КОЛ-ВО МЕСТ НА ЭТАЖ	МАРКА	КОЛИЧЕСТВО ШТУК ПРИ ТОЛЩИНЕ НАРУЖНЫХ СТЕН		
				a=380	a=510	a=640
ПР-12	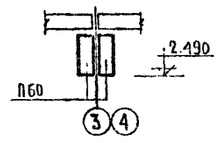	4	П 60	2	2	2
ПР-15	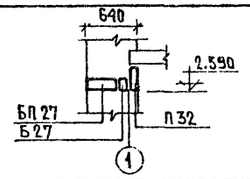	2	П 32	1	1	1
			Б 27	1	1	1
			БП 27	1	1	1
ВАРИАНТ СКРЫТОЙ ПЕРЕМЫЧКИ ДЕТАЛЬ „А"	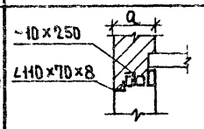					

ПОЗИЦ. ОБОЗН.	НАИМЕНОВАНИЕ	КОЛИЧЕСТВО ШТУК ПРИ ТОЛЩИНЕ НАРУЖНЫХ СТЕН			МАССА ЕД. КГ.	ПРИМЕЧАНИЕ
		a=380	a=510	a=640		
	УСИЛЕННЫЕ ПЕРЕМЫЧКИ					
	БУ30а	1	1	1	410	1.135-1 в.1
	БУ19	5	5	5	130	"
	БУ15	1	1	1	105	"
	БУ13	1	1	1	85	"
	ПЕРЕМЫЧКИ БРУСКОВЫЕ					
	Б27	21	24	27	115	"
	Б18	3	4	3	75	"
	Б15	6	9	12	65	"
	Б13	7	10	13	25	"
	Б22	4	4	4	95	"
	БП27	7	7	7	7	"
	ПРОГОНЫ					
	П28	9	9	9	250	ИИ-03-08 альбом 108
	П60	8	8	8	1500	"
	П36	6	6	6	430	"
	ОП5-2	22	22	22	45	"
	П32	2	2	2	380	

РУК. МАСТ.	ХОДЖИБЕКОВ	
ГЛ. КОНСТ. М.	КАШКИН	
ГЛ. АРХ. ПР.	ГОРОХОВ	
ГЛ. ИНЖ. ПР.	РУМЯНЦЕВА	
СТ. ИНЖЕН.	БОРОДКИНА	

1979г. Р1.1-1 Т.П. 274-33-14

Торговый центр тип III /из зданий блоков/

Блок. Магазин товаров повседневного спроса.

СТАДИЯ	ЛИСТ	ЛИСТОВ
Р	АС-13	

План перемычек. Сечения.

ЦНИИЭП Гражданскельстрой г. Москва

Инв. № подл. 4-2366-16

16528-01

Типовой проект 274-33-14 Альбом I

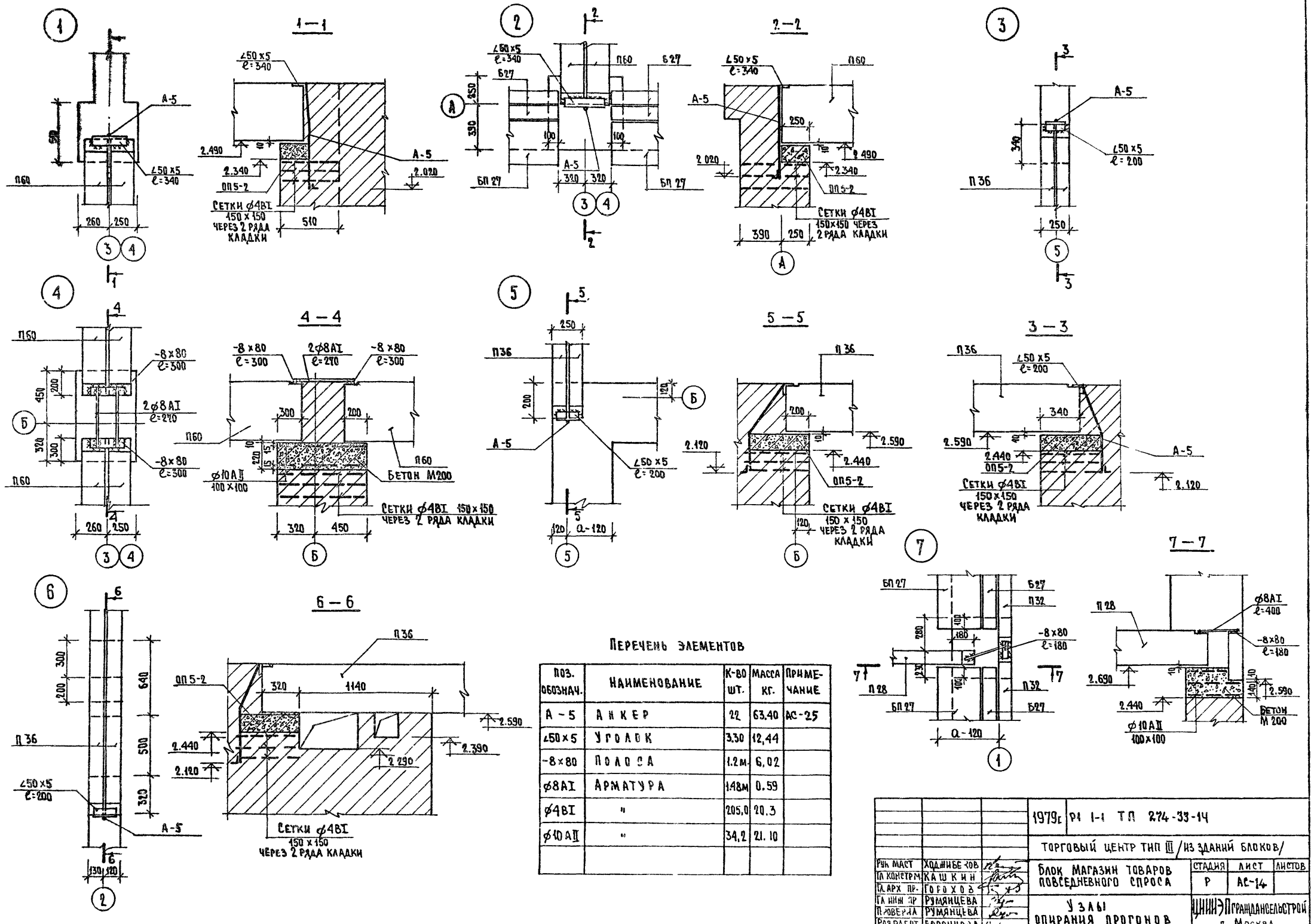

Перечень элементов

Поз. обознач.	Наименование	К-во шт.	Масса кг.	Примечание
А-5	Анкер	22	63,40	АС-25
∠50×5	Уголок	3,30	12,44	
-8×80	Полоса	1,2м	6,02	
⌀8АI	Арматура	1,48м	0,59	
⌀4ВI	"	205,0	20,3	
⌀10АII	"	34,2	21,10	

			1979г	Р1 1-1 ТП 274-33-14	
			Торговый центр тип III /из зданий блоков/		
Рук маст	Ходжибеков		Блок магазин товаров повседневного спроса	Стадия: Р	Лист: АС-14
Гл. констр.	Кашкин				Листов
Гл. арх. пр.	Горохов				
Гл. инж. пр.	Румянцева		Узлы опирания прогонов	ЦНИИЭП гражданскельстрой г. Москва	
Проверил	Румянцева				
Разработ	Воронцова				

Инв. № подл. 4-2366-17

16528-01

Типовой проект 274-33-14 Альбом I

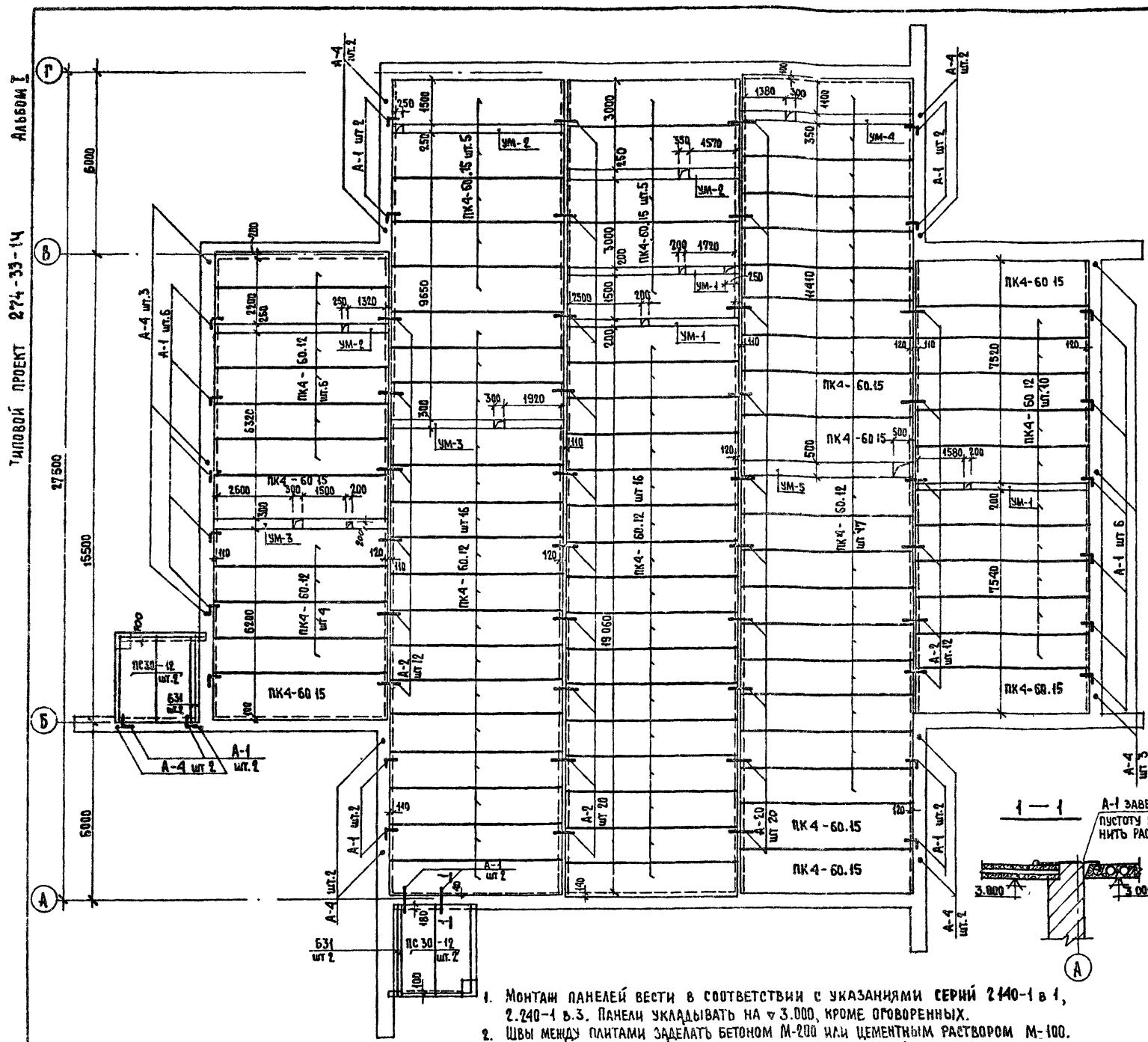

Перечень элементов

Поз обознач	Наименование	К-во шт.	Масса ед.т.	Примечание
Вариант покрытия из железобетонных панелей				
	ПК4 - 60.15	18	2.800	1.441-1 в.22
	ПК4 - 60.12	69	2.440	—"—
	ПС 30 - 12	4	1.080	1.441-1 в.10
	Б31	4	0.205	1.139-1
Вариант покрытия из легкобетонных панелей				
	ПК4 - 60.15	18	2.170	1.141-10 в.2
	ПК4 - 60.12	69	1.635	—"—
	ПК4 - 30.12	4	0.820	1.141-9 в.6
	Б31	4	0.205	1.139-1
Металлические элементы				
	Анкера			
	А - 1	24	0,0005	см. АС-25
	А - 2	64	0,0004	—"—
	А - 3	55.0м	0,0203	—"—
	А - 4	18	0,0025	—"—
Монолитный железобетон				
	УМ - 1	3		см. АС-16
	УМ - 2	3		—"—
	УМ - 3	2		—"—
	УМ - 4	1		—"—
	УМ - 5	1		—"—

1. Монтаж панелей вести в соответствии с указаниями серий 2.140-1 в 1, 2.240-1 в.3. Панели укладывать на ▽ 3.000, кроме оговоренных.
2. Швы между плитами заделать бетоном М-200 или цементным раствором М-100.
3. Анкерные связи А-1 и А-2 приваривать к петлям панелей электродами типа Э-42 После окончания сварочных работ все металлические части покрыть антикоррозийным составом и заделать цементным раствором.
4. Отверстия для пропуска стояков отопления и канализации, вентиляционных каналов d=100 мм. сверлить в местах пустот.
5. Монолитные участки УМ-1 ÷ УМ-5 см. лист АС-16
6. До устройства кровли заложить Арматуру для крепления воздуховодов по детали 2. Расход арматуры ф8AI - 59.2 кг.

			1979г	Р1 1-1 ТП 274-33-14
			Торговый центр тип III /из зданий блоков/	
Рук. маст.	Ходжибеков		Блок. Магазин товаров повседневного спроса.	Стадия: Р; Лист: АС-15; Листов:
Гл. конст. м.	Кашкин			
Гл. арх. пр.	Горохов			
Гл. ин. ч. пр.	Румянцева		План покрытия	Граждансельстрой г. Москва
Провер.	Румянцева			
Разработ.	Воронцова			

Инв. № подл. 4-2366-18

16528-01

Типовой проект 274-33-14 Альбом I

План кровли

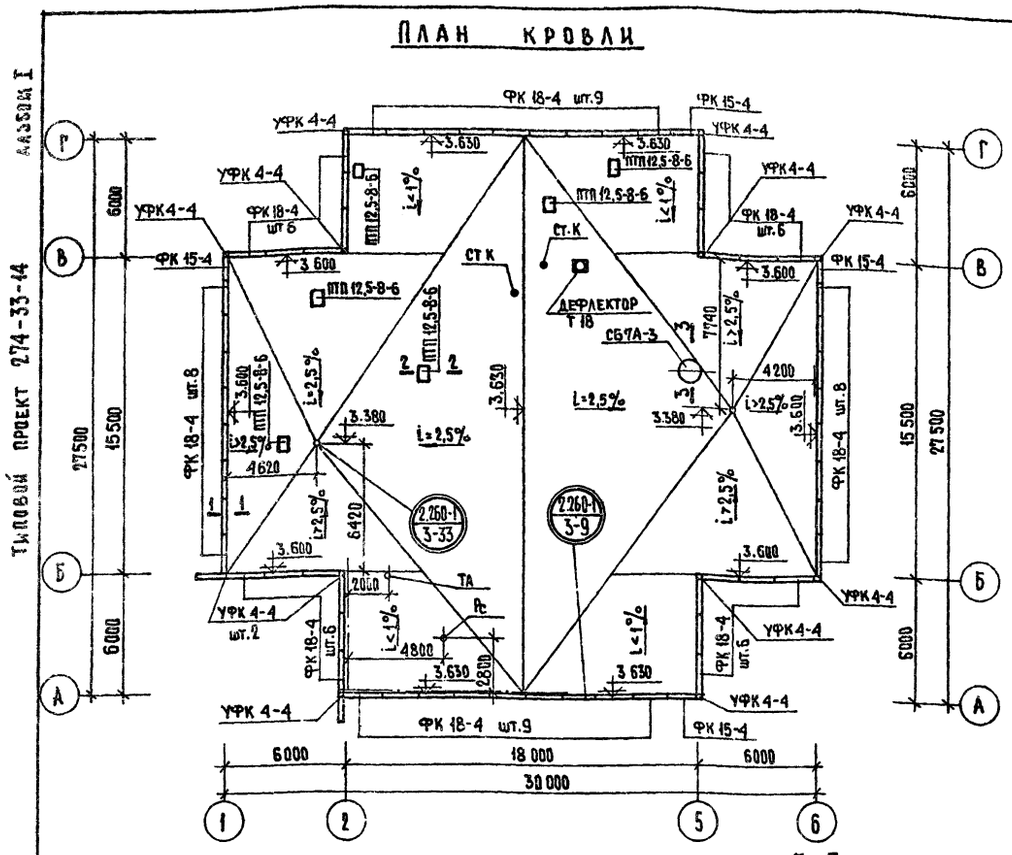

1-1

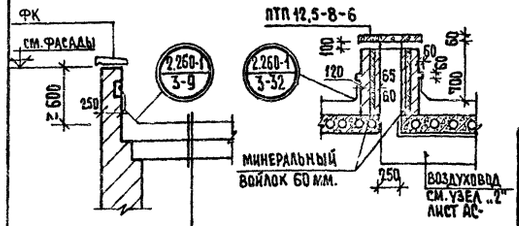

2-2

3-3

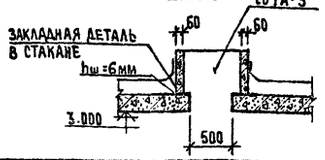

ПОЗ. ОБОЗНАЧЕН.	НАИМЕНОВАНИЕ	К-ВО ШТ.	МАССА ЕД. КГ.	ПРИМЕЧАНИЕ
	УМ-1 (шт 4)			
	СБОРОЧНЫЕ ЕДИНИЦЫ И ДЕТАЛИ			
1	ф10 AI ГОСТ 5781-75			
	L = 980	40	24.3	
2	ф6 AI ГОСТ 5781-75			
	Σ L = 36000	—	8.0	
	МАТЕРИАЛЫ			
	БЕТОН М-200, м³	0,300	—	
	УМ-2 (шт 4)			
	СБОРОЧНЫЕ ЕДИНИЦЫ И ДЕТАЛИ			
3	ф10 AI ГОСТ 5781-75			
	L = 1030	40	25.5	
2	ф6 AI ГОСТ 5781-75			
	Σ L = 36 000	—	8,0	
	МАТЕРИАЛЫ			
	БЕТОН М-200, м³	0,375	—	
	УМ-3 (шт 2)			
	СБОРОЧНЫЕ ЕДИНИЦЫ И ДЕТАЛИ			
4	ф10 AI ГОСТ 5781-75			
	L = 1080	40	26,8	
2	ф6 AI ГОСТ 5781-75			
	Σ L = 36 000	—	8,0	
	МАТЕРИАЛЫ			
	БЕТОН М-200, м³	0,450	—	
	УМ-4 шт.1			
	СБОРОЧНЫЕ ЕДИНИЦЫ И ДЕТАЛИ			
5	ф10 AI ГОСТ 5781-75			
	L = 1130	40	27,1	
2	ф6 AI ГОСТ 5781-75			
	Σ L = 42 000	—	9,3	
	МАТЕРИАЛЫ			
	БЕТОН М-200, м³	0,525	—	
	УМ-5 (шт. 1)			
	СБОРОЧНЫЕ ЕДИНИЦЫ И ДЕТАЛИ			
6	ф10 AI ГОСТ 5781-75			
	L = 1280	40	31.7	
2	ф6 AI ГОСТ 5781-75			
	Σ L = 42 000	—	9,3	
	МАТЕРИАЛЫ			
	БЕТОН М-200, м³	0,750	—	

Ведомость стержней на 1 элемент

МАРКА ЭЛЕМЕНТА	ПОЗ.	ЭСКИЗ ИЛИ СЕЧЕНИЕ	ф мм.	ДЛИНА мм.	К-ВО ШТ.	МАССА ОБЩАЯ, КГ.
УМ-1 (шт. 4)	1	200 180 200	10 AI	980	40	24.3
	2	—	6 AI	36000	—	8.0
УМ-2 (шт. 4)	3	200 230 200	10 AI	1030	40	25.5
	2	—	6 AI	36000	—	8.0
УМ-3 (шт 2)	4	200 280 200	10 AI	1080	40	25.8
	2	—	6 AI	36000	—	8.0
УМ-4	5	200 330 200	10 AI	1130	40	27.1
	2	—	6 AI	42000	—	9.3
УМ-5	6	200 480 200	10 AI	1280	40	31.7
	2	—	6 AI	42000	—	9.3

УМ-1 ÷ УМ-5

1 для УМ-1
3 для УМ-2
4 для УМ-3
5 для УМ-4
6 для УМ-5

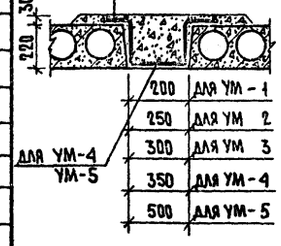

Выборка стали на 1 элемент, кг.

МАРКА	АРМАТУРНЫЕ ИЗДЕЛИЯ СТАЛЬ А-I* ГОСТ 5781-75 ф6	ф10		ВСЕГО
УМ - 1	8.0	24.3		32.3
УМ - 2	8.0	25.5		33.5
УМ - 3	8.0	26.8		34.8
УМ - 4	9.3	27.1		36.4
УМ - 5	9.3	31.7		41.0

ПОЗ. ОБОЗНАЧЕН.	НАИМЕНОВАНИЕ	К-ВО ШТ.	МАССА ЕД. КГ.	ПРИМЕЧАНИЕ
	ПАРАПЕТНЫЕ ПЛИТЫ			
	ФК 18-4	58	130	1.269-1
	ФК 15-4	4	100	—"—
	УФК 4-4	12	30	—"—
	ПЛОСКИЕ ПЛИТЫ			
	ПТП 12,5-8-6	6	96	1.243-2
	СТАКАН			
	СБ7А-3	1	310	1494-24 в.1

	СЛОЙ ГРАВИЯ ПО ГОСТ 8268-74, ВТОПЛЕННЫЙ В БИТУМНУЮ МАСТИКУ.
ПРИ УКЛОНЕ КРОВЛИ МЕНЕЕ 2,5% ПРИМЕНЯТЬ МАСТИКУ МАРКИ МБК-Г-55 (ГОСТ 2889-67)	4 СЛОЯ РУБЕРОИДА С МЕЛКОЗЕРНИСТОЙ ПОСЫПКОЙ МАРОК РКМ-350Б (ГОСТ 10923-75) НА БИТУМНОЙ МАСТИКЕ МБК-Г-65* (ГОСТ 2889-67)
ПРИ УКЛОНЕ КРОВЛИ МЕНЕЕ 2,5% УКЛАДЫВАТЬ 4 СЛОЯ ПОДКЛАДОЧНОГО РУБЕРОИДА	2 СЛОЯ ПОДКЛАДОЧНОГО РУБЕРОИДА С ПЫЛЕВИДНОЙ ПОСЫПКОЙ МАРОК РПП-350Б, РПП-350В** ГОСТ 10923-75 НА БИТУМНОЙ МАСТИКЕ МБК-Г-65* ГОСТ 2889-67
	ЦЕМЕНТНО-ПЕСЧАНАЯ СТЯЖКА ~ 15 мм.
	ПЕНОБЕТОННЫЕ ПЛИТЫ γ=400 (ГОСТ 5742-76 — СМ. ТАБЛИЦУ)
	КЕРАМЗИТОВЫЙ ГРАВИЙ γ=600 min. = 30 мм. ПО УКЛОНУ
	РУБЕРОИД, НАКЛЕЕННЫЙ НА ГОРЯЧЕМ БИТУМЕ
	ЖЕЛ. БЕТ. ПАНЕЛЬ ПОКРЫТИЯ

1. Кровельные работы выполнять в соответствии с требованиями СНиП III-20-74; ВСН-35-77.
2. В качестве утеплителя приняты плиты из ячеистых бетонов γ=400 кгс/м³ λ=0.12 толщиной:
   при t°н.в. = -20° — 60 мм.
   t°н.в. = -30° — 80 мм.
   t°н.в. = -40° — 100 мм.
3. Отметки кровли даны для варианта утеплителя при t°н.в.= -30° Участки стен с вентканалами выполнять только из полнотелого кирпича.
4. Устройства кровли начинать после установки анкеров, прокладки систем ОВ, ВК, ЭС, ЭЛЕКТРО.

1. Монолитные участки замаркированы на листе АС-15.
2. Защитный слой бетона принят 20 мм.
3. Распределительную арматуру, проходящую через отверстия, вырезать по месту и приварить к окаймляющим стержням.

			1979 г.	Рп. 1-1 Т.П. 274-33-14
			Торговый центр тип III /из зданий блоков/	
Рук. маст.	Ходжибеков		Блок. Магазин товаров повседневного спроса.	Стадия: Р; Лист: АС-16; Листов:
Гл. констр. м	Кашкин			
Гл. арх. пр-та	Горохов			
Гл. инж. пр-та	Румянцева		План кровли. Монолитные участки.	ЦНИИЭП Граждансельстрой г. Москва
Проверил	Румянцева			
Разработал	Воронцова			

Согласовано

Инв. № подл. 4-2366-19

Типовой проект 274-33-14 Альбом I

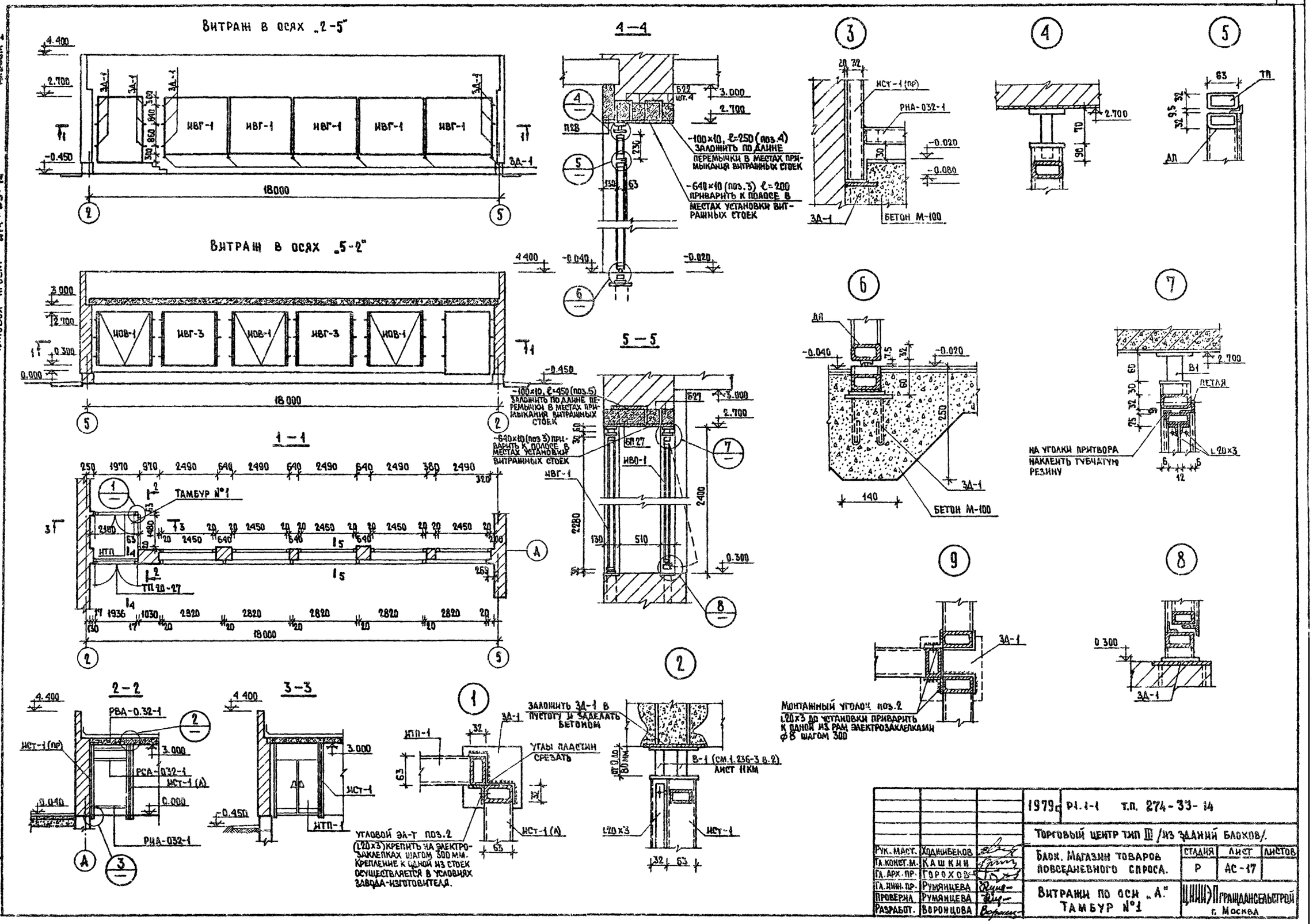

			1979	Р1.1-1	т.п. 274-33-14
			Торговый центр тип III /из зданий блоков/.		
Рук. маст.	Ходжибеков		Блок. Магазин товаров повседневного спроса.	Стадия: Р	Лист: АС-17	Листов:
Гл. конст. м.	Кашкин				
Гл. арх. пр.	Горохов				
Гл. инж. пр.	Румянцева		Витражи по оси „А" Тамбур №1	ЦНИИЭП Граждансельстрой г. Москва	
Проверил	Румянцева				
Разработ.	Воронцова				

Инв. № подл. 4-2366-20

Альбом I

Типовой проект 274-33-14

1-1

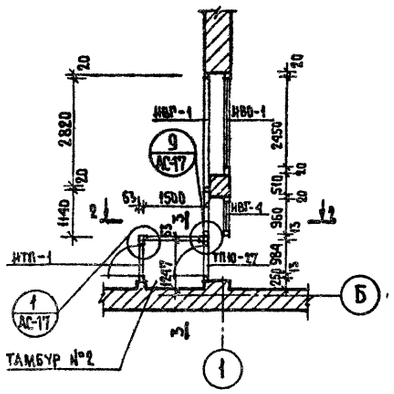

Витраж по оси „1"

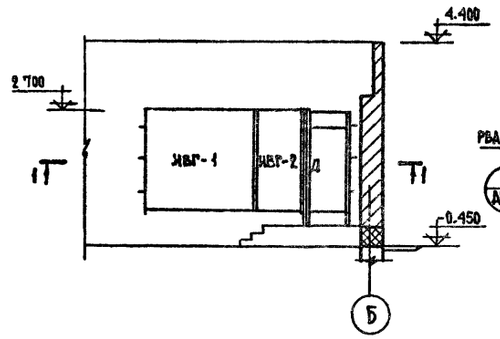

2-2

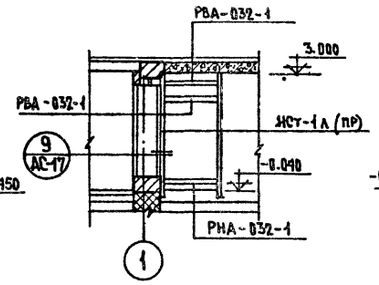

3-3

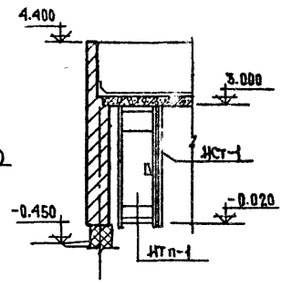

Схема ИВГ-1

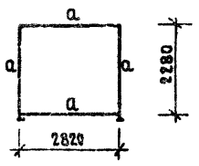

Схема ИВГ-2

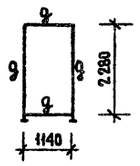

Схема ИВГ-3

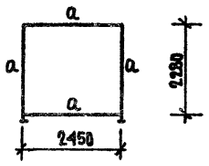

Схема ИВГ-4

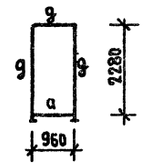

ИТп-1

4-4

ИДп-1

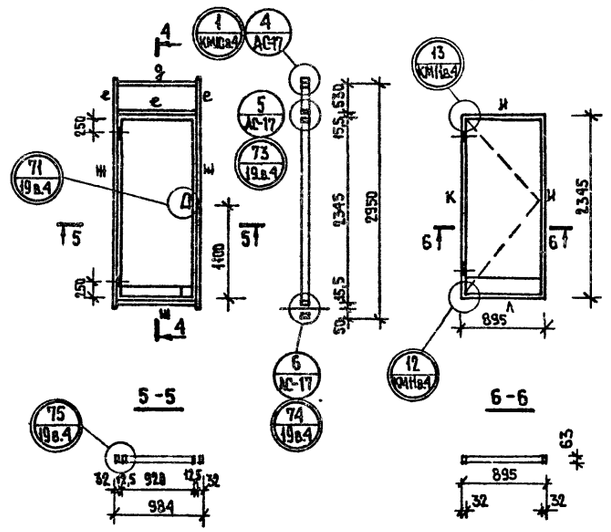

5-5

6-6

Схема ИВР-1

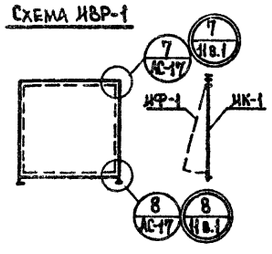

ИК-1

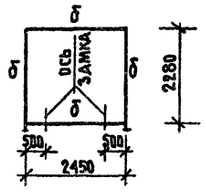

ИФ-1

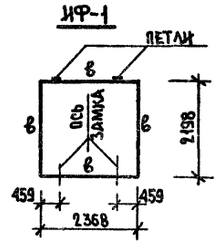

ИСт-1 (пр.)

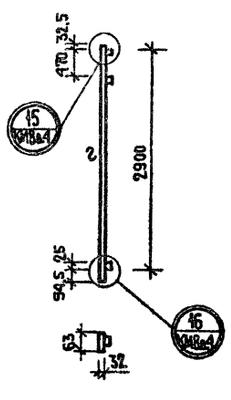

ИСт-1 (л)

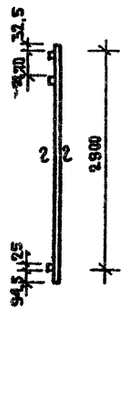

ИТп-2

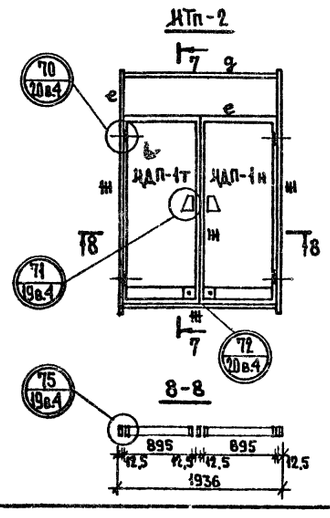

8-8

7-7

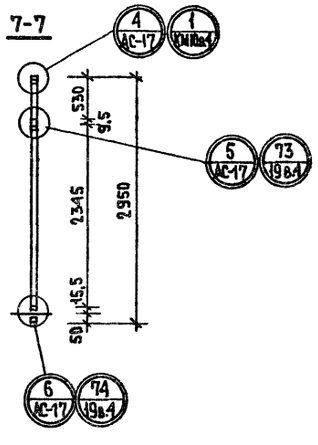

1. Данный лист см. с листом АС-17, АС-19
2. Ссылки на узлы даны по серии 1.236-3 выпуски 1, 4.
3. Индивидуальные монтажные марки витражей изготавливать в соответствии с требованиями серии 1.236-3 в. 1, 4.
4. Материал витражей - сталь марки Вст.3кп2 по ГОСТ 380-71*.

№ УЗЛА
ЛИСТ, СЕРИЯ И ВЫПУСК

Таблица сечений элементов

Наимен. сечения	Эскиз и состав сечений	Примечания
а	∠20×3, винт М6, труба 63×32×2,5	
в	∠20×3, винт М6, труба 50×25×2	
б	труба 63×32×2,5, ∠20×3	
г	63×32×2,5, ∠20×3	∠20×3 приварить электрозаклепками ⌀8 шаг 300 мм (от края до первой заклепки не более 50 мм.)
д	∠20×3 через 530, ∠20×3	
е	труба 63×32×2,5	
ж		Основной профиль сечения - замкнутый прямоугольник 63×32×2,5 по ГОСТ 12336-66
и	∠32×20×3, ∠20×3	
к	профиль М3МА, ∠20×3	
л	∠20×3, лист δ=2,5 h=200, профиль М3МА	

Инв. № подл. | Ч-2366-21

			1979г.	Рд. 1-1 т.п 274-33-14	
			Торговый центр тип III /из зданий блоков/		
Рук. маст.	Ходжибеков		Блок. Магазин товаров повседневного спроса.	стадия: Р	лист: АС-18	листов:
Гл. констр. м.	Кашкин					
Гл. арх.-пр-та	Гороховв					
Гл. инж. пр-та	Румянцева		Витражи по оси „1". Тамбур №2.	ЦНИИЭП Граждансельстрой г. Москва		
Проверил	Румянцева					
Разработ.	Воронцова					

Альбом I

Типовой проект 274-33-14

Расход материалов на один элемент витража с креплением стекла уголками

Марка элемента	Металл (кг. / метры): Трубы прямоугольные ГОСТ 12336-66	Трубы прямоугольные з-да им. „Либкнехта"	Уголки неравнобок. ГОСТ 8510-72	Уголки равнобок. ГОСТ 8509-78	Полоса ГОСТ 103-76	Сталь листовая	Сталь круглая ГОСТ 2590-71		Профиль холодно-тянутый нормальн. з-да МЗМА	Винты ГОСТ 1488-75 (кг. / шт.)		Прочие материалы: Стекло ГОСТ 7380-68	Резина П-образная	Клиновые подкладки из дюрита	Ворсовый уплотнитель	Губчатая резина ТУ МХП 126-558 марки Б-29	Пористая резина ДОК-4-3
	63×32×2,5	50×25×2	∠32×20×3	∠20×3	-40×8	δ=2,5	φ22	φ25	[			δ=6,5	[	шт.			
ИВГ-1	33.7 / 10.2			17.4 / 19.6	1.2 / 0.45		0.7 / 0.24			— / 34	— / 34	5.2	9.2				
ИВО-1	30.5 / 9.46	20.1 / 9.13	10.7 / 9.13	24.1 / 29.1	1.2 / 0.45		0.7 / 0.24			— / 31	— / 31	4.83	8.93			13.6	
ИВГ-2	22.6 / 6.84			5.9 / 6.6	1.2 / 0.45		0.7 / 0.24			— / 23	— / 23	2.4	6.6				
ИВГ-3	30.5 / 9.46			16.4 / 18.4	1.2 / 0.45		0.7 / 0.24			— / 31	— / 31	5.3	9.2				
ИВГ-4	21.4 / 6.48			5.6 / 6.23	1.2 / 0.45		0.7 / 0.24			— / 21	— / 21	2.0	6.2				
ИСт-1 (пр)	10.0 / 3.03	0.2 / 0.09		5.2 / 5.8	0.6 / 0.23		0.4 / 0.12						2.9				
ИСт-1 (л)	10.0 / 3.03	0.2 / 0.09		5.2 / 5.8	0.6 / 0.23		0.4 / 0.12						2.9				
РВА-032-1	4.7 / 1.41			2.5 / 2.82									1.4				
РСА-032-1	4.7 / 1.41			5.0 / 5.64									2.8				
РНА-032-1	4.7 / 1.41			2.5 / 2.82									1.4				
Тп 20-27	45.2 / 13.6			13.7 / 4.1	1.4 / 0.53		0.7 / 0.24					0.3	4.1	10			
ДП9-23 (т.н)	24.2 / 7.3		3.8 / 3.3	10.4 / 11.6		6.7 / 0.34			0.7 / 3.5			1.7	5.8	8	3.3		3.3
ИТп-1	25.9 / 7.86			4.0 / 4.4	1.2 / 0.45		0.7 / 0.24					0.45	2.2	8			
ИДП-1	24.2 / 7.3		3.9 / 3.3	10.4 / 11.6		6.7 / 0.34			0.7 / 3.5			1.95	6.4	8	3.3		3.3
ИТп-2	46.5 / 14.1			4.6 / 5.2	1.4 / 0.53		0.7 / 0.24					0.3	4.1	10			

Перечень элементов

Поз. обознач.	Наименование	К-во шт.	Масса ед. кг.	Примечание
	Индивидуальная витрина глухая			
	ИВГ-1	6	50.0	
	ИВГ-2	1	30.4	
	ИВГ-3	2	48.8	
	ИВГ-4	1	28.9	
	Индивидуальная витрина открывающаяся			
	ИВО-1	4	86.0	
	Фасадная рама тамбура створки с притвором.			
	Тп 20-27	1	51.0	
	ИТп-1	2	31.8	
	ИТп-2	1	53.2	
	Дверная створка с притвором			
	ДП9-23(т)-1	1	45.9	
	ДП9-23н	1	45.9	
	ИДП-1г	3	45.9	
	ИДП-1н	1	45.9	
	Индивидуальная стойка тамбура			
	ИСт-1 (пр)	2	16.4	
	ИСт-1 (л)	2	16.4	
	Распорка верхняя			
	РВА-032-1	2	7.2	
	Распорка средняя			
	РСА-032-1	2	9.7	
	Распорка нижняя			
	РНА-032-1	2	7.2	
	Скоба для открывания створок			
	П-1	4	1.01	

Детали и приспособления для подъема створок

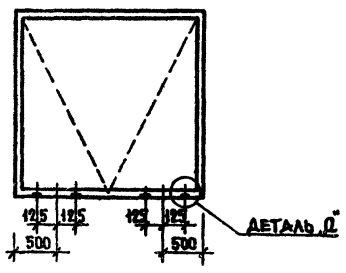

Деталь „О"

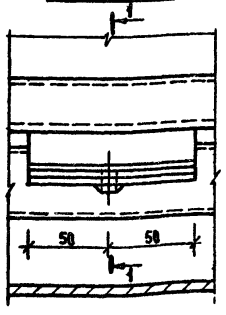

П-1

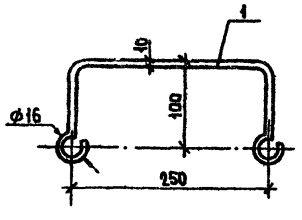

1-1

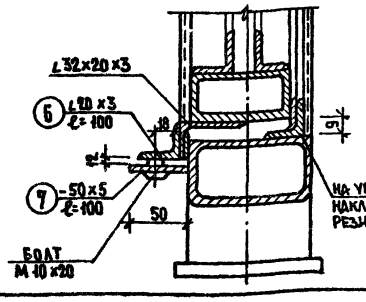

Спецификация стали на закладные детали и металлические изделия.

Марка изделия	№ поз.	Сечение мм.	Марка стали и ГОСТ	К-во шт.	Длина: позиц. мм.	Длина: общая м.	Масса, кг.: всех позиц.	Масса, кг.: марки
П-1	1	φ10.AI		1	500	0.5	1.01	1.01
	2	∠20×3		—	11400	11.4	10.2	10.2
	3	-640×10		17	200	3.4		170.7
	4	-100×10		2	250	0.5	3.9	3.9
	5	-100×10		15	450	6.75	53.0	53.0
	6	∠20×3		16	100	1.60	1.424	1.424
	7	-50×5		16	100	1.60	3.14	3.14

1. Элементы витражей индивидуального изготовления см. АС-18.
2. Монтаж витражей производить в соответствии с требованиями серии 1.236-3 в. 1,4.
3. Витражи должны быть окрашены в заводских условиях кузбасслаком за 2 раза.
4. Позиции 2, 3, 4, 5 см. на листе АС-17.

Инв. № подл. 4-2366-22

			1979г.	Р1. 1-1 т.п. 274-33-14
			Торговый центр тип III /из зданий блоков/	
Рук. маст	Ходжибеков		Блок. Магазин товаров повседневного спроса.	Стадия: Р; Лист: АС-19; Листов:
Гл. конст. м.	Кашкин			
Гл. арх. пр.	Горохов			
Гл. инж. пр.	Румянцева		Расход материала на витражи и тамбуры.	Гражданпромстройпроект г. Москва
Проверил	Румянцева			
Разработ.	Воронцова			

16528-01

Альбом I

Типовой проект 274-33-14

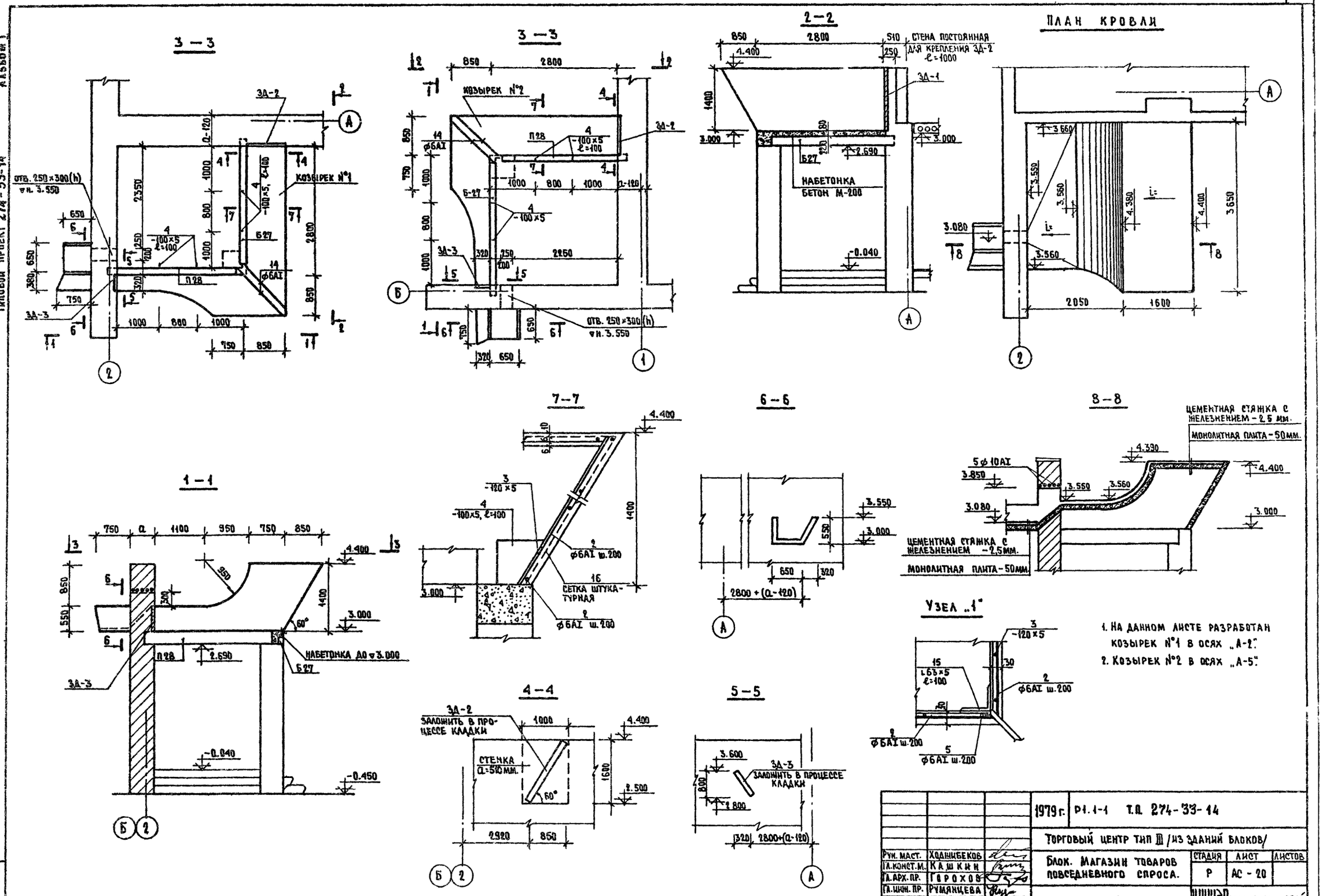

1. НА ДАННОМ ЛИСТЕ РАЗРАБОТАН КОЗЫРЕК №1 В ОСЯХ „А-2".
2. КОЗЫРЕК №2 В ОСЯХ „А-5".

			1979 г.	Р1.1-1 Т.П. 274-33-14		
			Торговый центр тип III /из зданий блоков/			
Рук. маст.	Ходжибеков		Блок. Магазин товаров повседневного спроса.	Стадия	Лист	Листов
Гл. конст. м.	Кашкин			Р	АС - 20	
Гл. арх. пр.	Горохов					
Гл. инж. пр.	Румянцева		Козырек №1, №2.	ЦНИИЭП гражданскельстрой г. Москва		
Проверил	Румянцева					
Разработ.	Воронцова					

Инв. № подл. 4-2366-23

16528-01

Альбом I

Типовой проект 274-33-14

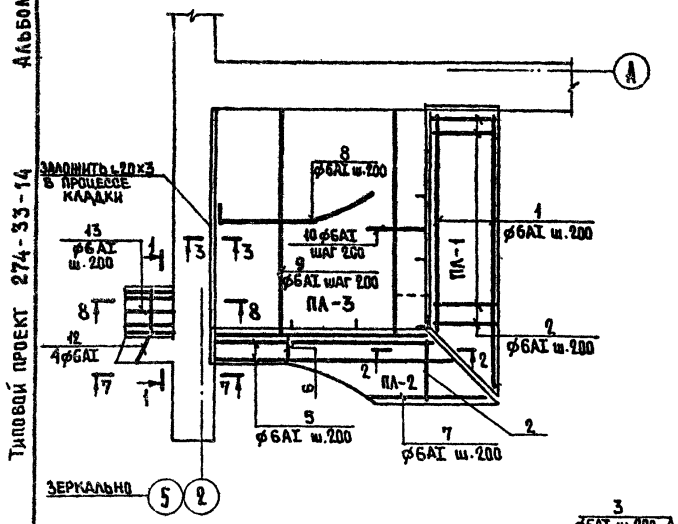

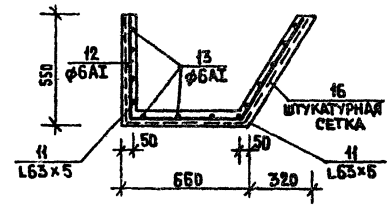

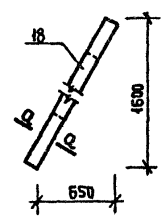

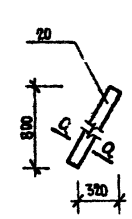

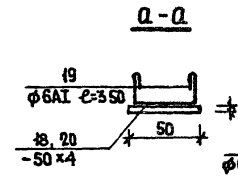

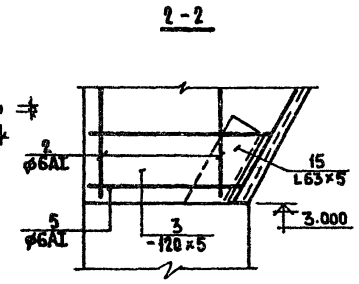

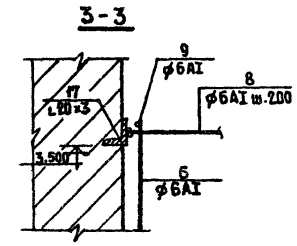

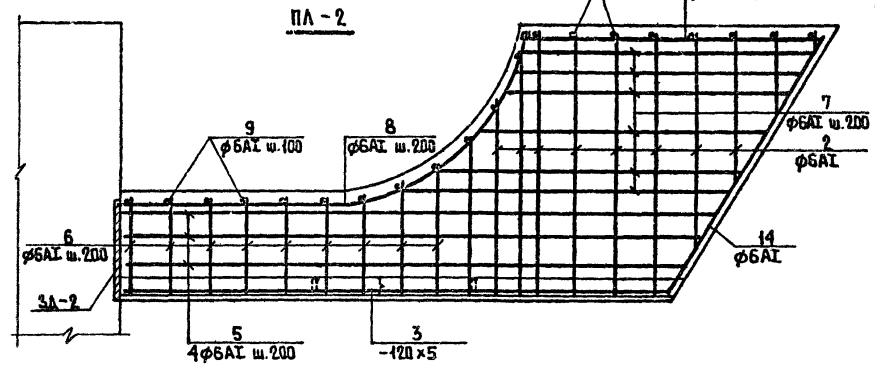

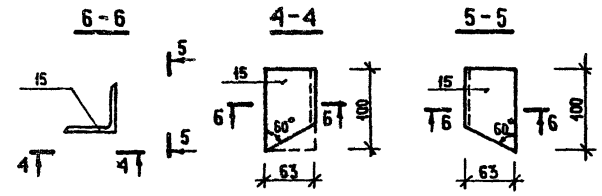

Ведомость стержней на 1 козырек

Марка элемен.	Поз.	Эскиз или сечение	⌀ или сечение мм.	Длина мм.	К-во шт.	Масса общая кг.
ПЛ-1 шт.2	1	50 от 1800 до 3700 50	6AI	3300	10	7.3
	2	1650	6AI	1650	19	6.9
	3		-120×5	2800	1	13.2
	4	100 100 40	-100×5	100	2	0.8
ПЛ-2 шт.2	5	50 от 2800 до 3100 50	6AI	3100	4	2.8
	6	650	6AI	650	8	1.2
	7	Δср. 1500	6AI	1500	6	2.0
	2	1650	6AI	1650	9	3.3
	3		-120×5	2800	1	13.2
	4	100 100 40	-100×5	100	2	0.8
	8	50	6AI	2700	1	0.7
ПЛ-3 шт.2	8	50	6AI	2700	17	10.2
	9	50 3600 50	6AI	3700	22	18.0
	10	50 1550 50	6AI	1650	17	6.2
А-1 шт.2	11		L63×5	1150	2	11.0
	12	600 50	6AI	2000	4	1.8
	13		6AI	700	13	2.0
Отдельн. позиции	14	50 1650 50	6AI	1750	2	0.8
	15		L63×5	100	1	0.5
	16	штукатурная сетка 9.8 м².				8.9
	17		L20×3	2800	1	2.5

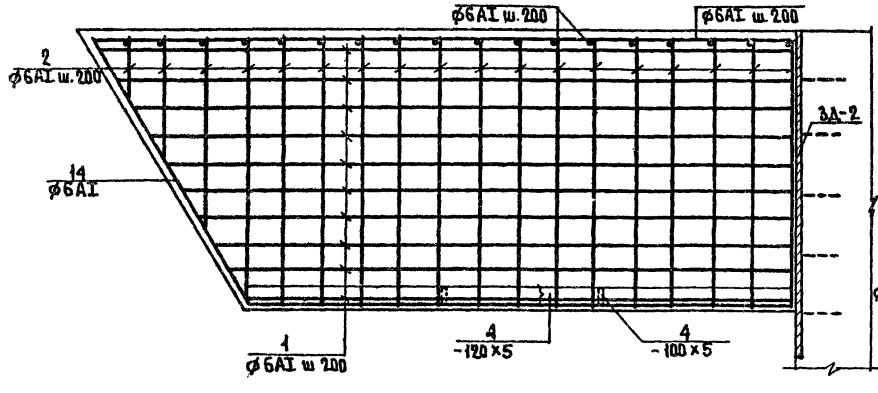

Выборка материалов на козырек №1, №2

Марка	Сталь А-I ГОСТ 5781 ф6	ГОСТ 103-76 -100×5	ГОСТ 8509-72 L63×5	L20×3	Штукатурная сетка ГОСТ 5336-67	Итого кг.
Козырьки	128.0	69.2	23.0	5.0	18.0	230
Бетон М-200	V = 1.0 м³					

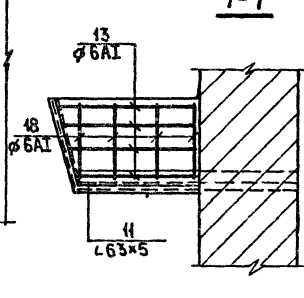

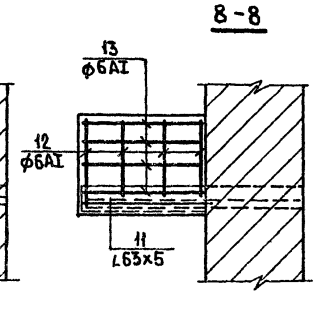

Марка эл-та	Поз.	Сечен. или ⌀ мм.	Длина мм.	К-во шт.	Масса, кг. 1 позиц.	Масса, кг. всех	Масса, кг. марки	Примечание
3Д-2 шт.2	18	-50×4	1800	1	2.9	2.9	3.4	
	19	6AI	350	5	0.1	0.5		
3Д-3 шт.2	20	-50×4	860	1	1.4	1.4	1.6	
	19	6AI	350	2	0.1	0.2		

1. На данном листе разработано армирование козырька №1 в осях „А-2".
2. Армирование козырька №2 в осях „А-5" зеркально по отношению к оси „2".

Рук. маст.	Ходжибеков	
Гл. констр. м.	Кашкин	
Гл. арх.-пр.	Горохов	
Гл. инж.-пр.	Румянцева	
Проверил	Румянцева	
Разработ.	Воронцова	

1979г. Рл. 1-1 Т.П. 274-33-14

Торговый центр тип III / из зданий блоков/

Блок. Магазин товаров повседневного спроса.

Стадия	Лист	Листов
Р	АС-21	

Армирование козырька №1 и №2

ЦИНИЭП Граждансельстрой г. Москва

Инв. № подл. Ч-2366-214

Альбом I

Типовой проект 274-33-14

Изоляционная дверь ДХК-1 для холодильной камеры

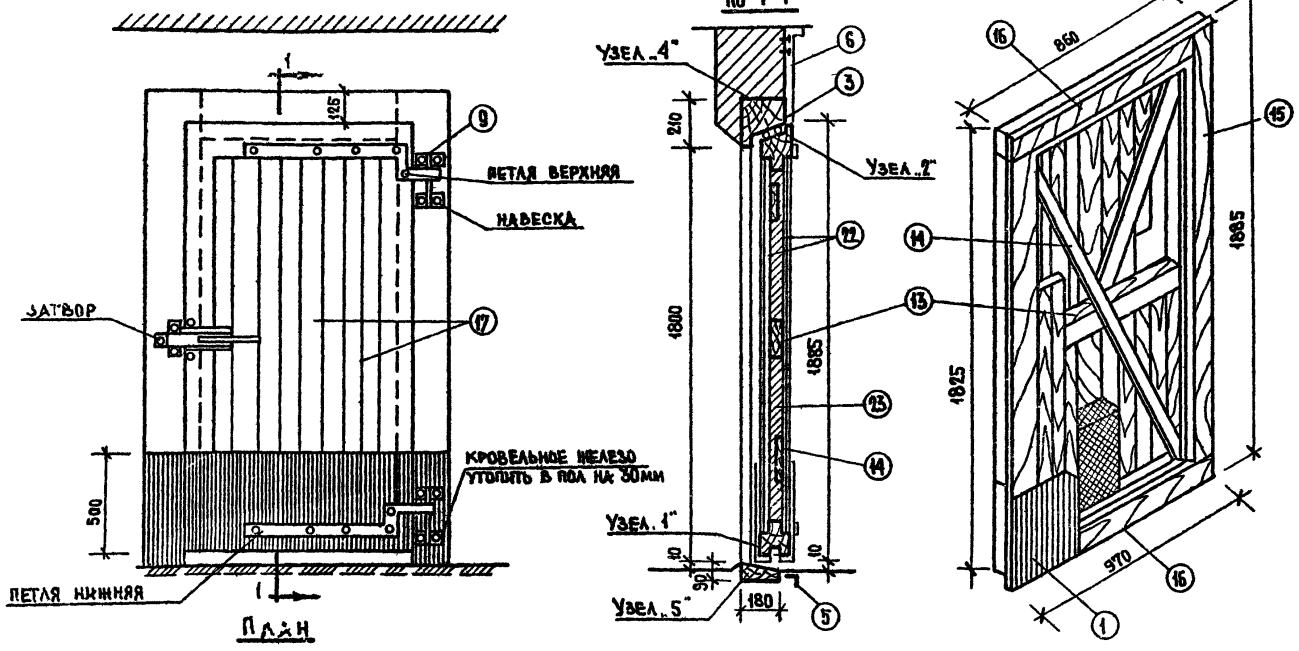

1. Все деревянные части антисептировать.
2. Нижние части двери и дверной коробки обиваются с обеих сторон листовой кровельной сталью с загибом на 50 мм. на коробку; железо прошлифить с обеих сторон.
3. Настоящие чертежи заимствованы из альбома ТС-04 „Типовое оборудование, детали и устройство холодильных установок".
4. Детали дверного затвора, петли, навески см. листы АС-23, АС-24

Узел „1"

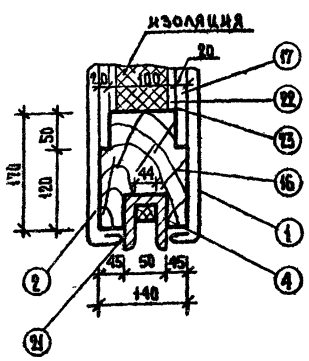

Узел „2"

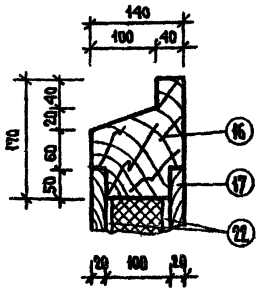

Узел „3"

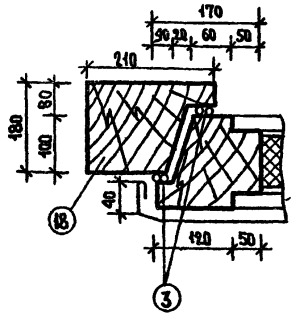

Узел „4"

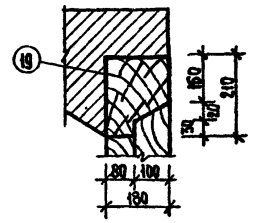

Узел „5"

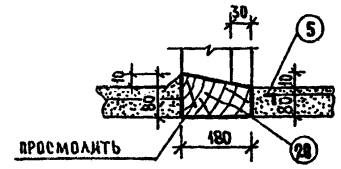

Деталь крепления коробки „ДХК-1"

Вариант I

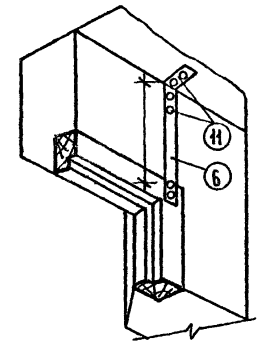

Вариант II

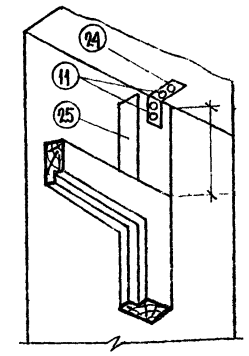

Спецификация на изоляционную дверь ДХК-1

NN поз.	Наименование	Размер	М³	К-во шт.	ГОСТ
1	2	3	4	5	6
1	Обшивка	500 × 1070	—	1	8075-56
2	—"—	600 × 920	—	1	—"—
3	Резинов. шнур	ф13; ℓ=5600	—	2	—"—
4	Резинов. пол	δ=3; 135×800	—	1	—"—
5	Угольник нерж.	∠30×4; ℓ=1200	—	1	8509-72
6	Связь шест.	-5×20; ℓ=1500	—	—	103-76
7	Петля верхн.	10×50; ℓ=1120	—	1	—"—
8	Петля нижн.	—"—	—	1	—"—
9	Навеска	12×60; ℓ=550	—	2	—"—
10	Затвор			1	
11	Глухарь	ф1½", ℓ=120		18	
12	Болт с гайкой	ф18, ℓ=220		1	

1	2	3	4	5
13	Брус горизонт.	150×100; ℓ=630	0.0094	1
14	Брус диагонал.	100×45; ℓ=1545	0.0069	2
15	Связь вертик.	170×140; ℓ=1715	0.040	2
16	Связь гориз.	170×140; ℓ=800	0.030	2
17	Обшивка из досок	1685×130×20	0.020	2
18	Стойка вертик.	2010×210×180	0.075	2
19	Брус горизонт.	1220×210×180	0.046	1
20	Брус нижн.	1220×180×90	0.010	1
21	Брус замкн.	44×36; ℓ=800	0.0005	1
22	Бум. пароизол.	1545×630	—"—	2
23	Пробка минерал.	1545×630×50	0.0485	2
24	Уголок	75×13; ℓ=150		2
25	Верхняя опора	210×180, h=1280		2

Рук. маст.	Ходжибеков		
Гл. конст. м.	Кашкин		
Гл. арх.-пр.	Гороховв		
Гл. инж. пр.	Румянцева		
Гл. архит.	Шмелева		
Проверил	Дрогицкая		

1979г. Рл. 1-1 Т.П. 274-33-14

Торговый центр тип III /из зданий блоков/

Блок. Магазин товаров повседневного спроса.

Стадия	Лист	Листов
Р	АС-22	

Изоляционная дверь охлаждаемых камер ДХК-1.

ЦИИЭП Гражданэнергострой г. Москва

Инв. № подл. 4-2366-25

16528-01

Альбом I

Типовой проект 274-33-14

Рукоятка

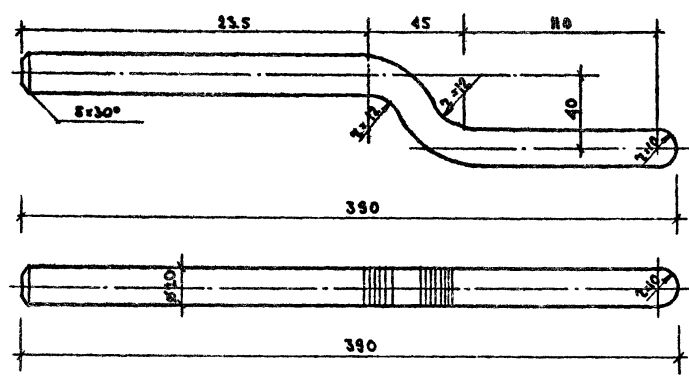

Корпус

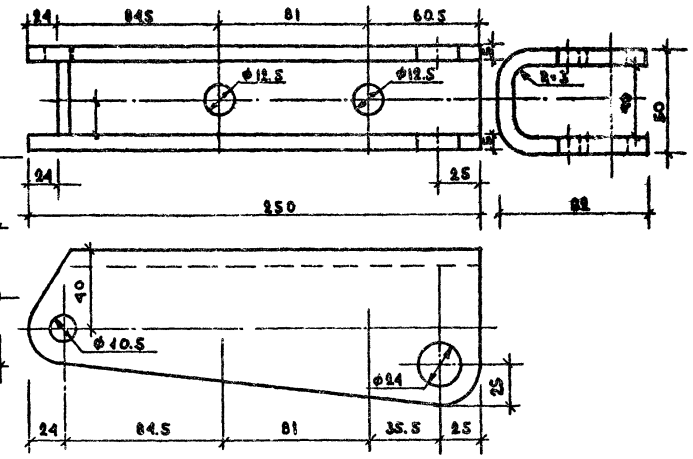

Корпус

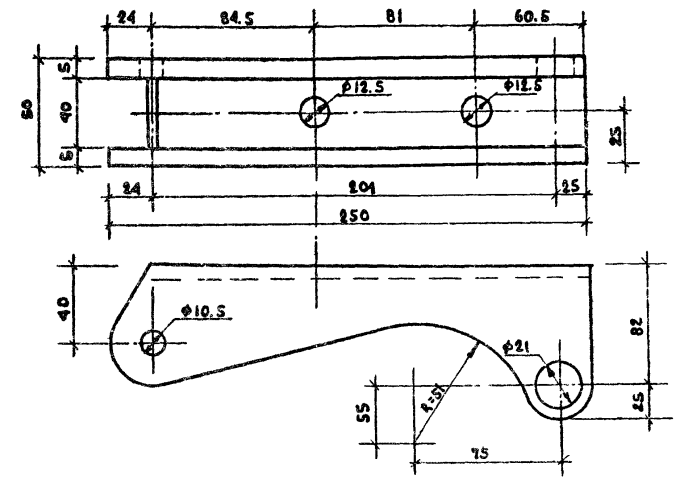

Скоба

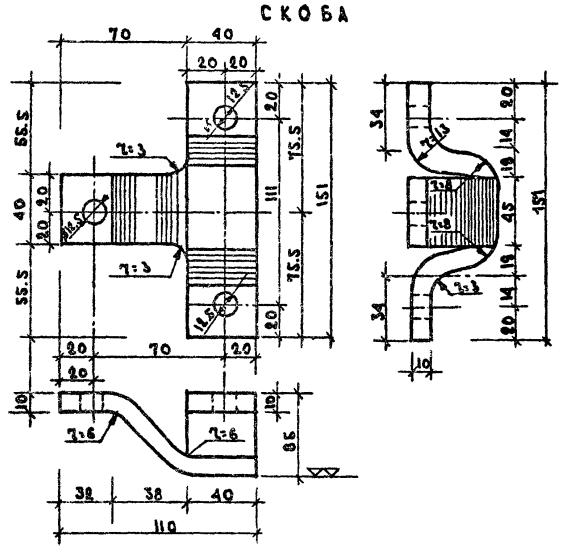

Пластинка 145×40 мм

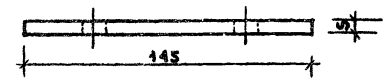

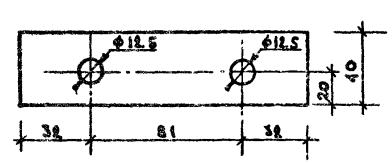

Пластинка 151×110 мм

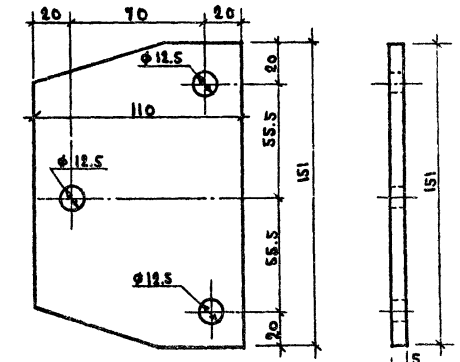

Рычаг

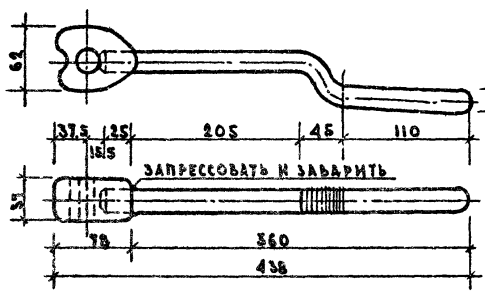

Рукоятка

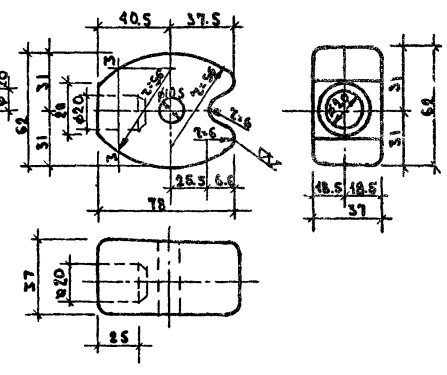

1. Все размеры даны в мм
2. Данный лист смотреть с листами

			1979г.	Рл. 1-1 Т.П. 274-33-14		
			Торговый центр тип III /из зданий блоков/			
Рчк. маст.	Годшибеков		Блок. Магазин товаров повседневного спроса	Стадия	Лист	Листов
Гл. конс. м.	Кашкин			Р	АС-23	
Гл. арх. пр-та	Горохов		Детали затвора изоляционной двери охлаждаемых камер	ЦНИИЭП	Гражданстройпроект г. Москва	
Гл. инж. пр.	Румянцева					
Ст. архит.	Шмелева					
Проверил	Дрогицкая					

Инв. N подл. | 4-2366-26

16528-01

Типовой проект 274-33-14 Альбом I

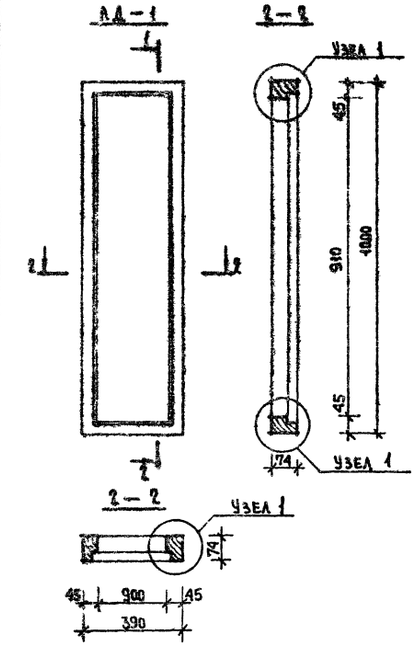

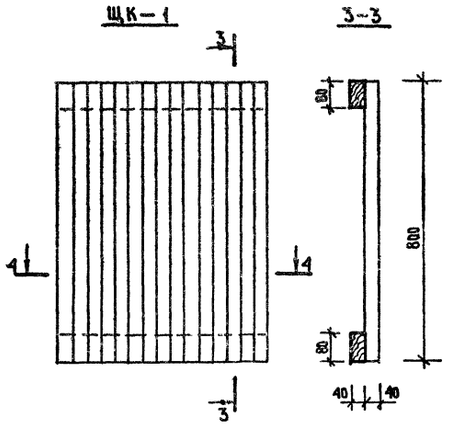

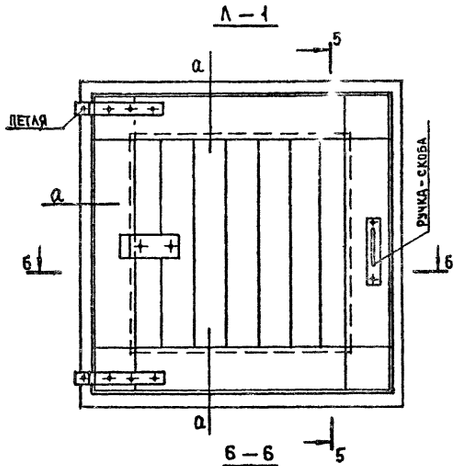

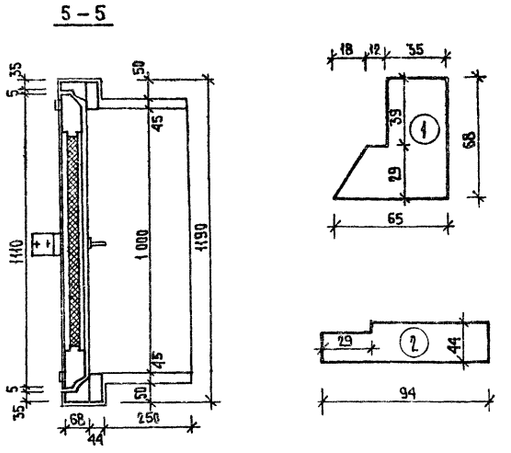

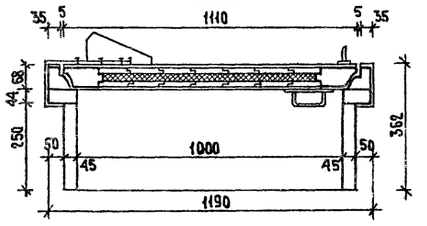

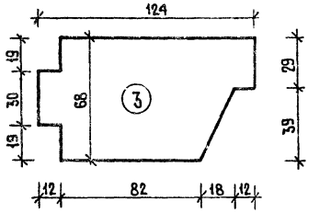

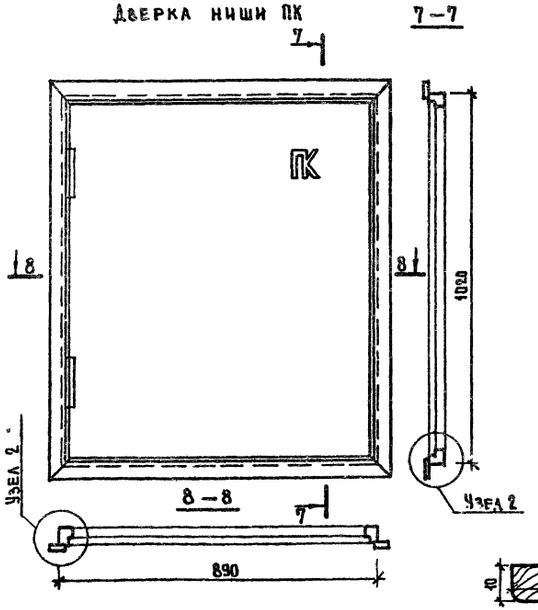

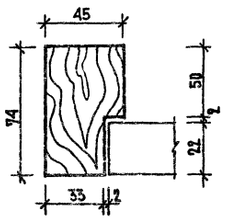

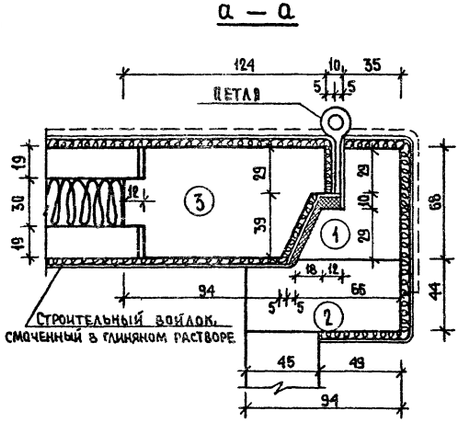

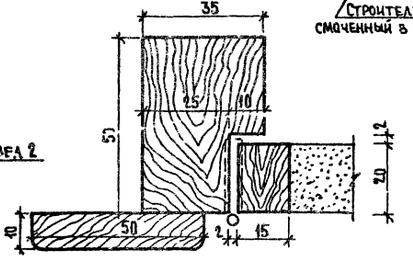

Спецификация на Л-1

Древесина коробки	м³	0.115	
Древесина крышки	м³	0.080	
Минеральная вата	м³	0.017	
Войлок строительный	м²	0.016	
Петли (шт. 2)	кг.	0.85	
Ручки-скобы	шт.	2	
Петля для противовеса (компл. 1)	кг.	0.15	
Кровельная оцинкованная сталь δ=0.5мм.	ГОСТ 8075-56	кг.	13.00

Расход древесины

На дверку короба ливневого стока	ЛД-1	—	0.014 м³
На щит подпольных каналов	ЩК-1	—	0.0305 м³
На дверку ниши	ПК	—	0.0086 м³

1 Петли для люка Л-1 см. серию 1.135-1 альбом II лист 32

			1979г.	Р1. 1-1	Т.П. 274-33-14	
			Торговый центр тип III /из зданий-блоков/.			
Рук.маст.	Ходжибеков		Блок магазина товаров повседневного спроса	стадия	лист	листов
Гл.констр.	Кашкин			Р	АС-24	
Гл.арх.пр-та	Горохов					
Гл.инж.пр-та	Румянцева					
Рук.гр.арх.	Дрогицкая		Индивидуальные столярные изделия.	ЦНИИЭП Гражданэльстрой г. Москва		
Проверил	Дрогицкая					
Разработ.	Шмелева					

Инв. № подл. 4-2366-24

16528-01

Альбом I

Типовой проект 274-33-14

Сводная спецификация столярных изделий

Поз. обозн.	Обозначение	Наименование	Кол-во шт.	Масса ед.т	Примечание
1	2	3	4	5	6
		Окна и балконные двери со спаренными переплетами			
ОС18-24	1.236-1 л.6	ОС 18-24	3		
ОС18-12	1.236-1 л.3	ОС 18-12	1		
ОС09-09	1.136-3 вып.1 л.2	ОС 09-09	1		
		Подоконные деревянные доски			
ДО25-35	1.136-2 л.12	ДО 25-35	3		
ДО13-35	1.136-2 л.10	ДО 13-35	1		
ДО10-35	то же	ДО 10-35	1		
		Окна и балконные двери с раздельными переплетами			
ОР18-24	1.236-1 л.35	ОР 18-24	3		
ОР18-12	1.236-1 л.32	ОР 18-12	1		
ОР09-09	1.136-3 вып.1 л.43	ОР 09-09	1		
		Подоконные деревянные доски			
ДО25-25	1.136-2 л.9	ДО 25-25	3		
ДО13-25	1.136-2 л.7	ДО 13-25	1		
ДО10 25	то же	ДО 10-25	1		
		Двери деревянные входные и служебные для жилых и общественных зданий.			
ДВ4,8-9	1.135-1 вып.1 л.115	ДВ 4.8-9	2		
ДВ9-2/8	то же л.12	ДВ 9-2/8	2		
ДТ 8	1.135-1 вып.2 л.9	ДТ 8	2		
ДСТ 8	1.135-1 вып 2 л.14	ДСТ 8	1		
Л-1	Альбом I л.АС-24	Л-1	2		
		Двери деревянные внутренние для жилых и общественных зданий.			
ДГ24-15	1.136-10 л.9	ДГ 24-15	2		
ДГ21-12	то же л.6	ДГ 21-12	6		
ДГ21-12л	то же л.6	ДГ 21-12л	4		
ДГ21-9	то же л.4	ДГ 21-9	4		
ДГ21-9л	то же л.4	ДГ 21-9л	3		
ДГ21-7	то же л.2	ДГ 21-7	1		
ДГ21-7л	то же л.2	ДГ 21-7л	2		
ДХК-1	Альбом I л.АС-22	Дверь охлаждаемой камеры	2		
ЛД-1	Альбом I л.АС-24	Дверка короба ливневого стока	1		
ЩК-1	Альбом I л.*	Щит подпольных каналов	10		

1	2	3	4	5	6
		Панели перегородок гипсобетонные			
ПГ-33-27	1.231-1 вып.2	ПГ-33-27	3		
ПГ-33-24	то же	ПГ-33-24	6		
ПГ-33-21	то же	ПГ-33-21	11		
ПГ-33-17	то же	ПГ-33-17	2		
ПГ-33-12	то же	ПГ-33-12	2		
ПГ-33-10	то же	ПГ-33-10	9		
ПГ-33-12,9	то же	ПГ-33-12,9	8		
ПГ-33-9,9	то же	ПГ-33-9,9	3		

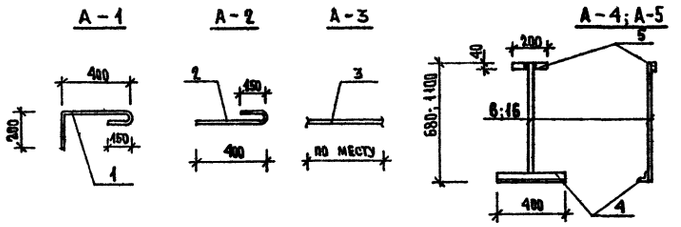

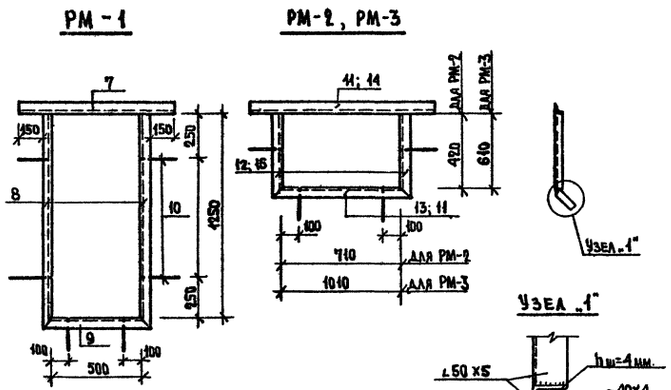

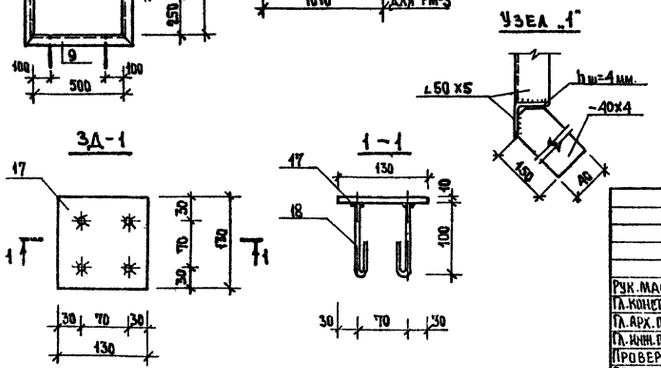

Спецификация металлических изделий

Марка элем-та	Поз.	Сечение или ⌀ мм	Длина мм.	Кол. шт.	Масса, кг. 1 поз.	Масса, кг. всех	Масса, кг. марки	Примечание
А-1	1	10 AI	770	1	0.48	0.5	0.5	
А-2	2	10 AI	570	1	0.35	0.4	0.4	
А-3	3	10 AI	1400	1	0.62	0.6	0.6	
А-4	4	∠50×5	400	1	1.51	1.50	2.50	
	5	-40×6	200	1	0.38	0.40		
	6	12 AI	680	1	0.60	0.60		
РМ-1	7	∠50×5	800	1	3.02	3.02	15.4	
	8	∠50×5	1250	2	4.7	9.4		
	9	∠50×5	500	1	1.9	1.9		
	10	-40×4	150	6	0.18	1.1		
РМ-2	11	∠50×5	1010	1	3.8	3.8	13.04	
	12	∠50×5	420	2	1.58	3.16		
	13	∠50×5	710	1	2.68	5.36		
	10	-40×4	150	4	0.18	0.72		
РМ-3	14	∠50×5	1310	1	4.94	4.94	14.1	
	15	∠50×5	610	2	2.3	4.6		
	11	∠50×5	1010	1	3.8	3.8		
	10	-40×4	150	4	0.18	0.72		
А-5	4	∠50×5	400	1	1.51	1.50	2.88	
	5	-40×6	200	1	0.38	0.40		
	16	12 AI	1 1	1	0.98	0.98		
3Д-1	17	-130×10	130	1	1.33	1.33	1.57	
	18	⌀8 AI	150	4	0.06	0.24		

1979 г. Р1.1-1 Т.П. 274-33-14

Торговый центр тип III /из зданий-блоков/

Рук. маст.	Ходжибеков	
Гл. конст. м.	Кашкин	
Гл. арх. пр.	Горохов	
Гл. инж. пр.	Румянцева	
Проверил	Румянцева	
Разработ	Воронцова	

Блок. Магазин товаров повседневного спроса.

Индивидуальные металлические изделия. Сводная спецификация столярных изделий.

Стадия	Лист	Листов
Р	АС-25	

Гражданэлектрострой г. Москва

Инв. № подл. | Ч-1366-с.8

165328-01

Альбом I

Типовой проект 274-33-14

Сводная спецификация здания ниже ▽ 0.000

Поз. обозначен.	Обозначение	Наименование	К-во шт.	Масса ед.т.	Примечание
		Изделия железобетонные			
		Плиты плоские			
ПТП12,5-8-6	1.243-2	ПТП 12,5-8-6	46	0.096	
		Перемычки брусковые			
Б13	1.139-1 в.1	Б 13	9	0,025	
Б15	—"—	Б 15	5	0,065	
		Ступень основная			
АС 11-17	1.155-1 в.1	АС 11-17	12	0.110	
АС 11	—"—	АС 11	12	0.113	
АС 12	—"—	АС 12	15	0.133	
АС 14	—"—	АС 14	6	0.150	
		Панели перекрытия ж/бетонные многопустотные			
ПК8-60.15	1.141-1 в.22	ПК 8-60.15	2	2.800	
		Панели перекрытия ж/бетонные многопустотные из легких бетонов			
ПК8-60.15	1.141-10 в.2	ПК 8-60.15	2	2.190	
		Бортовой камень			
П7		П7	134		
		Участки монолитные			
УМ-1	см. лист АС-16	УМ-1	1		
УМ-2	—"—	УМ-2	1		
		Металлические изделия			
		Анкера			
А-1	см. лист АС-25	А-1	4		

Сводная спецификация здания выше ▽ 0.000

Поз. обозначен.	Обозначение	Наименование	К-во шт.	Масса ед.т.	Примечание
		Изделия железобетонные			
		Панели покрытия ж/бетонные многопустотные			
ПК4-60.15	1.141-1 в.22	ПК 4-60.15	18	2.800	
ПК4-60.12	—"—	ПК 4-60.12	69	2.100	
ПС 30-12	1.141-1 в.10	ПС 30-12	4	1.080	
Б31	1.139-1	Б 31	4	0.205	
		Панели покрытия ж/бетонные многопустотные из легких бетонов			
ПК4-60.15	1.141-10 в.2	ПК 4-60.15	18	2.170	
ПК4-60.12		ПК 4-60.12	69	1.635	
ПК4-30.12	1.141-9 в.6	ПК 4-30.12	4	0.820	
Б31	1.139-1	Б 31	4	0.205	
		Параветные плиты			
ФК 18-4	1.269-1	ФК 18-4	58	0.130	
ФК 15-4	—"—	ФК 15-4	4	0.100	
УФК 4-4	—"—	УФК 4-4	12	0.030	
		Стаканы			
СБ7А-3	1.494-24 в.1	СБ 7А-3	1	0.310	

Сводная спецификация здания выше ▽ 0.000

Поз. обозначен.	Обозначение	Наименование	К-во шт.	Масса ед.т.	Примечание
		Плиты плоские			
ПТП12,5-8-6	1.243-2	ПТП 12,5-8-6	6	0.096	
		Прогоны			
П60	ИИ 03-02 Альб. 108	П 60	8	1.500	
П36	—"—	П 36	6	0.43	
П32	—"—	П 32	2	0.38	
П28	—"—	П 28	9	0.250	
		Опорные подушки			
ОП5-2	—"—	ОП 5-2	22	0.045	
		Монолитные участки			
УМ-1	см. лист АС-16	УМ-1	3		
УМ-2	—"—	УМ-2	3		
УМ-3	—"—	УМ-3	2		
УМ-4	—"—	УМ-4	1		
УМ-5	—"—	УМ-5	1		
		Металлические изделия			
		Анкера			
А-1	см. лист АС-25	А-1	24	0.0005	

Сводная спецификация здания выше ▽ 0.000

Поз. обозначен.	Обозначение	Наименование	К-во шт.	Масса ед.т.	Примечание
А-2	см. лист АС-25	А-2	64	0.0004	
А-3	"	А-3	55	0.0006	
А-4	"	А-4	16	0,0025	
А-5	"	А-5			
		Рамки			
РМ-1	см. лист АС-25	РМ-1	1		
РМ-2	"	РМ-2	1		
РМ-3	"	РМ-3	1		
		Монтажные элементы			
ММ 39		ММ 39	52	0,00016	
ММ 43		ММ 43	4	0,00016	
ММ 44		ММ 44	137	0.00015	
ЗД-1	см. лист АС-25	ЗД-1		1.57	

Сводная спецификация перемычек выше ▽ 0.000

Поз. обознач.	Обозначение	Наименование	Количество штук: пустотелый кирпич γ=1600 −20°	−30°	−40°	полнотелый кирпич γ=1800 −20°	−30°	−40°	Масса ед.т	Примечание
			380	510	510	510	640	640		
		Усиленные перемычки								
БУ 30а	1.139-1 в.1	БУ 30а	1	1	1	1	1	1	0.410	
БУ 19	—"—	БУ 19	5	5	5	5	5	5	0.130	
БУ 15	—"—	БУ 15	1	1	1	1	1	1	0.105	
БУ 13	—"—	БУ 13	1	1	1	1	1	1	0.085	
		Перемычки брусковые								
Б 27	1.139-1 в.1	Б 27	21	24	24	24	27	27	0.115	
Б 22	—"—	Б 22	4	4	4	4	4	4	0.0 5	
Б 18	—"—	Б 18	3	4	4	4	5	5	0.075	
Б 15	—"—	Б 15	10	13	13	13	16	16	0.065	
Б 13	—"—	Б 13	15	18	18	18	21	21	0.025	
		Перемычки плоские								
БП 27	1.139-1 в.1	БП 27	7	7	7	7	7	7	0.036	

1979 | Р4.1-1 Т.П. 274-33-14

Торговый центр тип III /из зданий блоков/

Рук.маст.	Ходжибеков	
Гл.констр.м.	Кашкин	
Гл.арх.пр-та	Горохов	
Гл.инж.пр-та	Румянцева	
Проверил	Румянцева	
Разработ.	Воронцова	

Блок. Магазин товаров повседневного спроса.

Стадия	Лист	Листов
Р	АС-26	

Сводная спецификация железобетонных и металлических изделий.

ЦНИИЭП Гражданселькстрой г. Москва

Инв. № подл. 4-2366-29

16528-01

Типовой проект 274-33-14 Альбом I

Ведомость чертежей марки „Тх"

Марка и № листа	Наименование листа	Примечание
Тх-1	Заглавный лист марки „Тх"	
Тх-2	План с расстановкой технологического оборудования в магазине	
Тх-3	Спецификация технологического оборудования	
Тх-4	Привязка сантехнических и электротехнических подводов к оборудованию	

Ведомость, примененных в чертежах марки „Тх" стандартов и типовых чертежей

Шифр стандарта (типовых чертежей)	Наименование стандарта (типовых чертежей)	NN альбомов (чертежей)
Типовые материалы для проектирования 27-0-2	Альбом торгового, механического, холодильного и подъемно-транспортного оборудования для предприятий торговли и общественного питания	Часть I Раздел „А" Раздел „Б" Раздел „В"

Пояснительная записка

Технологическая часть проекта разработана на основании технического проекта, согласованного Центросоюзом и утвержденного Госгражданстроем приказом N 169 от 8 августа 1978 г. Универсам с торговым залом площадью 250 м² предназначен для обслуживания жителей поселка продовольственными и промышленными товарами повседневного спроса.

Распределение площади торгового зала произведено по „Примерной структуре торговых площадей по товарным группам, рекомендованной Цинотуром".

Состав и площади помещений магазина приняты в соответствии со СНиПом II-л.7-70 „Магазины. Нормы проектирования".

Торговля в зале магазина предусмотрена по методу самообслуживания.

Технологическая часть проекта выполнена с учетом снабжения магазина фасованными товарами в промышленной упаковке. Предусмотрена возможность подфасовки отдельных товаров непосредственно в магазине.

Для оснащения зала магазина в проекте применено торговое оборудование типа „ТО-4" и охлаждаемое оборудование типа „Таир" Марийского завода торгового машиностроения. Проектом предусмотрено максимальное использование площади торгового зала.

Площадь торгового зала — 216 м²
Установочная площадь — 67,32 м²
Коэффициент установл. пл-ди — 0,31
Площадь выкладки — 141,11 м²

Проект разработан в соответствии с действующими нормами и правилами, в том числе по взрыво-пожарной безопасности

Гл. инженер проекта (Чернецова З.Я.)

			1979	Р4.1-1 т.п. 274-33-14	
			Торговый центр тип III (из зданий блоков)		
Гл.арх.пр.	Горохов		Блок. Магазин товаров повседневного спроса	Стадия	Лист	Листов
Нач.отд.	Романов			Р	Тх-1	4
Гл.инж.пр.	Чернецова		Заглавный лист марки „Тх"	ЦНИИЭП граждансельстрой г. Москва	
Проверил	Воронкова				
Разраб.	Платонова				

Копировал: Крым

Формат 22 г

Инв. № подл. 4-2366-30 | Нормоконтроль | Согласовано

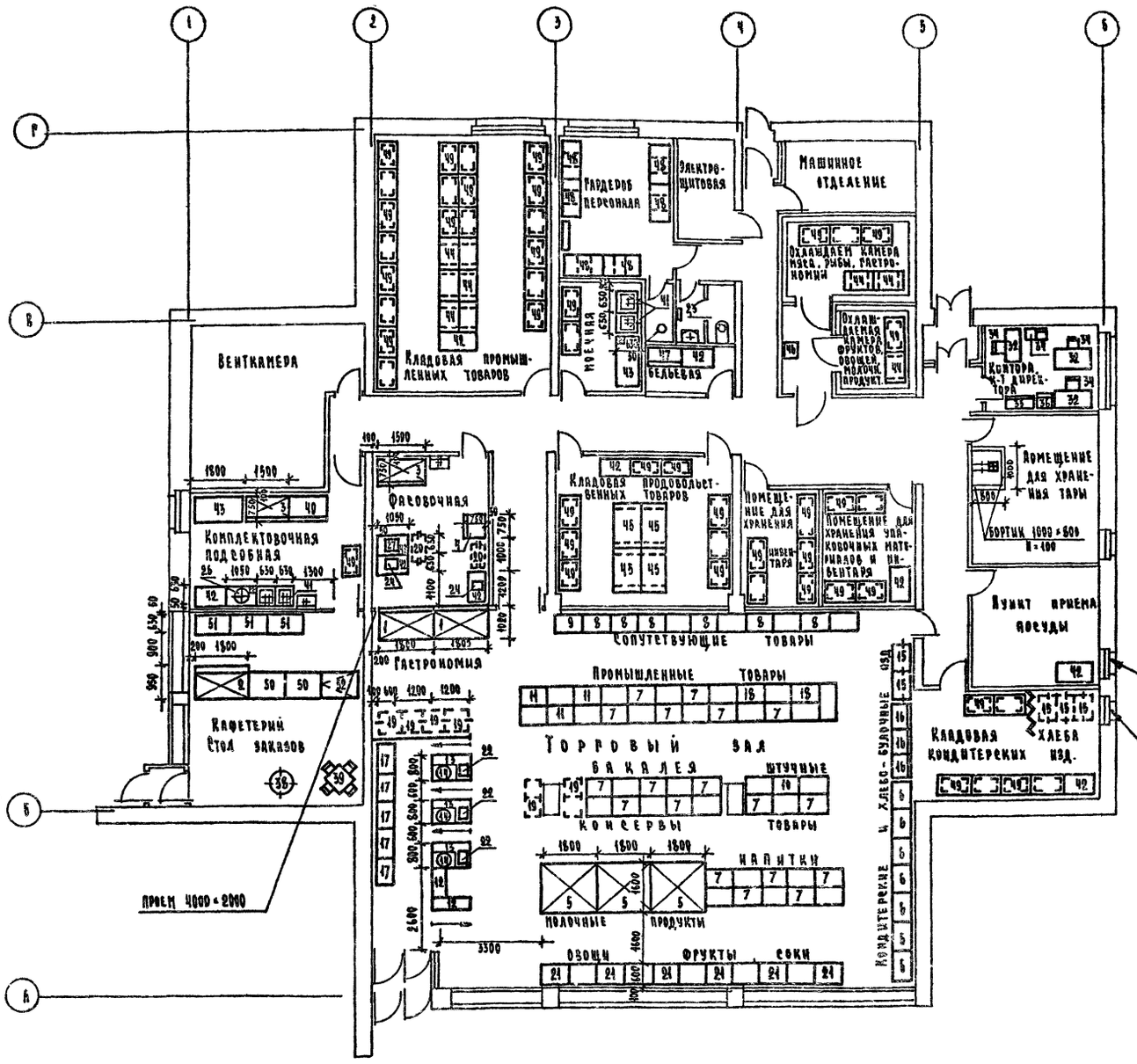

1. Спецификация оборудования приведена на листе Тх-3.
2. Все привязочные размеры даны в мм от чистой отделки стен и перегородок.
3. Сантехнические и электротехнические подводы к оборудованию показаны на листе Тх-4.

Типовой проект 274-33-14 Альбом I

Инв. № подл. | Подп. и дата | Взам. инв. №

ГИП	Сергеенко		
Нач. сект.	Кудрявцев		
Рук. гр.	Колодкин		
Рук. эл.	Коробкин		

Гл. инженер проекта

			1979	Рч. 1-1 т.п. 274-33-14	
			Торговый центр тип III /из зданий блоков/		
				Литер	Лист	Листов
Гл. арх. пр.	Горохов		Блок. Магазин товаров повседневного спроса	Р	Тх-2	
Нач. отд.	Романов					
Рук. инж. пр.	Чернецова		План с расстановкой оборудования в магазине	ЦНИИЭП Гражданэльетрой г. Москва		
Проверил	Воронкова					
Разработ.	Платонова					

№№ п.п	Наименование оборудование	Тип, марка	Кол-во	Габаритные размеры в мм.	Мощн. в квт.	Масса в кг.	Завод-изготовитель или №№ типового проекта
1	2	3	4	5	6	7	8
1	Прилавок-витрина охлаждаем.	Таир 102	2	1800×1025×900	0.4	270	Марийский завод торгового машиностроения
2	Прилавок-витрина охлаждаем.	Таир 106	1	1800×950×1200	0.3	300	
3	Холодильный шкаф	Шх-0.8м	2	1500×750×1820	0.3	300	
4		Шх-0.4мI	1	750×750×1930	0.25	180	
5	Витрина двухсторонняя 2 ярусная	Таир-10	3	1800×1600×1350	0.7	390	
6	Горка пристенная универсальная	01-01	7	900×600×2000	—		Гомельский завод торгового оборудования
7	Горка островная универсальная	02-01	18	900×1200×1600	—		
8	Горка пристенная с подшкафником	01.14	10	900×600×1600	—		
9	Горка пристенная для весов	01.15	1	900×600×1600	—		
10	Горка островная для вин	02.11	1	900×1200×1600	—		
11	Горка островная с кассетами	0.84	3	900×1200×1600	—		
12	Прилавок для сумок покупателей	0.89	2	900×450×850	—		
13	Кабина кассовая	0.91	3	1200×800×1130	—		
14	Стул для кассира	0.92	3	380×400×770	—		
15	Контейнер для хлеба передвиж.	0.98	3	800×610×1800	—		
16	Контейнер для хлеба стационар.	0.99	3	800×610×1800	—		
17	Стол для упаковки	102	5	900×600×750	—		
18	Горка островная для одежды	02.16	2	900×1200×1800	—		
19	Контейнер передвижной 3 ярусный	108	6	975×710×930	—		
20	Тележка для покупателей	109	5	705×510×900	—		
21	Горка привитринная с полками	04.01	11	900×600×1200	—		
22	Контрольно-кассовая машина	ОКА	3	500×410×512	0.05	50	Рязанский з-д счетно-аналит. маш.
23	Электрополотенце	ER-4	1	297×216×230	1.35	5,0	Утянский з-д лаборат. электропеч.
24	Весы с указанием веса и стоимости	1261ВН-3цт	2	500×400×600	0.08	40	Киевский з-д порцион. автомат.
25	Весы товарные	ВПГ-500м	1	1042×840×1135	—		Армавирский приборостр. завод
26	Электрокипятильник	КНЭ-50	1	395×303×693	6.0	17	Калининградский з-д торг. маш.
27	Машина для резки гастрономии	МРГ-300А	1	660×460×570	0.54	50	
28	Тележка грузовая	Тг-100	2	1095×828×960	—	58	г. Брянск МВД
29	Тележка грузовая	Тг-400	1	1100×800×1000	—	60	
30	Машина поломоечная		1		1.0		Торговая сеть
31	Уравнительная площадка	ПУР	1	2000×2100×1130	—		Свердловский ЗТМ
32	Стол рабочий однотумбовый	—	3	По усмотрению заказчика	—		Торговая сеть
33	Стул рабочий	—	10		—		
34	Кресло рабочее	—	3		—		
35	Шкаф канцелярский	—	1		—		
36	Сейф	—	2		—		
37	Приставка к столу рабочему	—	1		—		
38	Стол кафетерийный	—	1		—		
39	Стол обеденный со стульями	комплект	1		—		

1	2	3	4	5	6	7	8
40	Шкаф для хлеба	ШХ-1	1	1470×630×2000	—		Союзторгоборудование
41	Ванна моечная	ВМ-2А	1	1260×630×860	—		
42	Стол производственный	СП-1050А	13	1050×830×860	—		
43	Стол производственный	СП-1470	1	1470×840×860	—		
44	Подтоварник	ПТ-2А	9	1050×630×280	—		
45	— " —	ПТ-1	4	1470×840×280	—		
46	Стул разрубочный	СР	1	500×500×700	—		
47	Шкаф для белья	ШБ-1	1	1470×630×2000	—		
48	Шкаф для одежды	ШО-2	6	1260×630×2000	—		
49	Стеллаж металлический		50	1063×650×2200	—		Раквереский з-д торг. оборуд.
50	Стойка буфетная	БО-1	2	1200×800×800	—		Альбом ЦИТП 1.271-4 выпуск 2.5
51	Секция пристенного оборудов.	ПО-1	3	1200×600×2000	—		
52	Дверца прохода	—	1	по месту	—		

Примечание: Оборудование /поз. 25, 28, 29, 30, 32, 33, 34, 35, 36, 37, 39/ на чертеже условно не обозначены.

			1979	РЧ. 1-1 т.п. 274-33-14		
			Торговый центр тип III /из зданий блоков/			
Гл. арх. пр.	Горохов		Блок. Магазин товаров повседневного спроса	Литер	Лист	Листов
Нач. отд.	Романов			Р	Тх-3	

Альбом I

Типовой проект 274-33-14

Согласовано

Кормоконтроль

Подп. 66-32

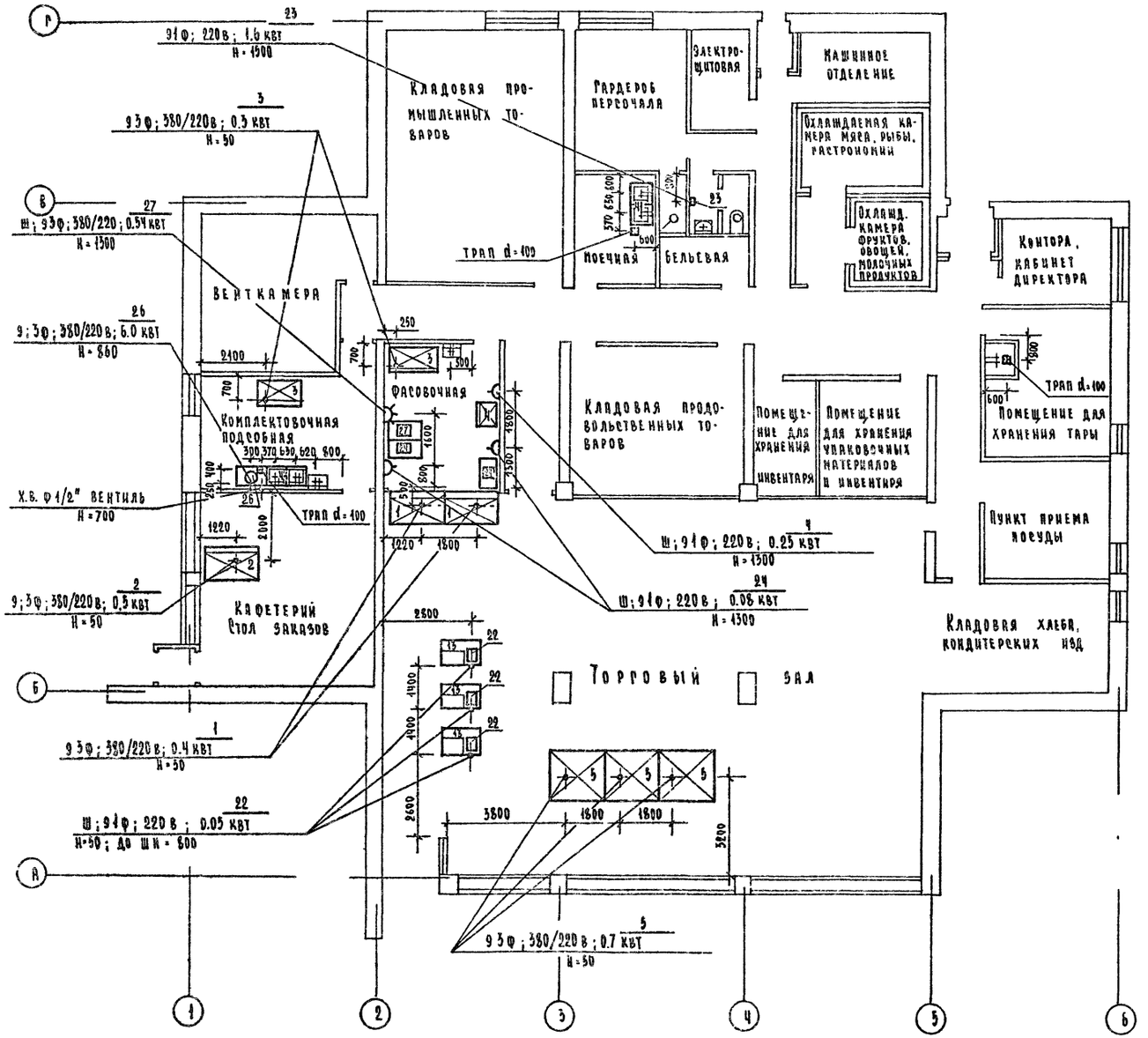

Условные обозначения

9	Ввод электроэнергии
ф	Фазность тока
ш	Штепсельная розетка
	Однофазная розетка
	Трехфазная розетка
H	Высота подводов в мм
⊞	Трап
d	Диаметр трубопровода в мм
ø"	Диаметр трубопровода в дюймах
Х.В.	Подвод холодной воды

1. Спецификация технологического оборудования приведена на листе Тх-3.
2. Все привязочные размеры даны в мм от чистых поверхностей стен, пола и перегородок.
3. Уклон пола к трапу 1.5%
4. Все подводы к оборудованию производить скрыто.
5. Подвод воды к раковине и моечной ванне осуществляется через смеситель с диаметром трубопровода 15 мм на высоте H=1100 мм.

			1979	Р4.1-1 т.п. 274-33-14	
			Торговый центр тип III /из зданий блоков		
			Блок. Магазин товаров повседневного спроса	Стадия: Р	Лист: Тх-4
ГИП	Горохов				Листов:
Нач. отд.	Романов		Привязка сантехнических	ЦНИИЭП	
Рук. инж. пр.	Черецова				

Типовой проект 274-33-14 Альбом I

Инв. № подл. 66-33 | Взам. инв. № | Подп. и дата | Инв. № дубл.

Типовой проект 274-33-14 Альбом I

ВЕДОМОСТЬ ЧЕРТЕЖЕЙ

Лист	Наименование	Стр.	Примеч.
ОВ-1	Заглавный лист (начало)		
ОВ-2	Заглавный лист (окончание) Сводная спецификация		
ОВ-3	План этажа		
ОВ-4	План и разрез вент. камеры с системой П-1		
ОВ-5	Теплоснабжение калориферов вент. систем П-1 и У-1. Схемы вент. систем: П-1, У-1, В-1, В-2, ВЕ-1, ВЕ-2.		
ОВ-6	Схема системы отопления Узлы управления №1 и №2		
ОВ-7	Звено прямого участка шовного асбестоцементного воздуховода. Детали вент. системы П-1.		

ВЕДОМОСТЬ ПРИМЕНЕННЫХ ЧЕРТЕЖЕЙ

Серия	Наименование	Прим.
3.904-10	Крепление стальных неизолированных воздуховодов	
4.904-62	Двери и люки для вентиляционных камер.	
4.904-69	Детали крепления санитарно-технических приборов и трубопроводов.	
2.400-4 вып. 1,2	Детали тепловой изоляции промышленных объектов с положительными температурами.	
4.903-10 вып. 3,8	Изделия и детали трубопроводов для тепловых сетей	
2.494-8 вып. 1	Гибкие вставки к центробежным вентиляторам	

Указания по привязке проекта.

При привязке типового проекта, исходя из расчетных параметров наружного воздуха для заданного населенного пункта, определяются климатические характеристики для зимы и лета по таблице №1.

Расчетные параметры наружного воздуха принимаются по СНиП II-33-75.

В случае отсутствия требуемого населенного пункта в СНиПе следует определить расчетные параметры наружного воздуха по данным местной метеостанции в зависимости от технических условий на присоединение к наружным тепловым сетям принимаются параметры теплоносителя и схемы присоединения внутренних систем.

В соответствии с принятыми параметрами наружного воздуха и температурами теплоносителя выбираются оборудование и материалы.

Настоящий проект выполнен в соответствии с действующими нормами и правилами (в том числе по взрыво-пожарной безопасности).

Главный инженер проекта Евдок. (Евдокимова)

План - схема М 1:400

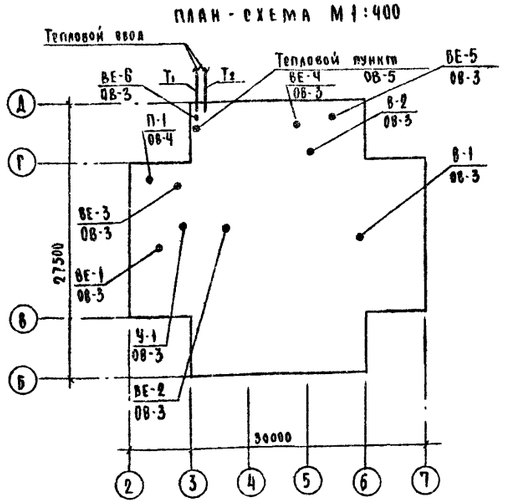

Основные показатели

Наименование	Вариант исполнения	Показатель при расчетной температуре °С				
		-20	-25	-30	-35	-40
Площадь здания общая, м²		523,0				
Удельный расход тепла на отопление на 1м² общей площади здания при расчетной температуре наружного воздуха °С, ккал/ч·м²		71	71	77	77	84
Расчетный расход тепла, ккал/ч: на отопление,		43100	43200	47900	47600	51700
на приточную вентиляцию		40400	45400	55000	61000	71000
Температура теплоносителя внешней сети, °С	без элеватора / с элеватором	95-70 / 150-70				
Расчетная температура горячей воды (°С) в системе: отопления, теплоснабжения приточной вентиляции	без элеватора / с элеватором	95-70 / 95-70 / 150-70				
Расчетные потери давления в системе отопления, Кгс/м²		820	820	910	910	980
Расход металла на 1м² общей площади кг/м²		1,2				

Климатические характеристики для зимы и лета. Таблица №1

Наименование	Показатели при расчетной температуре °С				
	-20	-25	-30	-35	-40
Зима:					
$t_н$ вентиляционная, °С	-9,5	-13	-19	-23,6	-28
y ккал/кг	-1,4	-2,6	-4,2	-5,2	-6,5
Лето:					
$t_н$ вентиляционная, °С	25	23	22	21,5	21
y ккал/кг	12,1	11,2	10,9	10,7	10,1

Общие указания

Проект отопления и вентиляции выполнен согласно СНиП II-33-75 и СНиП II-Л.8-71.

Система отопления принята двухтрубная с нижней тупиковой разводкой. Магистральные трубопроводы прокладываются над полом и в подпольных каналах с уклоном i=0,002. Магистральные трубопроводы, прокладываемые в подпольных каналах, изолируются минераловатными полуцилиндрами δ=30мм с покровным слоем из дакостеклоткани по серии 2.400-4 вып. 1,2. В тепловом узле и в вент камере изолируются только подающие трубопроводы.

В качестве нагревательных приборов приняты конвекторы типа „Комфорт-20"

Воздухоудаление из системы отопления осуществляется через воздушные краны конструкции Маевского, устанавливаемые в верхней части конвекторов.

Вентиляция запроектирована приточно-вытяжная с механическим побуждением и частично с естественным побуждением. Перед пуском системы П-1 осуществляется пятиминутный прогрев калориферов.

Системы вентиляции с механическим побуждением по времени работают в режиме магазина.

Воздуховоды изготавливаются из асбестоцементных коробов, за исключением воздуховодов системы П-1 в пределах вент. камеры.

Трубопроводы системы теплоснабжения калориферов вент. системы П-1 изолируются аналогично трубопроводам отопления.

Воздуховоды и трубопроводы окрашиваются масляной краской за 2 раза.

Монтаж систем отопления и вентиляции вести согласно СНиП III-28-75.

Коэффициент теплопередачи К, ккал/ч·м²·град.

Наименование ограждений	К при расчетной температуре °С				
	-20	-25	-30	-35	-40
Наружние стены	1,06	1,06	0,89	0,89	0,76
Окна	2,5	2,5	2,5	2,3	2,3
Витражи	3,3	3,3	3,3	3,3	3,3
Покрытие	0,9	0,9	0,7	0,7	0,53

Условные обозначения не указанные в ЕСКД

- T_1 — Подающий трубопровод с температурой теплоносителя 95°С
- T_2 — " " " " 150°С
- Уклон трубопровода i=0,002
- Тройник с пробкой
- Крышный вентилятор
- T_2 — Обратный трубопровод

Нормоконтроль

Инв. № подл. | Подп. и дата | Взам. инв. № | Инв. № дубл. | Подп. и дата

			1979	т.п. 274-33-14 Р2 1-1
Нач. отд.	Романов		Торговый центр. тип III (из зданий блоков)	
ГАП	Горохов			
Гл. спец.	Северинов		Блок магазин товаров повседневного спроса	Стадия: Р; Лист: ОВ-1; Листов: 7
ГИП	Евдокимова			
Рук. группы	Селезнецева		Заглавный лист (начало)	ЦНИИЭП гражданселькстрой г. Москва
Проверил	Гравкина			
Разработ.	Блочкин			

Копировал

Формат: 22г

15528-01

ТИПОВОЙ ПРОЕКТ 274-33-14 АЛЬБОМ I

СВОДНАЯ СПЕЦИФИКАЦИЯ

Поз. обозначения	Обозначение	Наименование	Количество при $t_н$ °С −20	−25	−30	−35	−40	Масса ед. т	Примечание
1	2	3	4	5	6	7	8	9	10
	I	Отопление							
	ГОСТ 20849-75	Конвектор „Комфорт-20"							
	"	КН20-1,7к экм/шт.	8,5/5	8,5/5	8,5/5	8,5/5	8,5/5		
	"	КН20-2,9к "	5,8/2	5,8/2	—	—	—		
	"	КН20-3,2к "	12,8/4	16,0/5	35,2/11	35,2/11	16,0/5		
	"	КН20-3,5к "	38,5/11	38,5/11	28/8	28/8	49/14		
	"	КН20-1,5п "	4,5/3	4,5/3	1,5/1	1,5/1	—		
	"	КН20-1,8п "	—	—	3,6/2	1,8/1	—		
	"	КН20-2,1п "	—	—	4,2/2	6,3/3	4,2/2		
	"	КН20-2,4п "	16,8/7	9,6/4	—	—	7,2/3		
	"	КН20-2,7п "	8,1/3	13,5/5	8,1/3	—	—		
	"	КН20-3п "	9/3	3/1	24/8	24/8	9/3		
	"	КН20-3,3п "	—	6,6/2	3,3/1	13,2/4	3,3/1		
	"	КН20-3,6п "	—	—	—	—	20,8/8		
	ГОСТ 3262-75*	Труба водогазопроводная							В числителе
	"	легкая " Ф15, м	72	72	72	72	72		дана общая дли-
	"	" Ф20, "	80/11	80/11	80/11	80/11	80/11		на труб, в знаме-
	"	" Ф25, "	82/35	82/35	82/35	82/35	82/35		нателе изолиро-
	"	" Ф32, "	64/8	64/8	64/8	64/8	64/8		ванных
	ГОСТ 10704-76	Регистр из гладких труб							
		Ф159×4 м	1,6	1,6	2,0	2,0	2,6		
	Краснокутский арматурный завод	Кран воздушный конструкции Маевского Ф15	21	21	22	22	22		
	ГОСТ 18722-73*	Вентиль муфтовый 15ч8п2 Ф15	2	2	2	2	2		
	II	Узлы управления							
	л. ОВ-6	Узел управления №1	1	1	1	1	1		специфик. см. ОВ-6
	л. ОВ-6	Узел управления №2	1	1	1	1	1		"
	III	Теплоснабжение калориферов (см. ОВ-5)							

ХАРАКТЕРИСТИКА ВЕНТИЛЯЦИОННОГО ОБОРУДОВАНИЯ

Марка системы	Обслуживаемые помещения или оборудование	Тип вент. установки	Вентилятор: тип	№	схема исполн.	положение кожуха	L м³/час	H кгс/м²	n об/мин	Электродвигатель: тип	N квт	n об/мин	Воздухонагреватель: тип	№	Кол.	Нагрев °С от	до	Расход тепла ккал/час	H кгс/м²	Примечание
П-1	Магазин	А6,3095-1	ЦЧ-70	6,3	1	ПрО°	5600	45	950	А02-31-6	1,5	950	КВБ/КВБ	7/6	1	-9,5	15	41600	4÷20	В числителе указаны калориферы при ΔT=95-70°С, в знаменателе - при ΔT=150-70°С
													КВБ/КВБ	7/7		-13		47500		
													КВБ/КВБ	8/8		-19		57700		
													КВБ/КВБ	9/8		-23,6		65500		
													КВБ/КВБ	10/9		-28		73000		
В-1	Магазин и подсобные помещения	—	КЦ3-90	5	—	—	5420	5	930	АОЛ2-21-6	0,8	930	—	—	—	—	—	—	—	
В-2	Санузел и душ	„Самал"	ВК-7-54	—	—	—	300	—	—	—	0,025	—	—	—	—	—	—	—	—	
У-1	Воздушная завеса	АПВС50-30	ОБ-320 4	—	—	—	1850	—	2900	АОЛ-31-2	1,0	2900	спирально-навивной	—	1	15	50	15500	—	

1	2	3	4÷8	9	10
IV	Изоляция и окраска трубопроводов				
	Серия 2.400-4 вып. 1,2	Полуцилиндры из мин. ваты на синт. связ., м³	0,2		
	"	лакостеклоткань, м²	10		
	ГОСТ 695-77	Окраска масляной краской за 2 раза, кг	6,3		
V	Вентиляция				
П-1	ОВ-4	Установка приточной системы П-1 в вент.			спецификац.
		камере, компл.	1		см. лист ОВ-4
В-1	Вентспилсский вент. з-д	Крышный центробежный			поставка
		вентилятор КЦ3-90 №5 с эл. двигателем			заказчика
		АОЛ2-21-6; N=0,8 квт, n=930 об/мин	1		
В-2	Предприятие УВД Казахской ССР	Вентилятор осевой „ВК-794"			"
		„Самал"	1		
У-1	Учр. ЯЭ-308/80	Отопительный агрегат			"
	г. Кривой Рог Днепропетровской обл	АПВС 50-30	1		
	Серия 1.494-32	Дефлектор Д00000 Ф200	1		
	Серия 1.494 10	Решетка щелевая Р 150	33		
		" Р 200	59		
	ГОСТ 18124-75	Воздуховоды из асбоцементных листов			см. ОВ-7
		100×200 м	16		
	"	150×200 "	4		"
	"	200×200 "	2,3		"
	"	300×200 "	4		"
	"	300×300 "	13		"
	"	400×300 "	42		"
	"	500×500 "	32		"
VI	Окраска и изоляция воздуховодов				
	Серия 2.400-4 вып. 1,2	Маты из мин. ваты			
		на синт. связующем м³	0,06		
	"	лакостеклоткань м²	2,0		
	ГОСТ 695-77	Окраска масляной			
		краской за 2 раза кг	3,0		

Нач. отд.	Романов		1979	т.п. 274-33-14 Р2.1-1
ГАП	Горохов		Торговый центр тип III (из зданий блоков)	
Гл. спец.	Северинов		Блок магазин товаров повседневного спроса	Стадия: Р; Лист: ОВ-2; Листов:
ГИП	Евдокимова			
Рук. груп.	Белозерцева		Заглавный лист (окончание) Сводная спецификация	ЦНИИЭП Аджидансельстрой г. Москва
Проверил	Юлочкин			
Разработ.	Травкина			

Копировал: Дер

Формат 22г

Инв. № подл. 4-2366-35

16528-01

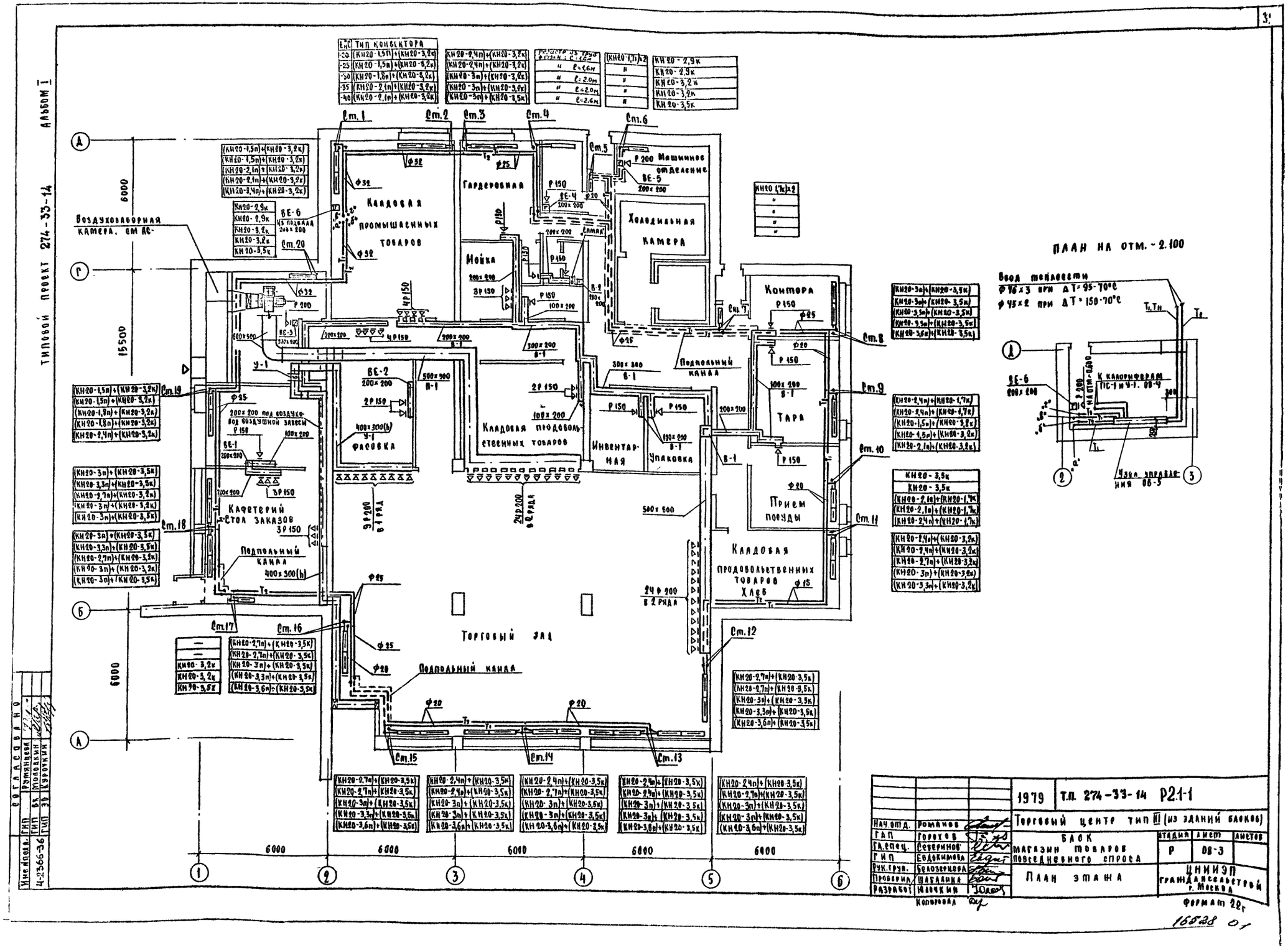

ТИПОВОЙ ПРОЕКТ 274-33-14
АЛЬБОМ I
ПЛАН НА ОТМ. -2.100
Ввод теплосети
Ф 76×3 при ΔT=95-70°С
Ф 45×2 при ΔT=150-70°С
К калориферам ПС-1 и У-1. ОВ-4
Узел управления ОВ-5
Воздухозаборная камера, см АС
Кладовая промышленных товаров
Гардеробная
Мойка
Холодильная камера
Машинное отделение
Контора
Тара
Прием посуды
Кладовая продовольственных товаров Хлеб
Кладовая продовольственных товаров
Инвентарная
Упаковка
Фасовка
Кафетерий
Стол заказов
Подпольный канал
Торговый зал
Ст.1
Ст.2
Ст.3
Ст.4
Ст.5
Ст.6
Ст.7
Ст.8
Ст.9
Ст.10
Ст.11
Ст.12
Ст.13
Ст.14
Ст.15
Ст.16
Ст.17
Ст.18
Ст.19
Ст.20
15500
6000
1979
Т.П. 274-33-14 Р2.1-1
Торговый центр тип III (из зданий блоков)
БЛОК магазин товаров повседневного спроса
План этажа
Р
ОВ-3
ЦНИИЭП гражданскельстрой г. Москва
Нач.отд. Романов
ГАП Горохов
Гл.спец. Северинов
ГИП Евдокимова
Рук.груп. Белозерцева
Проверил Шабалина
Разработ Юлочкин
Копировал
Формат 22г
16528 01

Типовой проект 274-33-14 Альбом I

Разрез 1-1

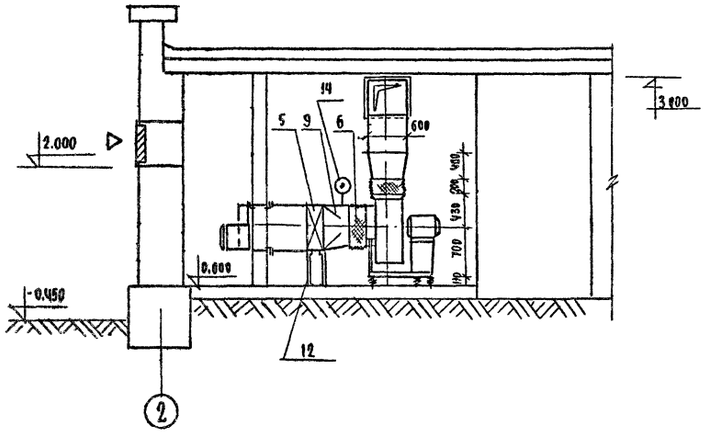

Разрез 2-2

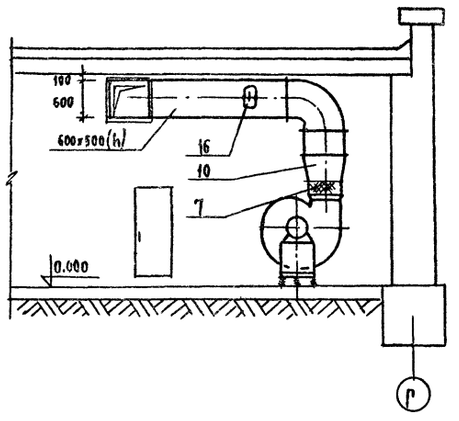

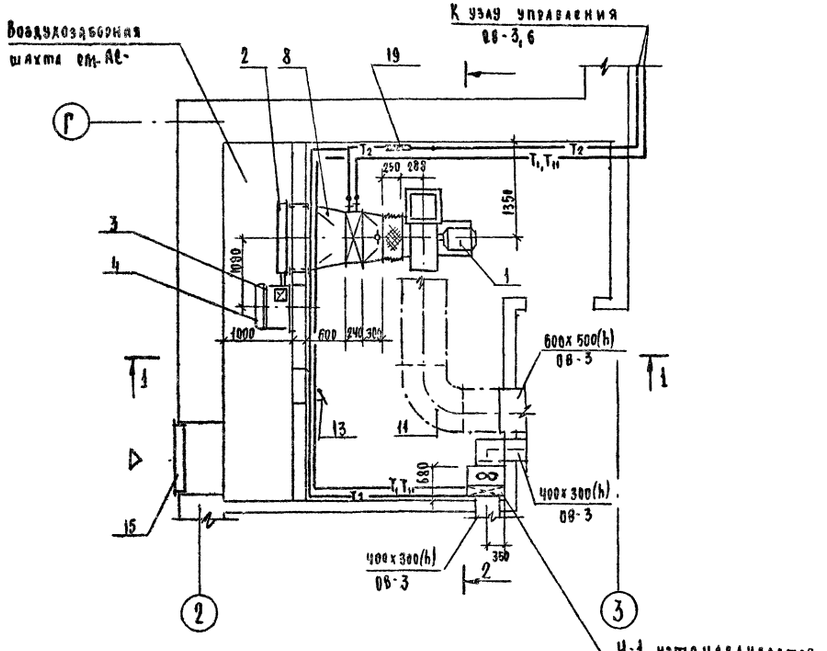

Спецификация

Поз. обознач.	Обозначение	Наименование	Кол.	Масса ед. т	Примечание
1	Вентспилеский	Вент. агрегат А6,3095-2			поставка
	вентиляционный з-д	полож. ПРО" исп. 1 с вибро-			заказчика
		изоляторами, компл.	1		
2	"	Заслонка утепленная с			
		КВУ 1000x600 с эл. приводом	1		"
3	З-д эл. исп. мех. г. Чебоксары	Эл. привод МЭО 10/63-0,25-68	1		"
4	Серия 3.904-15 вып. 1-11	Утепленная коробка ($t_н$=-35°,-40°С)	1		"
5	ГОСТ 7201-70	Калорифер при T_1-T_2=95-70°С			
	"	($t_н$=-20,-25°С) КВБ 7-П	1		
	"	($t_н$=-30°С) КВБ 8-П	1		
	"	($t_н$=-35°С) КВБ 9-П	1		
	"	($t_н$=-40°С) КВБ 10-П	1		
	"	Калорифер при T_1-T_2=150-70°С			
	"	($t_н$=-20°С) КВБ 6-П	1		
	"	($t_н$=-25°С) КВБ-7-П	1		
	"	($t_н$=-30°,-35°С) КВБ 8-П	1		
	"	($t_н$=-40°С) КВБ 9-П	1		
6	Серия 2.494-8 в.1	Вставка ВВ 6,3	1		
7	"	" ВНА 6,3	1		
8	ГОСТ 19904-74	Переход (1000x600) на (780x503)			
		l=600мм, δ=0,7мм	1		ОВ-7
9	"	Переход (780x503) на Ф 630			
		l=300мм; δ=0,7мм	1		ОВ-7
10	"	Переход (441x441) на (600x500)			
		l=400мм; δ=0,7мм	1		
11	"	Воздуховод 600x500, l=5500мм	1		δ=0,7мм
12	Серия 4.904-25	Подставка под калориферы l=500 мм	6		
13	Серия 4.904-62	Дверь герметическая Д1,25x0,5	1		
14	ГОСТ 2823-73*	Термометр, тип „А" до 50°С	1		
15	Горьковский мех. з-д № 1	Решетка СТД 5291, 225x580	8		
16	Михневский з-д „Сантехдет."	Лючок	1		
17	г. Брянск, предпр. МВД	Тележка ТГ-400, 1100x800x950	1		поставка заказчика
18	ГОСТ 2799-75	Таль ручная, шестерен-			
		чатая до 0,5т	1		"
19	см. ОВ-5	Клапан регулирующий Ф15 с обвязкой шт.	1		37

Примечание

1. Все металлические части установки окрасить масляной краской за 2 раза.
2. Поз. 8 установки теплоизолировать

			1979	т.п. 274-33-14 Р2.1-1
			Торговый центр. тип III (из зданий блоков)	
Нач. отд.	Романов			
ГАП	Горохов			
Гл. спец.	Северинов		Блок магазин товаров повседневного спроса	Стадия: Р; Лист: ОВ-4; Листов:
ГИП	Евдокимова			
Рук. груп.	Белозерцева		План и разрез вент. камеры с системой П-1	ЦНИИЭП гражданскельстрой г. Москва
Проверил	Травкина			
Разработ.	Юлочкин			
	Копировал			Формат 22г

Согласовано: Инв. подл. 4-2366-37; ГИП Румянцева; ГИП З. Курочкин; ГИП ВК Молодкин

16528-01

Типовой проект 274-33-14 Альбом I

Схема приточной системы П-1
ОВ-3.4

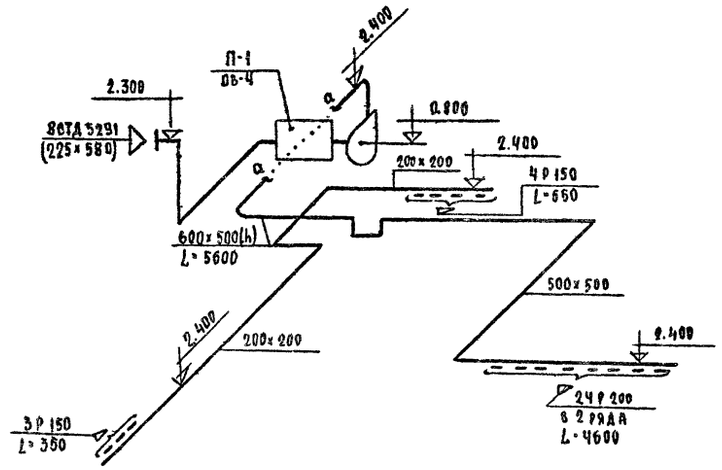

Схема воздушной завесы У-1

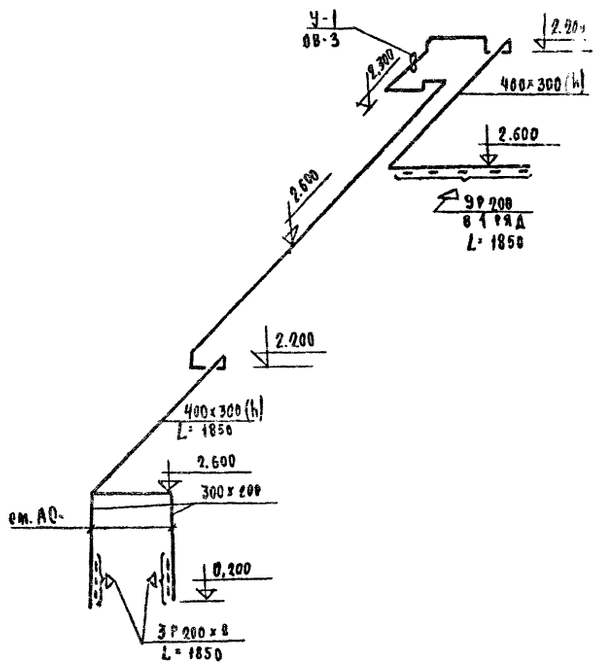

Спецификация на теплоснабжение калориферов

Поз. обозн.	Обозначение	Наименование	К-во	Масса ед.	Примеч.
1	ГОСТ 3262-75*	Труба ф20, п.м	22		
		" ф25, "	8		
		" ф32, "	24		
2	З-д „Красный Профинтерн"	Клапан регулирующий			поставка заказчика
	г. Гусь-Хрустальный	ф15, 24ч93і нж с эл.			
		приводом ПР-1М, шт.	1		П-1
3	ГОСТ 18722-73*	Вентиль фланцевый			
		15ч9п2, ф25 шт.	4		
4	ГОСТ 18161-72*	Вентиль муфтовый,			
		15кч18п, ф15, шт.	2		
5	То же	То же, ф20, шт.	2		

Теплоснабжение калориферов вент. систем П-1 и У-1

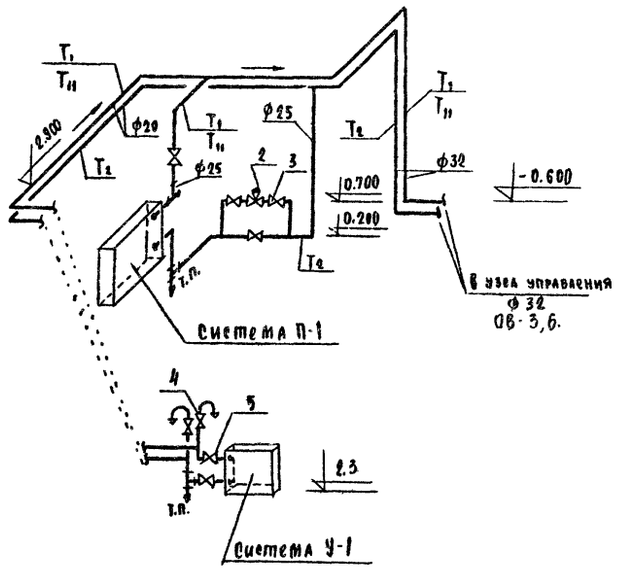

Схема вытяжной системы ВЕ-1

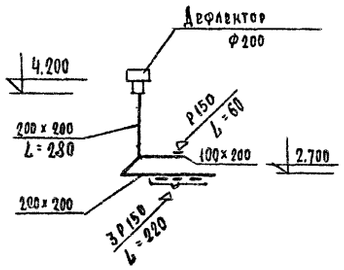

Схема вытяжной системы ВЕ-2

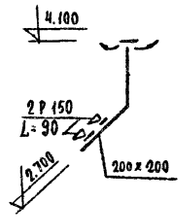

Схема вытяжной системы В-1

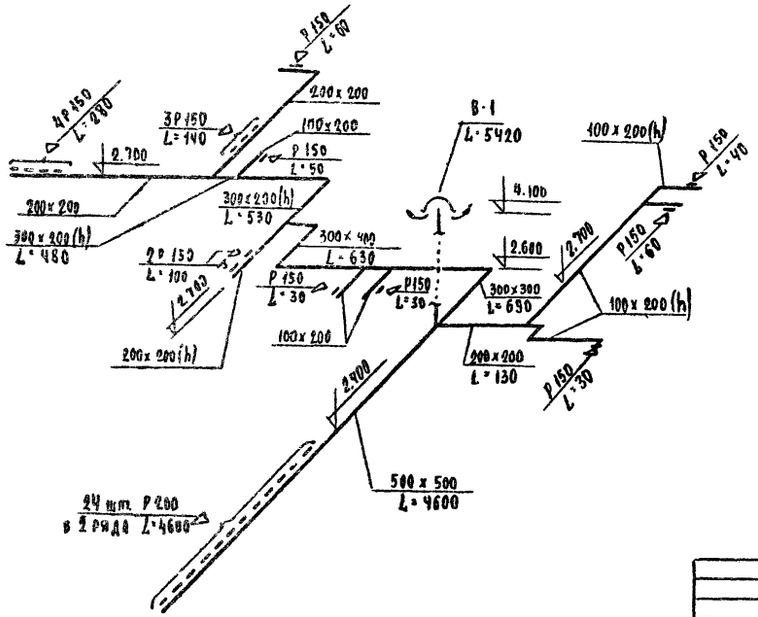

Схема вытяжной системы В-2

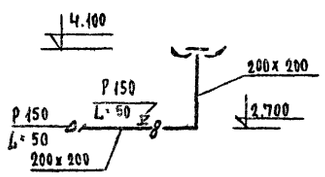

			1979	т.п. 274-33-14 Р2.1-1	
			Торговый центр. тип III (из зданий блоков)		
Нач.отд.	Романов		БЛОК МАГАЗИН ТОВАРОВ повседневного спроса	стадия	лист	листов
ГАП	Горохов			Р	ОВ-5	
Гл.спец.	Северинов					
ГИП	Евдокимова		Теплоснабжение калориферов вент.систем П-1 и У-1. Схемы вент. систем: П-1,3-1,5-1, В-2, ВЕ-1, ВЕ-2	ЦНИИЭП гражданвельстрой г. Москва		
Рук.группы	Белозерцева					
Проверил	Травкина					
Разработ.	Юлочкин					
		Копировал		Формат А2		

Инв. № подл. | Ч-2365-38

16528-01

ТИПОВОЙ ПРОЕКТ 274-33-14 АЛЬБОМ I

СХЕМА СИСТЕМЫ ОТОПЛЕНИЯ

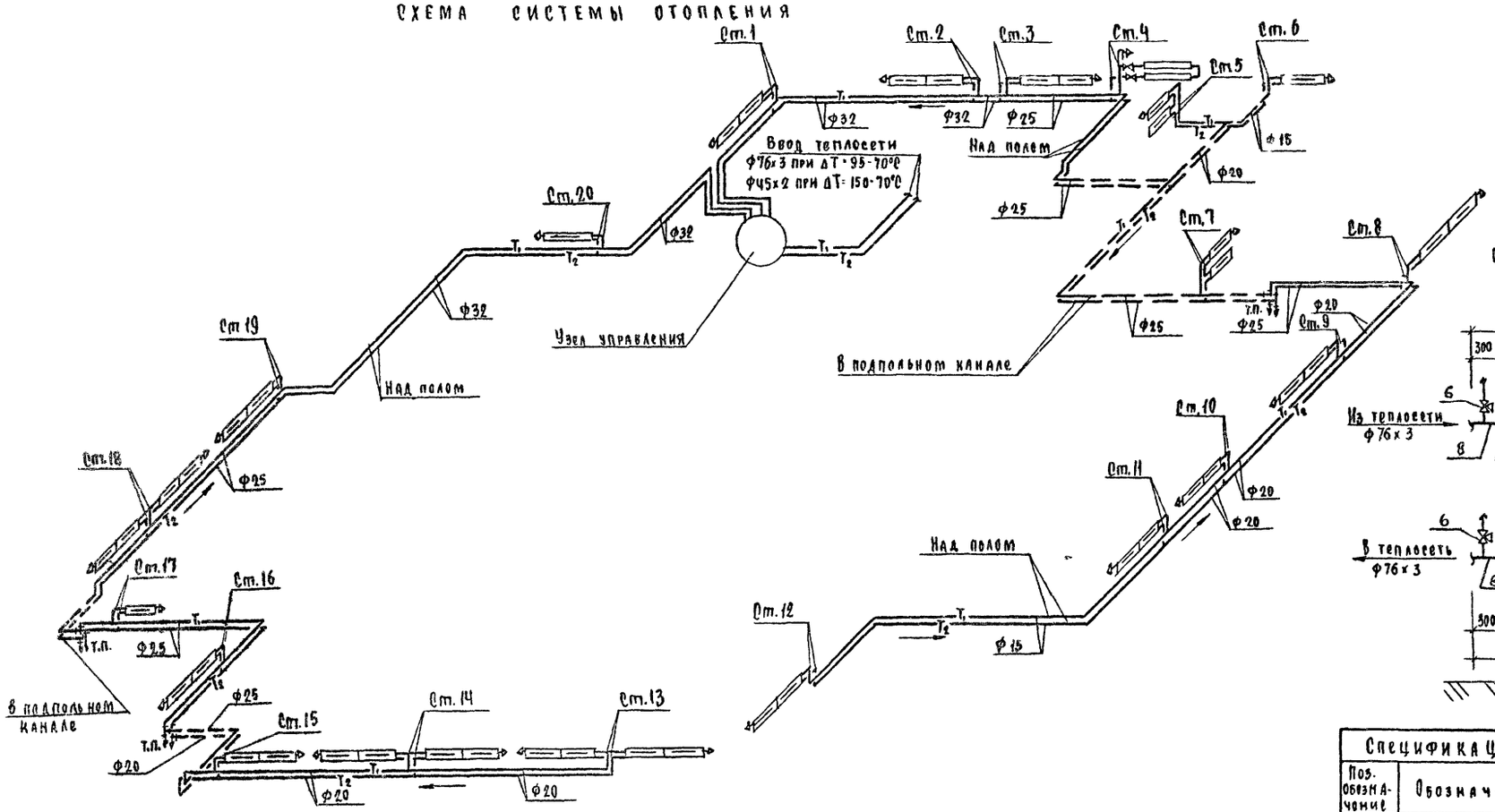

Схема узла управления №1

(T_1 = 95°C, T_2 = 70°C) б/м

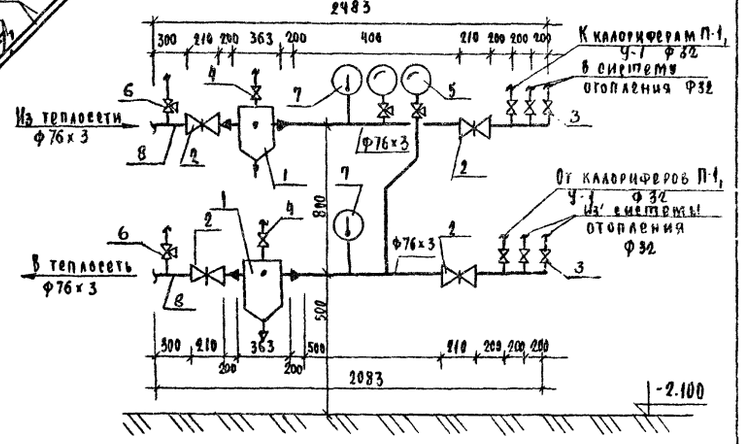

Спецификация на узел управления №2

Поз. обозначения	Обозначение	Наименование	К-во	Масса ед. т	Примечание
1	Котельниковский арм. з-д	Элеватор №1, 40с10бк, шт.	1		
2	Серия 4.903-10, вып.8	Грязевик 16х50, шт.	2		
3	ГОСТ 18722-73*	Вентиль фланцевый			
		15ч 9П2 d_y=40, шт.	4		2шт. при $t_н$=-40°C
4	"	" d_y=32, шт.	6		
5	ГОСТ 8437-75	Задвижка 30ч6бр d_y=50, шт.	2		при $t_н$=-40°C
6	ГОСТ 18161-72*	Вентиль муфтовый 15кч 18П, d_y=15, шт.	2		
7	ГОСТ 8625-77	Манометр ОБМ I-100х16, шт.	1		Поставка заказчика
8	"	" ОБМ I-100х10, шт	1		
9	З-д „Промарматура"	Кран трехходовой для			"
		манометра 14М1-16компл	5		"
10	ГОСТ 2823-75* ГОСТ 3029-75	Термометр до 100°C с оправой, шт.	2		"
11	"	" до 150°C, шт.	1		"
12	ГОСТ 10704-76	Труба d=45х2, м	8		
13	"	" d=57х2,5 "	8		при $t_н$=-40°C

Схема узла управления №2

(T_1 = 150°C, T_2 = 70°C) б/м

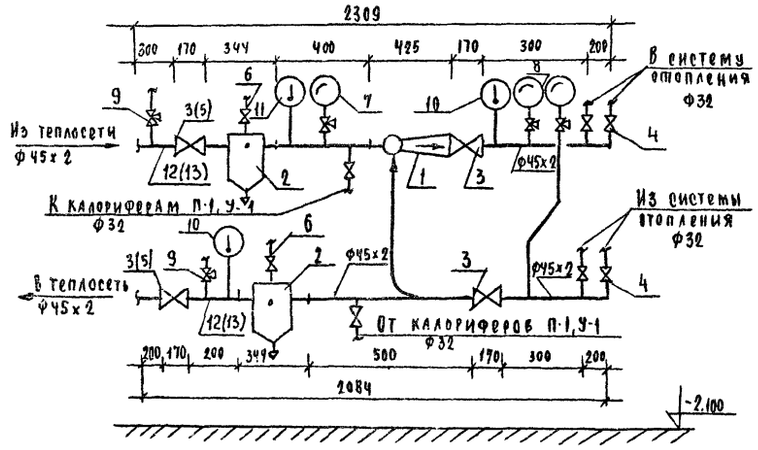

Спецификация на узел управления №1

Поз. обозначение	Обозначение	Наименование	К-во	Масса ед. т	Примечание
1	Серия 4.903-10 вып.8	Грязевик 16х40, шт.	2		
2	ГОСТ 8437-75	Задвижка 30ч6бк d_y=80, шт	4		
3	ГОСТ 18722-73*	Вентиль фланцевый			
		15ч 9П2, d_y=32, шт.	6		
4	ГОСТ 18161-72*	Вентиль муфтовый			
		15кч 18П, d_y=15, шт.	2		
5	ГОСТ 8625-77	Манометр ОБМ I-100х10, шт	2		Поставка заказчика
6	З-д „Промарматура"	Кран трехходовой для			
		манометра 14М1-16компл.	4		"
7	ГОСТ 2823-73 ГОСТ 3029-75	Термометр до 100°C			"
		с оправой, шт.	2		"
8	ГОСТ 10704-76	Труба d=76х3, м	8		

Нач.отд.	Романов		1979	т.п. 274-33-14 Р2.1-1	
ГАП	Горохов		Торговый центр тип III (из зданий блоков)		
Гл.спец.	Северинов		БЛОК магазин товаров повседневного спроса	Стадия	Лист	Листов
ГИП	Евдокимова			Р	08-6	
Рук.груп	Белозерцева		Схема системы отопления Узлы управления №1 и 2	ЦНИИЭП гражданскельстрой г. Москва		
Проверил	Травкина					
Разработ.	Юлочкин					

Копировал:

Формат 22г

Инв.№ подл. 4-2366-39

16528-171

Альбом I

Типовой проект 274-33-14

Звено прямого участка шовного асбестоцементного воздуховода

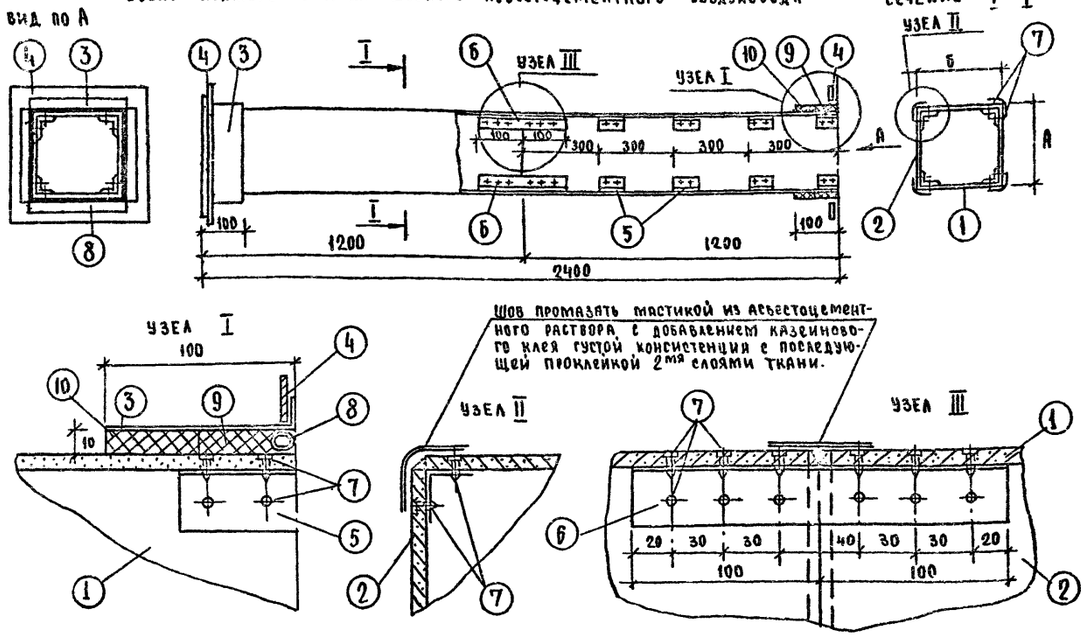

Спецификация

Наименование детали		Стенка воздуховода		Стенка воздуховода		Муфта		Фланец		Уголок		Уголок		Шуруп		Уплотняющ. канат		Уплотняющ. раствор		Общий вес, кг	Фланцевое соединение			
NN позиций		1		2		3		4		5		6		7		8		9	10					
Количество шт.		4		4		2		2		32		4		176		2		—	—					
Размер канала А	Размер канала Б	Материал	Размер мм	Материал	Размер мм	Материал	Размер мм	Материал	Размер мм	Материал	Размер мм	Материал	Размер мм	Материал	Размер мм	Материал	Размер мм	Тип I м²	Тип II м³		Число болтов	Размер болтов	Прокладка	Общий вес
100	200	Асбестоцемент	84×8×1200	Асбестоцемент	184×8×1200	Лист сталь S=0,7	120×220	Полос. сталь 25×4	120×220	Алюминий	30×30×2 l=60	Алюминий	30×30×2 l=200	Сталь	3×15	Пенька	d=12 l=640	0,00055	0,00068	28	8	6×20	Техн. резина S=3	0,8
150	200	"	134×8×1200	"	184×8×1200	"	170×220	"	170×220	"	"	"	"	"	"		d=12 l=640	0,00055	0,00068	28	"	"	"	"
200	200	"	184×8×1200	"	184×8×1200	"	220×220	"	220×220	"	"	"	"	"	"		d=12 l=740	0,00061	0,00076	32	"	"	"	"
300	200	"	284×8×1200	"	184×8×1200	"	320×220	"	320×220	"	"	"	"	"	"		d=12 l=1840	0,0068	0,00104	44	"	"	"	1,2
300	300	"	284×8×1200	"	284×8×1200	Лист сталь S=1,0	320×320	Углов. сталь	320×320	"	40×40×2 l=70	"	40×40×3 l=200	"	3,5×15		d=12 l=1240	0,00109	0,0013	55	"	"	"	"
400	300	"	384×8×1200	"	284×8×1200	"	420×320	"	420×320	"	"	"	"	"	"		d=12 l=1440	0,00114	0,00146	61	16	"	"	1,8
500	500	"	480×10×1200	"	480×10×1200	"	520×520	"	520×520	"	50×50×3 l=80	"	50×50×5 l=200	"	4×15		d=12 l=2040	0,00163	0,00204	110	"	"	"	"

Переход поз. 8

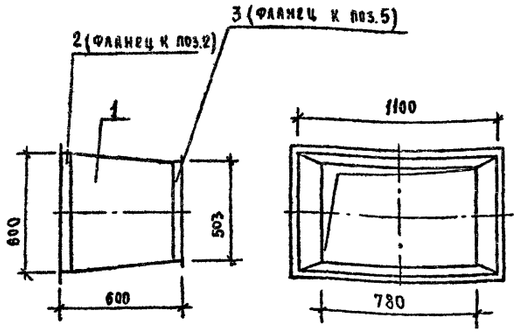

Спецификация

NN поз. по ОВ-4	NN п/п	Обозначение	Наименование	Кол.	Примечание
8	1	ГОСТ 19904-74	Тонколистовая оцинкованная сталь S=0,7мм, м²	2,0	
8	2	ГОСТ 8509-72	Угловая сталь 32×32×4 п.м.	3,4	
8	3	ГОСТ 8509-72	Угловая сталь 32×32×4 п.м.	2,70	

Примечания

1. Монтаж асбестоцементных воздуховодов разрешается вести только специализированным организациям, ведущим монтаж металлических воздуховодов. Смонтированные воздуховоды подвергаются испытанию на плотность. Подсос или утечка воздуха в размере более 15% от расчетной производительности, в соответствии со СНиП II-33-75, не допускается.
2. Муфта (поз.3) перед её установкой внутри и торец воздуховода снаружи оклеиваются тканью на водонепроницаемом клее, дающим надежную склейку металла и ткани. Закрепление муфты на воздуховоде производить путем уплотнения зазора между муфтой и воздуховодом пеньковым канатом (поз.8), смоченным казеиновым клеем и асбестоцементным раствором с добавлением в него казеинового клея (поз.9, тип I), с последующим заполнением зазора асбестоцементным раствором более густой консистенции, замешанным на расширяющемся цементе с добавлением казеинового клея (поз.10, тип II).
3. Муфты и фланец, предварительно перед установкой на воздуховод окрашиваются масляной краской. Весь воздуховод перед установкой грунтуется под масляную покраску.
4. В качестве материала стенок (поз.1,2) принят асбестоцементный лист толщиной 8 и 10 мм. Размером 1500×1200мм по ГОСТ 18124-75. Разрезание листа на части осуществляется гильотинными ножницами (прессом).
5. При монтаже крепление воздуховода осуществляется аналогично креплению металлических воздуховодов с проверкой нагрузок по весу воздуховода. При креплении звено должно опираться в двух точках таким образом, чтобы опоры располагались по обе стороны от шва (узел III), желательно на разных расстояниях от него и от фланцевого соединения.
6. Данный лист разработан на основании черт. ТО-603 „Моспроект-1" мастерская №4.

Переход поз. 9

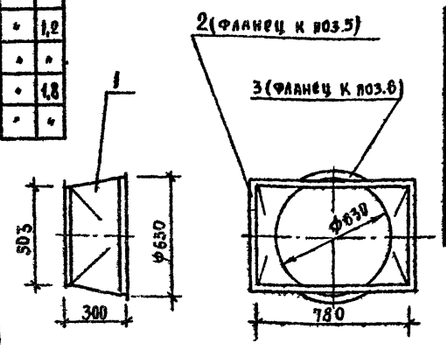

Спецификация

NN поз. по ОВ-4	NN п/п	Обозначение	Наименование	Кол.	Примечание
9	1	ГОСТ 19904-74	Тонколистовая оцинкованная сталь S=0,7мм м²	0,8	
9	2	ГОСТ 8509-72	Угловая сталь 32×32×4 п.м	2,7	
9	3	ГОСТ 8509-72	Угловая сталь 25×25×4 п.м.	2,1	

Примечание: Разбивку фланцев под болты произвести по месту.

			1979	Т.П. 274-33-14	Р2.1-1
			Торговый центр. тип III (из зданий блоков)		
Нач.отд.	Романов		Блок Магазин товаров повседневного спроса.	Стадия	Лист	Листов
ГАП	Горохов			Р	ОВ-7	
Гл.спец.	Северинов					
ГИП	Евдокимова					
Рук.груп.	Белозерцева		Звено прямого участка шовного асбестоцементного воздуховода. Детали вент. системы П-1.	ЦНИИЭП гражданскельстрой		
Проверил	Юлочкин					
Разработ.	Травкина					

Копировал

Формат 22

Инв. N подл. 4-2366-40

16528-01

Типовой проект 274-33-14 альбом I

Схема плана

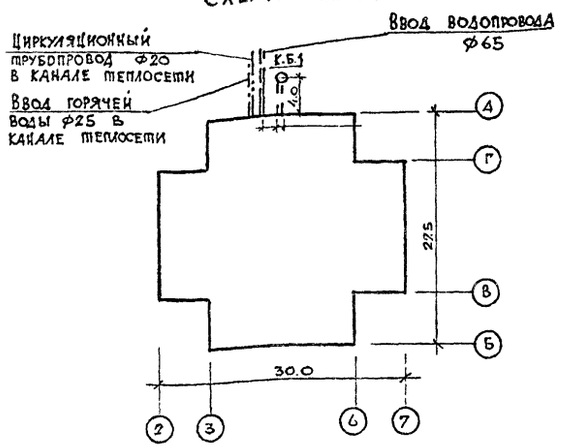

Пояснение к проекту

I Водоснабжение

Холодное водоснабжение здания предусматривается от наружных сетей водопровода по одному вводу из чугунных напорных труб ф65, прокладываемых на 0,5м ниже глубины промерзания грунта.

Внутренние сети водопровода монтируются из стальных водогазопроводных оцинкованных труб ф15÷25.

Горячее водоснабжение - централизованное с циркуляцией на вводе. Вводы горячего и циркуляционного трубопроводов прокладываются совместно с трубами отопления в канале теплосети.

Вводы и внутренние сети горячего водоснабжения монтируются из стальных водогазопроводных оцинкованных труб ф15÷25.

Расчетные расходы воды и требуемые напоры определены согласно СНиП II-30-76 и СНиП II-34-76 и сведены в таблицу.

II Канализация

Отвод бытовых и производственных сточных вод осуществляется по самостоятельным выпускам ф100 в наружную сеть канализации.

Все сети монтируются из чугунных канализационных труб ф50÷100 Уклоны труб на выпусках и отметки смотровых колодцев определяются при привязке типового проекта к местным условиям.

III Внутренние водостоки

Для отведения дождевых вод с кровли здания предусматривается система внутренних водостоков с выпуском на отмостку.

Внутренняя сеть водостока монтируется из полиэтиленовых и стальных электросварных труб ф100.

На выпусках устанавливаются гидравлические затворы, на кровле - приемные воронки типа Вр-9.

Типовой проект разработан в соответствии с действующими нормами и правилами и предусматривает мероприятия, обеспечивающих взрывобезопасность и пожаробезопасность при эксплуатации здания и сооружения /Главный инженер проекта /Молодкин/

Ведомость чертежей

Лист	Наименование	Стр	Примечание
ВК-1	Заглавный лист	40	
ВК-2	План 1 этажа	41	
ВК-3	Схемы	42	
ВК-4	Спецификация	43	
ВК-5 (1:1)	Вариант применения пластмассовых труб для водоснабжения /подводка к унитазу/, канализации и водостоков	62	

Условные обозначения

———	Трубопровод холодной воды
—·—	Трубопровод горячей воды
—··—	Циркуляционный трубопровод
— — —	Трубопровод бытовой канализации
— — —	Трубопровод производственной канализации

Основные показатели

Наименование	Кол
Суточный расход воды м³	12.0
Часовой расход холодной воды, м³	2.11
Расход холодной воды. л/сек	0.95
Расход горячей воды. л/сек	0.58
Потребный напор на вводе трубопроводов, м. вод ст:	
холодной воды	10.0
горячей воды.	10.0
Расход тепла на горячее водоснабжение ккал/ч	77400
Расход воды на наружное пожаротушение л/сек.	10.0

Примечания

1 Магистральные трубопроводы холодного водоснабжения изолируются от конденсации и окрашиваются масляной краской за 2 раза.

2 Магистральные трубопроводы горячего водоснабжения изолируются от теплопотерь и окрашиваются масляной краской за 2 раза.

3 В спецификации дробью указано в числителе - общее количество труб, в знаменателе - количество труб подлежащих изоляции.

Инв. N подл. 4-2366-41 | Подпись и дата | Взам. инв. N

Замена вы	Шурмаева		16.06.86
Нач. отд	Головкин		
Гл. инж.	Верховский		
ГИП	Молодкин		
Рук. гр.	Певчева		
Ст. инж	Шурмаева		

т.п 274-33-14 Р3 1-1

Торговый центр тип III /из зданий блоков/

Блок. Магазин товаров повседневного спроса

Стадия	Лист	Листов
Р	ВК-1И	5

Заглавный лист.

ЦНИИЭП граждансельстрой

Альбом I

Типовой проект 274-33-14

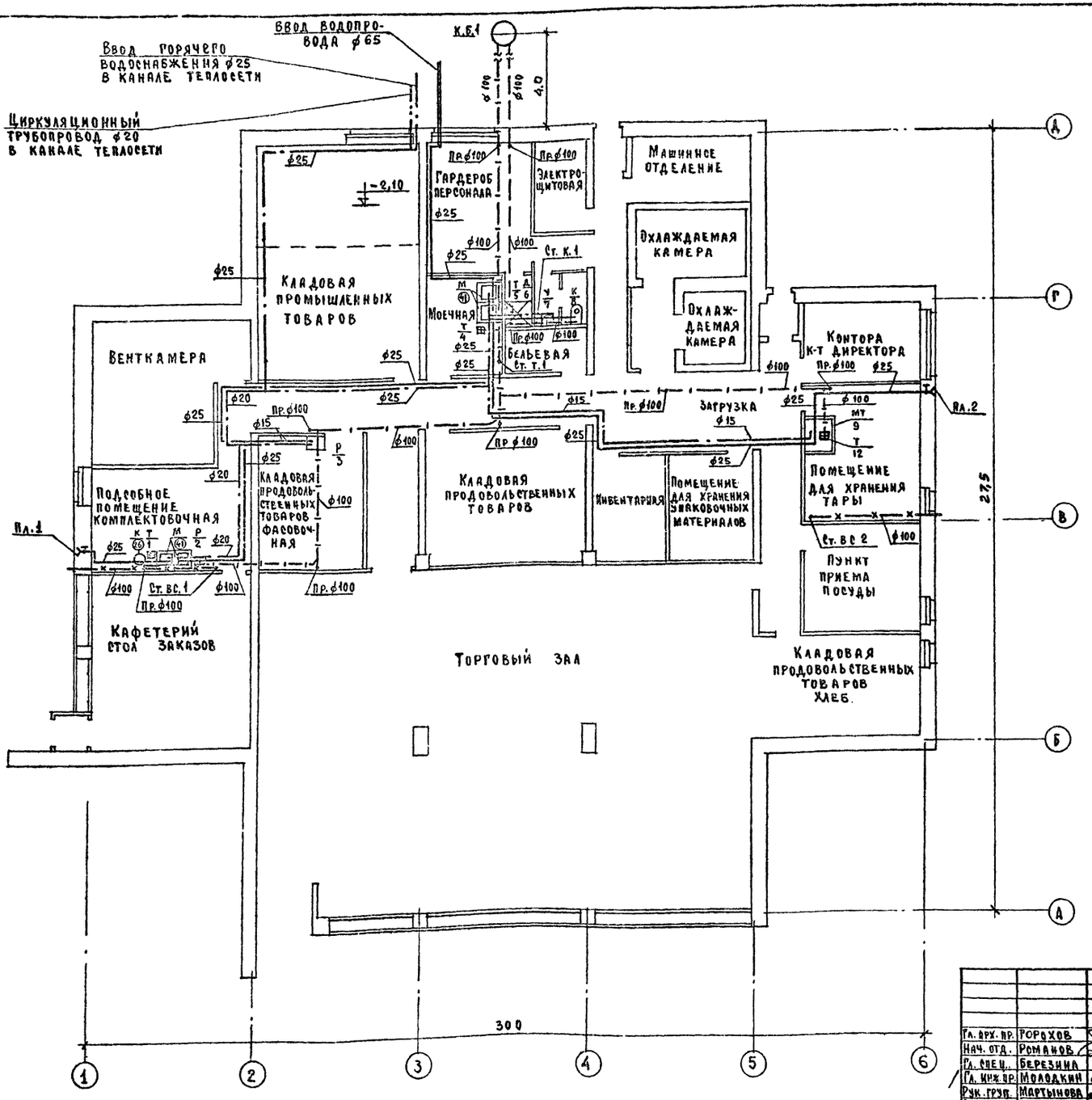

Гл. арх. пр.	Горохов		1979	Т.П 274-33-14	Р.З. 1-1
Нач. отд.	Романов		Торговый центр тип III /из зданий блоков/		
Гл. спец.	Березина		Блок. Магазин товаров повседневного спроса.	Стадия: Р	Лист: ВК-2
Гл. инж. пр.	Молодкин				
Рук. груп.	Мартынова		План 1 этажа	ЦНИИЭП гражданскельстрой г. Москва	
Ст. инж.	Кукина				
Копиров.	Бутузова				

Формат: 22 г

16528-01

Согласовано:

Инв. № подл.	Гип АС	Румянцева
4-2366-42	Гип ОВ	Евдокимова
	Гип ЭО	Курочкин

Типовой проект 274-33-14 Альбом I

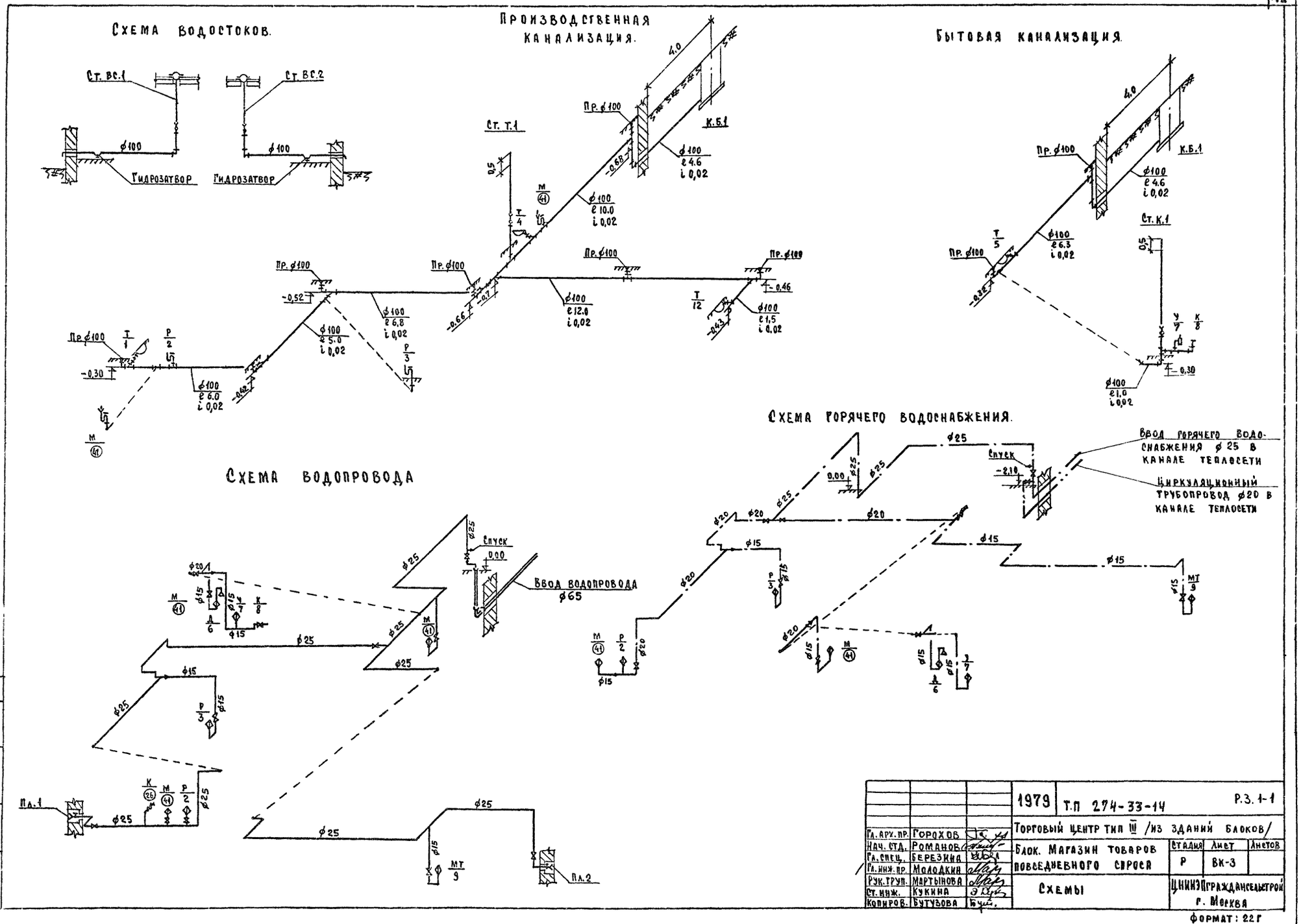

			1979	Т.П 274-33-14	Р.З. 1-1
Гл. арх. пр.	Горохов		Торговый центр тип III /из зданий блоков/		
Нач. стд.	Романов		Блок. Магазин товаров повседневного спроса	Стадия	Лист	Листов
Гл. спец.	Березкина			Р	ВК-3	
Гл. инж. пр.	Молодкин					
Рук. труп.	Мартынова		Схемы	ЦНИИЭПгражданскельстрой г. Москва	
Ст. инж.	Кукина				
Копиров.	Бутузова				

Формат: 22 г

16528-01

Инв. № подл. 4-2366-13

Альбом I

Типовой проект 274-33-14

Спецификация

Поз. обозн.	Обозначение	Наименование	Кол.	Масса ед. кг	Примеч.
		Водопровод			
	ГОСТ 9583-75	Труба напорная ф65	10,0	13,75	
	ГОСТ 5525-61	Колено УРГ ф65	1	8,4	
	ГОСТ 3262-75	Труба оцинкованная ф25	75,0/6,0	2,39	
	"	" " ф20	6,0	1,66	
	"	" " ф15	15,0	1,28	
	ГОСТ 13722-73	Вентиль запорный			
		муфтовый 15ч8р2 ф25	4	1,75	
	"	" ф20	1	1,1	
	"	" ф15	8	0,75	
	—	Поливочный кран уличн.			
		с напорн. рукавом, компл.	2	—	
		Горячее водоснабжение.			
	ГОСТ 3262-75	Труба оцинкованная ф25	30,0/20,0	2,39	
	"	" " ф20	20,0	1,66	
	"	" " ф15	40,0	1,28	
		Вентиль запорный			
		муфтовый 15ч8р2 ф25	1	1,75	
		" ф20	4	1,1	
		" ф15	5	0,75	
	ГОСТ 19874-74	Смеситель для душа СМ-D-ША	1	1,67	
	ГОСТ 19802-74	Смеситель для умывальника СМ-УМ-ВКЦ	1	1,4	
	"	Смеситель для раковин СМ-М-НН	2	1,07	
	"	Смеситель для мойки СМ-М-ВКЦ	2	1,25	
	"	Смеситель для мойки тары СМ-М-НН	1	1,07	
		Бытовая канализация			
	ГОСТ 6942.3-69	Труба ТЧК ф100	25,0	13,4	
	"	" ф50	2,0	5,9	
	ГОСТ 6942.8-69	Колено К ф100	3	5,1	
	ГОСТ 6942.8-69	Колено К ф50	2	2,1	
	ГОСТ 6942.30-69	Ревизия Р ф100	1	8,0	
	—	Прочистка ф100	1	2,50	
	ГОСТ 6942.12-69	Отвод О 135° ф50	2		
	ГОСТ 6942.17-69	Тройник прямой ТП 100х100	3	7,7	
	"	" 50х50	1	2,7	
	ГОСТ 6942.6-69	Патрубок ПП 50/100	1	2,2	
	ГОСТ 1811-73	Трап чугунный эмалированный ф50	1	6,3	
	ГОСТ 14360-69	Умывальник керамический II величины			
		с пластмассовым бутылочным			
	ГОСТ 11807-66	сифоном	1	19,4	
	ГОСТ 9156-68	Унитаз "Компакт" керамический с			
		косым выпуском	1	47,5	
		Производственная канализация.			
	ГОСТ 6942.3-69	Труба ТЧК ф100	45,0	13,4	
	ГОСТ 6942.8-69	Колено К ф100	5	5,1	
	ГОСТ 6942.30-69	Ревизия Р ф100	1	8,0	
	—	Прочистка ф100	6	2,50	
	ГОСТ 6942.12-69	Отвод О 135° ф100	6	3,7	
	ГОСТ 6942.17-69	Тройник прямой			
		ТП 100х100	12	7,7	
	ГОСТ 6942.23-69	Тройник косой			
		ТК 60° 100х100	2	7,7	
	ГОСТ 1811-73	Трап чугунный			
		эмалированный ф100	3	16,0	
	ГОСТ 8631-75	Раковина стальная			
		эмалированная	2	4,0	
	ГОСТ 6924-73	Сифон-ревизия			
		чугунный двух-			
		оборотный ф50	4	3,3	
		Водостоки			
	ГОСТ 22689.3-77	Труба полиэтиленовая ф100	15,0	—	
	ГОСТ 10704-76	Труба стальная			
		электросварная ф100	5,0	10,85	
	ГОСТ 22689.9-77	Колено ф100	2	—	
	ГОСТ 22689.13-77	Муфта ф100	2	—	
	—	Отвод штампованный ф100 из стали	8	—	
	ГОСТ 8966-75	Муфта прямая			
		стальная ф32	2	—	
	ГОСТ 8963-75	Пробка ковкого			
		чугуна ф32	2	—	
	ГОСТ 22689.15-75	Ревизия ф100	2	—	
	ВР-9	Водосточная			
		воронка	2	—	

Гл. арх. пр.	Горохов	
Нач. отд.	Ромачов	
Гл. спец.	Березина	
Гл. инж. пр.	Молодкин	
Рук. групп.	Мартынова	
Ст. инж.	Кукина	
Копиров.	Бутузова	

1979 | Т.П 274-33-14 | Р.З. 1-1

Торговый центр тип III /из зданий блоков/

Блок. Магазин товаров повседневного спроса.

Стадия	Лист	Листов
Р	ВК-4	

Спецификация.

ЦНИИЭП Гражданэльектрострой г. Москва

Инв. N подл. | Подп. и дата | Взам. инв. N | Инв. N дубл. | Подп. и дата

4-2366-44

Формат: 22 г.

Типовой проект 274-33-14 Альбом I

Пояснения к проекту

1. Напряжение питающей электросети 380/220 вольт в системе с глухозаземленной нейтралью трансформатора.
2. По степени надежности электроснабжения токоприемники здания относятся к III категории, за исключением контрольного прибора пожарной сигнализации /сигнал 12 АМ/ который относится к I категории.
3. Проектом предусмотрен один кабельный ввод в здание. Вводно-распределительное устройство принято серии ВРУ и размещается в электрощитовой.
4. Групповые силовые щиты приняты серии СУ9445
5. Групповые осветительные щитки приняты серии ОЩВ, ОПМ-1
6. Учет расхода электроэнергии предусматривается раздельный для осветительной и силовой нагрузки счетчиками активной энергии, установленными на панели ВРУ 1-49.
7. Проектом предусматривается отключение приточной и вытяжной систем вентиляции при поступлении сигнала о пожаре с прибора „Сигнал 12 АМ"
8. Проектом предусмотрено рабочее и аварийное освещение. Рабочим освещением обеспечиваются все помещения здания.
   Для освещения помещений предусматриваются светильники с люминесцентными лампами и лампами накаливания. Светильники аварийного освещения выделяются из числа светильников рабочего освещения индексом „А" и питаются от щитка аварийного освещения.
9. Магистральные и силовые групповые сети выполняются проводом марки АПВ-660 в винипластовых трубах в подготовке пола.
10. Групповая осветительная сеть выполняется проводом марки АППВС скрыто: по потолку - в пустотах плит перекрытий и по стенам - под слоем штукатурки. В пожароопасных помещениях осветительная сеть выполняется открыто кабелем АНРГ на скобах.
11. Металлические нетоковедущие части электрооборудования подлежат заземлению в соответствии с ПУЭ гл. I 7. Для заземления используются нулевые провода сети.
12. Электромонтажные работы необходимо выполнять согласно СН и П III-33-76 часть III и ПУЭ.

Ведомость чертежей

Лист	Наименование	Стр.	Примеч.
Э-1	Заглавный лист	44	
Э-2	Спецификация	45	
Э-3	Расчетная схема магистральных сетей	46	
Э-4	План осветительной сети	47	
Э-5	План силовой сети. Магистральные сети	48	
Э-6	Расчетная схема силовой групповой сети	49	
Э-7	Опросный лист	50	

Основные данные проекта

Наименование показателей	Ед. изм.	Данные проекта
Напряжение	В	380/220
Установленная мощность	кВт	32,54
Расчетная мощность	кВт	24.3
Максимальная потеря напряжения	%	2,5

Условные обозначения

	Щит вводной распределительный
	Щит групповой рабочего освещения
	Щит распределительный силовой
	Щит групповой аварийного освещения
	Шкаф управления
	Пускатель магнитный
	Ящик с трансформатором
	Токоприемник
2 3	а. розетка двухполюсная б. розетка двухполюсная с заземляющим контактом в. розетка трехполюсная с заземляющим контактом
	Выключатель однополюсный
	Выключатель однополюсный герметический
	Выключатель пакетный трехполюсный герметический
	Светильник люминесцентный потолочный
	Линия из люминесцентных светильников
	Светильник люминесцентный подвесной
	Светильник потолочный с лампами накаливания
	Светильник настенный с лампами накаливания
	Светильник подвесной с лампами накаливания
	Световой указатель „Выход"
	Линия силовой магистральной сети и рабочего освещения
	Линия аварийного освещения
	Прокладка труб в полу
30	Нормируемая освещенность в люкс
	Линия прокладываемая открыто
	Линия цепи управления

Настоящий проект выполнен в соответствии с действующими нормами и правилами /в том числе по взрыво-пожарной безопасности/

Гл. инженер проекта /Курочкин/

Гл. арх. пр.	Горохов	
Нач. отд.	Романов	
Гл. спец.	Бородкин	
Гл. инж. пр.	Курочкин	
Рук. груп.	Кудрявцева	
Провер.	Кудрявцева	
Разраб.	Хартова	

1979 т.п 274-33-14 РS.1-1

Торговый центр тип III /из зданий блоков/

Блок магазин товаров повседневного спроса.

Стадия	Лист	Листов
Р	Э-1	7

Заглавный лист

ЦНИИЭП Гражданскестрой г. Москва

Нормоконтроль

Инв. № подл. 4-2366-4

16528-01

Альбом I

Типовой проект 274-33-14

Поз. обозначение	Обозначение	Наименование	Кол.	Масса ед. т.	Примечание
1	2	3	4	5	6
		Электроосвещение			
		Щиток осветительный с автоматом А3144 (1 на рода с 12 автоматами А3161			
	ОЩВ-12	ток расцепителя 15 А	2		
		то же, с 6 автоматами			
	ОЩВ-6	А3161, ток расцепителя 15А			
		Щиток осветительный с трехполюсным пакетным			
		выключателем на вводе с 3 автоматами А3161			
	ОПМ-1	ток расцепителя 15 А	1		
		Ящик с понижающим			
		трансформатором 220/36 в			
	ЯТП-0,25	250 ВА	2		
		Выключатель однополюсный			
		для открытой установки в			
		брызгозащищенном испол			
	ИНД. 0262	нении на ток 6А, 250 В	3		
		Выключатель однополюс-			
		ный клавишный для скры-			
	ИНД. 0236	той установки на ток 6А;	35		
		Розетка штепсельная			
		двухполюсная для скрытой			
	ИНД. 0328	установки на ток 6А, 250 В	2		
		Светильник люминесцент-			
		ный на 2 лампы мощностью			
	А2016-240-04	40 Вт, каждая	70		
		то же пылеепроницае-			
		мый на 2 лампы мощностью			
	ПВЛП	40 Вт, каждая	13		
		Светильник на одну лампу			
		накаливания до 60 Вт,			
	НПП 19х60	потолочный	4		
	НПВ 20х100	то же до 100 Вт	4		
	РБО 05х60	То же, настенный до 60 Вт,	5		
		то же, пылеепроницаемый			
	ППР-100	до 100 Вт	115		
	ППР-200	То же, до 200 Вт	3		
	СУВ-2м	Световой указатель „Выход"	3		
	ЕК-220	Стартер 220 В до 40 Вт	166		
	АБ-40	Лампа люминесцентная			
		мощностью 40 Вт	166		
	Б220-25	Лампа накаливания 220 В	6		

1	2	3	4	5	6
	Б220-60	то же, 220 В, 60 Вт	13		
	Б220-100	то же, 220 В, 100 Вт	15		
	Б220-150	то же, 220 В, 150 Вт	3		
	ЗК-220	Звонок электрический с кнопкой КЕА 5103	1		
		Провод с алюминиевыми			
		жилами с поливинилхло-			
		ридной изоляцией для			
		скрытой проводки сече-			
	АПВ ГОСТ 6323-71	нием 2х2,5 мм²	600		
	"	То же сечением 3х2,5 мм²	50		
		То же, одножильный для			
		прокладки в трубах, сече-			
	АПВ-660 ГОСТ 6323-71	нием 6 мм²	350		
		Кабель алюминиевый жилой			
		с резиновой изоляцией			
	АНРГ ГОСТ 433-73	сечением 1(2х2,5) мм²	100		
		труба пластмассовая			
	МН 142-61	из винипласта ф усл. 25 мм	90		
		Конструкции метал-			
		лические кг	5		
	Силовое	электрооборудование			
		Панель вводная с 2 мя			
		переключателями ПЭ-250;			
		с 6 ю предохранителями			
		НН2-250 - плавкая вставка			
		30А; с 5 ю трансформа-			
		торами тока в них;			
		3 шт - ТК 20-05-05-15 15А;			
		3 шт - ТК 20-05-05-40 15А;			
	ВРУ1-11	2 мя счетчиками СА4У-И672М	1		
		Панель распределитель-			
		ная ПА 30 с предохрани-			
		телями НПН2-60, из них:			
		2 шт - плавкая вставка 25А			
		6 шт - плавкая вставка 30А			
	ВРУ1-49	3 шт - плавкая вставка 40А	1		
	СУ 9445-37	Щит распределительный			
		с 11 ю автоматами, из них			
		6 шт - А3163 ток расцепителя 15А			
		5 шт - А3161 ток расцепителя 15А	1		
	СУ 9442-12	То же с 4 мя автоматами			
		А3163 ток расцепителя 15А	1		
		Пускатель магнитный с			
		катушкой 220 В, с тепло-			
		вым реле ТРН-10, ток н.э			
	ПМЕ-122	4 А	3		
	ПМЕ-221	То же, с 2 з + 2 р, 220 В	1		
	ПКЕ-722-2	Пост кнопочный	4		
		Выключатель трехполюс-			
		ный герметический на			

1	2	3	4	5	6
	ГПРМ-3-10	ток 6,3 А 380 вольт	10		
		Щиток управления с			
		двумя кнопками и сиг-			
	А-582	нальной лампой	3		
		Реле промежуточное, на			
		притягивающее 220 В, ча-			
		стоты 50 Гц, 2 з + 2 р			
		Закрытого исполнения			
		с передним присоеди-			
	ПЭ-21	нением проводов			
		Розетка штепсельная			
		двухполюсная с заземл-			
		ляющим контактом			
		на ток 10 А, 250 В с			
	ИНД У-210	вилкой У-255	6		
		То же трехполюсная с			
		заземляющим контак-			
	А-700-ком	том с вилкой А-700-КМБ	3		
		Провод одножильный с			
		алюминиевой жилой с поли-			
		винилхлоридной изоляцией			
		для прокладки в трубах			
	АПВ-660 ГОСТ 6323-71	сечением 2,5 мм²	950		
	"	То же сечением 6 мм²	190		
	"	То же сечением 10 мм²	100		
	"	То же сечением 16 мм²	75		
		То же, с медной жилой			
	ПВ-660 ГОСТ 6323-71	сечением 1,5 мм²	280		
		Труба пластмассовая			
	М 1429-61	из винипласта ф усл. 15 мм	110		
	"	То же ф усл. 20 мм	220		
	"	То же ф усл. 25 мм	44		
	"	То же ф усл. 32 мм	50		
		труба асбестоцемен			
		тная диаметром			
	ГОСТ 539-73	100 мм S=3 м	2		
	К-1082	Ввод гибкий шт	4		

			1979	Т.П 274-33-14	РС.1-1
			Торговый центр тип Ш (Здание блокое)		
Гл. арх. пр.	Горохов		Блок магазина товаров повседневного спроса	Стадия	Лист	Листов
Нач. отд.	Романов			Р	9-2	
Гл. спец.	Бородкин					
Гл. инж. пр.	Курочкин		Спецификация	ЦНИИЭП Гражданстрой г. Москва		
Рук. гр.	Кудрявцева					
Провер.	Кудрявцева					
Разраб.	Картуева					

Инв. № подл. 4-2366-46

Типовой проект 274-33-14 Альбом I

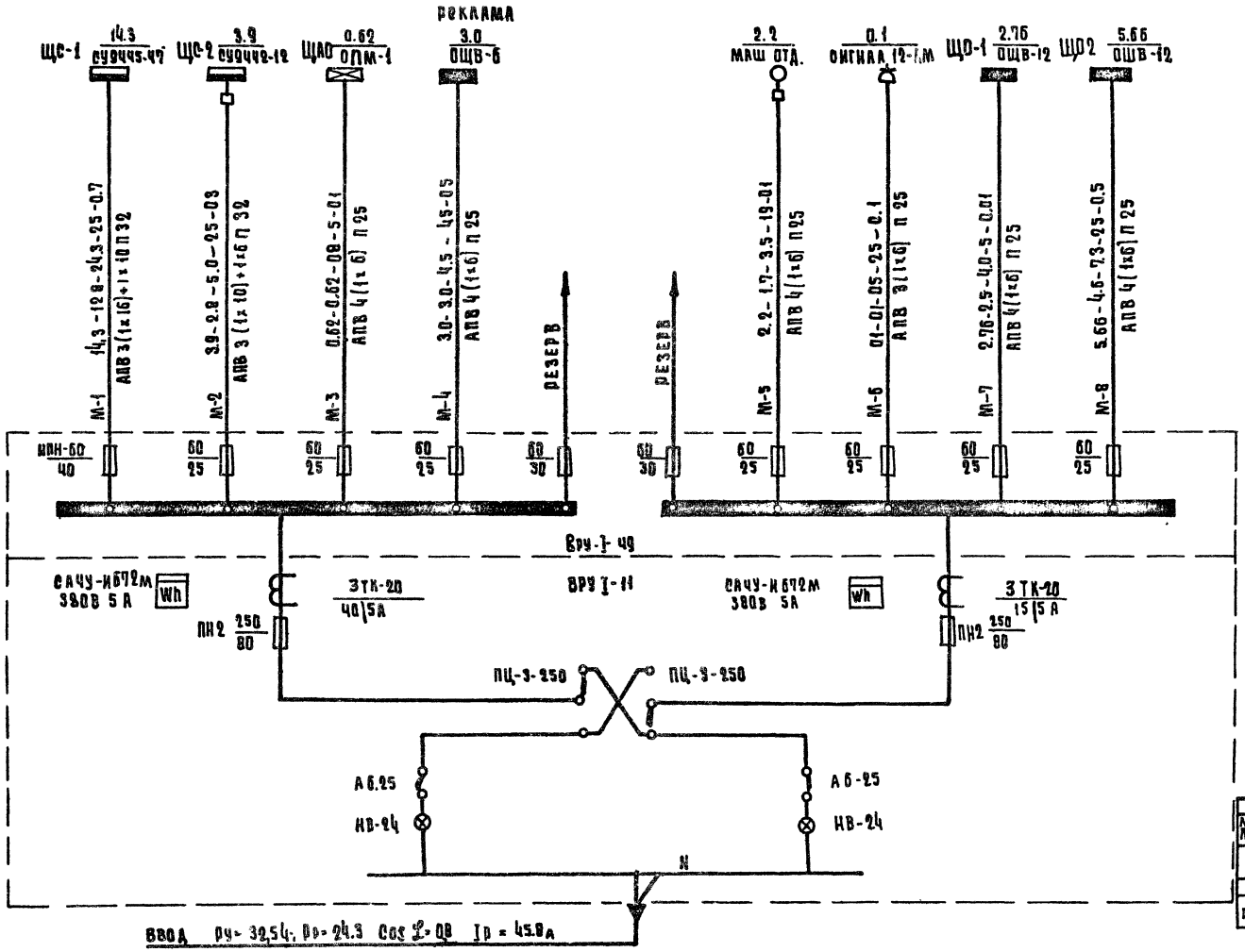

ПИТАЮЩАЯ ЛИНИЯ					
№ лин. линии	Уст. мощн. кВт	Расч. мощн. кВт	Расч. ток А	Длина м	Потери %
Марка провода	Сечение провода		Способ прокладки		
ГРУППОВЫЕ ЩИТКИ					
№ по плану	Мощность	Тип группового щитка			

			1979	Т.П 274-33-14		РЭ 1-1
			Торговый центр тип III			Из зданий блоков
ГЛ.АРХ.ПР	Горохов		Блок. Магазин товаров повседневного спроса		Стадия	Лист	Листов
НАЧ.ОТД.	Романов				Р	3-3	
ГЛ.СПЕЦ	Бородкин						
ГЛ.ИНЖ.ПР	Курочкин						
РУК.ГР.	Кудрявцева		Расчетная схема магистральных сетей		ЦНИИЭП Гражданстрой г. Москва		
ПРОВЕР.	Кудрявцева						
РАЗРАБ.	Ухарова						

Инв.№ подл. 4-2366-17

Формат 22Г

16528-01

Типовой проект 274-33-14 Альбом I

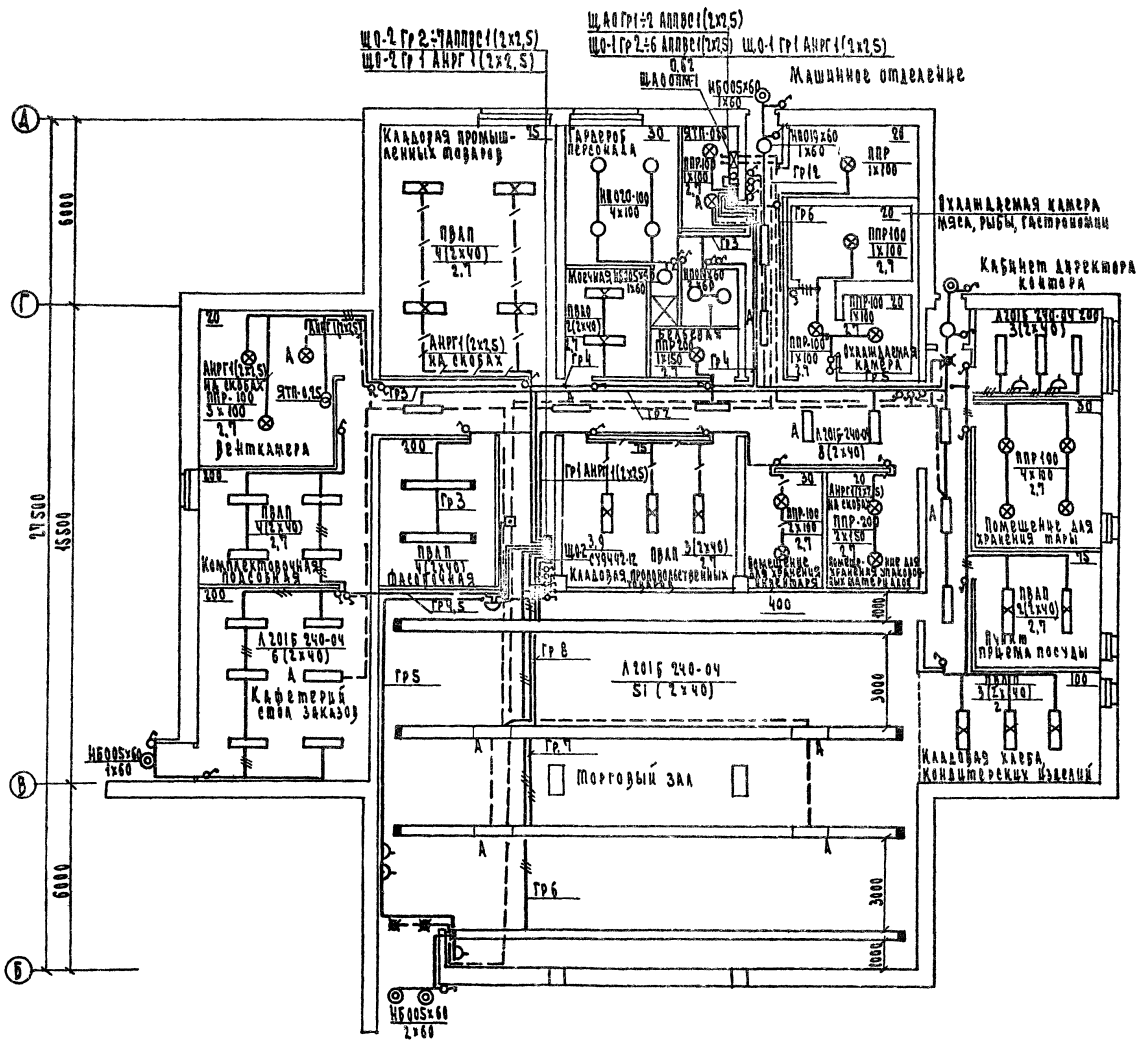

Инв. № подл.	Подп. и дата	Взам. инв. №	
4-2366-48			

Согласовано:
ГИП тх Черкасова
ГИП ов Ельникова
ГИП вк Молочкин

			1979
Гл. арх. пр	Орехов		
Нач. отд.	Романов		
Гл. спец.	Бородкин		
Гл. инж. пр.	Хурочкин		
Рук. гр.	Кудрявцева		
Проверил	Кудрявцева		
Разработал	Картова		

Т.П 274-33-14 РС.1-1

Торговый центр тип Ш (иззданий блоков)

Блок. Магазин товаров повседневного спроса

План осветительной сети

Стадия	Лист	Листов
Р	9-4	

ЦНИИЭП Гражданский Госстрой г. Москва

Типовой проект 274-33-14 Альбом

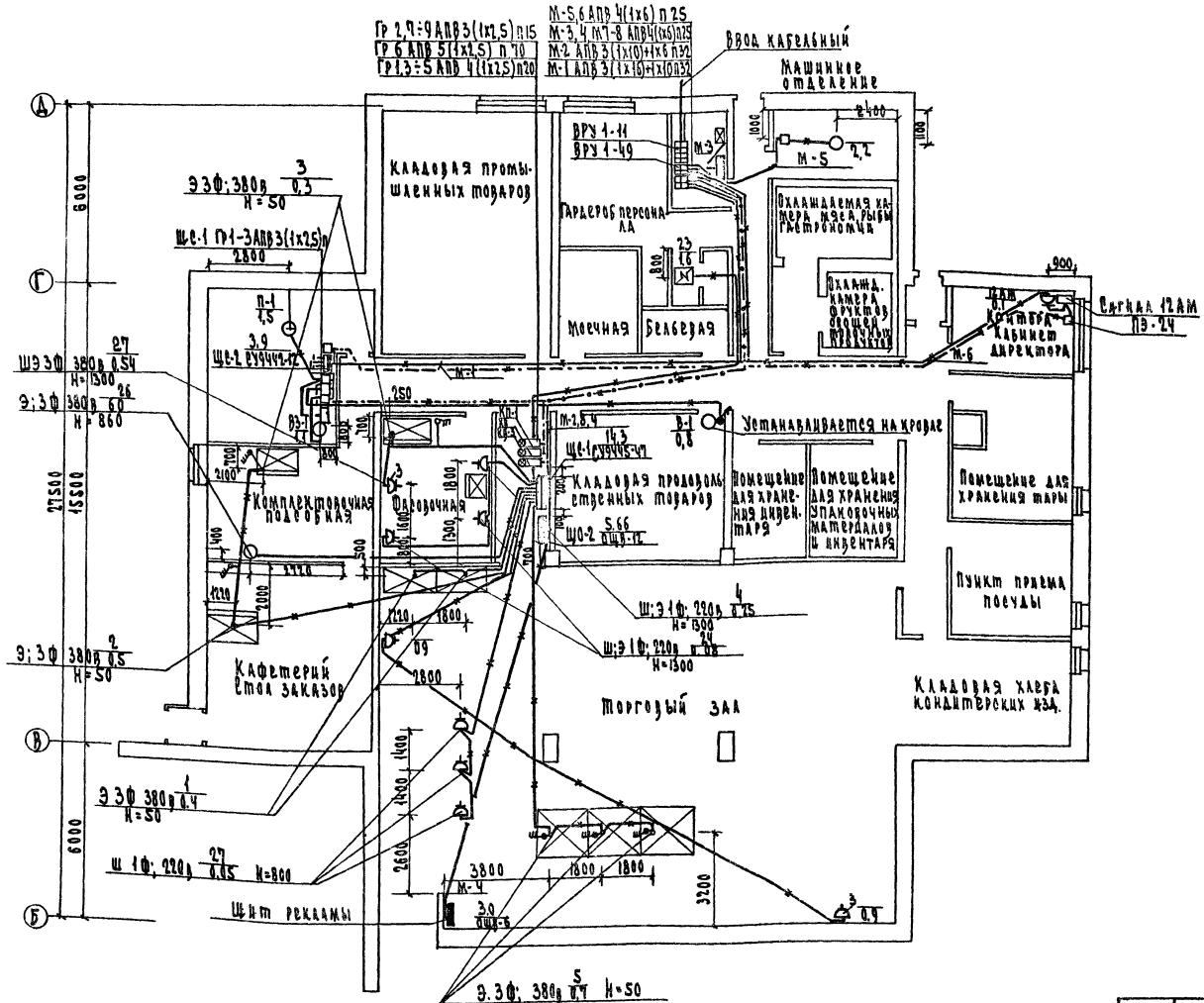

ГИП	Гогласова	
Гл.арх.пр.	Орлова	
Нач.отд.	Романов	
Гл.спец.	Бородкин	
Гл.инж.пр.	Курочкин	
Рук.гр.	Кудрявцева	
Проверил	Кудрявцева	
Разработал	Хартова	

Инв. N подл. | Подпись и дата | Взам. инв. N
4-2366-4

1979 т.п 274-33-14 РС.1-1

Торговый центр тип III | Из зданий Блокир.

Блок. Магазин товаров повседневного спроса | стадия Р | лист 9.5 | листов

План силовой сети магистральные сети

ЦИИЭП Гражданстроя г. Москва

Альбом I

Типовой проект 274-33-14

Групповой щиток: Тип, установленная и расчетная мощности	N гр.	Автомат: Условные обознач.	Автомат: Тип	Автомат: Ток расц. А	Линия к пускателю: Марка и сечение провода, мм²	Способ прокладки	Длина м	Пускатель: Условные обозн.	Пускатель: Тип	Линия от пускателя: Марка и сечение провода мм²	Способ прокладки	Длина м	Токоприемник: $P_у$ квт	$J_у$ А	N на плане	Наименование
ЩС-1 14,3 / СУ 9445-37	1		А3163	15	АПВ-4 (1×2,5)	П20	15						0,7	2,0	5	Витрина ТАИР-10
					АПВ-4 (1×2,5)	П20	6						0,7	2,0	5	Витрина ТАИР-10
					АПВ-4 (1×2,5)	П20	6						0,7	2,0	5	Витрина ТАИР 10
	2		А3161	15	АПВ-3 (1×2,5)	П15	12						0,05	0,2	22	Контрольно-кассовая машина „ОКА"
					АПВ-3 (1×2,5)	П15	5						0,05	0,2	22	— " —
					АПВ-3 (1×2,5)	П15	5						0,05	0,2	22	— " —
	3		А3163	15	АПВ-4 (1×2,5)	П20	15						0,9	1,5		Полотоечная машина
					АПВ-4 (1×2,5)	П20	20						0,9	1,5		— " —
	4		А3163	15	АПВ-4 (1×2,5)	П20	19						0,5	1,6	2	Прилавок-витрина
14,3-12,87-24,3-25-0,5 / АПВ-3 (1×10)+1×6 П32					АПВ-4 (1×2,5)	П15	12						0,3	1,0	3	Холодильный шкаф ШХ-0,6м
	5		А3163	15	АПВ-4 (1×2,5)	П20	8						0,4	1,2	1	Прилавок-ветрина хол. ТАИР-102
					АПВ-4 (1×2,5)	П20	4						0,4	1,2	1	— " —
	6		А3163	15	АПВ-5 (1×2,5)	П20	14						6,0	9,3	26	Электрокипятильник КНЭ-50
	7		А3161	15	АПВ-3 (1×2,5)	П15	6						0,25	2,4	4	Холодильный шкаф ШХ-0,4м
					АПВ-3 (1×2,5)	П15	4						0,08	0,4	24	Весы с указанием веса и цен 1251ВН-3Ц
					АПВ-3 (1×2,5)	П15	8						0,08	0,4	24	— " —
	8		А3163	15	АПВ-4 (1×2,5)	П15	9						0,3	1,0	3	Холодильный шкаф ШХ-0,6м
					АПВ-4 (1×2,5)	П20	11						0,54	1,4	27	Машина для резки гастрономии МРГ-300А
	9		А3161	15	АПВ-3 (1×2,5)	П15	15						1,6	7,4	23	Электрополотенце
	10		А3161	15				Резерв								
	11		А3161	15				Резерв								
	12		А3161	15				Резерв								
ЩС-2 3,9 / СУ 9442-12	1		А3161	15	АПВ-4 (1×2,5)	П20	4		ПМЕ-122	АПВ-4 (1×2,5)	П20	4	1,5	3,8	П-1	Приточная вентиляция
					ПВ-4 (1×1,5)	П20	15									А-582
					АПВ-2 (1×2,5)	П15	4						0,5	0,9	ША	Шкаф автоматики
	2		А3163	15	АПВ-4 (1×2,5)	П20	4		ПМЕ-122	АПВ-4 (1×2,5)	П20	8	1,1		В3-1	Вентилятор
					ПВ-4 (1×2,5)	П20	15									А-582
3,9-2,8-5,0-25-03 / АПВ-3 (1×10)+1×6 П32	3		А3163	15	АПВ-4 (1×2,5)	П20	4		ПМЕ-122	АПВ-4 (1×2,5)	П20	25	12,8		В-1	Вытяжная вентиляция
					ПВ-4 (1×2,5)	П20	15									А-582
	4		А3163	15				Резерв								

Примечание

NN на плане соответствуют NN позиций на технологических чертежах

Гл.арх.пр.	Горохов		1979	Т.П 274-33-14	РБ.1-1
Нач.отд.	Романов		Торговый центр тип III (из зданий блоков)		
Гл.спец.	Бородкин		Блок. Магазин товаров повседневного спроса	Лит. Р	Лист Э-6 / Листов
Гл.инж.пр.	Курочкин				
Рук.груп.	Кудрявцева		Расчетная схема силовой групповой сети	ЦНИИЭП гражданскельстрой	
Проверил	Кудрявцева				
Разработ	Хартова				

Копировал Ду

Формат 22г

Инв.N подл. 4-2366-50 | Подпись и дата

16528-01

Альбом I

Типовой проект 274-33-14

Опросный лист												
Схема межпанельных соединений												
Схема ВРУ												ТК 20, ПН2 250/80, ПН2 250/80, ТК 20, ПО-250, ПО-250, ввод ВРУ1-11
Тип панели	ВРУ1-49											
№ групп	М-1	М-2	М-3	М-4	РЕЗ.		РЕЗ.	М-5	М-6	М-7	М-8	
Номинальный ток расцепителя или плавкой вставки	40	25	25	25	30		30	25	25	25	25	
Каталожный номер автомата												
Тип и технические данные счетчика												2САЧУ-И672М-380-5А
Тип и технические данные трансформатора тока												3ТК-20-05-05-40/5А 3ТК-20-05-05-15/5А

План электрощитовой
М 1:50

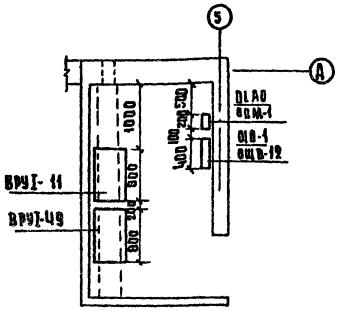

Примечания.

1 Каналы перекрыть плитами из рефленой стали, вес которых не должен превышать 50 кг, с приспособлением для удобного снятия их.
2 Расчетную схему магистральных сетей см. лист 3-3
3 План силовой сети. Магистральные сети см. лист 3-5

			1979	Т.П 274-33-14	Р5.1-1	
			Торговый центр тип III	(из зданий блоков)		
Гл.арх.пр.	Горохов		Блок Магазин товаров повседневного спроса	Стадия	Лист	Листов
Нач.отд.	Романов			Р	3-7	
Гл.спец.	Бородкин					
Гл.инж.пр.	Курочкин					
Рук.гр.	Кудрявцева		Опросный лист	ЦНИИЭП Гражданскельстрой г. Москва		
Провер.	Кудрявцева					
Разраб.	Хартова					

Формат 22г

Инв. № подл. 4-2366-51

Альбом I

Типовой проект 274-33-14

Пояснения к проекту

Телефонизация

Телефонизация здания осуществляется посредством кабельного ввода через десятипарную распределительную коробку типа КРТП-10, устанавливаемую в шкафу устройств связи. Абонентская проводка выполняется проводом марки ТРП 1×2×0,5 скрыто в винипластовых трубах, проложенных в полу. Телефонные аппараты типа ТА-72 устанавливаются согласно планам.

Радиофикация

Для присоединения внутренней радиопроводки к внешней сети радиотрансляции на крыше здания устанавливается радиостойка с абонентским трансформатором типа ТАГ-10 ТМ. Радиоввод заканчивается разветвительным плинтом, который предусматривается в шкафу устройств связи. Проводка от абонентского трансформатора до разветвительного плинта выполняется проводом марки ПТПЖ-2×1,2 мм. Внутри трубостойки в резиновой трубке ф9 мм, далее в винипластовой трубе среднего типа с условным проходом 32 мм, проложенной под слоем утеплителя крыши. Абонентская проводка выполняется проводом марки ПТПЖ-2×1,2 мм безразрывно-шлейфом в винипластовых трубах, проложенных в полу. В качестве громкоговорителей приняты динамики типа 0,25 ГД, устанавливаемые на h=1,5 м от пола и не далее 1,0 м от розеток электросети. Для протяжки проводов в перегородках до начала отделочных работ должны быть сделаны отверстия ф 20 мм.

Электрочасофикация

Для единого отсчета времени по зданию устанавливаются электровторичные часы типа ВП-300-73К. Сеть электрочасофикации выполняется проводом марки ТРП 1×2×0,5 мм скрыто в винипластовых трубах, проложенных в полу.

Телевидение

Для приема программ телевизионного вещания предусматривается установка на крыше телевизионной антенны типа АТВК. Для усиления телевизионных сигналов используется усилительное телевизионное оборудование типа „УТО". Оборудование „УТО" питается от сети переменного тока напряжением 220 в. через блок питания, входящий в комплект оборудования. Магистраль сеть выполняется кабелем марки РК-75-9-13, абонентская кабелем РК-75-4-15 скрыто в винипластовых трубах, проложенных в полу.

Пожарная сигнализация

Для обнаружения загорания и сообщения о месте его возникновения предусматривается устройство пожарной сигнализации. В помещении конторы устанавливается приемно-контрольный прибор „Сигнал-12АМ". Электропитание прибора осуществляется от сети переменного тока напряжением 220 в. Резервное питание осуществляется от аккумуляторных батарей типа 6СТ-45ЭМ в количестве 2 штук, которые устанавливаются в шкафу т. У1005М (ЯП1283М) в защитном исполнении размером 800×1200×310 мм. В шлейфы пожарной сигнализации последовательно включаются тепловые пожарные извещатели типа ДТЛ, которые устанавливаются на потолках блокируемых помещений. Шлейфы пожарной сигнализации выполняются проводом марки ТРП 1×2×0,5 мм.

Типовой проект разработан в соответствии с действующими нормами и правилами и предусматривает мероприятия, обеспечивающие взрывобезопасность и пожаробезопасность при эксплуатации здания и сооружения.

Главный инженер проекта /Щеглова/

скрыто в металлорукаве, проложенном в слое утеплителя кровли.

Охранная сигнализация

Для охраны материальных ценностей предусматривается охранная сигнализация. Концентратор „Сигнал-12АМ" контролирует целостность шлейфов и включает сигнал тревоги при их обрыве или коротком замыкании. В шлейфы прибора последовательно включаются датчики и блокировочные контуры охранной сигнализации. Блокировка дверей и фрамуг на открывание осуществляется при помощи датчиков типа ДМК и ДЭК-2, блокировка стеклянных поверхностей осуществляется при помощи датчиков типа УКД-1м. Блокировка дверей на пролом выполняется проводом марки МГВ-0,2 мм, который прокладывается скрыто в бороздах 3×3 мм, прорезаемых по месту с последующей шпаклевкой и покраской. Шлейфы охранной сигнализации выполняются проводом марки ТРП×2×0,5 мм скрыто.

Молниезащита

Для защиты устройств связи от атмосферных разрядов проектом предусматривается устройство молниезащиты. Молниеотвод выполняется из арматурной стали ф8 мм, которая прокладываются по поверхности кровли и покрывается битумом за два раза. Вертикальный спуск молниеотвода выполняется по стене здания на штырях. Для заземления используются электроды из угловой стали разм. 50×50×5 мм, забиваемые на 0,5 м от уровня земли. Электроды соединяются между собой стальной полосой разм. 20×5 мм. Количество электродов, забиваемых в землю определяется в зависимости от электрического сопротивления грунта и определяется при привязке проекта.

Настоящий проект разработан в соответствии с действующими нормами и правилами. Узлы и детали приведены в альбоме „Узлы и детали инженерного оборудования жилых и общественных зданий для сельского строительства"
Выпуск V серия 2-190-1/72
Слаботочные устройства
Альбом распространяет ЦИТП.

Перечень чертежей УС

Наименование листа	Лист
Пояснения к проекту. Перечень чертежей УС.	УС-1
Спецификация. Условные обозначения	УС-2
Схема расположения устройств связи	УС-3
План 1 этажа. План кровли	УС-4

Нормоконтроль

Инв. № подл. Ч-2366-52

			1979	Т.П 274-33-14	Р6, 1-1
			Торговый центр. Тип III /из зданий блоков/		
Гл. арх. пр.	Горохов		Блок. Магазин товаров повседневного спроса	стадия: Р; лист: УС-1; листов: 4	
Нач. ОКО	Романов				
Гл. спец.	Бородкин		Устройства связи. Пояснения к проекту. Перечень чертежей УС	ЦНИИЭП Граждансельстрой г. Москва	
Гл. инж. пр.	Щеглова				
Провер.	Щеглов				
Разраб.	Рукина				

Типовой проект 274-33-14 Альбом I

Спецификация

№ п.п.	Наименование	К-во	ГОСТ, каталог изготовитель
	1	2	3
	Телефонизация		
1	Телефонная распред. коробка КРТП-10	1	ГОСТ 8525-78
2	Телефонный аппарат т. ТА-72	2	ГОСТ 9686-68
3	Шкаф устройств связи 70×40 (h)×16 см	1	Альбом типов. узлов 2/190-1/72 Вып. У
4	Подпольная коробка разм. 226×226 мм	3	Альбом типов. узлов 2/190-1/72 вып. У
5	Провод марки ТРП 1×2×0,5 мм, м	75,0	ГОСТ 20575-75
6	Труба винипластовая ср. тип с усл. прох. 32 мм, м.	50,0	ТУ-16-05-1573-77
	Радиофикация		
1	Радиостойка габ. 0.8 м	1	ГОСТ 8715-68
2	Абонентский трансформатор т. ТАГ-10 тм	1	ГОСТ 7659-68
3	Разветвительная коробка т. УК-2П	3	ГОСТ 10040-75
4	Ограничительная коробка т. УК-2С	6	ГОСТ 10040-75
5	Громкоговоритель 0,25 ГД мощн. 0,25 вт.	6	ГОСТ 5961-76
6	Радиорозетка т. РШО	6	ГОСТ 8659-67
7	Провод марки ПТПЖ-2×1.2 мм, м	90,0	ГОСТ 10254-75
8	Труба винипластовая ср. тип с усл. прох. 32 мм, м	75,0	ТУ-16-05-1573-77
	Телевидение		
1	Антенна телевизионная т. АТВК	1	ГОСТ 11289-74
2	Унифицированное усилительное оборудование		МРТУ-45.1044-66
	а) Усилитель т. УТ-1-12	компл.	
	б) Блок питания т. БПС-30		
	в) Корпус телевизионного оборудования т. КТУ-2		
3	Коробка разветвительная КРТ-3М	1	ТУ 622-047
4	Коробка распределительная КРТ-6	1	ТУ 622-047
5	Кабель марки РК-76-9-13, м	20,0	ГОСТ 11326.12-71
6	Кабель марки РК-75-4-15 м	70,0	ГОСТ 11326.22-71
	Электрочасофикация		
1	Электровторичные часы ВП-300-24-6БК	3	ГОСТ 22522-77
2	Коробка разветвительная УК-2П	3	ГОСТ 10040-75
3	Провод марки ТРП 1×2×0.5 мм, м	56.0	ГОСТ 20575-75
4	Труба винипластовая средн. тип с усл. проходом 32 мм, м	50,0	ТУ-1605-1573-77
	Пожарная сигнализация		
1	Приемно-контрольный прибор „Сигнал-12АМ"	1	ГОСТ 17590-72
2	Шкаф с уплотнением в защитном исполнении (ЯП 1283) разм. 800×1200×310 мм.	1	3-А „Главэлектромонтаж"
3	Аккумуляторная батарея 6СТ-45ЭМ	2	ГОСТ 9594-74
4	Датчик типа ДТЛ	47	ГОСТ 17592-72
5	Разветвительная коробка т. УК-2П	13	ГОСТ 10040-75
6	Электрозвонок т. МЗ-1	1	ГОСТ 7220-66
7	Патрон стенной инд. ОП9	1	ГОСТ 27460-70
8	Лампа накаливания НВ-220-15	1	ГОСТ 2239-70
9	Провод марки АППВС-2×2,5 мм², м	55.0	ГОСТ 6323-71
10	Провод марки ТРП 1×2×0,5 мм, м	210.0	ГОСТ 20575-75
11	Металлорукав т. РЗ-ЦХ-20, м	190.0	Кабельная промышленность
12	Труба винипластовая сред. тип с усл. прох. 32 мм. м	2.0	ТУ-1605-1573-77
	Пожарная сигнализация		
1	Датчик типа УКД-1М	48	ТУ550[205-5-72
2	Датчик типа ДМК	10	ТУ25-02-263-71
3	Датчик типа ДЗК-2	20	ТУАВ2.300.003
4	Разветвительная коробка УК-2П	50	ГОСТ 10040-75
5	Электрозвонок громкого боя МЗ-1	—	ГОСТ 7220-66
6	Патрон стенной инд. ОП9	—	ГОСТ 2746.0-70
7	Лампа накаливания НВ-220-15	—	ГОСТ 2239-70
8	Провод марки ТРП 1×2×0.5 мм, м	160,0	ГОСТ 20575-75
9	Провод марки АППВ-2×2,5 мм	80,0	ГОСТ 6323-71
10	Провод марки МГВ-0.2 мм, м	220,0	ТУ16.06.463-70

№ п.п	1	2	3
	Молниезащита		
1	Сталь угловая 50×50×5 мм. ℓ=2,5 м	—	ГОСТ 8509-72
2	Сталь полосовая 20×5 мм, м	20,0	ГОСТ 103-76
3	Сталь арматурная ф8 А-I, м	20,0	ГОСТ 2590-71

Условные обозначения

- Распределительная телефонная коробка
- Телефонный аппарат
- Телефонная сеть
- Радиостойка на схеме
- Рс — Радиостойка на плане
- Трансформатор абонентский
- Радиорозетка
- Громкоговоритель
- Разветвительная коробка
- Ограничительная коробка
- Провод радиосети
- Телеантенна на схеме
- Та — Телеантенна на плане
- Телевизионный усилитель
- Коробка разветвительная телевизионная
- Коробка распределительная телевизионная
- Телевизионная сеть
- Электровторичные часы
- Разветвительная коробка
- Провод электрочасов
- Электрозвонок громкого боя
- Приемно-контрольный прибор „Сигнал-12АМ"
- Датчик пожарной сигнализации
- Датчик охранной сигнализации
- Лампа накаливания
- Сеть пожарной сигнализации
- Сеть охранной сигнализации
- Шкаф устройств связи
- Подпольная коробка
- Трубы
- Стояки
- Арматурная сталь молниезащиты
- Очаг заземления

			1979	Т.П 274-33-14	Р.6 1-1
			Торговый центр. Тип III /из зданий блоков/		
ГА.АРХ.ПР.	Горохов		Блок. Магазин товаров повседневного спроса	Стадия: Р	Лист: УС-2	Листов:
НАЧ. ОКО	Романов					
ГА. СПЕЦ.	Бородкин		Устройства связи. Спецификация. Условные обозначения	ЦНИИЭП Гражданельстрой г. Москва		
ГА. ИНЖ. ПР.	Щеглова					
Провер.	Щеглова					
Разраб.	Рукина					

Инв. № подл. 4-2366-53

Альбом I

Типовой проект 274-33-14

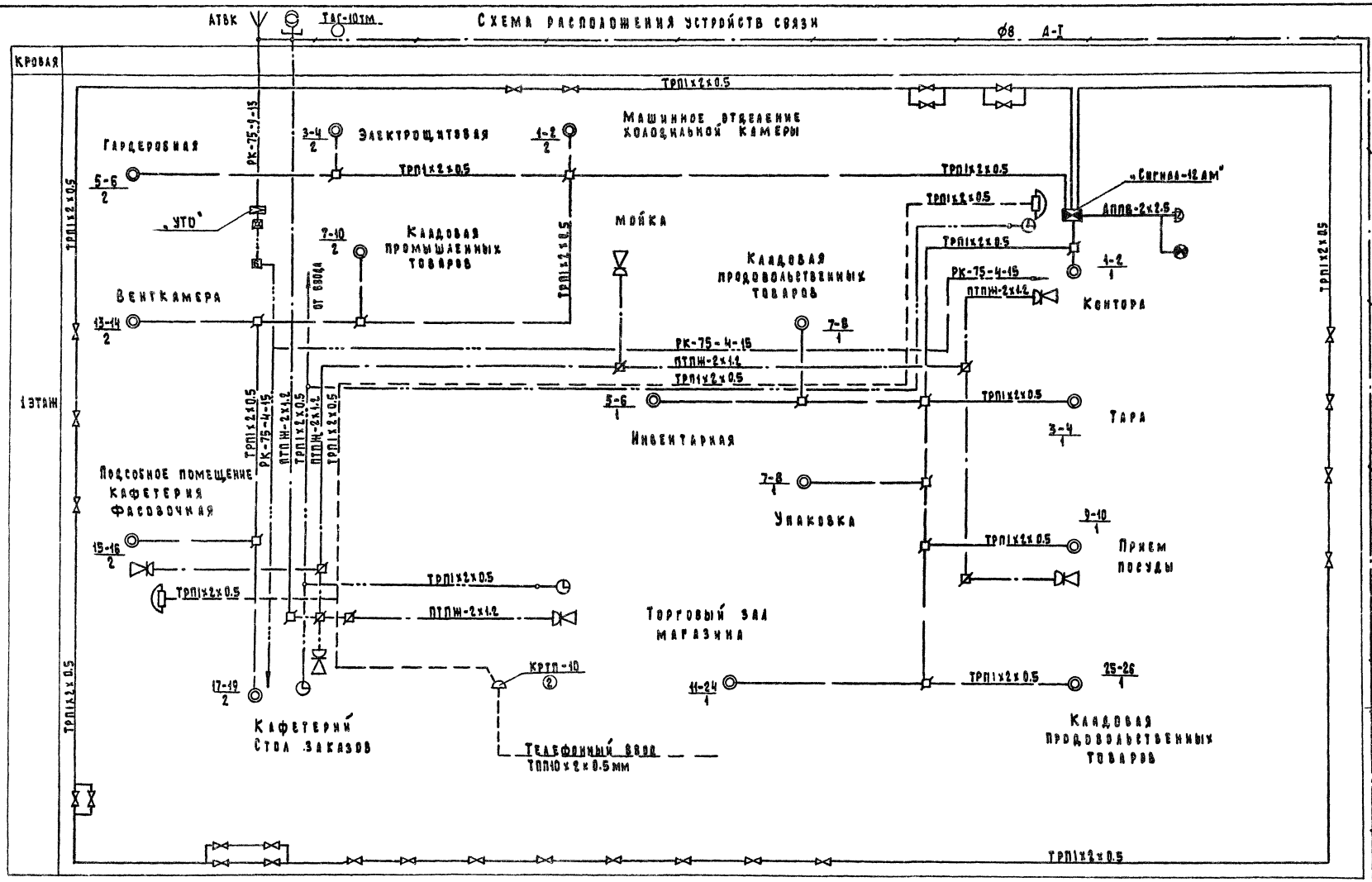

			1979	Т.П 274-33-14	Р6.1-1
			Торговый центр. Тип III/из зданий блоков/		
Гл.арх.пр.	Горохов		Блок. магазина товаров ежедневного спроса	Стадия	Лист	Листов
Нач.отд.	Романов			Р	УС-3	
Гл.спец.	Бородкин					
Гл.инж.пр.	Щеглова		Устройства связи	Цниизп		
Провер.	Щеглов		Схема расположения устройств связи	Гражданскельстрой г. Москва		
Разраб.	Рукина					

Копировал: Крыш

Нормоконтроль

Инв.№ подл. 4-2366-54

Альбом I

Типовой проект 274-33-14

План 1 этажа

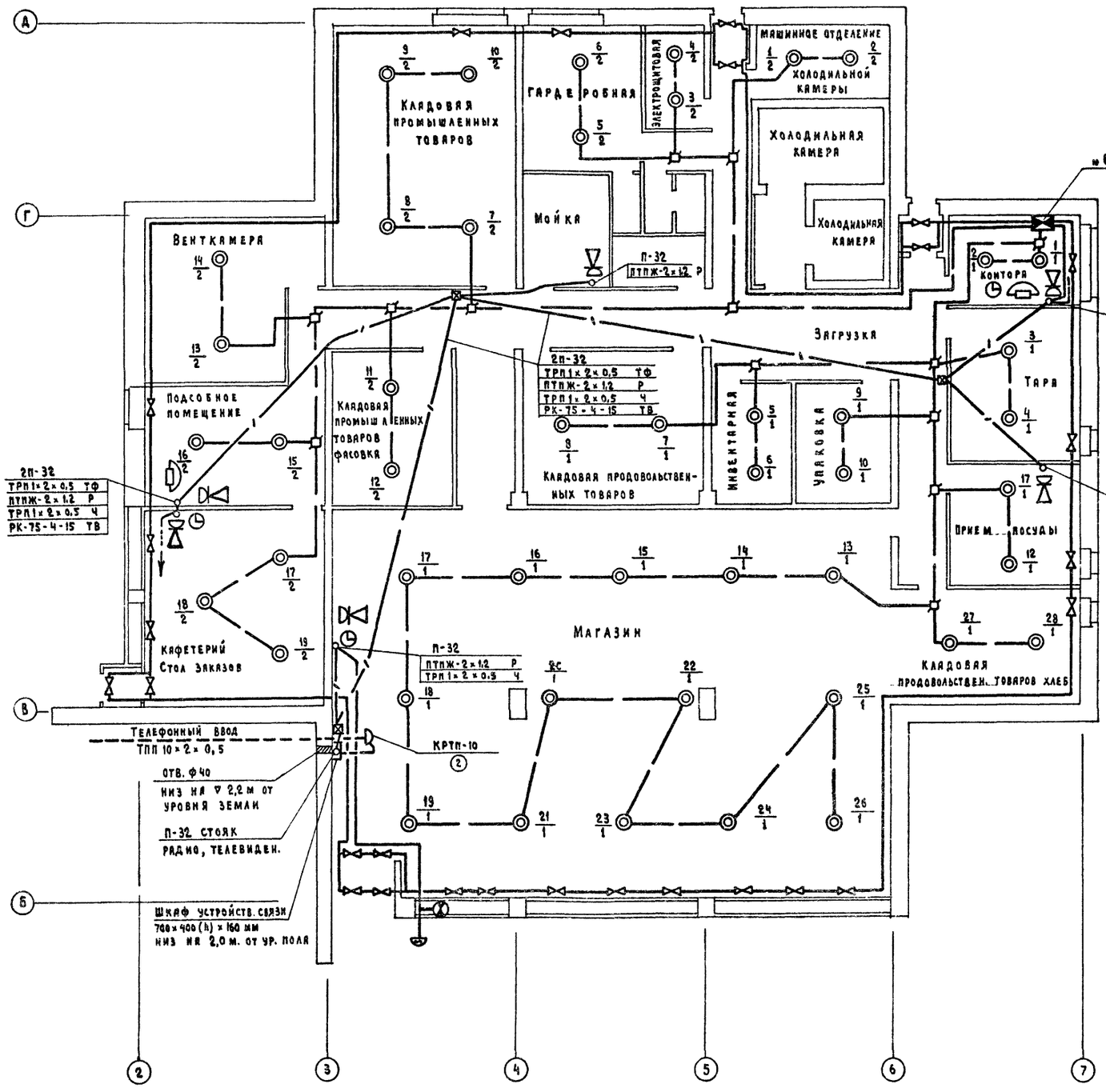

План кровам

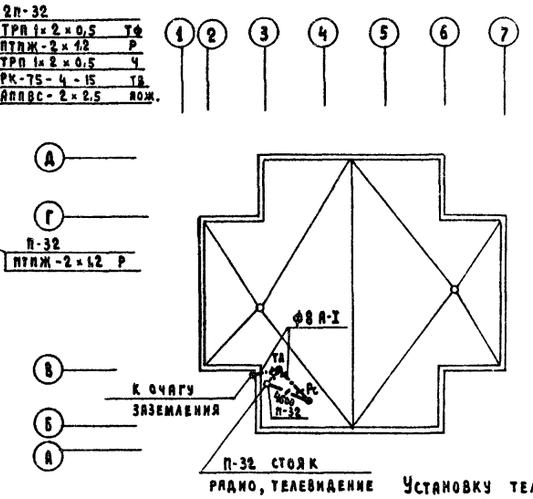

Установку телеантенны и радиостойки см. архитектурно-строительную часть.

Примечание

Установка тепловых пожарных извещателей производится после монтажа светильников.

Согласовано

Инв. № подл.	Гл. инж. ВК	Молодкин
	Гл. инж. 30	Курочкин
Ч-2366-55		

Гл. арх. пр.	Горохов	
Нач. ОИО	Романов	
Гл. спец.	Бородкин	
Гл. инж. пр.	Щеглова	
Провер.	Щеглов	
Разраб.	Рукина	

1979 | Т.П 274-33-14 | Р 6. 1-1

Торговый центр. Тип III /из зданий блоков/

Блок. Магазин товаров повседневного спроса

Стадия	Лист	Листов
Р	УС-4	

Устройства связи. План 1 этажа. План кровам

ЦНИИЭПгражданэлектрострой г. Москва

11529-01

Типовой проект 274-33-14 Альбом I

Пояснение к проекту

Настоящий проект разработан на основании рабочих чертежей здания и технологического проекта.

Холодильная установка предназначена для охлаждения камер краткосрочного (1-3 суток) хранения скоропортящихся продуктов.

Характеристика охлаждаемых камер:

Камера №1 $F = 9{,}8\ м^2$; $t_{вн.} = \pm 0°C$

Камера №2 $F = 6{,}2\ м^2$; $t_{вн} = -2°C$

Расчеты расхода холода произведены для камер по 2 позициям.

1. На теплопередачу через строительные ограждения камер (с учетом потерь на эксплуатацию)
2. На охлаждение поступающих продуктов.

Результаты расчетов расходов холода сведены в таблицу №1 на листе "ХО-1"

Согласно калорическому расчету для охлаждения камер устанавливается одна холодильная машина марки ИФ-56М холодопроизводительностью 2800 ккал/час.

Охлаждение камер достигается непосредственным испарением фреона в испарительных батареях типа ИРСН-10С.

В камерах устанавливаются по 2 батареи.

Ограждения камер изолируются минераловатными жесткими плитами на битумной связке.

Конструкцию тепловой изоляции следует выполнять по типовой серии 2290-4 вып. 1

Для помещений охлаждаемых камер и машинного отделения необходимо предусмотреть следующие отделочные работы:

1. Полы в охлаждаемых камерах и машинном отделении - метлахская плитка.
2. Стены в охлаждаемых камерах на всю высоту выложить глазурованной плиткой.
3. Стены в машинном отделении на высоту 1,8 м - масляная краска, выше-побелка известью по штукатурке.
4. Потолки в охлаждаемых камерах и машинном отделении - побелка известью по штукатурке.

Настоящий проект выполнен в соответствии с действующими нормами и правилами (в том числе по взрыво-пожарной безопасности)

Главный инженер проекта (Северинов)

Таблица расхода холода ккал/сутки

Табл. №1

№№ камер	$t_к$°с (лето)	Расход холода на теплопередачу	Расход холода на охлаждение продуктов	Итого	Продолжительность работы агрегата в час/сутки
1	+29	14100	10500	24600	14,8
	+27	12800	9200	22000	13,2
	+25	11700	8500	20200	12,3
	+23	11000	7400	18400	11,2
	+22	10200	6400	16600	10
2	+29	9800	7300	17100	14,8
	+27	8700	6400	15100	13,2
	+25	8200	5900	14100	12,3
	+23	7700	5100	12800	11,2
	+22	7800	4400	11500	10

Перечень чертежей марки „ХО"

№№ п/п	Наименование чертежа	Обозначение чертежа
1	Заглавный лист	ХО 1
2	План камер Разрез 1-1. Схема холодоснабжения	ХО-2

Типовые чертежи применяемые в проекте

№№ п/п	Наименование серии	№№ типовой серии
1	Охлаждаемые камеры	2290-4 выпуски 1, 2 и 3

Спецификация

№№ п/п	Наименование	Ед. изм.	Кол-во	Тип, марка, серия	Завод-изготовитель
1	Агрегат фреоновый с воздушным охлаждением холодопроизводительностью 2800 ккал/час; с эл. двигателем АОЛ-31-4; N = 2,2 квт	компл.	1	ИФ-56М	Московский завод „Искра"
2	Фундамент под агрегат	шт.	1	2290-4 вып. 3	-
3	Испарительная батарея	шт.	4	ИРСН-10С	Московский з-д „Искра"
4	Терморегулирующий вентиль	шт.	2	ТРВ-2М	В комплекте с испарителем
5	Щит к батарее	шт.	2	2290-4 вып. 1	
6	Поддон к батарее	шт.	2	"	
7	Труба медная Ф 12х1	п.м	15	ГОСТ 617-72	
8	" Ф 8х1	п.м.	15	"	
9	Дверь холодильной камеры	шт.	2	ДХК-1	
10	Тепловая изоляция ограждений 3-слойная	м³	12,75	2290-4 вып. 1	
11	Тепловая изоляция пола	м³	16	"	

ГАП	Горохов		1979	Т.П 274-33-14	
Нач.отд	Романов		Торговый центр. тип III (из зданий блоков)		
Гл.спец.	Северинов		Блок магазина	Стадия: Р	Лист: ХО-1	Листов: 2
Рук.груп	Бычкова				
Проверил	Северинов		Холодоснабжение Заглавный лист	ЦНИИЭП гражданельстрой г. Москва	
Разработ.	Стриженская				

Копировал

Формат 22г

Инв. №подл. | Ч-2366-56

Альбом I

Типовой проект 274-33-14

Разрез 1-1

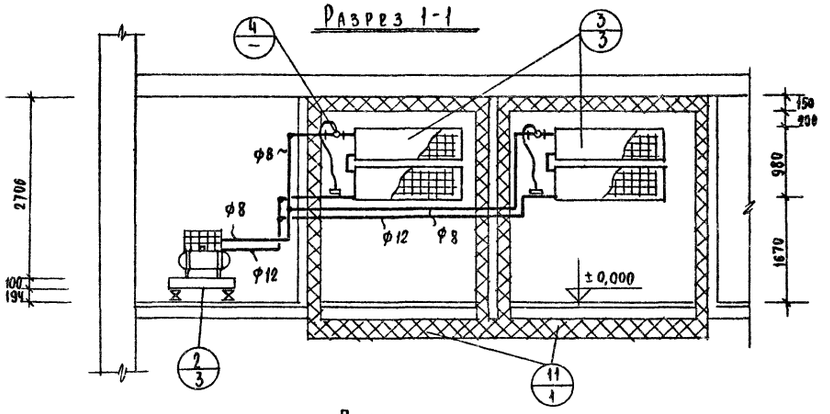

План
М 1:50

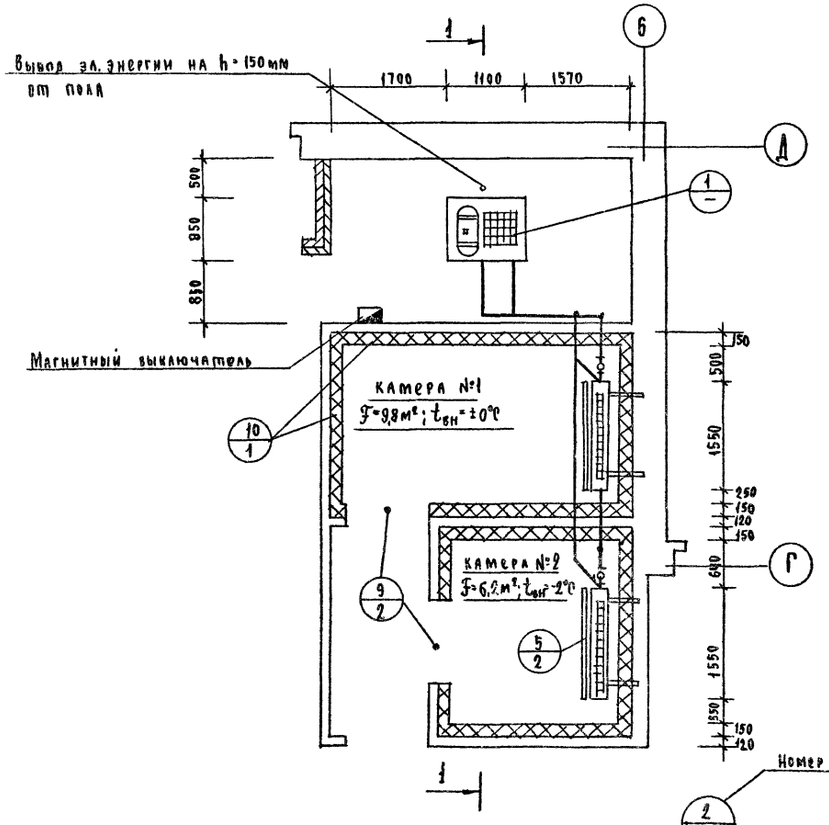

Схема холодоснабжения

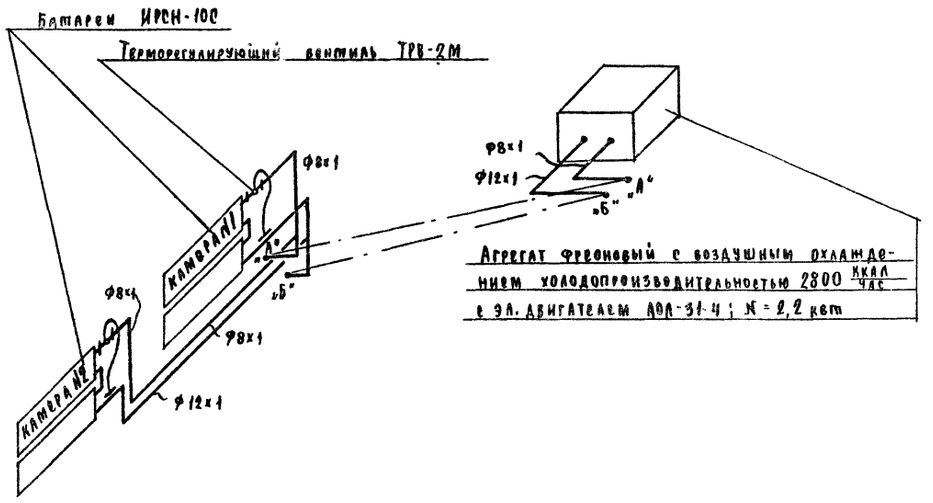

Указания по монтажу фреоновой установки

Соединения медных труб выполнять посредством накидных гаек или пайкой оловянистым припоем и бескислотным флюсом.

Трубопроводы установки во избежание ослаблений соединений и утечки фреона должны быть прочно закреплены на колодках. Любые соединения медных труб не должны находиться в толще стен и перекрытий, либо в других недоступных для контроля местах. Всасывающие (газовые) трубопроводы проложить с уклоном в сторону компрессора для обеспечения возврата масла в картер компрессора. После испытания на давление и продувки всей фреоновой системы, её следует испытать посредством вакуумирования затем проверить фреоном при частичном заполнении системы.

Номер позиции по спецификации на листе ХО-1

2/3

Номер выпуска типовой серии 2290-4 „Охлаждаемые камеры"

			1979	т.п 274-33-14	
			Торговый центр. тип III (из зданий блоков)		
Гл.арх.пр.	Горохов		БЛОК МАГАЗИНА	Стадия	Лист	Листов
Нач.отд.	Романов			Р	ХО-2	
Гл.спец.	Северинов					
Рук.груп.	Бычкова		Холодоснабжение	ЦНИИЭП		
Исполнит	Карпова		План камер. Разрез 1-1.	Гражданскельстрой		
Проверил	Северинов		Схема холодоснабжения.	г. Москва		

Согласовано

Инв.№ подл. 4-2366-57

ВЕДОМОСТЬ ЧЕРТЕЖЕЙ			
Лист	Наименование	Стр.	Примечание
	Автоматика приточных систем		
АВ-1	Заглавный лист	56	
АВ-2	Функциональная схема П-1	57	
АВ-3	Принципиальная электрическая схема управления П-1	58	
АВ-4	Принципиальная электрическая схема регулирования П-1	59	
АВ-5	Схема подключений П-1	60	
	Схема расположений		

Монтажные изделия и материалы

поставляемые подрядчиком

Позиция	Обозначение (ГОСТ или завод-изготовитель)	Наименование	Кол	Масса (кг)	Прим.
1	КСК-8	Коробка соединительная	4		
2	КСК-16	Коробка соединительная	4		
3	СМТ-15-20	Соединитель металлорукав	12		
4	140П ТК3-2-68	Лоток перфорированный	12		
5		Металлоконструкции	–	40	

ПОЯСНЕНИЯ К ПРОЕКТУ

Автоматика приточных систем

Проектом предусматривается автоматизация приточной системы П-1 на основании задания, выданного сантехниками.

Схема автоматизации системы обеспечивает:

1. Местное управление электродвигателем приточного вентилятора и управление со щита автоматизации.
2. Сблокированное с электродвигателем приточного вентилятора управление клапаном наружного воздуха и опробование кнопками по месту.
3. Регулирование температуры приточного воздуха путем воздействия на исполнительный механизм клапана на теплоносителе.
4. Защита калорифера от замораживания при работающей и неработающей системе и автоматический 3-х минутный прогрев калорифера, перед включением вентилятора.
5. Автоматическое подключение системы регулирования при включении вентилятора.
6. Аварийное отключение приточного вентилятора при срабатывании защиты от замораживания.
7. Сигнализация нормальной работы приточной системы и аварийного отключения системы.

			1979	Т.П 274-33-14		АВ
			Торговый центр тип III (из зданий блоков)			
			Блок. магазин товаров повседневного спроса	Лит.	Лист	Листов
				Р	1	
Нормокон	Бородкин		Заглавный лист	ЦНИИЭП гражданэльетрой		
Нач.отд.	Романов					
Гл.спец.	Бородкин					
Рук.груп.	Бакшевская					

Копировал

Формат 22г

16528-01

Инв.№ подл. | Подпись и дата | Ч-2366-58

Типовой проект

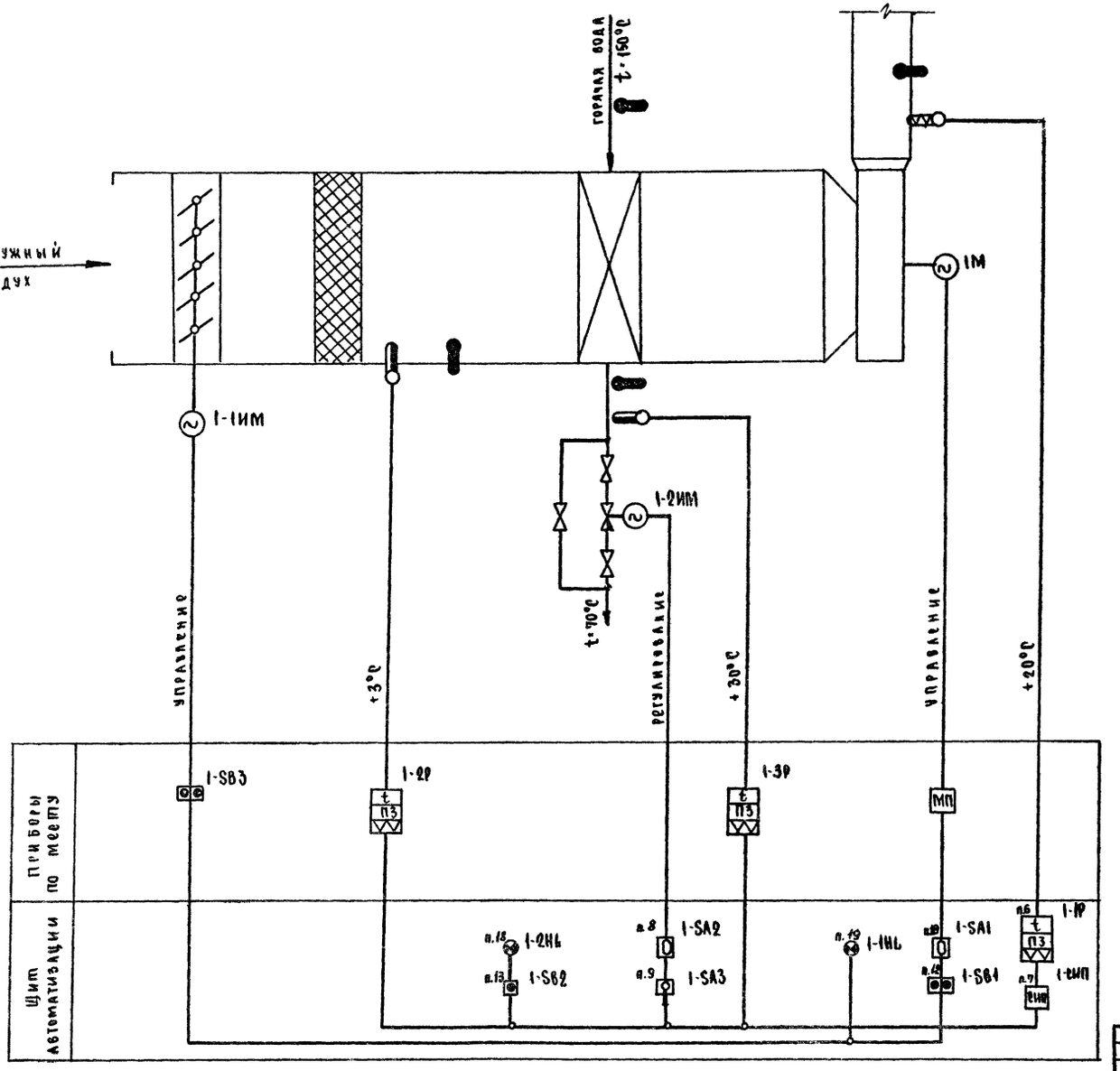

4. Принципиальные электрические схемы выполнены на 2х листах: АВ-3 и АВ-4.

2. Условные обозначения приборов выполнены по ГОСТ 3920-59

			1979	Т.П 274-33-14		АВ
			Торговый центр тип III (из зданий блоков)			
			Блок. магазин товаров повседневного спроса		Лит.	Лист	Листов
					Р	2	
Нормконт.	Бородкин		Функциональная схема АВ-1		ЦНИИЭП гражданстройпроект	
Нач.отд.	Романов					
Гл.спец.	Бородкин					
Рук.груп.	Бакшеевская					

Копировал

Формат 22г

Инв.№ подл. | Подпись и дата | Взам.инв.№ Ч-8366-59

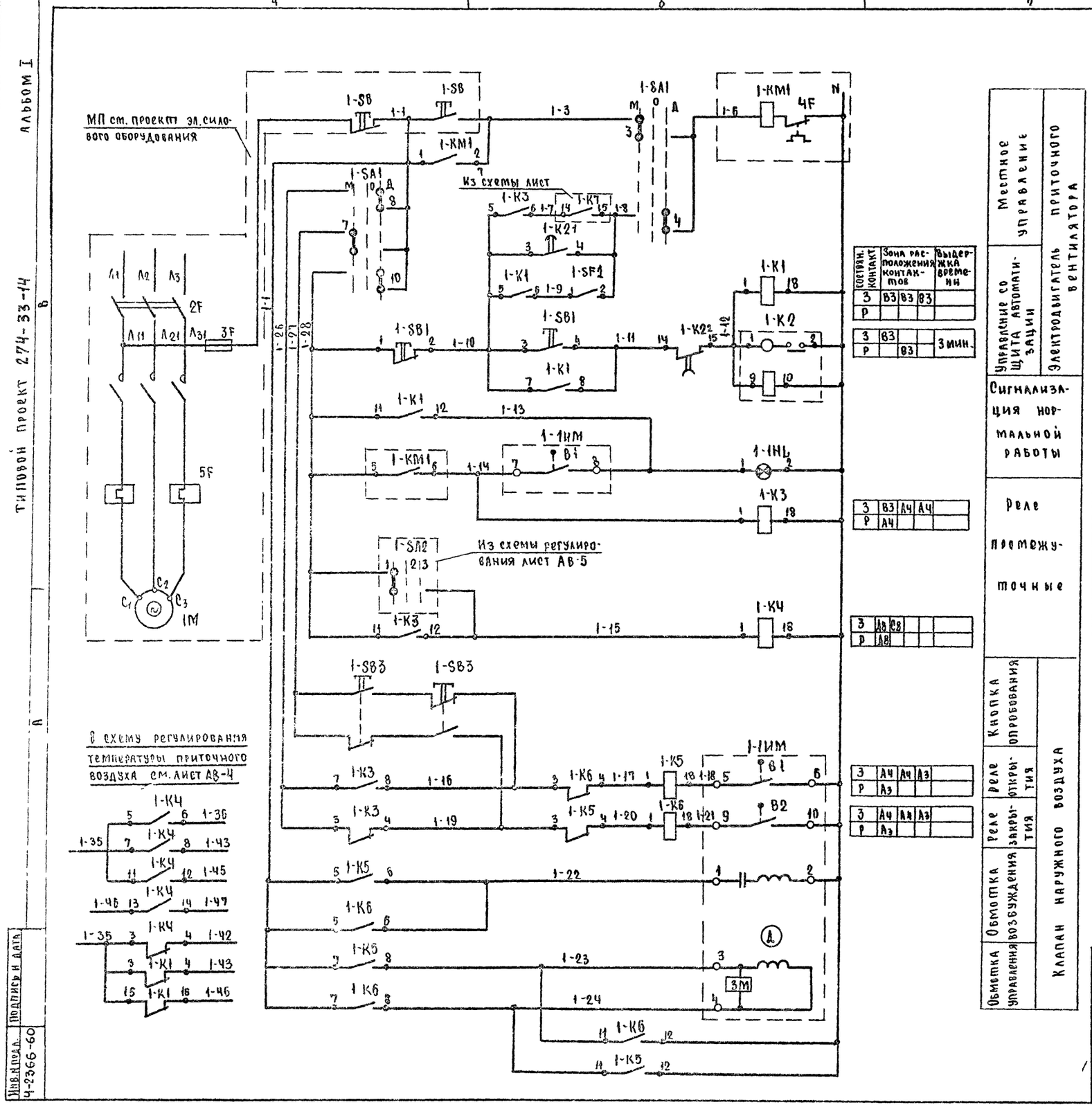

Состоян. контакт	Зона расположения контактов			Выдержка времени
З	В3	В3	В3	
Р				
З	В3			3 мин.
Р		В3		
З	В3	А4	А4	
Р	А4			
З	А8	С8		
Р	А8			
З	А4	А4	А3	
Р	А3			
З	А4	А4	А3	
Р	А3			

Местное управление

Управление со щита автоматизации

Электродвигатель приточного вентилятора

Сигнализация нормальной работы

Реле промежуточные

Кнопка опробования

Реле открытия

Реле закрытия

Обмотка возбуждения

Обмотка управления

Клапан наружного воздуха

Зона	Поз. обозначен	Наименование	Кол	Примечан
		Щит автоматизации		
Д8	1-SF2	Автоматический выключатель А-63М ~220в I_p=1,6а	1	ТУ16.522.11074
С7	1-К7 1-К8	Реле промежуточное ~220в 2з+2р контакта, ПЗ-21-8У3	2	ТУ16.523.457 77
В3 А3	1-К1, 1-К3 1-К4÷1-К6	Реле промежуточное; ~220в, 4з+2пер. контакта, ПЗ-21-4У3	5	—"—
В3	1-К2	Реле времени ВС-10-33	1	"
Д8	1-SA2	Универсальный переключатель УП5311-А225	1	ТУ16.524.074 75
Д8	1-SA3	Универсальный переключатель УП5311-С225	2	—"—
Д7	1-СИП	Ступенчатый импульсный прерыватель СИП-01УМ	1	ТУ50 58-76
Д7	1-1Р	Регулятор температуры полупроводниковый ПТР-3-04	1	
В4	1-SB2	Пост управления ПКЕ-112-2У3 ТУ16.526.216-71	1	с красным и и черным толкателем
С8	1-SB4	То же, ПКЕ-112-1У3 ТУ16.526.216-71	1	с красным толкателем
В3	1-1HL	Арматура сигнальной лампы с зеленым стеклом АС-220 ~220в	1	ТУ16.535.426 70
С7	1-2HL	Арматура сигнальной лампы с красным стеклом АС-220 ~220в	1	"
В3	1-SA1	Универсальный переключатель УП5313/С314	1	ТУ16.524.974 75
В3	1-SF2	Пакетный выключатель ПВМ1-10	1	ОСТ16 526 001-77
		Приборы по месту		
С8	1-3Р	Регулятор температуры дилатометрический ТУДЭ-4 0÷250°С	1	
С8	1-2Р	Регулятор температуры дилатометрический ТУДЭ-1 -30°С÷+40°С	1	
А4	1-SB3	Пост управления двухштифтовая ПКЕ-212-2У3	1	ТУ.526.216-71
Д7	1-ИМ	Исполнительный механизм ПР-1М	1	компл. с к 254 931 нж
А3	2ИМ	Исполнительный механизм МЭО-10/100	1	компл. с возд. засл.

Примечания

1. Принципиальная электрическая схема выполнена на 2х листах АВ3, АВ4.
2. Функциональную схему см. лист АВ-2

Нормокон.	Бородкин		1979	Т.П 274-33-14 АВ
Нач.отд.	Романов		Торговый центр тип III (из зданий блоков)	
Гл.спец.	Бородкин		Блок. Магазин товаров повседневного спроса	Лит. Р / Лист 3 / Листов
Рук.груп.	Бакшевская		Принципиальная электрическая схема управления П-1	ЦНИИЭП Гражданскельстрой

Инв.№ подл. 4-2366-60 | Подпись и дата | Копировал | Формат 22г

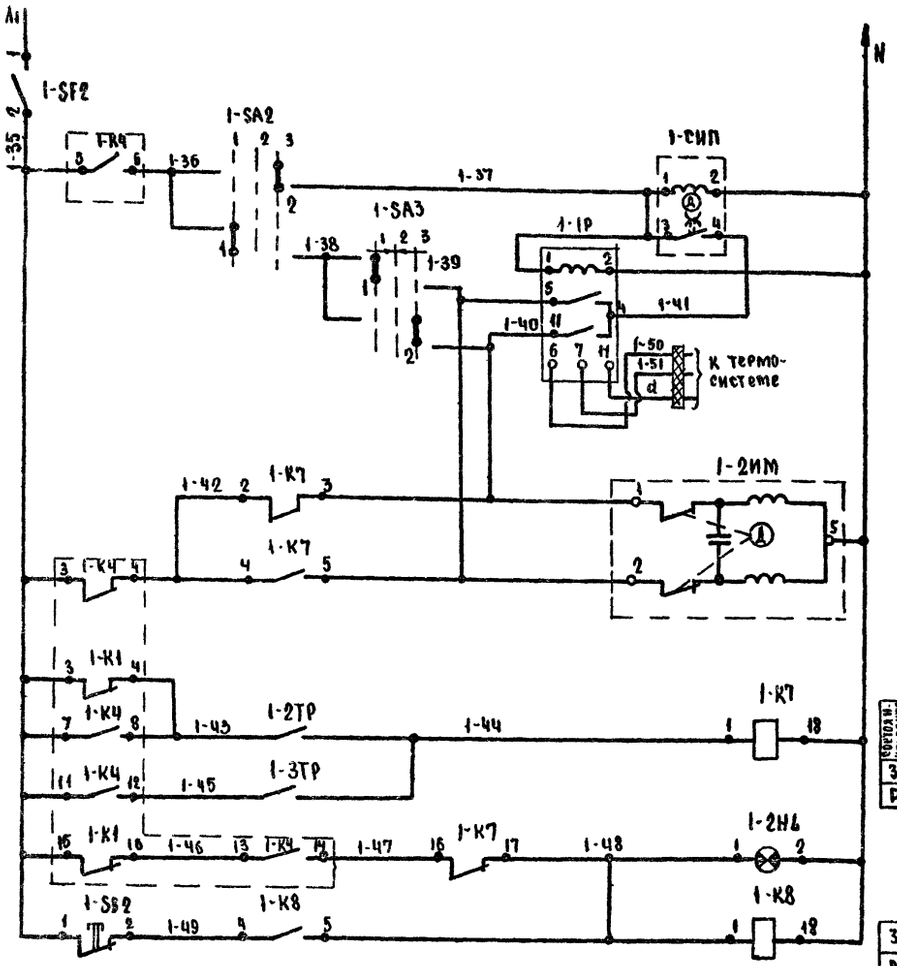

Сочетан. контакта	Зона расположения контактов		Выдержка времени
З	А8	С8	
Р	А8		

З	С8		
Р			

В схему управления см. лист ЭА-9

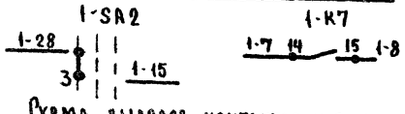

Схема выводов контактов и обмоток реле

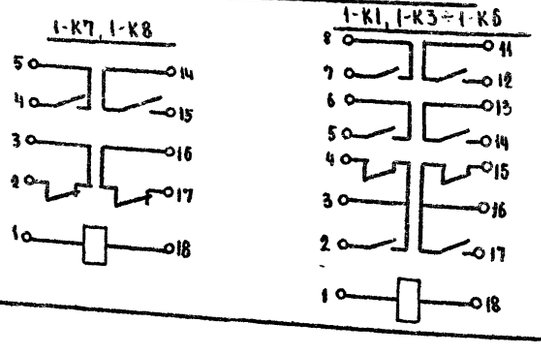

Диаграммы работы контактов регуляторов температуры

Питание ~220в	
Ступенчатый импульсный прерыватель	
Регулятор температуры приточного воздуха	
Открытие	Клапан на обратной линии теплоносителя
Закрытие	
Температура наружного воздуха	Защита калорифера от замораживания
Температура обратного теплоносителя	
Авария с калорифером	
Съем аварийного сигнала	

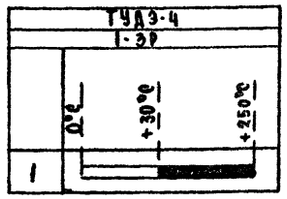

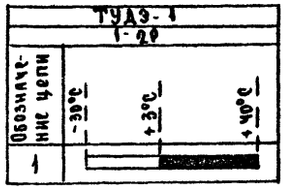

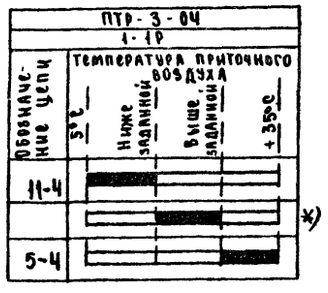

*) не используется

Диаграммы работы контактов

Реле времени 1-К2



Исполнительного механизма 1-1ИМ

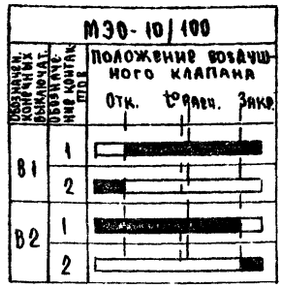

Универсального переключателя 1-SA3

УП5311/А225

№ секции	№ контактов		Понизить		Откл.		Повысить	
			1		2		3	
			-45°		0°		+45°	
	Л	П	Л	П	Л	П	Л	П
I	1	2	X					X
II	3	4	X					X *)

*) не используется

Схема выводов контактов и обмоток реле 1-К2

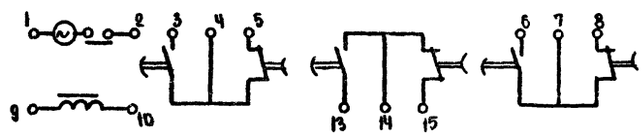

1. Принципиальная электрическая схема дана на 2х листах: АВ-3, АВ-4

2. Функциональную схему см. лист АВ-2

Диаграммы работы контактов

1-SA1

УП-5313/С314

№ секций	№ контакт.		Местн.		Откл.		Щит автом.		
			1		2		3		
			-45°		0		+45°		
	Л	П	Л	П	Л	П	Л	П	
I	1	2			X	X			*
II	3	4	X					X	
III	5	6	X					X	*
IV	7	8		X			X		
V	9	10		X			X		
VI	11	12			X	X			*

1-2ИМ

ПР-1М

Контакт	Ход выходного вала		
	Откр.	Рабочий ход	Закр.
1			
2			

* не используется

Диаграммы работы контактов универсального переключателя

УП-5311/С225

1-SA2

№ секции	№ контактов		Ручное		Отключено		Автоматическое	
			1		2		3	
			-45°		0°		+45°	
	Л	П	Л	П	Л	П	Л	П
I	1	2	X					X
II	3	4	X					X

*) не используется

Нормоконт.	Бородкин							
Нач.отд.	Романов							
Гл.спец.	Бородкин							
Рук.груп.	Бакшевская							

1979 Т.П 274-33-14 АВ

Торговый центр тип III (из зданий блоков)

Блок. Магазин товаров повседневного спроса

Лит.	Лист	Листов
Р	4	

Принципиальная электрическая схема регулирования П-1

ЦНИИЭП гражданселькстрой

Копировал

Формат 22г

Инв.№ подл. 4-2366-61 | Подпись и дата

Типовой проект 274-33-14 Альбом I

СХЕМА ПОДКЛЮЧЕНИЙ

...ЕГАТ		ПРИТОЧНАЯ СИСТЕМА П-1									
...установки ...ных приборов, ...ых устройств, ...нительных ...анизмов		Приточный воздуховод	Перед калорифером	Обратный теплоносительй	Трубопровод обратного теплоносителя	Воздушный клапан наружного воздуха		Перед калорифером	Трубопровод горячей воды	Трубопровод обратного теплоносителя	Приточный воздуховод
...мвн или: установочного чертежа	Первичных приборов					Комплектно с воздушным клапаном	Опробование исполнительного механизма	ТМЧ-146-75	ТМЧ-144-75		ТМЧ-146-75
	Отборных устройств	ТМЧ-51-73	ТМЧ-147-75	ТМЧ-147-75	—						
Номер позиции по спецификации		1	2	3				—	—	—	—
Обозначение по электрической схеме		1-1Р	1-2Р	1-3Р	1-2ИМ	1-1ИМ	1-SA3				

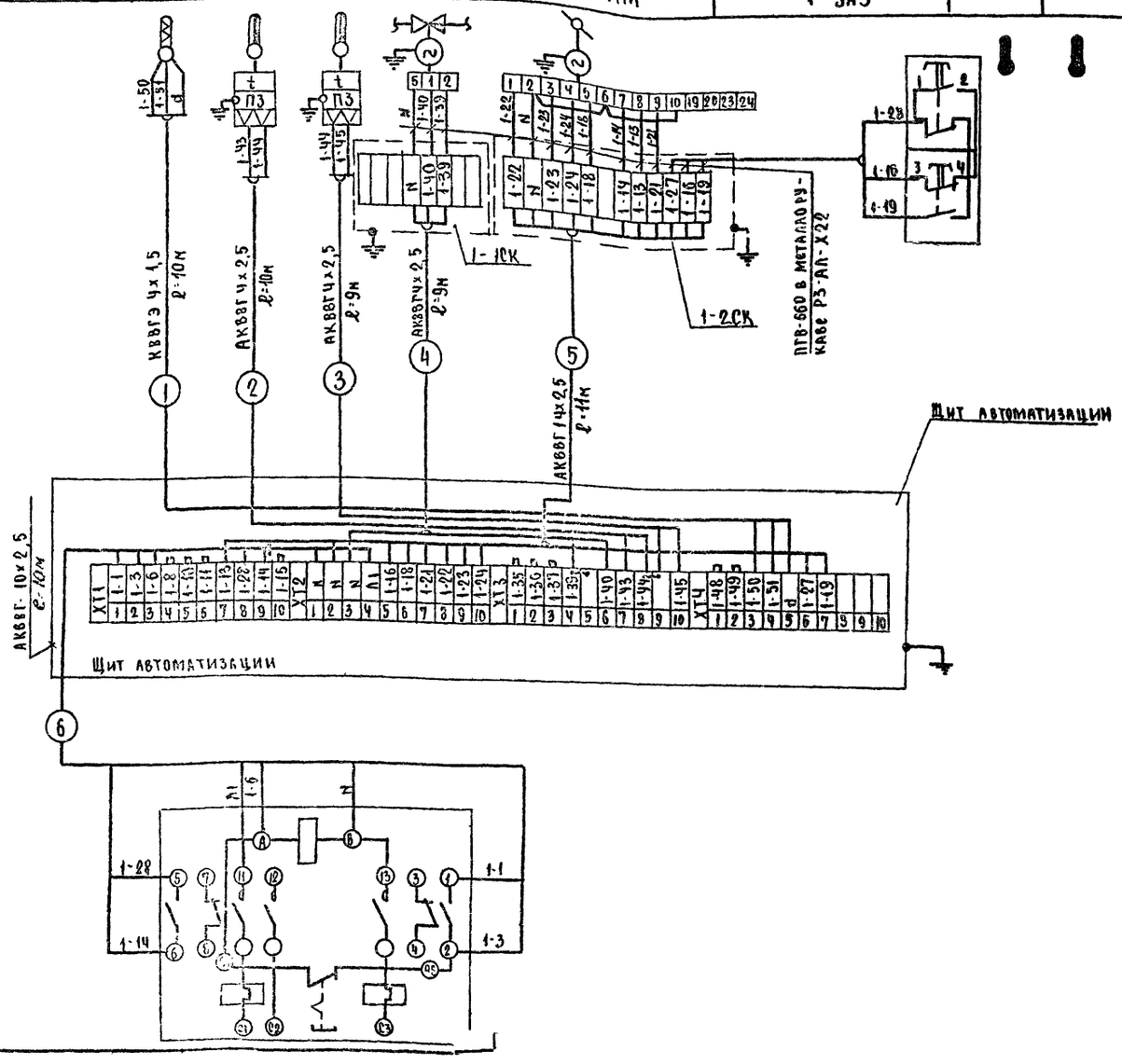

ПЛАН М1:50

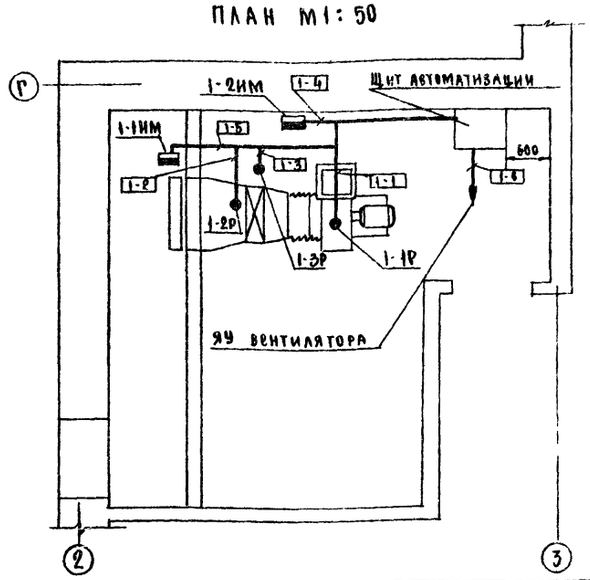

СПЕЦИФИКАЦИЯ МОНТАЖНЫХ ИЗДЕЛИЙ

N п/п	Наименование	Тип	Технич. данные	Кол	Примечан.
1	Кабель экранированный	КВВГЭ	сечение 4×1,5мм²	10	
2	Кабель контрольный	АКВВГ	4×2,5мм²	28	
3	То же	АКВВГ	10×2,5мм²	10	
4	То же	АКВВГ	14×2,5мм²	11	
5	Провод медный	ПГВ-660	1×1,0мм²	30	
6	Металлорукав	РЗ-АЛ-Х22	Ф 22мм	10	
7	Коробка соединительная	КСК-8	—	1	
8	То же	КСК-16	—	1	

1. Заземление приборов щита и металлических труб выполнить согласно правил устройства электроустановок (ПУЭ) к контуру заземления.
2. Схемы соединений см. альбом
3. Кабель проложить по стенам, потолку, металлоконструкциям, лоткам. Крепить скобками.

			1979	Т.П 274-33-14	АВ
			Торговый центр тип III (из зданий блоков)		
			Блок. Магазин товаров повседневного спроса	Лит. Р	Лист 5	Листов
Нормоконт	Бородкин				
			...ключений П-1	ЦНИИЭП гражданселькстрой	

Формат 22г

Типовой проект 274-33-14

Инв. № подл. 4-02355-62 | Подпись и дата

Типовой проект
274-33-14
Альбом I

Пояснение к проекту

Водоснабжение

Подводка холодной воды к смывному бачку проектируется из полиэтиленовых напорных труб ф 12 мм.

Канализация

Внутренняя сеть канализации монтируется из пластмассовых канализационных труб ф50÷100мм

Водосток

Внутренняя сеть водостоков монтируется из пластмассовых канализационных труб ф 100 мм.

Спецификация

поз. обозн.	Обозначение	Наименование	К-во	Масса ед. кг	Примеч.
	„Исключить"				
	Водопровод				
	гост 3262-75	труба цинкованная			
		ф15	0,5	1.21	
	Канализация				
	гост 69423-69	Труба ПЧК ф100	70,0	13,4	
	"	" ф 50	2.0	5,9	
	Водосток				
	гост 10704-76	труба стальная			
		электросварная ф100	5,0	10,85	
	„Дополнение"				
	Водопровод				
	гост 18599 83	Подводка полиэтиле-			
		новая напорная ф12	0,5		
	Канализация				
	гост 22689.3-77	труба пластмас-			
		совая канализа-			
		ционная ф100	10,0		
		" ф 50	2,0		
	Водосток				
	гост 22689.3-77	труба пластмассо-			
		вая канализацион-			
		ная ф100	5,0		

NN п/п	№ прейскурантов усн, расценок /ценник а/и др.	Наименование работ и затрат	Ед. изм			
		„Исключить"				
		Водопровод				
	Е 16-41 7-3	труба водогазопроводная стальная ф 15 мм	м	0,5		
		Канализация				
	Е16-30 5-1	труба чугунная канализационная, диаметром 50мм	м	2.0	3.21	6.00
	Е16-31 5-2	тоже, диаметром 100мм	м	70.0	4.59	321,00
		Водосток				
	Е16-69 8-3	труба стальная электросварная, диаметром 108×4мм	м	5.0	3.12	16.0
		Добавить				
		Водопровод				
	Е16-33 6-1	подводка полиэтиленовая				
	К145 РА34.9	диаметром 12 мм				
	п.547, 554	цена: 1.92-0,55+0.085	м	0.5	1,44	1,00
		Канализация				
	Е16-33 6-1	труба пластмассовая, канализационная диаметром 50мм	м	2.0	1.92	4,00
	Е16-34 6-2	тоже, диаметром 100мм	м	70,0	3,10	217.0
		Водосток				
	Е 16-34 6-2	труба пластмассовая канализационная диаметром 100мм	м	5.0	3.10	15.00

При привязке типового проекта с вариантом применения пластмассовых труб для водопровода, канализации и водостоков сметная стоимость сантехнических работ должна быть откорректирована.

Сметная стоимость заменяемых труб определена в ценах, введенных с 1.01. 1984 года.

				Т.П. 274-33-14
				Торговый центр тип III /из зданий бло
Н. контр.	Верховский			Блок Магазин товаров повседневного спроса
Нач. отд	Головкин			Стадия: Р; Лист: ВК-5; Лис
Нач. со	Мильман			
ГИП ВК	Молодкин			
Рук. гр. ВК	Певчева			Вариант применения пластмассовых труб для водосна
Ст. инж.	Князева			ЦНИИЭП

Инв. N подл. | Подпись и дата | Взам. инв. N
2366-63

gost.e-ecolog.ru