# ТИПОВОЙ ПРОЕКТ
# 189-000-362.85

# ОДНОЭТАЖНЫЙ ЛЕТНИЙ САДОВЫЙ ДОМИК С МАНСАРДОЙ

## АЛЬБОМ II

ДЕРЕВЯННЫЕ ДЕТАЛИ ЗАВОДСКОГО ИЗГОТОВЛЕНИЯ

21896-02
ЦЕНА 0-76

gost.e-ecolog.ru

ЦЕНТРАЛЬНЫЙ ИНСТИТУТ ТИПОВОГО ПРОЕКТИРОВАНИЯ
ГОССТРОЯ СССР

Москва. А-445. Смольная ул., 22

Сдано в печать IX 198 7 года

Заказ № 12109 Тираж 350 экз.

# ТИПОВОЙ ПРОЕКТ

# 189-000-362.85

# ОДНОЭТАЖНЫЙ ЛЕТНИЙ САДОВЫЙ ДОМИК С МАНСАРДОЙ

## АЛЬБОМ II

Альбом I – Архитектурно-строительные и электротехнические чертежи. Спецификация оборудования.
Альбом II – Деревянные детали заводского изготовления.
Альбом III – Сметы Ведомости потребности в материалах.


Разработан
институтом ЦНИИЭПграждансельстрой
Гл. инженер института А. П. Цикунов
Гл. архитектор проекта В. Н. Никифоров
Гл. спец. по пож безопасности Г. А. Проскуряков



Рабочий проект
утвержден Госгражданстроем
приказ N 13 от 9.01.1986 г
Рабочий проект введен в действие
ЦНИИЭПграждансельстроем
приказ N 01/т от 2.01.1986 г.

| Марка | Наименование листов | № № страниц |
|---|---|---|
| 1 | 2 | 3 |
| | Титульный лист | 1 |
| | Содержание альбома | 2 |
| | Пояснительная записка (начало) | 3 |
| | Пояснительная записка (продолжение) | 4 |
| | Пояснительная записка (окончание) | 5 |
| | Номенклатура (начало) | 6 |
| | Номенклатура (продолжение) | 7 |
| | Номенклатура (продолжение) | 8 |
| | Номенклатура (продолжение) | 9 |
| | Номенклатура (продолжение) | 10 |
| | Номенклатура (окончание) | 11 |
| Ар 26.14.8<br>С 33.8.5 | Арка<br>Стропила | 12 |

| 1 | 2 | 3 |
|---|---|---|
| Ж 11.6.5 | Жалюзийная решетка | 13 |
| К 7.13.5 | Элемент карниза | |
| КЛ.9.8.9 | Крышка люка на чердак | 14 |
| ДШ 16. 5.7 | Дверца шкафа | 15 |
| ОВр15.5.4 | Открывающаяся створка | 16 |
| 5.10.10$^{x}$2У | Тетива | |
| 5.10.23$^{x}$2У | Тетива | 17 |
| С 37.8.5 | Стропила | |
| МИ-1<br>МИ-2<br>МИ-3<br>МИ-4<br>А-I | Металлические изделия | (18) |


| | | | |
|---|---|---|---|
| Нормоконт | Овакимьян | | Одноэтажный летний садовый домик с мансардой |
| Нач. маст. | Кацнер | | |
| Гл. инж. м. | Овакимьян | | |
| ГАП | Никифоров | | Содержание альбома |
| ГИП | Спирина | | |
| Рук. груп. | Матыщина | | |

| Стадия | Лист | Листов |
|---|---|---|
| Р. П. | | 1 |

ЦНИИЭП Граждансельстрой

## Пояснительная записка

Альбом деревянных деталей заводского изготовления разработан для одноэтажного летнего садового домика с мансардой каркасной конструкции для строительства в I В климатическом подрайоне, II климатическом районе с расчетной температурой наружного воздуха - 10°С (октябрь месяц), нормативной снеговой нагрузкой 100 кгс/м² (0,98 кПа), скоростным напором ветра 45 кгс/м² (0,44 кПа) и обычными геологическими условиями.

Альбом состоит из рабочих чертежей на деревянные изделия и детали. Конструкция однотипных изделий и деталей соответствует максимальной унификации по размерам и применяемости, рациональному использованию основных материалов и возможности изготовления на существующем оборудовании

Основным исходным материалом для изготовления деталей, изделий приняты хвойные обрезные пиломатериалы по ГОСТ 24454-80Е, ГОСТ 8486-66 и заготовки по ГОСТ 9685-61

Для сокращения количества сечений пиломатериалов и заготовок произведена унификация и приняты следующие распространенные сечения, мм:

толщина 16, 25, 32, 50, 100

ширина 32, 50, 60, 75, 100

Абсолютная влажность древесины деталей не должна превышать

в нестроганых деталях — 22%

в строганых деталях,

применяемых внутри помещения — 15%

то же снаружи помещения — 18%

По качеству древесины и обработки детали должны удовлетворять ГОСТ 11047-72.

Пропитке водным раствором антисептика подлежат все детали, применяемые ниже пола, детали чердачных перекрытий, ходовые доски, сливы, нижние обвязки и стойки стен, ригели и подкосы.

Допускается изготавливать следующие детали (при условии их антисептирования) из пиломатериалов лиственных пород, отвечающих ГОСТ 2695-71.

| Наименование деталей | Порода древесины |
|---|---|
| Детали чердачного перекрытия | Береза, осина, ольха, липа, тополь |
| Ходовые доски и доски диагональной жесткости | То же |
| Детали фронтона и карниза | То же |
| Лаги, черепные бруски, доски ограждений | Осина, ольха |
| Доски и бруски чистого пола | Береза, осина, ольха |

Гвозди строительные по ГОСТ 4028-63*

Гвозди толевые круглые по ГОСТ 4029-63*

Шурупы по ГОСТ 1145-80

Изготовление, антисептирование, упаковка, хранение и т.д. деревянных изделий и деталей должны производится в соответствии с требованиями следующих документов:

1. Детали и изделия деревянные для малоэтажных жилых и общественных зданий Технические условия ГОСТ 11047-72.
2. Детали деревянные фрезерованные для строительства. ГОСТ 8242-75.
3. Древесина клееная. Зубчатые клееные соединения. Размеры и технические требования ГОСТ 19414-70
4. Детали деревянные. Припуски на механическую обработку ГОСТ 7307-75.

| | | | |
|---|---|---|---|
| Нормоконт | Овакимьян | | Одноэтажный летний садовый домик с мансардой |
| Нач. маст. | Кацнер | | |
| Гл. инж. м. | Овакимьян | | |
| ГАП | Никифоров | | Пояснительная записка (начало) |
| ГИП | Спирина | | Стадия: Р.П. Лист: 1 Листов: 3 |
| Рук. груп. | Матыцина | | ЦНИИЭП гражданселькстрой |

5 Древесина. Консервирование. Пропитка способом прогрев-холодная ванна. ГОСТ 200226-76.

6 „Деревянные конструкции. Правила производства и приемки монтажных работ." СНиП III-19-75.

Индексы размеров сечения деревянных деталей заводского изготовления

Таблица I

| Толщина детали (нестрог. и строг.) в пиломатериале или заготовке, мм | Индекс толщины детали | Ширина детали (нестрог. и строг.) в пиломатериале или заготовке, мм | | | | | | | |
|---|---|---|---|---|---|---|---|---|---|
| | | 32 | 50 | 60 | 75 | 100 | 125 | 150 | 175 |
| | | Индексы ширины детали | | | | | | | |
| | | 3 | 5 | 6 | 8 | 10 | 13 | 15 | 18 |
| 16 | 1 | 1.3 | 1.5 | [1.6] | 1.8 | [1.10] | 1.13 | 1.15 | 1.18 |
| 25 | 2 | 2.3 | 2.5 | 2.6 | 2.8 | [2.10] | 2.13 | 2.15 | 2.18 |
| 32 | 3 | 3.3 | 3.5 | 3.6 | [3.8] | [3.10] | 3.13 | 3.15 | 3.18 |
| 50 | 5 | | [5.5] | | 5.8 | [5.10] | 5.13 | 5.15 | 5.18 |
| 100 | 10 | | | | | 10.10 | | 10.15 | |
| 150 | 15 | | | | | | | 15.15 | 15.18 |

[ ] – сечения, применяемые в проекте

Индексы ширины и толщины нестроганых и строганых деталей приняты соответственно по ширине и толщине пиломатериалов или заготовок, которые необходимы для их изготовления. В маркировке деталей, сколоченных для увеличения толщины из одинаковых сечений (прогоны, балки, мауэрлаты) после индекса толщины ставится ...Х2; в маркировке деталей, склеенных для увеличения толщины или ширины ставится... ХК2..., а из разных сечений, например по ширине 150 мм с 125мм – ставится...К 15+13.

Индексы для маркировки изделий

Таблица II.

| Наименование изделий | Индекс маркировки |
|---|---|
| Арка | Ар |
| Стропила | С |
| Открывающаяся створка | ОВр |
| Жалюзийная решетка | Ж |
| Дверца шкафа | ДШ |
| Элемент карниза | К |
| Крышка люка на чердак | КЛ |

# СТРУКТУРА

## МАРКИРОВКИ ДЕРЕВЯННЫХ НЕСТАНДАРТНЫХ ИЗДЕЛИЙ И ДЕТАЛЕЙ ЗАВОДСКОГО ИЗГОТОВЛЕНИЯ

| Индексы наименования | Индексы размеров | Индексы конструкции и технологии |
|---|---|---|
| Заглавные буквы (табл 2) | Тройная группа арабских цифр (табл I) | Заглавные буквы арабские цифры мал буквы (табл. 2) |
| XX | XXX | XXX |

### Для деталей

| Наименование | Индексы |
|---|---|
| Бруски, доски, балки, лаги, стропильные ноги и др | По таблице № 2 |
| Толщина, см<br>склеенная<br>склеенная | По таблице I<br>... x 2,<br>... x к 2 |
| Ширина, см<br>склеенная | По таблице<br>.. к |
| Длина, дм | Целые (большие) цифры |
| Строганые детали с профилем по кромкам, пластям | С |
| Выборка или скос на кромку или пласть | У (2У) |
| Шип или фиг выборка на торце | Ш (2Ш) |
| Однозначные цифры, отличающие одинаковые детали по конструкции | |
| Строганые детали без профиля | ...* |

### Для изделий

| Наименование | Индексы |
|---|---|
| Панели, щиты, рамы, балки (черепными брусками и др. | По таблице 2 |
| Длина, дм | - Однозначная<br>двухзначная цифра |
| Ширина, дм | Однозначная,<br>- двухзначная цифра |
| Толщина, см | однозначная цифра |
| Начальные буквы, характеризующие наличие:<br>оконных и дверных блоков<br>правым и левым открыванием дверей | ОС, ОР<br>П. А.. |
| Однозначные цифры, отличающие одинаковые изделия по конструкции и предыдущим индексам | |

**Примечание**

Детали, толщина или ширина которых сколочены или склеены из разных заготовок, например 150 + 125 (мм - индексируются ... 15 + 13 или ... к 15 + 13

**Примечание**

1. Размеры со значением до 5 индексируются меньшим числом, а со значением 5 и более - большим числом.
2. Индекс толщины панели определяется по толщине каркаса в пиломатериале.
3. Балки с черепными брусками (и подобные им изделия индексируются по размерам как детали с добавлением в индекс I или 2, отображающие односторонние и двухсторонние черепные бруски

| NN пп | НАИМЕНОВАНИЕ | МАРКА | ЭСКИЗ | ГАБАРИТЫ, мм: ТОЛЩИНА | ШИРИНА | ДЛИНА | ОБЪЕМ м³ | ГРУППА КАЧЕСТВА ПО ГОСТ 11047-72 | ПРОПИТКА АНТИСЕПТИКОМ ПО ГОСТ 20022.0-82 |
|---|---|---|---|---|---|---|---|---|---|
| | НЕСТРОГАНЫЕ ДЕТАЛИ | | | | | | | | |
| 1 | Обвязка | 5.10.44.2Ш | 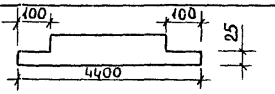  | 50 | 100 | 4400 | 0,0220 | I сосна (береза, осина) | III кл. службы |
| 2 | Обвязка | 5.10.37.2Ш | 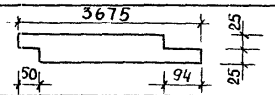  | 50 | 100 | 3675 | 0,0184 | I сосна (береза, осина) | III кл служьы |
| 3 | Обвязка | 5.10.37.2Ш-1 | 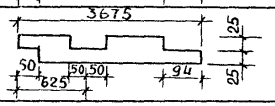  | 50 | 100 | 3675 | 0,0184 | I сосна (береза, осина) | III кл. службы |
| 4 | Обвязка | 5.10.36 | — | 50 | 100 | 3600 | 0,0180 | I сосна (осина) | III кл. сл. |
| 5 | Обвязка | 5.10.31.2Ш-1 | 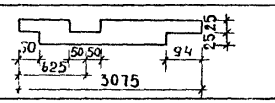  | 50 | 100 | 3075 | 0,0155 | I сосна (береза, осина) | III кл. службы |
| 6 | Балка, обвязка | 5.10.31 | — | 50 | 100 | 3100 | 0,0155 | I сосна (осина) | VIII кл сл. |
| 7 | Балка, стойка фронтона | 5.10 28 | — | 50 | 100 | 2750 | 0,0138 | I сосна (осина) | III кл сл |
| 8 | Стойка, балка. | 5.10.27 | — | 50 | 100 | 2680 | 0,0134 | I сосна (осина) | III кл.сл. |
| 9 | Стойка | 5.10.26 | — | 50 | 100 | 2580 | 0,0129 | I сосна (осина) | III кл.сл. |
| 10 | Стойка | 5.10.26.Ш | 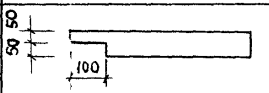  | 50 | 100 | 2580 | 0,0129 | I сосна (осина) | III кл. службы |
| 11 | Балка, обвязка, стойка | 5.10.25 | — | 50 | 100 | 2500 | 0,0125 | I сосна (осина) | III кл.сл. |

| | | |
|---|---|---|
| Нор. конт | Овакимьян | |
| Нач. мас. | Кацнер | |
| Гл. ин м. | Овакимьян | |
| ГАП | Никифоров | |
| ГИП | Спирина | |
| Рук. гр. | Матыщина | |
| Ст. инж. | Сидоренко | |

189-000-362 85

Одноэтажный летний садовый домик с мансардой

Номенклатура /начало/

| СТАДИЯ | МАССА | МАСШТАБ |
|---|---|---|
| Р.П. | | |
| ЛИСТ 1 | ЛИСТОВ 6 | |

ЦНИИЭП граждансельстрой

| №№ п.п. | НАИМЕНОВАНИЕ | МАРКА | ЭСКИЗ | ГАБАРИТЫ, мм | | | ОБЪЕМ м³ | ГРУППА КАЧЕСТВА ПО ГОСТ 11047-72 | ПРОПИТКА АНТИСЕПТИКОМ ПО ГОСТ 20022.6-82 |
|---|---|---|---|---|---|---|---|---|---|
| | | | | ТОЛЩИНА | ШИРИНА | ДЛИНА | | | |
| 12 | Обвязка | 5.10.25.2Ш | 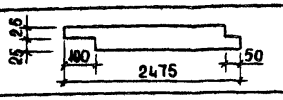  | 50 | 100 | 2475 | 0.0124 | I сосна (осина) | III ка службы |
| 13 | Обвязка | 5.10.25 Ш | 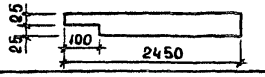  | 50 | 100 | 2450 | 0,0123 | I сосна (осина) | III ка службы |
| 14 | Стойка, раскос, связи, стойка фронтона | 5.10.22 | | 50 | 100 | 2195 | 0,0110 | I сосна (осина) | III ка службы |
| 15 | Обвязка | 5.10.22 Ш | 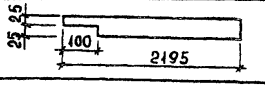  | 50 | 100 | 2195 | 0,0110 | I сосна (осина) | III ка службы |
| 16 | Балка | 5.10.20 | | 50 | 100 | 2000 | 0,0100 | I сосна (осина) | III ка службы |
| 17 | Обвязка | 5.10.19 Ш | 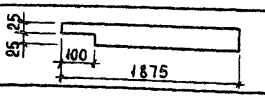  | 50 | 100 | 1875 | 0,0094 | I сосна (осина) | III ка службы |
| 18 | Стойка фронтона | 5.10.18 | | 50 | 100 | 1750 | 0,0086 | I сосна (осина) | III ка службы |
| 19 | Стойка, подкос | 5.10.17 | | 50 | 100 | 1650 | 0,0083 | I сосна (осина) | III ка службы |
| 20 | Балка, обвязка, стойка фронтона | 5.10.15 | | 50 | 100 | 1520 | 0,0076 | I сосна (осина) | III ка службы |
| 21 | Обвязка | 5.10.13.2Ш | 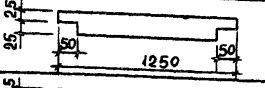  | 50 | 100 | 1250 | 0,0063 | I сосна (осина) | III ка службы |
| 22 | Обвязка | 5.10.13.2Ш-1 | 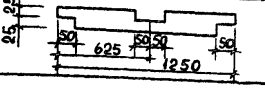  | 50 | 100 | 1250 | 0,0063 | I сосна (осина) | III ка службы |
| 23 | Ригель | 5.10.13 | | 50 | 100 | 1250 | 0,0063 | I сосна (осина) | III ка службы |
| 24 | Брусок горизонтальный | 5.10.12 | | 50 | 100 | 1150 | 0.0058 | I сосна (осина) | III ка службы |
| 25 | Балка, вкладыш, ригель | 5.10.11 | | 50 | 100 | 1100 | 0.0055 | I сосна (осина) | III ка службы |
| 26 | Стойка фронтона, ригель, лежень, балка | 5.10.10 | | 50 | 100 | 1000 | 0.0050 | I сосна (осина) | III ка службы |
| 27 | Балка, стойка фронтона, брусок вертикальн, ригель | 5.10.9 | | 50 | 100 | 900 | 0.0045 | I сосна (осина) | III ка службы |

| NN пп | НАИМЕНОВАНИЕ | МАРКА | ЭСКИЗ | ГАБАРИТЫ, мм | | | ОБЪЕМ, м³ | ГРУППА КАЧЕСТВА ПО ГОСТ 11047-72 | ПРОПИТКА АНТИСЕПТИКОМ ПО ГОСТ 20022.0-82 |
|---|---|---|---|---|---|---|---|---|---|
| | | | | ТОЛЩИНА | ШИРИНА | ДЛИНА | | | |
| 28 | Ригель | 5.10.7 | ——— | 50 | 100 | 700 | 0,0035 | I сосна (осина) | III кл.сл |
| 29 | Вкладыш, стойка | 5.10.6 | ——— | 50 | 100 | 550 | 0,0028 | 2 сосна (осина) | III кл.сл |
| 30 | Стойка | 5.10.4 | ——— | 50 | 100 | 430 | 0,0022 | I сосна (осина) | III сл.сл |
| 31 | Прогон, мауэрлат, пробки | 5.10.п.м | ——— | 50 | 100 | п.м | 0,0050 | 2 сосна (осина) | VIII кл.сл |
| 32 | Подкос | 3.10.12 | ——— | 32 | 100 | 1150 | 0,0037 | I сосна (осина) | III кл.сл |
| 33 | Доска ходовая, доска ветровая, доски-связи | 3.10.п.м | ——— | 32 | 100 | п.м | 0,0032 | 2 сосна (осина) | III кл.сл |
| 34 | Накладка | 2.10.3 | ——— | 25 | 100 | 300 | 0,0008 | 1 сосна | III кл.сл |
| 35 | Бобышка, подкладная доска | 2.10.п.м | ——— | 25 | 100 | п.м | 0,0025 | 2 сосна (осина) | III кл.сл. |
| 36 | Доски подшивки, доска | 1.10 п.м | ——— | 16 | 100 | п.м | 0,0016 | 2 сосна (осина) | III кл.сл |
| 37 | Доска закладная | 2.8.15 | ——— | 25 | 75 | 1450 | 0,0028 | 3 сосна (осина) | III кл.сл. |
| 38 | Обвязка, брусок | 5.5.29 | ——— | 50 | 50 | 2900 | 0,0073 | 3 сосна (осина) | III кл.сл. |
| 39 | Стойка | 5.5.27 | ——— | 50 | 50 | 2680 | 0,0067 | 2 сосна (осина) | III кл.сл. |
| 40 | Стойка | 5.5.25 | ——— | 50 | 50 | 2450 | 0,0061 | 2 сосна (осина) | III кл.сл. |
| 41 | Стойка, брусок | 5.5.19 | ——— | 50 | 50 | 1940 | 0,0049 | 2 сосна (осина) | III кл.сл. |
| 42 | Стойка | 5.5.17 | ——— | 50 | 50 | 1650 | 0,0041 | 2 сосна (осина) | III кл.сл. |
| 43 | Брусок горизонтальный | 5.5.12 | ——— | 50 | 50 | 1150 | 0,0029 | 2 сосна (осина) | III кл.сл. |
| 44 | Брусок горизонтальный | 5.5.9 | ——— | 50 | 50 | 874 | 0,0022 | 2 сосна (осина) | III кл.сл. |
| 45 | Брусок, вкладыш, обрешетка, брусок угловой | 5.5.п.м | ——— | 50 | 50 | п м | 0,0025 | 2 сосна (осина) | III кл.сл. |

| NN п.п. | НАИМЕНОВАНИЕ | МАРКА | ЭСКИЗ | ГАБАРИТЫ, мм | | | ОБЪЕМ, м³ | ГРУППА КАЧЕСТВА ПО ГОСТ 11047-72 | ПРОПИТКА АНТИСЕПТИКОМ ПО ГОСТ 20022.0-82 |
|---|---|---|---|---|---|---|---|---|---|
| | | | | ТОЛЩИНА | ШИРИНА | ДЛИНА | | | |
| | СТРОГАНЫЕ ДЕТАЛИ | | | | | | | | |
| 1 | Стойка | 5.10.27* | — | 44 | 94 | 2650 | 0,0133 | I сосна береза,осина | |
| 2 | Стойка | 5.10.26*Ш | 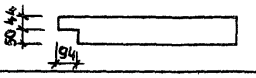  | 44 | 94 | 2580 | 0,0129 | I сосна (береза,осина) | |
| 3 | Стойка | 5.10.26* | — | 44 | 94 | 2580 | 0,0129 | I сосна (береза,осина) | |
| 4 | Тетива | 5.10.23*2У | см стр 17 | 44 | 94 | 2340 | 0,0117 | I сосна (береза,осина) | |
| 5 | Стойка | 5.10.22* | — | 44 | 94 | 2200 | 0,0110 | I сосна (береза,осина) | |
| 6 | Брусок козырька | 5.10.25* | — | 44 | 94 | 2500 | 0,0125 | 2 сосна (береза,осина) | |
| 7 | Подкос козырька | 5.10.18*У | 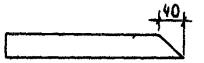  | 44 | 94 | 1800 | 0,0090 | I сосна (осина,ольха) | |
| 8 | Подкос козырька | 5.10.14*У | 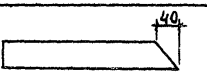  | 44 | 94 | 1400 | 0,0070 | I сосна (осина,ольха) | |
| 9 | Брусок козырька | 5.10.14* | — | 44 | 94 | 1400 | 0,0070 | 2 сосна (береза,осина) | |
| 10 | Балка козырька | 5.10.12*Ш |   | 44 | 94 | 1200 | 0,0060 | I сосна (береза,осина) | |
| 11 | Брусок горизонтальный,стойка | 5.10.12* | — | 44 | 94 | 1150 | 0,0058 | 2 сосна (береза, осина) | |
| 12 | Тетива | 5.10.10*2У | см стр 17 | 44 | 94 | 960 | 0,0048 | I сосна (береза, осина) | |
| 13 | Балка, брусок горизонтальный, стойка | 5.10. 9* | — | 44 | 94 | 874 | 0,0044 | I сосна (береза,осина) | |
| 14 | Брусок | 5.10. 3* | — | 44 | 94 | 300 | 0,0015 | 2 сосна (береза,осина) | |
| 15 | Бобышка | 5.10. 2* | — | 44 | 94 | 200 | 0,0010 | 2 сосна (береза,осина) | |
| 16 | Брусок горизонтальный | 5.10*п.м | — | 44 | 94 | п м | 0,0050 | 2 сосна (береза,осина) | |

Заготовка

| NN пп. | НАИМЕНОВАНИЕ | МАРКА | ЭСКИЗ | ГАБАРИТЫ, мм | | | ОБЪЕМ, м³ | ГРУППА КАЧЕСТВА ПО ГОСТ 11047-72 | ПРОПИТКА ЗАЩИТНЫМИ ПО ГОСТ 20022.0-82 |
|---|---|---|---|---|---|---|---|---|---|
| | | | | ТОЛЩИНА | ШИРИНА | ДЛИНА | | | |
| 17 | Поручень | 3.10.25* | — | 28 | 94 | 2500 | 0,0080 | I СОСНА (БЕРЕЗА, ОСИНА) | ОЛИФОВКА |
| 18 | Доски проступи, подоконная доска | 3.10.12* | — | 28 | 94 | 1150 | 0,0037 | I СОСНА (БЕРЕЗА, ОСИНА) | ОБМАЗКА ВАСТОМ |
| 19 | Доска крыльца | 3.10.10* | — | 28 | 94 | 1000 | 0,0032 | I СОСНА (БЕРЕЗА, ОСИНА) | |
| 20 | Доска проступи | 3.10.8* | — | 28 | 94 | 800 | 0,0026 | I СОСНА (БЕРЕЗА, ОСИНА) | |
| 21 | Поручень | 3.10.6* | — | 28 | 94 | 625 | 0,0020 | I СОСНА (БЕРЕЗА, ОСИНА) | ОЛИФОВКА |
| 22 | Доска | 2.10.9* | — | 22 | 94 | 874 | 0,0025 | 2 СОСНА (БЕРЕЗА, ОСИНА) | ОБМАЗКА ПАСТОЙ |
| 23 | Наличник, доска конька, доски обшивки конька | 2.10* п.м | — | 22 | 94 | п м | 0,0025 | 2 СОСНА (БЕРЕЗА, ОСИНА) | ОЛИФОВКА |
| 24 | Доски пола, лобовая доска | 2.10 п.мС | ТУ 65 27-26-84 | 22 | 94 | п м | 0,0025 | 2 СОСНА (БЕРЕЗА, ОСИНА) | ОБМАЗКА ПАСТОЙ ОЛИФОВКА |
| 25 | Подшив свеса | 1.10 п.мС | ГОСТ 8242-75 тип 2 | 13 | 94 | п м | 0,0016 | 3 СОСНА (БЕРЕЗА, ОСИНА) | ОЛИФОВКА |
| 26 | Брусок, вкладыш | 5.5* п.м | — | 44 | 44 | п м | 0,0025 | 2 СОСНА (БЕРЕЗА, ОСИНА) | ОЛИФОВКА |
| 27 | Тяги | 3.5.28* | — | 28 | 44 | 2800 | 0,0045 | I СОСНА (БЕРЕЗА, ОСИНА) | ОЛИФОВКА |
| 28 | Обрамляющий брусок, поручень | 3.5* п.м | — | 28 | 44 | п м | 0,0016 | 2 СОСНА (БЕРЕЗА, ОСИНА) | ОЛИФОВКА |
| 29 | Брусок слива | 3.5 п.м С | 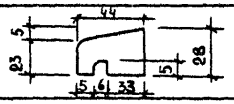 | 28 | 44 | п м | 0,0016 | 2 СОСНА (БЕРЕЗА, ОСИНА) | ОЛИФОВКА |
| 30 | Плинтус | 3.3.п.м С | ГОСТ 8242-75 тип 4 | 25 | 25 | п.м | 0,0010 | 2 СОСНА (БЕРЕЗА, ОСИНА) | ОЛИФОВКА |
| 31 | Раскладка | 2.3 п.мС | ГОСТ 8242-75 тип 2 | 19 | 24 | п.м | 0,0008 | 1 СОСНА (БЕРЕЗА, ОСИНА) | ОЛИФОВКА |
| 32 | Упор | 2.2* п.м | — | 20 | 20 | п м | 0,0006 | 2 СОСНА (БЕРЕЗА, ОСИНА) | ОЛИФОВКА |
| 33 | Наличник | 1.6 п.мС | ГОСТ 8242-75 | 13 | 54 | п м | 0,0010 | 2 СОСНА (БЕРЕЗА, ОСИНА) | ОЛИФОВКА |
| 34 | Штапик | 1.2 п.мС | 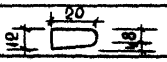 | 12 | 20 | п м | 0,0004 | 1 СОСНА (БЕРЕЗА, ОСИНА) | ОЛИФОВКА |

| NN пп | НАИМЕНОВАНИЕ | МАРКА | ЭСКИЗ | ГАБАРИТЫ, ММ | | | ОБЪЕМ $м^3$ |
|---|---|---|---|---|---|---|---|
| | | | | ТОЛЩИНА | ШИРИНА | ДЛИНА | |
| | ИЗДЕЛИЯ | | | | | | |
| 1 | Стропила | С 37.8.5 | см. стр. 17 | 50 | 75 | 3700 | 0,0145 |
| 2 | Элемент карниза | К 7.13.5 | см. стр. 14 | 50 | 125 | 700 | 0,0031 |
| 3 | Люк на чердак | КЛ 9.8.9 | см. стр. 14 | 88 | 800 | 925 | 0,0266 |
| 4 | Арка | Ар 26.14.8 | см. стр. 12 | 75 | 1405 | 2600 | 0,0226 |
| 5 | Стропила | С 33.8.5 | см. стр. 12 | 50 | 75 | 3365 | 0,0142 |
| 6 | Жалюзийная решетка | Ж 11.6.5 | см. стр. 13 | 44 | 630 | 1080 | 0,0222 |
| 7 | Открывающаяся створка | ОВр 15.5.4 | см. стр. 16 | 44 | 1456 | 548 | 0,0164 |
| 8 | Дверца шкафа | ДШ 16.5.7 | см. стр. 15 | 73 | 1645 | 536 | 0,0124 |

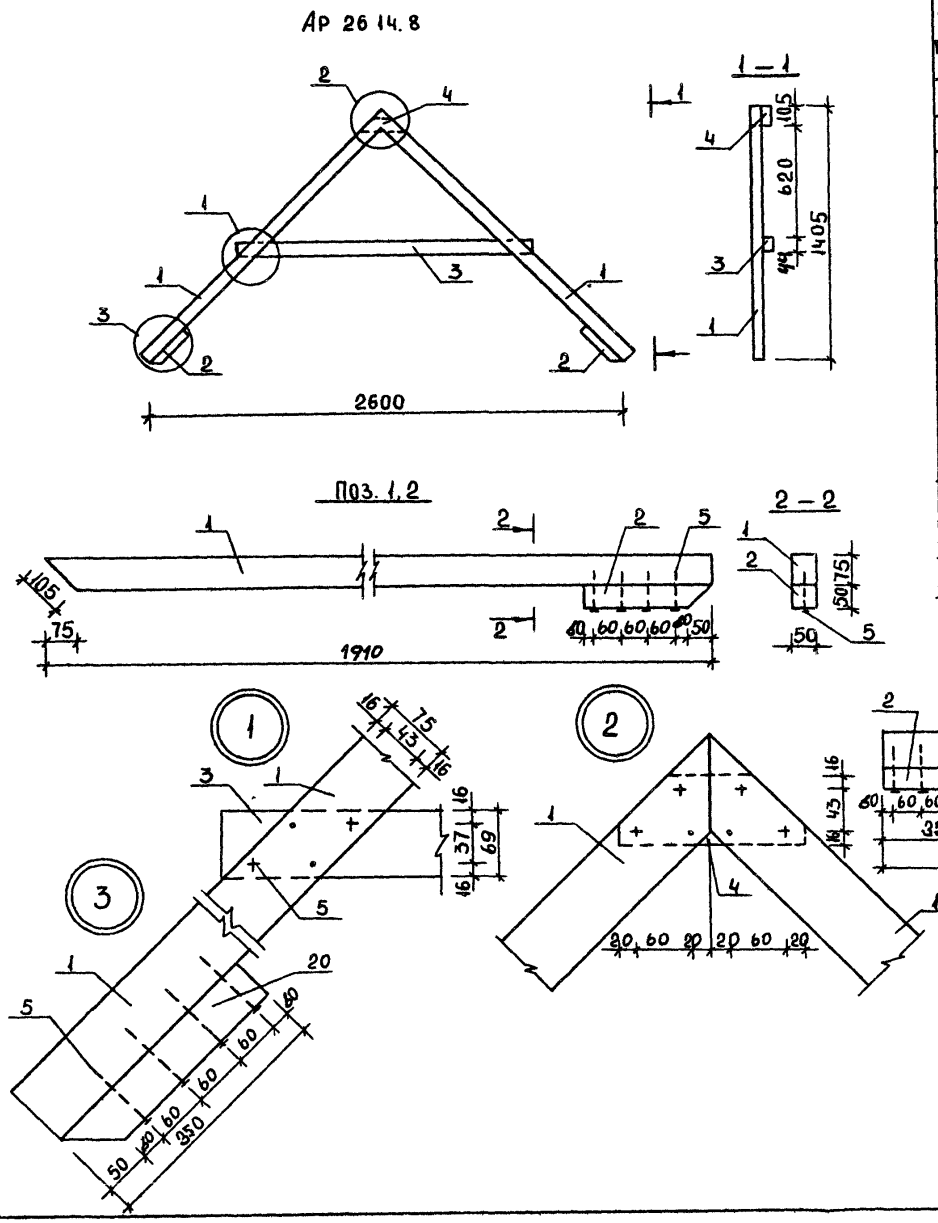


| NN поз. | Марка, наименование изделия или детали | Сечение, мм: Заготовки Т | Заготовки Ш | Детали Т | Детали Ш | Длина детали мм | Объем или площ. издел. | Кол-во на 1 изд. шт. | Объем или площ. издел. | Масса изд. кг | Группа качест. по ГОСТу 11047-72 | Пропитка антисепт. | Влажн. древ. % |
|---|---|---|---|---|---|---|---|---|---|---|---|---|---|
| | АР. 26.14.8 | | | | | | | | | | | | |
| 1 | Доска | 50 | 75 | — | — | 1910 | 0,0073 | 2 | 0,0146 | | 1 | 20022.0-82 VIII кл. сл. | 22 |
| 2 | Брусок | 50 | 50 | — | — | 350 | 0,0009 | 2 | 0,0018 | | 1 | | 22 |
| 3 | Затяжка | 50 | 75 | 44 | 69 | 1600 | 0,0061 | 1 | 0,0061 | | 1 | | 22 |
| 4 | Накладка | 50 | 75 | — | — | 200 | 0,0008 | 1 | 0,0008 | | 1 | | 22 |
| | Итого: | | | | | | | | 0,0233 | 13,6 | | | |
| 5 | Гвозди К4×100 | | | | | | | 22 | | 0,2 | | | |
| | Масса ≈ 13,8 кгс | | | | | | | | | | | | |
| | С 33.8.5. | | | | | | | | | | | | |
| 6 | Доска | 50 | 75 | | | 3365 | 0,0128 | 1 | 0,0128 | | 1 | 20022.0-82 VIII кл. сл. | 22 |
| 2 | Брусок | 50 | 50 | | | 350 | 0,0009 | 2 | 0,0018 | | 1 | | 22 |
| | Итого: | | | | | | | | 0,0146 | 8.5 | | | |
| 5 | Гвозди К4×100 | | | | | | | 8 | | 0,1 | | | |
| | Масса ≈ 8.6 кг | | | | | | | | | | | | |

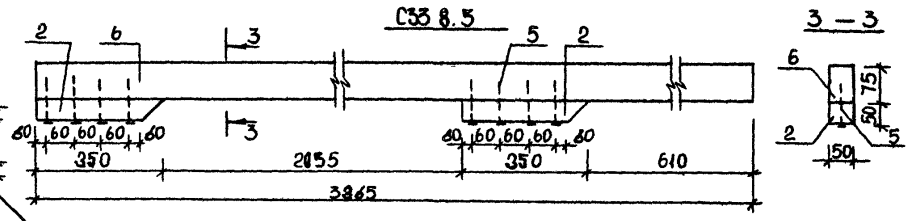


| | | |
|---|---|---|
| НАРМОК. | ОВАКИМЬЯН | |
| НАЧ.МАС. | КАЦНЕР | |
| ГЛ.ИН.М. | ОВАКИМЬЯН | |
| ГАП | НИКИФОРОВ | |
| ГИП | СПИРИНА | |
| РУК.ГР. | ЧЕРКАШИНА | |
| ИСПОЛНИЛ | МИТРОХИНА | |
| ПРОВЕР. | ЧЕРКАШИНА | |

189-000-362.85

Одноэтажный летний садовый домик с мансардой.

| Стадия | Масса | Масштаб |
|---|---|---|
| Р.П. | 13,8 кг<br>8,6 кг | 1:25<br>1:10<br>1:5 |
| Лист | Листов 1 | |

Арка АР 26 14 8
Стропила С 33 8.5

ЦНИИЭП
ГРАЖДАНСЕЛЬСТРОЙ

21896-02 13

Ж 11 65

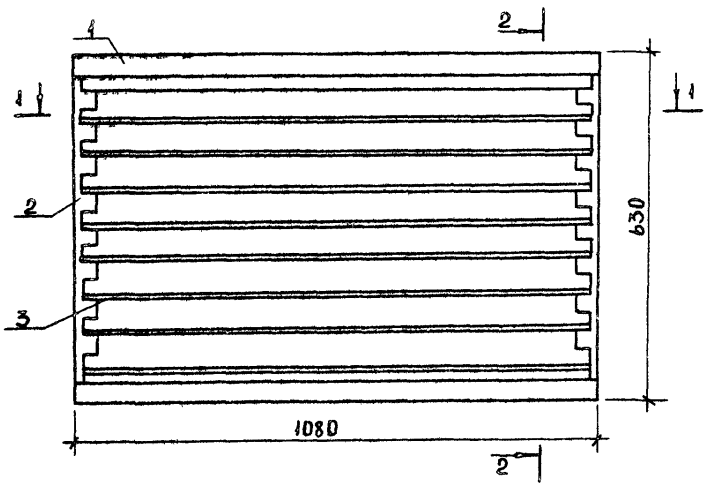


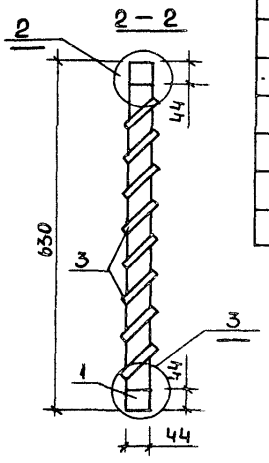


| NN поз | Марка, наименование изделия или детали | Сечение, мм заготовки Т | Ш | детали Т | Ш | Длина детали мм | Объем или площ. издел. | Кол-во на изд. шт. | Объем или площ. издел. | Масса изд. кг | Группа качест. по ГОСТу 10047-72 | Пропитка антисепт. | Влажн. древ. % |
|---|---|---|---|---|---|---|---|---|---|---|---|---|---|
| 1 | Брусок горизонт. | 50 | 50 | 44 | 44 | 1080 | 0.0027 | 2 | 0.0054 | | 2316б-78 | | |
| 2 | Брусок вертик | 50 | 50 | 44 | 44 | 630 | 0.0016 | 2 | 0.0032 | | | | |
| 3 | Доски решетки | 16 | 100 | 13 | 94 | 1040 | 0.0017 | 8 | 0.0136 | | | | |
| | | | | | | | Итого. | | 0.0222 | 11,10 | | | |
| 4 | Гвозди К 1,4×25 ГОСТ 4028-63* | | | | | | | 32 | | 0,01 | | | |
| | | | | | | | | Масса 11,1 кгс | | | | | |

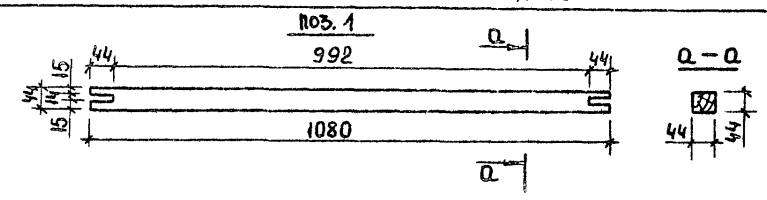


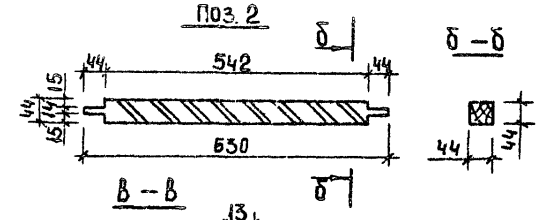


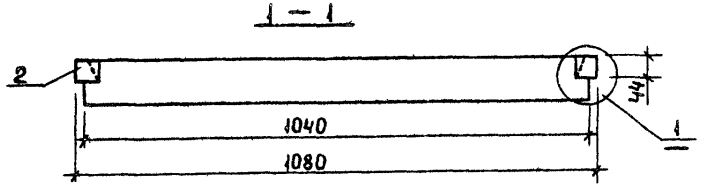


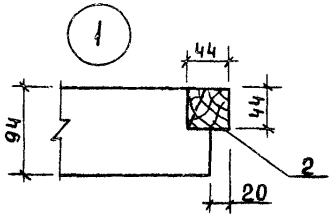


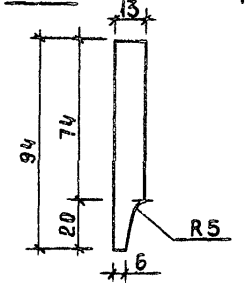


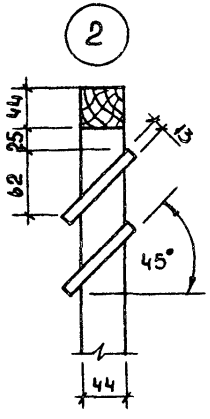


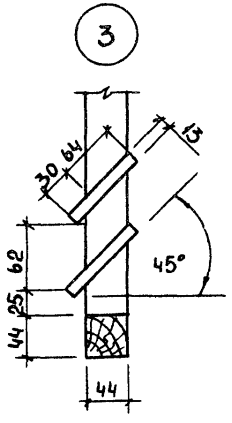


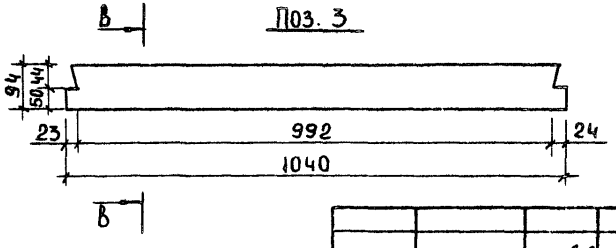


| | | |
|---|---|---|
| Нормок. | Овакимьян | |
| Нач. мас | Кацнер | |
| Гл. ин. м. | Овакимьян | |
| ГАП | Никифоров | |
| ГИП | Спирина | |
| Рук. гр. | Черкашина | |
| Инж. | Сидоренко | |
| Провер. | Черкашина | |

189-000-362.85

Одноэтажный летний садовый домик с мансардой

Жалюзная решетка Ж 11.65

| Стадия | Масса | Масштаб |
|---|---|---|
| Р.П. | 11,1 кг | 1:10 1:5 |
| Лист | Листов 1 | |

ЦНИИЭП Граждансельстрой

## Элемент карниза К 7.13.5

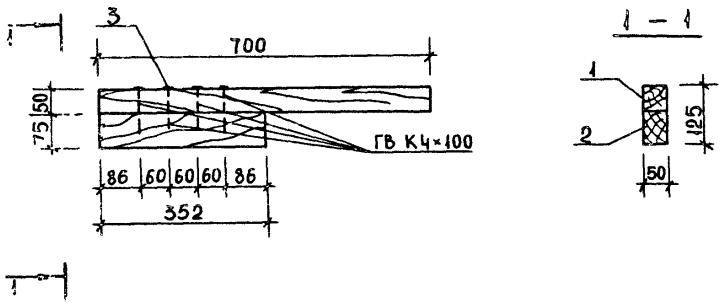


## Люк на чердак КЛ 9.8.9

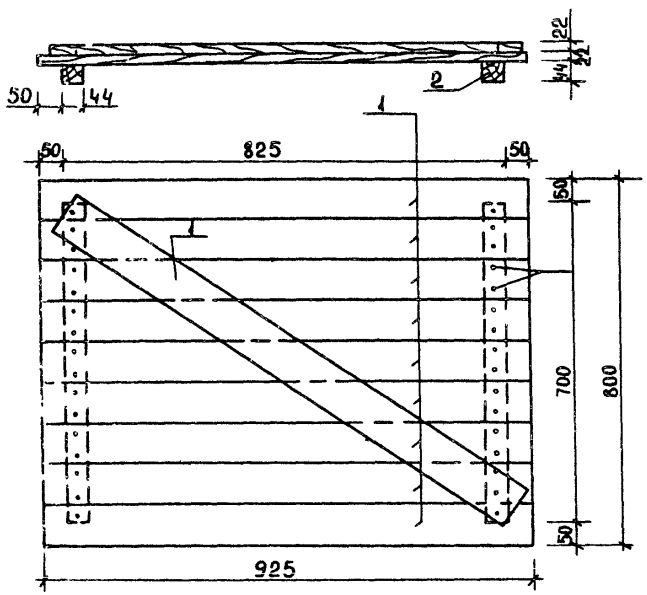


| NN поз | Марка, наименование изделия или детали | Сечение, мм заготовки Т | Ш | детали Т | Ш | Длина детали мм | Объем или площ. изд. | Кол-во на изд. шт. | Объем или площ. изд. | Масса изд. кг | Группа качест. по ГОСТу 4047-72 | Пропитка антисепт. | Влажн. древ. % |
|---|---|---|---|---|---|---|---|---|---|---|---|---|---|
| | **Элемент карниза К 7.13.5** | | | | | | | | | | | | |
| 1 | Брусок | 50 | 50 | 50 | 50 | 700 | 0,0018 | 1 | 0,0018 | | 2 | | |
| 2 | Брусок | 75 | 50 | 75 | 50 | 352 | 0,0013 | 1 | 0,0013 | | 2 | | |
| | Итого | | | | | | | | 0,0031 | 1,860 | | | |
| 3 | Гвозди К 4×100 | | | | | | | 4 | | 0,028 | ГОСТ 4028-63 | | |
| | Масса | | | | | | | | | 1,9 кг | | | |
| | **Люк на чердак КЛ 9.8.9** | | | | | | | | | | | | |
| 1 | Доска | 25 | 100 | 22 | 94 | 925 | 0,0023 | 10 | 0,023 | | 2 | | |
| 2 | Брусок | 50 | 50 | 44 | 44 | 700 | 0,0018 | 2 | 0,0036 | | 2 | | |
| | Итого | | | | | | | | 0,0266 | 15,96 | | | |
| 3 | Гвозди К 2×40 | | | | | | | 32 | | 2,925 | | | |
| 4 | Гвозди К 1,4×25 | | | | | | | 4 | | 0,004 | | | |
| | Масса | | | | | | | | | 18,8 кг | | | |

| | | |
|---|---|---|
| Нормокон. | Овакимьян | |
| Нач. мас. | Кацнер | |
| Гл. ин. м. | Овакимьян | |
| ГАП | Никифоров | |
| ГИП | Спирина | |
| Рук. гр. | Черкашина | |
| Инженер | Сидоренко | |

189-000-362 85

Одноэтажный летний садовый домик с мансардой.

Элемент карниза К 7.13.5
Люк на чердак КЛ 9.8.9

| Стадия | Масса | Масштаб |
|---|---|---|
| Р.П. | 1,9 кг<br>18,8 кг | 1:10 |
| Лист | Листов 1 | |

ЦНИИЭП Граждансельстрой

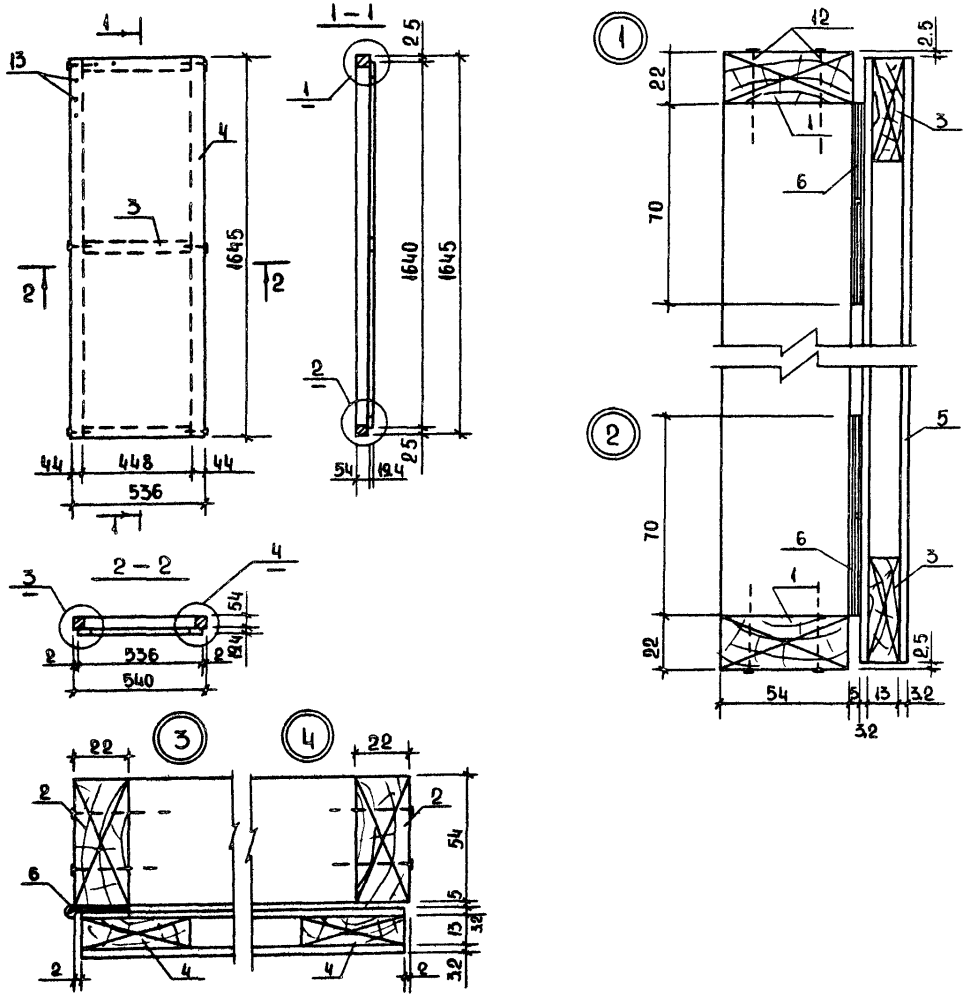


| NN поз. | Марка, наименование изделия или детали | Сечение, мм Заготовки Т | Ш | Детали Т | Ш | Длина детали мм | Объем или площ. изд. $м^3/м^2$ | Кол-во на 1 изд. шт. | Объем или площ. изд. $м^3/м^2$ | Масса изд. кг | Группа качест. по ГОСТ 14047-78 | Пропит. антисепт. | Влажн. древ. % |
|---|---|---|---|---|---|---|---|---|---|---|---|---|---|
| | ДШ 16.5.7 | | | | | | | | | | | | |
| 1 | Горизонт брусок | 25 | 60 | 22 | 54 | 540 | 0.0008 | 2 | 0.0016 | 0.80 | II | ГОСТ 20022.0-82 III кл службы | 12 |
| 2 | Вертик брусок | 25 | 60 | 22 | 54 | 1600 | 0.0024 | 2 | 0.0048 | 2.40 | II | | 12 |
| 3 | Горизонт брусок | 25 | 50 | 19 | 44 | 448 | 0.0006 | 3 | 0.0018 | 0.90 | II | | 12 |
| 4 | Вертик брусок | 25 | 50 | 19 | 44 | 1640 | 0.0021 | 2 | 0.0042 | 2.10 | II | | 12 |
| | Итого | | | | | | | | 0.0124 | 6,20 кг | | | |
| 5 | ДВПтв $\delta$=3,2 мм | 536 × 1640 | | | | | 0.88 $м^2$ | 2 | 1.76 | 6.0 | ГОСТ 4598-74* | — | |
| 6 | Петля ПН1-70 | | | | | | | 2 | | | ГОСТ 5088-78 | — | |
| 7 | Задвижка ЗТ | | | | | | | 1 | | | ГОСТ 5090-79 | — | |
| 8 | Ручка РК-2 | | | | | | | 1 | | | ГОСТ 5087-80 | — | |
| 9 | Шурупы 1-4×30.016 | | | | | | | 12 | | 0.033 | ГОСТ 1145-80 | — | |
| 10 | Шурупы 1-3×25.016 | | | | | | | 4 | | 0.004 | | — | |
| 11 | Шурупы 1-4×25.016 | | | | | | | 4 | | 0.008 | | — | |
| 12 | Гвозди К3×80 | | | | | | | 20 | | 0.1 | ГОСТ 4028-63* | — | |
| 13 | Гвозди К1×16 | | | | | | | 80 | | 0.01 | ГОСТ 4028-63* | | |
| | Масса ≈ 12,4 кг | | | | | | | | | | | | |

| | | |
|---|---|---|
| Нор. кон. | Овакимьян | |
| Нач. мас. | Кацнер | |
| Гл. ин. м. | Овакимьян | |
| ГАП | Никифоров | |
| ГИП | Спирина | |
| Рук. гр. | Матыцина | |
| Инженер. | Сидоренко | |

| | | | |
|---|---|---|---|
| 489-000-362 85 | | | |
| Одноэтажный летний садовый домик с мансардой | Стадия | Масса | Масштаб |
| | РП | 12 4кг | 1:2 1:20 |
| | Лист | Листов 1 | |
| ДШ 16 57 Дверца шкафа | ЦНИИЭП Граждансельстрой | | |

21896-02 16

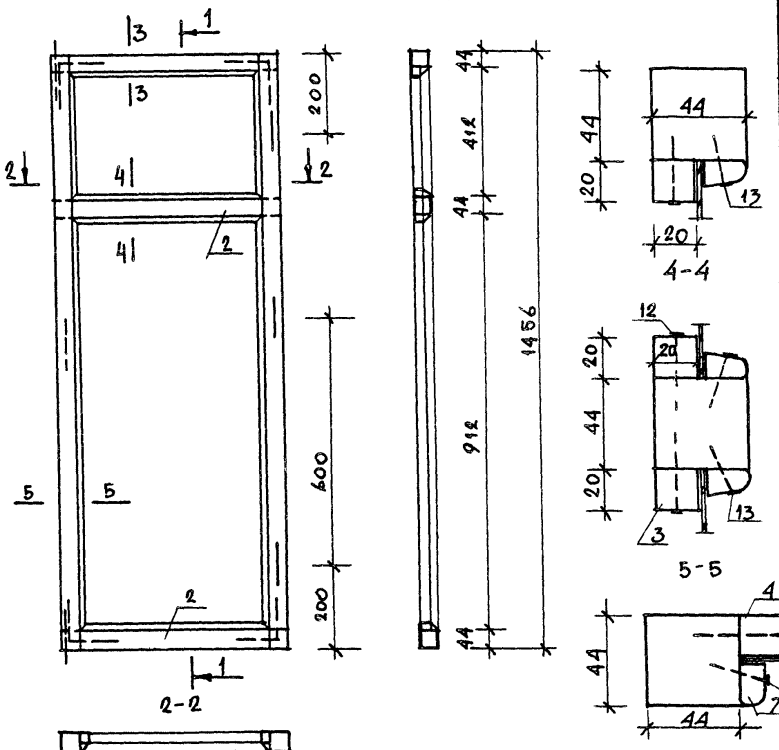


| NN позиц. | Марка, наименование изделий или детали | Сечение мм: заготов. Т | заготов. Ш | детали Т | детали Ш | Длина детали мм | Объем или площ. изд. м³/м² | Кол. на изд. шт | Объем или площ. изд. м³/м² | Масса изд. кг | Группа кач-ва по ГОСТ ПО47-72 | Пропитка антисепт. | Влажн. древ. % |
|---|---|---|---|---|---|---|---|---|---|---|---|---|---|
| 1 | Брусок вертикал | 50 | 50 | 44 | 44 | 1456 | 0.0036 | 2 | 0.0072 | 3.6 | 2 | — | 20 |
| 2 | Брусок горизонт | 50 | 50 | 44 | 44 | 548 | 0.0014 | 3 | 0.0042 | 2.1 | 2 | — | 20 |
| 3 | Рейка | 25 | 50/2 | 20 | 20 | 412/460 | 0.0003/0.0003 | 2/4 | 0.0006/0.0012 | 0.3/5.8 | 2 | — | 20 |
| 4 | Рейка | 25 | 50/2 | 20 | 20 | 912 | 0.0006 | 2 | 0.0012 | 5.7 | 2 | — | 20 |
| 5 | Штапик | 16 | 25 | 12 | 20 | 412 | 0.0002 | 2 | 0.0004 | 0.2 | 2 | — | 20 |
| 6 | Штапик | 16 | 25 | 12 | 20 | 460 | 0.0002 | 4 | 0.0008 | 0.4 | 2 | — | 20 |
| 7 | Штапик | 16 | 25 | 12 | 20 | 912 | 0.0004 | 2 | 0.0008 | 0.9 | 2 | — | 20 |
| | | | | | | | Итого | | 0.0164 | 8.2 | | | |
| 8 | Задвижка ЗТ | | | | | | | 2 | — | — | 5090-79 | — | — |
| 9 | Ручка РС-80 | | | | | | | 1 | — | — | 5087-80 | — | — |
| 10 | Петли ПН1-85 | | | | | | | 3 | — | — | 5088-78 | — | — |
| 11 | Угольник УГ-100 | | | | | | | 4 | — | — | 5091-78 | — | — |
| 12 | Гвозди К2,0×40 | | | | | | | 22 | — | 0.02 | 4028-63 | — | — |
| 13 | Гвозди К1,0×16 | | | | | | | 22 | — | 0.002 | 4028-63 | — | — |
| 14 | Шурупы 1-3×25 / 1-3×30 | | | | | | | 8/20 | — | 0.009/0.03 | 1145-80 | — | — |
| 15 | Шурупы 1-4×25 / 1-4×30 | | | | | | | 8/18 | — | 0.02/0.04 | 1145-80 | — | — |
| | | | | | | | Масса — 8.32 кг | | | | | | |

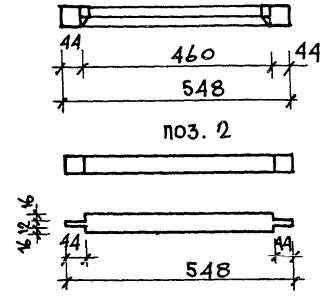


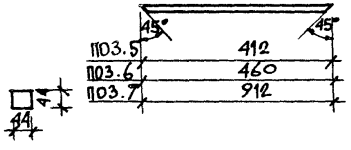


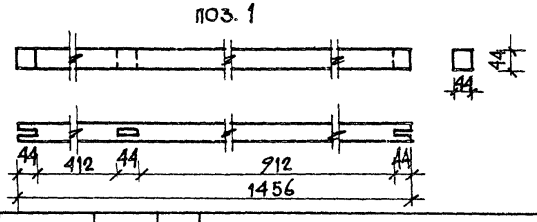


| | | |
|---|---|---|
| Нормок. | Овакимьян | |
| Нач. маст. | Кацнер | |
| Гл. инж. м | Овакимьян | |
| ГАП | Никифоров | |
| ГИП | Спирина | |
| Рук. гр. | Матыцина | |
| Ст. инж. | Рыжкова | |

189-000-362.85

Одноэтажный летний садовый домик с мансардой.

ОВр-15.5.4 Открывающаяся створка

| Стадия | Масса | Масштаб |
|---|---|---|
| Р.П. | 8,32кг | 1:10 |
| Лист | Листов 1 | |

ЦНИИЭП Граждансельстрой

## Тетива 5.10.10* 2У

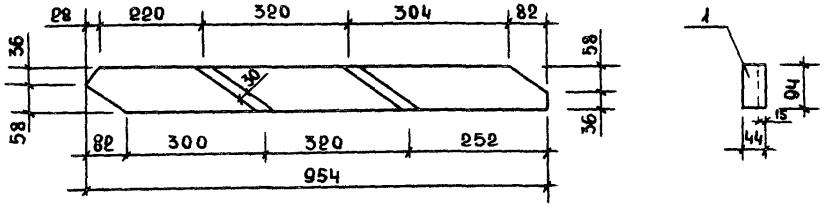


## Тетива 5.10.23* 2У.

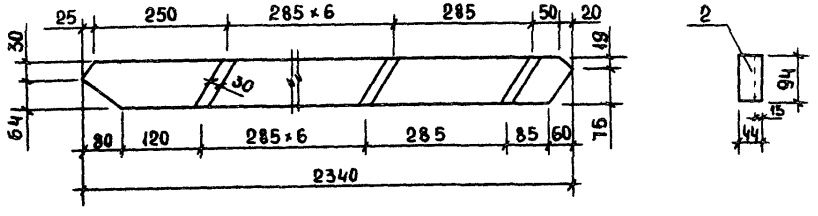


## Стропила С 37.8.5

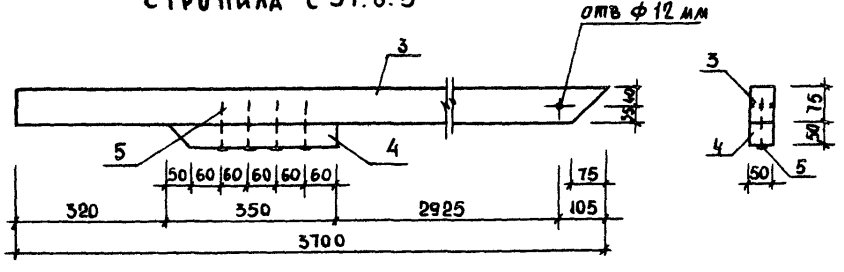


| NN поз | Марка, наименование детали или изделия | Сечение, мм: Заготовки Т | Заготовки Ш | Детали Т | Детали Ш | Длина детали мм | Объем или площ. издел. | Кол-во на 1 издел. шт | Объем или площ. издел. | Масса издел. кг | Группа качест. по ГОСТ 11047-72 | Проп. антисепт. | Влажн. древ. % |
|---|---|---|---|---|---|---|---|---|---|---|---|---|---|
| 1 | 2 | 3 | 4 | 5 | 6 | 7 | 8 | 9 | 10 | 11 | 12 | 13 | 14 |
| Тетива 5.10.10* 2У | | | | | | | | | | | | | |
| 1 | Доска | 50 | 100 | 44 | 94 | 954 | 0,0048 | 1 | 0,0048 | 2.88 | 1 | — | 22 |
| Тетива 5.10.23* 2У | | | | | | | | | | | | | |
| 2 | Доска | 50 | 100 | 44 | 94 | 2340 | 0,0117 | 1 | 0,0117 | 7.01 | 1 | — | 22 |
| Стропила С 37.8.5 | | | | | | | | | | | | | |
| 3 | Доска | 50 | 75 | — | — | 3700 | 0,0139 | 1 | 0,0139 | | 1 | 20022.0-82 VIII кл. сл. | 22 |
| 4 | Брусок | 50 | 50 | — | — | 350 | 0,0009 | 1 | 0,0009 | | 1 | | 22 |
| | | Итого | | | | | | | 0,0148 | 888 | | | |
| 5 | Гвозди | Гв К4×100 | | | | | | 4 | | 0,05 | | | |
| Масса ≈ 8.93 кг | | | | | | | | | | | | | |

| | | | |
|---|---|---|---|
| Нор. кон. | Овакимьян | | |
| Нач. мас. | Кацнер | | |
| Гл. ин. м. | Овакимьян | | |
| Гап | Никифоров | | |
| Гип | Спирина | | |
| Рук. гр. | Матыцина | | |
| Инжен. | Сидоренко | | |

189-000-362 85

Одноэтажный летний садовый домик с мансардой

| Стадия | Масса | Масштаб |
|---|---|---|
| Р.П | 8.93 кг | 1:10 |

Лист | Листов 1

Тетива 5.10.10*2У
Тетива 5.10.23*2У
Стропила С.37.8.5

ЦНИИЭП Гражданселькстрой

21896-02 18

МИ – 1

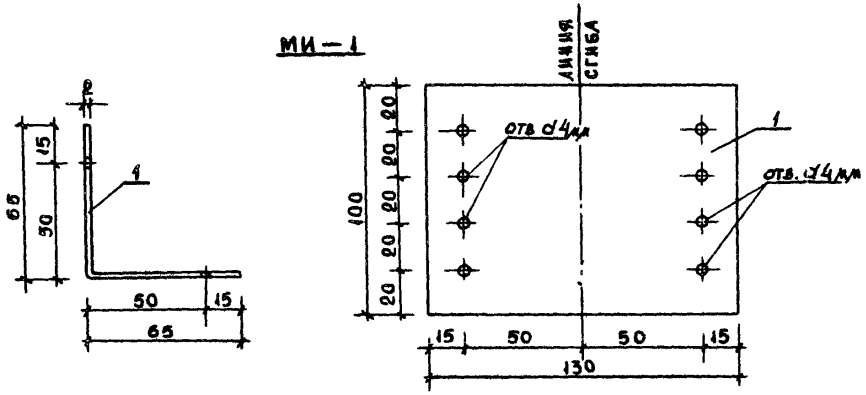


| Марка | N N поз. | Профиль | Длина мм | Кол. штук | Масса, кг | | | ГОСТ |
|---|---|---|---|---|---|---|---|---|
| | | | | | единицы | общ. | марки | |
| МИ – 1 | 1 | –2 × 100 | 130 | 1 | 0,204 | 0,204 | 0,204 | 19904-74 |
| МИ –2 | 2 | –2 × 40 | 40 | 1 | 0,025 | 0,025 | 0,025 | 19904-74 |
| МИ – 3 | 3 | –2 × 20 | 290 | 1 | 0,091 | 0,091 | 0,091 | 19904-74 |
| А – I | 4 | –2 × 40 | 350 | 1 | 0,219 | 0,219 | 0,219 | 19904-74 |
| МИ –4 | 5 | –6 × 20 | 1650 | 1 | 1,554 | 1,554 | 1,554 | 103-76* |

МИ – 2

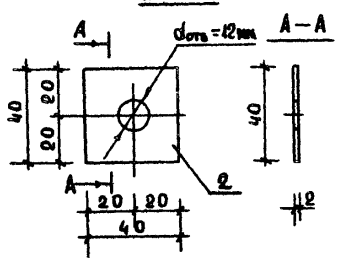


МИ – 3

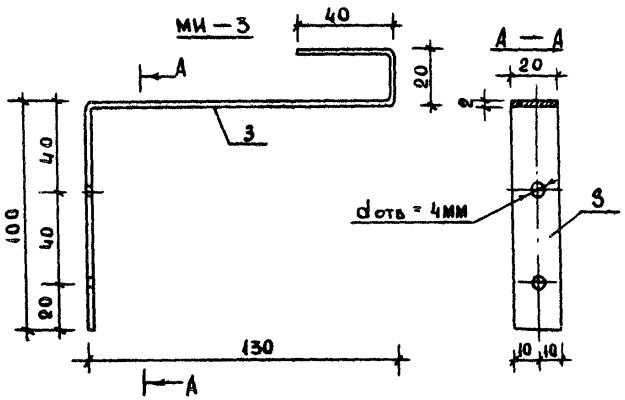


МИ – 4

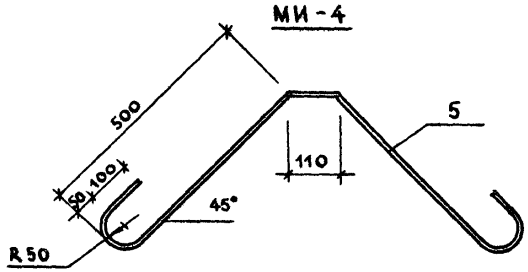


А – I

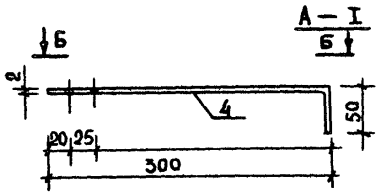


Б – Б

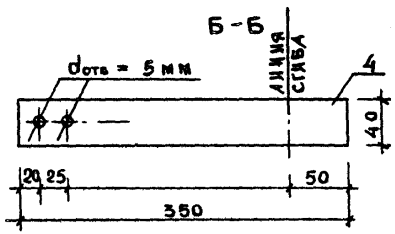


| | | |
|---|---|---|
| Нор. кон. | Овакимьян | |
| Нач. мас. | Кацнер | |
| Гл. ин. м. | Овакимьян | |
| ГАП | Никифоров | |
| ГИП | Спирина | |
| Рук. гр. | Каменцева | |
| Исполнил | Митрохина | |
| Проверил | Каменцева | |

189-000-362.85

Одноэтажный летний садовый домик с мансардой

Металлические изделия МИ-1, МИ-2, МИ-3, МИ-4, А-I

| Стадия | Масса кг | Масштаб |
|---|---|---|
| Р.П. | 0,204<br>0,025<br>0,091<br>0,219; 1,55 | 1:2<br>1:5 |
| Лист | Листов 1 | |

ЦНИИЭП Граждансельстрой

gost.e-ecolog.ru