ТИПОВОЙ ПРОЕКТ
189-00[illegible]-361.85

ОДНОЭТАЖНЫЙ
ЛЕТНИЙ САДОВЫЙ ДОМИК

АЛЬБОМ I

АРХИТЕКТУРНО-СТРОИТЕЛЬНЫЕ ЭЛЕКТРОТЕХНИЧЕСКИЕ ЧЕРТЕЖИ

Спецификации рудования.

21897-01
ЦЕНА 1-22

АРХ. N 16-3365-1

gost.e-ecolog.ru

ТИПОВОЙ ПРОЕКТ

189-000-361.85

ОДНОЭТАЖНЫЙ ЛЕТНИЙ САДОВЫЙ ДОМИК

АЛЬБОМ I

Альбом I - Архитектурно-строительные и электротехнические чертежи Спецификация оборудования
Альбом II - Деревянные детали заводского изготовления.
Альбом III - Сметы. Ведомости потребности в материалах

Разработан институтом ЦНИИЭП граждансельстрой
Гл. инженер института А.П. Цикунов
Гл. архитектор проекта В.Н. Никифоров
Гл. спец. по пож. безопасности Т.А. Проскуряков

Рабочий проект утвержден Госгражданстроем приказ №13 от 9.01.1986г.
Рабочий проект введен в действие ЦНИИЭПграждансельстроем приказ №01/т от 2.01.1986г.

Арх. №16-3365-2

Типовой проект 189-000-361.85 Альбом I

Лист	Наименование	Страница
	Титульный лист	1
I	Содержание альбома	2
	Архитектурно-строительная часть	
1	Общие данные (начало)	3
2	Общие данные (продолжение)	4
3	Общие данные (окончание)	5
4	План участка	6
5	Фасады 1-3, А-Б, 3-1, Б-А. Разрезы 1-1, 2-2	7
6	Отделочный план. Экспликация полов. Ведомость отдел	
	ки помещений. Спецификация столярных изделий	8
7	Узлы 1÷9	9
8	Фундаменты. План. Сечения. Спецификация.	10
9	Цокольное перекрытие. План. Сечения. Спецификация	11
10	Каркасные стены. План. Развертки. Узлы 10, 11.	12
11	Каркасные стены. Развертки.	13
12	Каркасные стены. Узлы 12÷23	14
13	Каркасные стены. Спецификация.	15
14	Чердачное перекрытие. План. Сечения. Спецификация.	16
15	Конструкции крыши. План стропил. Спецификация.	17
16	Конструкции крыши. Разрезы 1-1, 2-2. Каркас	
	фронтона. План кровли.	18
17	Конструкции крыши. Узлы 24÷30	19
18	Конструкции крыши. Узлы 31÷34	20
19	Крыльцо. План. Разрез 1-1. Узлы 35÷38. Спецификация	21
20	Отопительная печь Фасад. Разрезы. Порядовка кладки	22
21	Отопительная печь Порядовка кладки. Спецификация материалов и приборов	23
	Электрическое освещение	
1	Общие данные	24
2	План осветительной сети	25
	Связь и сигнализация	
1	Общие данные	26
2	План этажа и кровли. Схема	
	расположения устройств связи	27
	Спецификация оборудования	
1	Спецификация оборудования ЭО	28
2	Спецификация оборудования ЭО	29
1	Спецификация оборудования СС	30

Инв. № подл. | Подпись и дата | Взам. инв. №

Инв. № подл. 16-3365-3

Привязан

Инв. №

Норм. Контр.	Овакимьян	
Нач. мас.	Кацнер	
Гл. инж. М	Овакимьян	
ГАП	Никифоров	
ГИП	Спирина	
Рук. гр.	Каменцева	
Исполн.	Митрохина	
Провер.	Каменцева	

189-000-361.85 АС

Одноэтажный летний садовый домик

Стадия	Лист	Листов
Р. П.	I	

Содержание альбома

ЦНИИЭП Граждансельстрой

21897-01 3

Альбом I

Типовой проект 189-000-361.85

Ведомость рабочих чертежей основного комплекта АС

Лист	Наименование	Страница
1	Общие данные (начало)	3
2	Общие данные (продолжение)	4
3	Общие данные (окончание)	5
4	План участка	6
5	Фасады 1-3, А-Б, 3-1, Б-А. Разрезы 1-1, 2-2	7
6	Отделочный план. Экспликация полов. Ведомость	
	отделки помещений. Спецификация столярных изделий	8
7	Узлы 1÷9	9
8	Фундаменты. План. Сечения. Спецификация.	10
9	Цокольное перекрытие. План. Сечения. Спецификация	11
10	Каркасные стены. План. Развертки. Узлы 10, 11.	12
11	Каркасные стены. Развертки	13
12	Каркасные стены. Узлы 12÷23.	14
13	Каркасные стены. Спецификация.	15
14	Чердачное перекрытие. План. Сечения. Спецификация.	16
15	Конструкции крыши. План стропил. Спецификация.	17
16	Конструкции крыши. Разрезы 1-1, 2-2. Каркас	
	фронтона. План кровли.	18
17	Конструкции крыши. Узлы 24÷30.	19

Ведомость рабочих чертежей основного комплекта АС

Лист	Наименование	Страница
18	Конструкции крыши. Узлы 31-34	20
19	Крыльцо. План. Разрез 1-1. Узлы 35÷38 Спецификация	21
20	Отопительная печь. Фасад. Разрезы. Порядовка	
	кладки.	22
21	Отопительная печь порядовка кладки.	
	Спецификация материалов и приборов.	23

Инв. № подл. | Подпись и дата | Взам. инв. №

16-3365-4

Типовой проект привязан в соответствии с действующими нормами и правилами
Гл. арх. проекта
Гл. инж. проекта

Типовой проект соответствует действующим нормам и правилам
Гл. арх. проекта В.Н. Никифоров
Гл. инж. проекта И.В. Спирина.

Инв. №

Нормок.	Овакимьян	
Нач. маст	Кацнер	
Гл. инж.-м	Овакимьян	
ГАП	Никифоров	
ГИП	Спирина	
Рук. гр.	Матыцина	

Привязан

189-000-361.85 А.С

Одноэтажный летний садовый домик

Стадия	Лист	Листов
Р.П.	1	

Общие данные (начало)

ЦНИИЭП грандансельстрой

21897-01 4

Типовой проект 189-000-361.85, альбом I

Ведомость основных комплектов рабочих чертежей

Обозначение	Наименование	Примечания
АС	Архитектурно-строительная часть	3 ÷ 23 стр.
ЭО	Электрическое освещение	24÷25 стр.
СС	Связь и сигнаАизация	26 ÷ 27 стр.
СО	Спецификация оборудования	28÷30 стр.

Общая часть

Типовой проект одноэтажного летнего садового домика деревянной каркасной конструкции разработан на основании поручения Госгражданстроя – письмо № 3-2147 от 10 декабря 1985 года и задания на разработку типового проекта, утвержденного Госгражданстроем 10 декабря 1985 года.

Область применения

Проект разработан для строительства в I в климатическом подрайоне, II климатическом районе с обычными геологическими условиями, с расчетной температурой наружного воздуха -10°С (октябрь месяц).

Нормативные данные

Снеговая нагрузка – 100 кгс/м² (0,98 кПа)

Скоростной напор ветра – 45 кгс/м² (0,44 кПа)

Условное значение расчетного давления на грунт – 2 кгс/м² (0,20 мПа)

Характеристика здания

Класс здания – IV

Степень долговечности – III

Степень огнестойкости – V

Ориентация – свободная

Указания по производству работ

Перед началом производства работ проект домика должен быть согласован с соответствующими организациями, привязан к местным условиям с учетом категории грунта, уровня грунтовых вод, горизонтальной и вертикальной планировки и общего благоустройства поселка.

Перед началом монтажа необходимо проверить комплектность и качество изделий и деталей заводского изготовления. Детали и изделия должны храниться рассортированными по типам и размерам, уложенными в штабели на прокладках в условиях не допускающих их увлажнения, деформации и загрязнения, т.е под навесом или укрытыми брезентом, независимо от погоды.

Защита деревянных деталей от биоразрушения

Детали и изделия деревянных конструкций должны быть защищены от биоразрушения в соответствии с ГОСТ 11047-72 с применением средств и способов защиты, указанных в ГОСТ 20022.0-82.

Указания по производству работ в зимнее время

При производстве работ в зимних условиях руководствоваться указаниями соответствующих разделов глав СНиП III-8-76, СНиП III-15-76. При возведении монолитных бутобетонных фундаментов обеспечить условия укладки и твердения бетонной смеси при положительной температуре. Укладка бетона на мерзлый грунт не допускается. Засыпку котлована выполнять местным талым грунтом.

Нор. конт.	Овакимьян	
Нач. мас.	Кацнер	
Гл. ин. м.	Овакимьян	
ГАП	Никифоров	
ГИП	Спирина	
Рук. гр.	Каменцева	
Исполн.	Митрохина	
Проверил	Каменцева	

189-000-361.85 АС

Одноэтажный летний садовый домик

Стадия	Лист	Листов
Р.П.	2	

Общие данные (продолжение)

ЦНИИЭП Гражданстрой

Привязан

Инв. N

Инв. N подл. 16-3365-5 | Подпись и дата | Взам. инв. N

21897-01 5

Типовой проект 189-000-361.85. Альбом I

Ведомость ссылочных документов

Обозначение	Наименование	Примечание
ГОСТ 10178 - 76*	Портландцемент и шлакопортландцемент	
ГОСТ 530 - 80	Кирпич и камни керамические	
ГОСТ 20430 - 84	Листы асбестоцементные волнистые	
	среднего профиля 10/150 и детали к ним	
ГОСТ 18124 - 75*	Листы асбестоцементные плоские	
ГОСТ 6266 - 81*	Листы гипсокартонные	
ГОСТ 9573 - 82	Плиты и маты теплоизоляционные	
	из минеральной ваты на синтетическом	
	связующем	
ГОСТ 11047 - 72	Детали и изделия деревянные для ма-	
	лоэтажных жилых и общественных	
	зданий	
ГОСТ 8242 - 75	Детали деревянные фрезерованные	
	для строительства	
ГОСТ 24454 - 80Е	Пиломатериалы хвойных пород	
ГОСТ 10999 - 76	Толь гидроизоляционный	
ГОСТ 2228 - 81Е	Бумага мешочная	
ГОСТ 6810 - 81*	Обои бумажные	
ГОСТ 103 - 76*	Сталь прокатная полосовая	
ГОСТ 9870 - 61*	Гвозди проволочные оцинкованные	
	для асбестоцементной кровли	
ГОСТ 4028 - 63*	Гвозди строительные	
ТУ 13-444-79	Плиты древесноволокнистые	
	сухого способа производства	
ГОСТ 19904 - 74	Сталь тонколистовая	

Обозначение	Наименование	Примечание
ГОСТ 645 - 79Е*	Краски масляные и алкидные	
	цветные густотертые для внутрен-	
	них работ	
Серия 1.136 - 10	Двери деревянные внутренние для	
	жилых и общественных зданий	
ГОСТ 26601-85	Окна и балконные двери деревян-	
	ные для малоэтажных жилых домов	
ГОСТ 4598-74	Плиты древесноволокнистые.	
ТУ 6527-26-84	Доски пола	

Ведомость спецификаций

Лист	Наименование	Страница
6	Спецификация столярных изделий	8
8	Фундаменты	10
9	Цокольное перекрытие	11
13	Каркасные стены	15
14	Чердачное перекрытие	16
15	Конструкции крыши	17
19	Крыльцо	21
21	Отопительная печь	23

Инв. N подл. | Подпись и дата | Взам. инв. N

16-3365-6

Привязан

Инв. N

Нор. конт.	Овакимьян	
Нач. мас	Кацнер	
Гл. инж. м	Овакимьян	
ГАП	Никифоров	
ГИП	Спирина	
Рук. гр	Каменцева	
Исполн	Митрохина	
Провер	Каменцева	

189-000-361.85 АС

Одноэтажный летний садовый домик.

Стадия	Лист	Листов
Р.П	3	

Общие данные (окончание)

ЦНИИЭП граждансельстрой

21897-01 6

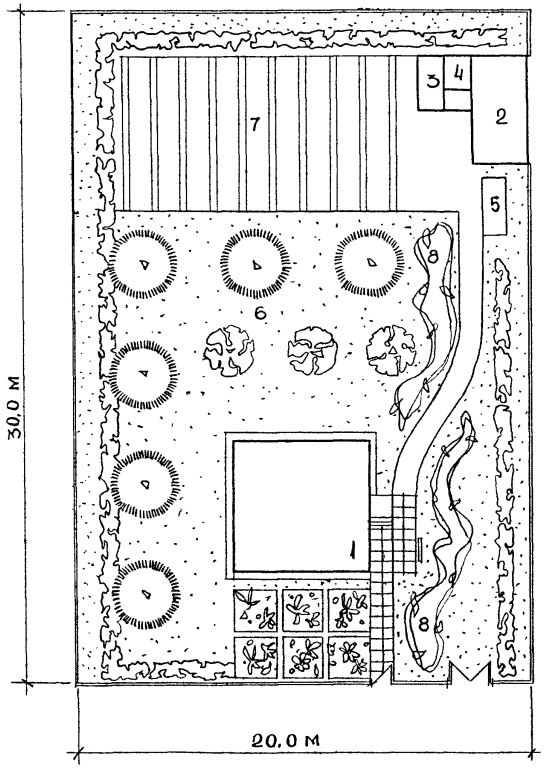

ЭКСПЛИКАЦИЯ:

1. ЛЕТНИЙ САДОВЫЙ ДОМИК
2. ХОЗЯЙСТВЕННЫЙ САРАЙ
3. ДУШ
4. ТУАЛЕТ
5. КОМПОСТНАЯ ЯМА
6. ФРУКТОВЫЙ САД
7. ОГОРОД
8. ЦВЕТНИК

НОРМОК.	ОВАКИМЬЯН		
НАЧ.МАС.	КАЦНЕР		
ГЛ.ИН.М.	ОВАКИМЬЯН		
ГАП	НИКИФОРОВ		
ГИП	СЛИРИНА		
ИСПОЛН.	НИХАМОВСКИЙ		
ПРОВЕР	НИКИФОРОВ		

189-000-361.85 АС

ОДНОЭТАЖНЫЙ ЛЕТНИЙ САДОВЫЙ ДОМИК

СТАДИЯ	ЛИСТ	ЛИСТОВ
РП	4	

План участка

ЦНИИЭП ГРАЖДАНСЕЛЬСТРОЙ

ПРИВЯЗАН

ИНВ. N

ИНВ. N ПОДЛ. | ПОДПИСЬ И ДАТА | ВЗАМ. ИНВ. N
16-3365-7

21897-01 7

Типовой проект 189-000-361.85 Альбом I

Фасад 1-3

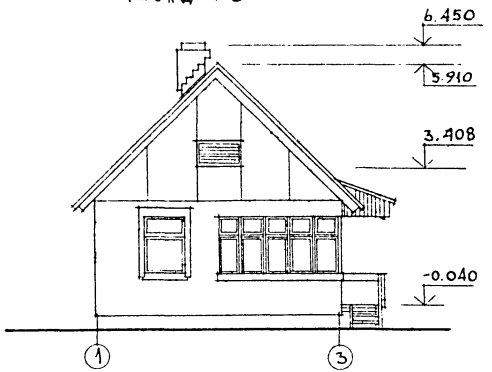

Фасад А-Б

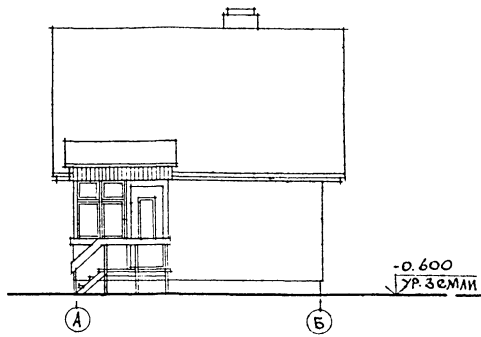

Фасад 3-1

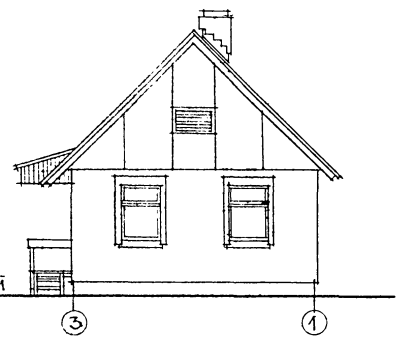

Фасад Б-А

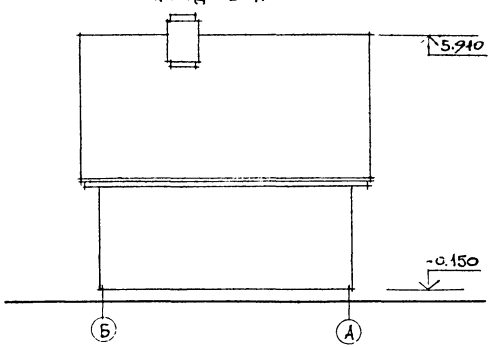

Разрез 1-1

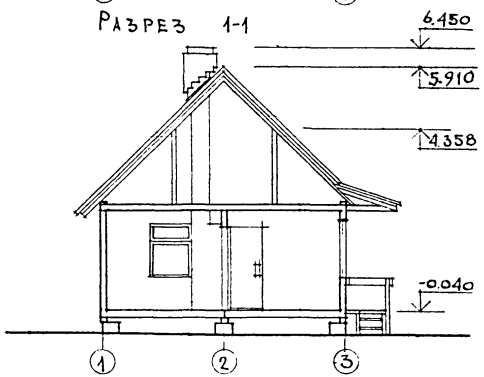

Разрез 2-2

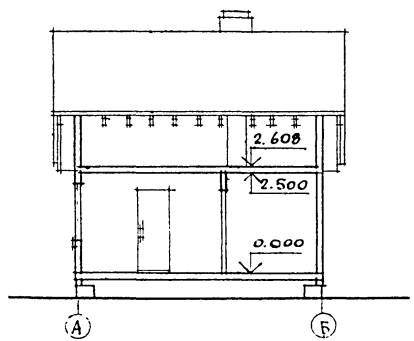

Маркировку разрезов 1-1 и 2-2 см. лист 6.

			189-000-361.85 АС
Нормокон	Овакимьян		
Нач. маст	Кацнер		
Гл. инж. м	Овакимьян		
ГАП	Никифоров		Одноэтажный летний садовый домик
ГИП	Спирина		Стадия: Р.П. · Лист: 5 · Листов:
Исполн.	Никамовский		Фасады 1-3, А-Б, 3-1, Б-А Разрезы 1-1, 2-2
Провер	Никифоров		ЦНИИЭП Гражданстельстрой

Привязан

Инв. N

Инв. N подл. | Подпись и дата | Взам. инв. N
16-3365-8

21897-01 8

Экспликация полов

Наименование помещений	Тип пола по проекту	Схема пола	Элементы пола и их толщины		Площадь пола м²
Жилые комнаты первого этажа	1		Шпунтованные доски Полиэтиленовая пленка Минераловатные плиты Мешочная бумага-2 слоя Необрезные доски	22 мм 80 мм 20 мм	23,64
Веранда (крыльцо)	2 (3)	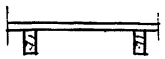	Шпунтованные доски Балки перекрытия	22(28) мм 100 мм	9,93

Ведомость отделки помещений

Наименование	Потолок		Стены, перегородки		Примечания
	Площадь	Вид отделки	Площадь	Вид отделки	
Жилые комнаты	16.77	Улучшенные обои	45.57	Улучшенные обои	
Кухня	6.87	Водоэмульсионная краска	17.50	Моющиеся обои	В месте установки газовой плиты угол от пола обшить оцинкованной сталью δ=0,65 мм по 2 слоям асбестового картона размером 2×(740×1600 мм)
Веранда	9,93	Масляная окраска	17.75	Масляная окраска	

Данный лист смотри совместно с листами 5,7.
Газоснабжение - бытовая газовая плита от индивидуальной балонной установки.

Спецификация столярных изделий

Марка	Обозначение	Наименование	Кол.	Примечания
		Внутренние двери		
Д-1	Серия 1.136-10	Д021-9сп	1	
Д-2	Серия 1.136-10	Д021-9с1	2	
		Окна		
ОК-1	ГОСТ 26601-85	ОРМ 15-11-1	3	

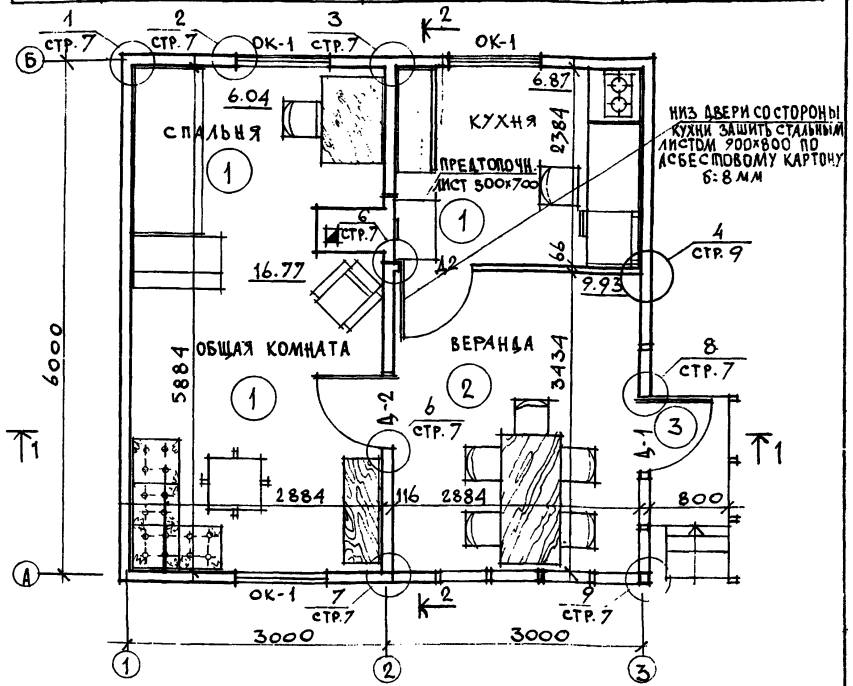

Нормок.	Овакимьян	
Нач. маст	Кацнер	
Гл. инж. м.	Овакимьян	
ГАП	Никифоров	
ГИП	Спирина	
Исполн.	Нихамовский	
Провер.	Никифоров	

Привязан

Инв. N

189-000-361.85 АС

Одноэтажный летний садовый домик

Стадия	Лист	Листов
Р.П.	6	

Отделочный план. Экспликация полов. Ведомость отделки помещений. Спецификация столярных изделий.

ЦНИИЭП гражданселькстрой

21897-01 9

Инв. N подл. | Подпись и дата | Взам. инв. N

16-3365-9

Типовой проект 189-000-361.85. Альбом I

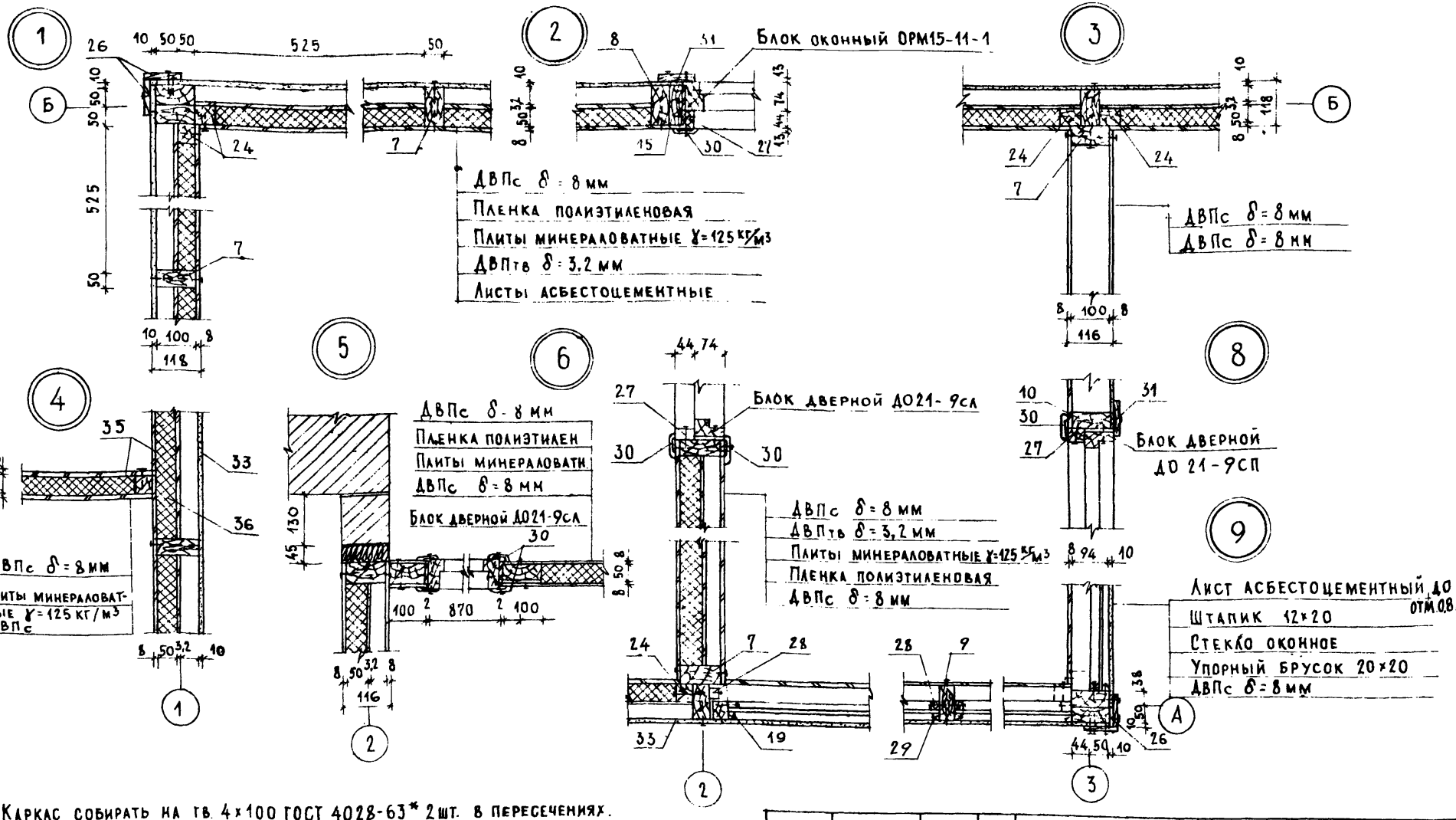

1. Каркас собирать на тв. 4×100 ГОСТ 4028-63* 2 шт. в пересечениях.
2. Обшивку из ДВП крепить гвоздями 2,5×40 ГОСТ 4029-63* с шагом 100-120 мм
3. Асбестоцементные листы крепить к каркасу шурупами 1-3.5×40.016 ГОСТ 1145-80 с шагом 200 мм.

Нормоконт	Овакимьян	
Нач. мастр.	Кацнер	
Гл. инж. м.	Овакимьян	
ГАП	Никифоров	
ГИП	Спирина	
Рук. гр	Матыцина	
Исполнил	Матыцина	
Проверил	Каменцева	

Привязан

Инв. №

189-000-361.85

Одноэтажный летний садовый домик

Узлы 1 ÷ 9

Стадия	Лист	Листов
Р П.	7	

ЦНИИЭП Граждансельстрой

Инв. № подл. 16-3365-10 | Подпись и дата | Взам. инв. №

21897-01 10

Типовой проект 189-000-361.85 Альбом I

План

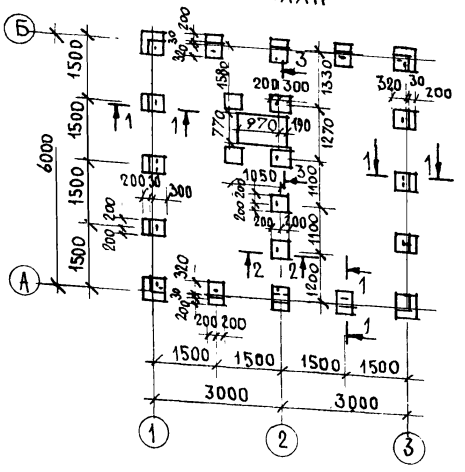

Схема расчетных сечений

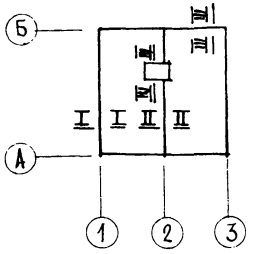

Марка поз.	Обозначение	Наименование	Кол. шт.	Объем (масса) ед. изм. (кг)	Примеч.
1	—	Бутобетон М50	2,9	—	м³
2	—	Цементно-песчаная стяжка толщиной 20мм	3,5	—	м²
3	Альбом II, стр. 18	Анкер А-1	30	(0,22)	

Таблица нормативных нагрузок на фундаменты

NN сечений	Нагрузка т/м.п.	Отметка, на которую дана нагрузка
I-I	0.70	-0.250
II-II	1.40	-0.250
III-III	0.10	-0.250
IV-IV	3.5т	-0.150

3-3

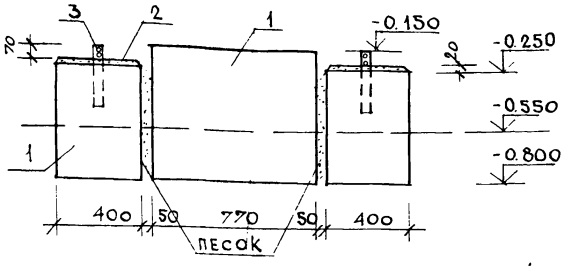

1-1 2-2

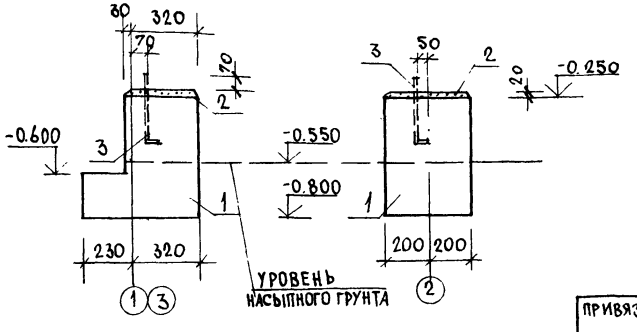

1. Фундаменты разработаны для строительства на площадке со спокойным рельефом при сухих непучинистых грунтах с условным значением расчетного давления на грунт 2 кгс/см².
2. При привязке проекта фундаменты должны быть переработаны в соответствии с СНиП II-15-74.
3. По верху столбчатых фундаментов выполняется выравнивающая стяжка толщиной 20мм, по стяжке в качестве горизонтальной гидроизоляции укладываются 2 слоя толя насухо.
4. При устройстве цокольного перекрытия из необрезных досок (вариант) химическая защита их должна производиться в соответствии с требованиями ГОСТ 20022.9-76* с помощью кисти или погружения, с обязательным предварительным удалением коры и луба.
5. Вокруг домика выполнить глинобетонную отмостку шириной 750мм с уклоном 0.03 по серии 2.110-1 вып. 1.
6. За относительную отметку 0.000 принята отметка чистого пола.
7. Размер включений бутовых камней в бутобетоне должен быть не более 70см.
8. Столбчатые фундаменты бетонируются в опалубке за один прием

Нормок.	Овакимьян	
Нач. маст	Кацнер	
Гл. инж. м.	Овакимьян	
ГАП	Никифоров	
ГИП	Спирина	
Рук. гр.	Каменцева	
Исполнил	Иванов	
Провер.	Каменцева	
Копир.	Минаева	

Привязан

Инв. N

189-000-361.85 АС

Одноэтажный летний садовый домик

Стадия	Лист	Листов
Р. П.	8	

Фундаменты. План. Сечения. Спецификация.

ЦНИИЭП гражданселькстрой

Инв. N подл. | Подпись и дата | Взам. инв. N

16-3365-11

21897 01 11

ТИПОВОЙ ПРОЕКТ 189-000-361.85 АЛЬБОМ I

План

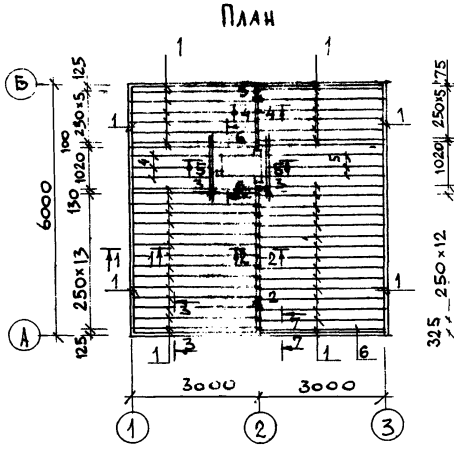

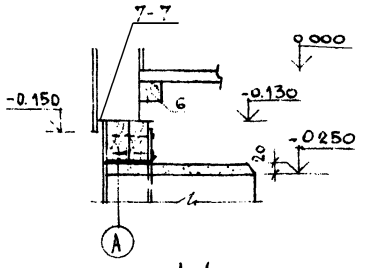

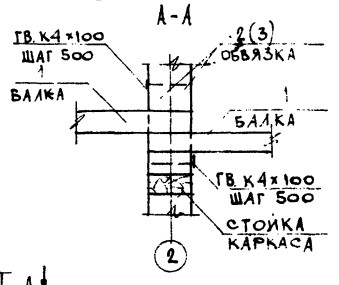

ПОЗ.	ОБОЗНАЧЕНИЕ	НАИМЕНОВАНИЕ	КОЛ-ВО	ОБЪЕМ (МАССА) ЕД. КГ М3, КГ	ПРИМЕЧ
1	АЛЬБОМ II, СТР.6	ОБВЯЗКА, БАЛКА 5.10.31	59	0,0155	
2	АЛЬБОМ II, СТР.6	ОБВЯЗКА 5.10.36	2	0,0179	
6	АЛЬБОМ II, СТР 7	ОБВЯЗКА, БАЛКА 5.10.15	6	0,0076	
4	АЛЬБОМ II, СТР 6	БАЛКА 5.10.28	3	0,0138	
5	АЛЬБОМ II, СТР 7	БАЛКА 5.10.20	3	0,0100	
6	АЛЬБОМ II, СТР 8	БРУСОК 5.5.29	1	0,0073	
7	АЛЬБОМ II, СТР 8	ДОСКИ ПОДШИВКИ 1.10 П М	250	0,0016	П.М
8	ТУ6527-26-84	ДОСКА ПОЛА 2.10 П МС	3800	0,0025	П.М
9	ГОСТ 8242-72 ТИП 4	ПЛИНТУС 1.5 П М С	40,0	0,0010	П.М
10	ГОСТ 9573-82	ПЛИТЫ МИНЕРАЛОВАТНЫЕ	1,9	—	М³
11	ГОСТ 10354-82	ПЛЕНКА ПОЛИЭТИЛЕНОВАЯ	27	—	М²
12	ГОСТ 2228-81Е	БУМАГА МЕШОЧНАЯ	50	—	М²
13	ГОСТ 18124-75*	АСБЕСТОЦЕМЕНТНЫЕ ЛИСТЫ	7,2	—	М²

1-1

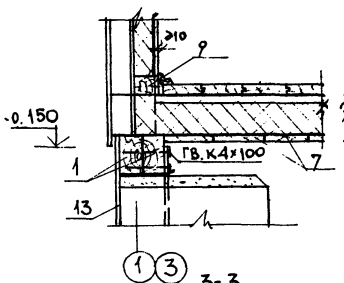

2-2

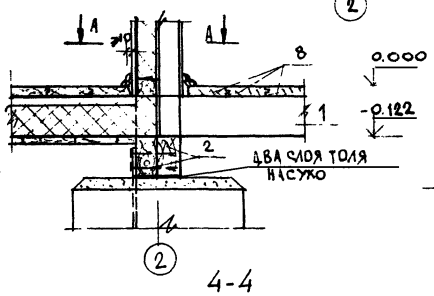

5-5

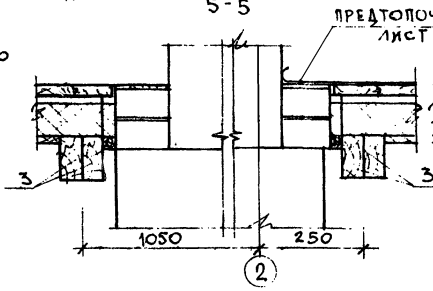

6-6

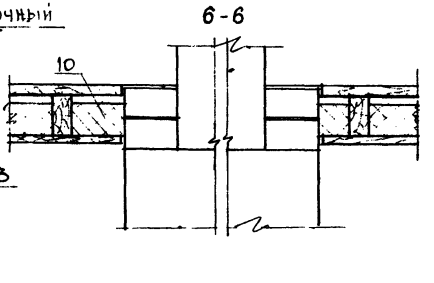

3-3

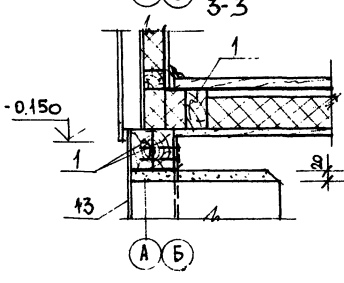

4-4

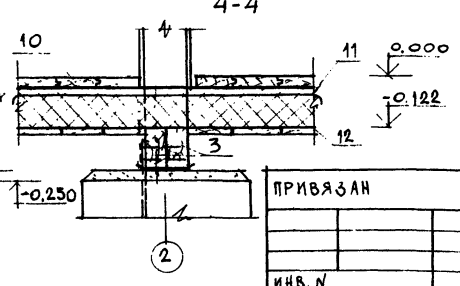

Данный лист см. с листом 8 (план фундаментов)

Нормок	Овакимьян		189-000-361.85	АС
Нач.мас	Кацнер			
ГИНЖ.М	Овакимьян			
ГАП	Никифоров		Одноэтажный летний садовый домик	Стадия: Р П; Лист: 9; Листов:
ГИП	Спирина			
Рук.гр.	Каменцева		Цокольное перекрытие. План Сечения Спецификация	ЦНИИЭП ГРАЖДАНСЕЛЬСТРОЙ
Испол	Иванов			
Провер.	Черкашина			

ПРИВЯЗАН

ИНВ. N

ИНВ.№ ПОДЛ. | ПОДПИСЬ И ДАТА | ВЗАМ. ИНВ. N

16-3365-12

21897-01 12

ТИПОВОЙ ПРОЕКТ 189-000-361 85 АЛЬБОМ I

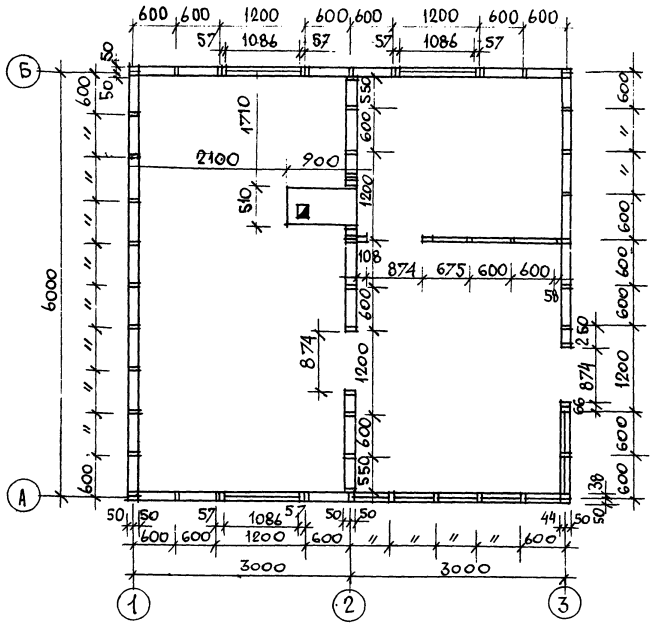

Каркас внутренней стены между осями „2-3"

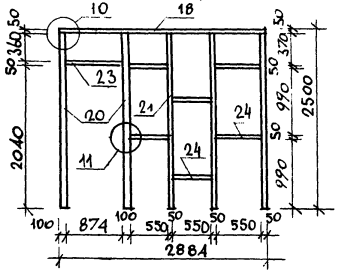

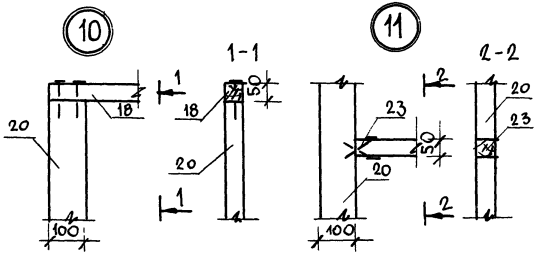

Данный лист см. совместно с листом 11.13 (каркасы стен; спецификация)

НОРМОК	Овакимьян		
НАЧ. МАС	Кацнер		
ГЛ. ИНЖ. М	Овакимьян		
ГАП	Никифоров		
ГИП	Спирина		
РУК. ГР.	Матыцина		
ПРОВЕР	Каменцева		

189-000-361. 85 АС

ПРИВЯЗАН

ИНВ. N

Одноэтажный летний садовый домик	Стадия	Лист	Листов
	Р. П.	10	

Каркасные стены. План. Развертки. Узлы 10, 11.

ЦНИИЭП Граждансельстрой

21897-01 13

Инв. N подл.	Подпись и дата	Взам. инв. N
16-3365-13		

ТИПОВОЙ ПРОЕКТ 189-000-361.85 АЛЬБОМ I

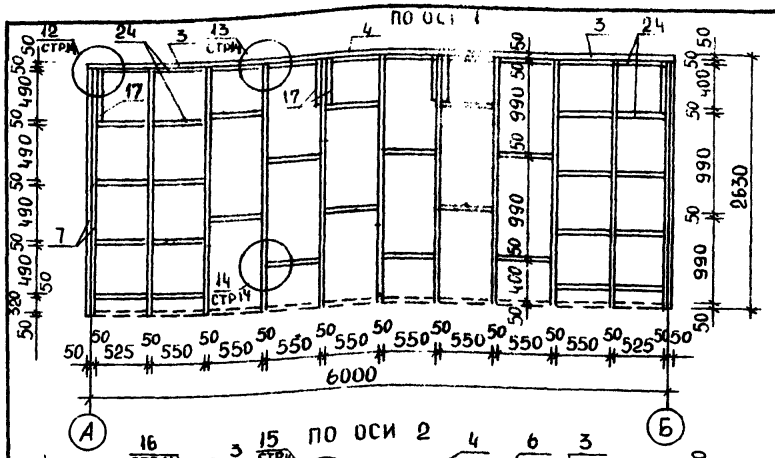

Данный лист смотри совместно с листом 10, 12, 13 (план стен; узлы, спецификация).

Нормок	Овакимьян	
Нач мас	Кацнер	
Гл ин м	Овакимьян	
ГАП	Никифоров	
ГИП	Спирина	
Рук гр	Матыцина	
Испол	Митрохина	
Проверил	Матыцина	

189-000-361.85 АС

Одноэтажный летний садовый домик

Стадия	Лист	Листов
Р П.	11	

Каркасные стены. Развертки

ЦНИИЭП граждансельстрой

Привязан

Инв N

Инв N подл | Подпись и дата | Взам инв N

16-3365-14

21897-01 14

Типовой проект 189-000-361.85, Альбом I

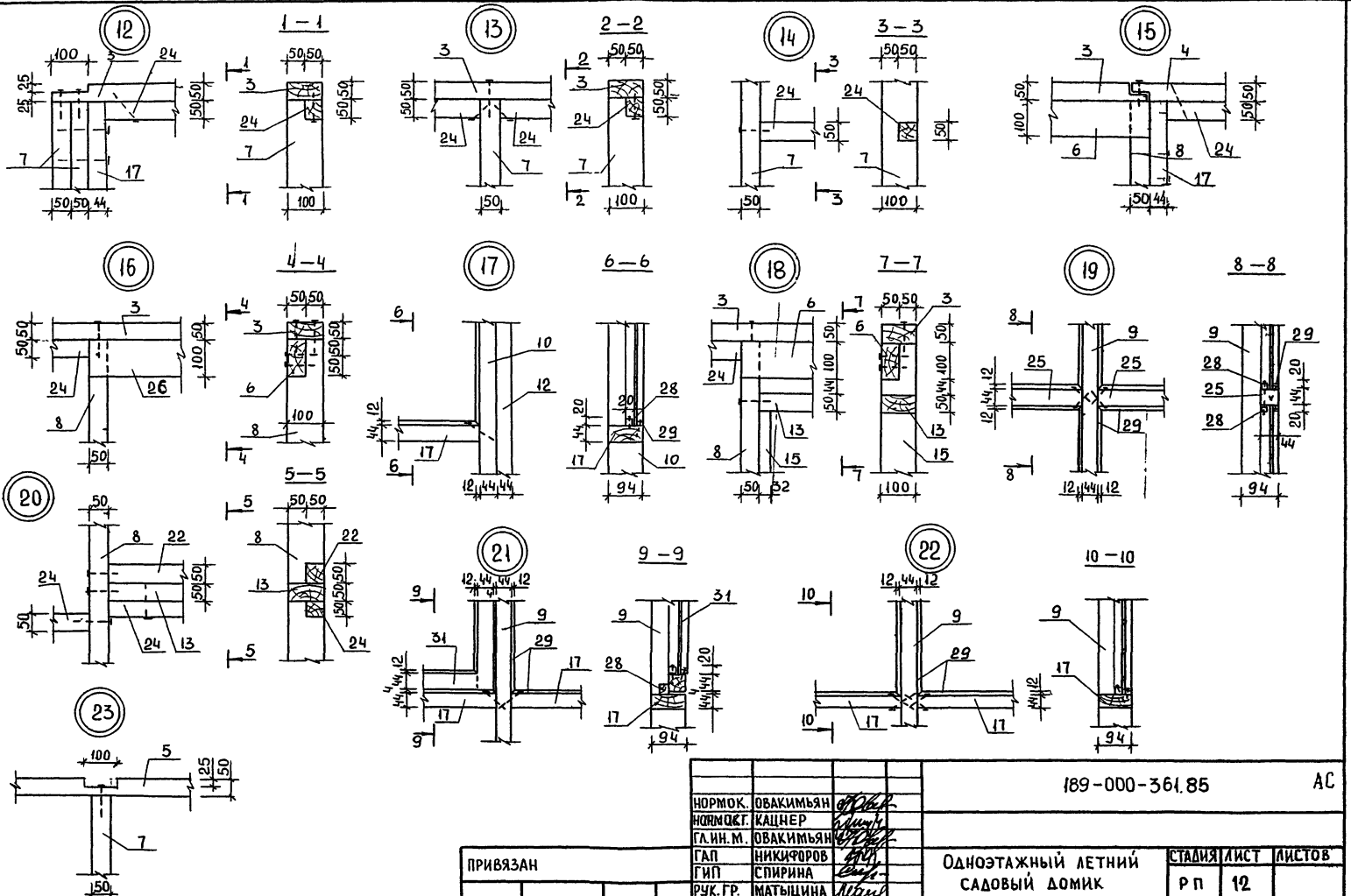

Данный лист см. совместно с листом 11, 13

Инв. N подл.	Подпись и дата	Взам. инв. N
16-3365-15		

Нормок.	Овакимьян	
Нормок. Г.	Кацнер	
Гл. ин. м.	Овакимьян	
ГАП	Никифоров	
ГИП	Спирина	
Рук. гр.	Матыцина	
Исполн.	Митрохина	
Провер.	Матыцина	

Привязан

Инв. N

189-000-361.85 АС

Одноэтажный летний садовый домик

Каркасные стены
Узлы 12-23

Стадия	Лист	Листов
Р П	12	

ЦНИИЭП Граждансельстрой

21897-01 15

Типовой проект 189-000-361 85 Альбом I

Марка поз.	Обозначение	Наименование	Кол шт	Объем ед. изм м³	Примечание
1	2	3	4	5	6
1	Альбом II стр. 6	Обвязка 5.10.37 2Ш	1	0,0184	
2	Альбом II стр. 6	Обвязка 5.10.37 2Ш-1	1	0,0184	
3	Альбом II стр. 7	Обвязка 5.10.25 2Ш	8	0,0124	
4	Альбом II стр. 7	Обвязка 5.10.13 2Ш	2	0,0063	
5	Альбом II стр. 7	Обвязка 5.10.13 2Ш-1	1	0,0063	
6	Альбом II стр. 7	Ригель 5.10.13	6	0,0063	
7	Альбом II стр. 6	Стойка 5.10.26	29	0,0129	
8	Альбом II стр. 6	Стойка 5.10.26 Ш	11	0,0129	
9	Альбом II стр. 9	Стойка 5.10.26*	8	0,0129	
10	Альбом II стр. 9	Стойка 5.10.26*Ш	2	0,0129	
11	Альбом II стр. 9	Стойка 5.10.22	1	0,0110	
12	Альбом II стр. 9	Стойка 5.10.22*	2	0,0110	
13	Альбом II стр. 7	Брусок горизонт. 5.10.12	8	0,0058	
14	Альбом II стр. 7	Брусок вертикальн 5.10.9	3	0,0044	Укоротить на 28 мм
15	Альбом II стр. 8	Доска 3.10 п.м	12,5	0,0032	п.м
16	Альбом II стр. 9	Доска 2.10.9*	2	0,0022	
17	Альбом II стр. 9	Брусок горизонт 5.10* п.м	18,2	0,0050	п.м
18	Альбом II стр. 8	Оввязка 5.5.29	1	0,0072	
19	Альбом II стр. 16	Открывающаяся створка ОВр 15.5.4	1	0,0164	
20	Альбом II стр. 6	Стойка 5.10.25	2	0,0123	
21	Альбом II стр. 8	Стойка 5.5.25	3	0,0061	
22	Альбом II с р. 8	Брусок горизонт. 5.5.12	1	0,0029	
23	Альбом II с р. 8	Брусок горизонт. 5.5.9	1	0,0022	
24	Альбом II с р. 8	Вкладыш, брусок угловой 5.5 п.м.	119,0	0,0025	п.м
25	Альбом II с р. 10	Вкладыш 5.5* п.м	3,5	0,0025	п.м

1	2	3	4	5	6
26	Альбом II стр. 10	Доски угловые 2.10* п.м	22.4	0,0025	п.м
27	Альбом II стр. 10	Брусок обрамления и слива 3.5* п.м	34.6	0,0016	п.м
28	Альбом II стр. 10	Упор 2.2* п.м	45.3	0.0006	п.м
29	Альбом II стр. 10	Штапик 1.2 п.мс.	39.0	0.0004	п.м
30	ГОСТ 8242-75	Наличник 1.6 п.мс.	29.0	0.0010	п.м
31	Альбом II стр. 10	Наличник 2.10* п.м	38.4	0.0032	п.м
32	ГОСТ 10354-82	Пленка полиэтилен.	60.0	–	м²
33	ГОСТ 18124-75*	Листы асбестоцемент.	66.3	–	м²
34	ГОСТ 4598-74*	ДВПтв δ = 3,2 мм.	44.0	–	м²
35	ТУ 13-444-79	ДВПс δ = 8 мм	83.2	–	м²
36	ГОСТ 9573-82	Плиты минераловатн.	2,24	–	м³

Данный лист см. совместно с листами 10, 11, 12 (план, каркасы, узлы)

Инв. № подл. | Подпись и дата | Взам. инв. №

16-3365-16

Привязан

Инв. №

Нормокон	Овакимьян	
Нач. маст	Кацнер	
Гл. инж. м	Овакимьян	
ГАП	Никифоров	
ГИП	Спирина	
Рук. гр	Матыцина	
Провер.	Каменцева	

189-000-361 85 АС

Одноэтажный летний садовый домик

Стадия	Лист	Листов
Р.П	13	

Каркасные стены. Спецификация

ЦНИИЭП гражданселькстрой

218.97-01.16

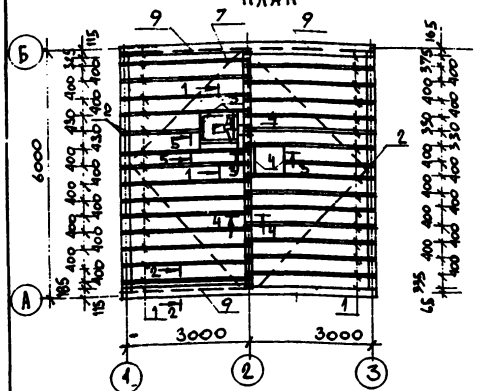

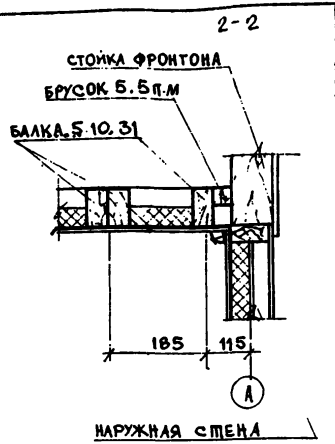

N.N ПОЗ.	ОБОЗНАЧЕНИЕ	НАИМЕНОВАНИЕ	КОЛ ШТ	ОБЪЕМ (МАССА) ЕДИН. м³ (КГ)	ПРИМЕЧ
1	АЛЬБОМ II СТР. 6	БАЛКА 5.10.31	56	0.0155	
2	АЛЬБОМ II СТР. 7	БАЛКА 5.10.20	4	0.0100	
3	АЛЬБОМ II СТР. 7	РИГЕЛЬ 5.10.9	2	0.0045	УКОРОТИТЬ НА 140 мм
4	АЛЬБОМ II СТР. 8	РИГЕЛЬ 5.10.7	5	0.0035	
5	ГОСТ 8242-75 ТИП 2	РАСКЛАДКА 2.3 п.м.с	38.0	0.0006	п.м
6	АЛЬБОМ II СТР. 8	ХОДОВЫЕ ДОСКИ 3.10 п.м	25.2	0.0032	п.м
7	АЛЬБОМ II СТР. 8	ДОСКА-СВЯЗЬ 3.10 п.м	16.0	0.0032	п.м
8	АЛЬБОМ II СТР. 14	ЛЮК НА ЧЕРДАК КЛ 9.8.9	1	0.0266	
9	АЛЬБОМ II СТР. 8	БРУСОК 5.5 п.м	95	0.0025	п.м
10	ТУ 13444-79	ДВПс δ = 8 мм	34.0	—	м²
11	ГОСТ 9573-82	МИНЕРАЛОВАТНЫЕ ПЛИТЫ	1.16	—	м³
12	ГОСТ 10354-82	ПАРОИЗОЛЯЦИЯ-ПЛЕНКА	26.0	—	м²
13	ГОСТ 17715-72	МЕТАЛЛИЧЕСКАЯ ПОЛОСА -0.65×40×340	13	(0.077)	
14	АЛЬБОМ II СТР. 18	МЕТАЛЛИЧЕСКАЯ ПОЛОСА -2×100×130 МИ-1	14	(0.204)	

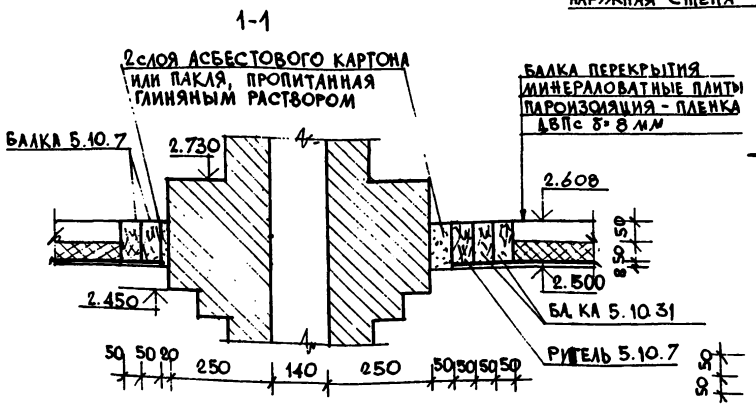

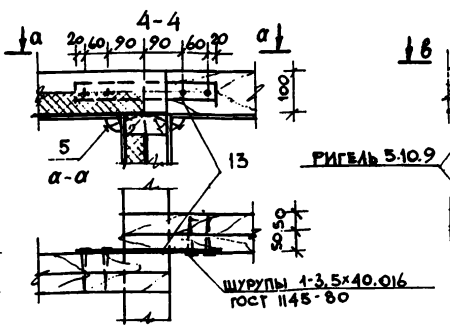

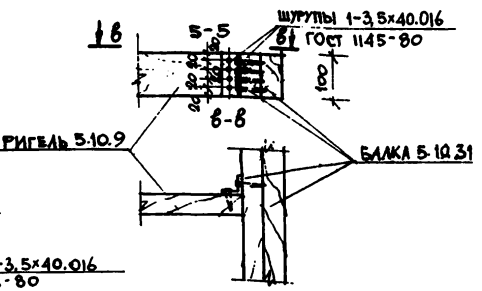

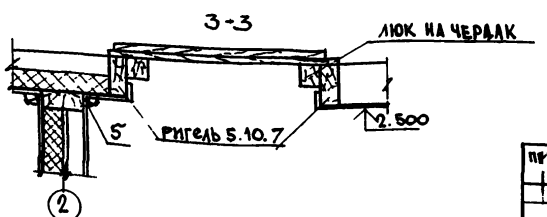

ТИПОВОЙ ПРОЕКТ 189-000-361.85 АЛЬБОМ I

НОРМОК.	ОВАКИМЬЯН	
НАЧ. МАСТ	КАЦНЕР	
ГЛ. ИНЖ. М	ОВАКИМЬЯН	
ГАП	НИКИФОРОВ	
ГИП	СПИРИНА	
РУК. ГР.	ЧЕРКАШИНА	
ПРОВЕР	СПИРИНА	

ПРИВЯЗАН

ИНВ. N

189-000-361.85 АС

Одноэтажный летний садовый домик

Чердачное перекрытие. План. Сечения. Спецификация.

СТАДИЯ	ЛИСТ	ЛИСТОВ
Р П.	14	

ЦНИИЭП ГРАЖДАНСЕЛЬСТРОЙ

ИНВ. N ПОД. 16-3365-17 | ПОДПИСЬ И ДАТА | ВЗАМ. ИНВ. N

21897-01 17

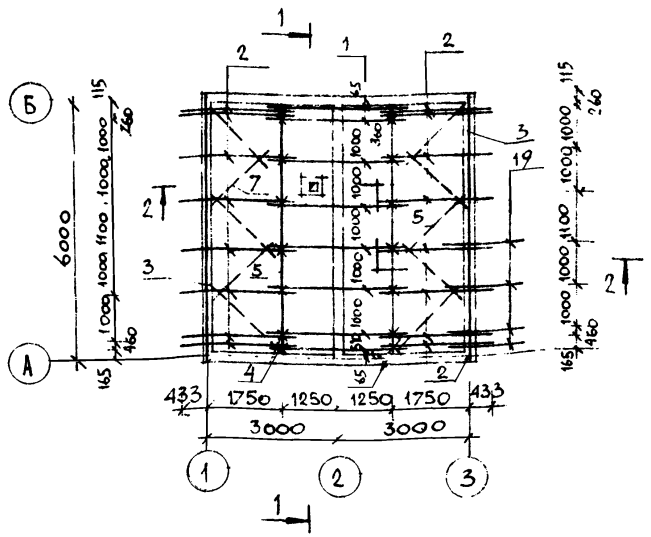

NN поз.	Обозначение	Наименование	Кол. шт.	Объем (масса) един. (кг) м3	Примеч.
1	Альбом II стр. 12	Арка АР 26.14 8	8	0.0233	
2	Альбом II стр. 12	Стропила С33.8.5	16	0.0146	
3	Альбом II стр. 8	Мауэрлат 5.10 п.м	12.6	0 005	п.м
4	Альбом II стр 7	Стойка 5.10.17	16	0.0083	
5	Альбом II стр. 8	Прогон 5 10 п.м	25.2	0.005	п.м
6	Альбом II стр 7	Связи по стойкам - 5.10.22	8	0 011	
7	Альбом II стр 8	Ветровые связи 3.10 п.м	16.0	0 0032	п.м
8	Альбом II стр. 7	Стойка фронтона 5.10.10	4	0.005	
9	Альбом II стр 7	Стойка фронтона 5.10.15	8	0.0076	
10	Альбом II стр. 7	Стойка фронтона 5.10.22	4	0.0110	
11	Альбом II стр. 6	Стойка фронтона 5.10.28	4	0.0138	
12	Альбом II стр 7	Стойка фронтона 5.10.9	6	0.0045	
13	Альбом II стр 7	Ригель 5.10 11	4	0.0055	
14	Альбом II стр 8	Вкладыш 5 10 6	16	0.0028	
15	Альбом II стр 10	Доска конька 2.10* п.м	14.3	0.0025	п.м
16	ТУ 6527-26-84	Лововая доска 2.10 п.мс	71.5	0.0025	п.м
17	ГОСТ 8242-75 тип 2	Подшив свеса 1.10 п.мс	1760	0.0016	п.м
18	Альбом II стр 8	Обрешетка 5.5 п.м	173	0.0025	п.м
19	Альбом II стр 9	Подкос козырька 5.10.18*у	4	0.0090	
20	Альбом II стр 9	Балка козырька 5.10.12*ш	4	0.0080	
21	Альбом II стр 9	Брусок козырька 5.10 25*	1	0.0125	
22	Альбом II стр 14	Элемент карниза К 7.13.5	40	0.0031	
23	Альбом II стр 13	Жалюзийная решетка Ж 11 6 5	2	0.0222	
24	ГОСТ 18124-75*	Асбестоцементные листы	17	—	м2

Спецификация металлических изделий

NN поз.	Обозначение	Наименование	Кол. шт	Масса един. кг	Примеч
25	Альбом II стр. 18	Металлическая скоба -6×20×1650 МИ-4	3	1,554	
26	ГОСТ 17715-72	Оцинкованная сталь -0.65×500	13.7	2.67	П.М
27	ГОСТ 17715-72	Металлическая полоса -0.65×40 ×1000	8	0.21	

Данный лист см совместно с листами 16, 17, 18 (разрезы, фронтон, узлы).

Нормок	Овакимьян		
Нач. маст	Кацнер		
Гл. инж. м	Овакимьян		
ГАП	Никифоров		
ГИП	Спирина		
Рук. гр	Черкашина		
Провер.	Матыцина		

Привязан

Инв. N

189-000-361 85			АС
Одноэтажный летний садовый домик	Стадия	Лист	Листов
	Р П	15	
Конструкции крыши План стропил Спецификация	ЦНИИЭП Граждансельстрой		

Инв. N подл. 16-3365-18 | Подпись и дата | Взам. инв. N

21897-01 18

ТИПОВОЙ ПРОЕКТ 189-000-361.85 АЛЬБОМ I

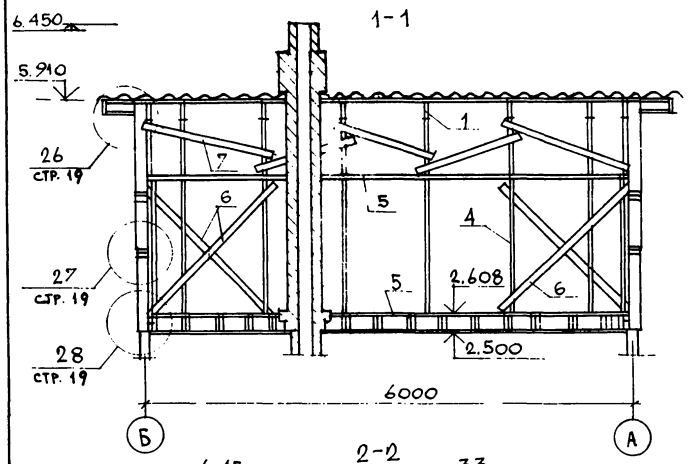

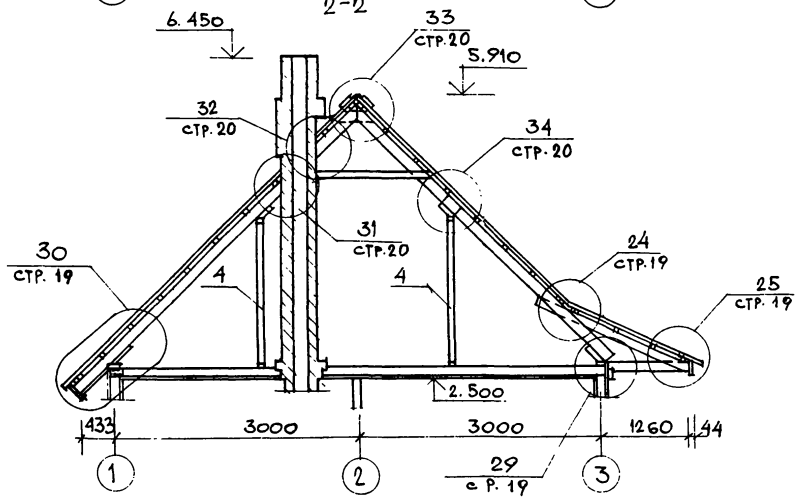

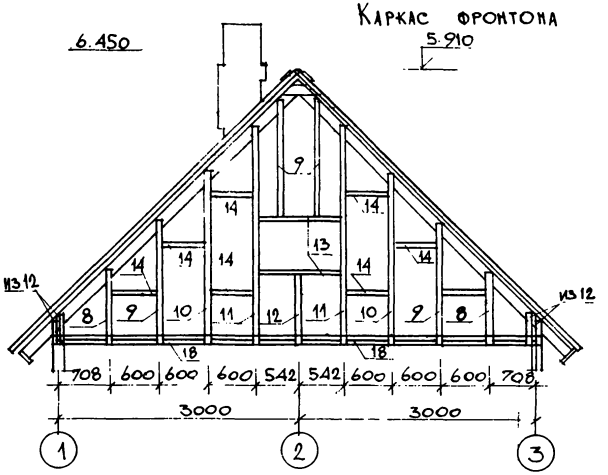

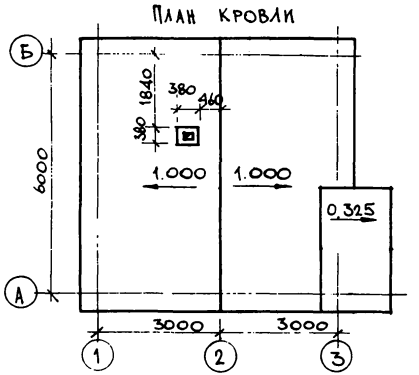

Данный лист см. совместно с листами 15, 17, 18 (план стропил, спецификация; узлы).

Привязан			
Инв. N			
Нормок.	Овакимьян		
Нач. маст.	Кацнер		
Гл. инж. м.	Овакимьян		
ГАП	Никифоров		
ГИП	Спирина		
Рук. гр.	Черкашина		
Провер.	Спирина		

189-000-361.85 АС

Одноэтажный летний садовый домик

Стадия	Лист	Листов
Р. П	16	

Конструкции крыши. Разрезы 1-1, 2-2 Каркас фронтона План кровли.

ЦНИИЭП гражданселькстрой

21897-01 19

Инв. N подл. | Подпись и дата | Взам. инв. N

16-336-5-19

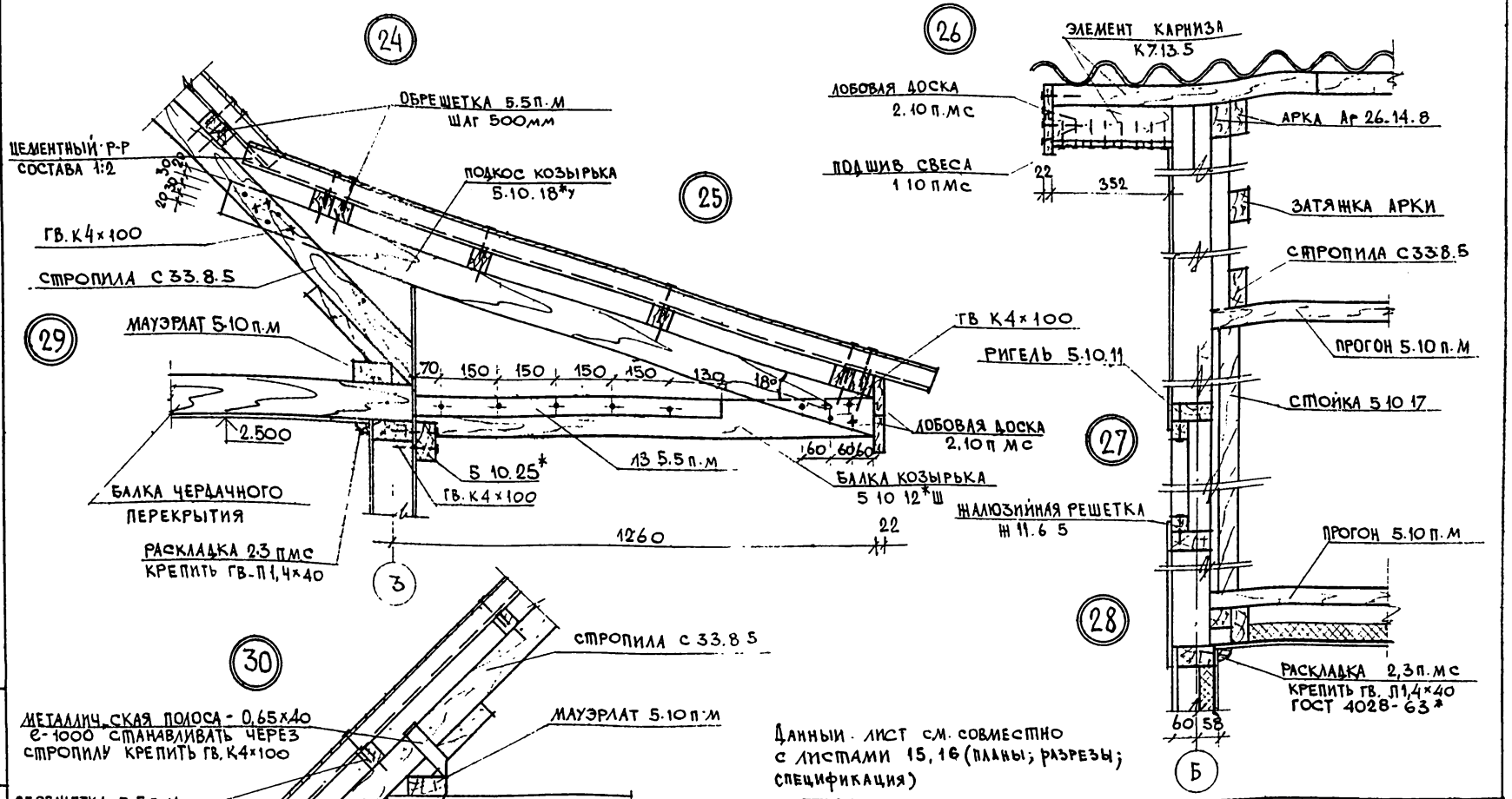

Данный лист см. совместно с листами 15, 16 (планы; разрезы; спецификация)

НОРМОК.	Овакимьян	
НАЧ. МАСТ	Кацнер	
Гл. инж. м	Овакимьян	
ГАП	Никифоров	
ГИП	Спирина	
РУК. ГР.	Черкашина	
ПРОВЕР.	Спирина	

ПРИВЯЗАН

ИНВ. N

189-000-361.85 АС

Одноэтажный летний садовый домик

СТАДИЯ	ЛИСТ	ЛИСТОВ
Р.П.	17	

Конструкции крыши Узлы 24 ÷ 30

ЦНИИЭП ГРАЖДАНСЕЛЬСТРОЙ

21897-01 20

ИНВ. N ПОДЛ. | ПОДПИСЬ И ДАТА | ВЗАМ. ИНВ. N | 16-3365-20

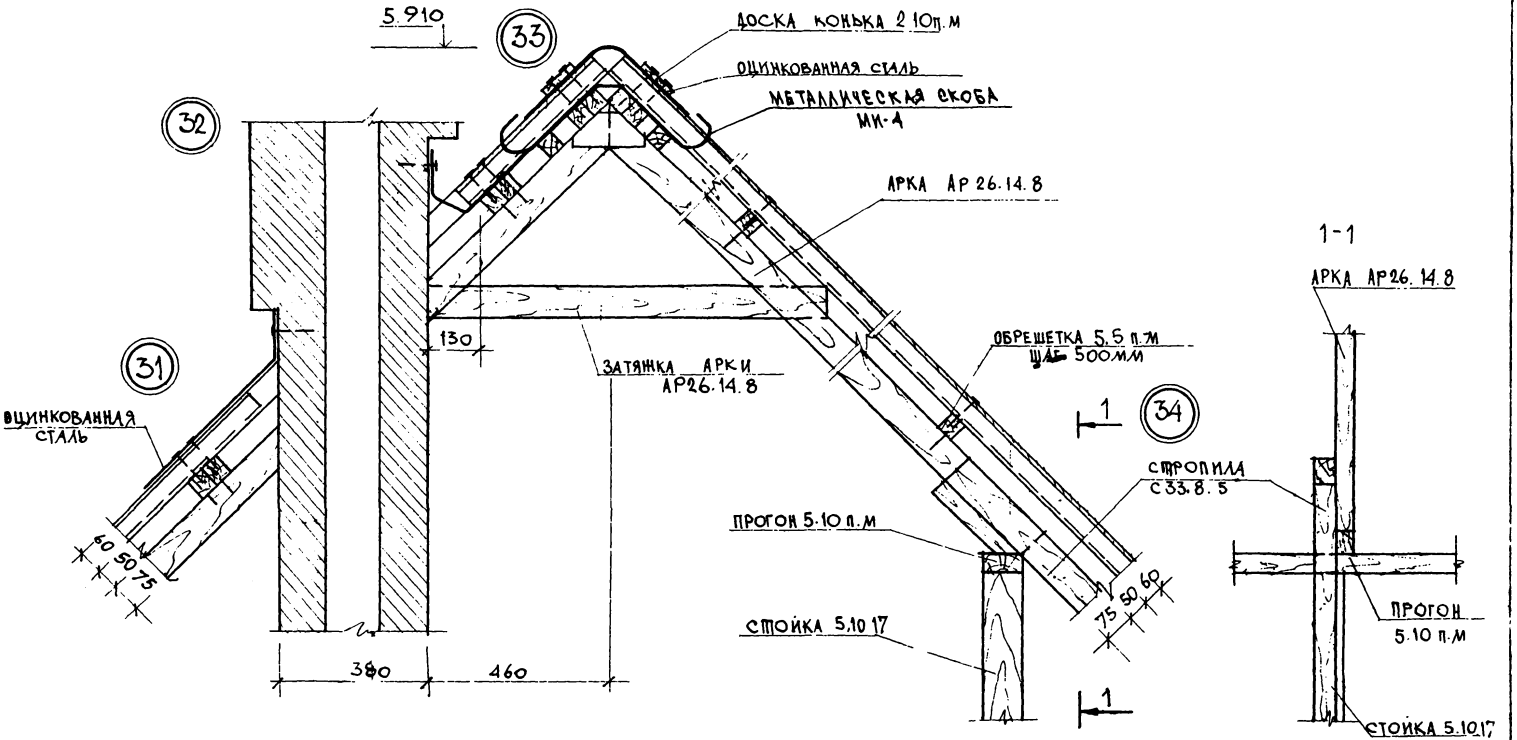

Данный лист см. совместно с листами 15, 16 (планы, разрезы, спецификация)

НОРМОК.	ОВАКИМЬЯН		189-000-361.85	АС
НАЧ. МАС	КАЦНЕР			
ГЛ. ИНЖ. М	ОВАКИМЬЯН			
ГАП	НИКИФОРОВ		Одноэтажный летний садовый домик	Стадия: Р.П. / Лист: 18 / Листов:
ГИП	СПИРИНА			
РУК. ГР.	ЧЕРКАШИНА		Конструкции крыши Узлы 31÷34	ЦНИИЭП Граждансельстрой
ПРОВЕРИЛ	СПИРИНА			

ПРИВЯЗАН

ИНВ. N

ТИПОВОЙ ПРОЕКТ 189-000.361.85 АЛЬБОМ I

ИНВ. N ПОДЛ. 16-3365-21 | ПОДПИСЬ И ДАТА | ВЗАМ. ИНВ. N

21897-01 21

План

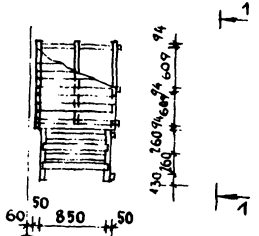

1-1

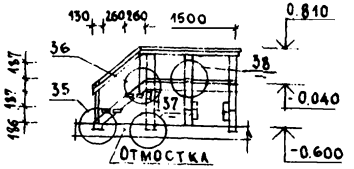

Поз	Обозначение	Наименование	Кол-во	Объем един м³	Примеч.
1	Альбом II. стр. 7	Лежень. балка 5.10.10	7	0.0050	
2	Альбом II. стр. 8	Стойка 5.10.4	6	0.0022	
3	Альбом II. стр. 7	Балка 5.10.15	3	0.0078	
4	Альбом II. стр 17	Тетива 5.10.102У	2	0.0048	
5	Альбом II. стр. 10	Доска проступи 3.10.8*	4	0.0026	
6	Альбом II. стр. 10	Доска пола 3.10.10*	19	0.0052	
7	Альбом II. стр. 8	Подкос 3.10.12	3	0.0037	
8	Альбом II, стр.	Стойка 5.10.12*	5	0.0058	
9	Альбом II, стр.	Поручень 3.5* п.м	4,5	0.0016	

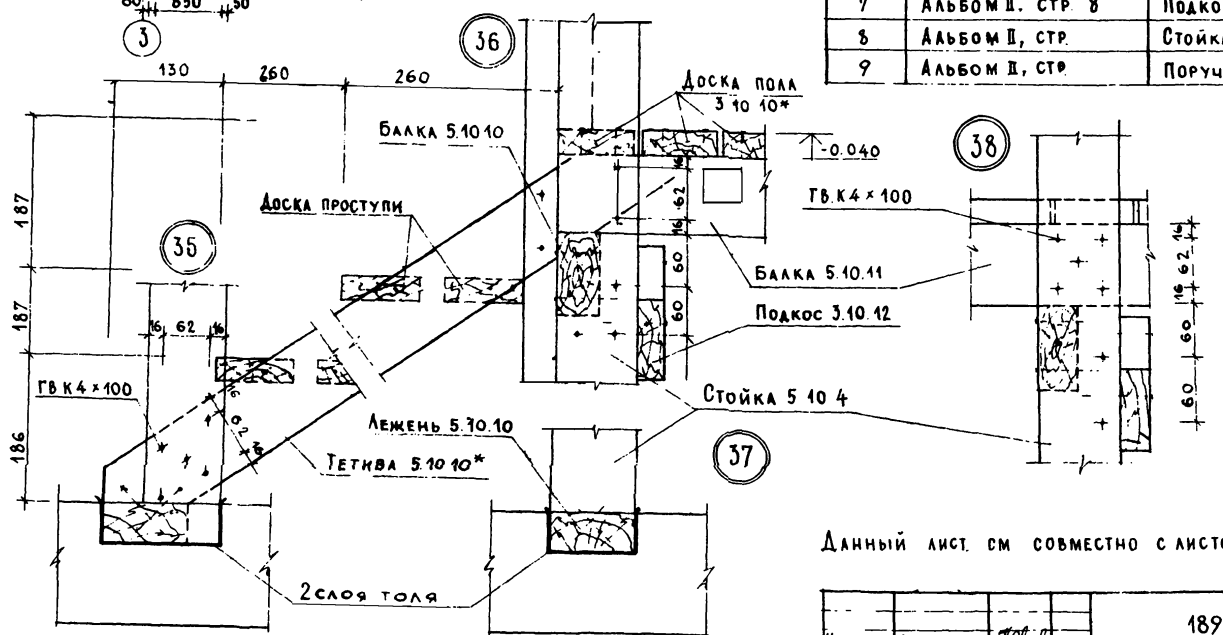

Данный лист см совместно с листом 6(план)

Привязан

Инв №

Нормокон.	Овакимьян	
Нач. маст.	Кацнер	
Гл. инж. м	Овакимьян	
ГАП	Никифоров	
ГИП	Спирина	
Рук. гр.	Каменцева	
Исполн.	Иванов	
Провер.	Каменцева	

189-000 361 85 АС

Одноэтажный летний садовый домик

Стадия	Лист	Листов
Р П.	19	

Крыльцо. План. Разрез 1-1 Узлы 35÷38. Спецификация

ЦНИИЭП гражданселькстрой

Типовой проект 189-000-361.85 Альбом I

Инв №подл. | Подпись и дата | Взам. инв №

Ив. 3365-22

2 слоя асбестового картона или пакля пропитанная глиняным раствором

Деревянные элементы

Фасад

1 - 1

2.500

2 - 2

Порядовка кладки

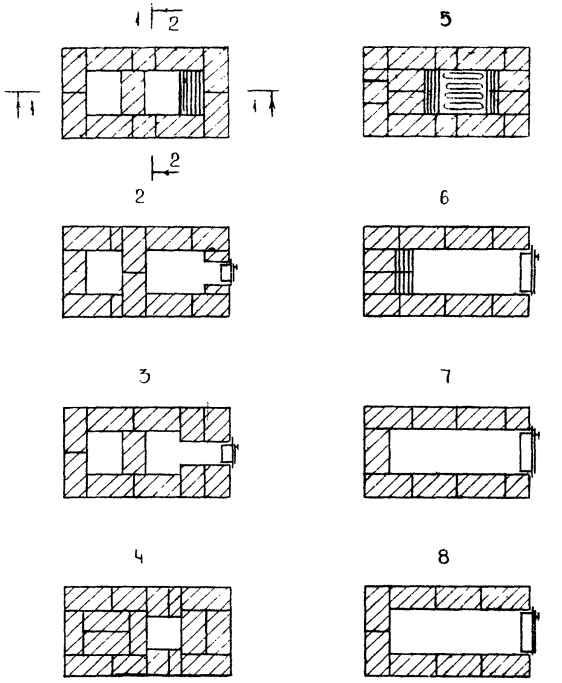

Нормокон	Овакимьян		
Нач. мас.	Кацнер		
Гл. ин. м.	Овакимьян		
ГАП	Никифоров		
ГИП	Спирина		
Рук. гр.	Каменцева		
Исполн.	Иванов		
Провер.	Каменцева		

Привязан

Инв. N

189-000-361.85 АС

Одноэтажный летний садовый домик

Стадия	Лист	Листов
РП	20	

Отопительная печь. Фасад. Разрезы. Порядовка кладки.

ЦНИИЭП гражданселькстрой

21897-01 23

Инв. N подл. | Подпись и дата | Взам. инв. N

16-3365-23

Типовой проект 189-000-361.85, альбом I

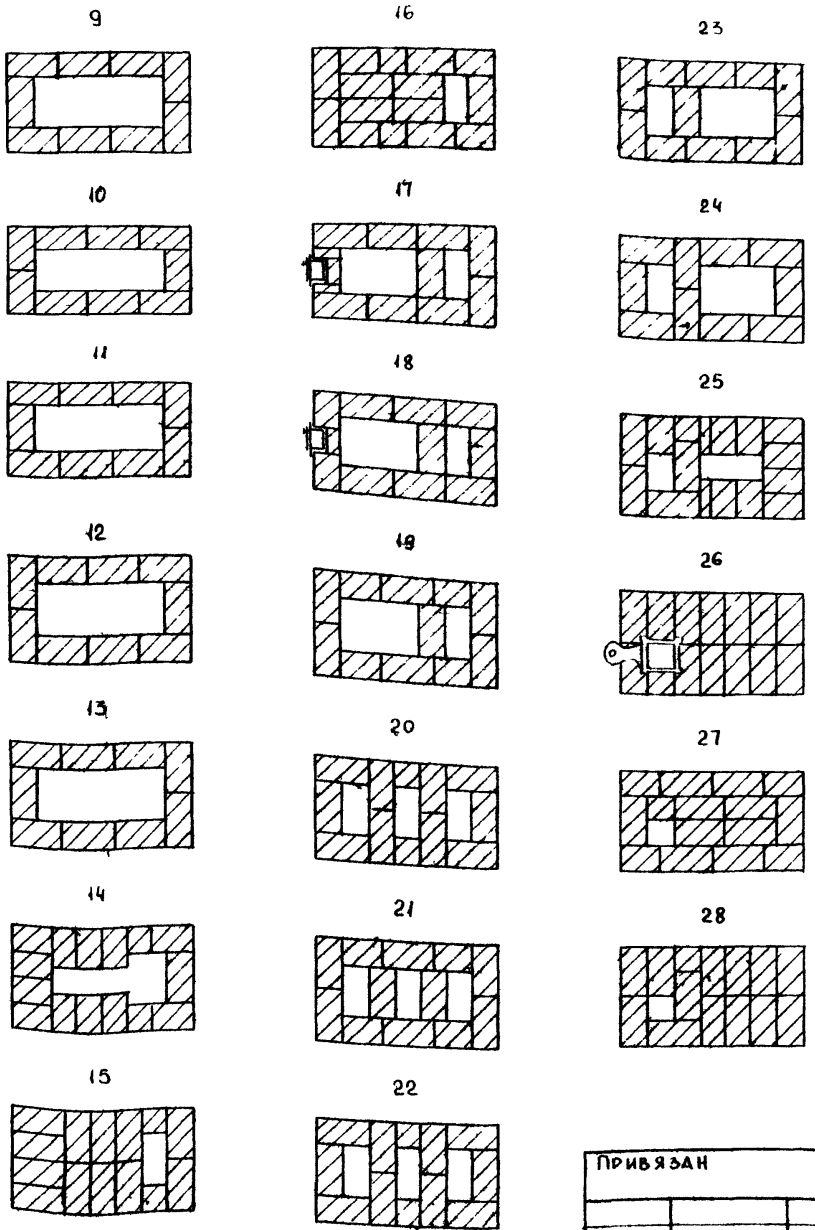

Спецификация материалов и приборов

Марка	Обозначение	Наименование	Кол-во шт	Масса ед., кг	Примеч.
	ГОСТ 8691 73*	Кирпич огнеупорный	620	3.5	
		Глина обыкновенная	0.113	1800	м³
	ГОСТ 8736 - 77	Песок	0.05	1600	м³
	Петровск.-Забайкальский мет.з-д Читинской обл	Колосниковая решетка 25×25	1		
	Петровск.-Забайкальский мет.з-д Читинской обл.	Топочная дверца 25×20,5	1		
	Петровск.-Забайкальский мет.з-д Читинской обл	Поддувальная дверца 13×14	1		
	Петровск.-Забайкальский мет.з-д Читинской обл	Прочистная дверца 13×14	1		
	Петровск.-Забайкальский мет.з-д Читинской обл	Задвижка 13×13	1		
	ГОСТ 19903-74	Предтопочный лист 500×700	1	2.75	

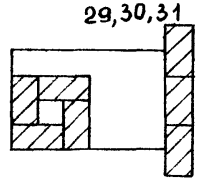

Нормокон.	Овакимьян	
Нач.мас.	Кацнер	
Гл.ин.м.	Овакимьян	
ГАП	Никифоров	
ГИП	Спирина	
Рук.гр.	Каменцева	
Исполн.	Иванов	
Провер.	Спирина	

Привязан

Инв. N

189-000-361.85 АС

Одноэтажный летний садовый домик

Стадия	Лист	Листов
Р.П.	21	

Отопительная печь Порядовка кладки
Спецификация материалов и приборов

ЦНИИЭП гражданселькстрой

21897-01 24

Инв. N подл. | Подпись и дата | Взам. инв. N
16-3365-24

Типовой проект
189-000-361.85
Альбом I

Ведомость рабочих чертежей основного комплекта марки ЭО

Лист	Наименование	Примечание
1	Общие данные.	
2	План осветительной сети.	

Основные показатели проекта

Наименование	Ед. изд.	Данные проекта
Напряжение электросети	В	220
Расчетная мощность	квт	3.0
Максимальная потеря напряжения	%	1,8

Ведомость ссылочных и прилагаемых документов

Обозначение	Наименование	Примечание
	Прилагаемые документы	
189-000-361.85 эо. со	Спецификация оборудования	

Общие указания

Проект разработан на напряжение 220 в в сети 380/220в с глухозаземленной нейтралью трансформатора
По степени надежности электроснабжения токоприемники жилого дома относятся к III категории.
Электромонтажные работы необходимо производить согласно ПУЭ и СН-544-82

Расчетная схема

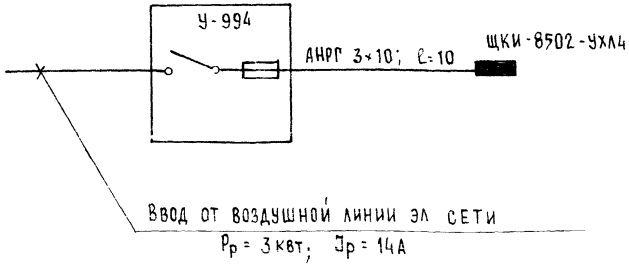

Типовой проект соответствует действующим нормам и правилам.

Главный инженер проекта
Главный инженер проекта привязки /Курочкин/

Привязан		
Инв.№		
189-000-361.85		ЭО
Н.контр.	Верховский	
Нач.отд.	Головкин	
Гл.инж.от.	Верховский	
ГИП	Курочкин	
Рук.гр.	Соловьева	
Исполн.	Крутова	
Провер.	Соловьева	
Одноэтажный летний садовый домик	Стадия: Р.П.	Лист: 1	Листов: 2
Общие данные	ЦНИИЭП гражданселькстрой		

Инв.№ подл. | Подпись и дата | Взам.инв.№ | 17-3365-1

218.97-01 25

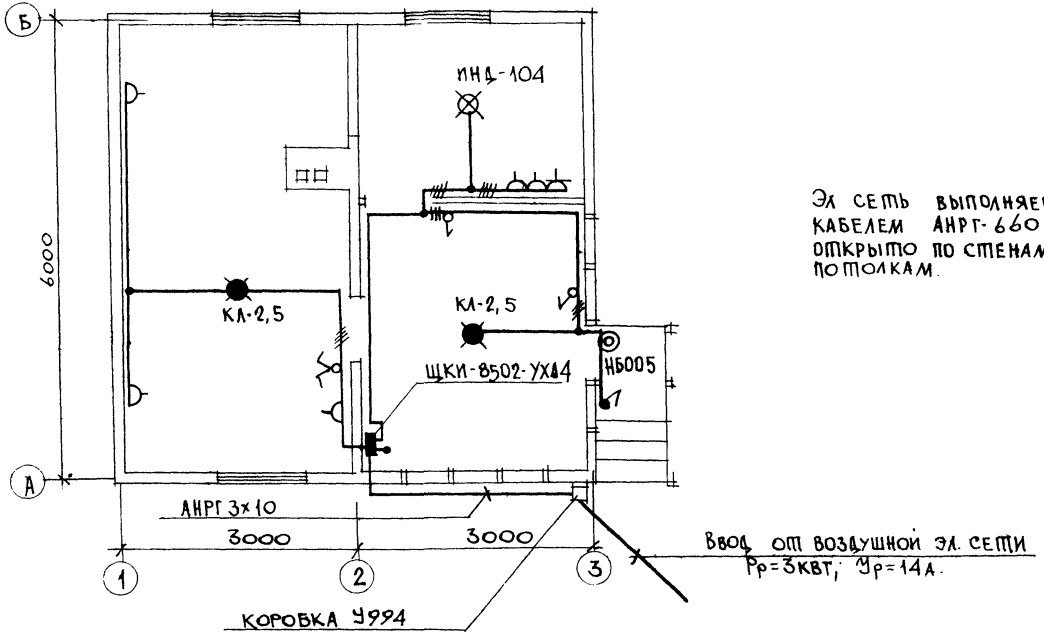

Эл сеть выполняется: кабелем АНРГ-660 на скобах открыто по стенам и по потолкам.

Н. контр.	Верховский		189-000-361 85		ЭО
Нач. отд.	Головкин		Одноэтажный летний садовый домик	Стадия	Лист	Листов
Гл. инж. от	Верховский			Р.П	2	
ГИП	Курочкин		План осветительной сети	ЦНИИЭП Гражданскельстрой		
Рук. гр.	Соловьева					
Исполн.	Крутова					
Провер.	Соловьева					

Привязан

Инв. N

Типовой проект 189-000-361.85 Альбом I

Согласовано

ГИП ОВ	Крейнис	
ГИП ВК	Молодкин	

Инв. N подл. | Подпись и дата | Взам. инв. N

21897-01 26

Типовой проект 189-000-361.85 Альбом I

Ведомость рабочих чертежей основного комплекта СС

Лист	Наименование	Примечание
1	Общие данные.	
2	План этажа и кровли. Схема расположения устройств связи.	

Ведомость ссылочных и прилагаемых документов

Обозначение	Наименование	Примечание
	Ссылочные документы	
2.190.1/72. Выпуск V	Узлы и детали инженерного оборудования жилых и общественных зданий для сельского строительства.	
	Прилагаемые документы	
189-000-361.85-СС. ВМ	Ведомость потребности в материалах.	Альбом III
189-000-361.85-СС. СО	Спецификация оборудования.	Альбом IV

Основные показатели

Наименование	Ед. изм.	Кол-во
Радиофикация		
Количество абонентских точек	шт.	2

Типовой проект выполнен в соответствии с действующими нормами и правилами.

Главный инженер проекта /Бородкин/

Главный инженер проекта привязки

Инв.№ подл. | Подпись и дата | Взам. инв.№ | 17-3365-3

Общие указания.

Для защиты устройств связи от атмосферных разрядов проектом предусматривается молниезащита. Молниеотвод выполняется из арматурной стали ⌀8мм и покрывается битумом за 2 раза. Вертикальный спуск молниеотвода выполняется по стене на штырях или скобах. Для заземления используются электроды из угловой стали разм. 50×50×5мм, забиваемые в землю на 0.5м. Расстояние между ними 5.0 м. Электроды соединяются стальной полосой разм. 20×5мм. Количество электродов определяется при привязке проекта в зависимости от электрического сопротивления грунта.

Инв.№			
Н.контр.	Верховский		
Нач.отд.	Половкин		
Гл.инж.от.	Верховский		
ГИП	Бородкин		
Рук.гр.	Петрова		
Исполн.	Логинова		
Провер.	Петрова		

Привязан:

189-000-361.85 СС

Одноэтажный летний садовый домик	Стадия	Лист	Листов
	Р.П	1	2
Общие данные	ЦНИИЭП граждансельстрой		

Типовой проект
189-000-361.85
Альбом I

План этажа

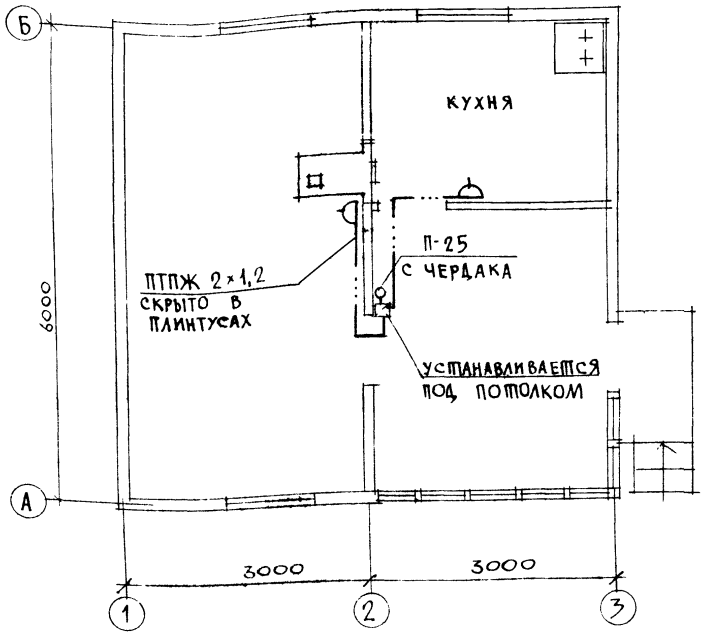

Схема расположения устройств связи

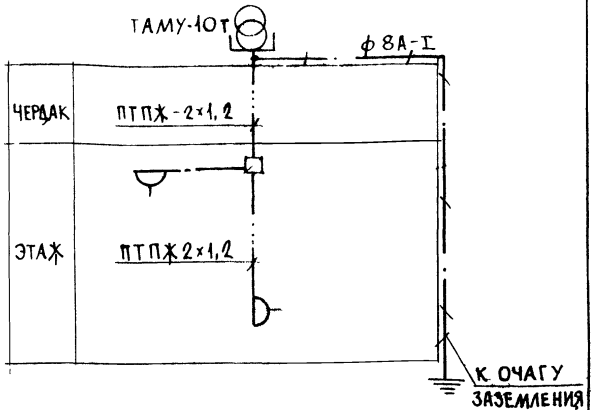

План кровли

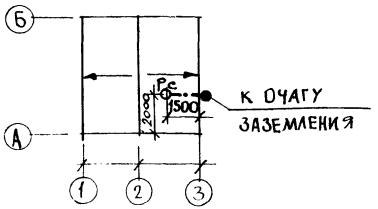

Примечание
Установка радиостойки уточняется по месту строительства в зависимости от внешних условий прохождения радиофидера.

Н. КОНТР.	ВЕРХОВСКИЙ		189-000-361.85		СС
НАЧ. ОТД.	ГОЛОВКИН				
ГЛ. ИНЖ. ОТ.	ВЕРХОВСКИЙ		Одноэтажный летний садовый домик	СТАДИЯ	ЛИСТ	ЛИСТОВ
ГИП	БОРОДКИН			Р	2	
РУК. ГР.	ПЕТРОВА		План этажа и кровли. Схема расположения устройств связи	ЦНИИЭП ГРАЖДАНСЕЛЬСТРОЙ		
ИСПОЛН.	ДОГИНОВА					
ПРОВЕР.	ПЕТРОВА					

ПРИВЯЗАН

ИНВ. N

ИНВ. N ПОДЛ. 17-3365-4 | ПОДПИСЬ И ДАТА | ВЗАМ. ИНВ. N

21897-01 28

Позиция	Наименование и техническая характеристика оборудования и материалов. Завод-изготовитель (для импортного оборудования - страна, фирма)	Тип, марка оборудования. Обозначение докум. и номер опросного листа	Единица измерения: Наименование	Единица измерения: Код	Код завода-изготовителя	Код оборудования материала	Цена единицы оборудования тыс. руб.	Количество	Масса единицы оборудования кг
1	2	3	4	5	6	7	8	9	10
	1. Электрооборудование и материалы, поставляемые заказчиком								
	1.1. Комплектные устройства для распределения энергии при напряжении до 1000 В								
1	Щиток квартирный со счетчиком СО-И446	ЩКИ-8502-УХЛ4	комп	671		343433		1	
	1.2. Комплектные устройства с предохранителями и выключателями								
1	Коробка	У994	комп	671		3464741215		1	
2	Предохранитель на 20А с фарфоровой крышкой однополюсн. резьбовой	Ц - 27	шт	796		342427		1	
	1.3. Оборудование осветительное								
1	Светильник настенный	НБ005х60/Р00-01	шт	796		346111		1	
2	Лампа накаливания	Б220 - 40	шт	796		3466125106		1	
	1.4. Кабельные изделия								
1	Кабель сечением 3х10 мм²	АНРГ - 660	м	006		3522341133		10	
	Кабель сечением 3х2,5 мм²	АНРГ - 660	м	006		3522341130		20	
	Кабель сечением 2х2,5 мм²	АНРГ - 660	м	006		3522341115		60	
	2. Оборудование, поставляемое подрядчиком								
	2.1. Электроустановочные изделия								

Типовой проект 189-000-361 85-ЭО.СО Альбом I

Инв. № подл. | Подпись и дата | Взам. инв. №

17-3365-5

Привязан

Инв. №

Н. контр.	Верховский	
Н. отд.	Головкин	
Гл. и. отд.	Верховский	
ГИП	Курочкин	
Рук. гр.	Соловьева	
Испол.	Крутова	
Провер.	Соловьева	

189-000-361.85-ЭО.СО

Спецификация оборудования

Стадия	Лист	Листов
Р.П.	1	2

ЦНИИЭП гражданселькстрой

Позиция	Наименование и техническая характеристика оборудования и материалов. Завод изготовитель (для импортного оборудования - страна, фирма)	Тип, марка оборудования. Обозначение докум. и номер опросного листа	Единица измерения: Наименование	Единица измерения: Код	Код завода-изготовителя	Код оборудования, материала	Цена единицы оборудования, тыс руб	Количество	Масса единицы оборудования, кг
1	2	3	4	5	6	7	8	9	10
1	Патрон карболитовый подвесной	инд. 0104	шт	796		346411		1	
2	Клемма люстровая	КЛ - 2.5	шт.	796		3449633102		2	
3	Розетка штепсельная 2-х полюсная с 3-м заземляющим								
	контактом, 10 А, 250 В	У - 210	шт.	796		346443			
4	Розетка штепсельная 2-х полюсная для открытой								
	установки 6А, 250 В	инд. 0322	шт	796		346443		5	
5	Выключатель однополюсный для открытой установки								
	6А, 250 В	инд. 0202	шт	796		346421		3	
6	Выключатель однополюсный брызгозащищенный								
	6А, 250 В	инд. 0262	шт	796		346426		1	
7	Выключатель клавишный сдвоенный для открытой								
	установки 6А, 250 В	инд. 0281	шт.	796		346423		1	

Альбом 1

Типовой проект 189-000-361.85

Инв. № подл. 42-3365-6 | Подпись и дата | Взам. инв. №

Привязан

Инв. №

189-000-361.85-30.СО

Лист 2

21897-01 30

Типовой проект 189-000-361.85 Альбом I

Позиция	Наименование и техническая характеристика оборудования и материалов. Завод-изготовитель (для импортного оборудования-страна, фирма)	Тип, марка оборудования Обозначение докум. и номер опросного листа	Единица измерения: Наименование	Единица измерения: Код	Код завода изготовителя	Код оборудования, материала	Цена единицы оборудован. тыс руб	Количество	Масса единицы оборудования, кг
1	2	3	4	5	6	7	8	9	10
	1. Оборудование и материалы, поставляемые заказчиком								
	Радиофикация								
	Абонентский трансформатор	ТАМУ-10Т							
		ТУ 45-74.7ТО							
		473.004 ТУ	шт.	796		529535		1	
	Коробка ограничительная	УК-2С							
		ГОСТ10040-75*	шт.	796		529533		1	
	Радиорозетка	РПВ-II							
		ГОСТ8659-78*	шт.	796		529537		2	
	2. Кабельная продукция								
	Провод радиотрансляционный	ПТПЖ 2×1,2							
		ГОСТ10254-75Е	шт.	006		357300		15	
	3. Материалы, поставляемые подрядчиком								
	Радиостойка	РС-1							
		ГОСТ 8715-78*	шт.	796		529746		1	

Инв. № подл. | Подпись и дата | Взам. инв. №
17-32 | 7

Привязан

Инв. №

Н. контр.	Верховский	
Нач. отд.	Головкин	
Гл. и. м.	Верховский	
Гл. сп.	Бородкин	
Рук. гр.	Петрова	
Исполн.	Логинова	
Провер.	Петрова	

189-000-361.85-СС.СО

Спецификация оборудования

Стадия	Лист	Листов
Р.П.	1	1

ЦНИИЭП Гражданстрой

gost.e-ecolog.ru