ТИПОВОЙ ПРОЕКТ
144-16-136.90

МАНСАРДНЫЙ ОДНОКВАРТИРНЫЙ 5-КОМНАТНЫЙ ЖИЛОЙ ДОМ

С ПРИСТРОЕННЫМИ ГАРАЖОМ И ХОЗПОСТРОЙКАМИ ДЛЯ ИНДИВИДУАЛЬНЫХ ЗАСТРОЙЩИКОВ

АЛЬБОМ I

АРХИТЕКТУРНО-СТРОИТЕЛЬНЫЕ, САНИТАРНО-ТЕХНИЧЕСКИЕ И ЭЛЕКТРОТЕХНИЧЕСКИЕ ЧЕРТЕЖИ

24575-01
2-90

gost.e-ecolog.ru

ЦЕНТРАЛЬНЫЙ ИНСТИТУТ ТИПОВОГО ПРОЕКТИРОВАНИЯ
ГОССТРОЯ СССР

Москва А-445, Смольная ул., 22

Сдано в печать 18 1991 года

Заказ № 7536 Тираж 350 экз

ТИПОВОЙ ПРОЕКТ
144-16-136.90

МАНСАРДНЫЙ ОДНОКВАРТИРНЫЙ 5-КОМНАТНЫЙ ЖИЛОЙ ДОМ

С ПРИСТРОЕННЫМИ ГАРАЖОМ И ХОЗПОСТРОЙКАМИ
ДЛЯ ИНДИВИДУАЛЬНЫХ ЗАСТРОЙЩИКОВ

АЛЬБОМ I

Состав проекта

Альбом I – Архитектурно-строительные, санитарно-технические и электротехнические чертежи
Альбом II – Сметы
Альбом III – Ведомости потребности в материалах
Альбом IV – Спецификации оборудования.

Разработан
проектным институтом
ЦНИИЭП гражданселькстрой
гл. инженер института М.Г. Лейзерович
гл. архитектор проекта В.Н. Никифоров

Утвержден
Госкомархитектуры
21.09.1990 г, приказ N 159

© ЦИТП Госстроя СССР, 1991

ЛИСТ	НАИМЕНОВАНИЕ	СТР.
1	2	3
	Титульный лист	1
I	Содержание альбома /начало/	2
II	Содержание альбома /окончание/	3
	Архитектурно-строительная часть	АС
1	Общие данные /начало/	4
2	Общие данные /продолжение/	5
3	Общие данные /продолжение/	6
4	Общие данные /продолжение/	7
5	Общие данные /окончание/	8
6	Фасады 1-6; А-Ж	9
7	Фасады 6-1; Ж-А	10
8	Фасады 1-6; А-Ж /вариант/	11
9	Фасады 6-1; Ж-А /вариант/	12
10	Кладочные планы 1 и мансардного этажей	13
11	Узлы плана I ÷ V	14
12	Разрез 1-1. План сеновала.	15
13	Разрезы 2-2; 3-3; 4-4; 5-5	16
14	Узлы разрезов I, II, III.	17
15	Планировочное решение с хозпостройками типа I и типа III (вариант)	18
16	Планы перемычек	19
17	Ведомость перемычек	20
18	Ведомость перемычек. План перемычек сеновала. Спецификация	21
19	Отделочные планы	22
20	Спецификация элементов заполнения проемов	23
21	Экспликация полов. Ведомость отделки помещений	24
22	Дымовентиляционный стояк	25
23	План фундаментов	26
24	Сечения 1-1 ÷ 6-6.	27
25	Цокольное перекрытие. План.	28
26.	Цокольное перекрытие Сечения 1-1 ÷ 5-5.	29
27	Цокольное перекрытие. Спецификации.	30
28	Междуэтажное и чердачное перекрытия.	
	Схемы расположения балок и щитов	31
29	Междуэтажное и чердачное перекрытия. Узлы 1,2,3.	32
30	Междуэтажное и чердачное перекрытия. Узлы 4,5,6,7.	
	Металлические изделия.	33
31	Междуэтажное и чердачное перекрытия. Спецификация.	34
32	Междуэтажное и чердачное перекрытия. (вариант)	
	Схемы расположения балок	35
33	Междуэтажное и чердачное перекрытия (вариант)	
	Сечения. Спецификация.	36
34	Внутриквартирная лестница. План. Разрезы.	37

			144-16-136 90 АС
Н.контр.	Угаров		
Нач.маст	Аникин		
Зам.нач	Угаров		Мансардный одноквартирный 5-комнатный жилой дом с пристроенным гаражом и хозпостройкой
ГАП	Чикифоров		Стадия: Р.П. | Лист: 1 | Листов:
Гл.спец.	Спирина		
Вед.инж.	Матыщина		Содержание альбома /начало/
Исполн.	Матыщина		ЦНИИЭП Гражданстельстрой
Провер.	Спирина		

Привязан

Инв. №

1	2	3
35	Внутриквартирная лестница. Узлы.	38
36	Конструкции крыши. Схема расположения элементов крыши. План кровли.	39
37	Конструкции крыши. Разрезы 1-1÷5-5	40
38	Конструкции крыши. Узлы 1,2. Спецификация.	41
39	Конструкции крыши. Узлы 3, 4, 10, 11.	42
40	Конструкции крыши. Узлы 5, 6, 7, 8, 9	43
41	Конструкции крыши (вариант). Схема расположения элементов крыши. План кровли.	44
42	Конструкции крыши. Разрез 6-6. Узел 12. Спецификация к варианту	45
43	Стены и перегородки мансарды. План. Узлы. Спецификация.	46
44	Стены и перегородки мансарды. Сечения	47
45	Крыльца в осях „1-2" и „4-5"	48
46	Рама веранды РВ-1	49
47	Дверь сеновала ДС-1 Съемные щиты СЩ-1, СЩ-2. Спецификации	50
48	Лестница и перегородки хозпостройки	51
49	Ворота	52
50	Вентшахта	53
	Отопление и вентиляция (ОВ)	
1	Общие данные /начало/	54
2	Общие данные /окончание/	55
3	План на отм. 0.000. План на отм. 2,90	56
4	Схема системы отопления	57
	Водопровод и канализация (ВК)	
1	Общие данные	58
2	План 1 этажа. План мансардного этажа	59
3	Системы В1, Т3, Т1	60
	Электрооборудование. (ЭО)	
1	Общие данные	61
2	Планы расположения осветительных сетей этажа и мансарды	62
	Связь и сигнализация. (СС)	
1	Общие данные	63
2	План расположения сетей на 1 и мансардном этажах	64
3	Схема расположения устройств связи	
	План кровли	65
	Газоснабжение. (ГС)	
1	Общие данные	66
2	План 1 этажа.	67
3	План мансардного этажа.	
	Схема газооборудования.	68

144-16-136.90 АС

Н. контр.	Угаров	
Нач. мас.	Аникин	
Зам. нач.	Угаров	
ГАП	Никифоров	
Гл. спец.	Спирина	
Вед. инж.	Матыцина	
Исполн.	Матыцина	
Провер.	Спирина	

Привязан

Инв. №

Мансардный одноквартирный 5-комнатный жилой дом с пристроенным гаражом и хозпостройкой

Стадия	Лист	Листов
Р. П.	II	

Содержание альбома /окончание/

ЦНИИЭП граждансельстрой

24575-01 4

Общая характеристика проекта.

Мансардный одноквартирный 5-комнатный жилой дом с пристроенным гаражом и хозпостройкой для индивидуальных застройщиков разработан по заданию Центрального института типового проектирования (письмо № 21-447 от 24.11.89г.)
Дом рассчитан на заселение одной семьей из 7-8 человек, ведущей среднее по объему подсобное хозяйство и предназначен для строительства в сельской местности.

Область применения.

Проект разработан для строительства в I3 климатическом подрайоне и II климатическом районе с расчетной зимней температурой наружного воздуха -20°С; -30°С (основное решение); -40°С.

Нормативное значение веса снегового покрова	—	$\frac{100 кгс/м^2}{1,0 кПа}$ (основное решение)
Нормативное значение ветрового давления	—	$\frac{38 кгс/м^2}{0,38 кПа}$
Условное значение расчетного давления на грунт	—	$\frac{2 кгс/м^2}{0,2 мПа}$
Зона влажности	—	нормальная

Рельеф территории спокойный, грунтовые воды отсутствуют, грунты непучинистые, непросадочные.

Условия строительства	—	обычные
Класс здания	—	IV
Степень долговечности	—	III
Степень огнестойкости	—	III
Ориентация	—	свободная

Особенности объемно-планировочного решения.

Особенностью объемно-планировочного решения в данном проекте является блокировка хозпостроек тип II и гаража под единой кровлей, что представляет большие возможности для ведения личного подсобного хозяйства и одновременно снижает суммарную стоимость жилого дома и надворных хозяйственных построек.

Принятое решение допускает изменение размеров хозяйственных построек в зависимости от условий привязки: для ведения расширенного по объему хозяйства блокируется хозпостройка тип I, для ограниченного - хозпостройка тип III.

Указания по возведению и отделке стен.

Стены наружные - кирпич керамический рядовой полнотелый обыкновенный марки 50 на растворе марки 25 с расшивкой швов.
Стены внутренние и перегородки 1 этажа - кирпич керамический рядовой обыкновенный марки 50 на растворе М-25.
Перегородки мансарды - деревянные каркасные с внутренней обшивкой листами ГКЛ, наружной обшивкой рубероидом или строительной бумагой и заполнением строительными матами минераловатными прошивными (класса Н) ТУ21-31-64-88.

Внутренние поверхности стен, за исключением стен гаража, штукатурятся.

Цоколь выкладывается из кирпича керамического рядового полнотелого обыкновенного марки 75 на растворе марки 50.

Инженерное обеспечение.

Отопление - водяное квартирное от котла КЧМ-2М-3 „Жарок-2", однотрубное с радиаторами типа РСГ-2.
Вентиляция - естественная
Горячее водоснабжение - от водоподогревателя, установленного на котле КЧМ.

Водопровод - от наружных сетей.
Канализация - в наружную сеть.
Пищеприготовление - плиты на сниженном газе от баллонов.
Электроснабжение - от внешней сети.
Устройства связи - телефонизация, радиофикация, молниезащита, телевидение.

144-16-136.90 АС

Н.контр.	Угаров	
Нач. маст.	Аникин	
Зам. нач.	Угаров	
ГАП	Никифоров	
Гл. спец.	Спирина	
Исполн.	Горбунова	
Провер.	Спирина	

Привязан

Инв. №

Мансардный одноквартирный 5-комнатный жилой дом с пристроенным гаражом и хозпостройкой

Стадия	Лист	Листов
Р.П.	1	

Общие данные (начало)

ЦНИИЭП гражданельстрой

24575-01 5

В проекте разработаны варианты:

Ограждающие конструкции на расчетную температуру наружного воздуха -20°С, -40°С;

Заполнение оконных проемов окнами с тройным остеклением по ГОСТ 16289-86;

Конструктивное решение крыши на снеговую нагрузку 150 кгс/м²;

Чердачное перекрытие с подшивкой по низу валок досками (без щитов наката);

Планировочное решение с хозпостройками типа I и типа III;

Решение фасадов.

Мероприятия по охране окружающей среды.

На территории строительства не допускается не предусмотренное проектной документацией сведение древесно-кустарниковой растительности и засыпка грунтом корневых шеек и стволов растущих деревьев.

Выпуск воды со строительной площадки непосредственно на склоны без надлежащей защиты от размыва не допускается. При выполнении планировочных работ почвенный слой, пригодный для последующего использования, должен предварительно сниматься и складироваться в специально отведенных местах.

Временные автомобильные дороги и другие подъездные пути должны устраиваться с учетом требований по предотвращению повреждений сельскохозяйственных угодий и древесно-кустарниковой растительности.

Защита деревянных конструкций от биоразрушений.

Детали и изделия деревянных конструкций должны быть защищены от биоразрушения в соответствии с ГОСТ 11047-72 с применением средств и способов защиты, указанных в ГОСТ 20022.0-82.

Противопожарные мероприятия.

Стропила и обрешетку подвергнуть обработке огнезащитными составами.

Указания по производству работ в зимнее время.

При производстве работ в зимних условиях руководствоваться указаниями соответствующих разделов глав СНиП 3.02.01-87, СНиП 3.03.01-87.

При возведении монолитных бутобетонных фундаментов обеспечить условия укладки и твердения бетонной смеси при положительной температуре. Способ искусственного подогрева определяется строительной организацией. Укладка бетона на мерзлый грунт не допускается. Обратную засыпку траншей вести песчаным грунтом.

Для кирпичной кладки стен принять метод замораживания с последующим естественным оттаиванием кладки, как наиболее доступный и не требующий специального оборудования. При этом способе кладку вести из кирпича марки 75 на растворе марки 50.

Кладку наружных и внутренних стен вести одновременно с перевязкой кирпича в участках пересечения.

Перегородки возводить только при положительной температуре. На период оттаивания для разгрузки опорных участков установить временные стойки на клиньях под перемычки и прогоны.

Все свободностоящие участки стен, на случай оттепели, раскрепить подкосами или растяжками, связывающими стены друг с другом.

					144 - 16 - 136.90			АС
			Н.контр.	Угаров				
ПРИВЯЗАН			Нач.маст	Аникин	Мансардный одноквартирный 5-комнатный жилой дом с пристроенным гаражом и хозпостройкой	Стадия	Лист	Листов
			Зам.нач	Угаров				
			ГАП	Никифоров		РП	2	
			Гл.спец.	Спирина	Общие данные /продолжение/	ЦНИИЭП Гражданселькстрой		
			Исполн.	Горбунова				
ИНВ. N			Провер	Спирина				

24575-01 6

Ведомость основных комплектов рабочих чертежей

Обозначение	Наименование	Примечан.
АС	Архитектурно-строительная часть	
ОВ	Отопление и вентиляция	
ВК	Водопровод и канализация	
ЭО	Электроосвещение	
СС	Связь и сигнализация	
ГС	Газоснабжение	

Ведомость рабочих чертежей основного комплекта АС

Лист	Наименование	Примечан.
1	2	3
	Архитектурно-строительная часть.	
1	Общие данные /начало/	
2	Общие данные /продолжение/	
3	Общие данные /продолжение/	
4	Общие данные /продолжение/	
5	Общие данные /окончание/	
6	Фасады 1-6; А-Ж	
7	Фасады 6-1; Ж-А	
8	Фасады 1-6; А-Ж /вариант/	
9	Фасады 6-1; Ж-А /вариант/	
10	Кладочные планы 1 и мансардного этажей	
11	Узлы плана I÷V.	
12	Разрез 1-1. План сеновала.	
13	Разрезы 2-2; 3-3; 4-4; 5-5.	
14	Узлы разрезов I, II, III.	
15	Планировочное решение с хозпостройками типа I и типа III (вариант)	
16	Планы перемычек	
17	Ведомость перемычек	
18	Ведомость перемычек. План перемычек сеновала. Спецификация	
19	Отделочные планы	
20	Спецификация элементов заполнения проемов	
21	Экспликация полов. Ведомость отделки помещений	
22	Дымовентиляционный стояк	
23	План фундаментов	
24	Сечения 1-1÷6-6	
25	Цокольное перекрытие. План.	
26	Цокольное перекрытие. Сечения 1-1÷5-5.	
27	Цокольное перекрытие. Спецификация.	
28	Междуэтажное и чердачное перекрытие. Схема расположения балок и щитов	
29	Междуэтажное и чердачное перекрытие. Узлы 1,2,3	
30	Междуэтажное и чердачное перекрытия. Узлы 4,5,6,7. Металлические изделия.	
31	Междуэтажное и чердачное перекрытие. Спецификация.	
32	Междуэтажное и чердачное перекрытия. (вариант) Схема расположения балок.	

Н.контр.	Угаров	
Нач.мас	Аникин	
Зам.нач.	Угаров	
Гл.арх.пр	Никифоров	
Гл.спец.	Спирина	
Вед.инж.	Матыцина	
Исполн.	Матыцина	
Провер.	Спирина	

144-16-136.90 АС

Мансардный одноквартирный 5-комнатный жилой дом с пристроенным гаражом и хозпостройкой

Стадия	Лист	Листов
Р.п.	3	

Общие данные /продолжение/

ЦНИИЭП гражданселькстрой

Привязан

Инв.№

24575-01 7

Ведомость рабочих чертежей основного комплекта АС /продолжение/

Лист	Наименование	Примечан.
33	Междуэтажное и чердачное перекрытия /вариант/ Сечения. Спецификация.	
34	Внутриквартирная лестница. План. Разрезы.	
35	Внутриквартирная лестница. Узлы.	
36	Конструкции крыши. Схема расположения элементов крыши. План кровли.	
37	Конструкции крыши. Разрезы 1-1÷5-5.	
38	Конструкции крыши. Узлы 1,2. Спецификация.	
39	Конструкции крыши. Узлы 3, 4, 10, 11.	
40	Конструкции крыши. Узлы 5, 6, 7, 8, 9.	
41	Конструкции крыши (вариант). Схема расположения элементов крыши. План кровли.	
42	Конструкции крыши. Разрез 6-6. Узел 12. Спецификация к варианту.	
43	Стены и перегородки мансарды. План. Узлы. Спецификация.	
44	Стены и перегородки мансарды. Сечения.	
45	Крыльца в осях „1-2" и „4-5"	
46	Рама веранды РВ-1	
47	Дверь сеновала Дс-1. Съемные щиты СЩ-1, СЩ-2 Спецификация.	
48	Лестница и перегородки хозпостройки	
49	Ворота гаража.	
50	Вентшахта.	

Ведомость спецификаций

Лист	Наименование	Примечан.
18	Перемычки	
20	Элементы заполнения проемов	
27	Цокольное перекрытие	
31	Междуэтажное и чердачное перекрытие	
33	Междуэтажное и чердачное перекрытие /вариант/	
35	Внутриквартирная лестница.	
38	Конструкции крыши.	
42	Конструкции крыши (вариант)	
43	Стены и перегородки мансарды	
45	Крыльца в осях „1-2" и „4-5"	
47	Дверь сеновала. Съемные щиты. Рама веранды.	
48	Лестница и перегородки хозпостройки.	
49	Ворота гаража.	
50	Вентшахта.	

Привязан

Инв. N

Н. контр.	Угаров		
Нач. мас.	Аникин		
Зам. нач.	Угаров		
ГАП	Никифоров		
Гл. спец.	Спирина		
Вед. инж.	Матыцина		
Проверил	Спирина		

144-16-136 90 АС

Мансардный одноквартирный 5-комнатный жилой дом с пристроенным гаражом и хозпостройкой

Стадия	Лист	Листов
Р.П.	4	

Общие данные /продолжение/

ЦНИИЭП гражданселькстрой

24575-01 8

Ведомость ссылочных и прилагаемых документов.

Обозначение	Наименование	Примеч.
ГОСТ 530-80	Кирпич и камни керамические	
ГОСТ 20430-84	Листы асбестоцементные волнистые среднего профиля	
ГОСТ 6266-89	Листы гипсокартонные	
ТУ21-31-64-88	Маты минераловатные прошивные (класса Н) ТУ.	
ГОСТ 11047-72	Детали и изделия деревянные для малоэтажных жилых и общественных зданий.	
ГОСТ 8486-86Е	Пиломатериалы хвойных пород. Технические требования	
ГОСТ 24454-80Е	Пиломатериалы хвойных пород. Размеры.	
ГОСТ 8242-88	Детали профильные из древесины и древесных материалов для строительства ТУ.	
ГОСТ 4981-87	Балки деревянные с черепными брусками.	
ГОСТ 1005-86	Деревянные щиты в перекрытии	
ГОСТ 103-76	Сталь прокатная полосовая	
ГОСТ 8292-85	Краски масляные цветные густотертые ТУ	
ГОСТ 6810-86	Обои бумажные	
ГОСТ 4028-63	Гвозди строительные	
ГОСТ 14918-80	Сталь оцинкованная	
ГОСТ 5336-80	Сетки стальные плетеные одинарные ТУ	
ГОСТ 19904-74	Сталь листовая	
ГОСТ 5781-82	Сталь горячекатаная для армирования Ж/Б конструкций ТУ	
ГОСТ 8509-86	Уголки стальные равнополочные	
ГОСТ 10923-82	Рубероид. ТУ.	
ГОСТ 11214-86	Окна и балконные двери деревянные для жилых и общественных зданий	
ГОСТ 16289-86	Окна и балконные двери деревянные с тройным остеклением для жилых и общественных зданий	
Серия 1.038-1-1 в.1	Перемычки сборные железобетонные	
Серия 1.136.5-23 в.1	Окна и балконные двери со спаренными и раздельными переплетами	
Серия 1.136.5-19	Двери деревянные входные и служебные	
Серия 1.136-10	Двери деревянные внутренние	

144-16-136.90 АС

Нормок.	Угаров	
Нач.мас.	Аникин	
Зам.нач.	Угаров	
ГАП	Никифоров	
Гл.спец.	Спирина	
Исполн.	Матыцина	
Провер.	Спирина	

Привязан

Инв.№

Мансардный одноквартирный 5-комнатный жилой дом с пристроенным гаражом и хозпостройкой

Стадия	Лист	Листов
Р.П.	5	

Общие данные /окончание/

ЦНИИЭП граждансельстрой

24575-01 9

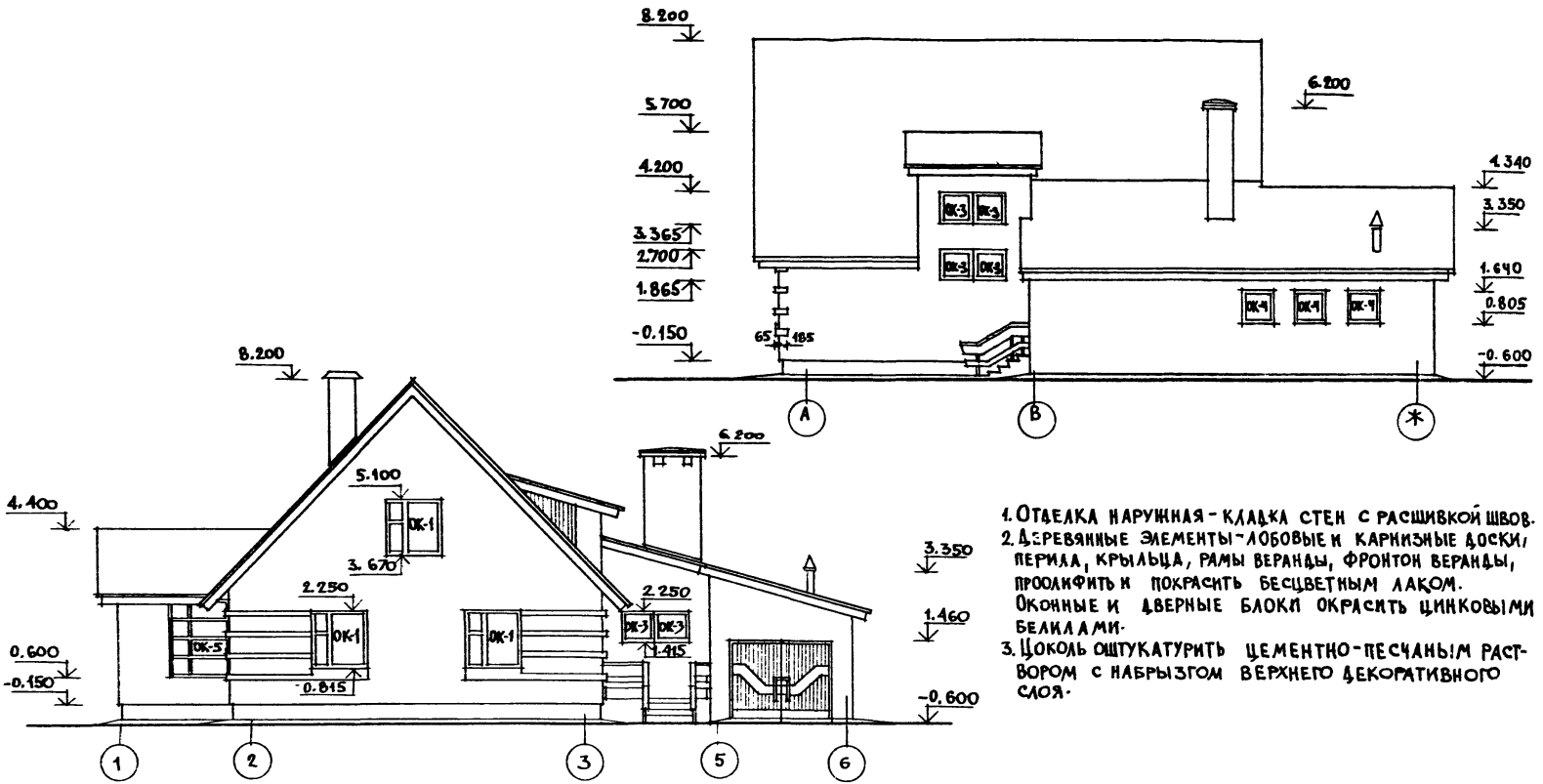

1. Отделка наружная - кладка стен с расшивкой швов.
2. Деревянные элементы - лобовые и карнизные доски, перила, крыльца, рамы веранды, фронтон веранды, проолифить и покрасить бесцветным лаком. Оконные и дверные блоки окрасить цинковыми белилами.
3. Цоколь оштукатурить цементно-песчаным раствором с набрызгом верхнего декоративного слоя.

		144-16-136.90	АС
Н.контр	Угаров		
Нач.мас	Аникин		
Зам.нач	Угаров		
ГАП	Никифоров		
Гл.спец	Спирина		
Исполн	Чапкин		
Провер	Никифоров		

Привязан

Инв. №

Мансардный одноквартирный 5-комнатный жилой дом, с пристроенным гаражом и хозпостройкой

Стадия	Лист	Листов
РП	6	

Фасады 1-6; А-Ж

ЦНИИЭП граждансельстрой

24575-01 10

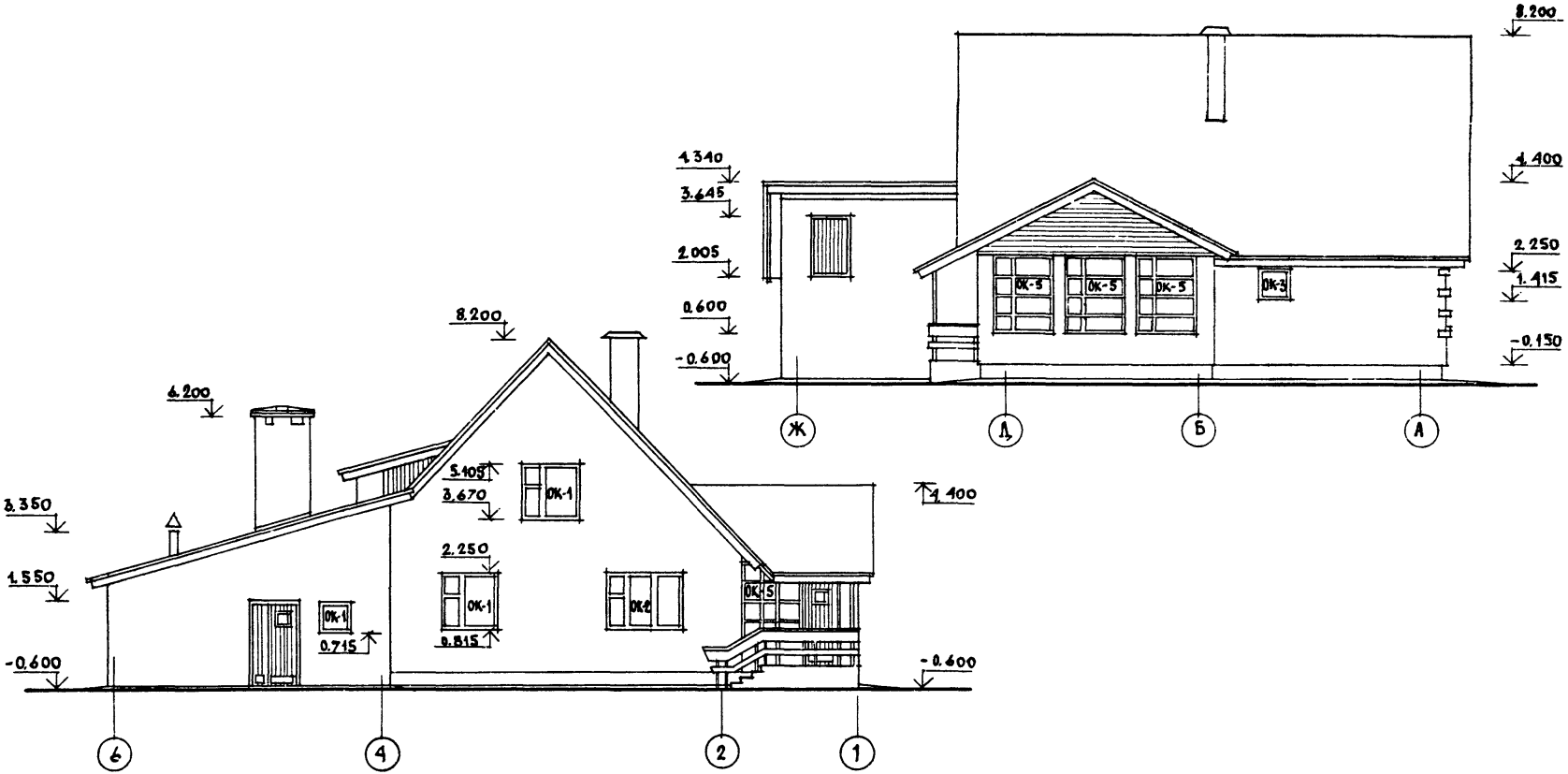

				144-16-136.90		АС
Н. контр.	Угаров					
Нач. маст.	Аникин			Мансардный одноквартирный 5-комнатный жилой дом с пристроенным гаражом и хозпостройкой	Стадия	Лист	Листов
Гл. инж. м.	Угаров				Р.П.	7	
ГАП	Никифоров			Фасады 6-1, Ж-А.	ЦНИИЭП Граждансельстрой		
Гл. спец.	Спирина						
Испол.	Чапкин						
Провер.	Никифоров						
Привязан							
Инв. №							

24575-01 11

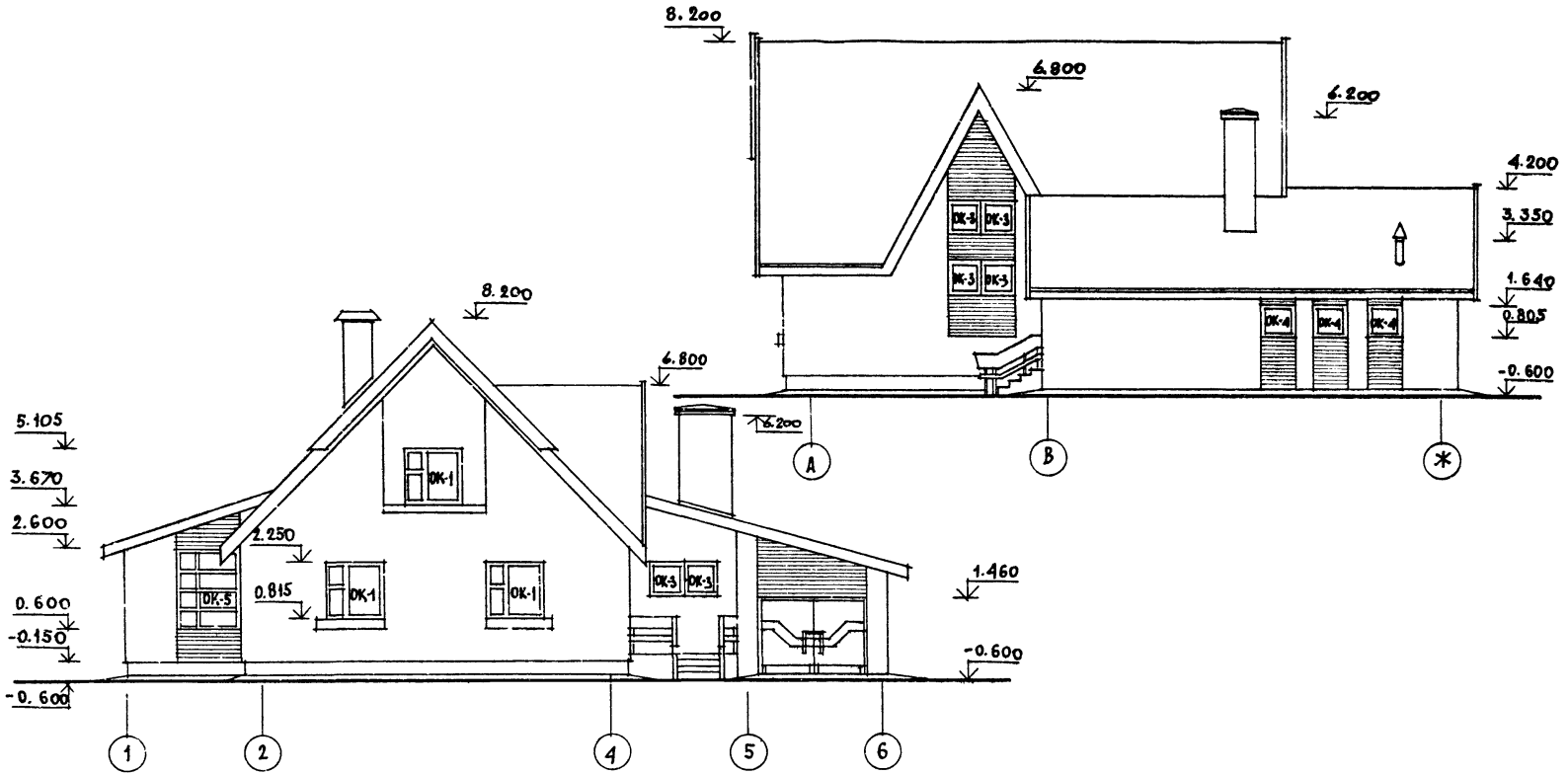

				144-16-136.90		АС
Н. контр.	Угаров					
Нач. маст	Аникин					
Зам. нач.	Угаров			Мансардный одноквартирный 5-комнатный жилой дом с пристроенным гаражом с хозпостройкой	Стадия: Р.П	Лист: 8	Листов:
ГАП	Никифоров					
Гл. спец.	Спирина			Фасады 1-6; А-Ж (вариант)	ЦНИИЭП Гражданселькстрой	
Испол.	Чапкин					
Провер.	Никифоров					
Привязан						
Инв. N						

24575-01 12

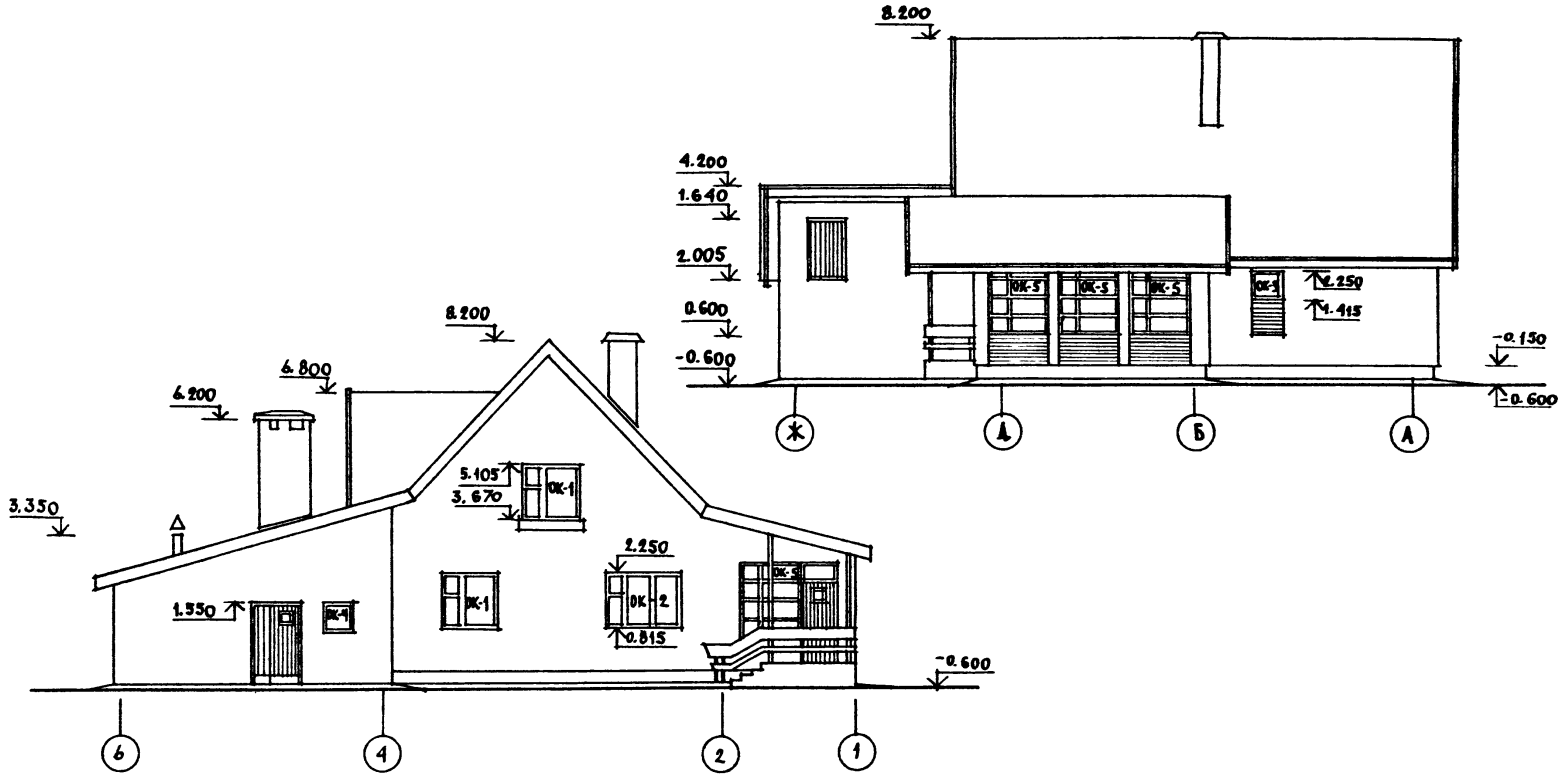

					144-16-136.90 АС		
		Н. контр.	Угароз				
Привязан		Нач. маст	Аникин		Мансардный одноквартирный 5-комнатный жилой дом с пристроенным гаражом и хозпостройкой	Стадия	Лист	Листов
		Зам. нач.	Угаров			РП	9	
		ГАП	Никифоров					
		Гл. спец.	Спирина		Фасады 6-1; Ж-А (вариант)	ЦНИИЭП гражданселькстрой		
Инв. №		Исполн.	Чайкин					
		Провер.	Никифоров					

24575-01 13

Кладочный план 1 этажа

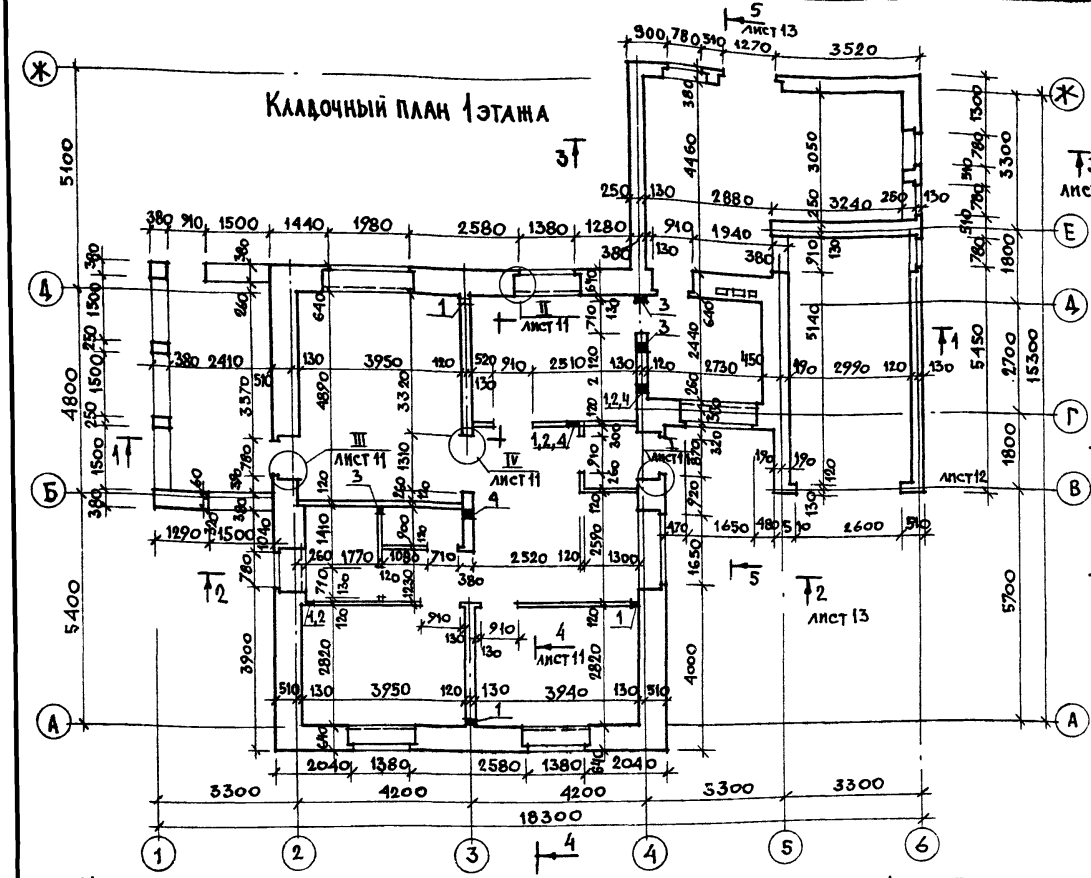

Кладочный план мансарды

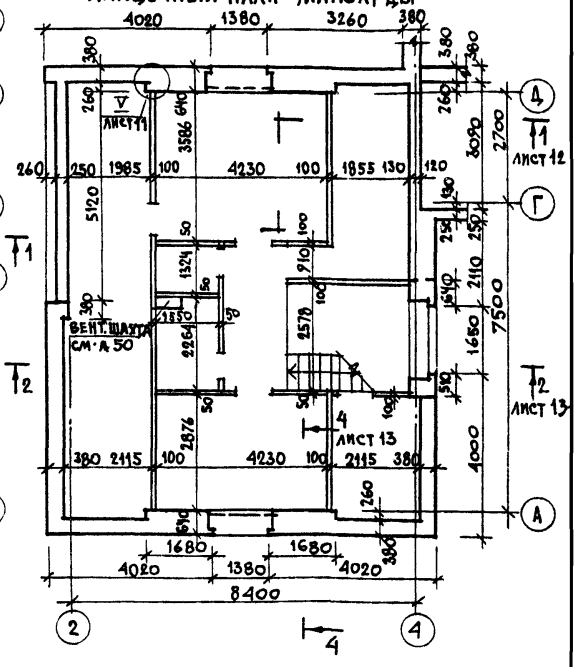

Экспликация отверстий

N отв.	Размер мм	Отм. низа, мм	N отв.	Размер мм	Отм. низа, мм
1	Гильза ф70	0,150	3	150×150	2,220
2	Гильза ф70	2,200	4	150×150	2,430

1. Указания по ведению кладки см. лист 1, 2.
2. Глубину ниш под окнами принять 7см, ширину по внутреннему размеру проемов.
3. Размеры помещений мансарды указаны по деревянным стойкам каркасов стени перегородок.
4. Дымовентиляционные стояки см. лист 22.
5. В отверстия N1,2 заложить гильзы ф70мм из стальных труб ГОСТ 10704-76 на отм. 0,150 и 2,200 соответственно.
6. Данный лист см. с листом 11.
7. Разрезы см. листы 11, 12.

Привязан

Инв. N

Н. контр.	Угаров	
Нач. маст	Аникин	
Зам. нач.	Угаров	
ГАП	Никифоров	
Гл. спец.	Спирина	
Исполн.	Чапкин	
Провер.	Никифоров	

144-16-136.90 АС

Мансардный одноквартирный 5-комнатный жилой дом, с пристроенным гаражом и хозпостройкой

Кладочные планы 1 этажа и мансарды

Стадия	Лист	Листов
Р. П.	10	

ЦНИИЭП Граждансельстрой

24575-01 14

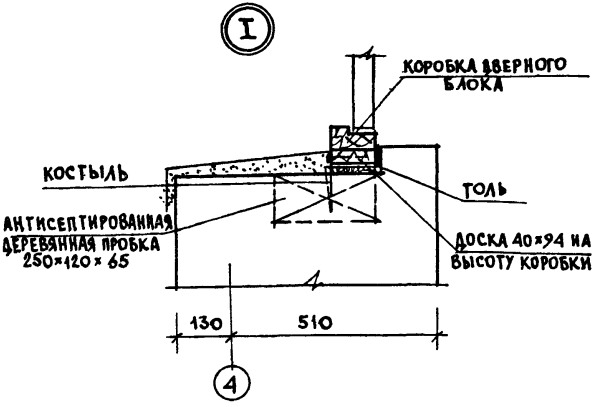

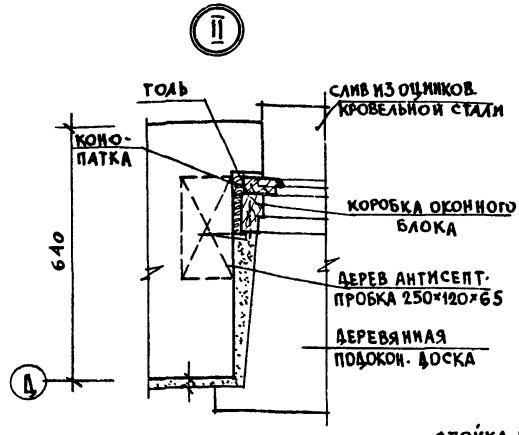

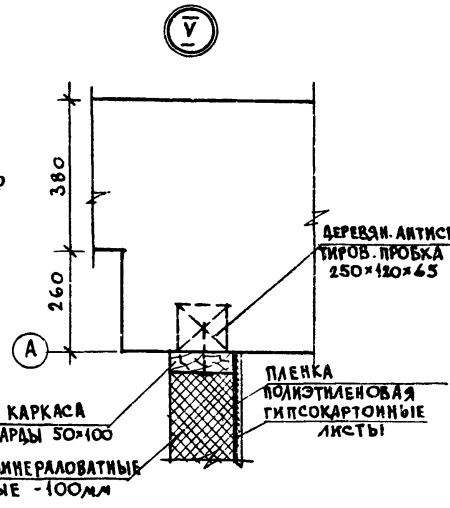

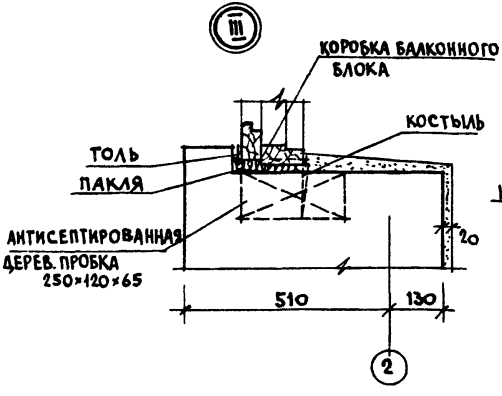

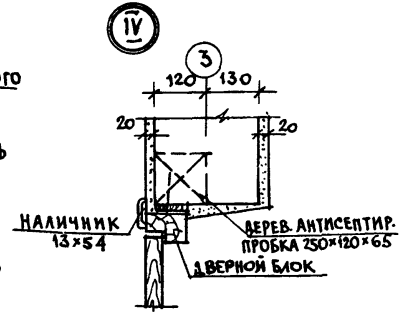

1. Деревянные антисептированные пробки закладывать по ходу кладки: в дверных проемах - не менее 3 с каждой стороны, в оконных проемах - не менее двух с каждой стороны
2. Оконные и дверные блоки крепить костылями или гвоздями к заделанным в кладку пробкам.
3. Перед установкой блоков боковые поверхности, примыкающие к кладке, защитить от гниения, прибив толевые или другие ленты из кровельных рулонных материалов.
4. Зазоры между кладкой и коробками тщательно проконопатить войлоком или паклей, смоченными в гипсовом растворе.

				144-16-136.90		АС
	Н. контр.	Угаров				
	Нач. маст	Аникин		Мансардный одноквартирный 5-комнатный жилой дом с пристроенным гаражом и хозпостройкой	Стадия: Р. П.	Лист: 11	Листов:
	Зам. нач.	Угаров					
	ГАП	Никифоров					
	Гл. спец.	Спирина					
	Исполн.	Чапкин		Узлы плана I ÷ V.	ЦНИИЭП гражданселькстрой		
	Провер.	Никифоров					

Привязан

Инв. №

24575-01 15

Разрез 1-1

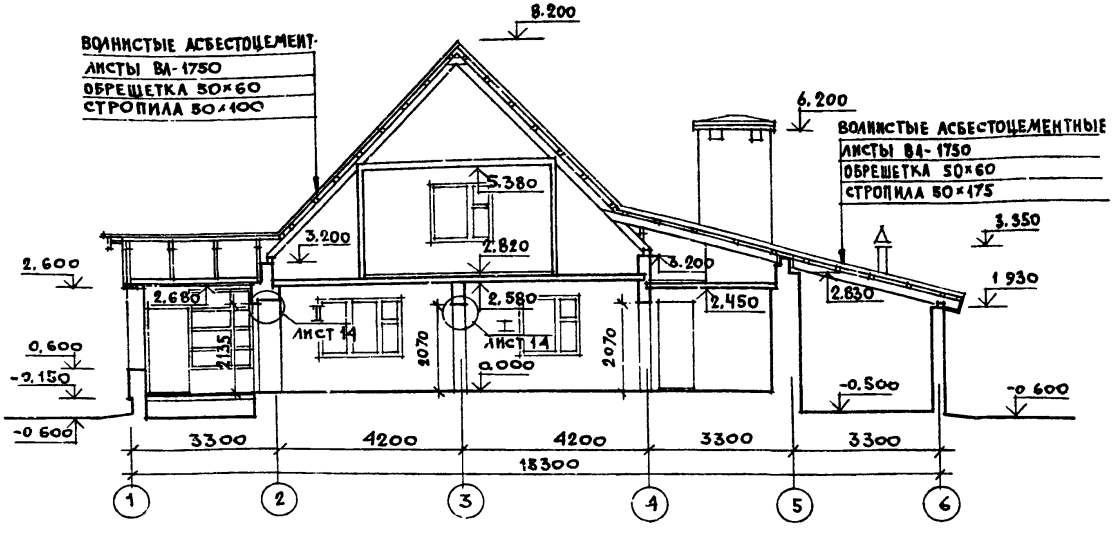

План сеновала

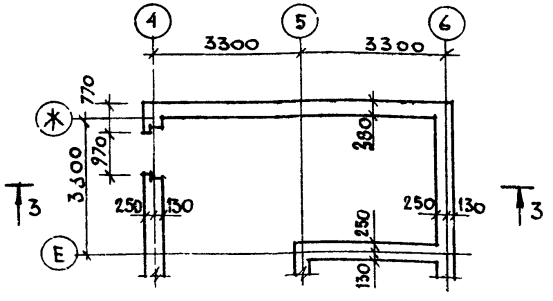

Таблица толщины наружных стен для различных температур наружного воздуха

Температура наружн. воздуха	Толщина наружных стен дома мм	Толщина наружн. стены ванной комнаты мм	Толщина наружн стен хозпостройки мм
-30°С (осн. реш)	640	770	380
-20°С (вариант)	510	640	250
-40°С (вариант)	770 1/3 толщины кладки выполнять из пустотелого кирпича	900+50 мм маты минераловатные прошивные	380

Таблица толщины утеплителя для различных температур наружного воздуха

Температура наружного воздуха	Толщина утеплителя в чердачных перекрытиях мм	Толщина утеплителя в перекрытии над ванной комнатой мм	Толщина утеплителя в стенах мансарды мм
-30°С (осн. реш)	150	190	100
-20°С (вариант)	110	130	80
-40°С (вариант)	180	200	130

1. Утеплитель - маты минераловатные прошивные строительные (класса Н) γ=125 кг/м³ ТУ21-31-64-88.
2. Данный лист см с листами 10, 13.

144 - 16 - 136.90 АС

Н. контр.	Угаров	
Нач. маст	Аникин	
Зам. нач.	Угаров	
ГАП	Никифоров	
Гл. спец.	Спирина	
Исполн	Чапкин	
Провер.	Никифоров	

Привязан

Инв. №

Мансардный одноквартирный 5-комнатный жилой дом с пристроенным гаражом и хозпостройкой

Стадия	Лист	Листов
Р П	12	

Разрез 1-1
План сеновала.

ЦНИИЭП граждансельстрой

24575-01 16

Разрез 2-2

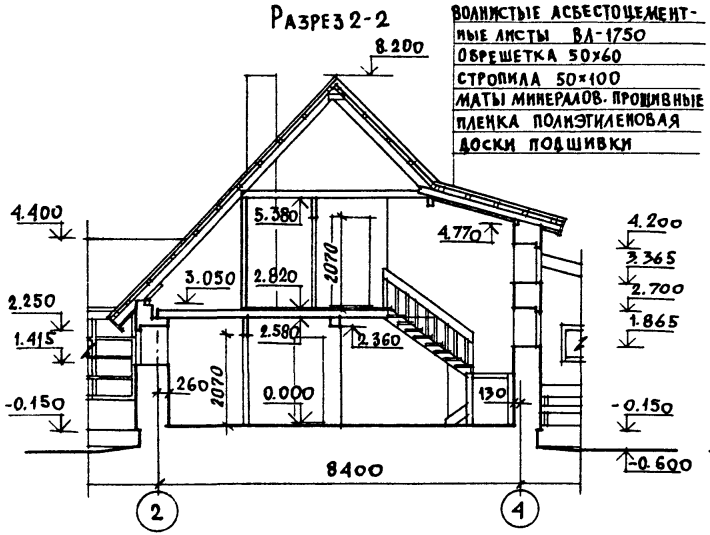

ВОЛНИСТЫЕ АСБЕСТОЦЕМЕНТ-
НЫЕ ЛИСТЫ ВА-1750
ОБРЕШЕТКА 50×60
СТРОПИЛА 50×100
МАТЫ МИНЕРАЛОВ. ПРОШИВНЫЕ
ПЛЕНКА ПОЛИЭТИЛЕНОВАЯ
ДОСКИ ПОДШИВКИ

Разрез 5-5

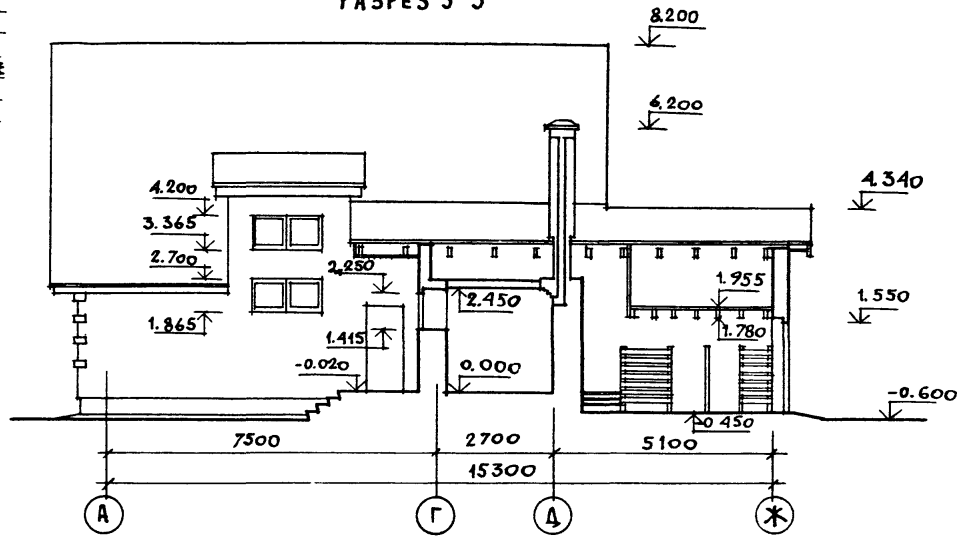

Разрез 4-4

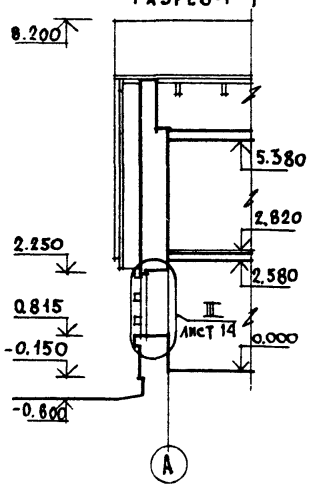

Разрез 3-3

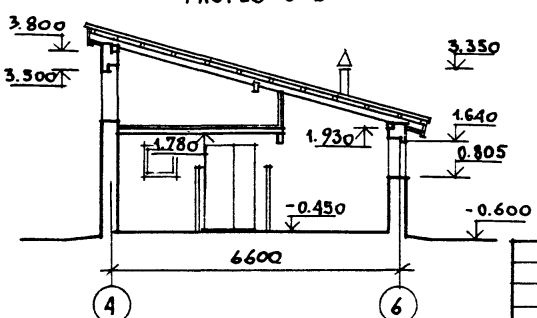

1. Разрезы замаркированы на листе 10, 12.
2. Данный лист см. совместно с листом 14.

Привязан		
Инв. N		
Нормок	Угаров	
Нач. маст	Аникин	
Гл. инж.-м.	Угаров	
ГАП	Никифоров	
Гл. спец.	Спирина	
Исполн	Чапкин	
Провер.	Никифоров	

144-16-136.90 АС

Мансардный одноквартирный 5-комнатный жилой дом с пристроенным гаражом и хозпостройкой	Стадия	Лист	Листов
	Р.П	13	
Разрезы 2-2; 3-3; 4-4; 5-5	ЦНИИЭП Граждансельстрой		

24575-01 17

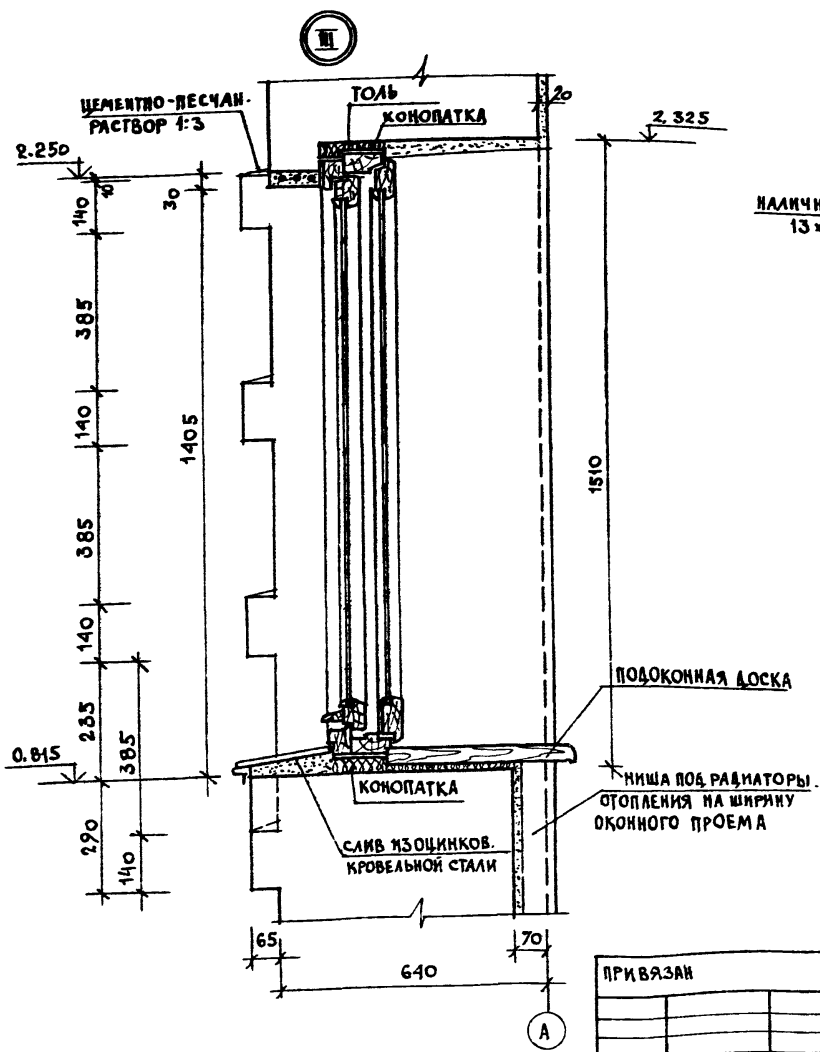

1. Оконные коробки до установки в проем оклеить толем.
2. Зазоры между кладкой и коробкой тщательно проконопатить войлоком или паклей, смоченными в гипсовом растворе.
3. Подоконные доски укладывать на антисептированный войлок, смоченный в гипсовом растворе. Нижние поверхности подоконных досок просмолить.
4. Слив из оцинкованной кровельной стали заводить в паз коробки на суриковой замазке. Наружный край слива крепить печной проволокой к гвоздям, забитым в швы кладки.
5. Боковые сечения по дверным и оконным проемам см. узлы плана на листе 11.

Н. контр.	Угаров		
Нач. мас	Аникин		
Зам. нач.	Угаров		
ГАП	Никифоров		
Гл. спец	Смирина		
Исполн.	Чалкин		
Провер.	Никифоров		

Привязан

Инв. №

144-16-136.90 АС

Мансардный одноквартирный 5-комнатный жилой дом с пристроенным гаражом и хозпостройкой

Стадия	Лист	Листов
Р.П.	14	

Узлы разрезов I, II, III.

ЦНИИЭП граждансельстрой

Хозпостройка тип III
ПЛОЩАДЬ ПОМЕЩЕНИЙ - 16,6 м²

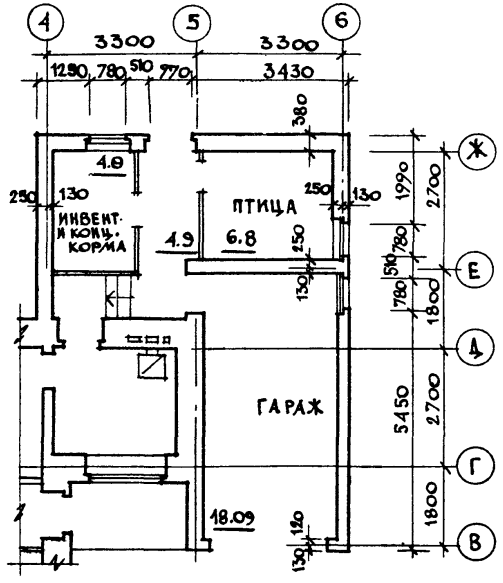

Хозпостройка тип I
ПЛОЩАДЬ ПОМЕЩЕНИЙ - 41,4 м²

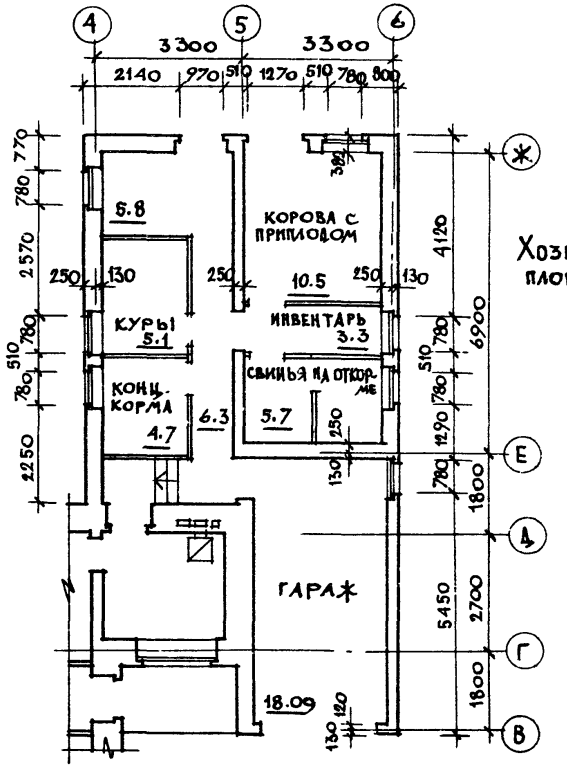

					144-16-136.90 АС		
			Н.КОНТР.	УГАРОВ			
ПРИВЯЗАН			НАЧ.МАС	АНИКИН	МАНСАРДНЫЙ ОДНОКВАРТИРНЫЙ 5-КОМНАТНЫЙ ЖИЛОЙ ДОМ С ПРИСТРОЕННЫМ ГАРАЖОМ И ХОЗПОСТРОЙКОЙ	СТАДИЯ	ЛИСТ	ЛИСТОВ
			ЗАМ.НАЧ.	УГАРОВ		Р.П	15	
			ГАП	НИКИФОРОВ				
			ГЛ.СПЕЦ.	СПИРИНА	ПЛАНИРОВОЧНОЕ РЕШЕНИЕ С ХОЗПОСТРОЙКАМИ ТИПА I И ТИПА III (ВАРИАНТ)	ЦНИИЭП ГРАЖДАНСЕЛЬСТРОЙ		
			ИСПОЛН.	ЧАПКИН				
ИНВ.N			ПРОВЕР.	НИКИФОРОВ				

План перемычек 1 этажа

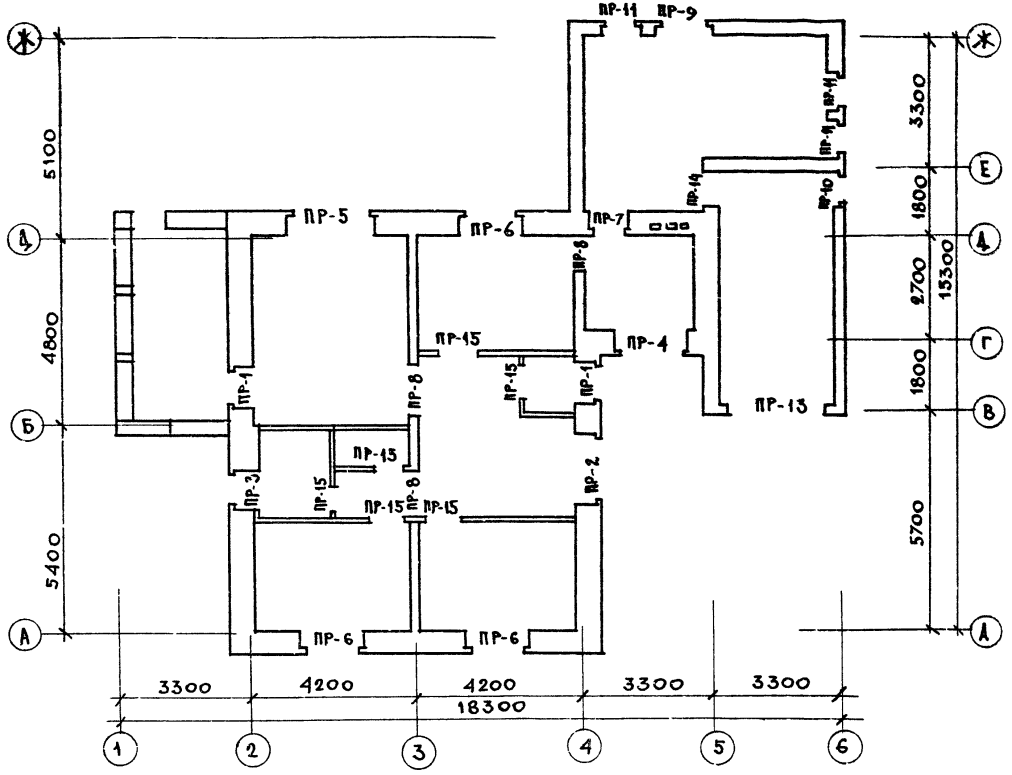

План перемычек мансарды

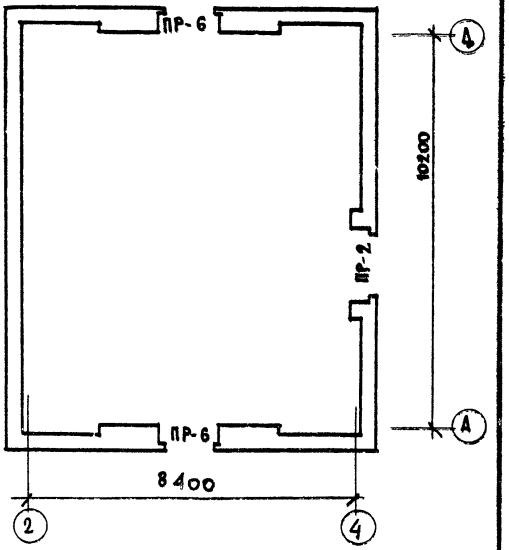

1. Данный лист см. совместно с листами 10, 17, 18.

		144-16-136 90	АС
Н. контр.	Угаров		
Нач. мас	Аникин		
Зам. нач	Угаров		
ГАП	Никифоров		
Гл. спец.	Спирина		
Исполн	Горбунова		
Провер.	Спирина		

Привязан

Инв. №

Мансардный одноквартирный 5-комнатный жилой дом с пристроенным гаражом и хозпостройкой	Стадия	Лист	Листов
	Р.П.	16	
Планы перемычек.	ЦНИИЭП граждансельстрой		

24575-01 20

Марка	Схема сечений при $t_{н.в.}$ = -30°С	Схема сечений при $t_{н.в.}$ = -20°С	Схема сечений при $t_{н.в.}$ = -40°С
ПР-1	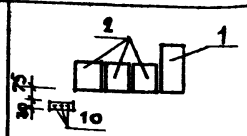	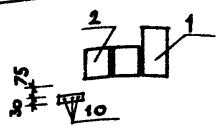	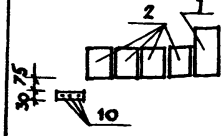
ПР-2	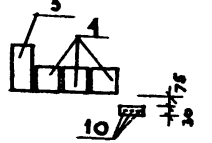	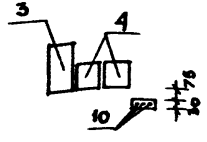	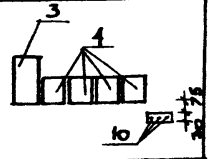
ПР-3	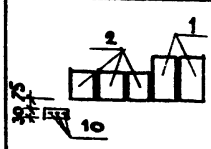	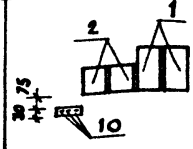	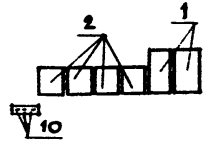
ПР-4	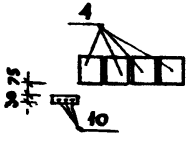	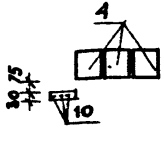	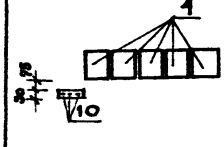
ПР-5	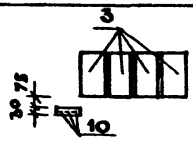	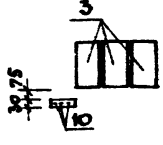	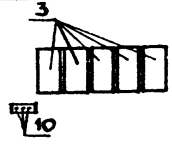

Марка	Схема сечений при $t_{н.в.}$ = -30°	Схема сечений при $t_{н.в.}$ = -20°	Схема сечений при $t_{н.в.}$ = -40°
ПР-6	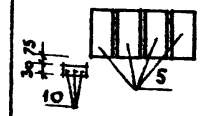	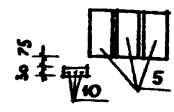	
ПР-7	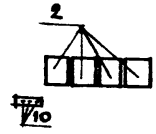	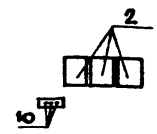	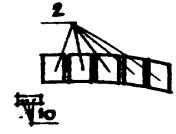

Данный лист см. совместно с листами 16, 18.

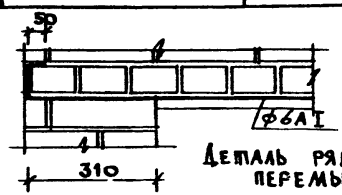

Деталь рядовой перемычки

Привязан

Инв. №

Н.контр.	Угаров		
Нач.мас.	Аникин		
Зам. нач.	Угаров		
ГАП	Никифоров		
Гл.спец.	Сидрина		
Исполн.	Горбунов		
Пробер.	Сидрина		

144-16-136.90 АС

Мансардный одноквартирный 5-комнатный жилой дом с пристроенным гаражом и хозпостройкой	Стадия	Лист	Листов
	Р.П.	17	
Ведомость перемычек	ЦНИИЭП граждансельстрой		

24575-01 21

Ведомость перемычек

Марка	Схема сечения
ПР-8	
ПР-9	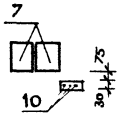
ПР-10	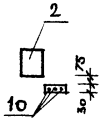
ПР-11	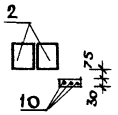
ПР-12	
ПР-13	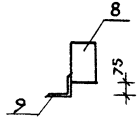
ПР-14	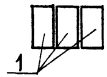
ПР-15	

Спецификация

Марка поз.	Наименование	Обозначение	Кол-во при температуре -30°С	-20°С	-40°С	Масса эл-та кг	Прим.
1	Серия 1.038-1-1 Вып. 1	3ПБ 13-37	9	7	9	85	
2		2ПБ 16-2	20	18	23	65	
3		3ПБ 25-8	6	5	7	162	
4		2ПБ 22-3	10	7	12	92	
5		3ПБ 21-8	20	15	25	137	
6		2ПБ 13-1	6	6	6	54	
7		3ПБ 18-8	8	8	8	119	
8		3ПБ 30-8	1	1	1	197	
9	ГОСТ 8509-86	L 110×8 ℓ=2900	1	1	1	39,2	
10	ГОСТ 5781-82	• ϕ6 AI ℓобщ.=	103,4	103,4	103,4	0,222	

1. Данный лист см. совместно с листами 16, 17.

План перемычек сеновала

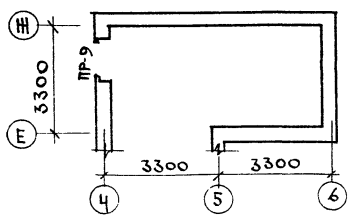

Привязан			
Инв. №			
Н. контр.	Угаров		
Нач. маст.	Аникин		
Зам. нач.	Угаров		
ГАП	Никифоров		
Гл. спец.	Спирина		
Исполн.	Горбунова		
Провер.	Спирина		

144-16-136.90 АС

Мансардный одноквартирный 5-комнатный жилой дом с пристроенными гаражом хозпостройкой

Стадия	Лист	Листов
Р.П.	18	

Ведомость перемычек. План перемычек сеновала. Спецификация.

ЦНИИЭП граждансельстрой

24575-01 22

План 1 этажа

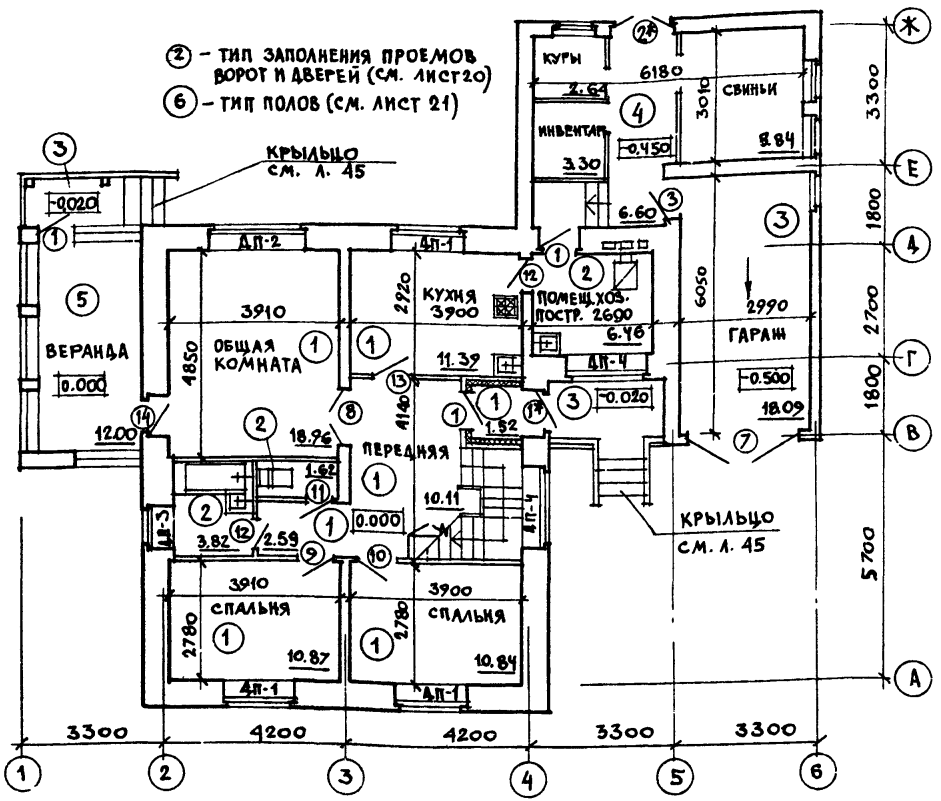

План сеновала

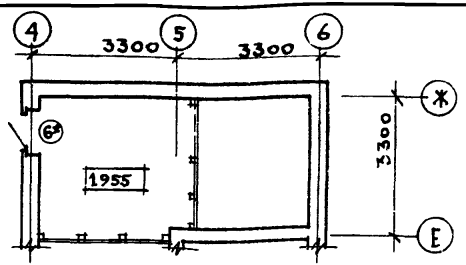

План мансардного этажа

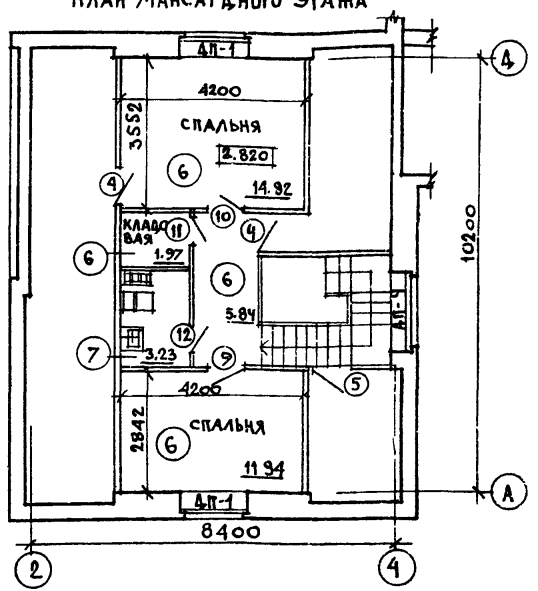

1. К коробкам дверей, отмеченных *, прибить доски 40×94 к обеим сторонам на всю высоту коробки (см. узел I лист 11).
2. Стены тамбура утеплить матами минераловатными прошивными δ=80мм и оштукатурить по сетке.
3. Ведомость отделки помещений см. лист 21.

Привязан

Инв. №

Н. контр	Угаров	
Нач. мас	Аникин	
Зам. нач	Угаров	
ГАП	Никифоров	
Гл. спец	Спирина	
Испол	Чапкин	
Провер	Никифоров	

144-16-136.90 АС

Мансардный одноквартирный 5-комнатный жилой дом с пристроенным гаражом и хозпостройкой

Стадия	Лист	Листов
Р.П.	19	

Отделочные планы.

ЦНИИЭП гражданельстрой

24575-01 23

Марка поз.	Обозначение	Наименование	Кол.	Масса ед. кг	Прим.
	Двери наружные				
1	1.136.5-19	Дверной блок Д21-9щг1п	4		
2		Дверной блок Д21-13щр1п	1		
3		Дверной блок Дс19-9гт	1		
4		Дверной блок Дс19-9гул	2		
5		Дверной блок Д13-10л	1		
6	Альбом 1, лист	Дверь сековала Дс-1	1		
7	Альбом 1, лист	Ворота гаража	1		
	Двери внутренние				
8	1.136-10	Дверной блок Д021-13	1		
9		Дверной блок Дг21-9	2		
10		Дверной блок Дг21-9л	2		
11		Дверной блок Дг21-7п	2		
12		Дверной блок Дг21-7лп	3		
13		Дверной блок Д021-9	1		
	Окна и балконная дверь при температуре -30°С				
14	ГОСТ 11214-86; 1.136.5-23 в 1	Дверь балконная Бр22-9	1		
ОК-1		Окно Ор15-15	5		
ОК-2		Окно Ор15-21	1		
ОК-3		Окно Ор9-9	7		
ОК-4		Окно Ос9-9	4		
ОК-5	Альбом 1, лист 46	Рама веранды РВ-1	5		

Марка поз.	Обозначение	Наименование	Кол.	Масса ед. кг	Прим.
	Доски подоконные деревянные				
Дп-1	ГОСТ 8242-88	Пд-1-42×450×1600	5		
Дп-2		Пд-1-42×450×2200	1		
Дп-3		Пд-1-42×450×1000	1		
Дп-4		Пд-1-42×450×1900	3		
	Окна и балконная дверь при температуре -20°С /вариант/				
14	ГОСТ 11214-86; 1.136.5-23.8.1	Дверь балконная Бс22-9	1		
ОК-1		Окно Ос15-15	5		
ОК-2		Окно Ос15-21	1		
ОК-3		Окно Ос9-9	7		
	Окна и балконная дверь при температуре -40°С /вариант/				
14	ГОСТ 16289-86 1136.5-17	Дверь балконная Брс22-9	1		
ОК-1		Окно Орс15-15	5		
ОК-2		Окно Орс15-21	1		
ОК-3		Окно Орс9-9	7		

1. Окна марок ОК-4 и ОК-5 при температурах наружного воздуха -20° и -40°С принимать по основному решению ($t_{н.в.}$=-30°С).

144-16-136.90 АС

Н. контр.	Угаров	
Нач. маст	Аникин	
Зам. нач.	Угаров	
ГАП	Никифоров	
Гл. спец.	Спирина	
Исполн.	Чапкин	
Провер.	Никифоров	

Привязан

Инв. N

Мансардный одноквартирный 5-комнатный жилой дом с пристроенным гаражом и хозпостройкой

Стадия	Лист	Листов
Р. П.	20	

Спецификация элементов заполнения проемов.

ЦНИИЭП граждансельстрой

Экспликация полов

Наименов. помещений	Тип пола по проекту	Схема пола	Элементы пола и их толщина	Площадь пола м²
Жилые комнаты и коридор 1 этажа передняя, тамбур, кухня	1	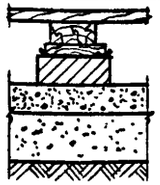	Шпунтованные доски ГОСТ 8242-88 – 27мм Лаги из досок – 50мм Деревянные прокладки – 25мм Два слоя толя Кирпич столбика на цем.-песч. р-ре – 75мм Щебеночный подстилающий слой – 80мм Насыпной утрамбованный грунт Грунт основания	73.3
Ванная и туалет 1 этажа помещение хоз. работ	2		Керамическая плитка ГОСТ 6787-80 на цем.-песчан. р-ре М150 – 20мм Подстилающ. слой из бетона В7.5 – 80мм Изол. гидроизол. на прослойке из бит. мастики Стяжка из бетона класса В 12.5 – Насыпной утрамбованный грунт Грунт основания	12.1
Гараж крыльца	3		Покрытие из бетона М 200 – 20мм Подстилающий слой из бетона М100 – 80мм Насыпной утрамбованный грунт Грунт основания	23.7
Помещения хозпостройки	4	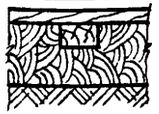	Шпунтованные доски ГОСТ 8242-88 – 35мм Битумная мастика – 3мм Лаги, втопленные в глину – 80мм Глина Грунт основания	22.3
Веранда	5		Шпунтованные доски – 27мм Балки – 150мм	12.0
Жилые комн. мансарды, коридор и кладовая мансарды	6		Шпунтованные доски ГОСТ 8242-88 – 27мм Прокладка из древесноволок плит $\gamma \leq 250$ кг/м³ – 25мм Слой из синтетической пленки или толя Маты минераловатные прошивные – 50мм Пленка полиэтиленовая 1 слой Щиты деревянные Гипсокартонные листы – 14мм	34.9
Санузел мансарды	7		Керамическая плитка ГОСТ 6787-80 на цем песч р-ре М150 – 20мм 2 слоя толя или рубероида Доски /деловые отходы/ 27мм Прокладки из ДВП $\gamma \leq 250$ кг/м³ – 25мм Маты минераловатные прошивные – 50мм Пленка полиэтиленовая 1 слой Щиты деревянные Гипсокартонные листы – 14мм	3,2

Ведомость отделки помещений

Наименование помещений	Потолок		Стены или перегородки		Примечания
	Площадь	Вид отделки	Площадь	Вид отделки	
Жилые комнаты коридор 1 этажа, передняя	49.7	ГКЛ с последующей водоэмульсионной окраской	142.6	Штукатурка, оклейка обоями	
Кухня, тамбур, помещение для хозработ	19.4	ГКЛ с покрытием водоэмульсионной краской	62.5	Штукатурка, водоэмульс. окраска	По фронтону кухонного оборудования от 0.80 до 1.40 от уровня пола – облицовка стены керамич. глазурованной плиткой – 1.62 м²
Ванная	3.9	Штукатурка по сетке, водоэмульсион. окраска	9.8	Облицов. керамич. глазурованной плиткой до отм. 1.80м	Стены ванной с отм. 1.80 и до потолка оштукатурить и покрыть водоэмульсионной краской – 6.7 м²
Уборная 1 этажа	1.7	Штукатурка по метал. сетке, водоэмульсионная окраска	4.2	Штукатурка, водоэмульс. окраска	
Жилые комнаты мансарды, коридор и кладовая мансарды	43.1	ГКЛ с последующей водоэмульсионной окраской	16.5	Штукатурка, окл. обоями кирпич. стен	
			89.8	ГКЛ, оклейка обоями деревокаркасных перегородок	
Санузел мансарды	3.2	Строганные доски с покрытием бесцв. лаком за 2 раза	15.4	Штукатурка по дранке, водоэм. окраска	
Веранда	12.0	Строганые доски с покрытием бесцв. лаком за 2 раза			
Помещения хозпостройки		—	10,6	Штукатурка на h=0,7м	
Гараж		—		—	

Привязан

Инв. N

144-16-136.90 АС

Н. контр.	Угаров		
Нач. маст.	Аникин		
Зам. нач.	Угаров		
ГАП	Никифоров		
Гл. спец.	Спирина		
Исполн.	Чапкин		
Провер.	Никифоров		

Мансардный одноквартирный 5 комнатный жилой дом с пристроенным гаражом и хозпостройкой

Стадия	Лист	Листов
Р.П.	21	

Экспликация полов. Ведомость отделки помещений

ЦНИИЭП Граждансельстрой

24575-01 25

1 – 1

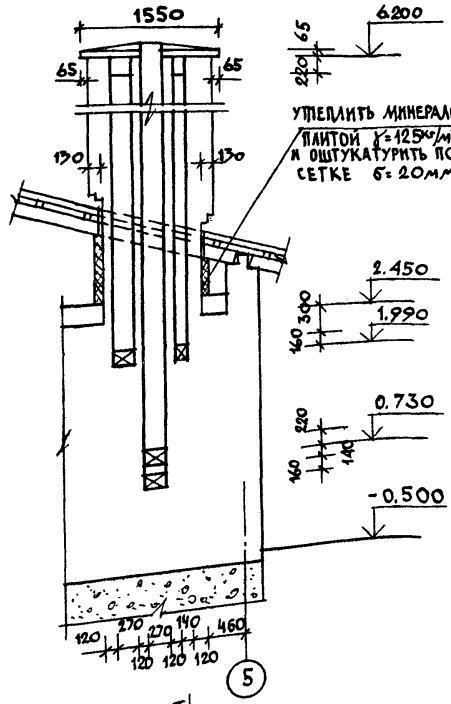

2 – 2

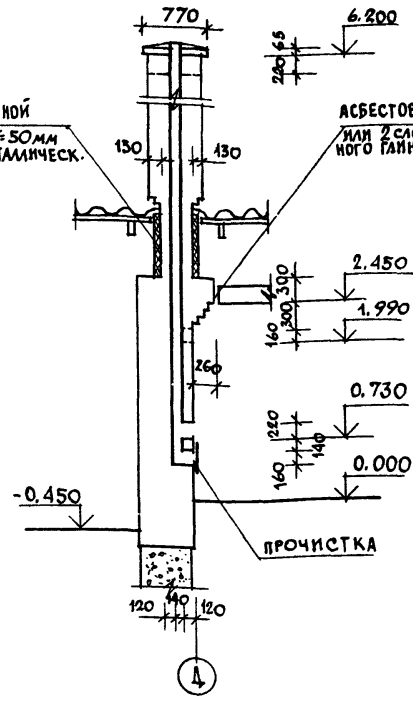

1. Кладка стояка ведется из глиняного кирпича первого сорта (без трещин, правильной формы) на известково-цементном растворе. Категорически не допускаются неровности на внутренней поверхности каналов, промазка их раствором. Толщину горизонтальных швов следует делать минимальной (до 5мм), а вертикальных – не более 10мм.
2. При приемке стояка качество кладки каналов проверяется при помощи зеркала, устанавливаемого в чистке под углом 45°.
3. Верх разделки дымовых каналов должен выступать над перекрытием не менее 70мм.

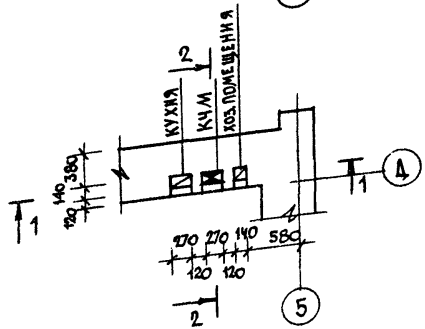

НОРМОК.	УГАРОВ		
НАЧ. МАС	АНИКИН		
ЗАМ. НАЧ.	УГАРОВ		
ГАП	НИКИФОРОВ		
Гл. СПЕЦ.	СПИРИНА		
ИСПОЛН	КАРАВАЕВ		
ПРОВЕР.	СПИРИНА		

ПРИВЯЗАН

ИНВ. N

144 – 16 – 136.90 АС

Мансардный одноквартирный 5-комнатный жилой дом с пристроенным гаражом и хозпостройкой	СТАДИЯ	ЛИСТ	ЛИСТОВ
	Р.П.	22	
Дымовентиляционный стояк	ЦНИИЭП ГРАЖДАНСЕЛЬСТРОЙ		

24575-01 26

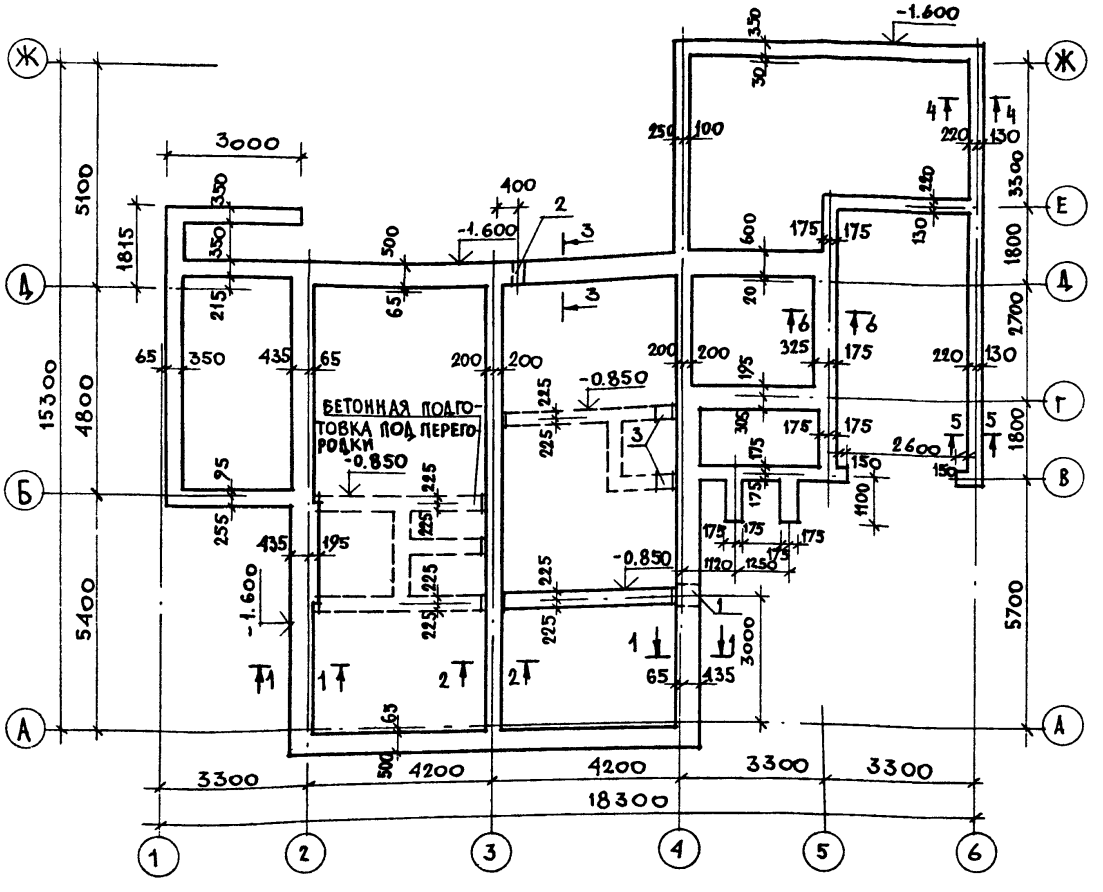

Схема расчетных нагрузок

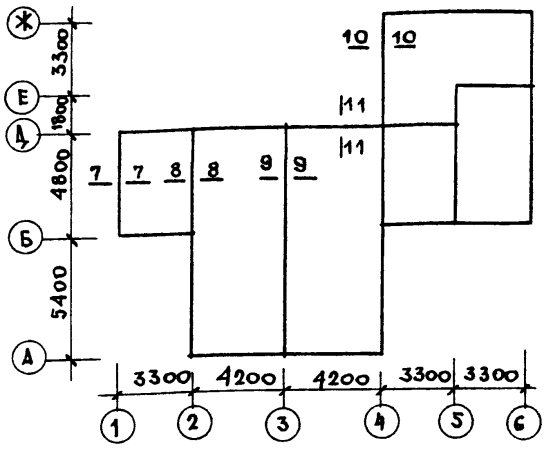

Таблица нормативных нагрузок на фундамент

№№ сечений	Нагрузка Т/п.м	Отметка, на которой дана нагрузка
7-7	1.50	-0.600
8-8	3.20	
9-9	1.47	
10-10	1.95	
11-11	3.60	

Тип отв.	Размеры, мм В	Размеры, мм Н	Отм. низа	Назначение
1	500	500	-1.900	„К"
2	300	400	-2.600	„В"
3	400	500	-1.100	„К"

Данный лист см. с листами 10, 24.

Привязан

Инв. №

Нормок.	Угаров	
Нач. мас	Аникин	
Зам. нач.	Угаров	
ГАП	Никифоров	
Гл. спец.	Спирина	
Исполн.	Матыцина	
Провер	Спирина	

144-16-136.90 АС

Мансардный одноквартирный 5-комнатный жилой дом с пристроенным гаражом и хозпостройкой

Стадия	Лист	Листов
Р.Ч.	23	

План фундаментов

ЦНИИЭП Граждансельстрой

24575-01 27

1-1

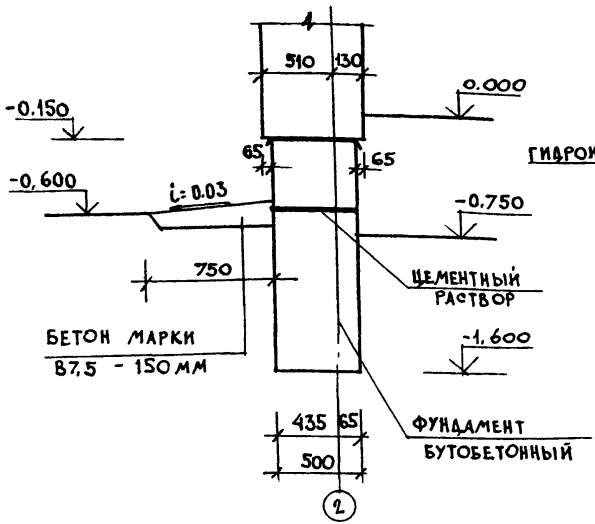

2-2

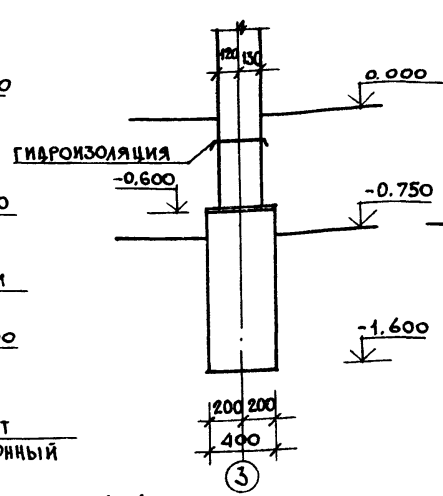

3-3

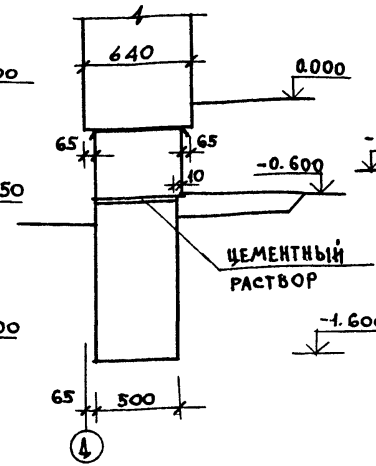

4-4

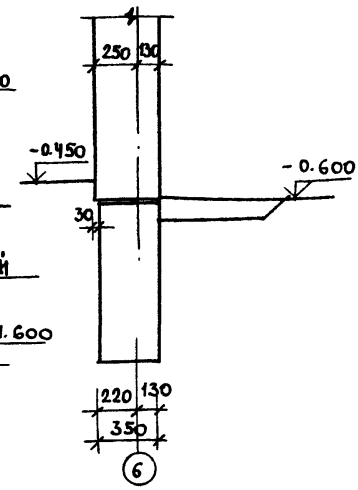

5-5

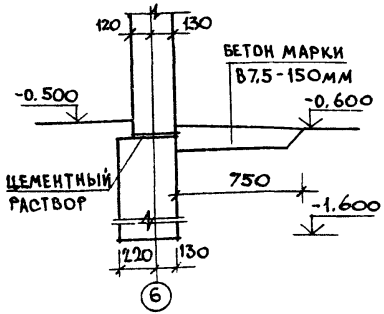

6-6

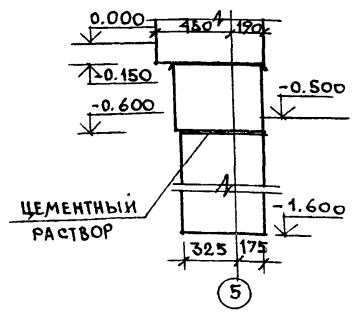

1. Фундаменты - бутобетонные (бетон марки 100, заполнитель-камень из карьеров марки 200, крупный гравий, щебень, кирпич-половняк, кирпичный бой). При привязке проекта фундаменты должны быть переработаны с учетом геологических и гидрогеологических условий в соответствии со СНиП 2.02.01-83.
2. Цоколь-из кирпича керамического рядового полнотелого обыкновенного (ГОСТ 530-80) М-75 на растворе М-50.
3. Горизонтальная гидроизоляция стен-из двух слоев толя, наклеенных на дегтевой мастике по выровненной поверхности на отм. -0,150; цементно-песчаный раствор состава 1:2 на отм -0.600.
4. Данный лист см совместно с листами 23, 25, 26.

		144-16-136.90	АС
Н. контр	Угаров		
Нач. маст	Аникин		
Зам. нач	Угаров		
ГАП	Никифоров		
Гл. спец.	Спирина		
Вед. инж.	Матыцина		
Исполн	Матыцина		
Провер	Спирина		

Мансардный одноквартирный 5-комнатный жилой дом с пристроенным гаражом и хозпостройкой	Стадия	Лист	Листов
	Р.П.	24	
Сечения фундаментов 1-1 ÷ 6-6.	ЦНИИЭП граждансельстрой		

Привязан

Инв. №

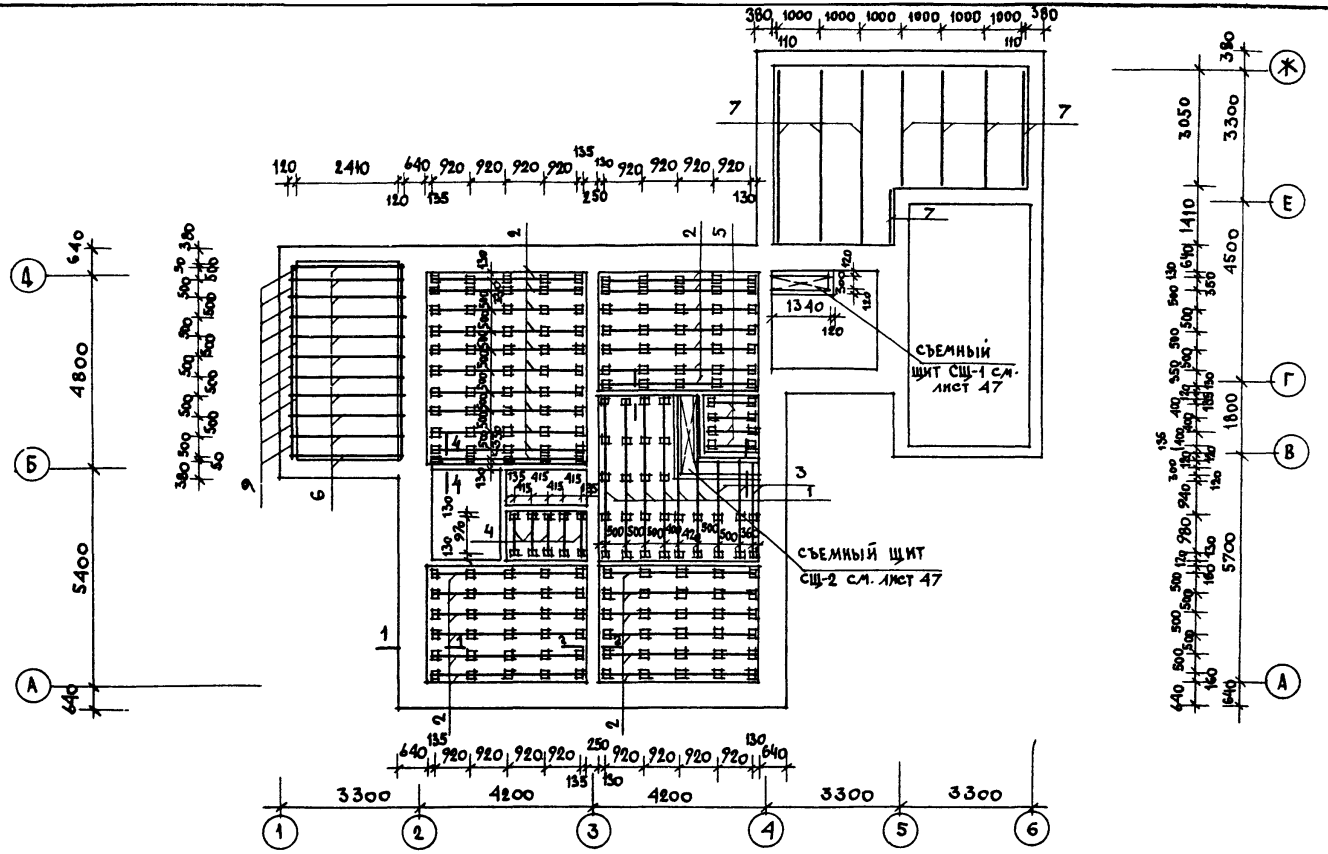

144-16-136.90 АС

Н.контр.	Угаров		
Нач. маст	Аникин		
Зам. нач.	Угаров		
ГАП	Никифоров		
Гл. спец	Спирина		
Исполн	Матыцина		
Провер.	Спирина		

Привязан

Инв. №

Мансардный одноквартирный 5-комнатный жилой дом с пристроенным гаражом и хозпостройкой

Цокольное перекрытие. План.

Стадия	Лист	Листов
Р. П.	25	

ЦНИИЭП граждансельстрой

24575-01 29

1-1

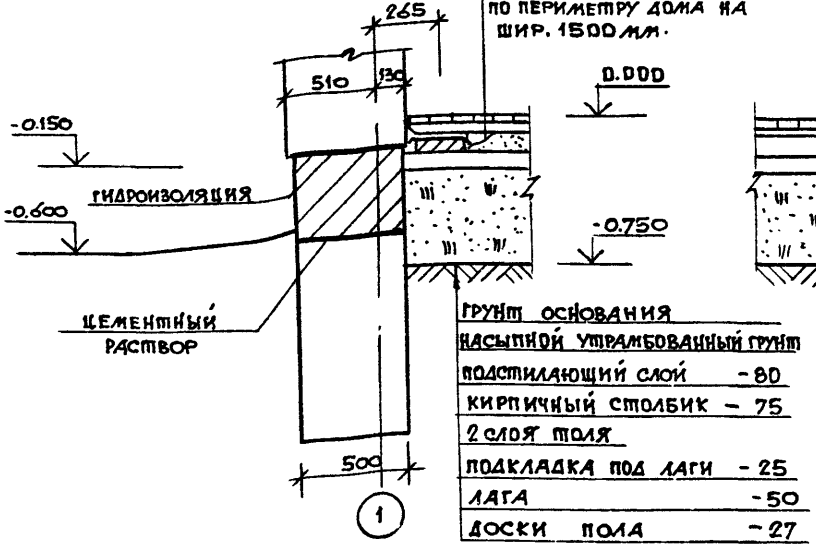

отсыпка шлаком/керамзитом/ по периметру дома на шир. 1500 мм.

грунт основания	
насыпной утрамбованный грунт	
подстилающий слой	-80
кирпичный столбик	-75
2 слоя толя	
подкладка под лаги	-25
лага	-50
доски пола	-27

2-2

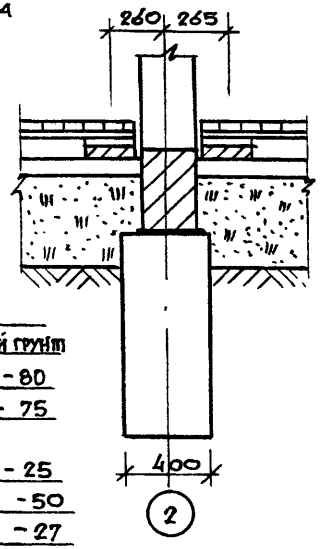

доски пола	-27
лага	-50
подкладка под лаги	-25
2 слоя толя	
кирпичный столбик	-75
подстилающий слой	-80
насыпной утрамбованный грунт	
грунт основания	

5-5

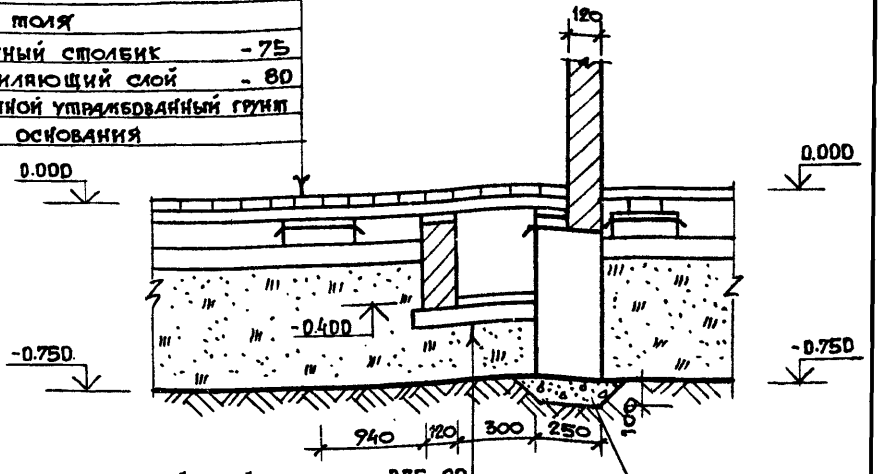

подстилающий слой из бетона В7,5 - 80
покрытие из бетона В 15 - 20

бетонная подготовка бетон В 7,5

3-3

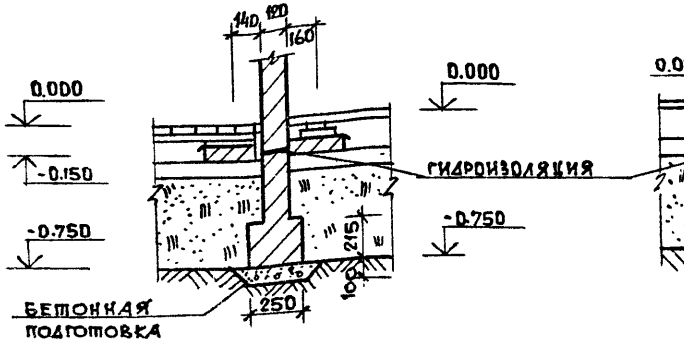

4-4

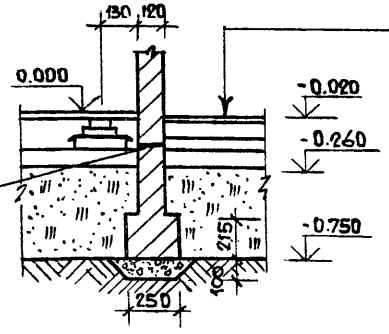

плитки керамические	
раствор цементно-песчаный марки 150	
подстилающий слой из бетона В7,5	
изол. гидроизол на прослойке из битумной мастике	
стяжка из бетона класса В 12,5	
насыпной утрамбованный грунт	
грунт основания	

1 Кирпичные стены, соприкасающиеся с грунтом обмазать горячим битумом за 2 раза.

2 Данный лист смотри совместно с листами 23.25.

привязан

инв. N

нор. контр	Угаров	
нач. маст.	Аникин	
зам. нач.	Угаров	
ГАП	Никифоров	
гл. спец.	Спирина	
вед. инж	Матыцина	
исполн.	Матыцина	
провер.	Спирина	

144-16-136.90 АС

Мансардный одноквартирный 5-комнатный жилой дом с пристроенным гаражом и хозпостройкой	стадия	лист	листов
	Р.П.	26	
Цокольное перекрытие. Сечения 1-1÷5-5.	ЦНИИЭП граждансельстрой		

МАРКА ПОЗ.	ОБОЗНАЧЕНИЕ	НАИМЕНОВАНИЕ	КОЛ.	ОБЪЕМ ЕД. $м^3$	ПРИМЕЧ
1	ГОСТ 24454-80Е*	ЛАГИ 50×100×4180	6	0,0209	
2		ЛАГИ 50×100×3920	30	0,0196	
3		ЛАГИ 50×100×2570	3	0,0129	
4		ЛАГИ 50×100×1200	5	0,0060	
5		ЛАГИ 50×100×1260	4	0,0063	
6		БАЛКИ 50×150×2650	11	0,0199	
7		ЛАГИ 50×100× п.м	28,0	0,0050	
8		ПОДКЛАДКА 25×100×250	210	0,0006	
9		ВКЛАДЫШ 50×100×450	20	0,0023	
10		ПОДКЛАДНАЯ ДОСКА 25×100 п.м	11.0	0,0025	
11	ГОСТ 8242-88	ДОСКИ ПОЛА ДП 27×94	980,0	0,0032	
12	ГОСТ 24454-80Е*	ДОСКИ НАСТИЛА 44×100 п.м	239,0	0,0050	
13	ГОСТ 8242-88	ПЛИНТУС ПЛ-4 п.м	910		
14	ЛИСТ 47	ЩИТ СЪЕМНЫЙ СЩ-1	1	0,0693	
15		ЩИТ СЪЕМНЫЙ СЩ-2	1	0,0300	

1. Все элементы цокольного перекрытия /лаги, подкладки и доски пола со стороны нижней пласти и боковых кромок/ должны быть антисептированы.
2. По кирпичным столбикам на 2слоя толя, укладывают деревянные антисептированные подкладки. Края толя выпускают из-под подкладок на 30-40 мм. Для выравнивания лаг применяют подкладки соответствующей толщины между лагами и стенами оставляют зазор 20мм.
3. По тщательно выверенным уровнем лагам настилаются доски пола. Доски прибивают к каждой лаге гвоздями К3×70, забиваемые через гребень наискось так, чтобы не были видны их головки.

   Если настилают доски пола с повышенной влажностью то крепятся они более мелкими гвоздями через 1-3доски, чтобы после высыхания их можно было перестелить.
4. Данный лист смотри совместно с листами 25,26.

144-16-136.90 АС

Н.контр.	Угаров		
Нач.мас.	Аникин		
Зам.нач.	Угаров		
ГАП	Никифоров		
Гл.спец.	Спирина		
Исполн.	Матыцина		
Провер.	Спирина		

Привязан

Инв.№

Мансардный одноквартирный 5-комнатный жилой дом с пристроенным гаражом и хозпостройкой

Стадия	Лист	Листов
Р.П.	27	

Цокольное перекрытие. Спецификация.

ЦНИИЭП Гражданельстрой

Схема расположения балок и щитов междуэтажного и чердачного перекрытия

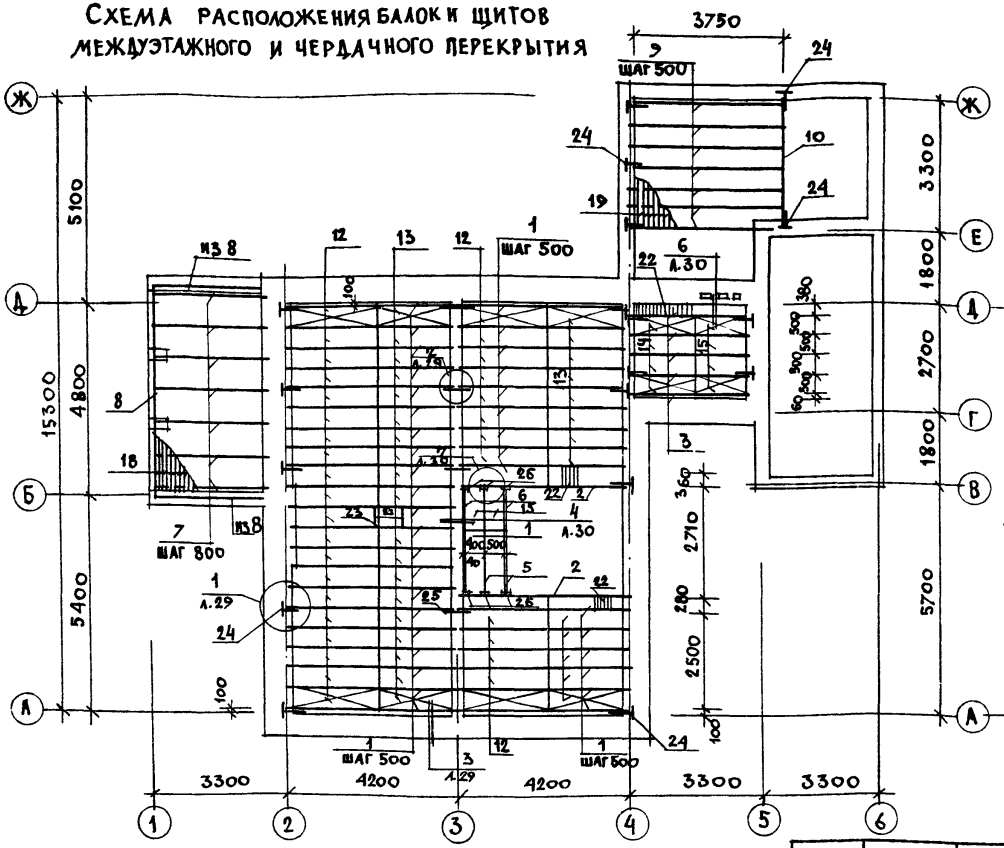

Схема расположения балок и щитов чердачного перекрытия

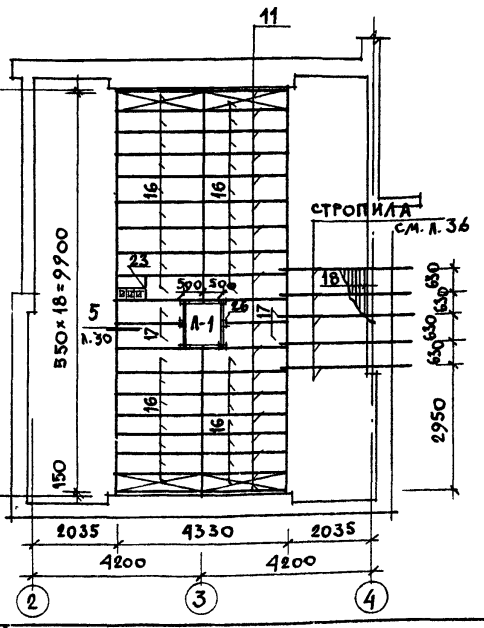

Данный лист см. совместно с листами 29-31

НОРМОК.	УГАРОВ		
НАЧ. МАСТ	АНИКИН		
ЗАМ. НАЧ.	УГАРОВ		
ГАП	НИКИФОРОВ		
ГЛ. СПЕЦ.	СПИРИНА		
ИСПОЛН.	ЕРПЫЛЕВА		
ПРОВЕР.	ИСИДОРОВА		

ПРИВЯЗАН

ИНВ №

144-16-136.90 АС

МАНСАРДНЫЙ ОДНОКВАРТИРНЫЙ 5-КОМНАТНЫЙ ЖИЛОЙ ДОМ С ПРИСТРОЕННЫМ ГАРАЖОМ И ХОЗПОСТРОЙКОЙ

МЕЖДУЭТАЖНОЕ И ЧЕРДАЧНОЕ ПЕРЕКРЫТИЯ. СХЕМЫ РАСПОЛОЖЕНИЯ БАЛОК И ЩИТОВ.

СТАДИЯ	ЛИСТ	ЛИСТОВ
Р.П.	28	

ЦНИИЭП ГРАЖДАНСЕЛЬСТРОЙ

24575-01 32

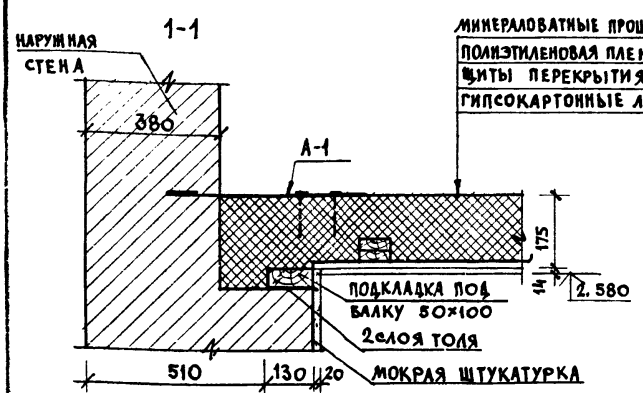

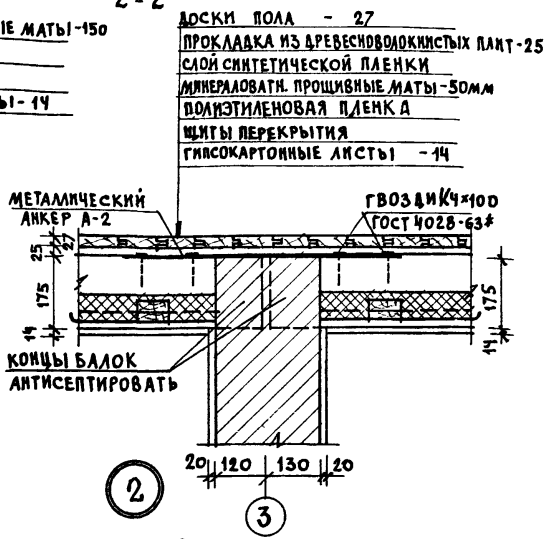

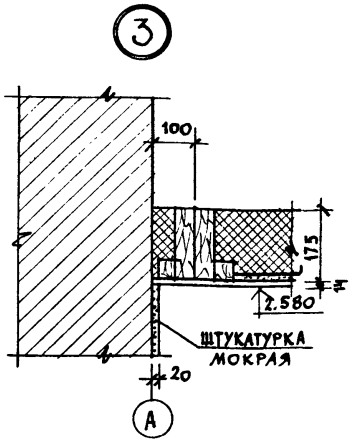

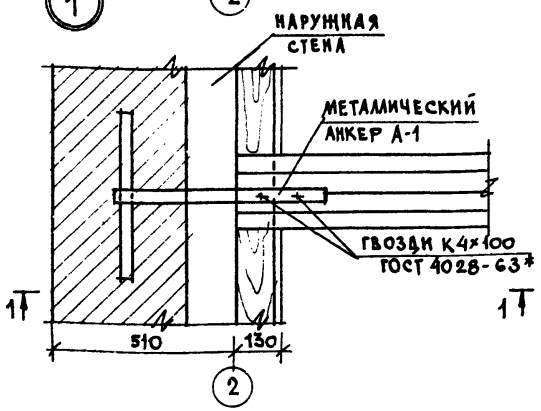

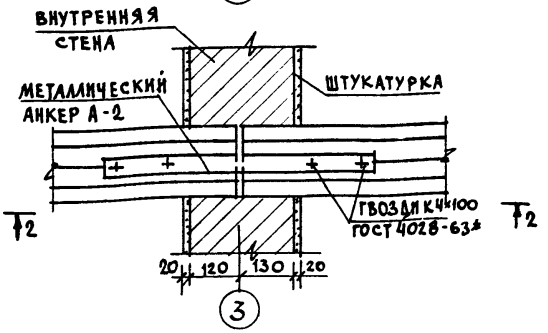

1. Балки закрепляют в наружных стенах металлическими анкерами А-1 и соединяют между собой на внутренней стене анкерами-накладками А-2.
   Запрещается заделывать наглухо зазоры между стенками гнезд и опорными частями балок.
2. Данный лист см. с листами 28, 30, 31.

Н. контр.	Угаров	
Нач. маст	Аникин	
Зам. нач.	Угаров	
ГАП	Никифоров	
Гл. спец.	Спирина	
Вед. инж.	Матыщина	
Исполн	Ерпылева	
Провер	Исидорова	

Привязан

Инв. №

144-16-136.90 АС

Мансардный одноквартирный 5-комнатный жилой дом с пристроенным гаражом и хозпостройкой

Междуэтажное и чердачное перекрытия. Узлы 1, 2, 3.

Стадия	Лист	Листов
Р. П.	29	

ЦНИИЭП Гражданселькстрой

24575-01 33

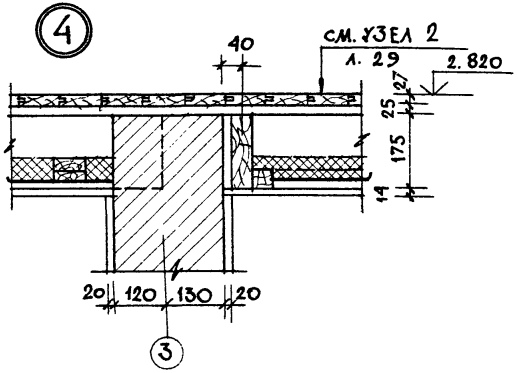



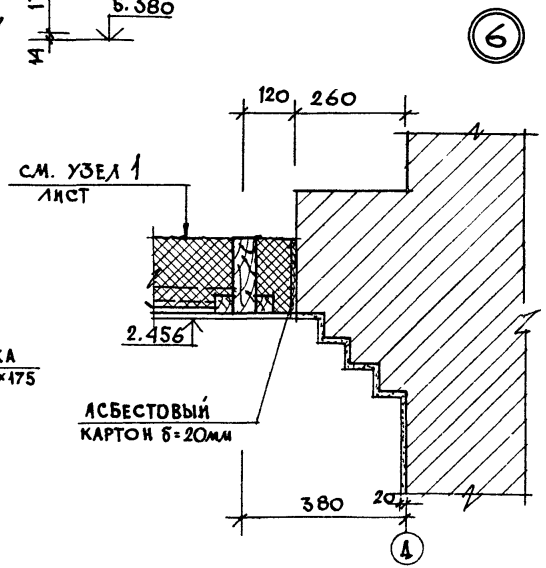

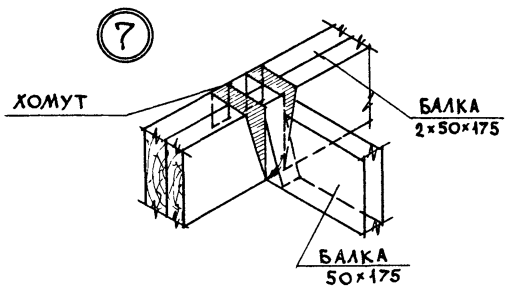

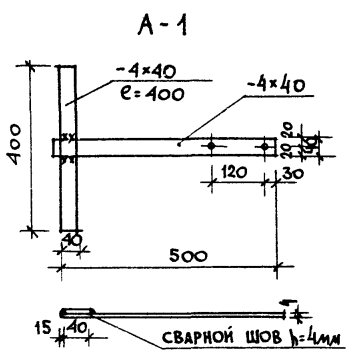

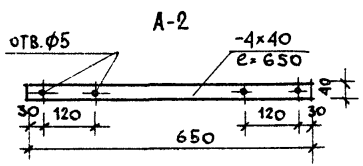

Данный лист см совместно с листами 28, 29, 31.

				144-16-136.90			АС
НОРМОК	Угаров						
НАЧ.МАС	Аникин						
ЗАМ.НАЧ.	Угаров						
ГАП	Никифоров						
ГЛ.СПЕЦ	Спирина						
ВЕД.ИНЖ.	Матыцина						
ИСПОЛН.	Ерныдева						
ПРОВЕР.	Исидорова						
ПРИВЯЗАН				Мансардный одноквартирный 5-комнатный жилой дом с пристроенным гаражом и хозпостройкой			
					Р.П	30	
				Межэтажное и чердачное перекрытия. Узлы 4, 5, 6, 7. Металлические изделия	ЦНИИЭП гражданселькстрой		
ИНВ.№							

МАРКА ПОЗ.	ОБОЗНАЧЕНИЕ	НАИМЕНОВАНИЕ	КОЛ	ОБ'ЕМ ЕД. КГ	ПРИМЕЧ
1	ГОСТ 24454-80Е	БАЛКА 2×50×175×4200 С 2 ЧЕРЕП. БРУСКАМИ 40×40×4200	36	0,0869	
2		БАЛКА 2×50×175×4200 С 1 ЧЕРЕП. БРУСКОМ 40×40×4200	2	0,0802	
3		БАЛКА 50×150×2970 С 2 ЧЕРЕПН БРУСКАМИ 40×40×2970	5	0,0318	
4		БАЛКИ 50×175×1140	2	0,0100	
5		БАЛКА 50×175×2610 С 2 ЧЕРЕПН БРУСКАМИ 40×40×2610	1	0,0310	
6		БАЛКА 50×175×2610 С 1 ЧЕРЕПН БРУСКОМ 40×40×2610	3	0,0269	
7		БАЛКА 50×150×2900	7	0,0218	
8		БАЛКА 100×100×5500	2	0,055	
9		БАЛКА 50×150×3900	7	0,0293	
10		БАЛКА 2×50×175×3290	1	0,0580	
11		БАЛКИ 50×175×4500	19	0,0376	
12	ГОСТ 1005-86	Щ21-2δ	33	0,0148	
13		Щ18-2δ	33	0,0128	
14		Щ15-2а	6	0,0094	
15		Щ12-2а	6	0,0075	
16		Щ21-3δ	32	0,0148	
17		Щ15-3δ	4	0,0084	
18	ГОСТ 24454-80Е	ДОСКИ ПОТОЛКА ВЕРАНДЫ 19×94 П.М	150,0	0,0025	
19		ДОСКИ ПОЛА СЕНОВАЛА 25×100 П.М	125,0	0,0025	
20	ГОСТ 8242-88	ДОСКИ ПОЛА МАНСАРДЫ АП-27×94	490,0	0,0032	
21		ПЛИНТУС ПЛ-4 П.М	51.0	0,0025	
22	ГОСТ 24454-80Е	ДОСКА 25×100 П.М	32,0	0,0025	
23		ХОДОВЫЕ ДОСКИ, ПОДКЛАДКИ 50×100 П.М	60,0	0,005	
	ТУ21-31-64-88	МИНЕРАЛОВАТН. МАТЫ М³	16,0	—	
	ГОСТ 6266-81*	ГКЛ М²	120,0	—	
	ГОСТ 4598-86	ПОДКЛАДКА ПОД ДОСКИ ПОЛА ДВП 25×50 П.М	82,0	—	
Л-1	СЕРИЯ 1.136.5-19	ЛЮК Л-1	1	0,060	

МАРКА ПОЗ.	ОБОЗНАЧЕНИЕ	НАИМЕНОВАНИЕ	КОЛ	МАССА ЕД. КГ	ПРИМ.
24		АНКЕР А-1 -4×40 ℓ=650	18	0,82	
25		АНКЕР А-2 -4×40 ℓ=1050	6	1,26	
26		ХОМУТЫ -4×40 ℓ=810	12	1,02	

ДАННЫЙ ЛИСТ СМ СОВМЕСТНО С ЛИСТАМИ 28, 29, 30.

ПРИВЯЗАН

ИНВ. N

НОРМОК	УГАРОВ	
НАЧ. МАСТ	АНИКИН	
ЗАМ. НАЧ.	УГАРОВ	
ГАП	НИКИФОРОВ	
ГЛ. СПЕЦ.	СПИРИНА	
ИСПОЛН	ЕРПЫЛЕВА	
ПРОВЕР.	ИСАДОРОВА	

144-16-136.90 АС

МАНСАРДНЫЙ ОДНОКВАРТИРНЫЙ 5-КОМНАТНЫЙ ЖИЛОЙ ДОМ С ПРИСТРОЕННЫМ ГАРАЖОМ И ХОЗПОСТРОЙКОЙ

МЕЖДУЭТАЖНОЕ И ЧЕРДАЧНОЕ ПЕРЕКРЫТИЯ.

СПЕЦИФИКАЦИЯ.

СТАДИЯ	ЛИСТ	ЛИСТОВ
Р.П	31	

ЦНИИЭП ГРАЖДАНСЕЛЬСТРОЙ

Схема расположения балок междуэтажного и чердачного перекрытий

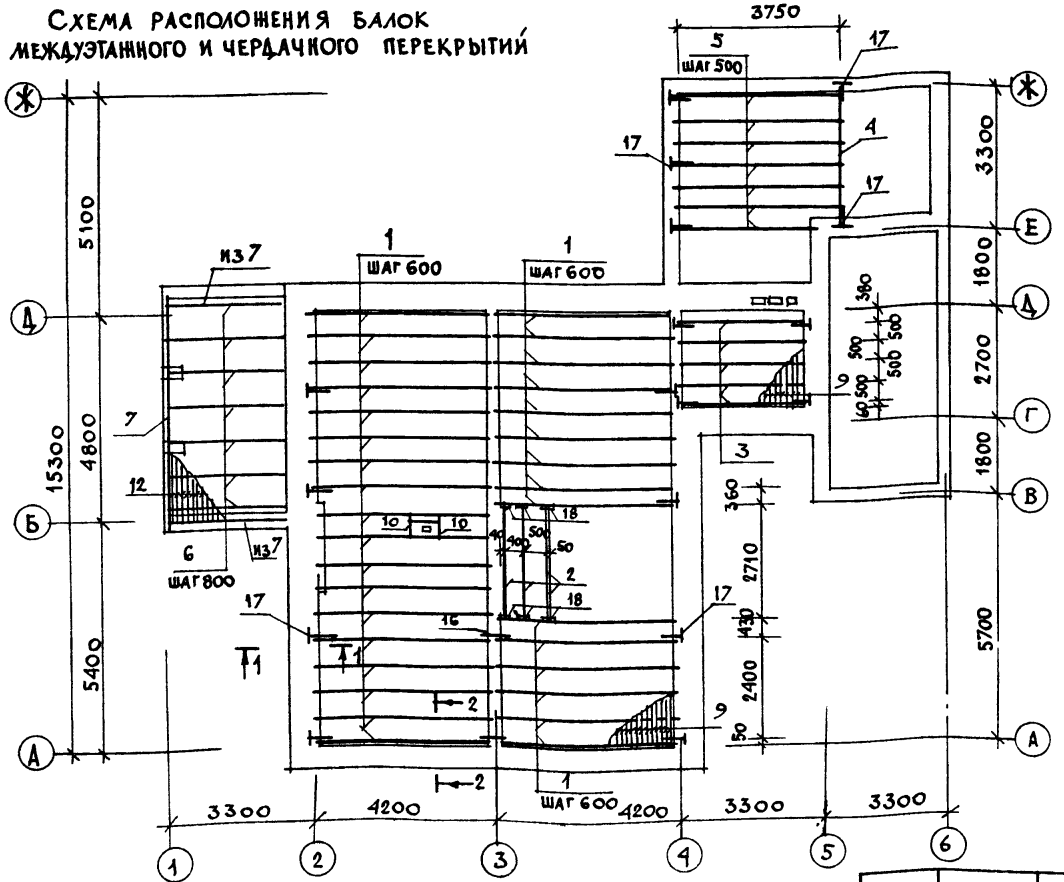

Схема расположения балок чердачного перекрытия

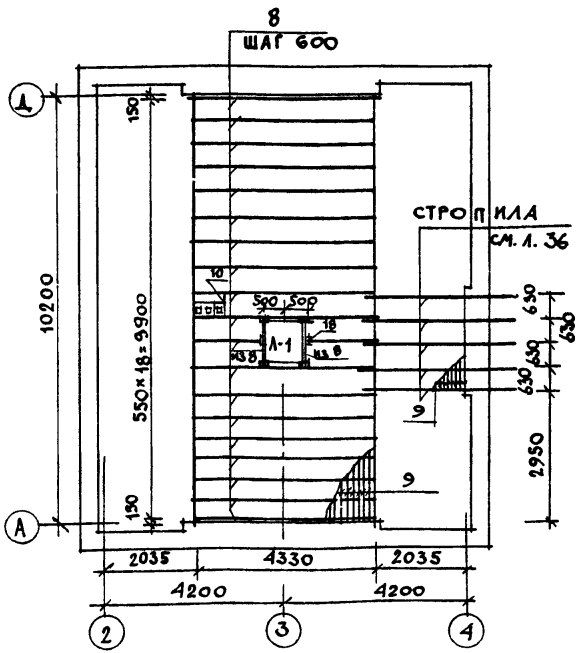

Данный лист см. совместно с листом 33.

		144-16-136.90	АС
Н. контр.	Угаров		
Нач. маст	Аникин	Мансардный одноквартирный 5-комнатный жилой дом с пристроенным гаражом и хозпостройкой	Стадия: Р.П; Лист: 32; Листов:
Зам. нач	Угаров		
ГАП	Никифоров		
Гл. спец	Спирина	Междуэтажное и чердачное перекрытия (вариант). Схемы расположения балок.	ЦНИИЭП Гражданселькстрой
Исполн	Ерпылева		
Провер	Исидорова		

Привязан

Инв. N

24575-01 36

1-1

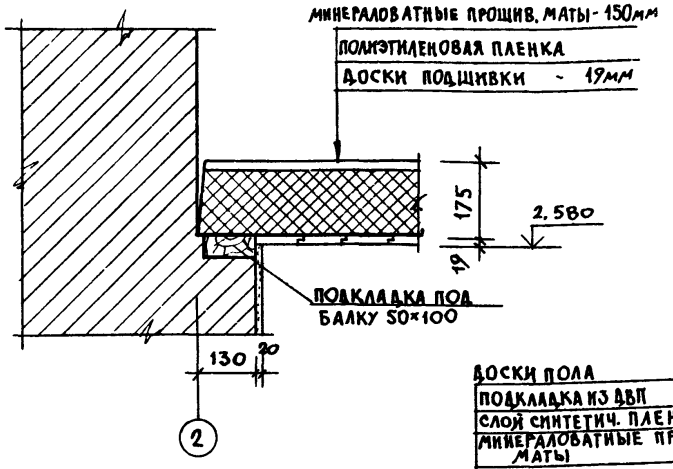

2-2

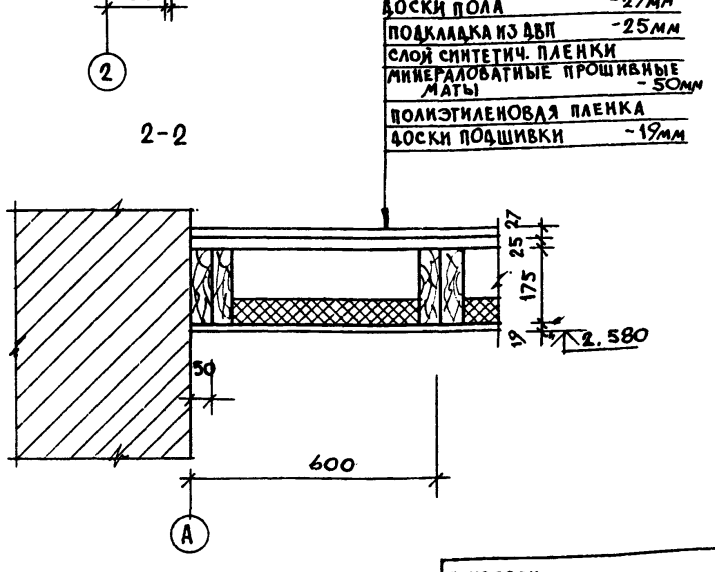

МАРКА, ПОЗ.	ОБОЗНАЧЕНИЕ	НАИМЕНОВАНИЕ	КОЛ	ОБ'ЕМ ЕД. м3	ПРИМ.
1	ГОСТ 24454-80Е	БАЛКИ 2×50×175×4200	33	0,0735	
2		БАЛКИ 50×175×2610	4	0,0457	
3		БАЛКИ 50×150×2970	5	0,0223	
4		БАЛКА 2×50×175×3290	1	0,0497	
5		БАЛКИ 50×150×3900	7	0,0293	
6		БАЛКИ 50×150×2900	8	0,0218	
7		БАЛКА 100×100×5500	2	0,0550	
8		БАЛКИ 50×150×4500	19	0,0645	
9		ДОСКИ ПОДШИВКИ 19×94 ПОТОЛКА п.м	836,0	0,0025	
10		ПОДКЛАДКИ, ХОДОВЫЕ ДОСКИ 50×100 п.м	45,0	0,005	
11		ДОСКИ ПОЛА СЕНОВАЛА 25×100 п.м	125,0	0,0025	
12		ДОСКИ ПОТОЛКА ВЕРАНДЫ 19×94 п.м	150,0	0,0025	
13	ГОСТ 8242-88	ДОСКИ ПОЛА МАНСАРДЫ ДП-27×94 п.м	490,0	0,0032	
14		ПЛИНТУС МАНСАРДЫ ПА-1 п.м	51,0		
Л-1	ГОСТ 1.136.5-19	ЛЮК Л-1	1	0,060	
	ТУ21-31-64-88	МИНЕРАЛОВАТ. МАТЫ м3	16,0		
15	ГОСТ 4598-86	ПОДКЛАДКА ПОД ДОСКИ ПОЛА ДВП 25×50 п.м	82,0		
16	ГОСТ 103-76	АНКЕРА-1 -4×40 ℓ=650	16	0,82	кг
17	ГОСТ 103-76	АНКЕР А-2 -4×40 ℓ=1050	5	1,26	кг
18	ГОСТ 103-76	ХОМУТЫ - 4×40 ℓ=810	12	1,02	кг

Данный лист см. совместно с листом 32

Н.контр.	Угаров	
Нач.мас	Аникин	
Зам.нач	Угаров	
ГАП	Никифоров	
Гл.спец.	Спирина	
Испол.	Ерпылева	
Провер	Исидорова	

Привязан

Инв.№

144-16-136.90 АС

Мансардный одноквартирный 5-комнатный жилой дом с пристроенным гаражом и хозпостройкой

Междуэтажное и чердачное перекрытия./ вариант/. Сечения. Спецификация.

Стадия	Лист	Листов
Р.П.	33	

ЦНИИЭП Граждансельстрой

1-1

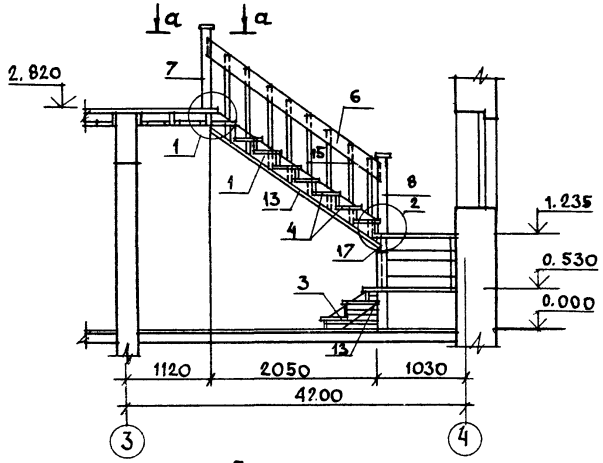

План лестницы

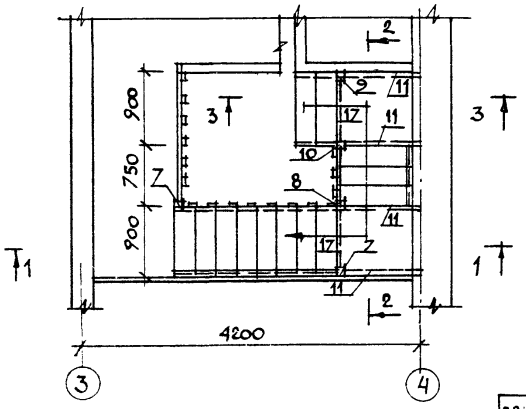

2-2

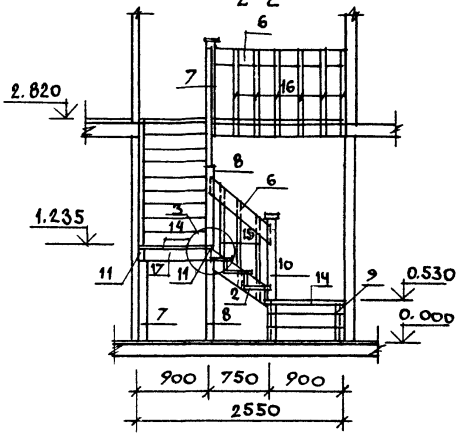

а - а

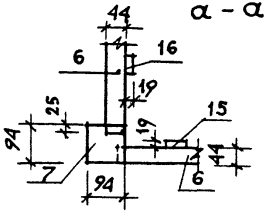

3-3

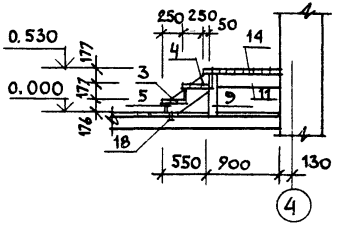

Узлы и спецификацию древесины см. л. 35

				144-16-136.90		АС
		Н. контр.	Угаров			
Привязан		Нач. маст	Аникин	Мансардный одноквартирный 5-комнатный жилой дом с пристроенным гаражом и хозпостройкой	Стадия	Лист	Листов
		Зам. нач.	Угаров		Р.П	34	
		ГАП	Никифоров				
		Гл. спец.	Спирина	Внутриквартирная лестница. План. Разрезы.	ЦНИИЭП граждансельстрой		
Инв. №		Исполн	Караваева				
		Провер	Спирина				

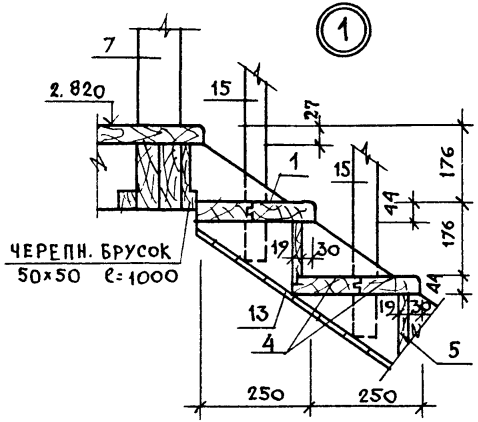

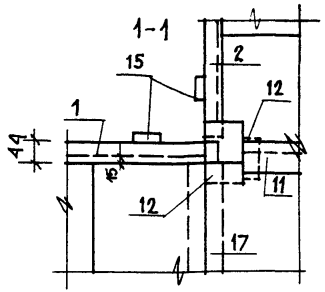

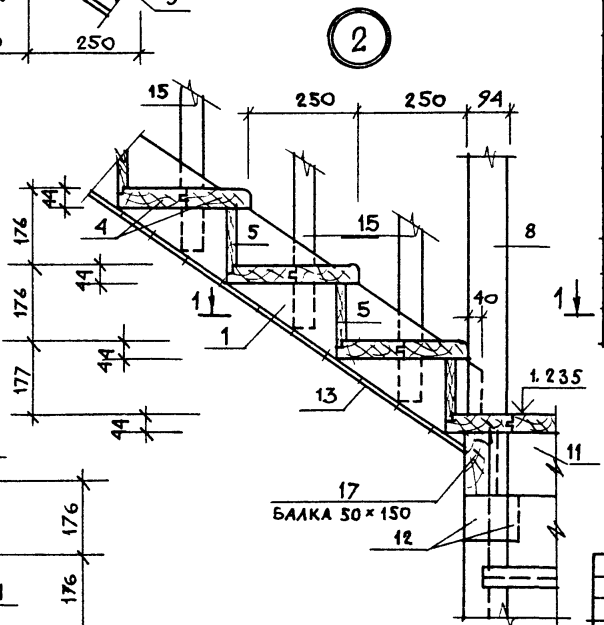

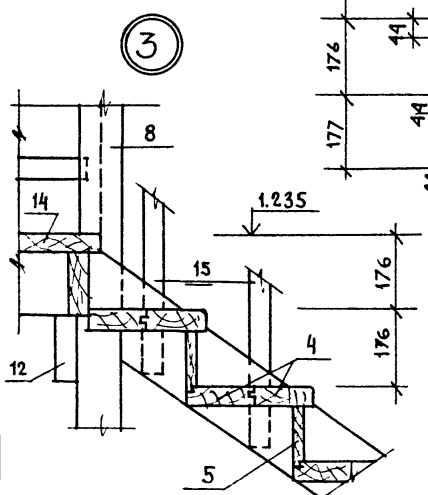

МАРКА ПОЗ.	ОБОЗНАЧЕНИЕ	НАИМЕНОВАНИЕ	КОЛ.	ОБЪЕМ ЕД. М³	ПРИМ.
1	ГОСТ 24454-80Е	ТЕТИВА 44×169, ℓ=2750	2	0,0240	
2		ТЕТИВА 44×169, ℓ=900	2	0,0079	
3		ТЕТИВА 44×169, ℓ=650	2	0,0057	
4		ДОСКИ ПРОСТУПИ 44×144, ℓ=838	28	0,0063	
5		ПОДСТУПЕНОК 19×160, ℓ=838	15	0,0037	
6		ПОРУЧЕНЬ 44×169, п.м	5,5	0,0088	
7		СТОЙКИ 94×94, ℓ=1100	2	0,0110	
8		СТОЙКИ 94×94, ℓ=2250	1	0,0225	
9		СТОЙКИ 100×100, ℓ=510	2	0,0051	
10		СТОЙКИ 94×94, ℓ=1550	11	0,0155	
11		БАЛКИ ПЛОЩ. 50×150, ℓ=1000	4	0,0075	
12		НАКЛАДКИ 50×150, ℓ=500	2	0,0038	
13		ДОСКА О-2 13×94 п.м	27,0	0,0013	
14		НАСТИЛ ПОЛА ПЛОЩ. 44×94, ℓ=900	20	0,0045	
15		БАЛЯСИНЫ 19×44, ℓ=1050	11	0,0013	
16		БАЛЯСИНЫ 19×44, ℓ=1100	6	0,0014	
17		БАЛКИ ПЛОЩ. 50×150, ℓ=854	2	0,0064	
18		ОПОРНЫЙ БРУСОК 100×100, ℓ=900	1	0,0090	

Данный лист см. совместно с листом 34.

ПРИВЯЗАН		
ИНВ.№		

Н.КОНТР.	УГАРОВ	
НАЧ.МАС	АНИКИН	
ЗАМ.НАЧ.	УГАРОВ	
ГАП	НИКИФОРОВ	
ГА.СПЕЦ	СПИРИНА	
ИСПОЛН.	КАРАВАЕВА	
ПРОВЕР.	СПИРИНА	

144-16-136.90 АС

Мансардный одноквартирный 5-комнатный жилой дом с пристроенным гаражом и хозпостройкой

СТАДИЯ	ЛИСТ	ЛИСТОВ
Р.П.	35	

Внутриквартирная лестница. Узлы.

ЦНИИЭП гражданселькстрой

24575-01 39

Схема расположения элементов крыши

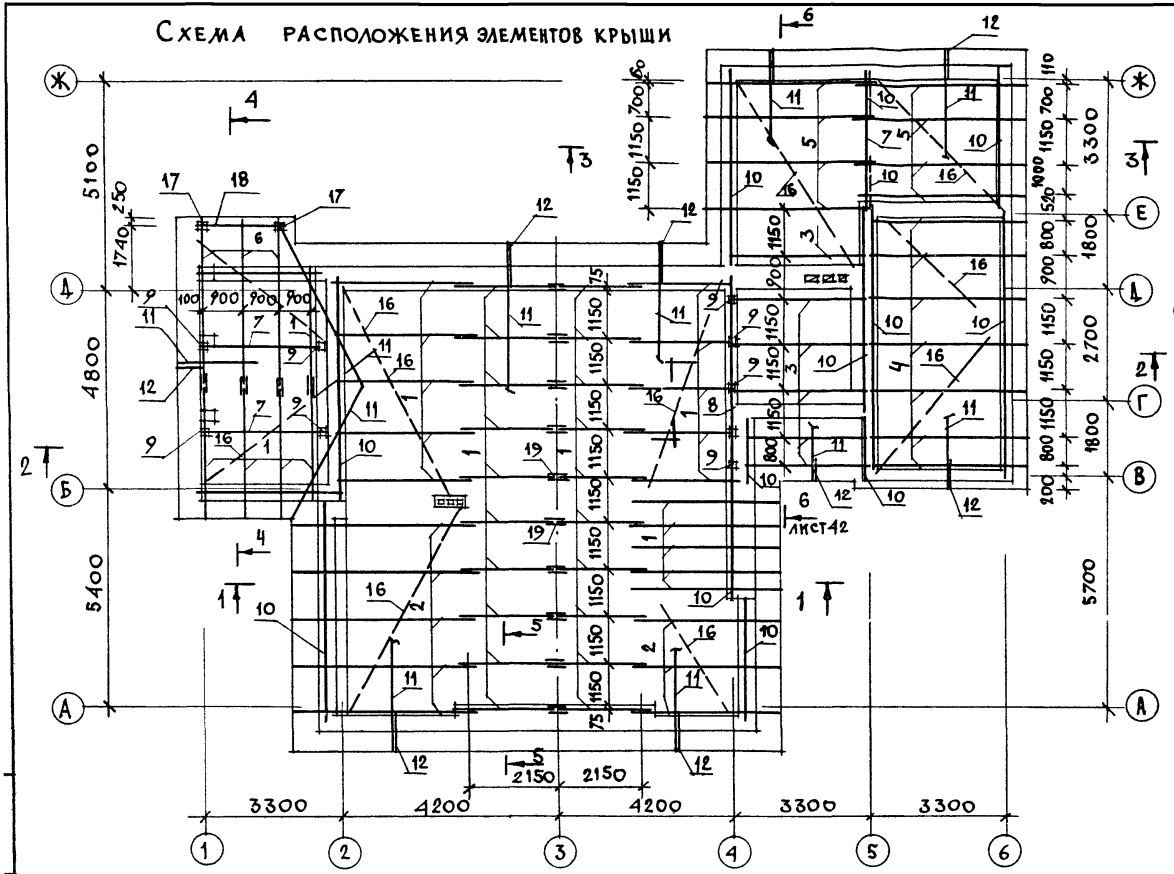
3300
4200
2150
2150
4200
3300
3300
5100
4800
5400
1740
250
700
1150
1150
1150

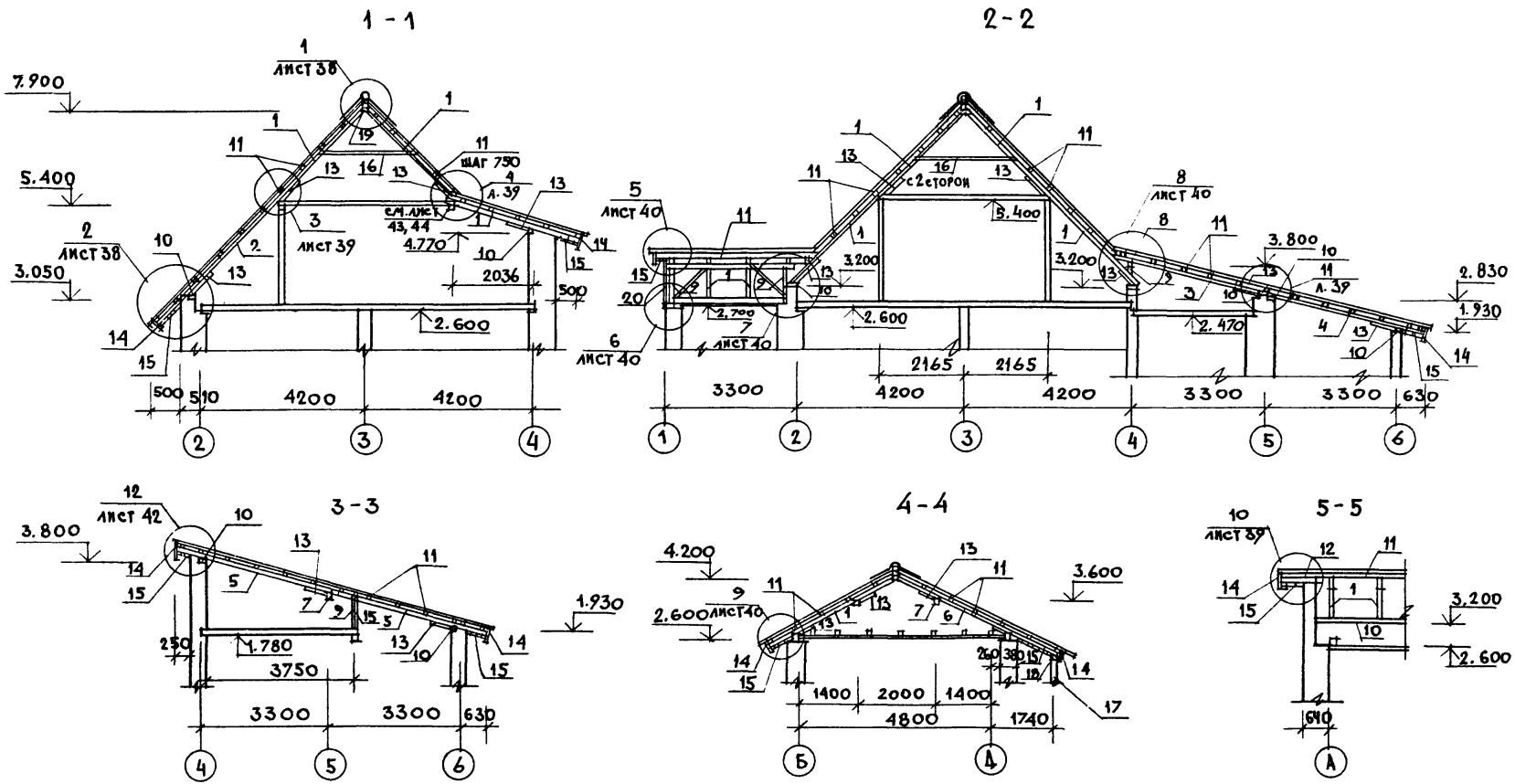

1. Данный лист см. совместно с листами 36, 38, 39, 40, 42.

					144-16-136.90		АС
Привязан			Н. контр	Угаров			
			Нач. мас	Аникин	Мансардный одноквартирный 6-комнатный жилой дом с пристроенным гаражом и хозпостройкой	Стадия	Лист	Листов
			Зам. нач.	Угаров		Р. П.	37	
			ГАП	Никифоров				
			Гл. спец.	Спирина	Конструкции крыши. Разрезы 1-1 ÷ 5-5.	ЦНИИЭП Граждансельстрой		
Инв. №			Испол.	Ерпылева				
			Провер.	Исидорова				

24575-01 41

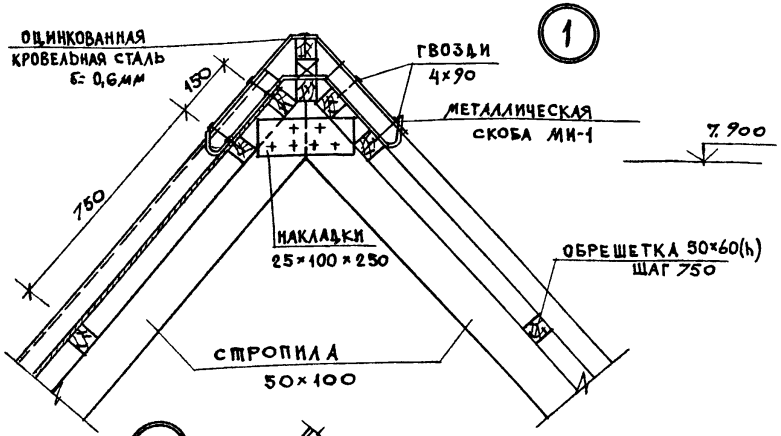

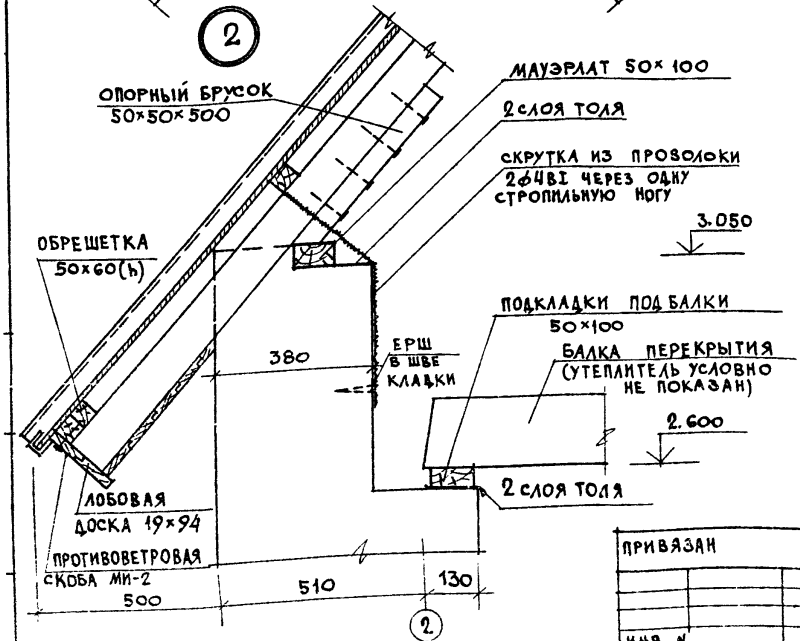

МАРКА ПОЗ.	ОБОЗНАЧЕНИЕ	НАИМЕНОВАНИЕ	КОЛ.	ОБЪЕМ ЕД. $м^3$	ПРИМ.
1	ГОСТ 24454-80Е	СТРОПИЛА 50×100×3500	40	0,0175	
2		СТРОПИЛА 50×100×4800	8	0,0240	
3		СТРОПИЛА 50×175×3800	6	0,0333	
4		СТРОПИЛА 50×175×4100	7	0,0359	
5		СТРОПИЛА 50×175×4400	8	0,0385	
6		СТРОПИЛА 50×100×500	3	0,0230	
7		ПРОГОН 100×100×3200	3	0,0320	
8		ПРОГОН 100×100×4600	1	0,0460	
9		СТОЙКИ 100×100 п.м	15.0	0.010	
10		МАУЭРЛАТ, ПОДКОСЫ 50×100 п.м	58,0	0.0050	
11		ОБРЕШЕТКА 50×60 п.м	570,0	0.003	
12		КОБЫЛКИ 50×100 п.м	45.0	0.005	
13		ОПОРНЫЙ БРУСОК 50×50×500	74	0.0013	
14		ЛОБОВЫЕ ДОСКИ 19×94 п.м	160,0	0,0025	
15		ДОСКИ ОБШИВКИ 13×94 п.м	650,0	0.0016	
16		ВЕТРОВЫЕ СВЯЗИ ЗАТЯЖКИ 32×100 п.м	120,0	0.0032	
17		СТОЙКИ КРЫЛЬЦА 94×94×2250	2	0.0225	
18		ПРОГОН КРЫЛЬЦА 100×100×2500	1	0.0250	
19		НАКЛАДКИ 25×100×250	28	0.0008	
20		СТОЙКИ ФРОНТОНА 50×50 п.м	10,0	0.0025	
		МЕТАЛЛИЧЕСКИЕ ИЗДЕЛИЯ			
МИ-1	ГОСТ 103-76	МЕТАЛЛИЧЕСКАЯ СКОБА -6×40 ℓ= 1050	6	2,0	Кг
МИ-2		ПРОТИВОВЕТРОВАЯ СКОБА -3×20 ℓ= 240	16	0,11	Кг
	ГОСТ 7348-81	СКРУТКА 2ф4ВI	350	0,20	Кг

Данный лист см. совместно с листами 36, 37.

		144-16-136.90 АС	
Н.КОНТР.	Угаров		
НАЧ. МАСТ.	Аникин		
ЗАМ. НАЧ.	Угаров		
ГАП	Никифоров		
ГА. СПЕЦ.	Спирина		
ИСПОЛН.	Ерпылева		
ПРОВЕР.	Исидорова		

Мансардный одноквартирный 5-комнатный жилой дом с пристроенным гаражом и хозпостройкой	Стадия	Лист	Листов
	Р. П.	38	
Конструкции крыши. Узлы 1, 2 Спецификация.	ЦНИИЭП граждансельстрой		

Привязан

Инв. N

24575-01 42

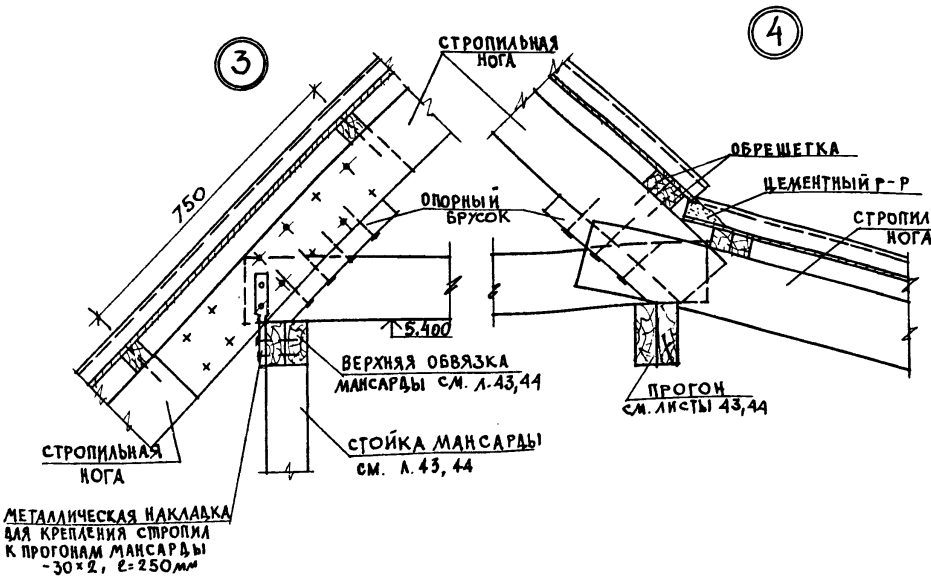

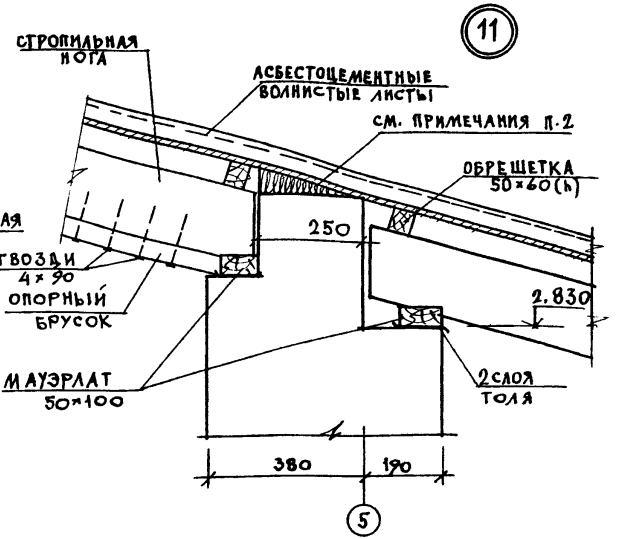

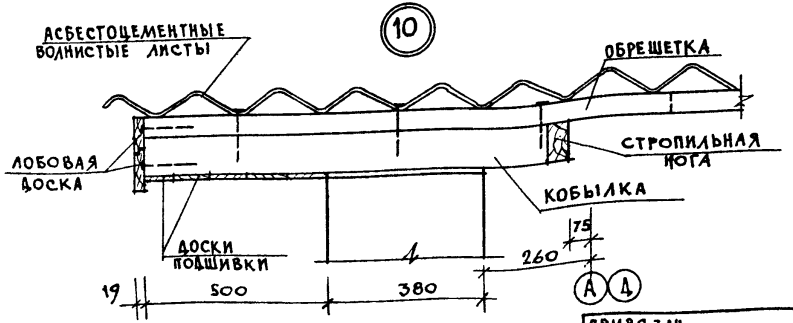

1. Данный лист см. совместно с листами 36, 37.
2. Для разделения объемов жилой части и гаража, зазор между кладкой и асбестоцементным листом по оси 5 тщательно забить войлоком, смоченным в глиняном растворе.

Н. контр.	Угаров	
Нач. маст.	Аникин	
Зам. нач.	Угаров	
ГАП	Никифоров	
Гл. спец.	Спирина	
Вед. инж.	Матыцина	
Испол.	Ерпылева	
Провер.	Исидорова	

Привязан

Инв. №

144-16-136.90 АС

Малосемейный одноквартирный 5-комнатный жилой дом с пристроенным гаражом и хозпостройкой	Стадия	Лист	Листов
	Р.П.	39	
Конструкции крыши. Узлы 3, 4, 10, 11.	ЦНИИЭП гражданселькстрой		

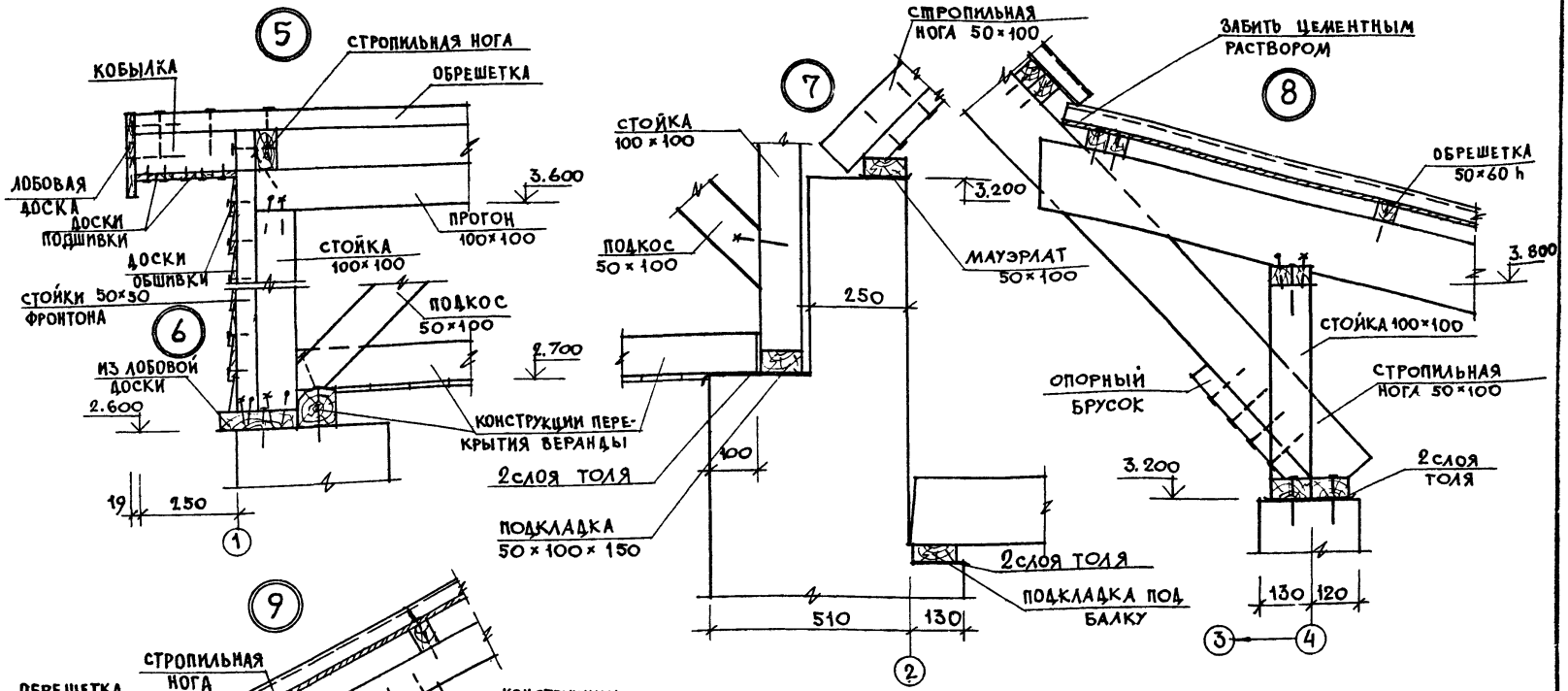

Лист см. с листами 36, 37.

		144-16-136.90	АС
НОРМОК	Угаров		
НАЧ. МАСТ	Аникин		
ЗАМ. НАЧ.	Угаров		
ГАП	Никифоров		
ГЛ. СПЕЦ	Спкрина		
ИСПОЛН	Ердылева		
ПРОВЕР.	Исидоров		

Мансардный одноквартирный 5-комнатный жилой дом с пристроенным гаражом и хозпостройкой	стадия	лист	листов
	Р.П	40	
Конструкции крыши. Узлы 5, 6, 7, 8, 9.	ЦНИИЭП гражданселькстрой		

ПРИВЯЗАН

ИНВ. N

24575-01 44

Схема расположения элементов крыши (вариант)

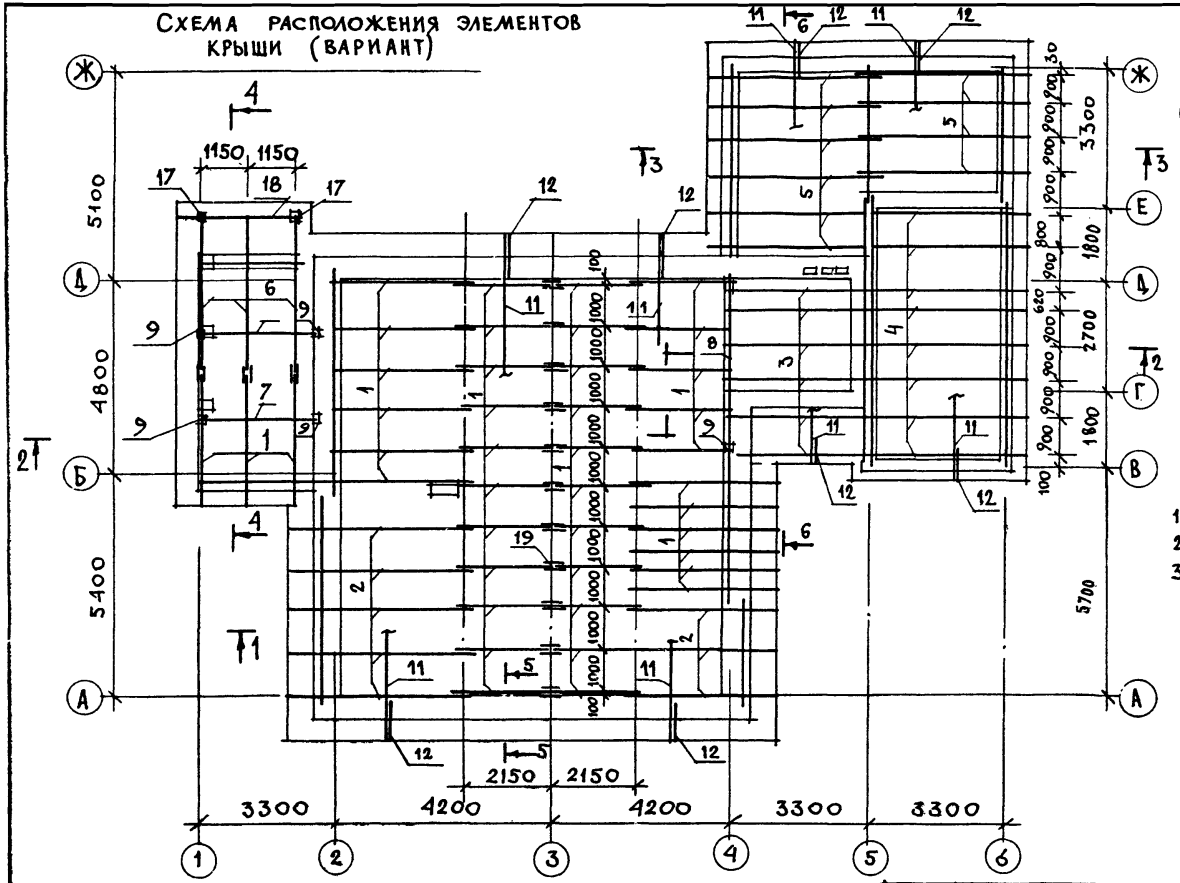

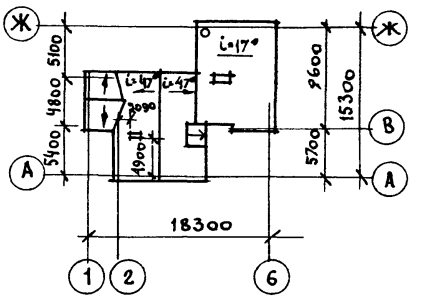

1. Общие указания см. лист 2.
2. Данный лист см. с листами 37, 42.
3. В данном листе разработан вариант крыши под снеговую нагрузку 150 кгс/м².

		144-16-136.90	АС
Нормок.	Угаров		
Нач. маст	Аникин		
Зам. нач.	Угаров		
ГАП	Никифоров		
Гл. спец.	Спирина		
Испол.	Ерпылева		
Провер.	Исидороза		

Привязан

Инв. №

Мансардный одноквартирный 5-комнатный жилой дом с пристроенным гаражом и хозпостройкой

Конструкции крыши (вариант) Схема расположения элементов крыши. План кровли.

Стадия	Лист	Листов
Р.П.	41	

ЦНИИЭП Граждансельстрой

24575-01 45

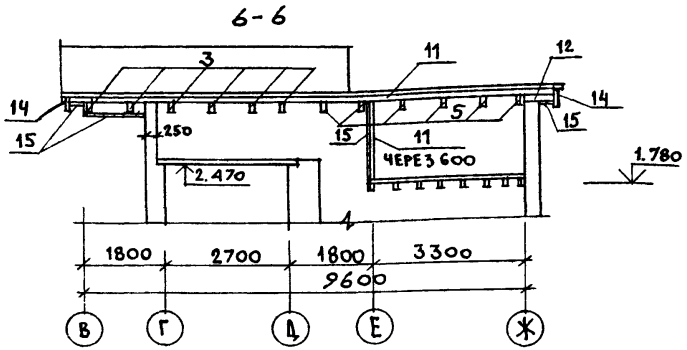

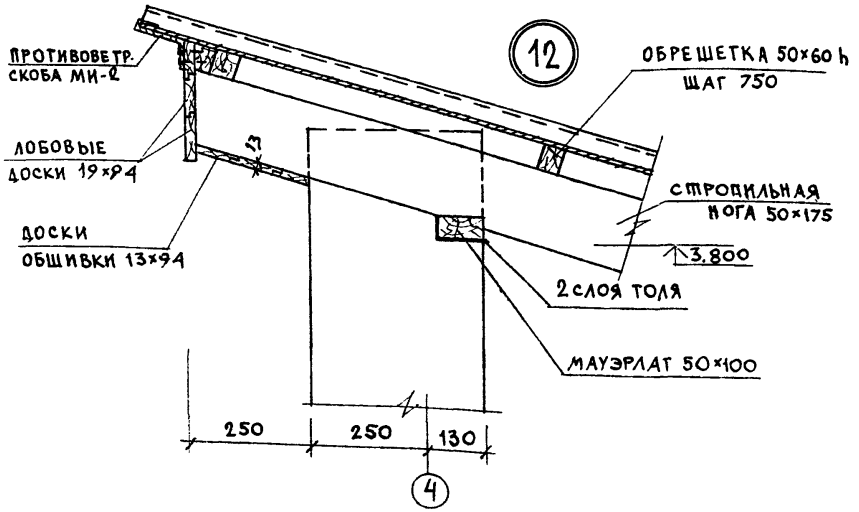

Данный лист см. совместно с листами 37, 41.

МАРКА ПОЗ.	ОБОЗНАЧЕНИЕ	НАИМЕНОВАНИЕ	Кол.	ОБЪЕМ СД, м³	ПРИМ.
1	ГОСТ 24454-80Е	СТРОПИЛА 50×100×3500	12	0,0175	
2		СТРОПИЛА 50×100×4800	8	0,0240	
3		СТРОПИЛА 50×175×3800	6	0,0333	
4		СТРОПИЛА 50×175×4100	8	0,0359	
5		СТРОПИЛА 50×175×4400	10	0,0385	
6		СТРОПИЛА 50×100×5000	3	0,0230	
7		ПРОГОН 100×100×3200	2	0,0320	
8		ПРОГОН 100×100×4200	1	0,042	
9		СТОЙКИ 100×100 п.м	11,0	0,0010	
10		МАУЭРЛАТ, ПОДКОСЫ 50×100 п.м	58,0	0,0050	
11		ОБРЕШЕТКА 50×60 п.м	570,0	0,0025	
12		КОБЫЛКИ 50×100 п.м	45,0	0,005	
13		ОПОРНЫЕ БРУСКИ 50×50×500	76	0,0013	
14		ЛОБОВЫЕ ДОСКИ 19×94 п.м	160,0	0,0025	
15		ДОСКИ ОБШИВКИ 13×94 п.м	600,0	0,0016	
16		ВЕТРОВЫЕ СВЯЗИ ЗАТЯЖКИ 32×100 п.м	120,0	0,0032	
17		СТОЙКИ КРЫЛЬЦА 94×94×2250	2	0,0225	
18		ПРОГОН КРЫЛЬЦА 100×100×2500	1	0,0250	
19		НАКЛАДКИ 25×100×250	28	0,0008	
МЕТАЛЛИЧЕСКИЕ ИЗДЕЛИЯ					
МИ-1	ГОСТ 103-76	МЕТАЛЛИЧЕСКАЯ СКОБА -6×40 ℓ=1050	6	2,0	кг
МИ-2		ПРОТИВОВЕТРОВАЯ СКОБА -3×20 ℓ=240	16	0,11	кг
	ГОСТ 7348-81	СКРУТКА 2ф4 ВI	35,0	0,20	кг

144-16-136.90 АС

Н.контр.	Угаров	
Нач. мас	Аникин	
Зам. нач.	Угаров	
ГАП	Никифоров	
Гл. спец.	Спирина	
Исполн.	Ерпылева	
Провер.	Исидорова	

Мансардный одноквартирный 5-комнатный жилой дом с пристроенным гаражом и хозпостройкой

Конструкции крыши. Разрез 6-6. Узел 12. Спецификация к варианту.

Стадия	Лист	Листов
Р.П.	42	

ЦНИИЭП гражданселькстрой

Привязан

Инв. №

24575-01 46

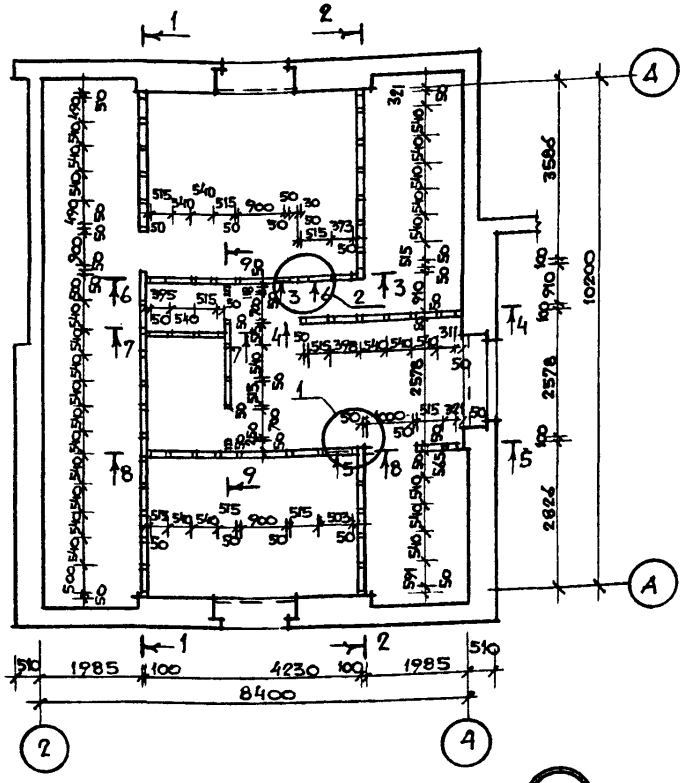

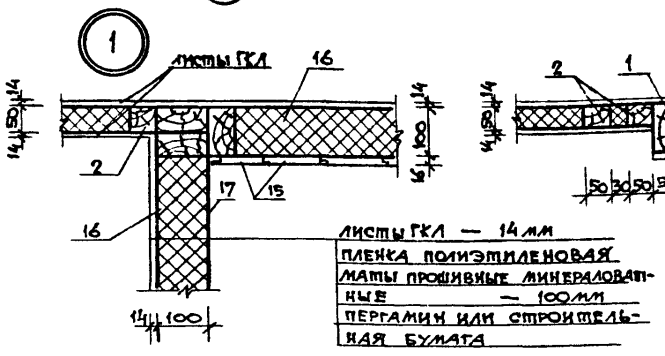

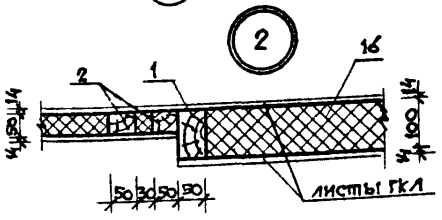

Марка поз.	Обозначение	Наименование	Кол	Об'ем ед. м³	Примеч.
1	ГОСТ 24454-80Е	стойки 50×100, ℓ=2450	16	0,0122	
2		стойки 50×50, ℓ=2450	27	0,006	
3		обвязка 50×100 п.м	33.0	0,005	
4		обвязка 50×50 п.м	24.5	0,0025	
5		обвязка верхн. 2×(50×100)	17.0	0,01	
6		ригель 50×100×900	2	0,0045	
7		ригель 50×100×1000	2	0,005	
8		ригель 50×100×980	4	0,0022	
9		ригель 50×50×700	2	0,0018	
10		вкладыши 50×100 п.м	39.6	0,005	
11		вкладыши 50×50 п.м	18.0	0,0025	
12		доски обшивки санузла 16×100 п.м	180,0	0,0016	
13		прогон 2/50×150/×3870	1	0,0581	
14		стойки 50×100, ℓ=2400	37	0,012	
15	ГОСТ 8242-88	обшивка О-2 16×120 п.м	25,4	0,0028	
16	ТУ 21-31-64-88	маты минераловатные, м³	6,5		
17	ГОСТ 10923-82	пергамин или строительн. бумага	64.0		

1 Со стороны чердака маты минераловатные прошивные закрепить в каркасе шпагатом и закрыть пергамином или строительной бумагой

2 Данный лист см. совместно с листами 10, 44.

Н. контр.	Угаров	
Нач. маст	Аникин	
Зам. нач	Угаров	
ГАП	Никифоров	
Гл. спец	Спирина	
Вед. инж	Матыцина	
Исполн.	Митрохина	
Провер.	Матыцина	

Привязан

Инв. №

144-16-136.90 АС

Мансардный одноквартирный 5-комнатный жилой дом с пристроенным гаражом и хозпостройкой	Стадия	Лист	Листов
	Р.П.	43	
Стены и перегородки мансарды. План. Узлы. Спецификация.	ЦНИИЭП гражданселькстрой		

1-1

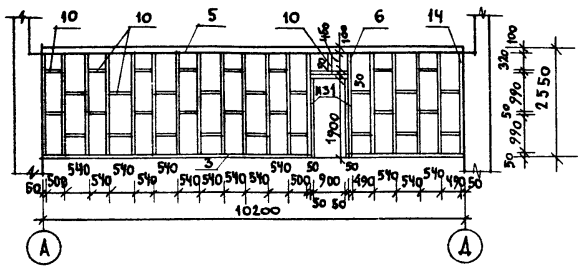

2-2

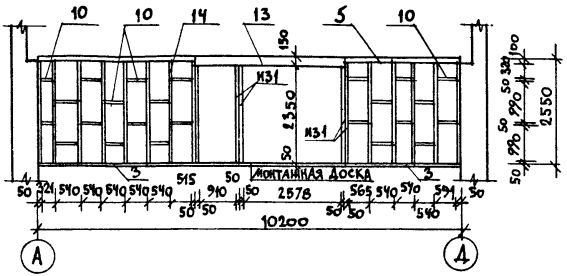

3-3

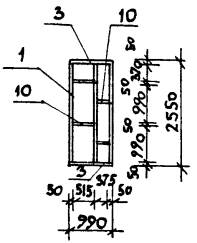

4-4

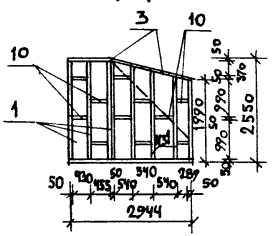

5-5

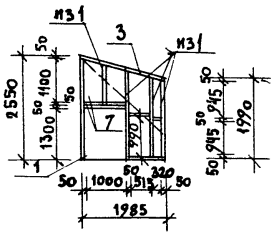

6-6

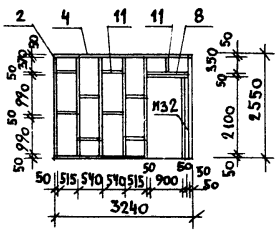

7-7

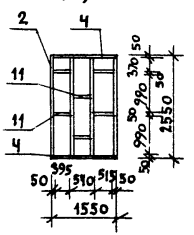

8-8

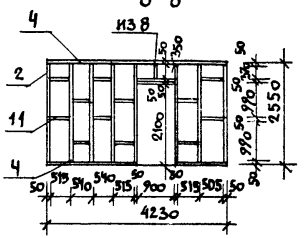

9-9

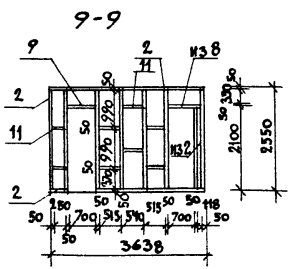

1. В сечениях „4-4" и „5-5" наружную сторону обшить досками 16×120 до пунктирной линии.
2. Данный лист см. совместно с листом 43 и 6,7.

				144-16-136.90			
		Н.контр.	Угаров				
		Нач.маст	Аникин				
		Зам.нач.	Угаров				
Привязан		ГАП	Никифоров	Мансардный одноквартирный 5-комнатный жилой дом с пристроенным гаражом и хозпостройкой	Стадия	Лист	Листов
		Гл.спец	Спирина		Р. П.	44	
		Вед.инж	Матыцина	Стены и перегородки мансарды. Сечения.	ЦНИИЭП Граждансельстрой		
		Испол	Митрохина				
Инв.№		Провер.	Матыцина				

24575-01 48

Крыльцо в осях „4-5"

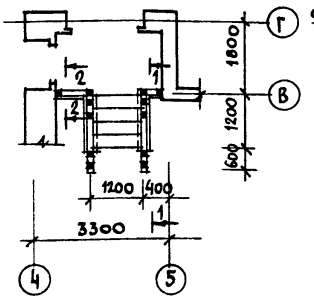

Крыльцо в осях „1-2"

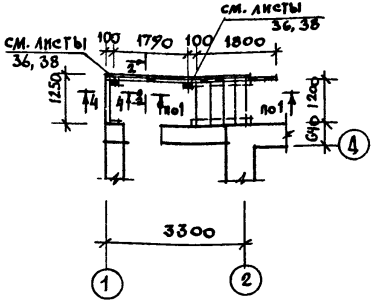

МАРКА ПОЗ.	ОБОЗНАЧЕНИЕ	НАИМЕНОВАНИЕ	КОЛ. ШТ.	ОБЪЕМ ЕД. $м^3$	ПРИМЕЧ
		Крыльцо в осях „4-5"			
1	ГОСТ 8717.1-84	ступени ЛС12-1	4	135	Кг
2	ГОСТ 2591-71	□20×20 ℓ=1250	12	3,93	Кг
3	ГОСТ 24454-80Е	поручень 44×94, п.м	5,5	0,0228	
4		перила 26×144, п.м	33,0	0,1236	
		Крыльцо в осях „1-2"			
1	ГОСТ 8717.1-84	ступени ЛС12-1	4	135	Кг
2	ГОСТ 2591-71	□20×20 ℓ=1250, шт.	5	3,93	
3	ГОСТ 24454-80Е	поручень 44×94, п.м	5,3	0,0226	
4	ГОСТ 24454-80Е	перила 26×144, п.м	31,8	0,119	
5	ГОСТ 5781-82	• ф10АI ℓ=650 шт.	2	0,4	Кг

1-1

2-2

3-3

4-4

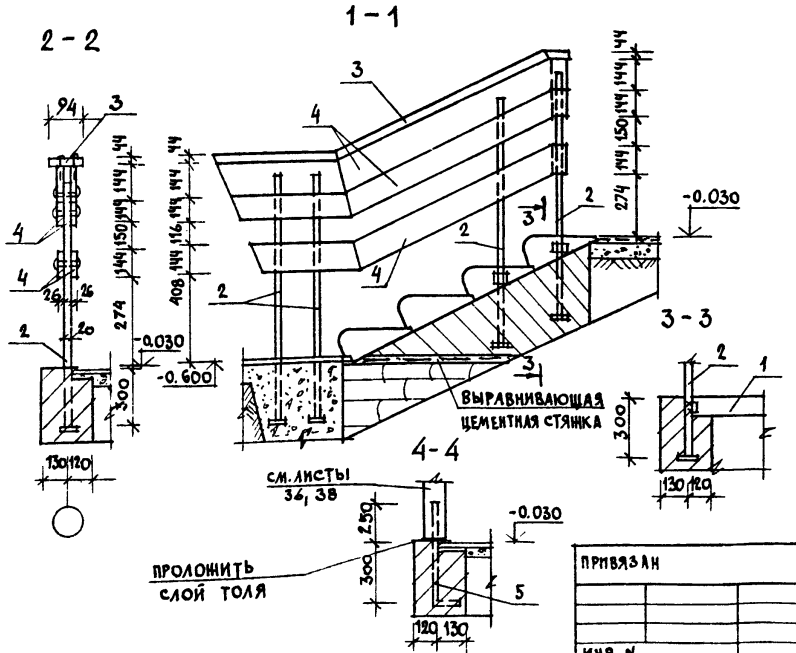

1. Расположение крылец в плане см. лист 19.
2. Металлические стойки ограждений приварить к закладным деталям ступеней.
3. Стойки окрасить кузбасслаком за 2 раза.
4. Отделку деревянных элементов выполнять по указаниям на листе 6.

Н.контр	Угаров		
Нач.маст	Аникин		
Зам.нач.	Угаров		
ГАП	Никифоров		
Гл.спец.	Спирина		
Исполн	Горбунова		
Провер	Матыцина		

Привязан

Инв. N

144-16-136.90 АС

Мансардный одноквартирный 5-комнатный жилой дом с пристроенным гаражом и хозпостройкой

Стадия	Лист	Листов
Р. П.	45	

Крыльца в осях „1-2" и „4-5" Спецификация.

ЦНИИЭП Граждансельстрой

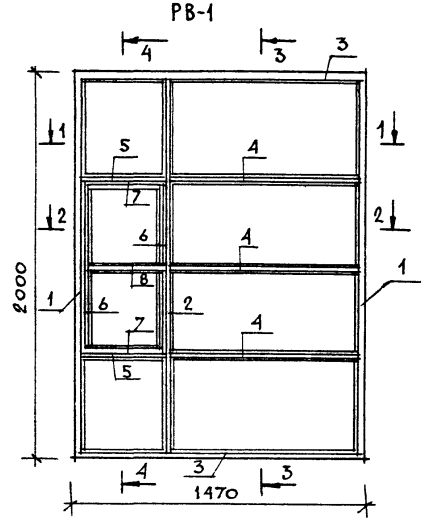

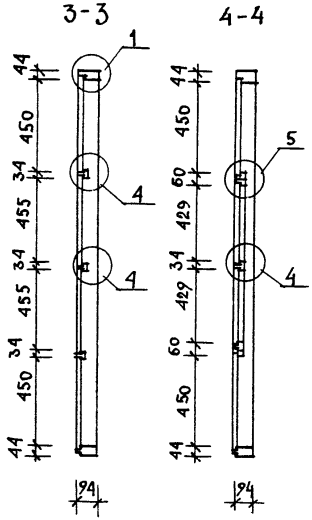

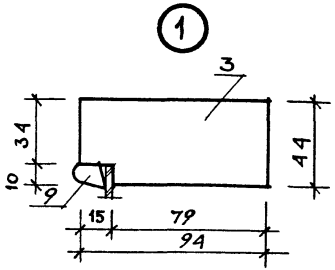

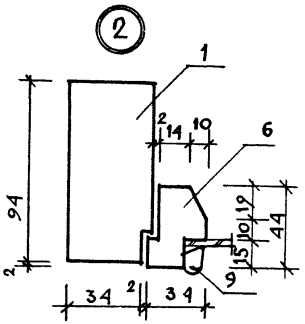

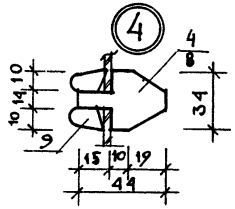

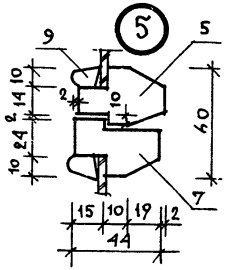

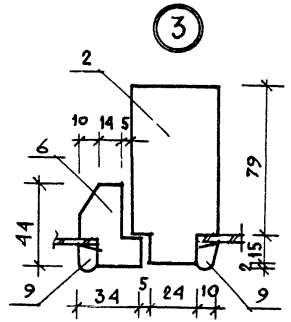

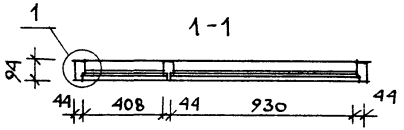

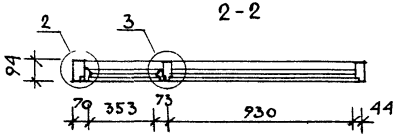

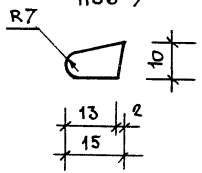

Спецификация дана на листе 47.

					144-16-136.90		АС
				Н.контр.	Угаров		
Привязан				Нач.маст	Аникин		
				Зам. нач.	Угаров		
				ГАП	Никифоров		
				Гл. спец	Исидорова		
				Вед. инж	Матыцина		
Инв. №				Провер.	Спирина		
					Мансардный одноквартирный 5-комнатный жилой дом с пристроенным гаражом и хозпостройкой	Стадия: Р.П.	Лист: 46	Листов:
					Рама веранды РВ-1	ЦНИИЭП гражданселькстрой		

ДС-1

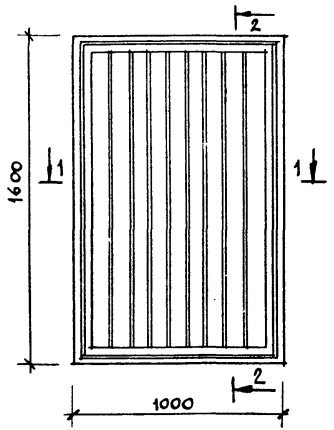

1-1

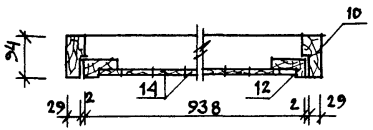

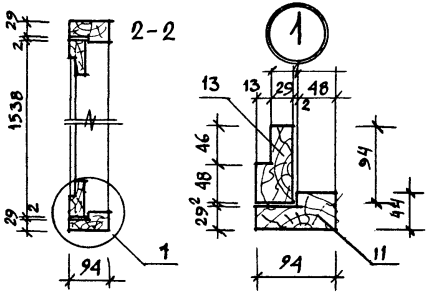

СЩ-1

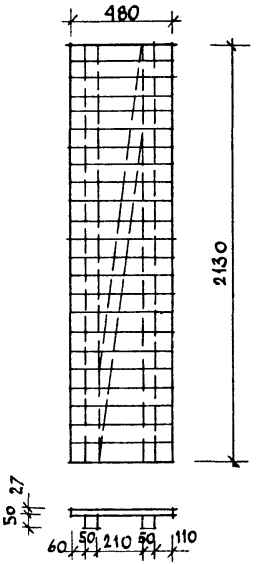

СЩ-2

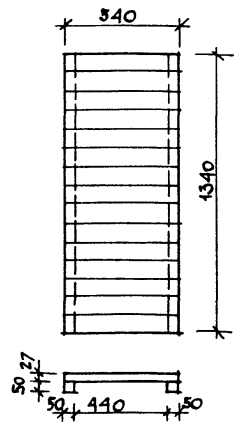

МАРКА, ПОЗ.	ОБОЗНАЧЕНИЕ	НАИМЕНОВАНИЕ	КОЛ-ВО	ОБ'ЕМ ед., м³	ПРИМЕЧ
		РАМА ВЕРАНДЫ РВ-1			
1	ГОСТ 11047-72	ВЕРТ. БРУС КОРОБ. 44×94; ℓ=2000	2	0,0100	
2		ВЕРТ. БРУС КОРОБ. 44×94; ℓ=1950	1	0,0098	
3		ГОР. БРУС КОРОБ. 44×94, ℓ=1470	2	0,0074	
4		ИМПОСТ 34×44; ℓ=970	3	0,0019	
5		ИМПОСТ 34×44; ℓ=450	2	0,0009	
6		ВЕРТ. БРУС СТВОР. 34×44, ℓ=960	2	0,0019	
7		ГОР. БРУС СТВОР. 34×44, ℓ=420	2	0,0008	
8		ИМПОСТ 34×44, ℓ=380	1	0,0008	
9		ШТАПИК 10×15, П.М	20,0	0,0080	
		ДВЕРЬ СЕНОВАЛА ДС-1			
10	ГОСТ 11047-72	ВЕРТ. БРУС КОРОБ. 44×94, ℓ=1600	2	0,0080	
11		ГОР. БРУС КОРОБ. 44×94, ℓ=1000	2	0,0050	
12		ВЕРТ. БРУС. ПОЛОТ. 44×94, ℓ=1538	2	0,0077	
13		ГОР. БРУС. ПОЛОТ. 44×94, ℓ=938	2	0,0047	
14	ГОСТ 8242-75	ОБШИВКА 34×94, ℓ=1440	9	0,0027	
		СЪЕМНЫЙ ЩИТ СЩ-1			
15	ГОСТ 8242-88	ДОСКИ ПОЛА 27×94, ℓ=480	24	0,036	
16	ГОСТ 24454-80Е	БРУСКИ 50×50 П.М	6,7	0,0168	
		СЪЕМНЫЙ ЩИТ СЩ-2			
17	ГОСТ 8242-88	ДОСКИ 27×94, ℓ=540	15	0,0225	
18	ГОСТ 24454-80Е	БРУСКИ 50×50 П.М	2,7	0,0068	

РАМУ ВЕРАНДЫ СМ. ЛИСТ 46.

ПРИВЯЗАН

ИНВ.№

Н.КОНТР.	УГАРОВ	
НАЧ.МАСТ	АНИКИЙ	
ЗАМ.НАЧ.	УГАРОВ	
ГАП	НИКИФОРОВ	
ГЛ.СПЕЦ.	СПИРИНА	
ВЕД.КНИЖ	МАТЫЦИНА	
ИСПОЛН.	МИТРОХИНА	
ПРОВЕР.	МАТЫЦИНА	

144-16-136.90 АС

Мансардный одноквартирный 5-комнатный жилой дом, с пристроенным гаражом и хозпостройкой

СТАДИЯ	ЛИСТ	ЛИСТОВ
РП	47	

Дверь сеновала ДС-1. Съемные щиты СЩ-1, СЩ-2. Спецификация.

ЦНИИЭП ГРАЖДАНСЕЛЬСТРОЙ

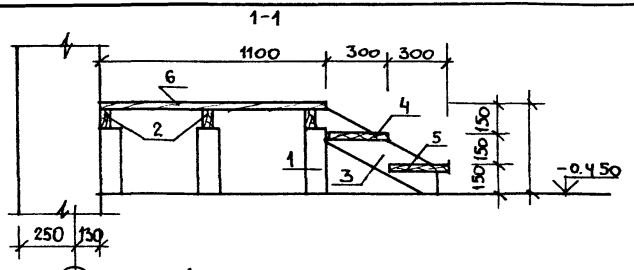

Ч

Лестница хозпостройки

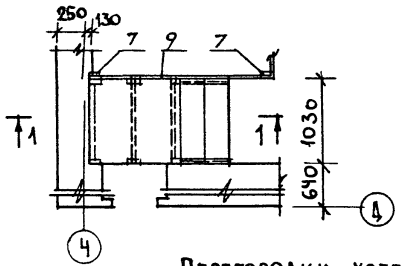

Ч

Перегородки хозпостройки

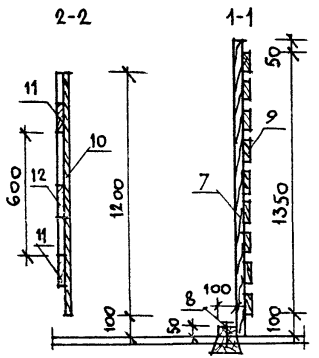

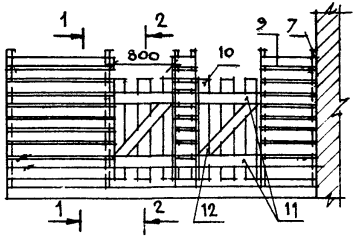

МАРКА ПОЗ.	ОБОЗНАЧЕНИЕ	НАИМЕНОВАНИЕ	КОЛ-ВО	ОБЪЕМ ЕД. $м^3$	ПРИМ.
		Лестница хозпостройки			
1	ГОСТ 24454-80Е	стойка 50×100, ℓ=320	6	0.0016	
2		лага 50×100, ℓ=1050	3	0.0052	
3		тетива 44×144, ℓ=750	2	0.0056	
4		проступь 44×144, ℓ=1030	2	0.0078	
5		проступь 44×144, ℓ=1000	2	0.0075	
6	ГОСТ 8242-82	доски пола 27×94, ℓ=1100	11	0.0035	
		Перегородки хозпостройки			
7	ГОСТ 24454-80Е	стойка 50×100, ℓ=1500	12	0.0075	
8		гор. брус 50×100, п.м	9.0	0.0450	
9		доски обшивки 25×100 п.м	800	0.2000	
10		верт. доски калитки 25×100 ℓ=1200	15	0.0030	
11		горизонтальные доски калитки 25×100, ℓ=800	6	0.0020	
12		подкос калитки 25×100 ℓ=1000	3	0.0025	
		Ограждение сеновала			
	ГОСТ 24454-80Е	доски обшивки 25×100 п.м	800	0.2000	
		стойки 50×100 п.м	12.5	0.0625	

Данный лист см. с листами 19 и 13.

		144-16-136.90	АС
Н. контр	Угаров		
Нач. мас	Аникин	Мансардный одноквартирный 5-комнатный жилой дом с пристроенным гаражом и хозпостройкой	Стадия: Р.П; Лист: 48; Листов:
Зам. нач	Угаров		
ГАП	Никифоров		
Гл. спец.	Исидорова	Лестницы и перегородки хозпостройки	ЦНИИЭП граждансельстрой
Вед. инж.	Матыцина		
Провер	Спирина		

Привязан

Инв. №

24575-01 52

МАРКА ПОЗ.	ОБОЗНАЧЕНИЕ	НАИМЕНОВАНИЕ	КОЛ-ВО	ОБЪЕМ ЕД. $м^3$	ПРИМ.
		Деревянные детали			
1	ГОСТ 24454-80Е	Верт. брус. короб. 67×94, ℓ=2010	2	0.0150	
2		Гориз. брус. короб. 67×94, ℓ=2540	1	0.0190	
3		Монтажный брус 33×94, ℓ=2540	1	0.0101	
4		Верт. перепл. 67×94, ℓ=1955	4	0.0146	
5		Гориз. перепл. 67×94, ℓ=1224	4	0.0091	
6		Гориз. элемент 44×94, ℓ=1100	10	0.0055	
7		Доска 19×94, ℓ=1100	2	0.0027	
8	ГОСТ 8242-88	Обшивка О-3 13×94 п.м	40.0	0.052	
9	ГОСТ 24454-80Е	Ручки 44×269 п.м	3.0	0.053	

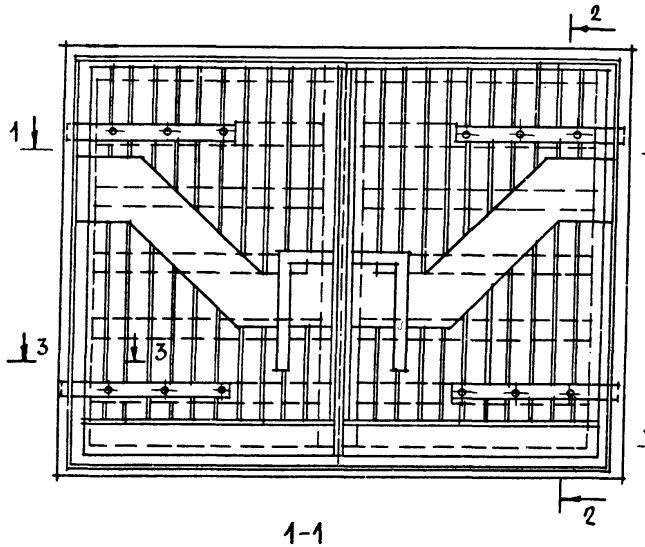

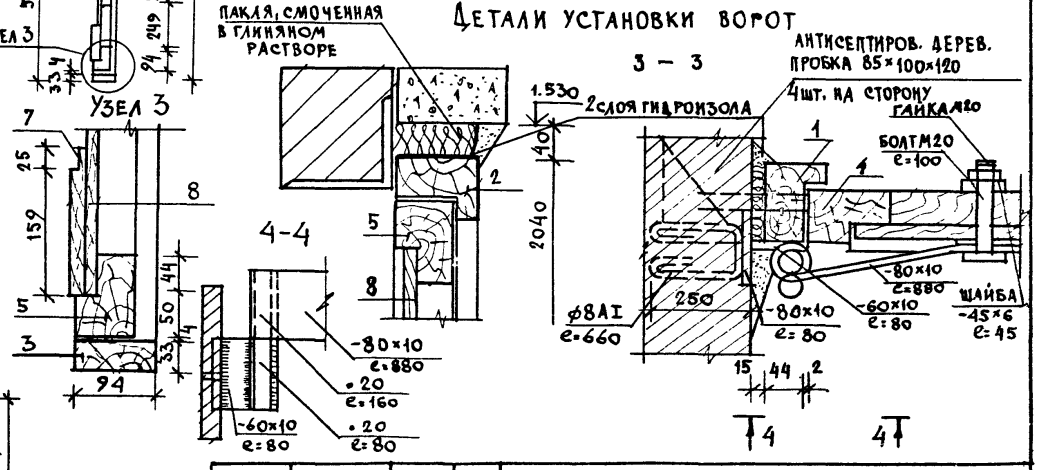

144-16-136.90 АС

Н. контр.	Угаров		Мансардный одноквартирный 5-комнатный жилой дом с пристроенным гаражом и хозпостройкой	Стадия	Лист	Листов
Нач. мас	Аникин			Р.П.	49	
Зам. нач.	Угаров					
ГАП	Никифоров					
Гл. спец.	Исидорова		Ворота гаража.	ЦНИИЭП гражданселькстрой		
Вед. инж	Матыцина					
Провер.	Спирина					

Привязан

Инв. №

24575-01 53

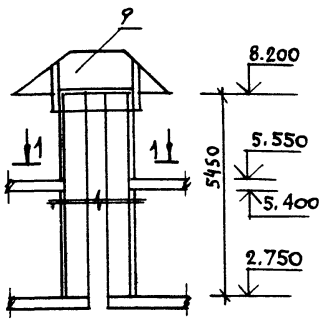

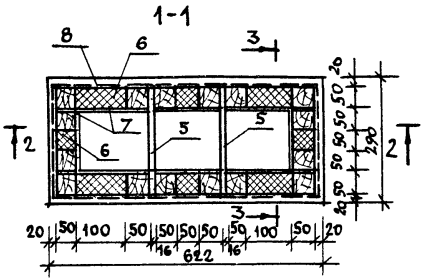

МАРКА ПОЗ.	ОБОЗНАЧЕНИЕ	НАИМЕНОВАНИЕ	КОЛ	ОБЪЕМ ЕД. М³	ПРИМЕЧ.
		ЭЛЕМЕНТЫ КАРКАСА			
1	ГОСТ 24454-80Е	СТОЙКА 50×50 П.М	85,5	0,0025	
2		ОБВЯЗКА 50×50 П.М	3,54	0,0025	
3		ВКЛАДЫШ 50×50 П.М	2,8	0,0025	
4		БРУСОК ОБРАМЛ. 50×50 П.М	5,4	0,0025	
5		ДОСКА 16×100 П.М	32,5	0,0016	
6	ТУ21-31-64-88	МАТЫ МИНЕРАЛОВАТНЫЕ γ=125КГ/М³ М³	0,155	—	
7	ГОСТ 17715-72	ОЦИНКОВ. СТАЛЬ δ=0,65 М²	7,5	—	
8	ГОСТ 5336-80	СЕТКА ДЛЯ ШТУКАТУРКИ №12 Ø1,2ММ КГ	11,4	—	
9	ГОСТ 19904-74	СТАЛЬНОЙ ЛИСТ ДЛЯ ЗОНТА δ=1ММ	9,8	—	

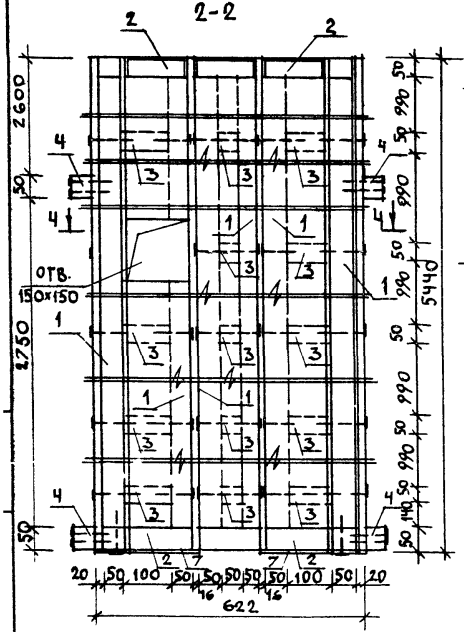

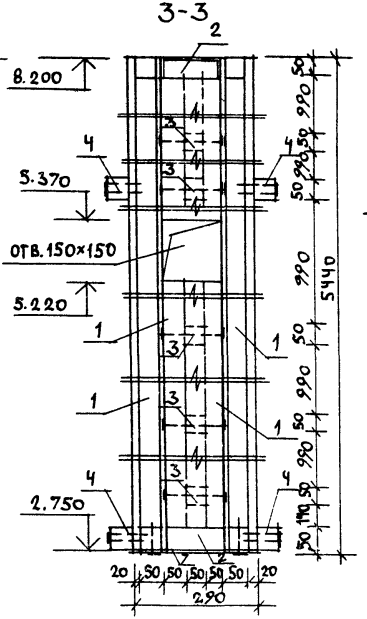

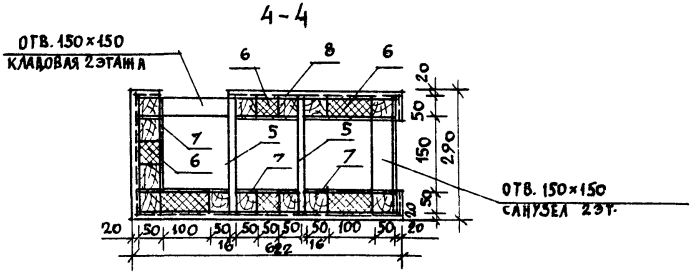

Данный лист см. совместно с листом 10.

		144-16-136.90	АС
Н. КОНТР	УГАРОВ		
НАЧ. МАС	АНИКИН		
ЗАМ. НАЧ	УГАРОВ		
ГАП	НИКИФОРОВ		
ГЛ. СПЕЦ.	СПИРИНА		
ВЕД. ИНЖ.	МАТЫЦИНА		
ИСПОЛН.	ДЕНКИНА		
ПРОВЕР	СПИРИНА		

Мансардный одноквартирный 5-комнатный жилой дом с пристроенным гаражом и хозпостройкой	СТАДИЯ	ЛИСТ	ЛИСТОВ
	Р.П.	50	
Бентщахта. Спецификация.	ЦНИИЭП ГРАЖДАНСЕЛЬСТРОЙ		

ПРИВЯЗАН

ИНВ. N

Ведомость рабочих чертежей основного комплекта

Лист	Наименование	Примечан.
1	Общие данные (начало)	
2	Общие данные (окончание)	
3	План на отм. 0.000; 2.900	
4	Схема системы отопления	

Ведомость ссылочных и прилагаемых документов

Обозначение	Наименование	Примечание
	Ссылочные документы	
4.904-69	Детали крепления санитарно-	
	технических приборов и	
	трубопроводов	
1.494-10	Решетки щелевые регулирую-	
	щие, тип Р	
5.903-2	Воздухосборники для систем	
	отопления и теплоснабжения	
7.903.9-2	Тепловая изоляция трубопроводов	
	Прилагаемые документы	
т.п. 144-16-136.90 ОВ.СО.	Спецификация оборудования по	
	рабочим чертежам марки „ОВ"	
т.п. 144-16-136.90 ОВ.ВМ.	Ведомость потребности в материа-	
	лах по рабочим чертежам марки „ОВ"	

Основные показатели по чертежам отопления и вентиляции

Наименование здания (сооружения, помещения)	Объем $м^3$	Периоды года при $t_н$ °С	Расход тепла Вт/ккал/ч: на отопление	на вентиляцию	на горячее водоснабжение	общий	Расход холода ккал/ч	Установленная мощность эл.двигателя, квт
Мансардный одноквартирный 5-комнатный жилой дом с пристроенным гаражом и хозпостройкой	489,4	-20	16280 / 14000	—	12560 / 10800	28840 / 24800	—	—
		-25	16080 / 13830	—	12560 / 10800	28640 / 24630	—	—
		-30	18070 / 15540	—	12560 / 10800	30630 / 26340	—	—
		-35	17780 / 15290	—	12560 / 10800	30340 / 26080	—	—
		-40	19920 / 17130	—	12560 / 10800	32480 / 27930	—	—

Типовой проект разработан в соответствии с действующими нормами и правилами и предусматривает мероприятия, обеспечивающие взрывную, взрывопожарную и пожарную безопасность при эксплуатации здания.

Гл. специалист Головкин

Привязан

Инв. №

144-16-136.90 ОВ

Н. контр.	Головкин		
Нач. АГ-3	Аникин		
Гл. спец.	Головкин		
Вед. инж.	Коротков		
Проверил	Головкин		

Мансардный одноквартирный 5-комнатный жилой дом с пристроенным гаражом и хозпостройкой

Стадия	Лист	Листов
Р.П	1	4

Общие данные (начало)

ЦНИИЭП гражданселькстрой

Общие указания.

Рабочие чертежи по отоплению и вентиляции разработаны на основании технологической и архитектурно-строительной частей проекта и действующих нормативных документов СНиП 2.04.05-86 и СНиП 2.08.01-89.

Основные показатели по чертежам отопления и вентиляции, и расчетные температуры наружного воздуха в холодный период года даны в таблице основных показателей на листе ОВ-1

Внутренние температуры помещений приняты по СНиП 2.08.01-89 / $t_{вн}$ = 18°С /

Теплоноситель в системе отопления вода с параметрами T_1 = 95°С, T_2 = 70°С от котла КЧМ-2 на твердом топливе.

Система отопления с верхней разводкой с естественной циркуляцией. В качестве нагревательных приборов приняты радиаторы стальные типа РСГ2.

Воздух из системы отопления удаляется через воздухосборник, установленный в высшей точке системы.

Главный стояк, воздухосборник, трубопроводы, проложенные в канале, изолировать шнуром из минеральной ваты марки 200 δ = 30мм в оболочке из стеклоткани с покровным слоем — стеклорубероид.

В прихожей, ванной и санузле запорная арматура не устанавливается, в остальных помещениях краны двойной регулировки.
Неизолированные трубопроводы окрасить масляной краской за 2 раза, изолированные - битумным лаком БТ 177.

Вентиляция предусматривается естественная.

Воздуховоды выполняются из листовой стали δ = 0,5мм. ОСТ 1411-196-86.

Монтаж систем отопления и вентиляции вести согласно СНиП 3.05.01-85.

Теплопотери помещений, Вт / ккал/ч

Расчетная температура $t°_{н.в.}$	Тип помещений 1	2	3	4	5	6	7	8	9	10	11	Всего
-20	2400	940	1800	1440	1720	1720	570	1450	1260	150	560	16280 / 14000
-25	2400	940	1720	1380	1640	1640	530	1500	1300	160	620	16080 / 13830
-30	2690	1090	1950	1520	1840	1840	570	1700	1480	180	680	18070 / 15540
-35	2690	1050	1950	1480	1830	1830	530	1700	1470	160	600	17780 / 15290
-40	2970	1190	2170	1620	2060	2060	570	1900	1750	180	660	19920 / 17130

Термическое сопротивление наружных ограждений R, м².°С/Вт

Наименование ограждений	R, при расчетной температуре °С -20	-25	-30	-35	-40
Наружная стена	0,89	0,97	0,97	1,28	1,28
Окно	0,39	0,42	0,42	0,55	0,55
Перекрытие чердачное	1,805	2,36	2,36	2,77	2,77
Перекрытие цокоя	2,28	2,58	2,58	2,88	2,88

Привязан			
Инв.№			
Н.контр.	Головкин		
Нач.м-з	Аникин		
Гл.спец.	Головкин		
Вед.инж.	Короткова		
Проверил	Головкин		

144-16-136.90 ОВ

Мансардный однокв. 5-комнатный жилой дом с пристроенным гаражом и хозпостройкой

Стадия	Лист	Листов
Р.П.	2	

Общие данные (окончание)

ЦНИИЭП гражданселькстрой

План на отм. 0.000

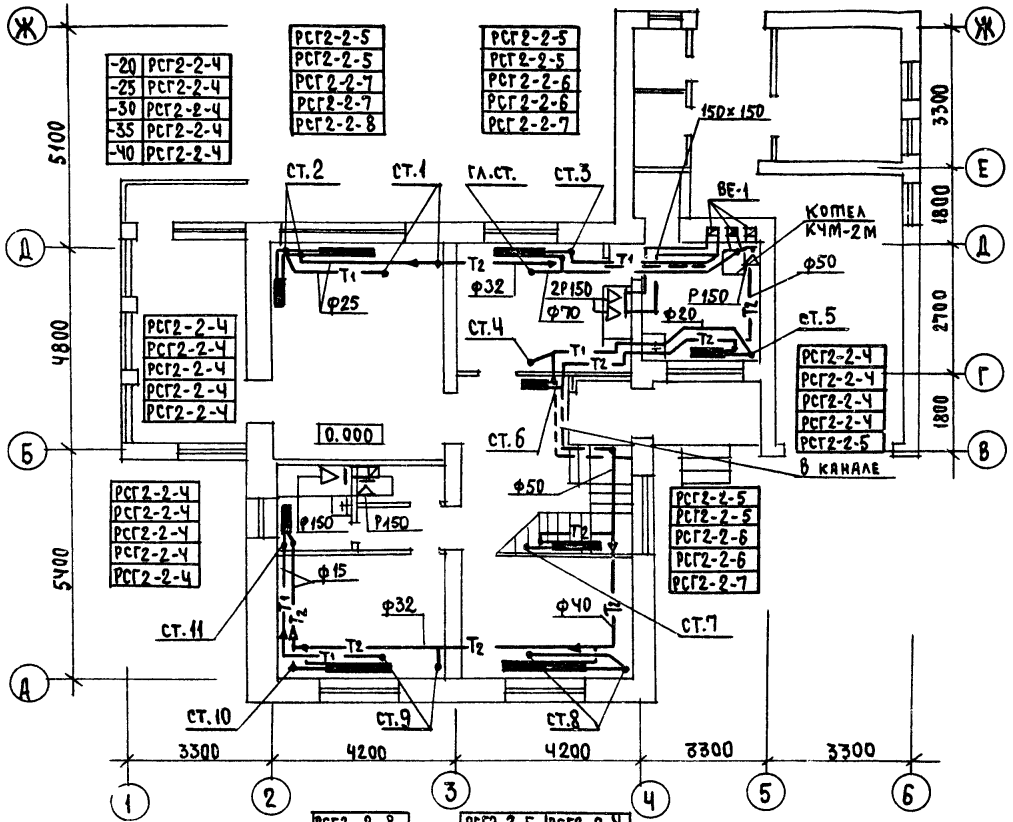

План на отм. 2.900

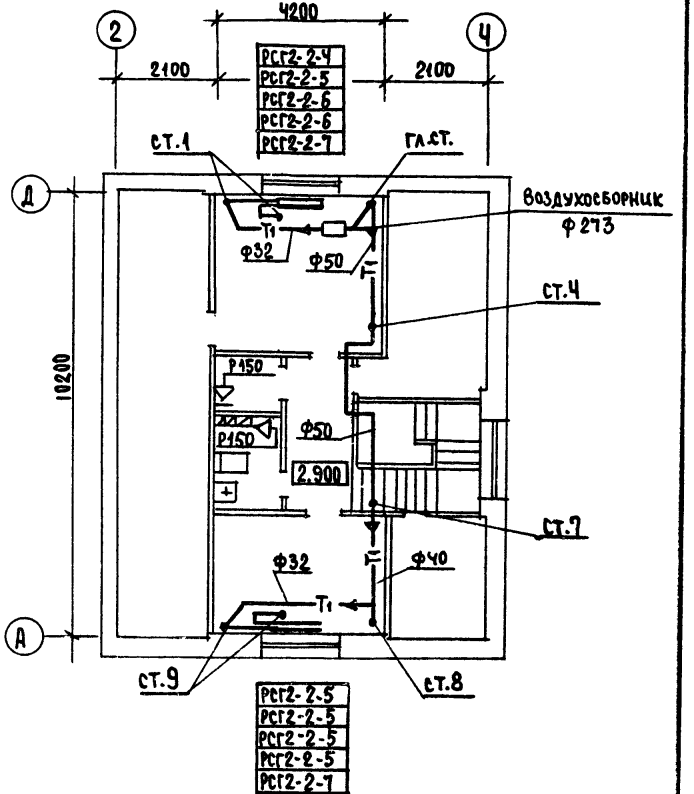

				144-16-136.90	ОВ
Привязан				Мансардный одноквартирный 5-комнатный жилой дом с пристроенным гаражом и хозпостройкой	Стадия: Р.П. / Лист: 3 / Листов:
Инв.№				План на отм. 0.000; 2.900	ЦНИИЭП Граждансельстрой
	Н.контр.	Головкин			
	Нач.М-3	Аникин			
	Гл.спец.	Головкин			
	Вед.инж.	Коростова			
	Проверил	Головкин			

24575-01 57

ВЕ-1

Схема отопления

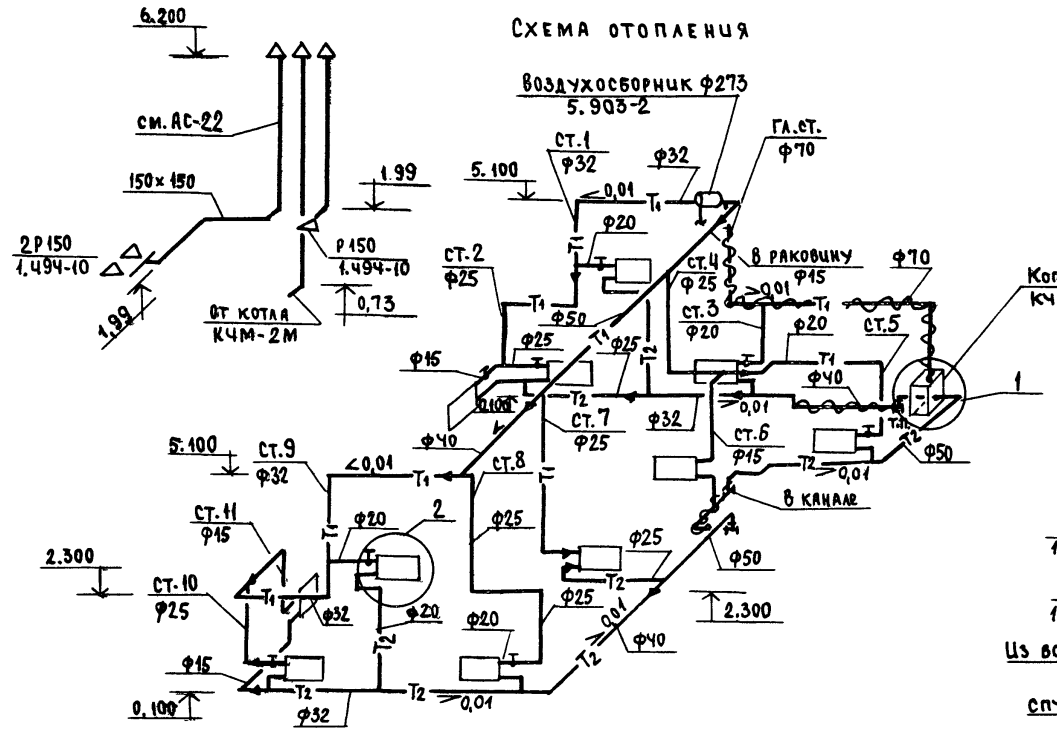

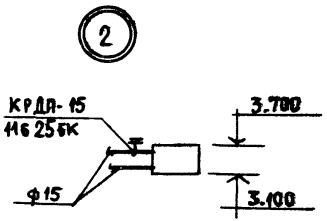

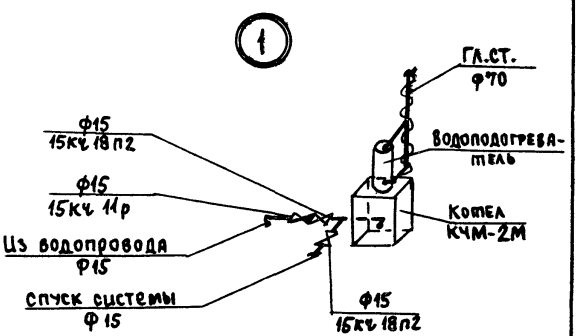

						144-16-136.90	ОВ
Привязан						Мансардный, одноквартирный 5-комнатный жилой дом с пристроенным гаражом и хозпостройкой	Стадия: Р.П. / Лист: 4 / Листов:
				Н.контр.	Головкин		
				Нач. М-3	Аникин		
				Гл.спец.	Головкин	Схема системы отопления	ЦНИИЭП гражданселькстрой
				Вед.инж.	Короткова		
Инв.№				Проверил	Головкин		

Общие указания

1. Водоснабжение.

Схема хоз.-питьевого водопровода.

Водоснабжение жилого дома предусматривается от внешних сетей водопровода по одному вводу ∅25мм из стальных водогазопроводных оцинкованных труб, прокладываемых на 0,5м ниже глубины промерзания грунта.
Внутренняя сеть монтируется из стальных водогазопроводных оцинкованных труб ∅ 15÷25 мм.

Система водопровода горячей воды.

Горячее водоснабжение - от водоводяного подогревателя, работающего от котла на твердом топливе.

Внутренняя сеть монтируется из стальных водогазопроводных оцинкованных труб ∅ 15мм.

2. Канализация.

Система бытовой канализации.

Отвод бытовых сточных вод от здания предусматривается в наружную сеть канализации одним выпуском ∅100мм. Вся сеть монтируется из пластмассовых канализационных труб ∅ 50÷100мм.

Для ликвидации засоров на сети канализации устраиваются ревизии и прочистки.

Вентиляция сети осуществляется через стояк, выведенный выше кровли на 0,5м.

Альбом I

Настоящий проект выполнен в соответствии с действующими нормами и правилами /в том числе по взрыво-пожарной безопасности/

гл. инженер проекта /И. Головкин/

Ведомость рабочих чертежей основного комплекта

Лист	Наименование	Примечание
1	Общие данные	
2	План 1этажа. План мансардного этажа.	
3	Схемы систем В1, Т3, К1.	

Основные показатели по чертежам водопровода и канализации

Наименование системы	Потребный напор на вводе, Па	Расчетный расход м³/сут.	м³/ч	л/с	при пожаре л/с	Установленная мощность электродвигат. квт	Примечан.
В1	$1,4 \cdot 10^5$	1,75	0,79	0,48	—	—	
К1	—	1,75	0,79	2,08	—	—	

1. Длины, уклоны и отметки ввода водопровода и выпусков канализации уточняются при привязке проекта.
2. Относительная отметка ±0,000 соответствует абсолютной

			Привязан
			144-16-136.90 ВК
Н.контр.	Головкин		Мансардный одноквартирный 5-комнатный жилой дом с пристроенным гаражом и хозпостройкой
Нач.м-з	Аникин		
Гл.спец.	Головкин		
Инж.-к.	Смирнова		
Провер.	Головкин		

Стадия	Лист	Листов
РП	1	3

Общие данные

ЦНИИЭП Граждансельстрой

24575-01 59

План 1 этажа

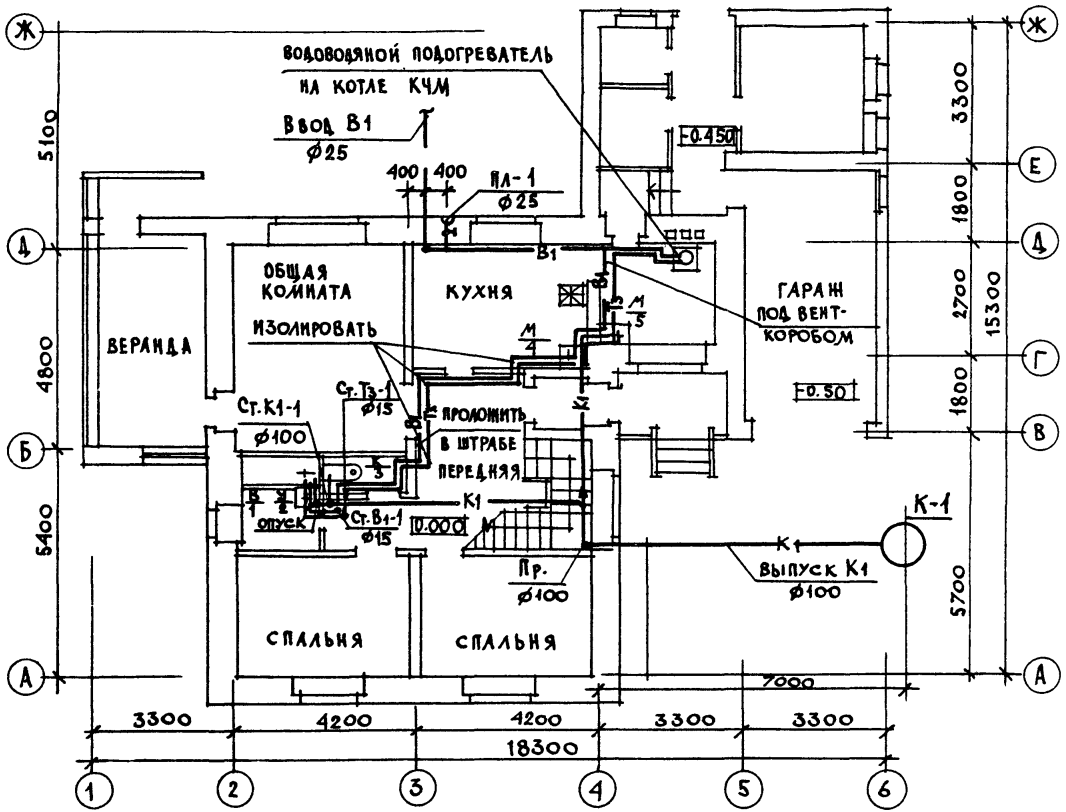

План мансардного этажа

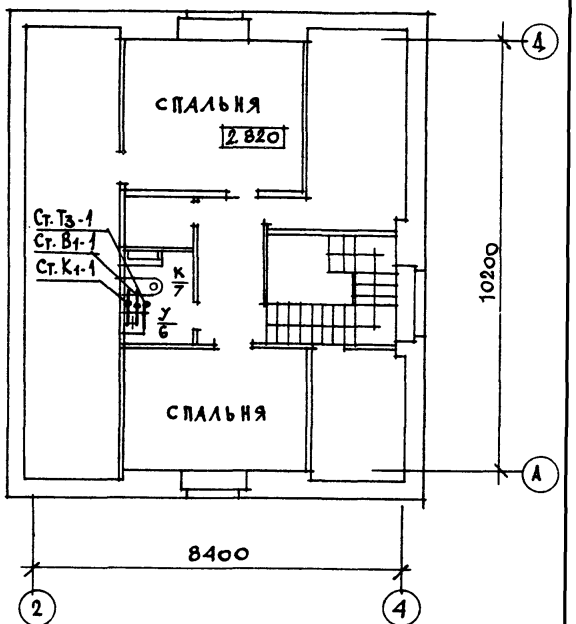

		144-16-136.90	ВК
Привязан			
Инв.№			
Н.контр.	Головкин	Мансардный одноквартирный 5-комнатный жилой дом с пристроенным гаражом и хозпостройкой	Стадия: Р.П; Лист: 2; Листов: 3
Нач.М-3	Аникин		
Гл.спец.	Головкин		
Инж.ВК	Смирнова	План 1 этажа. План мансардного этажа.	ЦНИИЭП гражданельстрой
Провер.	Головкин		

24575-01 60

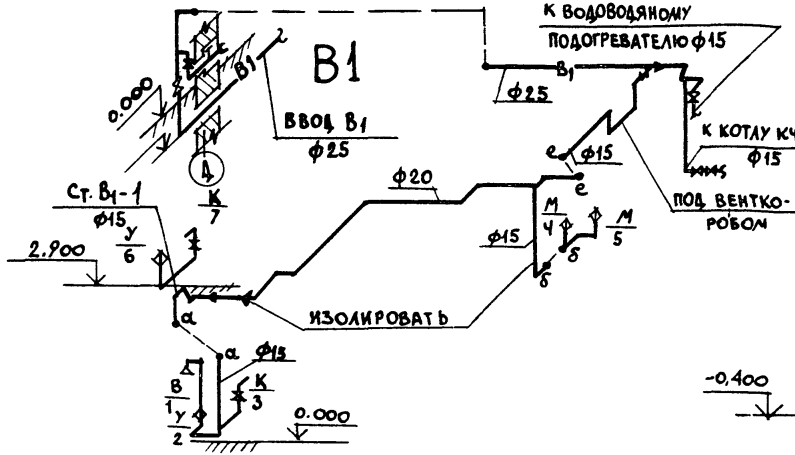

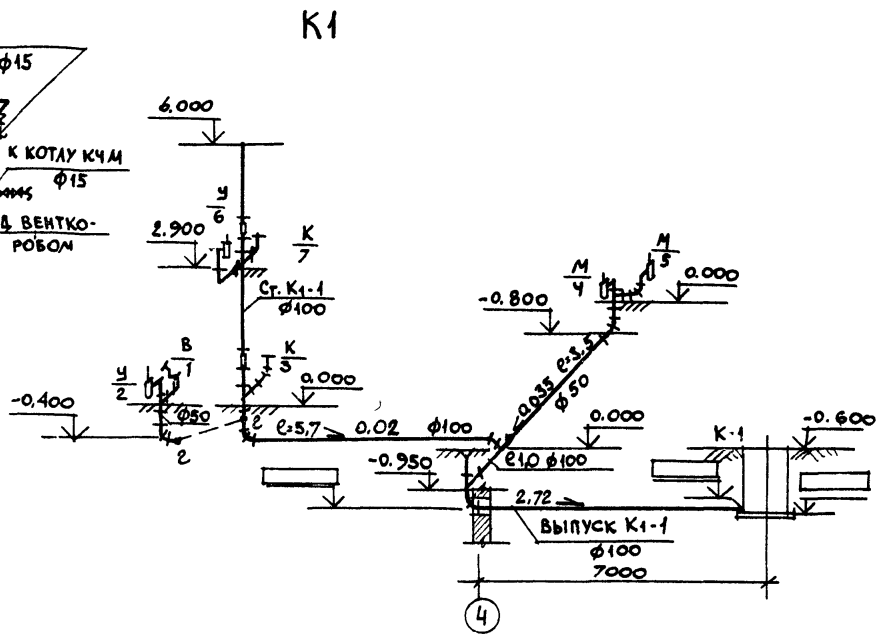

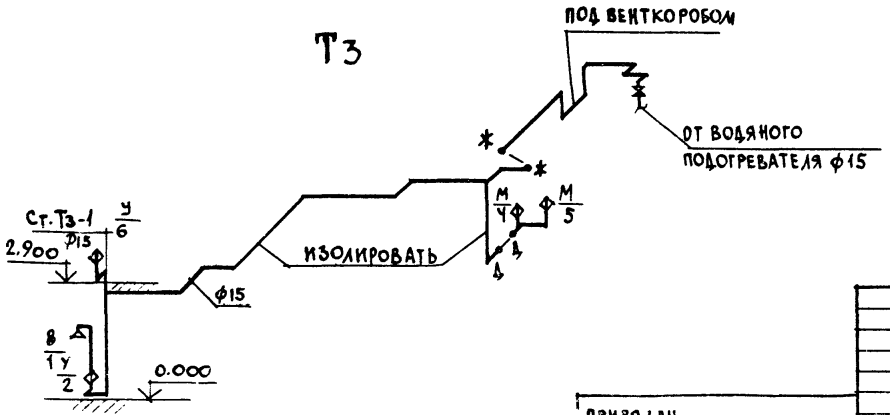

				144-16-136.90	ВК
Привязан					
		Н. контр.	Головкин		
		Нач. М-3	Аникин	Мансардный одноквартирный 5-комнатный жилой дом с пристроенным гаражом и хозпостройкой	Стадия: РП; Лист: 3; Листов: 3
		Гл. спец.	Голубкин		
		Инж. пр. к.	Смирнова	Схемы систем В1, Т3, К1.	ЦНИИЭП гражданселькстрой
Инв. N		Провер.	Головкин		

24575-01 61

альбом 1

Ведомость рабочих чертежей основного комплекта марки ЭО

лист	наименование	примечан.
1	Общие данные	
2	Планы расположения осветительных сетей этажа и мансарды	

Основные показатели проекта

наименование	ед. изм	данные проекта
Напряжение электросети	в	220
Расчетная мощность	квт	5,5
Максимальная потеря напряжения	%	1,8

Ведомость ссылочных и прилагаемых документов

обозначение	наименование	примечан.
	Прилагаемые документы	
ЭО, СО	Спецификация оборудования	альбом
ЭО, ВМ	Ведомость потребности в материалах	альбом
	Ссылочные документы	
2.190.1/72 вып. V	Узлы и детали инженерного оборудования жилых и общественных зданий для сельского строительства	

Типовой проект соответствует действующим нормам и правилам.

Главный инженер проекта /Бородкин/

Главный инженер проекта привязки

Общие указания.

Проект разработан на напряжение 220в в сети 380/220в с глухозаземленной нейтралью трансформатора.

По степени надежности электроснабжения токоприемники жилого дома относятся к III категории.

Электромонтажные работы необходимо производить согласно ПУЭ и ВСН 59-89.

Расчетная мощность определена для дома с кухонными плитами на сжиженном газе.

Расчетная схема

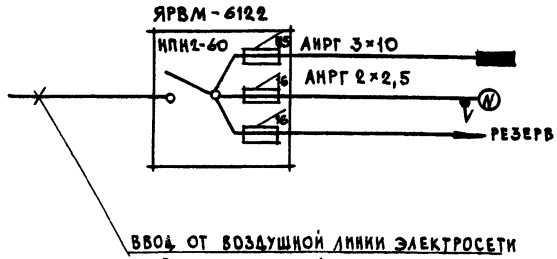

Н.контр.	Бородкин	
Нач. отд.	Смирнов	
Гл. спец.	Бородкин	
Вед. инж.	Соловьева	
Провер.	Бородкин	

привязан

144-16-136.90 ЭО

Мансардный одноквартирный 5-комнатный жилой дом с пристроенным гаражом и хозпостройкой

стадия	лист	листов
Р.П	1	2

Общие данные

ЦНИИЭП граждансельстрой

24575-01 62

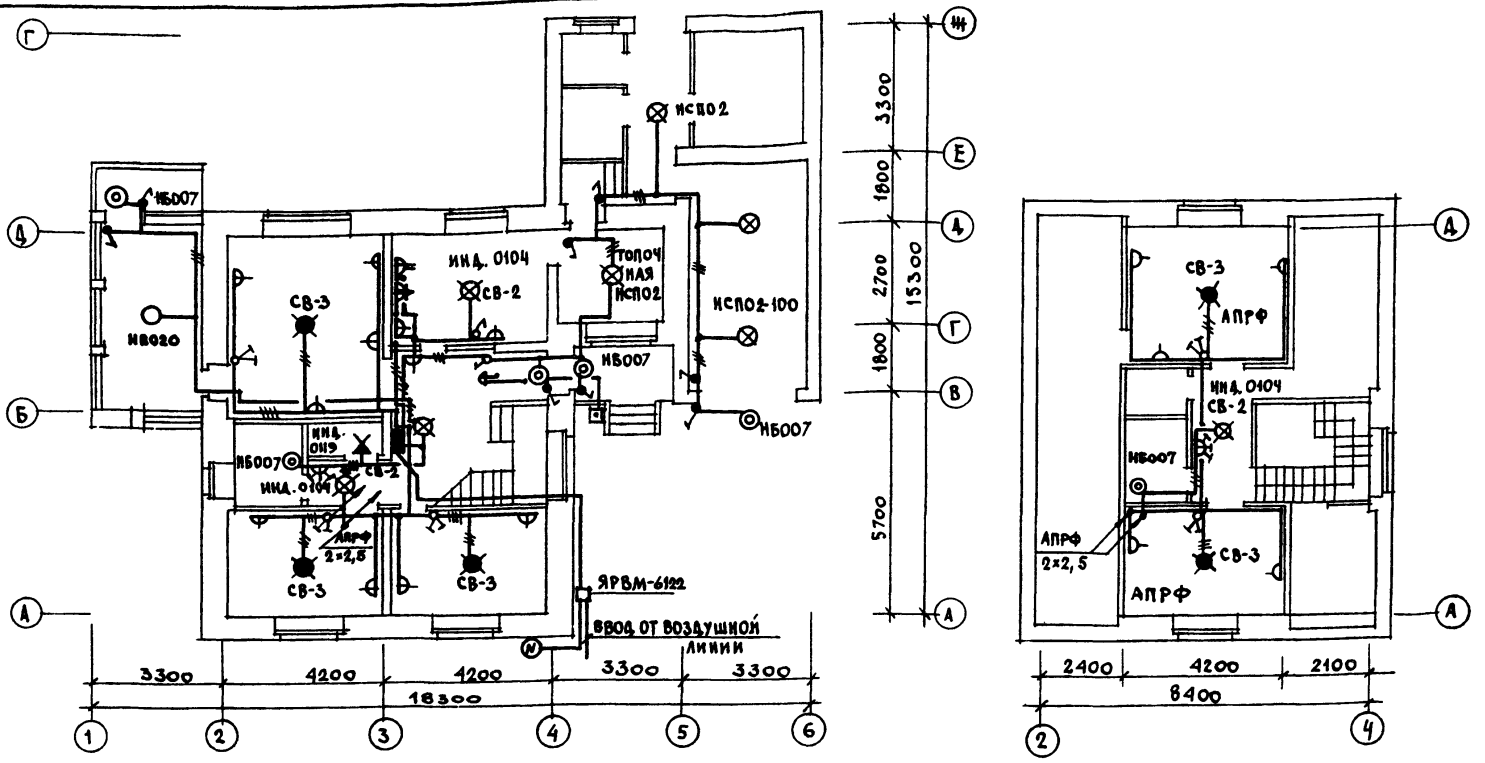

Электросеть выполняется:
на 1этаже по стенам проводом АППВ скрыто, по потолку проводом АПРФ открыто, в мансарде проводом АПРФ открыто, в неотапливаемых помещениях и в топочной кабелем АНРГ открыто.

144-16-136.90 30

Привязан		Мансардный одноквартирный 5-комнатный жилой дом с пристроенным гаражом и хозпостройкой	Стадия	Лист	Листов
			Р. П.	2	
Н. контр.	Бородкин				
Нач. отд.	Смирнов				
Гл. спец.	Бородкин	Планы расположения осветительных сетей этажа и мансарды.	ЦНИИЭП граждансельстрой		
Вед. инж.	Соловьева				
Инв. №		Провер. Бородкин			

24575-01 63

Ведомость рабочих чертежей основного комплекта СС

Лист	Наименование	Примечание
1	Общие данные	
2	План расположения сетей связи на 1 и мансардном этажах	
3	Схема расположения устройств связи. План кровли	

Ведомость ссылочных и прилагаемых документов

Обозначение	Наименование	Примечание
	Ссылочные документы	
2.190.1/72 вып. V	Узлы и детали инженерного оборудования жилых и общественных зданий для сельского строительства	
	Прилагаемые документы	
СС.СО.	Спецификация оборудования	Альбом
СС.ВМ.	Ведомость потребности в материалах	Альбом

Основные показатели

Наименование	Ед. изм.	Кол-во
Телефонизация		
Емкость телефонного ввода, в том числе		
используемых в данном здании	пар	1
Радиофикация		
Количество абонентских точек	шт.	5
Телевидение		
Количество телевизионных антенн	шт.	1

Типовой проект соответствует действующим нормам и правилам.

Главный инженер проекта /Бородкин/

Главный инженер проекта привязки

Общие указания

Для защиты устройств связи от атмосферных разрядов проектом предусматривается установка молниезащиты. Молниеотвод выполняется из арматурной стали ф6мм и покрывается битумом за 2 раза. Вертикальный спуск молниеотвода выполняется по стене на штырях или скобах.

Для заземления используются электроды из угловой стали размером 50×50×5мм, забиваемые в землю на 0,5м. Расстояние между ними 5,0м. Электроды соединяются стальной полосой размером 20×5мм. Количество электродов определяется при привязке проекта в зависимости от электрического сопротивления грунта, согласно таблице:

Наименование грунта	Торф, чернозем	Глина, суглинок	Песок
Количество электродов	1	2	4

Привязан

Инв.№

144-16-136.90 СС

Н.Контр.	Бородкин		
Нач.отд.	Смирнов		
Гл.спец.	Бородкин		
Рук.груп.	Логинова		
Инженер-практикантка			

Мансардный одноквартирный 5-комнатный жилой дом с пристроенным гаражом и хозпостройкой

Стадия	Лист	Листов
Р.П.	1	3

Общие данные

ЦНИИЭП граждансельстрой

План 1 этажа

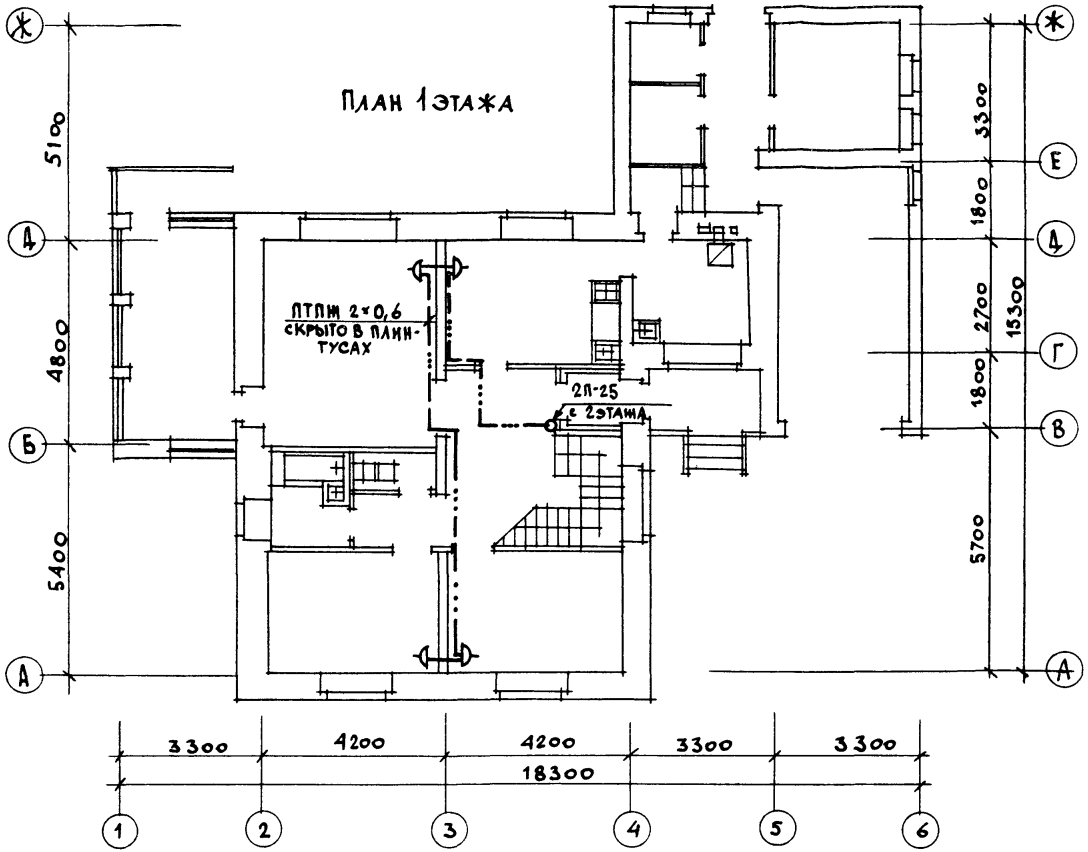

План мансарды

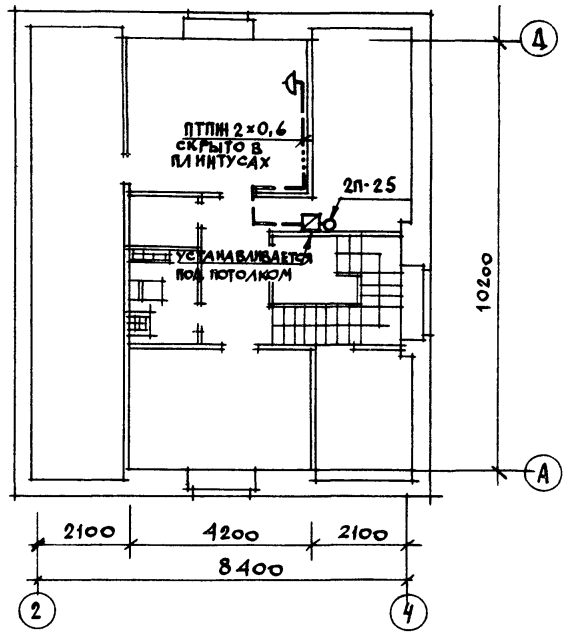

				144-16-136.90		СС
Привязан						
				Мансардный одноквартирный 5-комнатный жилой дом с пристроенным гаражом и хозпостройкой	Стадия: Р.П	Лист: 2	Листов:
Н.контр.	Бородкин						
Нач.отд.	Смирнов						
Гл.спец.	Бородкин			План расположения сетей связи на 1 и мансардном этажах.	ЦНИИЭП Граждансельстрой		
Рук.гр.	Логинова						
Исполн.	Чебышева						
Инв.№							

24575-01 65

План кровли

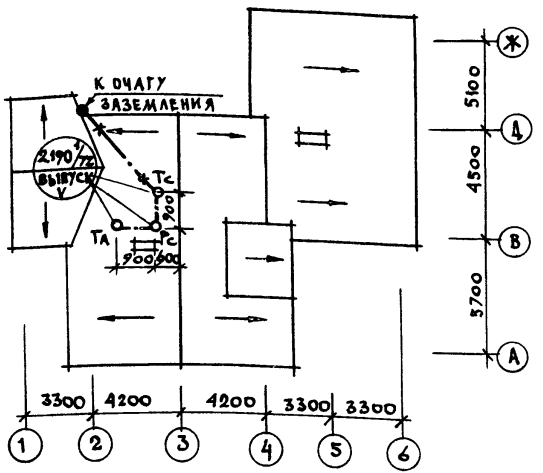

Схема расположения устройств связи

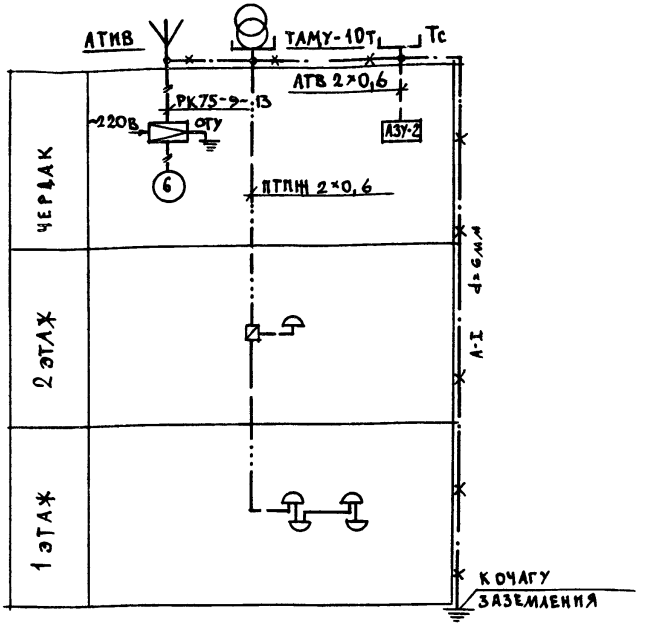

Установка радиостойки, телефонной стойки и телеантенны на кровле уточняется по месту строительства в зависимости от внешних условий прохождения радиоэфира, сетей телефонной связи и источника телевизионных сигналов.

144-16-136.90 СС

Привязан

Инв. N

Н. контр.	Бородкин	
Нач. отд.	Смирнов	
Гл. спец.	Бородкин	
Рук. гр.	Логинова	
Испол.	Чебышева	

Мансардный одноквартирный 5-комнатный жилой дом с пристроенным гаражом и хозпостройкой

Стадия	Лист	Листов
Р.П	3	

Схема расположения устройств связи. План кровли.

ЦНИИЭП Гражданселькстрой

24575-01 66

Ведомость рабочих чертежей основного комплекта ГСВ

Лист	Наименование	Примеч.
1	Общие данные	
2	План 1 этажа	
3	План 2 этажа. Схема газооборудования	

Ведомость
ссылочных и прилагаемых документов

Обозначение	Наименование	Примеч.
	Ссылочные документы	
ГОСТ 10705-80	Трубы стальные электросварные	
ГОСТ 10704-76	Трубы стальные электросварные	
Серия 5.905-10	Установка газовых приборов и	
	аппаратов в жилых коммунально-	
	бытовых зданиях	
Серия 5.905-8	Узлы и детали крепления	
	газопроводов	
Серия 5.905-13	Шкафные индивидуальные	
	баллонные установки.	
	Прилагаемые документы	
ГСВ. СО	Спецификация оборудования	

Настоящая рабочая документация разработана в соответствии с действующими нормами и правилами и предусматривает мероприятия, обеспечивающие взрывобезопасность и пожаробезопасность при эксплуатации проектируемых сооружений.

Главный инженер проекта /Ютландов/

Общие указания

1. Газоснабжение жилого дома запроектировано, как вариант, от индивидуальной 2х баллонной установки сниженного газа.
2. На кухне устанавливается 4х конфорочная газовая плита с духовым шкафом.
3. Газопровод прокладывается открыто. При пересечении стен газопровод заключается в футляр. Крепление газопровода осуществляется с помощью кронштейнов и крюков. После опрессовки газопровод окрашивается масляной краской за 2 раза.
4. Расчет газопровода произведен в соответствии со СНиП 2.04.08-87г.
5. Производство и приемку строительно-монтажных работ по газооборудованию выполнить в соответствии следующих норм и правил:
   - СНиП 2.04.08-87 Газоснабжение.
   - "Правил безопасности в газовом хозяйстве" Госгортехнадзора СССР, изд. 1982 г.
6. Проект газоснабжения должен быть согласован с местным Управлением газового хозяйства.

Привязан

144-16-136.90 ГСВ

Н. контр.	Ютландов		Мансардный одноквартирный 5-комнатный жилой дом с пристроенным гаражом и хозпостройкой
Нач. отд.	Смирнов		
Гл. спец.	Ютландов		
Инжен.	Ушакова		Общие данные

Стадия	Лист	Листов
РП	1	3

ЦНИИЭП Граждансельстрой

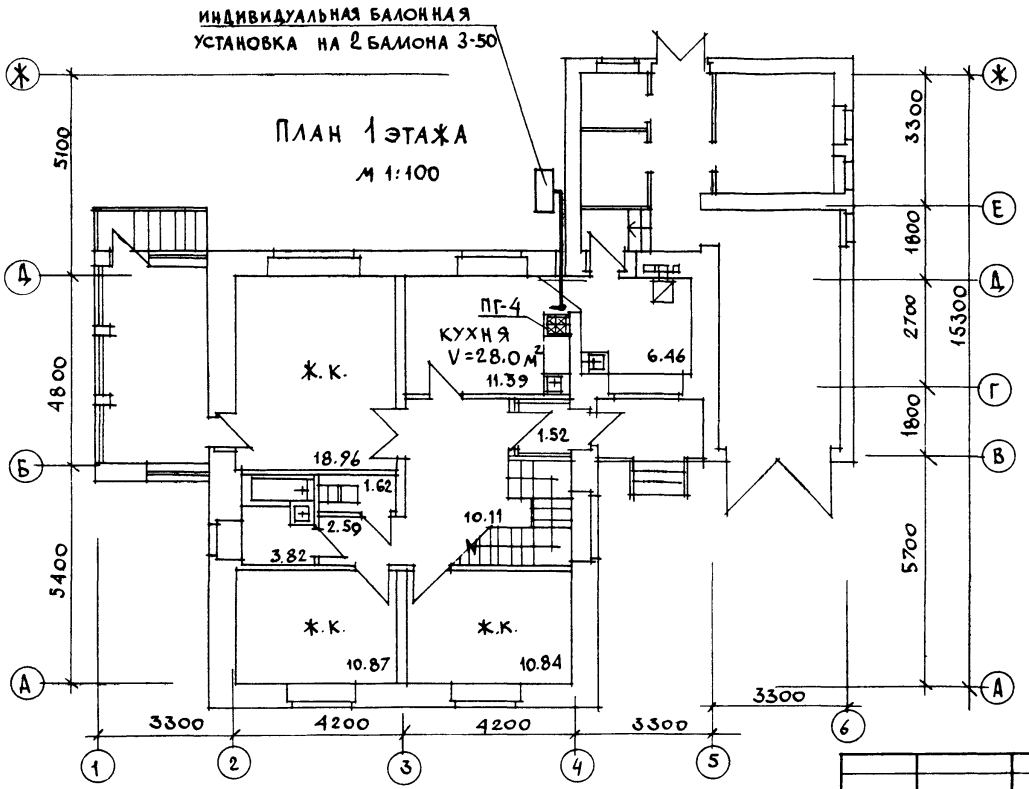

144-16-136.90 ГСВ

Мансардный одноквартирный 5-комнатный жилой дом с пристроенным гаражом и хозпостройкой	Стадия	Лист	Листов
	Р.П.	2	
План 1 этажа.	ЦНИИЭП Граждансельстрой		

Н. контр.	Ютландов	
Нач. отд.	С. Мирнов	
Гл. спец.	Ютландов	
Инжен.	Ушакова	

Привязан

Инв. №

24575-01 68

План мансардного этажа
М1:100

Из спальни 2этажа должен быть устроен вентканал сеч. 150×150 (см. строительную часть проекта)

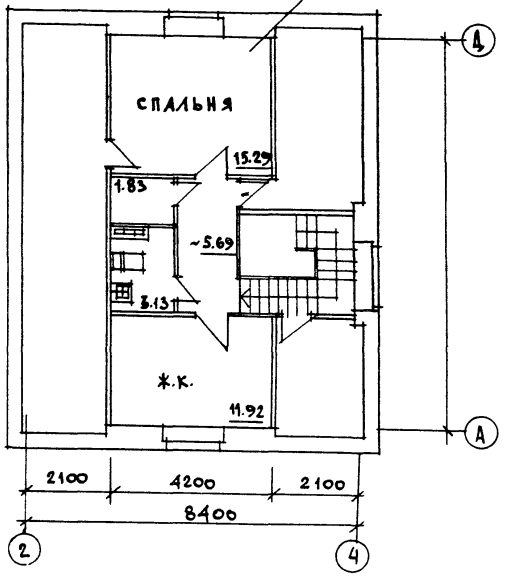

Схема газооборудования
М1:100

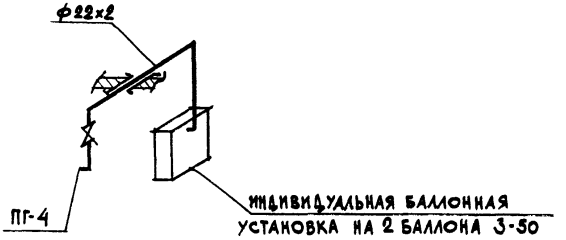

				144-16-136 90		ГСВ	
Привязан		Н. контр.	Ютландов	Мансардный одноквартирный 5-комнатный жилой дом с пристроенным гаражом и хозпостройкой	Стадия	Лист	Листов
		Нач. отд.	Смирнов		Р.П.	3	
		Гл. спец.	Ютландов	План мансардного этажа. Схема газооборудования.	ЦНИИЭП Граждансельстрой		
Инв. №		Инжен.	Ушакова				
		Провер.					

24575-01 (69)

gost.e-ecolog.ru