ТИПОВОЙ ПРОЕКТ
144-12-224.90

ОДНОЭТАЖНЫЙ ОДНОКВАРТИРНЫЙ 3-КОМНАТНЫЙ ЖИЛОЙ ДОМ
ДЛЯ ГОСУДАРСТВЕННОГО СТРОИТЕЛЬСТВА

АЛЬБОМ I

АС – Архитектурно-строительные решения стр. 4-50
ОВ – Отопление и вентиляция стр. 51-53
ВК – Водопровод и канализация стр. 54-56
ЭО – Электрооборудование стр. 57-58
СС – Связь и сигнализация стр. 59-60
ГСВ – Газоснабжение стр. 61

24488-01

10-3920-1

gost.e-ecolog.ru

ЦЕНТРАЛЬНЫЙ ИНСТИТУТ ТИПОВОГО ПРОЕКТИРОВАНИЯ
ГОССТРОЯ СССР

Москва, А-445, Смольная ул., 22

Сдано в печать VIII 1991 года

Заказ № 6598 Тираж 1200 экз

ТИПОВОЙ ПРОЕКТ
144-12-224.90

ОДНОЭТАЖНЫЙ ОДНОКВАРТИРНЫЙ 3-КОМНАТНЫЙ ЖИЛОЙ ДОМ

ДЛЯ ГОСУДАРСТВЕННОГО СТРОИТЕЛЬСТВА

АЛЬБОМ I

ПЕРЕЧЕНЬ АЛЬБОМОВ

Альбом I – АС – Архитектурно-строительные решения
ОВ – Отопление и вентиляция
ВК – Водопровод и канализация
ЭО – Электрооборудование
СС – Связь и сигнализация
ГСВ – Газоснабжение
Альбом II – СО – Спецификация оборудования
Альбом III – С – Сметы
Альбом IV ВМ – Ведомости потребности в материалах

Разработан
ЦНИИЭПгражданселькстроем

Гл. инженер института М. Г. Лейзерович

Гл. архитектор проекта В. Н. Кувакин

Утвержден Госкомархитектуры
приказ N 323 от 6.11.1984 г.

Введен в действие
ЦНИИЭП гражданселькстроем
приказ N 48/т от 14.09.1990г.

© ЦИТП Госстроя СССР, 1990

24488-01 2

20-3920-2

Альбом I

Лист	Наименование	Стр
	Обложка	
	Титульный лист	1
1	Содержание альбома (начало)	2
2	Содержание альбома (окончание)	3
	Архитектурно-строительные чертежи	
1	Общие данные (начало)	4
2	Общие данные (продолжение)	5
3	Общие данные (продолжение)	6
4	Общие данные (продолжение)	7
5	Общие данные (продолжение)	8
6	Общие данные (продолжение)	9
7	Общие данные (окончание)	10
8	Фасады В-А, А-В, 1-2, 2-1	11
9	Кладочный план. Отделочный план	12
10	Спецификация столярных изделий и гипсобетонных перегородок.	13
11	Разрез 1-1	14
12	План фундаментов. План подвала (вариант). Таблица нагрузок.	15
13	Сечения 1-1 ÷ 8-8	16
14	Схема мелкозаглубленных столбчатых фундаментов с перемычками (вариант). Сечение 5-5.	17
15	Вид на 0-0. Сечение 1-1 ÷ Ч-Ч. Вариант мелкозаглубленных столбчатых фундаментов.	18
16	План перекрытия над подвалом (вариант) крышка люка в подвал КЛП.	19
17	Схема расположения элементов перекрытия. Спецификация.	20
18	План стропил для снеговой нагрузки q = 1,0 кПа. План кровли. Разрезы 1-1 ÷ Ч-Ч.	21
19	План стропил для снег. нагрузки q = 1,50 кПа	22
20	Стропила. Узел 1. Спецификация. Узел „А"	23
21	Стропила. Узлы 2 ÷ 5	24
22	Стропила. Разрез 5-5. Узлы 6 ÷ 9.	25
23	Лобовые щиты	26
24	Слуховые окна СО-1, СО-2	27
25	План перемычек. Ведомость перемычек	28
26	Дымовентиляционная труба ДВТ-1. Вариант фасада в осях „1-2".	29
27	Металлические изделия. 3-1, 3-2. Анкеры А-1, А-2	30
28	План этажа и экспликация полов	31
29	Веранда. План. Разрез 1-1	32
30	Веранда. Разрез 2-2; 3-3	33
31	Веранда. Узлы. Спецификация	34
32	Доски ограждения	35
33	Встроенный шкаф Ш-1. Антресоль А-1. Спецификация	36
34	Встроенный шкаф Ш-2	37
35	Вариант перегородок из гипсоволокнистых листов.	38
36	Узлы плана 1,2,3,Ч (облегченная кладка тип „А" вариант)	39
37	Узлы план 1,2,3,Ч (облегченная кладка тип „Б" вариант)	40
38	Узлы разрезов 1,2,3, 1а, 2а, 3а (облегченная кладка тип „А" „Б" варианты)	41
39	Фасады В-А, 1-2, А-В, 2-1 (вариант 1)	42
40	Декоративные элементы НО-1, НО-2, НО-3, ОВ-1, ОВ-2, ОК-1, ОК-2 (вариант 1)	43

Инв. № подл. | Подп. и дата | Взам. инв. №

20-3920-3

Привязан

Инв. №

Норм. конт.	Кувакин	
Рук. маст.	Караваев	
Зам. нач. м.	Ковригинкин	
ГАП	Кувакин	
Гл. спец.	Майсюк	
Архикат.	Венедиктов	

144-12-224.90

Одноэтажный однокварти рный 3 комнатный жилой дом.

Стадия	Лист	Листов
Р	1	2

Содержание альбома (начало)

ЦНИИЭП гражданселькстрой

24488-01 3

Альбом I

Лист	Наименование	Стр.
41	Фасады В-А,1-2, А-В,2-1. Фрагмент №1 (вариант 2)	44
42	Декоративные элементы НО-1,НО-2,НО-3,НО-4,ОВ-1,ОВ-2, ОК-1,	
	ОК-2 (вариант 2)	45
43	Фасады В-А,1-2, А-В,2-1 (вариант 3)	46
44	Фрагмент №1, фрагмент №2 (вариант 3)	47
45	Вариант решения интерьера общей комнаты	48
46	Фрагмент плана с расстановкой кухонного оборудова-	
	ния. Развертка стены.	49
47	Сетки С-1 ÷ С-4.	50
	Отопление и вентиляция	
1	Общие данные /начало/	51
2	Общие данные /окончание/	52
3	План этажа. Схема системы поквартирного	
	отопления.	53
	Водопровод и канализация	
1	Общие данные	54
2	План этажа. План подвала/вариант/. Схемы систем В1, Т3, К1.	55
3	План этажа. План подвала/вариант/. Схемы систем В1, Т3	
	/вариант Т3 -от ВПГ-18/	56
	Электрооборудование	
1	Общие данные	57

Лист	Наименование	Стр.
2	План расположения осветительных сетей	58
	Связь и сигнализация	
1	Общие данные	59
2	Фрагмент плана этажа. Схема расположения	
	устройств связи. План кровли.	60
	Газоснабжение	
1	Общие данные. Фрагмент плана этажа.	
	Схема газопровода.	61

Инв.№ подл. | Подпись и дата | Взам. инв.№

20-3920-4

Привязан

Инв.№

Н. контр.	Кувакин	
Нач. маст	Караваев	
Зам. нач.	Ковришкин	
ГАП	Кувакин	
Гл. спец.	Майсюк	
Исполн.	Венедиктова	
Провер.	Кувакин	

144-12-224.90

Одноэтажный одноквартирный 3-комнатный жилой дом

Стадия	Лист	Листов
Р	2	

Содержание альбома /окончание/

ЦНИИЭП Граждансельстрой

Альбом I

Авторский коллектив

Архитекторы: - Горская Г. Л., Разумеева Л. В.
Инженеры - конструкторы - Красавина Р. П., Майсюк А. М.

Инженеры - сантехники - Молодкин Ю. И., Евдокимова Г. В., Курочкин В. И.
Инженеры - сметчики - Кондратьева Л. А.

В корректировке типового проекта принимали участие:
Архитекторы: Кувакин В. Н., Венедиктова О. С.
Инженеры - конструкторы: Майсюк А. М. Поляничева Т. А., Третьяченко Н. А.
Инженеры - сантехники: Купцова Л. Н., Рыбникова Л. Ф.
Инженеры - сметчики: Мильман Б. М.

Пояснительная записка

Типовой проект разработан на основании технического проекта, утвержденного Госграждансстроем приказ № 323 от 6 ноября 1984 года и скорректирован на основании договора №2-36/ц/43 от 25.01.90г.

I Область применения

Для строительства в I в климатическом подрайоне и II климатическом районе, с обычными геологическими условиями /в безлесных районах/.
Расчетная температура наружного воздуха -20°, -30% основное решение/, -40°С
Вес снегового покрова - 1.0 кПа (основное решение)
1,5 кПа (вариант)
Скоростной напор ветра - 0.38 кПа

II Характеристика здания

Степень долговечности - II
Степень огнестойкости - III
Класс здания - II
Ориентация свободная

III Архитектурно - планировочное решение

Одноэтажный одноквартирный 3-комнатный жилой дом предназначен для заселения семьей из 4-5 чел; имеет 3 жилые изолированные комнаты, кухню, ванную - постирочную, уборную и помещение для отопительного котла, а также кладовую, сушильный и хозяйственные шкафы, веранду, холодную кладовую.

Основные помещения квартиры группируются в соответствии с их назначением, образуя функциональные зоны дневного пребывания и отдыха

Расположение жилых комнат дает возможность свободной ориентации дома относительно стран света, кроме того дом имеет двоякую возможность постановки относительно улицы - входом и верандой или фасадом в осях 1-2.

В варианте решения дома с подвалом вход в него предусматривается из помещения кухни через люк в полу.

Вход на чердак осуществляется через слуховые окна, расположенные во фронтонах торцовых стен.

Для t°=-40° разработан вариант двойного тамбура.

Обозначение	Наименование	Примечание
АС	Архитектурно - строительное решение	
ОВ	Отопление, вентиляция	
ВК	Внутренние водопровод и	
	канализация	
ЭО	Электрооборудование	
СС	Связь и сигнализация	
ГСВ	Газоснабжение	

Настоящий проект привязан в соответствии с действующими нормами и правилами / в том числе по взрыво- пожарной безопасности/

Гл. инженер проекта

Настоящий проект разработан в соответствии с действующими нормами и правилами / в том числе по взрыво - пожарной безопасности/

Гл. архитектор проекта /Кувакин В. Н./
Гл. инженер проекта /Майсюк А. М./

Инв. № подл. | Подпись и дата | Взам. инв. №
20-3920-5

привязан

Инв. №

144-12-224.90 АС

Нормок.	Кувакин	
Нач. маст.	Караваев	
Зам. нач.	Коврижкин	
ГАП	Кувакин	
Гл. спец.	Майсюк	
Вед. арх.	Венедиктова	
Провер.	Кувакин	

Одноэтажный одноквартирный 3-комнатный жилой дом

Стадия	Лист	Листов
Р	1	47

Общие данные /начало/

ЦНИИЭП Граждансельстрой

24488-01 5

Альбом I

Ведомость рабочих чертежей основного комплекта АС

Лист	Наименование	Примечан.
	Архитектурно-строительные чертежи	
1	Общие данные (начало)	
2	Общие данные (продолжение)	
3	Общие данные (продолжение)	
4	Общие данные (продолжение)	
5	Общие данные (продолжение)	
6	Общие данные (продолжение)	
7	Общие данные (окончание)	
8	Фасады В-А; А-В; 1-2; 2-1	
9	Кладочный план. Отделочный план	
10	Спецификации столярных изделий и гипсобетонных перегородок.	
11	Разрез 1-1	
12	План фундаментов. План подвала (вариант). Таблица нагрузок.	
13	Сечения 1-1 ÷ 8-8	
14	Схема мелкозаглубленных столбчатых фундаментов с перемычками (вариант). Сечение 5-5.	
15	Вид на а-а. Сечение 1-1 ÷ 4-4. Вариант мелкозаглубленных столбчатых фундаментов.	
16	План перекрытия над подвалом (вариант) крышка люка в подвал КЛП.	
17	Схема расположения элементов перекрытия. Спецификация.	
18	План стропил для снегов. нагр. q=1.0 кПа. План кровли. Разрезы 1-1 ÷ 4-4	
19	План стропил для снег. нагрузки q = 1.50 кПа	
20	Стропила. Узел 1. Спецификация Узел „А"	
21	Стропила. Узлы 2 ÷ 5	
22	Стропила. Разрез 5-5. Узлы 6 ÷ 9	
23	Лобовые щиты	
24	Слуховые окна СО-1, СО-2	
25	План перемычек. Ведомость перемычек	
26	Дымовентиляционная труба ДВТ-1. Вариант фасада в осях „1-2".	

1	2	3
27	Металлические изделия. 3-1; 3-2. Анкеры А-1; А-2.	
28	План этажа и экспликация полов	
29	Веранда. План. Разрез 1-1.	
30	Веранда. Разрез 2-2; 3-3	
31	Веранда. Узлы. Спецификация	
32	Доски ограждения.	
33	Встроенный шкаф Ш-1, антресоль А-1. Спецификация	
34	Встроенный шкаф Ш-2.	
35	Вариант перегородок из гипсоволокнистых листов.	
36	Узлы плана 1, 2, 3, 4 (облегченная кладка тип „А" (вариант)	
37	Узлы плана 1, 2, 3, 4 (облегченная кладка тип „Б" (вариант)	
38	Узлы разрезов 1, 2, 3, 1а, 2а, 3а (облегченная кладка тип „А", „Б" (варианты).	
39	Фасады В-А; 1-2; А-В; 2-1 (вариант)	
40	Декоративные элементы НО-1; НО-2; НО-3; ОВ-1; ОВ-2; ОК-1; ОК-2 (вариант 1)	
41	Фасады В-А; 1-2; А-В; 2-1 (вариант 2)	
42	Декоративные элементы НО-1; НО-2; НО-3; НО-4; ОВ-1; ОВ-2; ОК-1; ОК-2 (вариант 2)	
43	Фасады В-А; 1-2; А-В; 2-1 (вариант 3)	
44	Фрагмент N1, фрагмент N2 (вариант 3)	
45	Вариант решения интерьера общей комнаты.	
46	Фрагмент плана с расстановкой кухонного оборудования. Развертка стены.	
47	Сетки С-1 ÷ С-4	

Взам. инв. N

Подп. и дата

Инв. № подл.

0-3920-6

144-12-224.90 АС

Привязан

Инв. №

Норм. контр.	Кувакин	
Рук. маст.	Караваев	
Зам. нач. м.	Коврижкин	
ГАП	Кувакин	
Гл. спец.	Майсюк	
Архитектор	Венедиктова	

Одноэтажный одноквартирный 3-комнатный жилой дом

Стадия	Лист	Листов
Р	2	

Общие данные (продолжение)

ЦНИИЭП граждансельстрой

24488-01 6

Альбом I

Строительные конструкции и отделка

Наименование	Варианты	Характеристика
1	2	3
Фундаменты	1 /осн. реш/	Ленточные бутобетонные-бут М100, бетон М50
	2	Столбчатые малозаглубленные
Цоколь	1	Обыкновенный керамический кирпич пластического прессования М-100 на растворе М-50 ГОСТ 530-80 Мрз-25
Стены наружные	1	Кирпич керамический пустотелый рядовой М-75 на растворе М-25 плотностью 1480 кг/м³ ГОСТ 530-80 Мрз15 Изнутри отделывать гипсокартонными листами
	2	Кирпич керамический рядовой полнотелый М75 на растворе М25 плотностью 1650 кг/м³ ГОСТ 530-80 Мрз Изнутри отделывать гипсокартонными листами
	3	Кирпич керамический рядовой полнотелый М75 на растворе М-25, плотностью 1650 кг/м³ Мрз 15. ГОСТ 530-80 облегченная кладка тип „Б". Изнутри оштукатурить известковой штукатуркой. Утеплитель-шебень из доменного шлака γ= 600 кг/м³
	4	Силикатный кирпич М-75 на растворе М-25 /облегченная кладка тип „Б" утеплитель-шебень из доменного шлака γ= 600 кг/м³. Изнутри-известковая штукатурка.
	5	Кирпич керамический рядовой полнотелый М-75 на растворе М25, плотностью 1650 кг/м³ Мрз 15 ГОСТ 530-80 /облегченная кладка тип „А"/. Утеплитель-минераловатные плиты γ= 150 кг/м³ * Изнутри-известковая штукатурка
	6	Силикатный кирпич М75 на р-ре М-25 облегченная кладка тип „А"/. Утеплитель-минераловатные плиты γ= 150 кг/м³. Изнутри-известковая штукатурка
Стены внутренние	1	Обыкновенный керамический кирпич пластического прессования М75 на растворе М-25
Перегородки	1	-гипсобетонные
	2	-поэлементной сборки из гипсоволокнистых листов на металлическом каркасе
Цокольное перекрытие	2 /над погребом/	Деревянные щиты по балкам с черепными брусками
Чердачное перекрытие	1	Сборные многопустотные плиты серия 1.141-1 вып. 67
Покрытие	1	Деревянные стропила

Наибольшая масса монтажного элемента – 2,1 т.

1	2	3
Полы		Дощатые, керамическая плитка
Лестницы наружные	1	Набивные бетонные ступени
Кровля	1	Водосток- неорганизованный волнистые асбестоцементные листы ГОСТ 16233-77*
Окна	1	С раздельными переплетами серия 1.136.5-23 в.2
	2	Со спаренными переплетами серия 1.136.5-23 в.1
	3	Со стеклопакетами серия 1.136.5-20 с тройным остеклением серия 1.136.5-23 в. 3
Двери наружные	1	Деревянные входные серия 1.136.5-19
Двери внутренние	1	Деревянные ГОСТ 6629-88 серия 1.136-10
Встроенное оборудование	1	Встроенные и антресольные шкафы серия 1.172.5-6
Отделка наружная	1	Швы кирпичной кладки расшиваются. Деревянные элементы фасадов пропитываются олифой, покрываются лаком МЧ-52.
Отделка внутренняя	1	см. ведомость отделки работ лист АС-6

Инженерное оборудование

Водопровод		1	от наружных сетей
Канализация		1	в наружную сеть канализации
Отопление		1	Квартирное от малометражного котла типа КЧМ на твердом топливе
		2	Квартирное от АОГВ
Вентиляция		1	Естественная
Водоснабжение	Холодное	1	Централизованное
	Горячее	1	-квартирное от малометражного котла КЧМ с водонагревателем
		2	-квартирное от АОГВ
Электроосвещение		1	Лампы накаливания
Электроснабжение		1	Централизованное, с подключением к внешним сетям
Связь и сигнализация		1	Централизованная, с подключением к внешним сетям
Газоснабжение		2	Централизованное

144-12-224.90 АС

Привязан

Инв. №

Н. контр.	Майсюк	
Нач. маст.	Караваев	
Зам. нач.	Коврижкин	
ГАП	Кувакин	
Гл. спец.	Майсюк	
Исполн.	Третьяченко	
Провер.	Майсюк	

Одноэтажный одноквартирный 3-комнатный жилой дом

Стадия	Лист	Листов
Р	3	

Общие данные /продолжение/

ЦНИИЭП гражданселькстрой

АЛЬБОМ I

Ведомость спецификаций

лист	наименование	примеч.
АС-10	Спецификация столярных изделий	
АС-17	Спецификация железобетонных изделий	
АС-20	Спецификация стропил дома	
АС-31	Спецификация древесины веранды	

Ведомость ссылочных и прилагаемых документов

обозначение	наименование	примеч.
	Ссылочные документы	
ГОСТ 13580-85	Плиты железобетонные ленточных фундаментов	
Серия 1.136-23.в3	Окна и балконные двери деревянные с тройным остекл. для жил. и общ. зданий	
Серия 1.136.5-23.в.1,2	Окна и балконные двери	
Серия 1.136.5-19	Двери деревянные наружные для жилых и общественных зданий	
Серия 1.136-10	Двери деревянные внутренние для жилых и общественных зданий	
Серия 1.136.5-20	Окна и балконные двери деревянные со стеклопакетами для жилых зданий	
Серия 1.136.5-24	Подоконные деревянные доски для жилых и общественных зданий	
Серия 1.172.5-6	Встроенные антресольные шкафы, шкафы-перегородки каркасной конструкции из унифицированных элементов для жилых зданий	
Серия 1.131.9-21	Перегородки гипсобетонные	
Серия 1.038.1-1 в.1	Брусковые перемычки	
Серия 1.141-1 в.64	Панели перекрытий железобетонные многопустотные	
Серия 1.231.9-10 в.8	Перегородки поэлементной сборки /вариант/	
	Типовые узлы	
Серия 2.144-1/88	Узлы полов жилых зданий	
Серия 1.231.9-10 в.8	Детали стен и перегородок жилых зданий	
Серия 2.110-1 в.1	Детали фундаментов жилых зданий	
Серия 2.130-8 в.0,1	Детали многослойных кирпичных и каменных наружных стен жилых и общественных зданий	

Таблица толщин наружных стен "а" в зависимости от расчетных зимних температур наружного воздуха

материал стен	материал и толщ. утеплит.		Расчетная зимняя температура наружного воздуха t° -20°	-30°	-40°
Кирпич керамический пустотелый М75 плотностью 1480 кг/м³ ГОСТ 530-80 с уширенным швом	—	—	420	550	680
Кирпич керамический полнотелый М-75 плотн. 1650 кг/м³ ГОСТ 530-80 /облегченная кладка тип „Б"/	утеплитель	Щебень из доменного шлака γ = 600 кг/м³ m = 270 мм	—	510	—
Силикатный кирпич „ /облегченная кладка тип „Б"/	утеплитель	— " —	—	510	—
Кирпич керамический полнотелый М75 плотностью 1650 кг/м³ ГОСТ 530-80 /облегчен. кладка тип „А"/	утеплитель	Минераловатные плиты γ = 150 кг/м³ m = 120 мм	—	—	510
Силикатный кирпич /облегченная кладка тип „А"/	утеплитель	— " —	—	—	510
Кирпич керамический полнотелый ГОСТ 530-80	—	—	—	640	—

Таблица толщин утеплителя "б" в зависимости от расчетных температур наружного воздуха

утеплитель	наименование конструкций	Расчетная зимняя t° наружного воздуха -20°	-30°	-40°
Ячеистый бетон γ = 400 кг/м³	Чердачное перекрытие	180	240	280

1. Ведомость прилагаемых документов см. лист АС-5

привязан		
инв. №		

		144-12-224.90	АС
нормок.	Майсюк		
нач. мас	Караваев	Одноэтажный одноквартирный 3-комнатный жилой дом	стадия Р; лист 4; листов
зам. нач. м	Ковриижкин		
гап	Кувакин		
гл. спец.	Майсюк	Общие данные /продолжение/	ЦНИИЭП граждансельстрой
инж.	Третьяченко		
провер.	Майсюк		

АУ-3720-8

Альбом I

Указания по производству работ в зимнее время

Проект разработан исходя из условий производства работ в летнее время.

При производстве работ в зимнее время следует соблюдать соответствующие пункты СНиП 3.03.01-87, СНиП 3.04.01-87

Антикоррозийная защита конструкций

Работы производить при соблюдении пунктов СНиП 3.04.03-85 и СНиП 2.03.11-85, СНиП 3.03.01.-87

Выполнение антикоррозийных мероприятий должно обязательно оформляться специальными актами на скрытые работы.

Антисептирование изделий и деталей производить согласно СНиП 2.03.11-85 „ Защита строительных конструкций от коррозии."

Прилагаемые документы

Обозначение	Наименование	Примечание
Альбом II	Спецификация оборудования	
Альбом III	Сметы	
Альбом IV	Ведомости потребности в материалах	

Указание по привязке проекта.

Проект может быть принят к строительству после предварительного выполнения работ, связанных с применением проекта на конкретном участке.

В зависимости от местных условий конкретного строительства и степени инженерного благоустройства населенного пункта при применении проекта должны быть внесены соответствующие коррективы: необходимо исключить все чертежи вариантов, не применяемых в данном строительстве, во всех оставшихся чертежах должны быть вычеркнуты детали, размеры, спецификации и т.п., относящиеся к неиспользуемым вариантам.

Сведения о патентоспособности и патентной чистоте

Принятые конструкции и узлы не патентоспособны, т.к. являются проектной переработкой известных решений и обладают патентной чистотой в отношении СССР по состоянию на 1.06.90 г.

Взам. инв. № | Подп. и дата | Инв. № подл. 20-3920-9

144-12-224.90 АС

Привязан	Норм. кон.	Кувакин	
	Рук. маст.	Караваев	
	Зам. нач. м.	Ковчинкин	
	ГАП	Кувакин	
	Гл. спец.	Майснок	
Инв. №	Архитект.	Бенедиктов	

Одноэтажный одноквартирный 3-комнатный жилой дом

Стадия	Лист	Листов
Р	5	

Общие данные (продолжение)

ЦНИИЭП гражданселькстрой

альбом I

Ведомость отделки помещений

Наименование помещений	Потолок		Стены и перегородки		Панель		Пол		Шкафы и антресоли		Примечание
	площ. м²	вид отделки	площ. м²	вид отделки	площ. м²	вид отделки	площ. м²	вид отделки	площ. м²	вид отделки	
Жилая комната	48,87	клеевая побелка	38,50	оклейка обоями		—	18,87	дощатый, с масляной окраской	—	—	
Жилая комната	12,69	"	32,75	"	—	—	12,69	"	—	—	
Жилая комната	10,37	"	25,83	"	—	—	10,37	"	—	—	
прихожая, коридор, встроенные шкафы	10,84	"	59,0	"	—	—	10,84	"	6,20	масляная окраска	окраска лицевых поверхностей шкафов за 2 раза
Кухня	10,72	водоэмульс. окраска	28,65	водоэмульс. окраска	2,5	глазурованн. плитка	10,72	"	—	—	
Хоз. помещение, сушильный шкаф	3,85	клеевая побелка	13,58	"	—	—	3,85	керамическ. плитка	3,87	масляная окраска	
Хоз. кладовая	1,52	"	11,32	"	—	—	1,52		—	—	
Ванная	4,22	водоэмульс. окраска	19,6	"	13.93	глазурованн. плитка h=1,8м водоэмульс. окраска	4,33 7,47	керамическ. плитка	—	—	
Уборная	1,43	"	10,70	"	0,72	"	1,43	"	—	—	
Тамбур, холодная кладов.	3,69	подшивка досками	3,70	штукатурка цем. раств. по кирп. кладке	3,70	водоэмульс. окраска	3,69	дощатый, с масляной окраской	— —	— —	
Веранда	9,6	"	20,3	"	20,3	"	9,60	"	—	—	оконные блоки, подшивка потолка окрываются горячей олифой, а затем лаком

Нормок.	Кубакин	
Нач. мас.	Караваев	
Зам. нач.	Коврижкин	
ГАП	Кувакин	
Гл. спец.	Майсюк	
Архитек.	Венедиктова	
Провер.	Кувакин	

Привязан

Инв. №

144-12-224.90 АС

Одноэтажный одноквартирный 3-комнатный жилой дом

Стадия	Лист	Листов
Р	6	

Общие данные /продолжение/

ЦНИИЭП гражданселькстрой

24488-01-10

Альбом I

Технико-экономические и эксплуатационные показатели

Объемно-планировочные показатели

Наименование	Ед. изм.	К-во
Количество этажей	этаж	1
Количество квартир	квартира	1
Объем строительный	м³	300.9
Коэффициент K_2	—	3.52
Площадь застройки	м²	121.61
" квартиры	"	74.48
" общая квартиры	"	85.53
" жилая	"	41.93
" летних помещений	"	11.05
Площадь жилая на 1 м² общей площади квартиры	—	0.49
Площадь жилая на 1 м² площади квартиры	—	0.56

Сметная стоимость

Наименование	Ед. изм.	К-во
Общая	тыс. руб.	13.70
в том числе:		
строительно-монтажные работы	"	13.65
оборудование	"	0.05
1 м² общей площади квартиры	руб.	160.0
1 м² площади квартиры	"	183.0
1 м³ здания	"	45.5

Эксплуатационные показатели

Наименование	Ед. изм.	К-во
Расход холодной воды	л/сек	0.36
Напор на вводе	Па	10.0
Расход горячей воды	л/сек	—
" тепла на отопление при −30°С	ккал/ч	10720
Расход тепла на 1 м² площади квартиры	"	143.9
Потребная мощность электроэнергии	квт	5.38
Эксплуатационные затраты	руб/год	766.63
Эксплуатационные затраты на 1 м² общей площади квартиры	"	8.96
Эксплуатационные затраты на 1 м² площади квартиры	"	10.29
Трудоемкость построечная	чел. дн.	282.11

Расход материалов

Наименование	Ед. изм.	Расход всего	Расход на 1 м² площади квартиры	Расход на 1 м² общей площади
Цемент	т	17.56	0.235	0.21
Цемент, приведенный к М-400	"	16.5	0.221	0.19
Сталь в натуральном исчислении	"	0.36	0.0048	0.004
в том числе:				
на сборные изделия	"	0.05	0.0006	0.00058
Сталь, приведенная к классу AI и Ст 3	"	0.58	0.0077	0.006
в том числе:				
на сборные изделия	"	0.53	0.0071	0.0062
Бетон и железобетон	м³	32.08	0.431	0.38
в том числе:				
монолитный тяжелый	"	21.77	0.292	0.254
сборный тяжелый	"	10.31	0.138	0.121
Лесоматериалы	"	18.03	0.242	0.21
Лесоматериалы, приведенные к круглому лесу	"	27.84	0.373	0.325
Кирпич	тыс. шт.	38.87	—	—
Ячеистый бетон	м³	20.50	—	—
Асбестоцементные листы	т. усл. л.	1.7	—	—
Масса конструкций и материал	т	265.0	3.558	3.10
Масса подземной части	"	195.0	2.618	2.27

Инв. N подл. | Подпись и дата | Взам. инв. N

20-3920-11

Привязан

Инв. N

Нормок.	Кувакин	
Нач. мас.	Карабаев	
Зам. нач.	Коврижкин	
ГАП	Кувакин	
Гл. спец.	Майсюк	
Архитек.	Венедиктова	
Провер.	Кувакин	

144-12-224.90 АС

Одноэтажный одноквартирный 3-комнатный жилой дом

Стадия	Лист	Листов
Р	7	

Общие данные /окончание/

ЦНИИЭП гражданселькстроя

24488-01 11

Альбом I

Фасад В-А

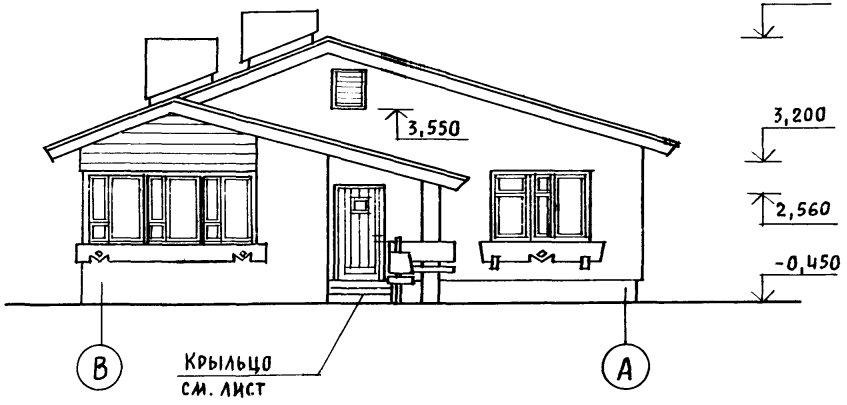

Фасад А-В

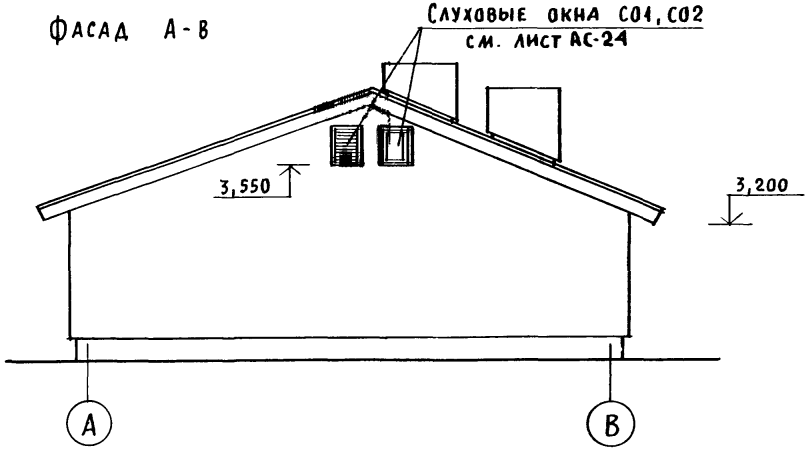

Фасад 1-2

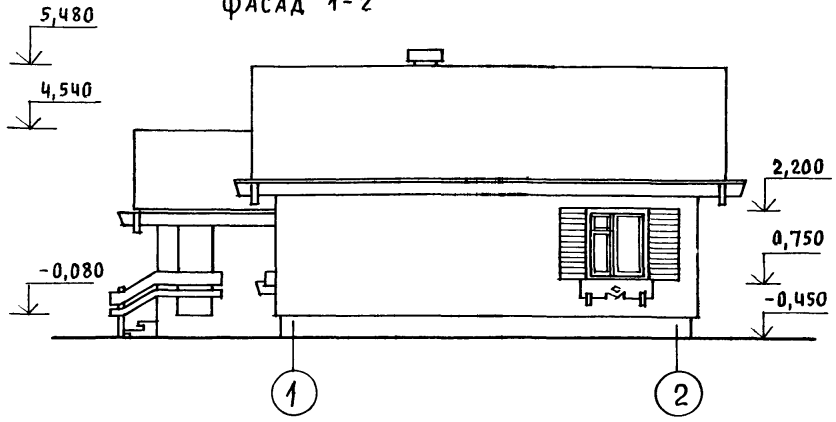

Фасад 2-1

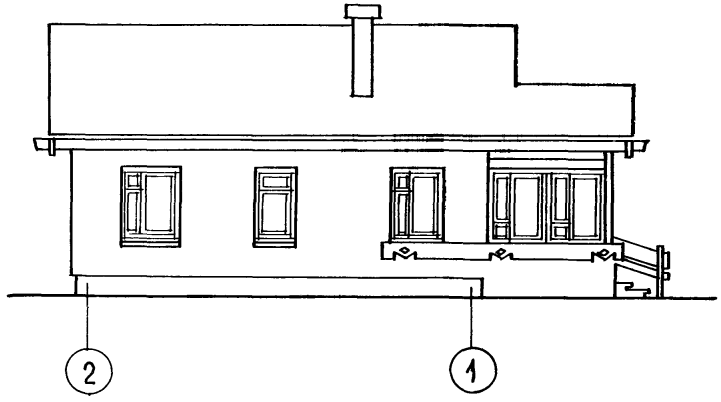

Окна веранды при изготовлении перезеркаливаются из ОР-15-12.

Привязан			
Инв. №			
Нормок.	Кувакин		
Нач. мас.	Караваев		
Зам. нач.	Коврижкин		
ГАП	Кувакин		
Гл. спец.	Майсюк		
Архитек.	Венедиктова		
Провер.	Кувакин		

144-12-224.90 АС

Одноэтажный одноквартирный 3-комнатный жилой дом

Стадия	Лист	Листов
Р	8	

Фасады В-А; А-В; 1-2; 2-1

ЦНИИЭП Граждансельстрой

24488-01 12

Кладочный план

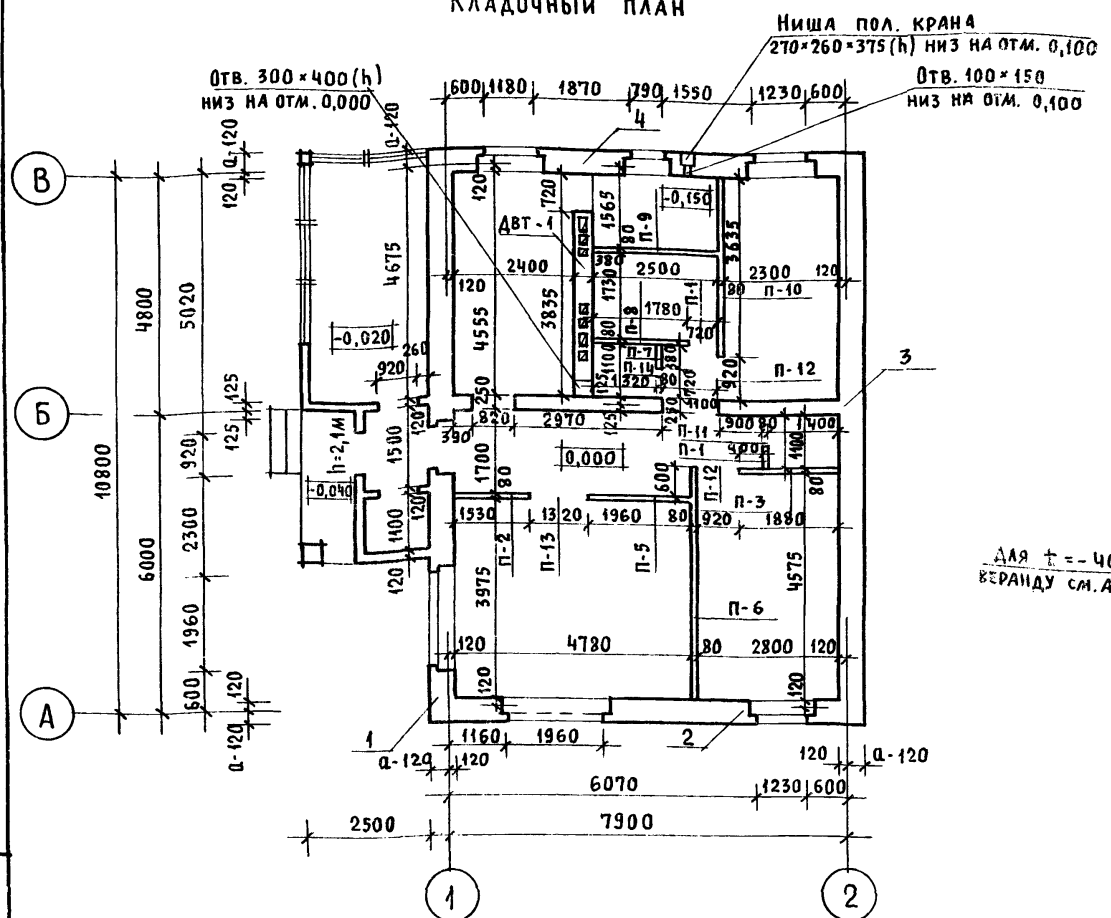

Отделочный план

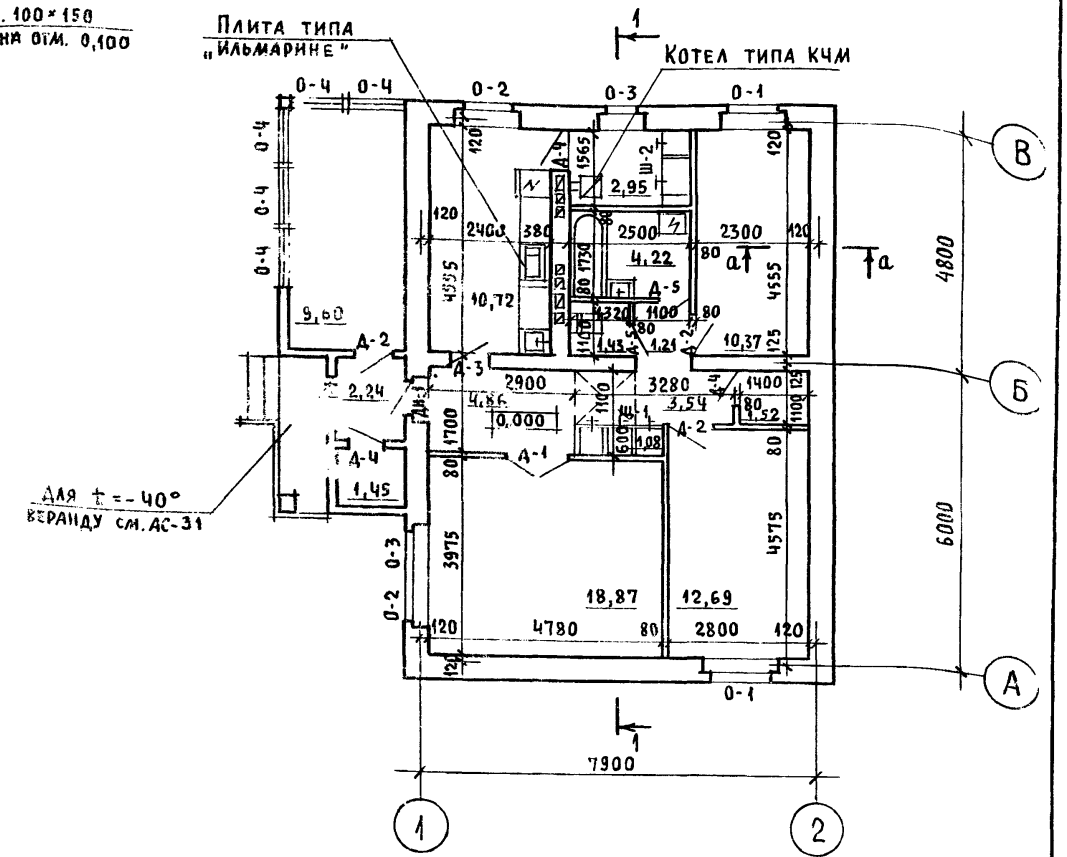

Если при привязке дом будет ориентирован на улицу фасадом в осях 1-2, окно в общей комнате (18,87м²) следует перенести и расположить в наружной стене по оси А в соответствии с обозначением его нанесенным пунктиром. Размеры проема и его заполнение сохраняются.
Под отопительным котлом КЧМ-2У и отопительно-варочной плитой „Ильмарине" пол изолировать асбестовым картоном толщиной 10мм с последующей обивкой кровельной сталью.
Вынос металлического листа перед топочными дверками должен быть не менее 0,5м, а по фронту на 0,5м больше ширины дверки (СНиП 2.04.05-86).
Узлы плана 1,2,3,4 для варианта с облегченной кладкой типов „А" и „Б" см. листы АС-37, АС-36

Нормок.	Кувакин	
Нач.мас.	Караваев	
Зам.нач.	Ковражкин	
ГАП	Кувакин	
Гл.спец.	Майсюк	
Архитек.	Венедиктова	
Провер.	Кувакин	

Привязан

Инв. N подл. 20-3920-13 | Подпись и дата | Взам. инв. N

Инв. N

144-12-224.90 АС

Одноэтажный одноквартирный 3-комнатный жилой дом

Стадия	Лист	Листов
Р	9	

Кладочный план. Отделочный план

ЦНИИЭП гражданселькстрой

24488-01 13

Спецификация столярных изделий

МАРКА	ОБОЗНАЧЕНИЕ	НАИМЕНОВАНИЕ	КОЛ-ВО	ПРИМЕЧ.
ДЛЯ РАСЧЕТНОЙ $t_{н.в.}$=-30°С (ОСНОВНОЕ РЕШЕНИЕ)				
О-1	1.136.5-23 в.2	ОКОННЫЙ БЛОК С РАЗДЕЛЬН. ПЕРЕПЛЕТАМИ ОР15-13.5	2	
О-2		ОР 15-12	2	
О-3		ОР 15-9	2	
ДО 25-25	1.136-2	ПОДОКОННАЯ ДОСКА ДО25-25	1	
ДО14-25		ДО14-25	3	
ДО10-25		ДО10-25	1	
ДН-1	1.136.5-19	ДВЕРНОЙ БЛОК НАРУЖНЫЙ ДН21-9щп	2 (3)	для t=-40°С
Д-1	1.136-10	ДВЕРНОЙ БЛОК ВНУТРЕННИЙ ДО 21-13	1	
Д-2		ДГ21-9	3	
Д-3		ДО21-8	1	
Д-4		ДГ21-7л	3	
Д-5		ДГ21-7п	2	
ДЛЯ РАСЧЕТНОЙ $t_{н.в.}$=-20°С				
О-1	1.136.5-23 в.1	ОКОННЫЙ БЛОК СО СПАРЕН. ПЕРЕПЛЕТАМИ ОС15-13.5	2	
О-2		ОС 15-12	2	
О-3		ОС15-9	2	
О-1	1.136.5-20	ОКОННЫЙ БЛОК СО СТЕКЛОПАКЕТАМИ ОСП 15-13.5	2	
О-2		ОСП 15-12	2	
О-3		ОСП15-9	2	
ДО-1	1.136-2	ПОДОКОННАЯ ДОСКА ДО25-20	1	
ДО-2		ДО14-20	3	
ДО-3		ДО10-20	1	
ДЛЯ РАСЧЕТНОЙ $t_{н.в.}$=-40°С				
О-1	1.136-23 в.3	ОКОННЫЙ БЛОК С ТРОЙНЫМ ОСТЕКЛ. ОРС 15-13.5	2	
О-2		ОРС 15-12	2	
О-3		ОРС15-9	2	
О-4	1.136.5-23 в.2	ОКОННЫЙ БЛОК С РАЗДЕЛЬН. ПЕРЕПЛ. ОР15-12	5	
ДО-1	1.136-2	ПОДОКОННАЯ ДОСКА ДО25-35	1	
ДО-2	1.136-2	ДО14-35	3	
ДО-3		ДО10-35	1	

Спецификация гипсобетонных перегородок

МАРКА	ОБОЗНАЧЕНИЕ	НАИМЕНОВАНИЕ	КОЛ-ВО	ПРИМЕЧ.
П-1	1.131.9-21	ПГ4.25.8-5г	1	
П-2		ПГ15.25.8-5г	1	
П-3		ПГ16.25.8-5г	1	
П-4		ПГ18.25.8-5г	1	
П-5		ПГ19.25.8-5г	1	
П-6		ПГ30.25.8-5г	1	
П-7		ПГ4.25.8-5гц	1	
П-8		ПГ17.25.8-5гц	1	
П-9		ПГ24.25.8-5гц	1	
П-10		ПГ36.25.8-5гц	1	
П-11		ПГ7.3.8.8-5г	1	
П-12		ПГ9.3.8.8-5г	1	
П-13		ПГ13.3.8.8-5г	2	
П-14		ПГ7.3.8.8-5гц	1	

Для ограждения помещений с влажным режимом (в санузах) следует применять панели из бетона марок М50 и более на гипсоцементнопуццолановом вяжущем.

ПРИВЯЗАН

ИНВ. №

НОРМОК.	КУВАКИН	
НАЧ. МАСТ	КАРАВАЕВ	
ЗАМ. НАЧ. М	КОВРИЖКИН	
ГАП	КУВАКИН	
ГЛ. СПЕЦ.	МАЙСЮК	
АРХ.	ВЕНЕДИКТОВА	
ПРОВЕР.	РАЗУМЕЕВА	

144-12-224.90 АС

ОДНОЭТАЖНЫЙ ОДНОКВАРТИРНЫЙ ЖИЛОЙ ДОМ С 3-КОМНАТНЫМИ КВАРТИРАМИ

СПЕЦИФИКАЦИИ СТОЛЯРНЫХ ИЗДЕЛИЙ И ГИПСОБЕТОННЫХ ПЕРЕГОРОДОК

СТАДИЯ	ЛИСТ	ЛИСТОВ
Р	10	

ЦНИИЭП ГРАЖДАНСЕЛЬСТРОЙ

24488-01 14

АЛЬБОМ I

ДАТА | ВЗАМ. ИНВ. №

5970-14

Альбом I

Асбестоцементные волнистые листы с уплотнением поперечных швов герметиком

Обрешетка 50×75 с шагом 750

Стропила

Цементная стяжка - 15

Утеплитель ячеистый бетон γ=400 кг/м³ - б - см. лист АС-4

Жел. бет. многопустотные панели - 220

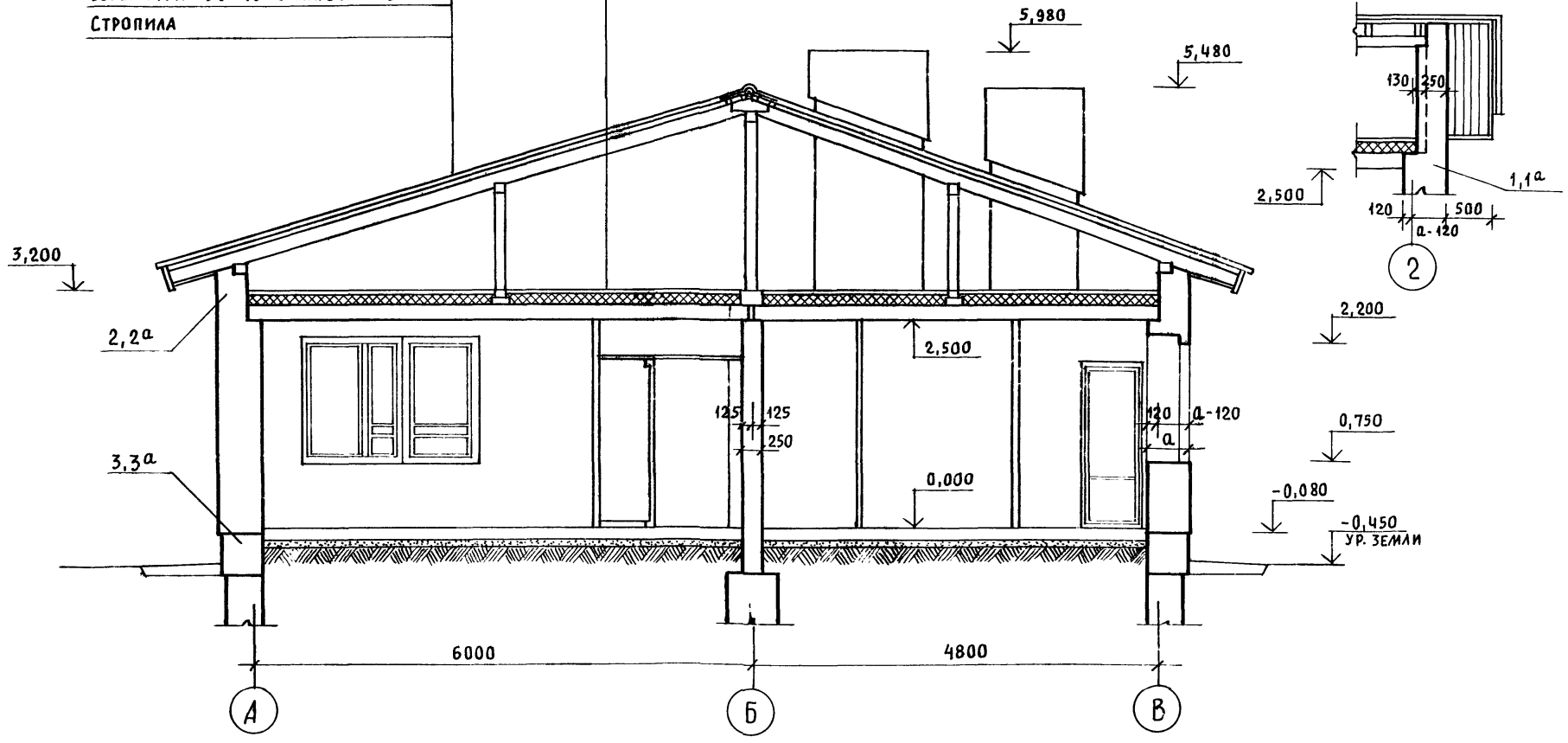

Узлы разрезов 1, 2, 3, 1а, 2а, 3а для варианта с облегченной кладкой типов „А" и „Б" см. лист АС-38.

Нормок.	Кувакин		
Нач.мас.	Караваев		
Зам.нач.	Коврижкин		
ГАП	Кувакин		
Гл.спец.	Майсюк		
Архитек.	Венедиктова		
Провер.	Кувакин		

Привязан

Инв. N

144-12-224.90 АС

Одноэтажный одноквартирный 3-комнатный жилой дом

Стадия	Лист	Листов
Р	11	

Разрез 1-1

ЦНИИЭП граждансельстр

Инв. N подл. | 20-3920-15 | Подпись и дата | Взам. инв. N

24488-01 15

План фундаментов

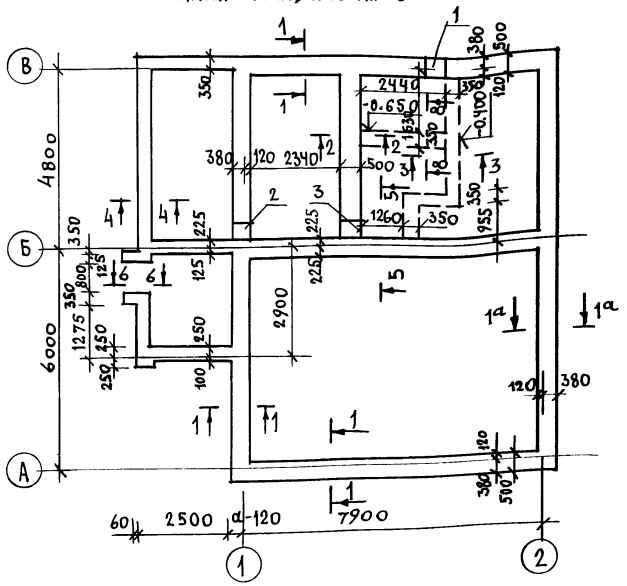

Таблица нагрузок

№ сечений	Отметки приложения нагрузок	Температура наружного воздуха, t °С		
		-20°	-30°	-40°
		NT	NT	NT
1-1	-0,55	4.77	5.61	6.45
1a-1a	-0.55	3.86	4.30	5.14
2-2	-0,55	5.80	5.80	5.80
4-4	-0.55	1.70	1.70	1.70
5-5	-0.55	5.02	5.02	5.02

1. Фундаменты разработаны для строительства дома с наружными стенами из пустотелого кирпича толщиной 550мм, на площадке со спокойным рельефом при сухих непучинистых грунтах, при отсутствии грунтовых вод.
2. Фундаменты приняты ленточные бутобетонные /основное решение/: бут М-100, бетон М-50.
3. Глубина заложения фундаментов принята 1м от поверхности земли, кроме оговоренных.
4. Горизонтальная гидроизоляция из двух слоев толя на битумной мастике.
5. Сечения см. лист АС-13

План подвала /вариант/

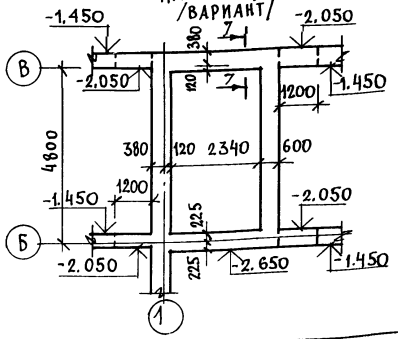

Экспликация отверстий

Тип отв.	Размер, мм b	Размер, мм h	Отм. низа м	Назначение
1	500	500	при прив.	В
2	500	500	вязке	К
3	500	500	-0.80	К

Привязан

Инв. №

Нормок.	Майсюк		
Нач. маст.	Караваев		
Зам. нач. м.	Ковринкин		
ГАП	Кувакин		
Гл. спец.	Майсюк		
Инж.	Полячева		
Провер.	Майсюк		

144-12-224.90 АС

Одноэтажный одноквартирный 3-комнатный жилой дом

Стадия	Лист	Листов
Р	12	

План фундаментов. План подвала / вариант /. Таблица нагрузок.

ЦНИИЭП граждансельстрой

24488-01 16

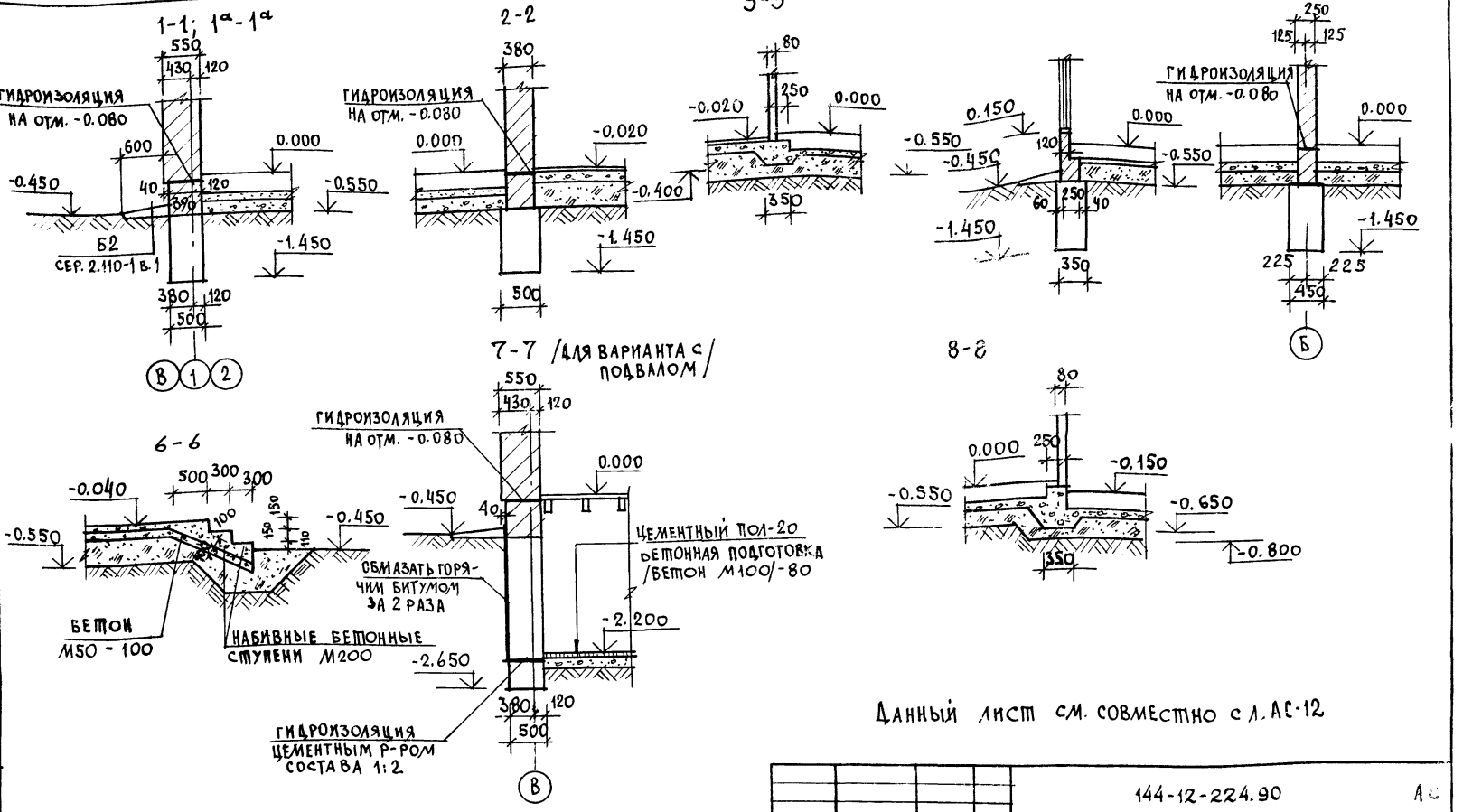

Данный лист см. совместно с л. АС-12

		144-12-224.90	АС
НОРМОК	МАЙСЮК	Одноэтажный одноквартирный жилой дом с 3-комнатными квартирами	Стадия: Р; Лист: 13; Листов:
НАЧ. МАС	КАРАВАЕВ		
ЗАМ. НАЧ.М	КОВРИЖКИН		
ГАП	КУВАКИН		
ГЛ. СПЕЦ.	МАЙСЮК		
ИСПОЛН.	ТРЕТЬЯЧЕНКО	Сечения 1-1÷8-8.	ЦНИИЭП ГРАЖДАНСЕЛЬСТРОЙ
ПРОВЕР.	ПОЛЯНИЧЕВА		

ПРИВЯЗАН

ИНВ. N

ИНВ. N ПОДЛ. | ПОДПИСЬ И ДАТА | ВЗАМ. ИНВ. N

20-3920-17

АЛЬБОМ I

Схема мелкозаглубленных столбчатых фундаментов с перемычками

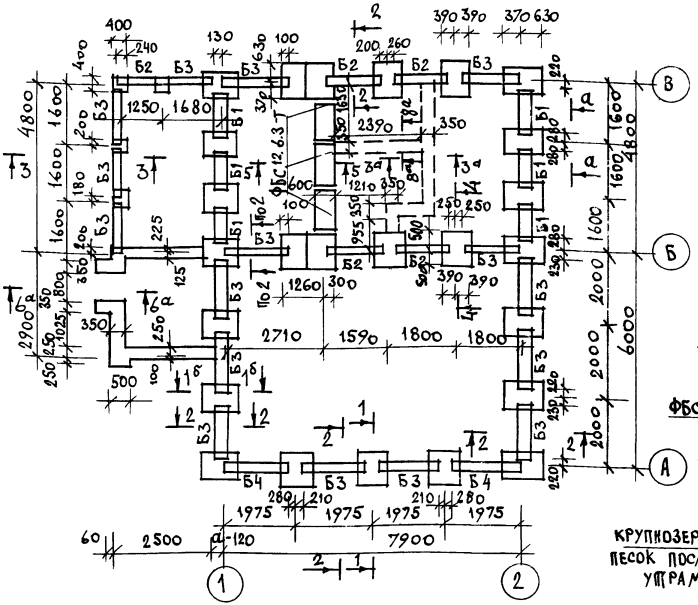

Спецификация сборных ж.б. элементов

Марка по проекту	Обозначение	Наименование	Кол	Масса ед. кг	Прим.
Перемычки брусковые					
Б-1	серия 1.038.1-1 в. 1	2ПБ10-1	24	43	
Б-2		2ПБ13-1	14	54	
Б-3		2ПБ16-2	52	65	
Б-4		2ПБ17-2	8	71	
Плиты фундаментные железобетонные					
ФЛ 10.8	ГОСТ 13580-85	ФЛ 10.8	25	495	
Блоки бетонные для стен подвала					
ФБС12.6.3-Т	ГОСТ 13579-78	ФБС 12.6.3-Т	3	460	

5-5

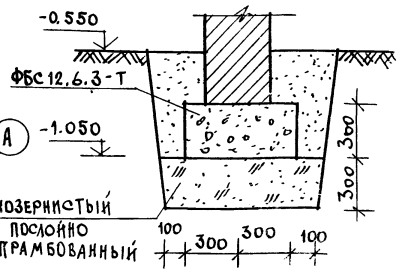

Таблица нагрузок

NN сеч.	Отм. приложения нагрузки	t° наружного воздуха -20° NT	-30° NT	-40° NT
1-1	-0.730	8.00	9.72	11.42
1б-1б	-0.730	6.30	8.00	9.70
3-3	-0.730	2.00	2.00	2.00
4-4	-0.730	9.03	9.03	9.03
5-5	-0.730	5.80	5.80	5.80

1. Фундаменты разработаны для строительства дома с наружными стенами из пустотелого кирпича толщиной 550мм, на площадке со спокойным рельефом при сухих непучинистых грунтах при отсутствии грунтовых вод.
2. Горизонтальная гидроизоляция из двух слоев толя на битумной мастике.
3. Сечения $3^а$-$3^а$; $6^а$-$6^а$; $8^а$-$8^а$ соответствуют сеч. 3-3; 6-6; 8-8 на л. АС-13

144-12-224.90 АС

Нач.отд.	Майсюк	
Нач.мас	Караваев	
Зам.нач.м	Коврижкин	
ГАП	Кубакин	
ГИП	Майсюк	
Инж.-кат	Поляничева	
Провер.	Майсюк	

Привязан

Инв.N

Одноэтажный одноквартирный 3-комнатный жилой дом

Стадия	Лист	Листов
Р	14	

Схема мелкозаглубленных столбчатых фундаментов с перемычками/вариант/сечение 5-5.

ЦНИИЭП граждансельстрой

Вид по а-а

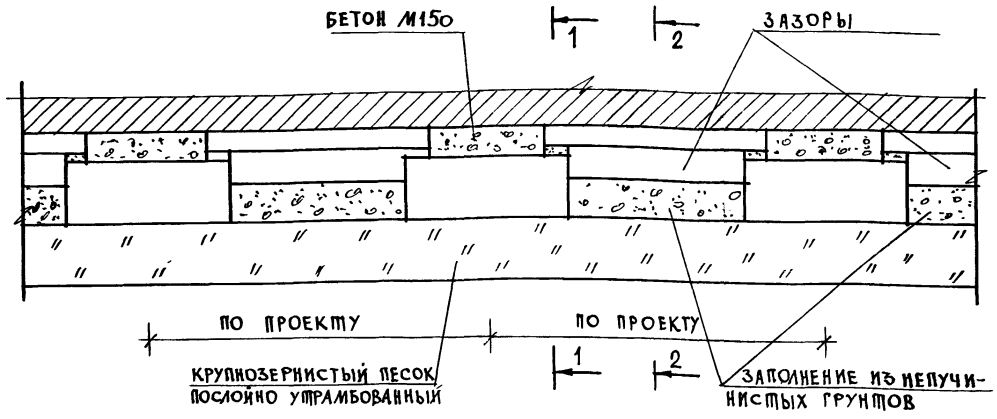

2-2

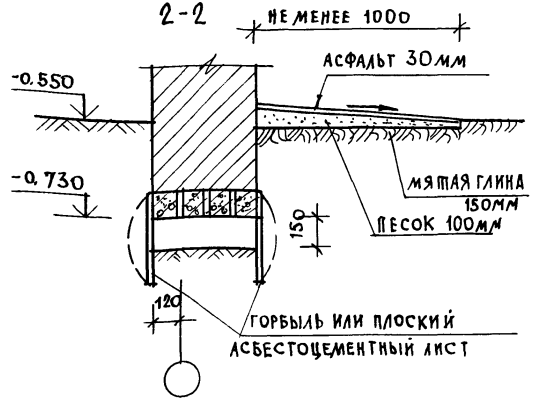

3-3

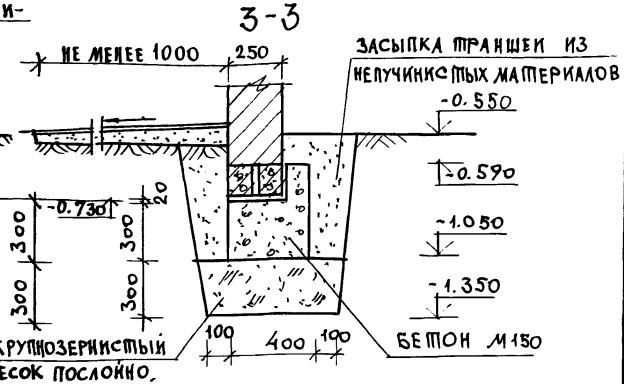

4-4

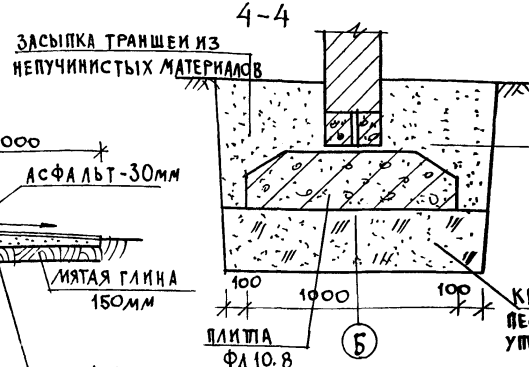

1-1; 1Б-1Б

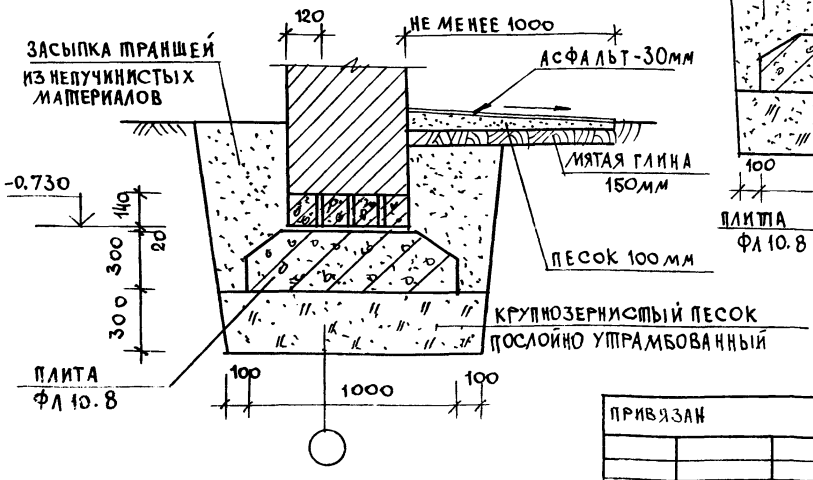

			144-12-224.90 АС
НОРМОК-	МАЙСЮК		
НАЧ.МАСТ	КАРАВАЕВ		Одноэтажный одноквартирный жилой дом с 3-комнатными квартирами
ЗАМ.НАЧ.М	КОВРИЖКИН		
ГАП	КУВАКИН		
ГЛ.СПЕЦ.	МАЙСЮК		Вид по а-а. Сечения 1-1 ÷ 4-4. Вариант мелкозаглубленных столбчатых фундаментов.
ИСПОЛН	ТРЕТЬЯЧЕНКО		
ПРОВЕР.	ПОЛЯНИЧЕВ		

СТАДИЯ	ЛИСТ	ЛИСТОВ
Р	15	

ЦНИИЭП ГРАЖДАНСЕЛЬСТРОЯ

ПРИВЯЗАН

ИНВ.N

24488-01 19

ИНВ.N ПОДЛ. | ПОДПИСЬ И ДАТА | ВЗАМ.ИНВ.N | 28-7920-19

План перекрытия над подвалом /вариант/

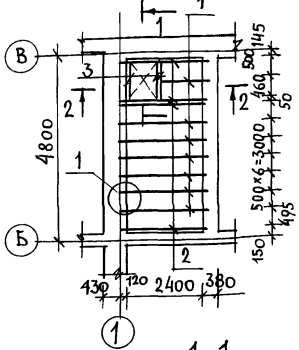

2-2

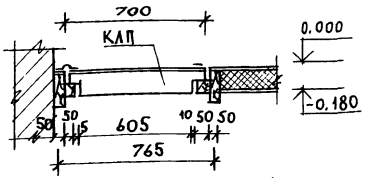

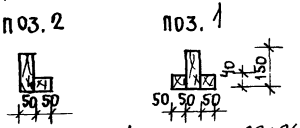



1-1

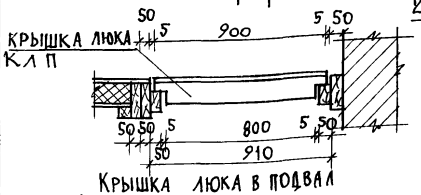

Крышка люка в подвал

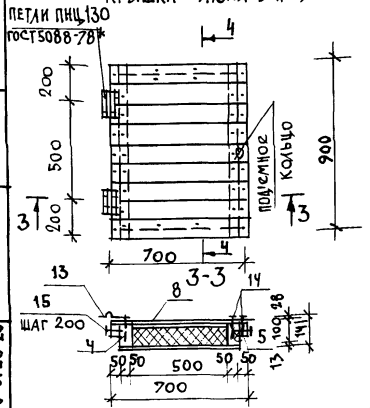

4-4

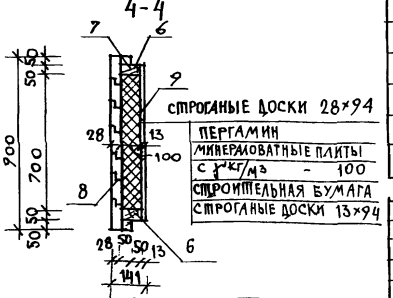

Спецификация древесины на перекрытие

Марка поз.	Обозначение	Наименование	Кол. шт.	Объем 1 эл. м³	Прим.
1	ГОСТ 24454-80Е	Балки 50×150 ℓ=2660	7	0,050	
2		Балки 50×150 ℓ=2660	5	0,025	
3		Балки 50×100 ℓ=910	2	0,005	
		Крышка люка в подвал „КЛП" 700×900	1	0,048	
	Итого	На перекрытие		0,393	м³

Спецификация древесины на крышку люка - КЛП

Марка поз.	Обозначение	Наименование		Кол. шт.	Объем м³	Прим.
4	ГОСТ 23166-78	Каркас люка	50×100; ℓ=800	2	0,004	
5			50×50; ℓ=900	2	0,0023	
6			50×100; ℓ=500	2	0,0025	
7			50×50; ℓ=600	2	0,0015	
		Всего на каркас люка			0,0206	
8	ГОСТ 8242-88	Доски 28×94; ℓ=700		9	0,0022	
9		Доски 13×94; ℓ=600		8	0,0009	
		Итого			0,0275	
10	ГОСТ 10140-80	Минераловат. пл. 100×500, ℓ=700		1	0,48	м²
11		Пергамин 600×800		1	0,48	м²
12		Строительная бум. 600×800		1		
13	ГОСТ 5088-78	Петли ПНЦ 130		2		
14	ГОСТ 4028-63*	Гвозди К3×80		62		
15		Гвозди К4×100		14		

Н. контр.	Кувакин		
Нач. мас	Караваев		
Зам. нач. м	Коврижкин		
ГАП	Кувакин		
Гл. спец.	Майсюк		
Арх. 1 кат	Венедиктова		
Пробер.	Кувакин		

144-12-224.90 АС

Одноэтажный одноквартирный 3-комнатный жилой дом

Стадия	Лист	Листов
Р	16	

План перекрытия над подвалом /вариант/. Крышка люка в подвал КЛП

ЦНИИЭП Граждансельстрой

Привязан

Инв. N

Схема расположения элементов покрытия

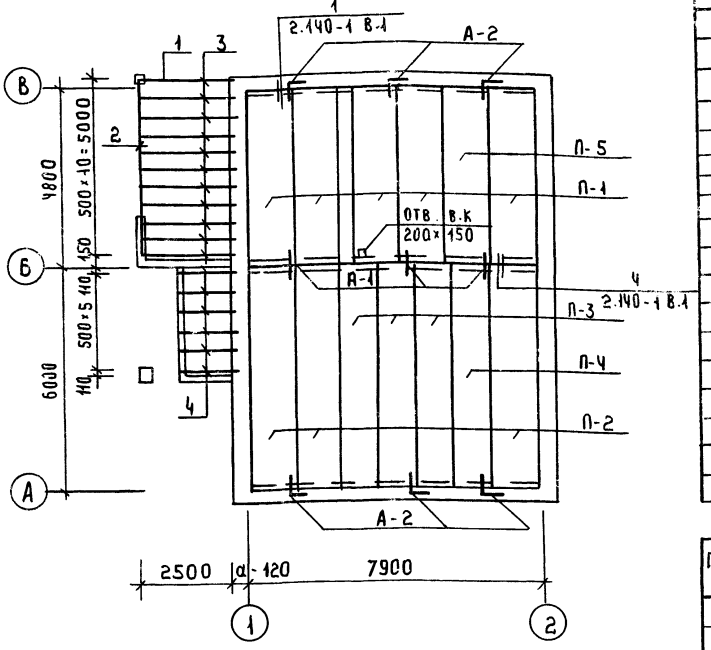

1. Панели перекрытия укладывать по слою цементного раствора М100.
2. Швы между панелями перекрытия тщательно заполнять цементным раствором „М-100".
3. Анкеры перекрытия соединить между собой на сварке электродами Э-42 с последующим покрытием цементным раствором М100
4. Отверстия в перекрытии для пропуска стояков сверлить по месту, не нарушая ребер панели.

Спецификация сборных железобетонных элементов

Марка поз.	Обозначение	Наименование	Кол	Масса ед. кг	Примечание
	Панели перекрытий				
П1	Серия 1.141-1 в.64	ПК48.12-4АIVт	5	1700	
П2	—"—	ПК60.12-3АIVт	3	2100	
П3	—"—	ПК60.10-8АIVт	3	1725	
П4	—"—	ПК60.10-3АIVт	1	1725	
П5	—"—	ПК48.12-8АIVт	1	1700	
	Перемычки				
Б10	Серия 1.038.1-1 в.1	2ПБ10-1	5	43	
БУ18	—"—	3ПБ18-37	3	119	
БУ15	—"—	3ПБ16-37	2	102	
БУ12	—"—	3ПБ13-37	3	85	
Б24	—"—	2ПБ25-3	4	103	
Б15	—"—	2ПБ16-2	11	65	
Б12	—"—	2ПБ13-1	10	54	
	Анкера				
—	Лист 27	А-1	3	0.36	
—	Лист 27	А-2	6	0.49	

Спецификация древесины

Марка поз.	Обозначение	Наименование	Кол	Объем ед. м³	Примечания
1	ГОСТ 24454-80Е	Прогон 94×119 ℓ=2750	1	0.034	
2	—"—	Прогон 94×119 ℓ=5200	1	0.065	
3	—"—	Балки потолка веранды 50×100 ℓ=2620	11	0.043	
4	—"—	Балки потолка тамбура 50×75 ℓ=1440	6	0.005	

144-12-224.90 АС

Н. контр.	Майсюк	
Рук. мас.	Караваев	
Зам. н. м.	Коврижкин	
ГАП	Кувакин	
Гл. спецк.	Майсюк	
Исполн.	Третьяченко	
Провер.	Майсюк	

Одноэтажный одноквартирный 3-комнатный жилой дом

Стадия	Лист	Листов
Р	17	

Схема расположения элементов перекрытия. Спецификация.

ЦНИИЭП гражданельстрой

Привязан

Инв. №

Инв. № подл. | Подпись и дата | Взам. инв. №

20-3-524-21

24488-01 21

План стропил

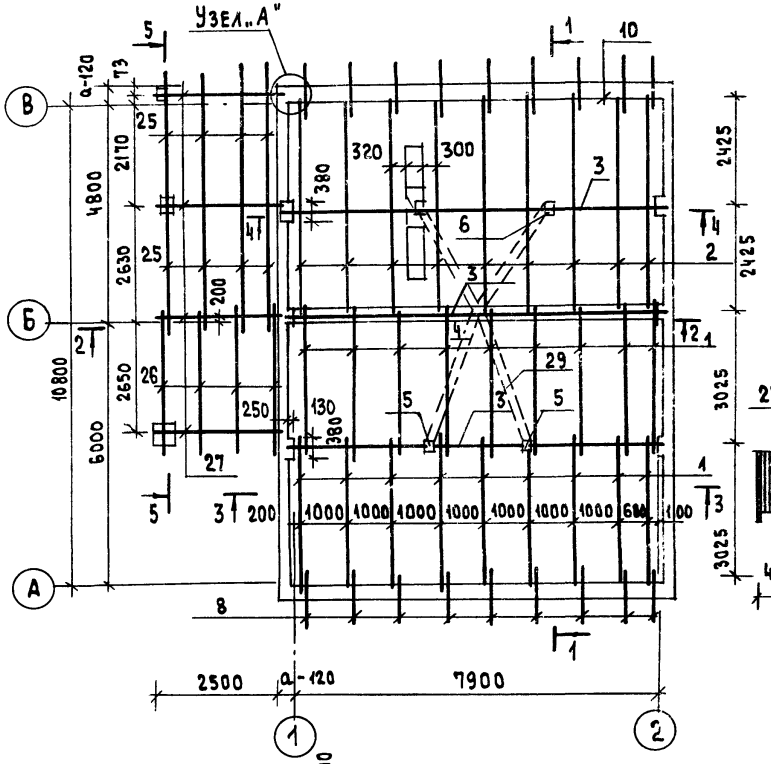

План кровли

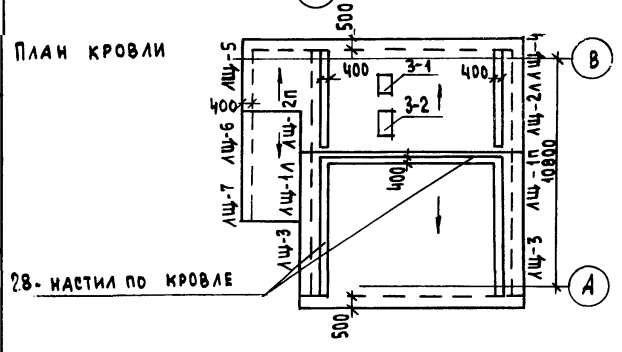

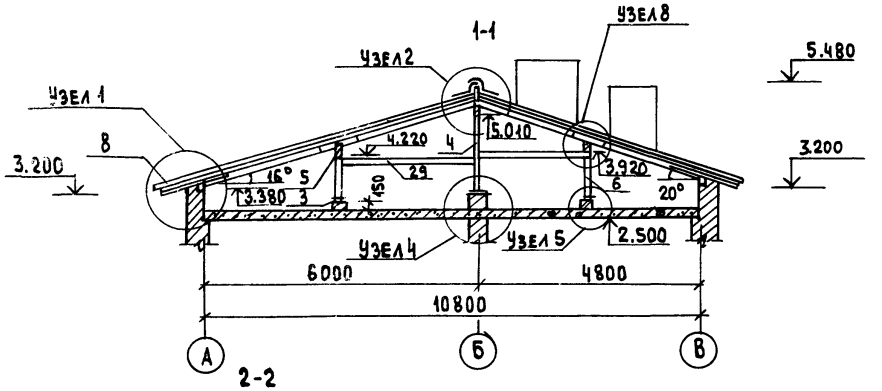

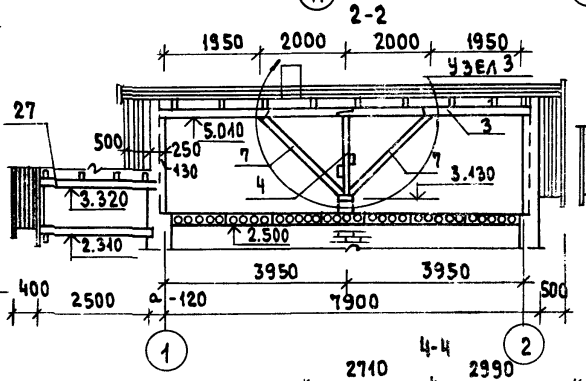

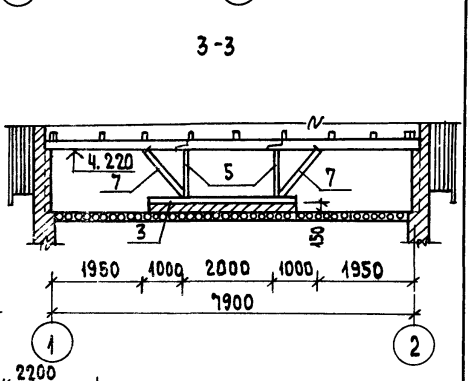

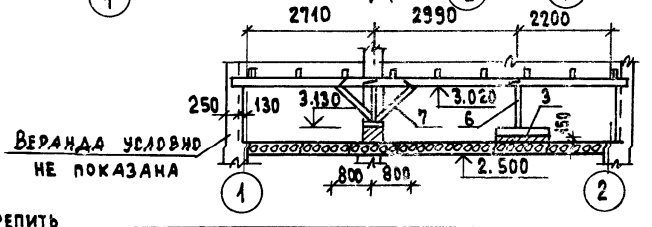

Веранда условно не показана

1. Опирание прогонов аналогично опиранию прогонов по узлу 3.
2. Зонты 3-1, 3-2 см. л. АС-27.

Связи поз. 29 крепить к стойкам через прокладки

			144-12-224.90 АС
Нормок.	Майсюк		
Нач. маст.	Караваев		Одноэтажный одноквартирный 3-комнатный жилой дом
Зам. нач.	Коврижкин		Стадия: Р; Лист: 18; Листов:
ГАП	Кувакин		План стропил для снегов. нагр. q_0=1.0 кпа. План кровли. Разрезы 1-1 ÷ 4-4
Гл. спец.	Майсюк		ЦНИИЭП Граждансельстрой
Инж. К.	Третьяченко		
Провер.	Майсюк		

Привязан

Инв. №

Альбом I

План стропил

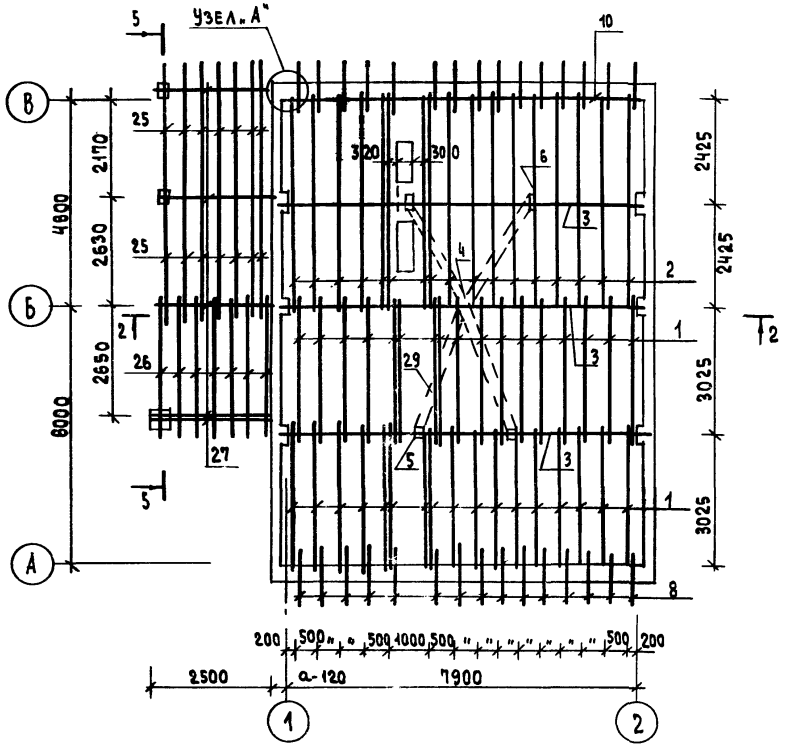

1. План кровли и разрезы см. лист АС-18
2. Спецификацию см. на л. АС-20
3. В спецификации - в числителе дано количество для снеговой нагрузки $q = 1.0$ кПа, в знаменателе - $q = 1.5$ кПа

			144-12-224.90 АС
Н. контр.	Майсюк		
Нач. маст	Караваев		Одноэтажный одноквартирный 3-комнатный жилой дом
Зам. нач.	Коврижкин		Стадия: Р; Лист: 19; Листов:
ГАП	Кубакин		
Гл. спец.	Майсюк		План стропил для снег. нагр. $q = 1.5$ кПа
Инж. К.	Третьяченко		ЦНИИЭП гражданстрой
Провер.	Майсюк		

Привязан

Инв. №

Инв. № подл. | Подпись и дата | Взам. инв. №
10-3910-23

24488-01 23

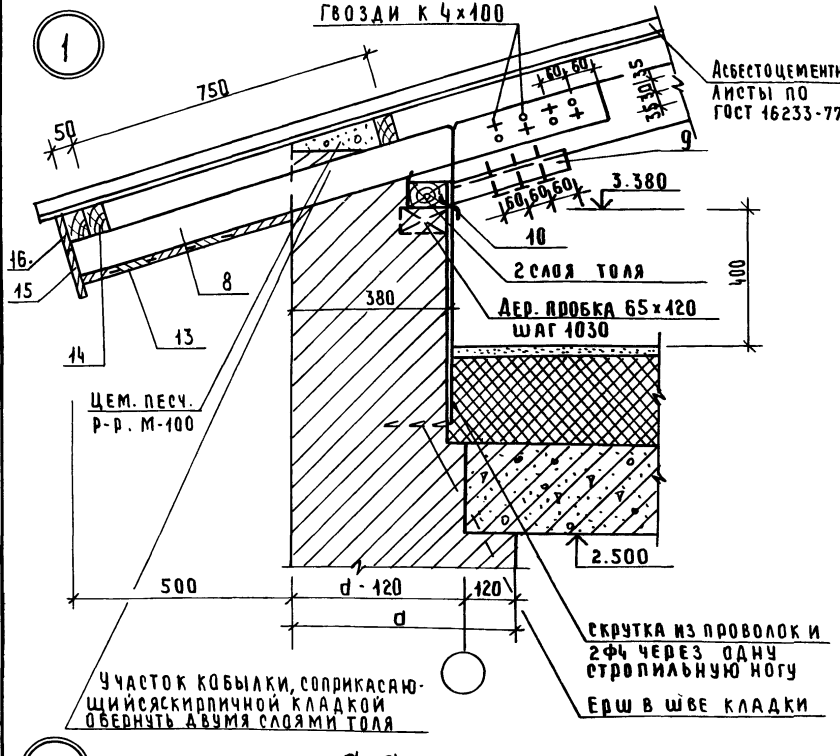

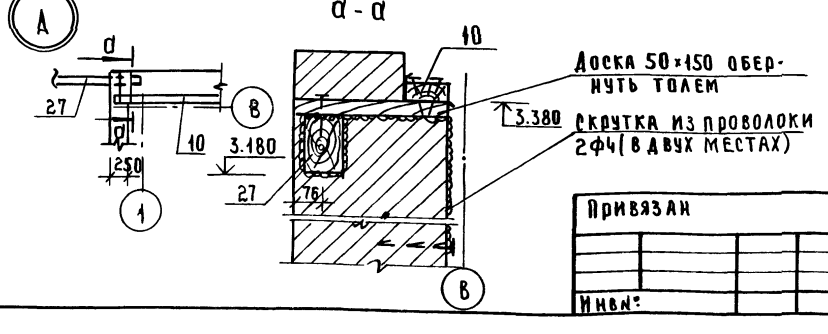

Марка, поз.	Обозначение	Наименование	Кол	Об'ем ед., м³	Примечание
1	ГОСТ 24454-80Е	Стропила дома 50×175 ℓ=3600	18/34	0.032	
2	"	Стропила дома 50×175 ℓ=5200	9/17	0.046	
3	"	Прогон, распр. брус 100×150	п.м. 37	0.015	
4	"	Стойки 150×150 ℓ=1850	1	0.041	
5	"	Стойки 100×100 ℓ=930	2	0.0093	
6	"	Стойки 100×100 ℓ=760	2	0.008	
7	"	Подкосы 100×100	п.м. 15.0	0.0010	
8	"	Кобылки 50×100 ℓ=1350	18/30	0.0068	
9	"	Опорный брусок стропил 50×50 ℓ=300	18/34	0.00075	
10	"	Мауэрлат 50×100	п.м. 38	0.0050	
11	"	Накладки стропил 50×150 ℓ=400	18/34	0.003	
12	"	Подкладки под стойки 50×150	п.м. 2.0	0.0075	
13	ГОСТ 8242-88	Подшивка свесов 13×94	п.м. 306	0.0016	
14	ГОСТ 24454-80Е	Обрешетка дома веранды 50×75	п.м 290	0.0038	
15	"	Лобовые доски 22×119	п.м. 25.2	0.0031	
16	"	Лобовые доски 22×94	п.м. 25.2	0.0025	
17	л. АС-23	Лобовые щиты ЛЩ-1 А/п ℓ=3600	2	0.0417	
18	"	Лобовые щиты ЛЩ-2 А/п ℓ=3600	2	0.0417	
19	"	Лобовые щиты ЛЩ-3 ℓ=3640	2	0.0422	
20	"	Лобовые щиты ЛЩ-4 ℓ=2500	1	0.0290	
21	"	Лобовые щиты ЛЩ-5 ℓ=3300	1	0.0340	
25	ГОСТ 24454-80Е	Стропила веранды 50×150 ℓ=3500	8	0.0263	
26	"	Стропила веранды 50×150 ℓ=3300	4	0.0248	
27	"	Прогон веранды 100×150 ℓ=2800	4	0.0420	
28	ГОСТ 24454-80Е	Настил по кровле 22×94	п.м. 136	0.0025	
29	"	Связи по стойкам 25×100	п.м. 13.0	0.0025	
30	л. АС-23	Лобовые щиты ЛЩ-6 ℓ=3300	1	0.0340	
31	"	Лобовые щиты ЛЩ-7 ℓ=2700	1	0.0280	

При производстве работ размеры дерев. элементов уточнить

Н. контр.	Майсюк	
Рук. маст	Караваев	
Зам. рук	Коврижкин	
ГАП	Кувакин	
Гл. спец.	Майсюк	
Инж. пр.	Третьяченко	
Провер.	Майсюк	

Привязан

Инв.№:

144-12-224.90 АС

Одноэтажный одноквартирный 3 комнатный жилой дом

Стадия	Лист	Листов
Р	20	

Стропила. Узел 1
Спецификация. Узел А

ЦНИИЭП гражданселькстрой

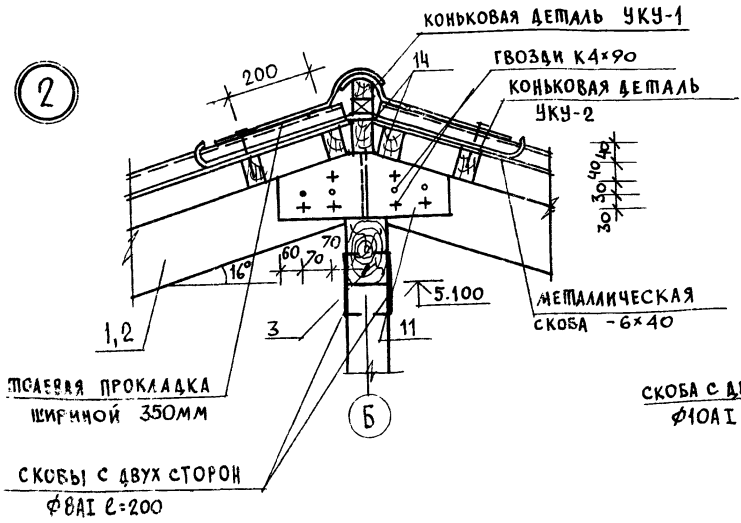

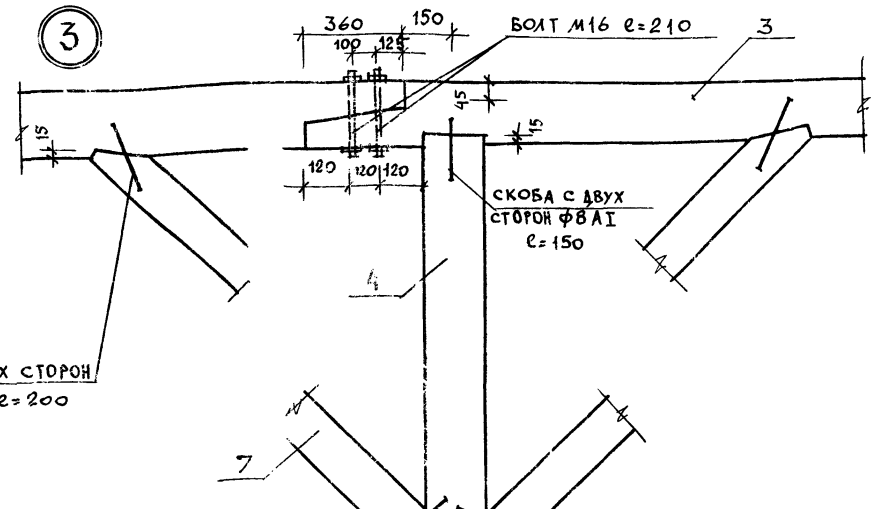

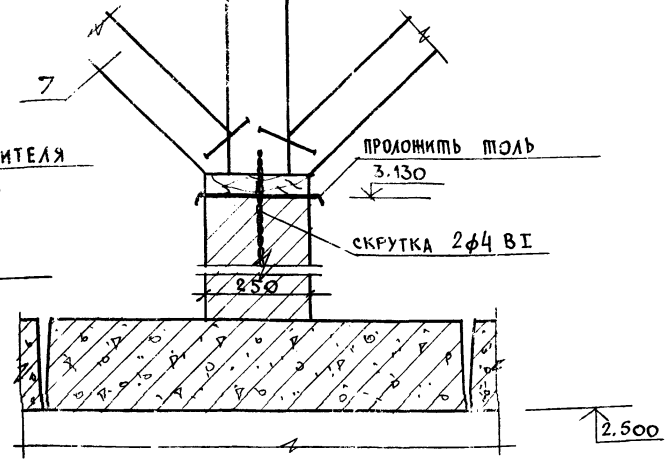

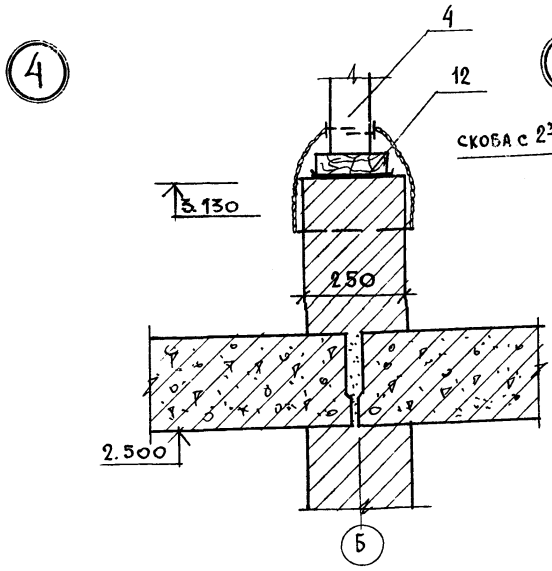

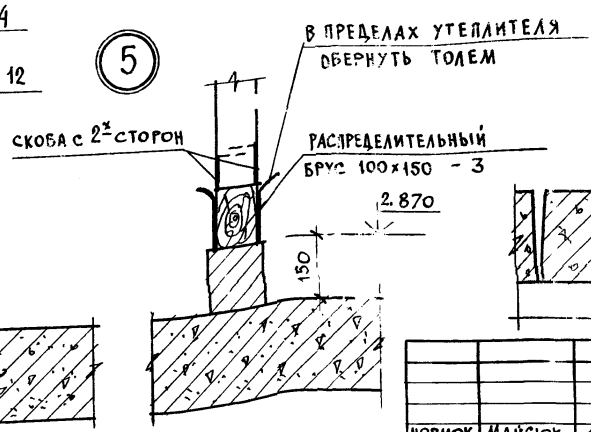

НОРМОК.	Майсюк		
НАЧ.МАСТ	Караваев		
ЗАМ.НАЧ.М	Коврижкин		
ГАП	Кувакин		
ГА.СПЕЦ	Майсюк		
ИСПОЛН	Третьяченко		
ПРОВЕР	Поляничева		

144-12-224.90 АС

Одноэтажный одноквартирный 3-комнатный жилой дом

СТАДИЯ	ЛИСТ	ЛИСТОВ
Р	21	

Стропила. Узлы 2÷5.

ЦНИИЭП ГРАЖДАНСЕЛЬСТРОЙ

24488-01 25

ПРИВЯЗАН

ИНВ.N

ИНВ.N ПОДЛ. | ПОДПИСЬ И ДАТА | ВЗАМ. ИНВ.N

20-1920-25

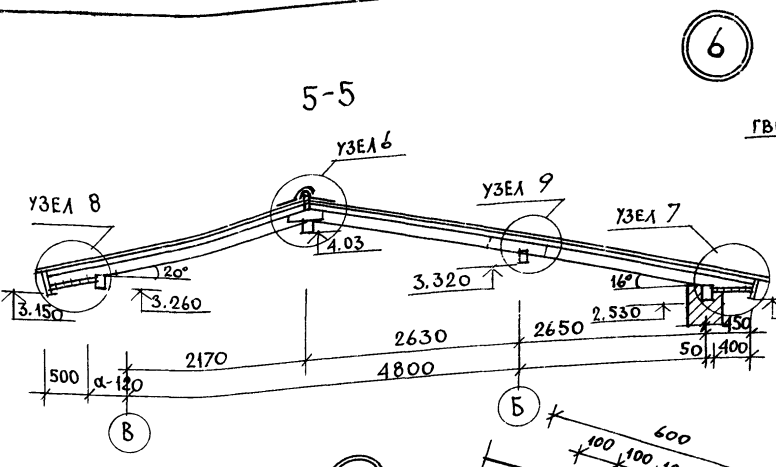

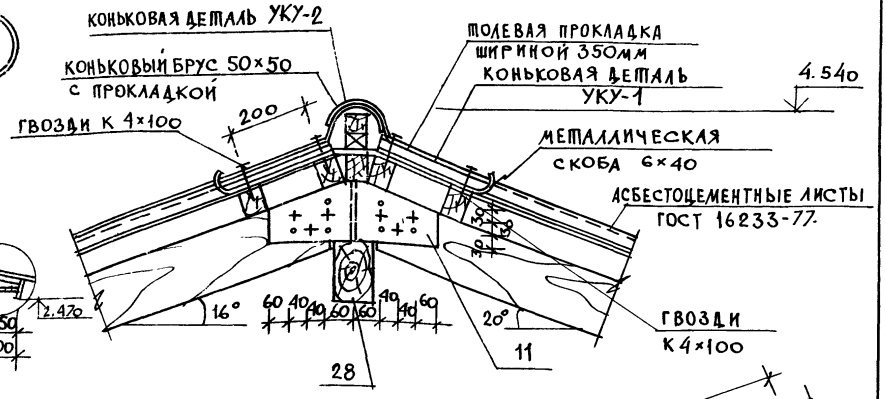

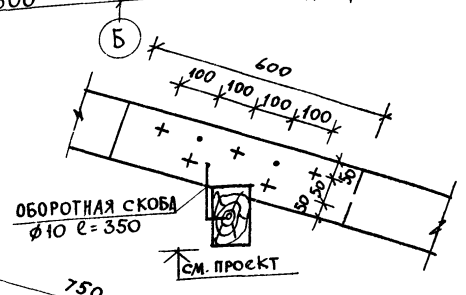

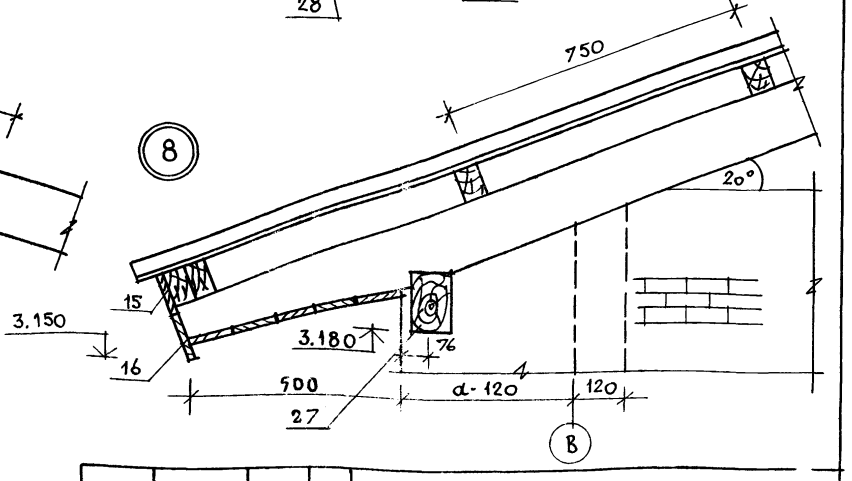

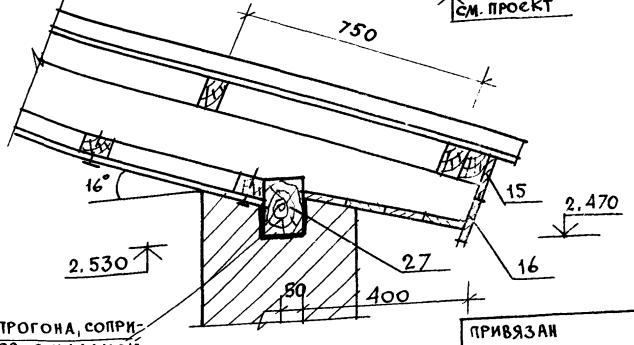

УЧАСТОК ПРОГОНА, СОПРИКАСАЮЩИЙСЯ С КЛАДКОЙ ОБЕРНУТЬ ТОЛЕМ

ОБОЛОВЫЕ ЩИТЫ УСЛОВНО НЕ ПОКАЗАНЫ.

НОРМОК.	Майсюк	
НАЧ. МАСТ	Каравлев	
ЗАМ. НАЧ. М	Ковришкин	
ГАП	Кувакин	
ГА. СПЕЦ.	Майсюк	
ИСПОЛН.	Третьяченко	
ПРОВЕР.	Поляничева	

ПРИВЯЗАН

ИНВ. №

144-12-224.90 АС

Одноэтажный, одноквартирный 3-комнатный жилой дом

СТАДИЯ	ЛИСТ	ЛИСТОВ
Р	22	

Стропила. Разрез 5-5. Узлы 6 ÷ 9.

ЦНИИЭП ГРАЖДАНСЕЛЬСТРОЙ

24488-01 26

АЛЬБОМ I

ЛЩ-1л/ЛЩ-1п/; ЛЩ-2л/ЛЩ-2п/

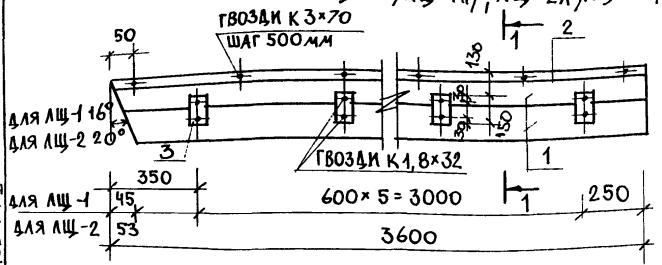

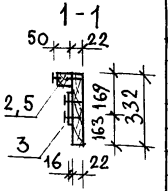

ЛЩ-3; ЛЩ-4

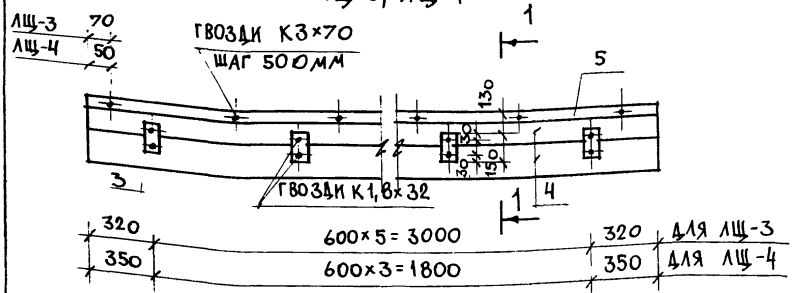

ЛЩ-5; ЛЩ-6

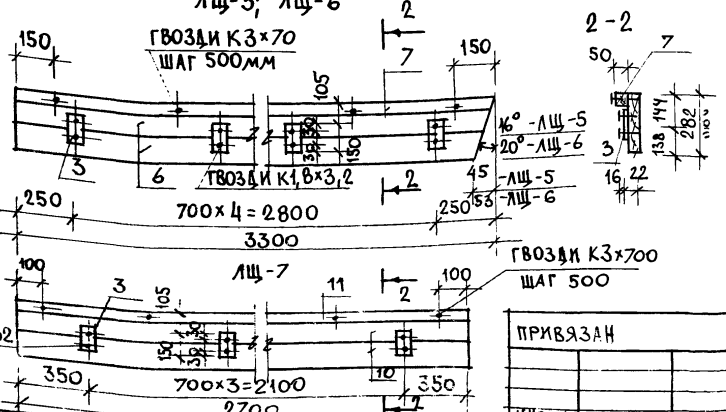

ЛЩ-7

МАРКА ПОЗ.	ОБОЗНАЧЕНИЕ	НАИМЕНОВАНИЕ	КОЛ-ВО ШТ.	ОБЪЕМ 1 ЭЛЕМ. М3	ПРИМ.
		ЛЩ-1л/ЛЩ-1п/; ЛЩ-2л/ЛЩ-2п/			
1	ГОСТ 24454-80Е	ДОСКА 22×169; ℓ=3600	2	0,0158	
2	—"—	БРУСОК 50×50; ℓ=3600	1	0,009	
3	—"—	БРУСОК 16×75; ℓ=150	6	0,0002	
		ИТОГО НА ИЗДЕЛИЕ		0,0418	
		ЛЩ-3			
4	ГОСТ 24454-80Е	ДОСКА 22×169 ℓ=3640	2	0,032	
5	—"—	БРУСОК 50×50 ℓ=3640	1	0,009	
3	—"—	БРУСОК 16×75 ℓ=150	6	0,0012	
		ИТОГО НА ИЗДЕЛИЕ:		0,0422	
	ГОСТ 4028-63*	ГВОЗДИ К3×70	8		
	—"—	ГВОЗДИ К1,8×32	12		
		ЛЩ-4			
6	ГОСТ 24454-80Е	ДОСКА 22×169 ℓ=2500	2	0,0218	
7	—"—	БРУСОК 50×50 ℓ=2500	1	0,0063	
3	—"—	БРУСОК 16×75 ℓ=150	4	0,0008	
		ИТОГО НА ИЗДЕЛИЕ:		0,029	
	ГОСТ 4028-63*	ГВОЗДИ К3×70	11		
	—"—	ГВОЗДИ К1,8×32	16		
		ЛЩ-5; ЛЩ-6			
8	ГОСТ 24454-80Е	ДОСКА 22×144 ℓ=3300	2	0,0248	
9	—"—	БРУСОК 50×50 ℓ=3300	1	0,0083	
3	—"—	БРУСОК 16×75 ℓ=850	5	0,0010	
		ИТОГО НА ИЗДЕЛИЕ:		0,0340	
	ГОСТ 4028-63*	ГВОЗДИ К3×70	7		
	—"—	ГВОЗДИ К1,8×32	10		
		ЛЩ-7			
10	ГОСТ 24454-80Е	ДОСКА 22×144 ℓ=2700	2	0,020	
11	—"—	БРУСОК 50×50 ℓ=2700	1	0,0068	
3	—"—	БРУСОК 16×75 ℓ=150	4	0,0008	
		ИТОГО НА ИЗДЕЛИЕ		0,0280	
	ГОСТ 4028-63*	ГВОЗДИ К3×70	6		
	—"—	ГВОЗДИ К1,8×32	8		

ПРИВЯЗАН

ИНВ. N

НОРМОК.	КУВАКИН	
НАЧ. МАС.	КАРАВАЕВ	
ЗАМ. НАЧ. М	КОВРИЖКИН	
ГАП	КУВАКИН	
Н. СПЕЦ.	МАЙСЮК	
АРХ. ГКАТ	ВЕНЕДИКТОВ	
ПРОВЕР.	КУВАКИН	

144-12-224.90 АС

Одноэтажный одноквартирный 3-комнатный жилой дом

СТАДИЯ	ЛИСТ	ЛИСТОВ
Р	23	

Лобовые щиты.

ЦНИИЭП ГРАЖДАНСЕЛЬСТРОЙ

24488-01 27

АЛЬБОМ I

ИНВ. N ПОДЛ. | ПОДПИСЬ И ДАТА | ВЗАМ. ИНВ. N

20-3920-27

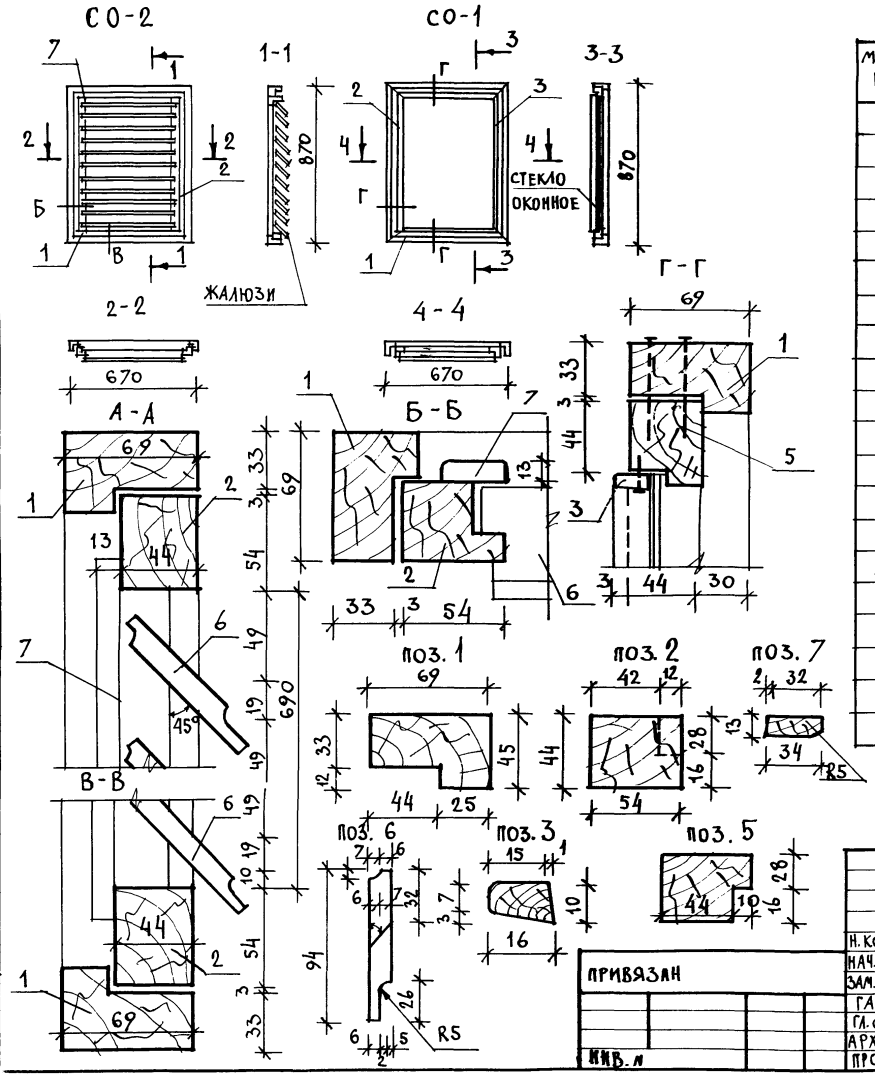

Спецификация на изделия

Марка поз.	Обозначение	Наименование	Кол. шт.	Объем 1 эл. $м^3$	Прим.
		СО-1			
1	ГОСТ 23166-78	Древесина коробки 45×69 ℓ=3100	—	0.0096	
5		Древесина переплета 44×54 ℓ=3000	—	0.0071	
3		Раскладка 10×16 ℓ=3000	—	0.0005	
		Итого		0.0172	
	ГОСТ 4028-63*	Гвозди К 3×70	20	—	
		Гвозди К 1×16	15	—	
	ГОСТ 1145-80*	Шурупы 2×18	30	—	
	ГОСТ 5088-78	Петли ПНЦ-85	2	—	
	Стекло оконное - толщ. 3мм 705×505 - 1шт. - 0,36 $м^2$				
		СО-2			
1	ГОСТ 23166-78	Древесина коробки 45×69 ℓ=3100	—	0.0096	
2		Древесина переплета 44×54 ℓ=3000	—	0.0071	
6		Жалюзи 13×94, ℓ=5400	—	0.0056	
7		Раскладка 13×94, ℓ=3000	—	0.0013	
		Итого		0,025	
	ГОСТ 1145-80*	Шурупы 2×18	30	—	
	ГОСТ 5088-78	Петли ПНЦ-85	2	—	
	ГОСТ 5090-86	Задвижки 3Т	2	—	
	ГОСТ 5087-80	Ручка РС 80	1	—	

Н. контр.	Кувакин	
Нач. маст.	Караваев	
Зам. нач. м.	Ковришкин	
ГАП	Кувакин	
Гл. спец.	Майсюк	
Арх. Ткат	Венедиктова	
Провер.	Кувакин	

144-12-224.90 АС

Одноэтажный одноквартирный 3-комнатный жилой дом

Стадия	Лист	Листов
Р	24	

Слуховые окна СО-1; СО-2.

ЦНИИЭП граждансельстрой

Альбом I

24488-01 28

Альбом I

Ведомость перемычек

Тип	Сечение	Кол. мест	Поз. обозн. марки	Кол-во штук при толщине наружных стен 420	550	680
ПР1	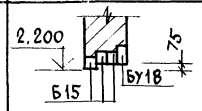	3	БУ18	1	1	1
			Б15	2	3	4
ПР2	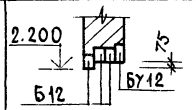	1	БУ12	1	1	1
			Б12	2	3	4
ПР3	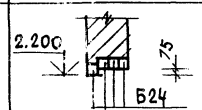	1		—	—	—
			Б24	3	4	5
ПР4	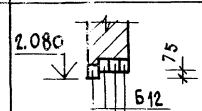	1		—	—	—
			Б12	3	4	5
ПР5	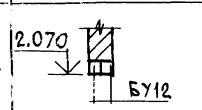	1	БУ12	2	2	2
				—	—	—
ПР6	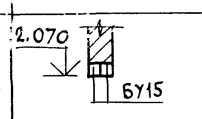	1	БУ15	2	2	2
				—	—	—
ПР7	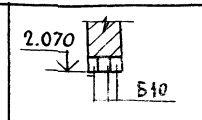	1		—	—	—
			Б10	3	3	3
ПР8	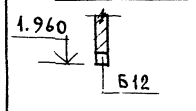	3		—	—	—
			Б12	1	1	1
ПР9	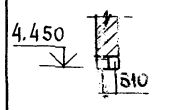	1	Б10	2	2	2
				—	—	—
ПР10	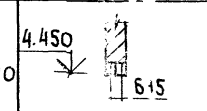	1		—	—	—
			Б15	2	2	2

План перемычек

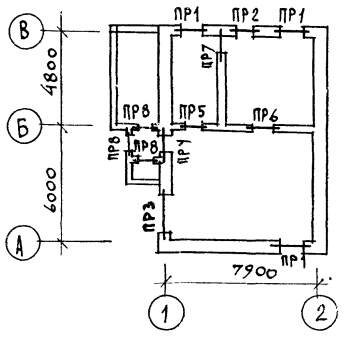

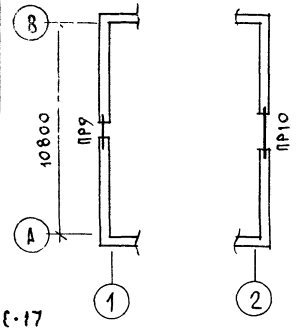

Спецификацию перемычек см. на листе АС-17

Нормок.	Майсюк		
Нач. маст.	Караваев		
Зам. нач. м.	Ковринкин		
ГАП	Кувакин		
Гл. спец.	Майсюк		
Исполн.	Третьяченко		
Провер.	Полякичева		

Привязан

Инв. №

144-12-224.90 АС

Одноэтажный одноквартирный 3-комнатный жилой дом

Стадия	Лист	Листов
Р	25	

План перемычек. Ведомость перемычек.

ЦНИИЭП гражданселькстрой

24488-01 29

Инв. № подл. | Подпись и дата | Взам. инв. №

20-3920-29

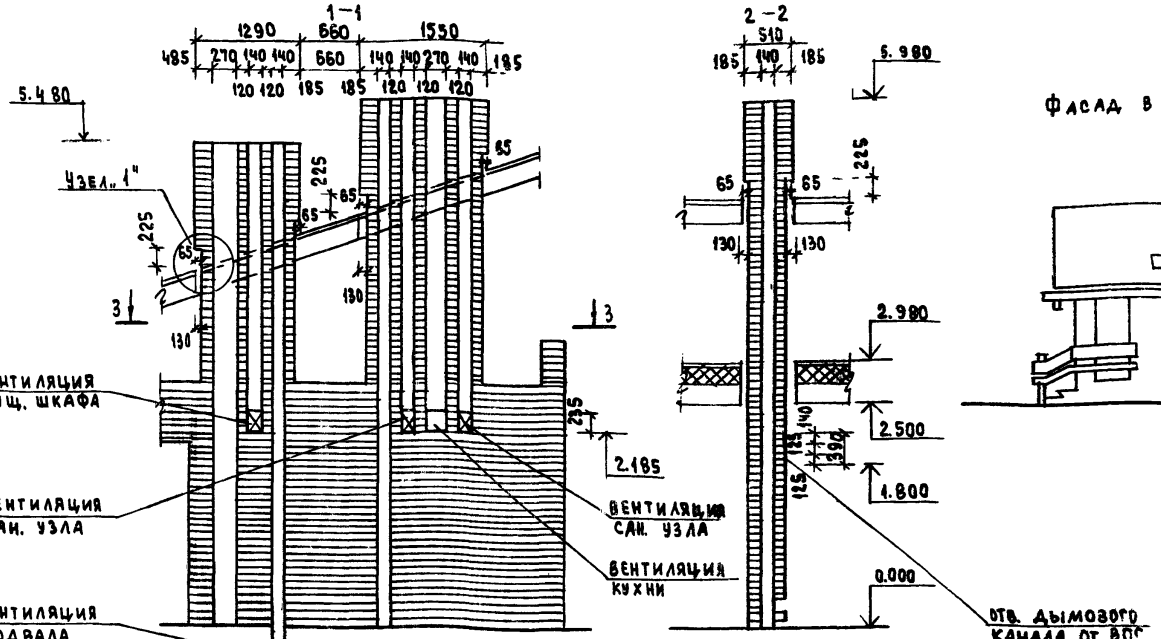

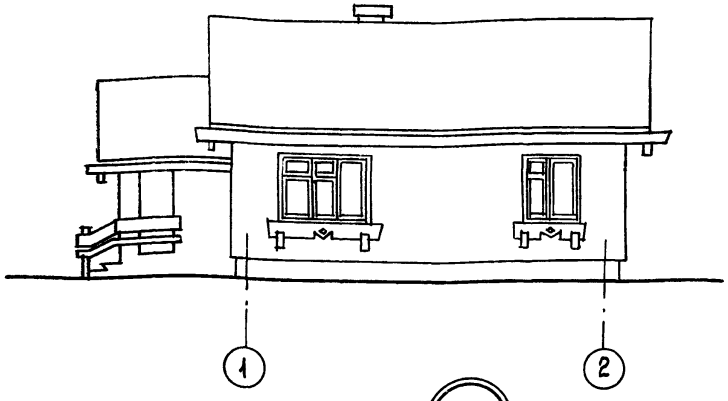

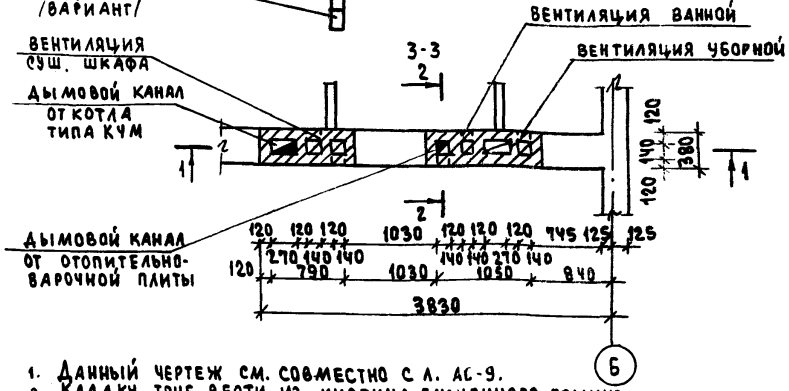

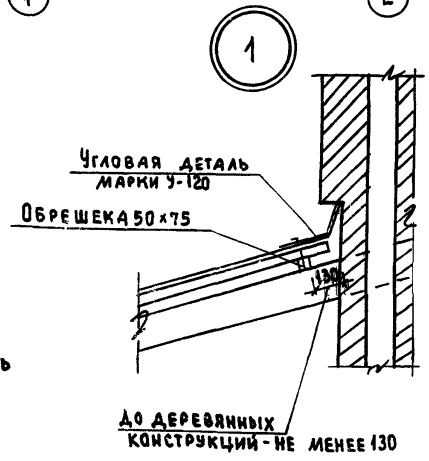

1. Данный чертеж см. совместно с л. АС-9.
2. Кладку труб вести из кирпича глиняного обыкновенного марки 75 на растворе марки 100.
3. Отметка дымовыводящего отверстия дана для плиты на твердом топливе отопительно-варочной металлической типа „Ильмарине". При привязке отметка должна быть уточнена применительно к параметрам конкретного прибора.
4. При газификации дома для подключения ВПГ используется дымовой канал плиты на твердом топливе; отметки входного отверстия и прочистки в этом случае принимать 1.800

Нормок.	Кувакин	
Нач.маст.	Караваев	
Зам.нач	Ковриженкин	
ГАП	Кувакин	
Гл.спец.	Майсюк	
Вед.арх.	Вешнякова	
Провер.	Кувакин	

Привязан

Инв. №

144-12-224.90 АС

Одноэтажный одноквартирный 3-комнатный жилой дом

Стадия	Лист	Листов
Р	26	

Дымовентиляционная труба ДВТ-1. Вариант фасада в осях 1-2

ЦНИИЭП Граждансельстрой

24488-01 30

Альбом I

Зонт 3-1; 3-2

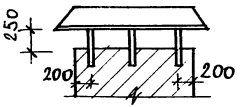

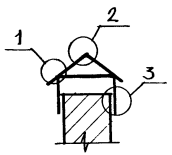

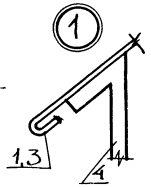

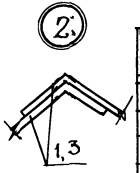

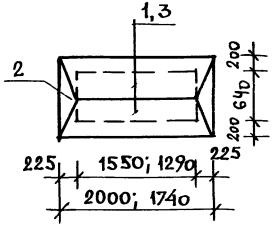

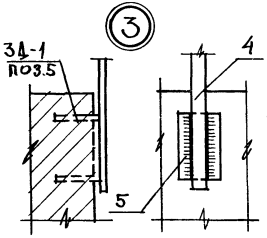

поз. 4

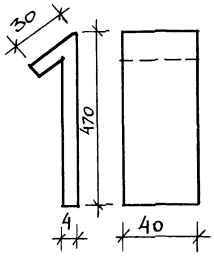

поз. 1, 3

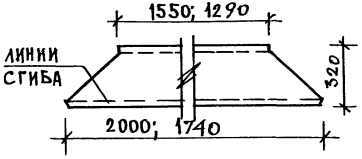

поз. 5 /3Д-1/

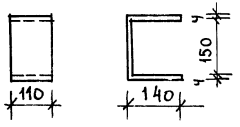

поз. 2

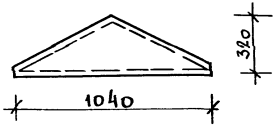

Анкер А-1

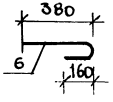

Анкер А-2

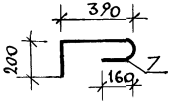

Спецификация металла на 1 элемент

Формат	Зона	Поз.	Обозначение	Наименование	Кол	Масса кг
			Зонт 3-1 - 1 шт.			
		1	Оцинкован. сталь	δ=1.0 $l_{ср.}$=1775 h=320	2	8.80
		2		δ=1.0 l=1040 h=320	2	2.61
		3	Стальная полоса ГОСТ 19903-74*	-4×40, l=500	6	3.78
		4		-4×110, l=430	6	8.90
				Итого		24.09
			Зонт 3-2 - 1 шт.			
		3	Оцинкованная сталь	δ=1.0; $l_{ср.}$=1515; h=320	2	10.00
		2		δ=1.0; l=1040; h=320	2	2.61
		4	Стальная полоса ГОСТ 19903-74*	-4×40; l=500	6	3.78
		5		-4×110; l=430	6	8.90
				Итого		25.29
			Анкер А-1			
		6	ГОСТ 5781-82*	ф10 AI l=590	1	0.36
			Анкер А-2			
		7	ГОСТ 5781-82*	ф10 AI l=800	1	0.49

1. Спецификация составлена на 1 элемент
2. План кровли см. лист АС-18

Нормок.	Майсюк	
Нач. маст.	Караваев	
Зам. нач. м.	Ковриикий	
ГАП	Кувакин	
ГИП	Майсюк	
Инж.	Третьяченко	
Провер.	Майсюк	

144-12-224.90 АС

Одноэтажный одноквартирный 3-комнатный жилой дом

Стадия	Лист	Листов
Р	27	

Металлические изделия 3-1; 3-2. Анкеры А-1; А-2.

ЦНИИЭП гражданселькс

Привязан

Инв. N

Инв. N подл. | Подпись и дата | Взам. инв. N

24488-01 31

План этажа

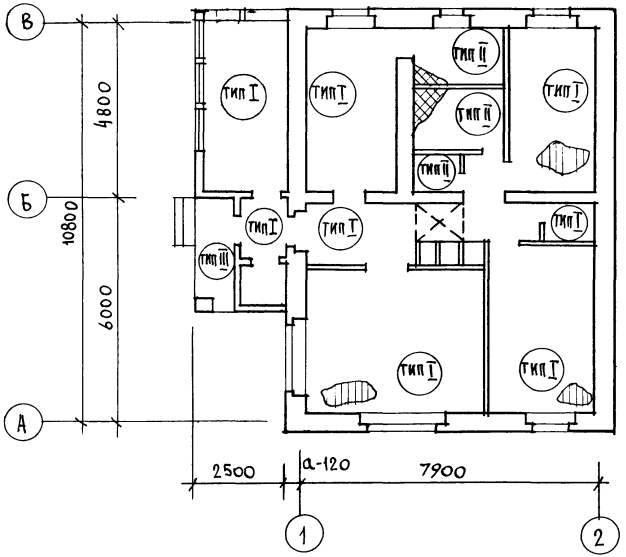

Экспликация полов

Наименование помещ.	Тип пола по пр-ту	Схема пола или номер узла по серии	Элементы пола и их толщина	Площ. пола м2
Жилые комн. прихожая - кухня, коридор, веранда кладовые	I	Узел 137 сер. 2.144-1/88	Покрытие - доски пола по ГОСТ 8242-88 - 28мм	76.75
Ванная, туалет, хоз. помещения	II	Узел 181 сер. 2.144-1/88	Керамическая плитка по ГОСТ 6787-80*	11.02
Крыльцо	III		Бетон М200 - 30мм Бетон М50 - 80мм Насыпной грунт/уплотненный/ грунт основания	3.35

Н.контр.	Кувакин		144-12-224.90 АС
Нач. маст.	Каравдев		
Зам. нач. м.	Коврижкин		
ГАП	Кувакин		
Гл. спец.	Майсюк		
Арх. Ткат	Венедиктова		
Провер.	Кувакин		

Привязан

Инв. N

Одноэтажный одноквартирный 3-комнатный жилой дом	Стадия	Лист	Листов
	Р	28	
План этажа и экспликация полов.	ЦНИИЭП гражданселькстрой		

24488-01 32

Альбом I

20-32

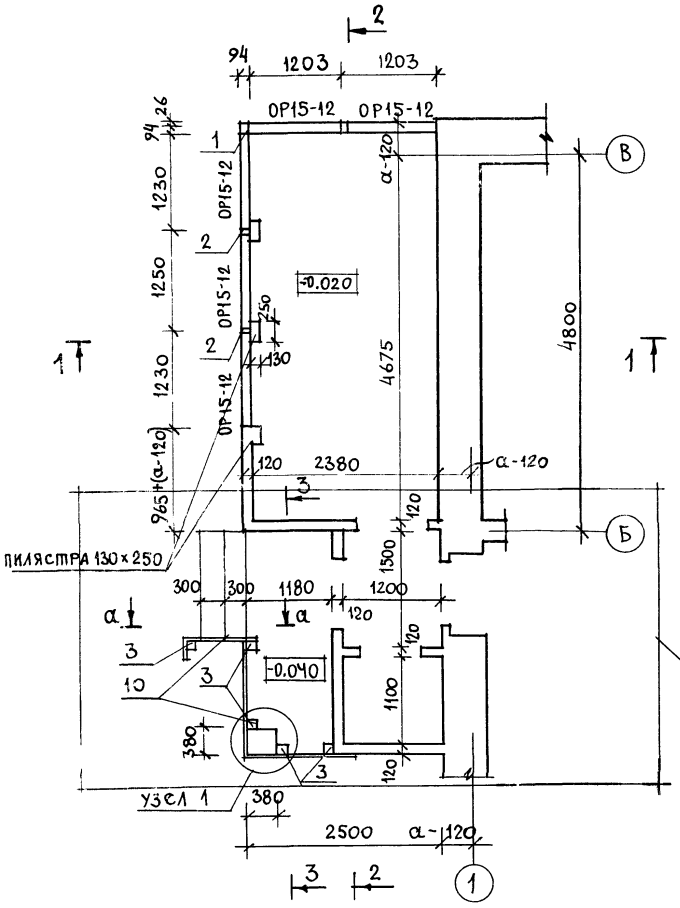

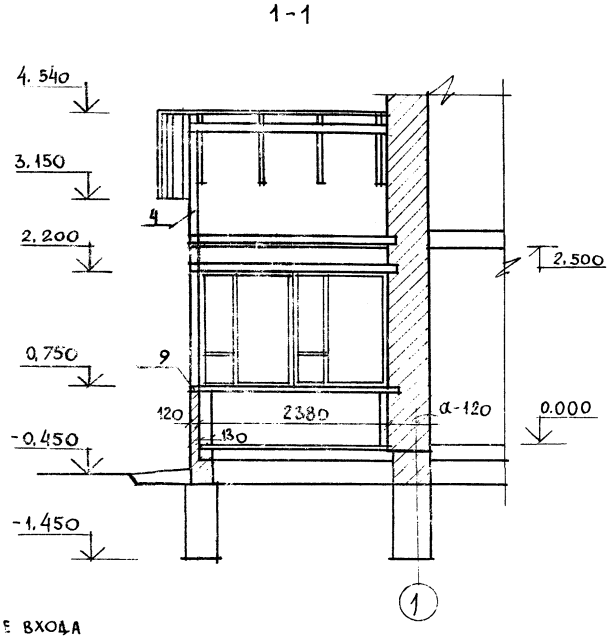

РЕШЕНИЕ ВХОДА
ПРИ t = -40°С
СМ. ЛИСТ АС-31

1. Разрезы 2-2; 3-3 см. лист АС-30
2. Вид по а-а см. лист АС-31

			144-12-224.90		АС
			Одноэтажный одноквартирный 3-комнатный жилой дом	стадия	лист	листов
				Р	29	
			Веранда. План. Разрез 1-1.	ЦНИИЭП граждансельстрой		
нормок.	Кувакин					
нач.маст	Каравае					
зам.нач.м	Ковришкин					
гап	Кувакин					
гл.спец.	Мисюк					
арх.	Венедиктова					
провер.	Разумеева					

Привязан

Инв.№

Инв.№ подл. | Подпись и дата | Взам. инв.№

20-3920-33

24488-01 33

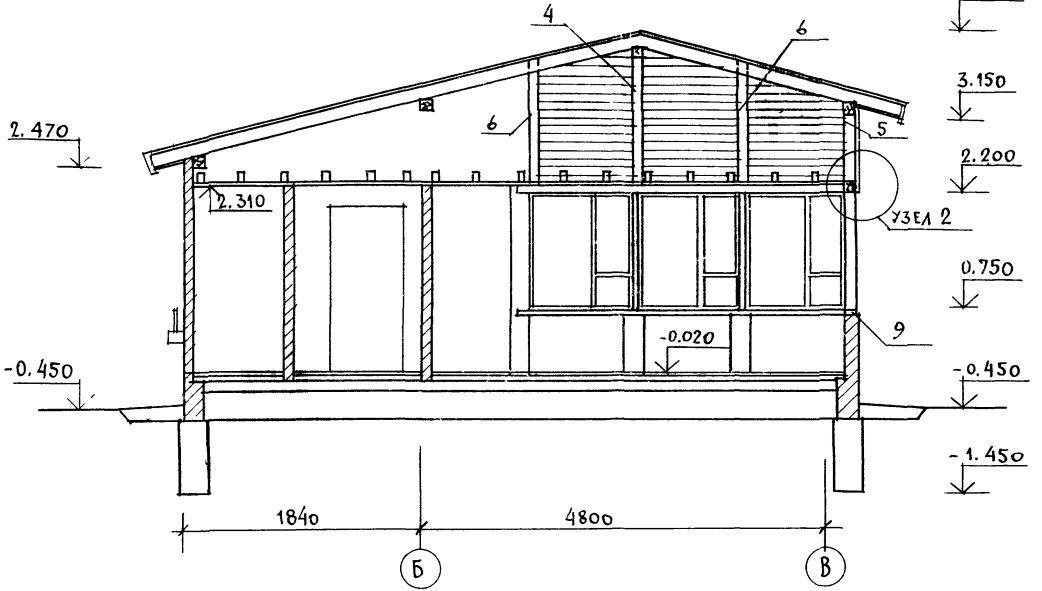

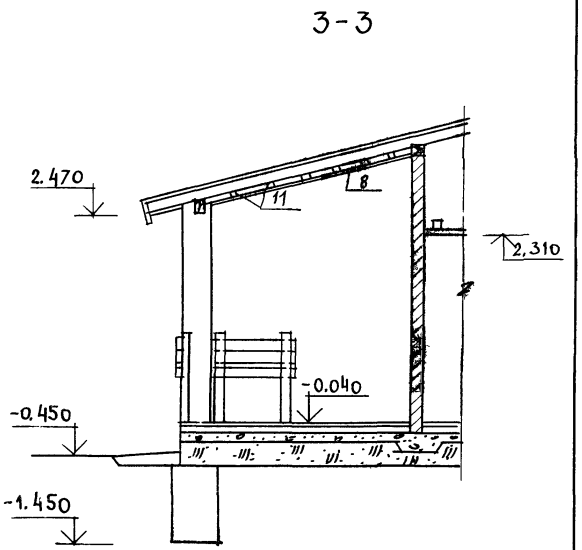

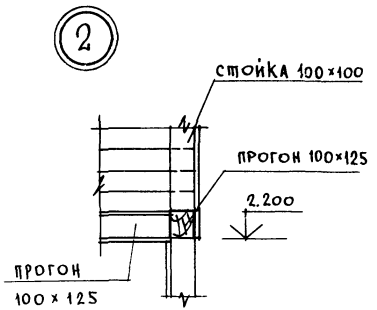

1. План веранды см. лист АС-29
2. Спецификацию на веранду см. лист АС-31

				144-12-224.90			АС
	НОРМОК.	КУВАКИН					
ПРИВЯЗАН	НАЧ. МАСТ	КАРАВАЕВ		Одноэтажный одноквартирный 3-комнатный жилой дом	СТАДИЯ	ЛИСТ	ЛИСТОВ
	ЗАМ. НАЧ. М	КОВРИЖКИН			Р	30	
	ГАП	КУВАКИН					
	ГЛ. СПЕЦ.	МАЙСЮК		ВЕРАНДА. Разрез 2-2; 3-3.	ЦНИИЭП ГРАЖДАНСЕЛЬСТРОЙ		
	АРХ.	ВЕНЕДИКТОВА					
ИНВ. №	ПРОВЕР.	РАЗУМЕЕВА					

24488-01 34

Альбом I

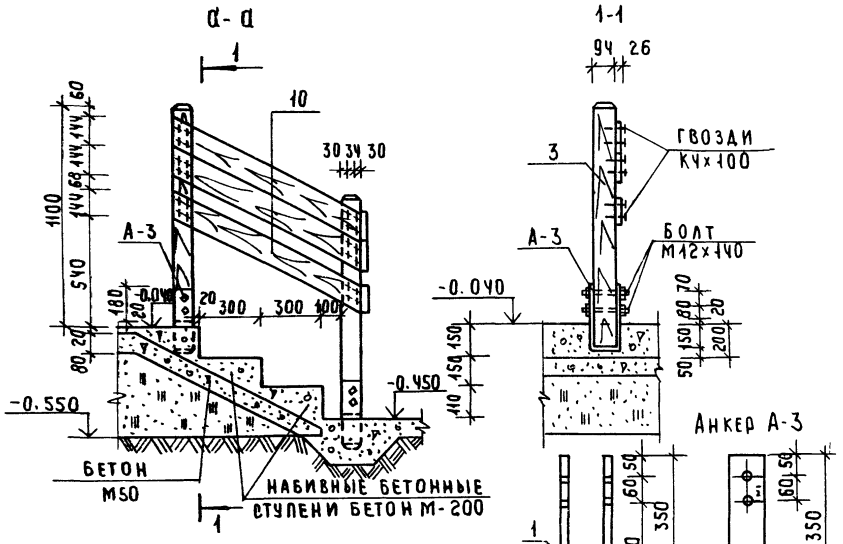

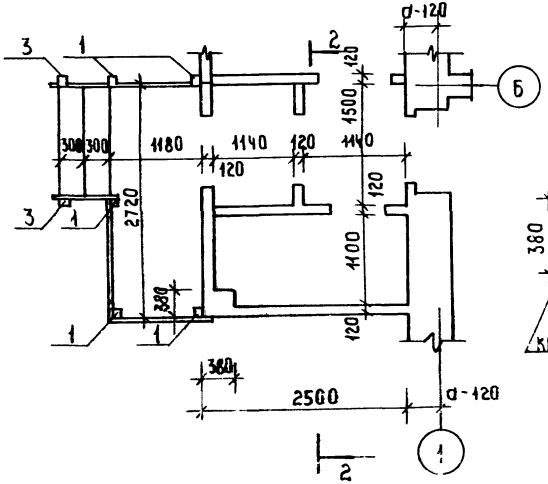

Марка поз.	Обозначение	Наименование	Кол шт	Объем ед. м³	Примечания
1	ГОСТ 24454-80Е	Стойка 94х94, ℓ=1450	1/5	0.015	
2	"	Стойка 44х94, ℓ=1450	2	0.015	
3	"	Стойка 94х94, ℓ=1080	5/2	0.011	
4	"	Стойка 100х100, ℓ=1700	1	0.017	
5	"	Стойка 100х100, ℓ=860	1	0.009	
6	"	Стойка для обшивки фронт. веранд. 80х100	3.5 п.м	0.018	
7	"	Подшивка крыльца 13х74	210.0 п.м	0.320	
8	"	Подшивка крыльца 13х74	48.0 п.м	0.073	
9	"	Обвязочный брус 44х94	6.6 п.м	0.033	
10	"	Ограждение крыльца 26х144	10.0/12.0 п.м	0.0048	
11	"	Бруски 40х75	9.8 п.м	0.030	
12	"	Поручень 44х94	3.0 п.м	0.015	
13	"	Обшивка веранды 13х94	48.0 п.м	0.091	
		А-3			
1	ГОСТ 103-76	Анкер 4х94 ℓ=800	5	2.36	

1. План веранды см. лист АС-29
2. В числителе спецификации дано кол-во для t = -20°С -30°С
3. В знаменателе спецификации дано кол-во для t = -40°С

Н.контр.	Майсюк		
Рук.мас	Кадавдев		
Зам.рук	Коврижкин		
ГАП	Кувакин		
Гл.спец	Майсюк		
Инж.-тех	Третьяченко		
Провер.	Майсюк		

Привязан

Инв.№

144-12-224.90 АС

Одноэтажный одноквартирный 3-комнатный жилой дом

Стадия	Лист	Листов
Р	31	

Веранда. Узлы. Спецификация

ЦНИИЭГ гражданселье

Инв.№ подл. | Подпись и дата | Взам. инв.№

20-3720-35

Альбом I

Доски ограждения веранды

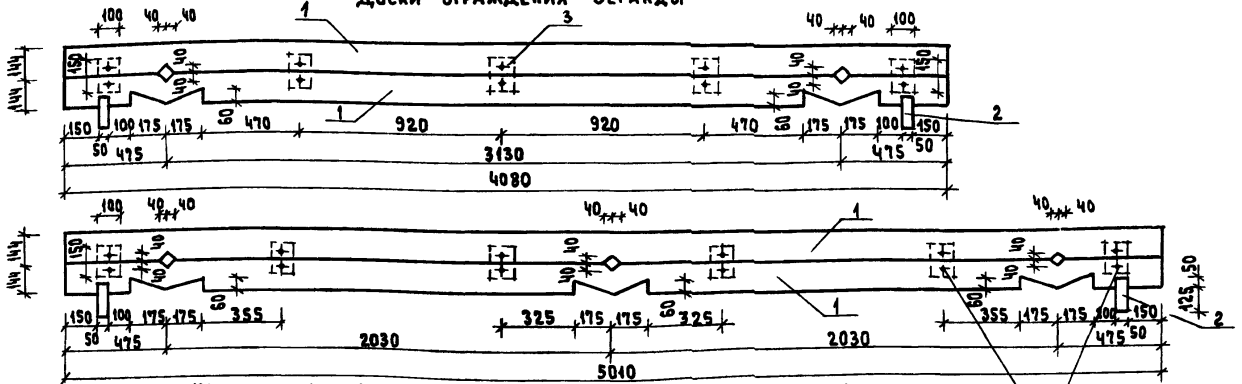

Узел крепления

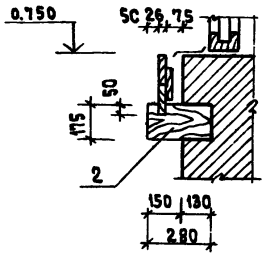

Доски ограждения окон по осям „1" и „А"

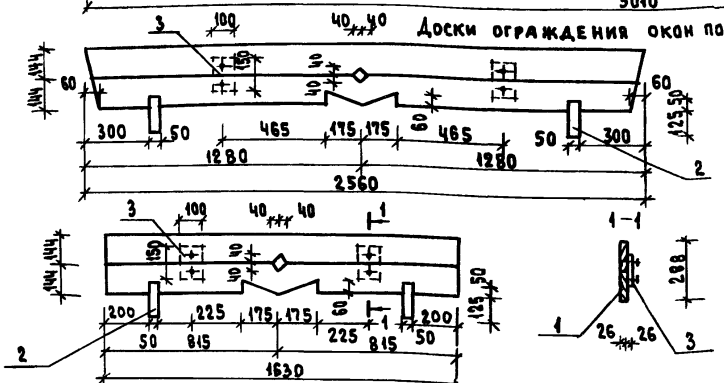

Марка поз.	Обозначение	Наименование	Кол-во	Масса ед. м³	Примечание
1	ГОСТ 8486-86Е	Доска /26 х 144/	30.0	0.12	Кол-во в п.м
2	—"—	Доска /50 х 175/	11	0.029	Кол-во в шт.
3	—"—	Брусок /25 х 100/	15	0.006	—"—

Ограждение крыльца см. лист АС-31

Н. контр.	Кувакин		
Нач. маст.	Караваев		
Зам. нач.	Коврижкин		
ГАП	Кувакин		
Гл. спец.	Майсюк		
Вед. арх.	Бенедиктова		
Провер.	Кувакин		

Привязан

Инв. №

144-12-224.90 АС

Одноэтажный одноквартирный 3-комнатный жилой дом

Стадия	Лист	Листов
Р	32	

Доски ограждения

ЦНИИЭП Граждансельстрой

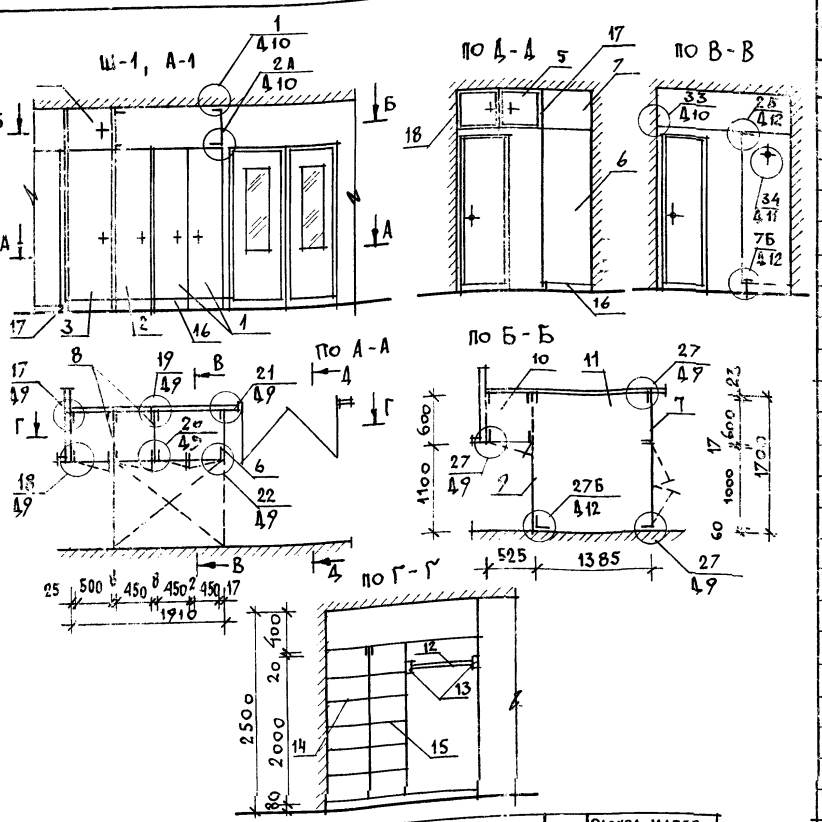

Поз	Обозначение	Наименование	Кол-во	Расход матер. Хв. м³	Дсп м²	Двп м²
		Шкаф встроенный Ш-1, Антресоль А-1 всего				
		Сборочные единицы и детали				
1	1.172.5-6-0100 СБ	Дверной блок шкафа Дш20-9	1			
2		—"— Дш20-4.5	1			
3		—"— Дш20-5	1			
4	1.172.5-6-0200 СБ	Дверной блок антресоли ДА4-5	1			
5		—"— ДА4-10	1			
6	1.172.5-6-0500 СБ	Стенка боковая шкафа СБш21-6	1			
7	1.172.5-6-0600 СБ	Стенка боковая антресоли СБА4-6	1			
8	1.172.5-6-0700 СБ	Стенка промежуточная СП21-6	1			
9	1.172.5-6-0400 СБ	Стенка задняя антресоли СА4-10	1			
10	1.172.5-6-0800 СБ	Полка антресольная /522×600/	1			
11		—"— /1385×1700/	1			
12	1.172.5-6-0003	Штанга Ш-3	1			
13	1.172.5-6-0005	Штангодержатель	2			
14		Полка переставная ПП6-5	5			
15	1.172.5-6-0900 СБ	—"— ПП6-4.5	5			
16	1.172.5-6-0007	Цоколь п.м	1.6			
17		Наличник Н-1 п.м	3,0			
18	1.172.5-6-0008	—"— Н-3 п.м	1.0			
19	1.172.5-6-0013	Уголок крепежный УМ-1	8			
20	1.172.5-6-0014	—"— УМ-2	8			
21	1.172.5-6-0009	Винт с гайкой стяжной В-1	16			
22	1.172.5-6-0009	—"— В-2	16			

Поз	Обозначение	Наименование	Кол	Расход матер. Хв. м³	Дсп м²	Двп м²
23	1.172.5-6-0002	Брусок монтажный БМ-21	6			
24	1.172.5-6-0006	Полкодержатель ПД-2	20			

1. Узлы см. альбом серия 1.172.5-6

Альбом I

Инв. № подл. | Подпись и дата | Взам. инв. №

20-3920-37

Привязан

Инв. №

144-12-224.90 АС

Нормок	Кувакин	
Нач. маст	Караваев	
Зам. нач. м	Коврижкин	
ГАП	Кувакин	
Гл. спец.	Майсюк	
Арх.	Венедиктова	
Провер.	Разумеева	

Одноэтажный одноквартирный 3-комнатный жилой дом

Стадия	Лист	Листов
Р	33	

Встроенный шкаф Ш-1. Антресоль А-1. Спецификация

ЦНИИЭП гражданселькстрой

24488-01 37

Альбом I

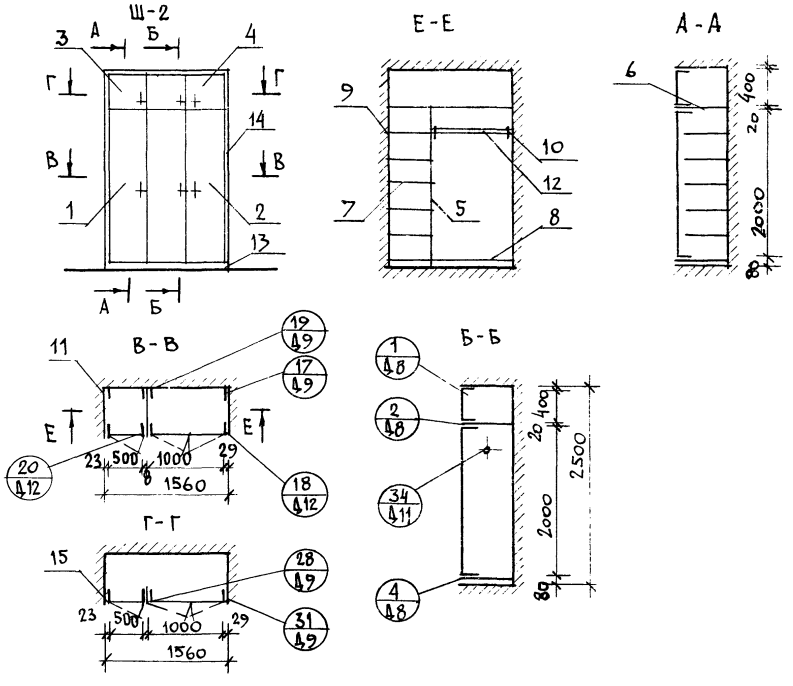

Поз.	Обозначение	Наименование	Кол.	Расход матер. Хв. м³	ДСП м²	ДВП м²
		Шкаф встроенный Ш-2 всего		0,03293	5,71	1,24
		Сборочные единицы и детали				
1	1.172.5-6-0100СБ	Дверка шкафа ДШ20-5	1	0,0048	0,8	—
2	1.172.5-6-0100СБ	—"— ДШ20-10	1	0,0060	1,7	—
3		Дверка антресоли ДА4-5	1	0,0018	0,16	—
4	1.172.5-6-0200СБ	—"— ДА4-10	1	0,0029	0,32	—
5	1.172.5-6-0600СБ	Стенка промежуточная 2СП-2	1	—	—	1,24
6	1.172.5-6-0800СБ	Полка антресольная /1550/	1	—	0,9	—
7	1.172.5-6-0900СБ	Полка переставная 2ПП-5	6	—	1,26	—
8	1.172.5-6-0900СБ	Полка переставная 2ПП-10	1	—	0,57	—
9	1.172.5-6-0006	Полкодержатель	16	0,0032	—	—
10	1.172.5-6-0005	Штангодержатель	2	0,00016	—	—
11	1.172.5-6-0002	Монтажный брус МБ-1	5	0,008	—	—
12	1.172.5-6-0003	Штанга ШТ-10	1	0,001	—	—
13	1.172.5-6-0007	Цоколь п.м	1,55	0,0031	—	—
14	1.172.5-6-0008	Наличник Н-1 п.м	6,55	0,0197	—	—
15	1.172.5-6-0014	Угольник УМ-2	5	—	—	—
16	1.172.5-6-0009	Винт с гайкой стяжной В-2	3	—	—	—

144-12-224.90 АС

Нормок	Кувакин	
Нач. мас	Караваев	
Зам.нач.м	Коврижкин	
ГАП	Кувакин	
Гл.спец	Майсюк	
Арх.	Венедиктов	
Провер.	Разумеева	

Привязан

Инв.№

Одноэтажный одноквартирный 3-комнатный жилой дом

Стадия	Лист	Листов
Р	34	

Встроенный шкаф Ш-2

ЦНИИЭП граждансельстрой

План разбивки перегородок

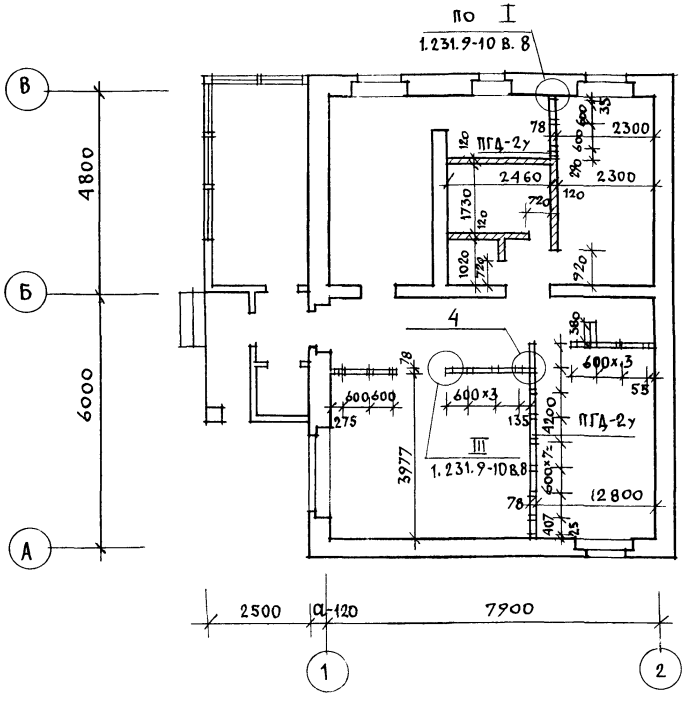

1. Под всеми перегородками из гипсоволокнистых листов устраиваются кирпичные столбики с шагом 800 мм, по которым укладываются лаги.
2. Узлы перегородок см. по серии 1.231.9-10 в. 8.

Н. контр.	Майсюк		144-12-224.90 АС
Нач. маст	Караваев		Одноэтажный одноквартирный 3-комнатный жилой дом
Зам. нач.	Ковриижкин		Стадия Р; Лист 35; Листов
ГАП	Кувакин		
Гл. спец.	Майсюк		Вариант перегородок из гипсоволокнистых листов поэлементной сборки.
Исполн.	Венедиктова		ЦНИИЭП гражданселькстр
Провер.	Кувакин		

Привязан

Инв. №

Инв. № подл. | Подпись и дата | Взам. инв. №
20-3920-39

Альбом I

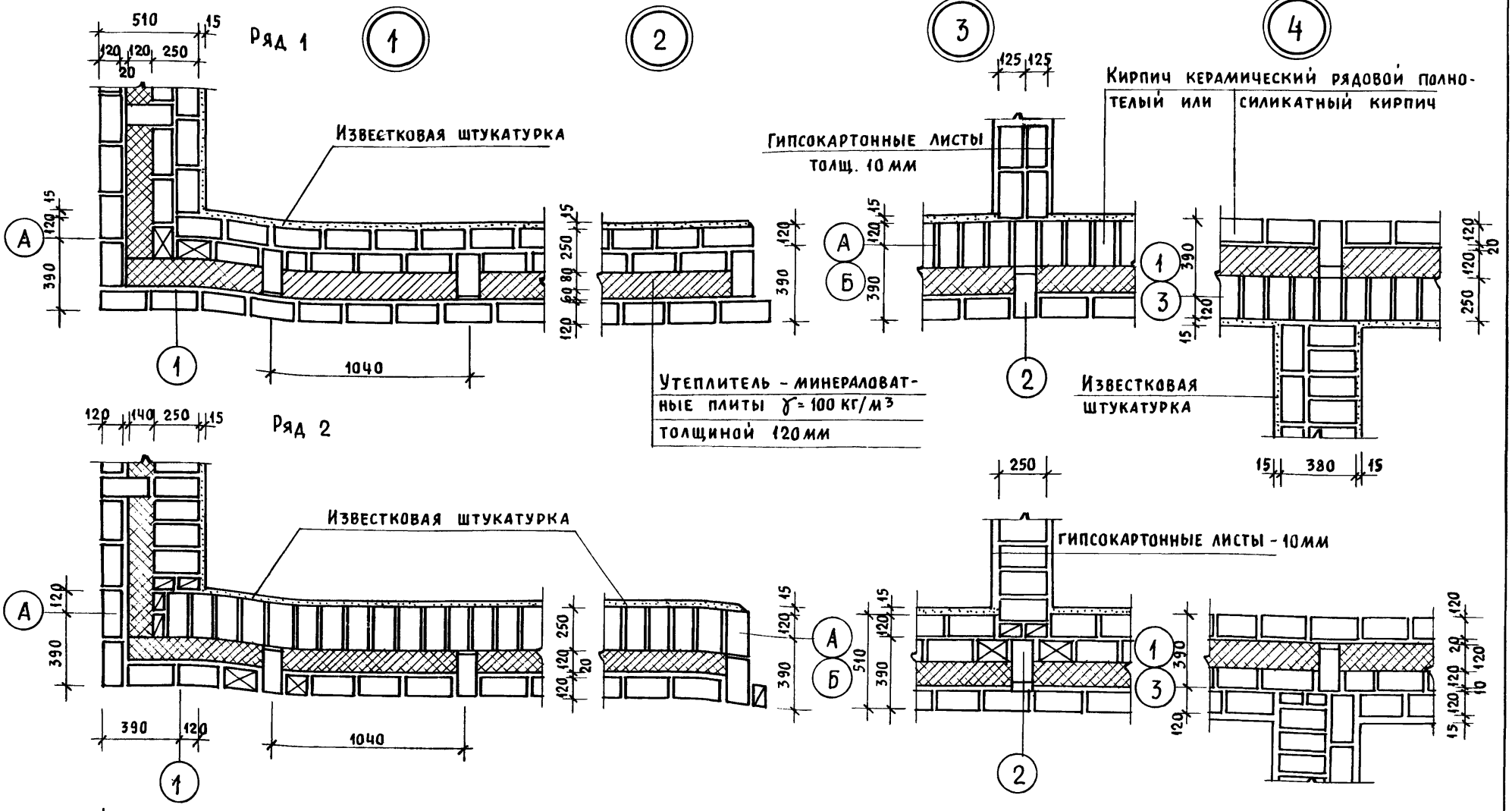

1. Данный лист см. совместно с листом АС-9.
2. Данные узлы разработаны в соответствии с серией 2.130-8 в.1.
3. Арматурные сетки устанавливать в уровне перекрытий в углах и пересечениях стен, а также в уровне верха и низа простенков.
4. Расход Ф4 ВрI на арматурные сетки - 36,0 кг.

Привязан		
Инв. N		

Нормок.	Майсюк	
Нач. мас.	Караваев	
Зам. нач.	Коврижкин	
ГАП	Кувакин	
Гл. спец.	Майсюк	
Инженер	Третьяченко	
Провер.	Майсюк	

144-12-224.90 АС

Одноэтажный одноквартирный 3-комнатный жилой дом

Узлы плана 1,2,3,4 (облегченная кладка тип „А" вариант)

Стадия	Лист	Листов
Р	36	

ЦНИИЭП гражданселькстрой

24488-01 40

Инв. N подл. | Подпись и дата | Взам. инв. N | 20-3920-40

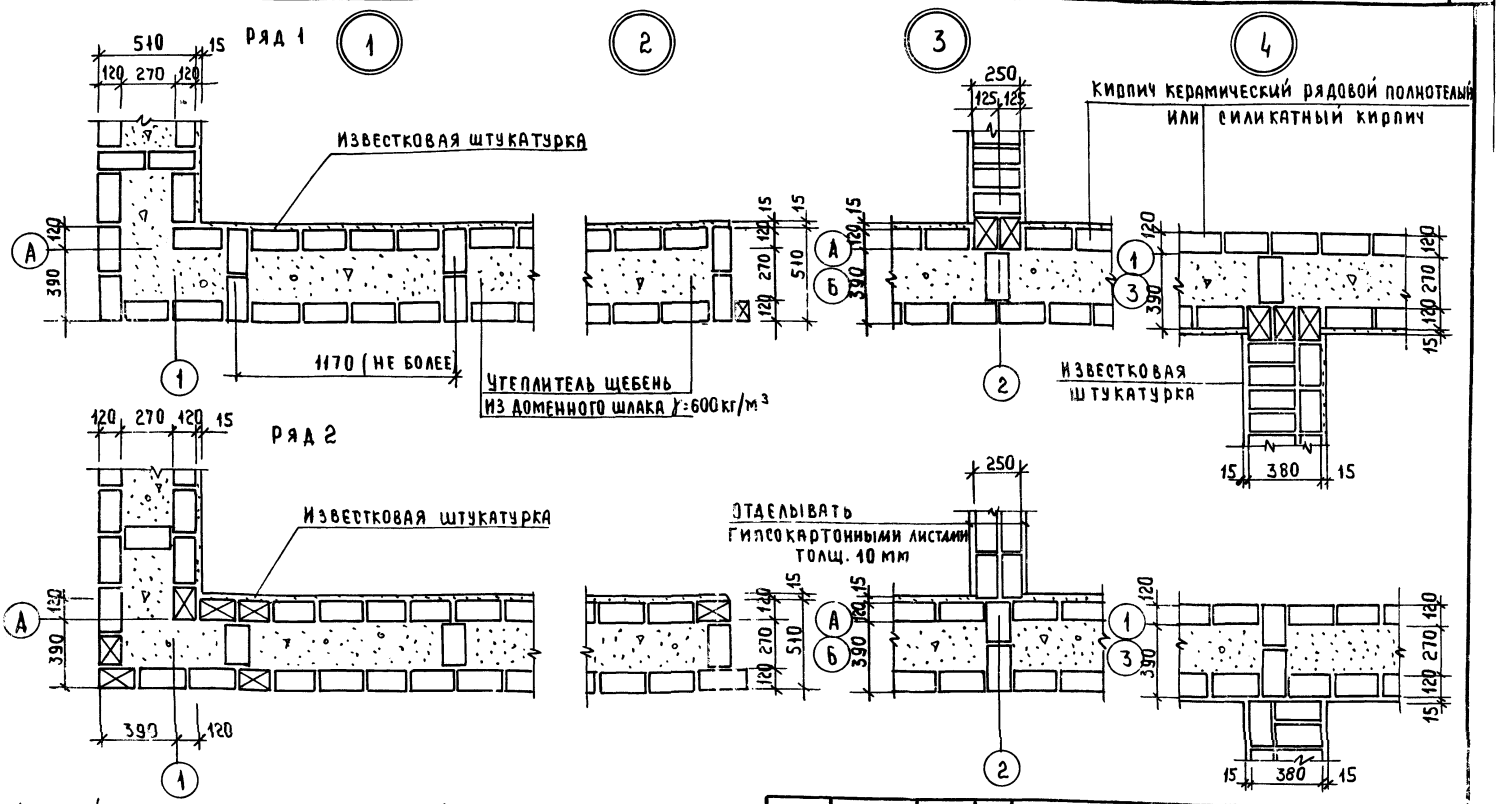

1. Данный лист см совместно с листом АС-9.
2. Данные узлы разработаны в соответствии с серией 2.130-8 в.1
3. Арматурные сетки устанавливать в уровне перекрытий в углах и пересечениях стен, а также в уровне верха и низа простенков.
4. Расход Ф4 ВрI на арматурные сетки - 26.0 кг

Альбом I

Н.контр	Майсюк		
Рук.гр.ист	Караваев		
Зам.рук.м	Коврижкин		
Гап	Кувакин		
Гл.спец.	Майсюк		
Инж.III к.	Третьяченко		
Провер	Майсюк		

Привязан

Инв №

144-12-224.90 АС

Одноэтажный, одноквартирный 3 комнатный жилой дом

Стадия	Лист	Листов
Р	37	

Узлы плана 1,2,3,4 /облегченная кладка тип „Б" вариант/

ЦНИИЭП, гражданселькстрой

Инв № подл. 20-39-20-41 | Подпись и дата | Взам. инв №

24488-01 41

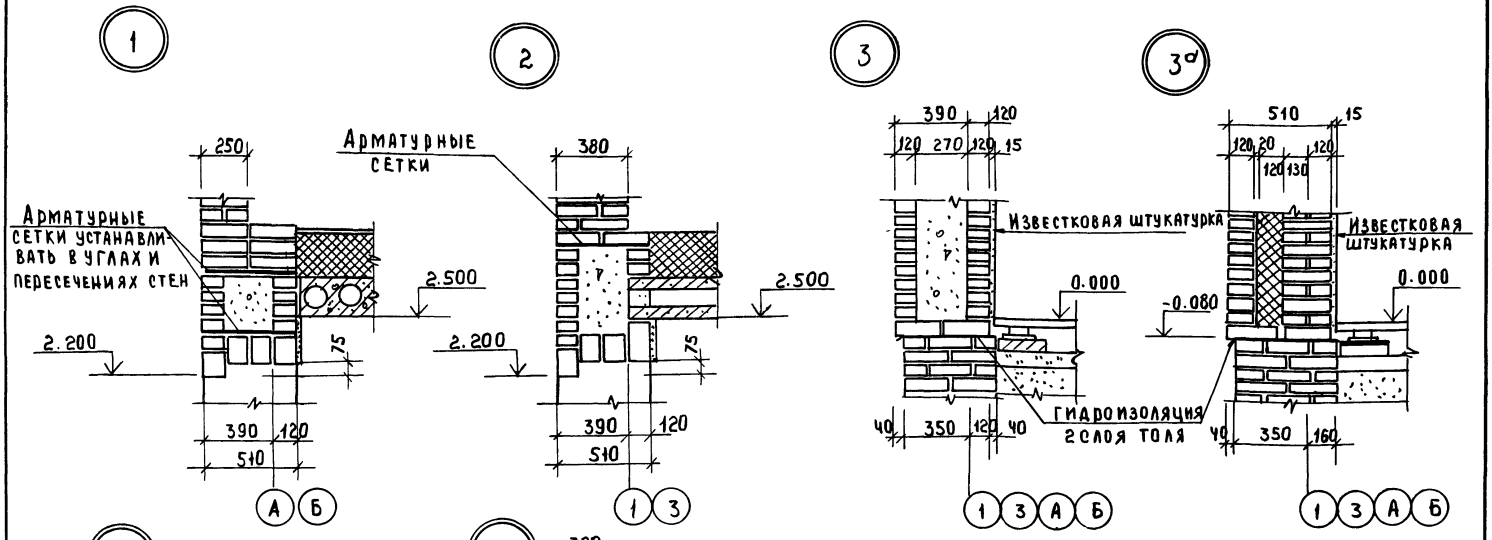

1. Данный лист см. совместно с листом АС-11
2. Узлы 1, 2, 3 - разработаны для кирпичных стен облегченной кладки тип „Б"; узлы 1а, 2а, 3а - для кирпичных стен облегченной кладки тип „А"
3. Данные узлы разработаны в соответствии с серией 2.130-8 в 1.

		144-12-224.90	АС
Н. контр	Майсюк		
Рук. маст	Кадавьев		
Зам. рук.	Коврижкин		
ГАП	Кувакин		
Гл. спец	Майсюк		
Инж.	Третьяченко		
Провер	Майсюк		

Привязан

Инв №

Одноэтажный одноквартирный 3 комнатный жилой дом	Стадия	Лист	Листов
	Р	38	
Узлы разрезов 1, 2, 3, 1а, 2а, 3а / облегченная кладка тип „А" и „Б" варианты/.	ЦНИИЭП гражданельстрой		

Альбом I

Фасад В-А

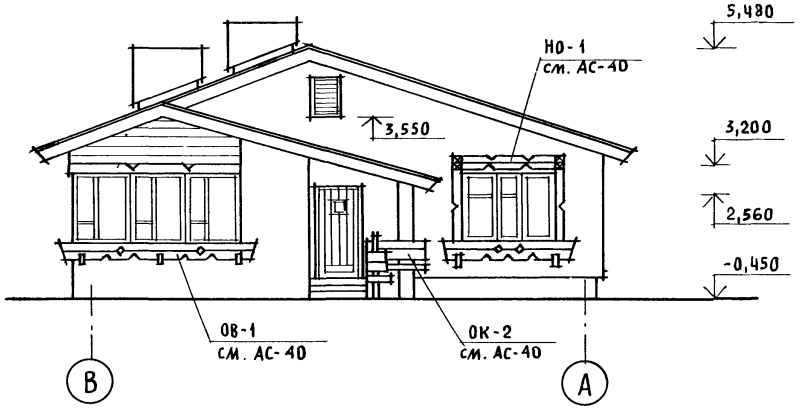

Фасад А-В

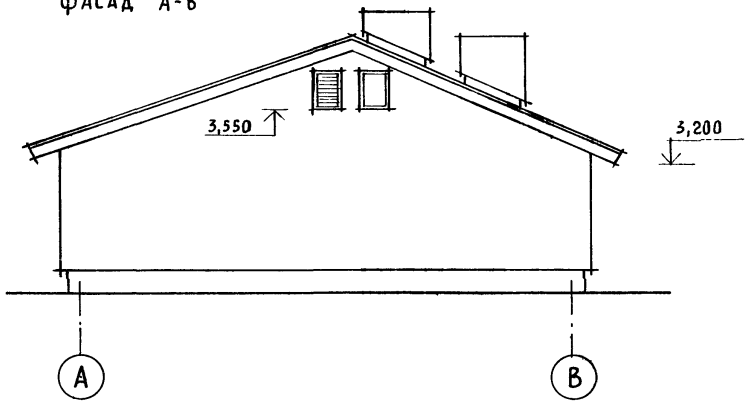

Фасад 1-2

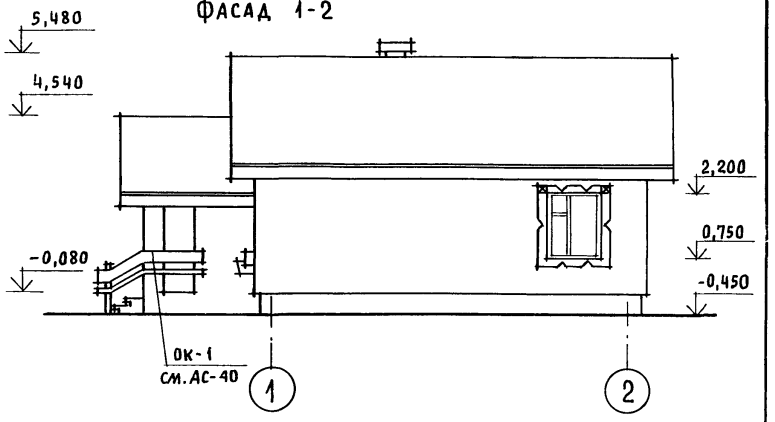

Фасад 2-1

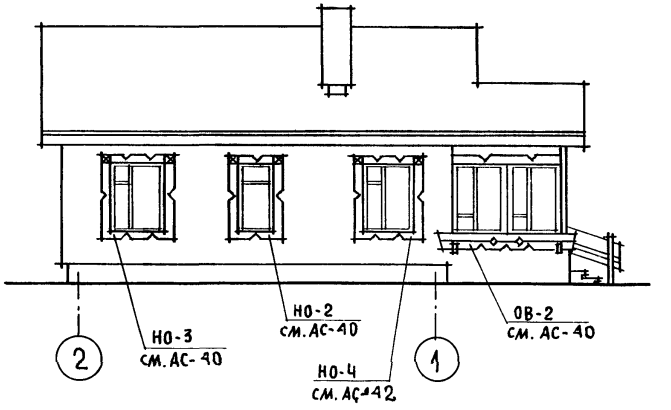

Наличники окон НО-1, НО-2, НО-3, НО-4, ограждения веранды ОВ-1, ОВ-2, ограждения крылец ОК-1, ОК-2 см. лист АС-40

Привязан			
Инв. N			
Нормок.	Кувакин		
Нач. мас.	Караваев		
Зам. нач.	Коврижкин		
ГАП	Кувакин		
Гл. спец.	Майсюк		
Архитек.	Венедиктова		
Провер.	Кувакин		

144-12-224.90 АС

Одноэтажный одноквартирный 3-комнатный жилой дом

Стадия	Лист	Листов
Р	39	

Фасады В-А; 1-2; А-В, 2-1 (вариант 1)

ЦНИИЭП гражданселькстрой

Инв. N подл. | Подпись и дата | Взам. инв. N

20-3920-45

24488-01 43

Альбом I

Наличник НО-1

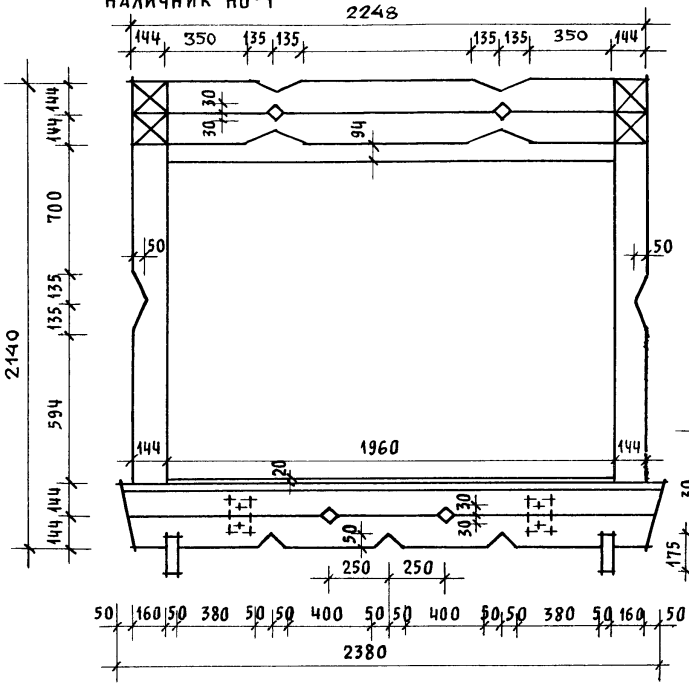

Наличник НО-2

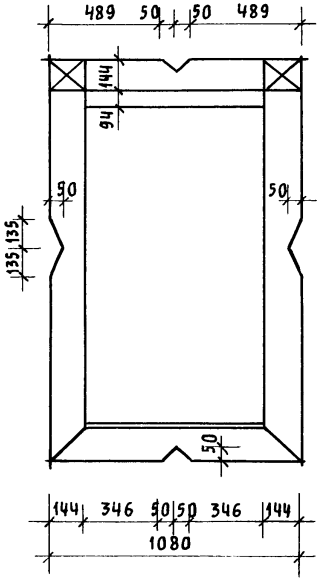

Наличник НО-3

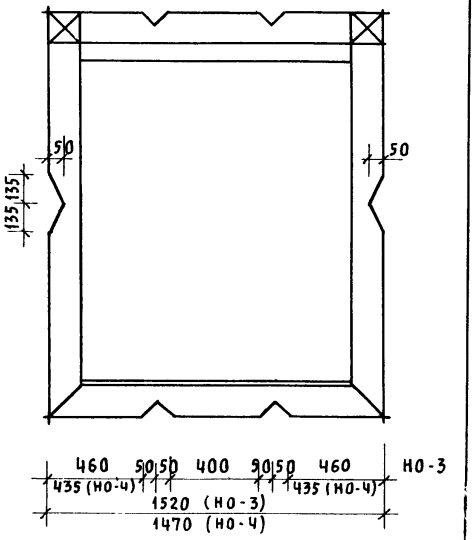

Доски ограждения веранды ОВ-1

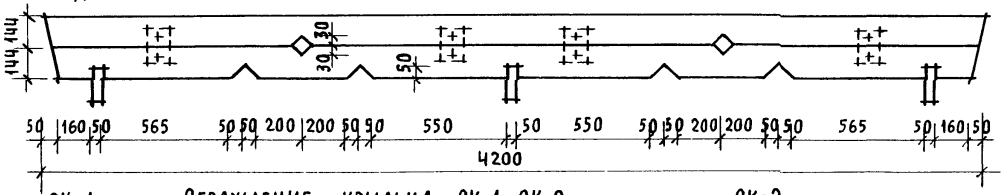

Доски ограждения веранды ОВ-2

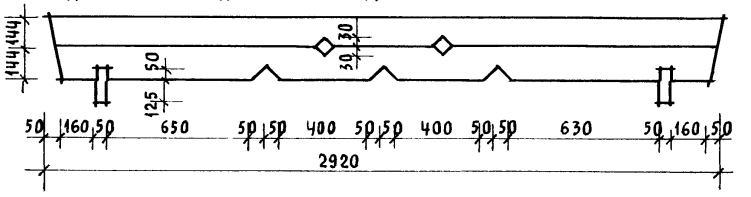

ОК-1

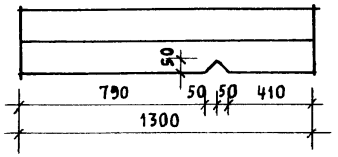

Ограждение крыльца ОК-1, ОК-2

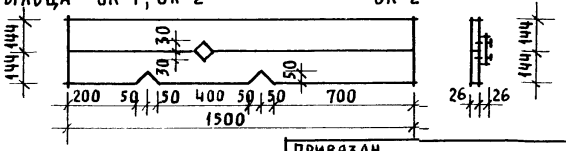

ОК-2

Привязан			
Инв. N			
Нормок.	Кувакин		
Нач. мас.	Караваев		
Зам. нач.	Коврижкин		
ГАП	Кувакин		
Гл. спец.	Майсюк		
Архитек.	Венедиктова		
Провер.	Кувакин		

144-12-224.90 АС

Одноэтажный одноквартирный 3-комнатный жилой дом

Стадия	Лист	Листов
Р	40	

Декоративные элементы НО-1; НО-2; НО-3; ОВ-1; ОВ-2; ОК-1; ОК-2 (вариант 1)

ЦНИИЭП гражданселькстрой

24488-01 44

Инв. N подл. | Подпись и дата | Взам. инв. N | 20-3720-44

Альбом I

Фасад В-А

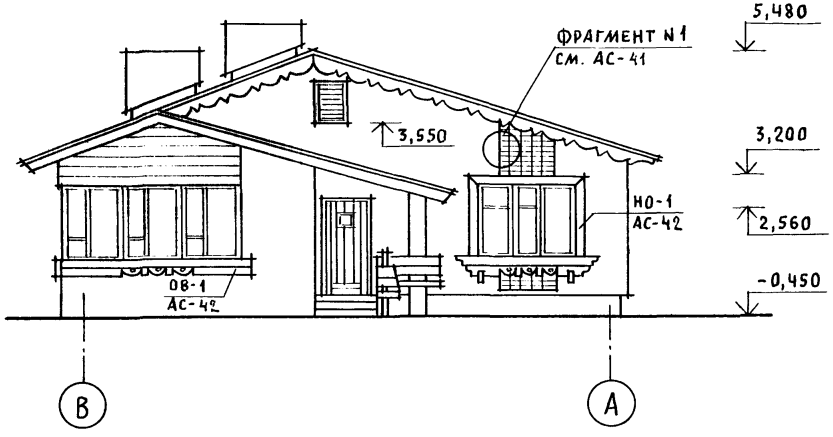

Фасад А-В

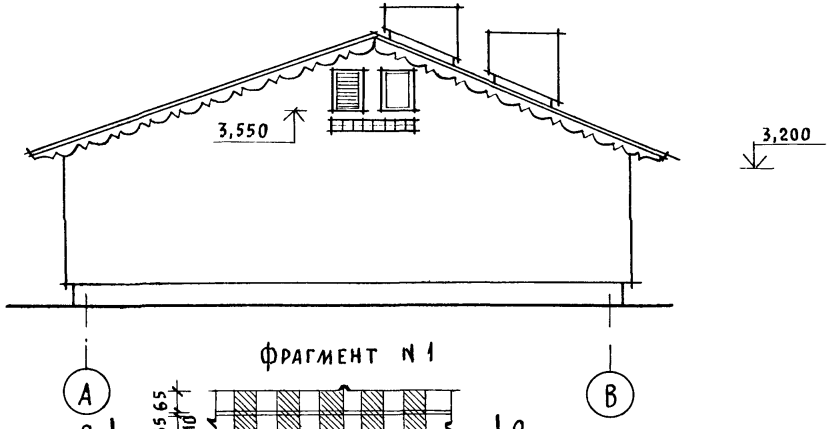

Фрагмент N 1

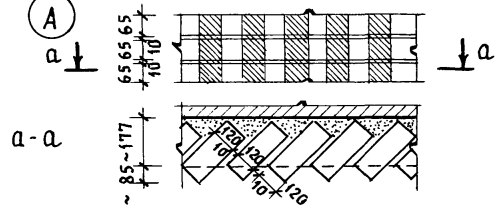

Фасад 1-2

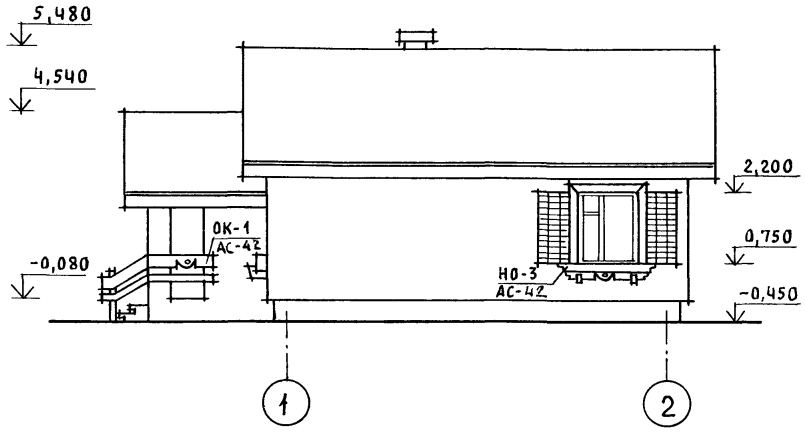

Фасад 2-1

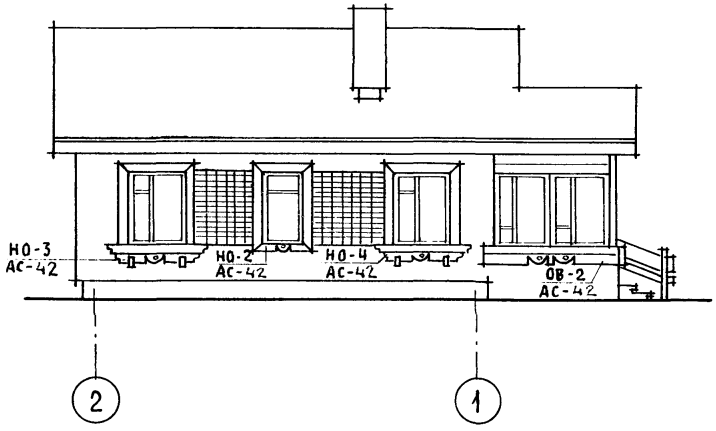

Инв. N подл. | Подпись и дата | Взам. инв. N

Д0-3920-45

Привязан			
Инв. N			
Нормок.	Кувакин		
Нач. мас.	Караваев		
Зам. нач.	Коврижкин		
ГАП	Кувакин		
Гл. спец.	Майсюк		
Архитек.	Венедиктова		
Провер.	Кувакин		

144-12-224.90 АС

Одноэтажный одноквартирный 3-комнатный жилой дом

Стадия	Лист	Листов
Р	41	

Фасады В-А; 1-2; А-В; 2-1
Фрагмент N 1 (вариант 2)

ЦНИИЭП гражданселькстрой

Альбом I

НО-1

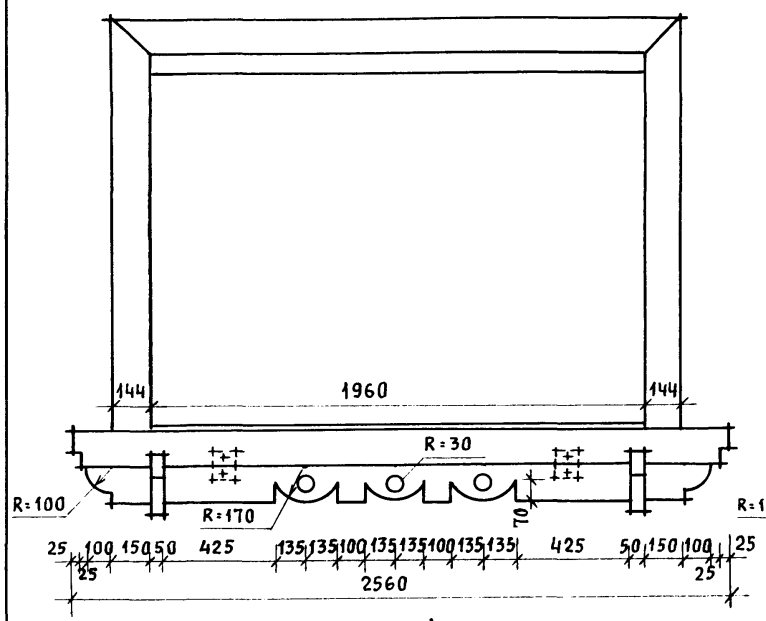

1-1

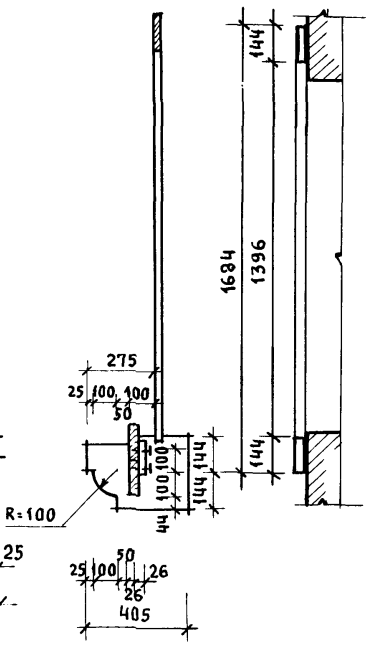

2-2

НО-2

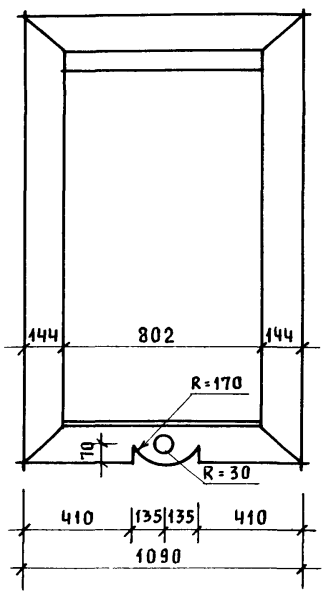

НО-3
НО-4

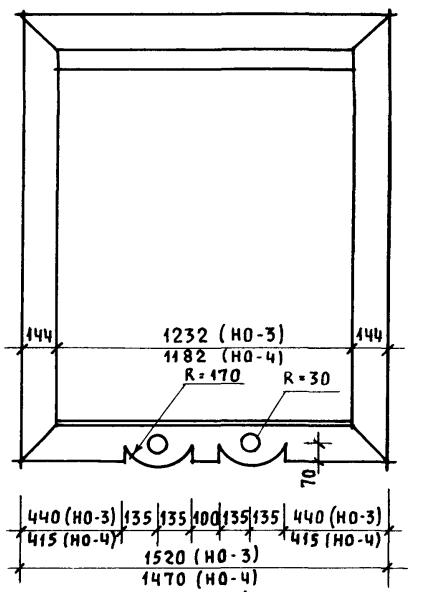

ОВ-1

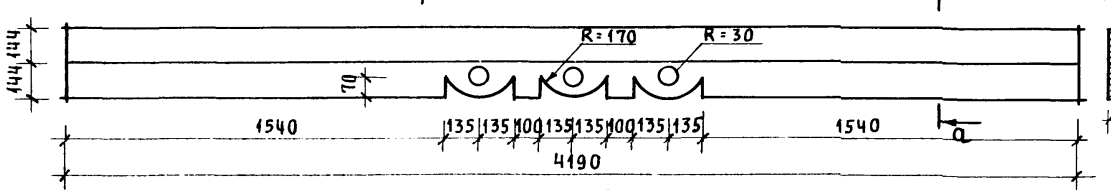

а-а

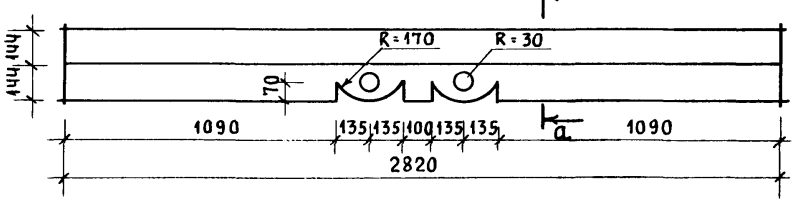

ОВ-2

ОК-1

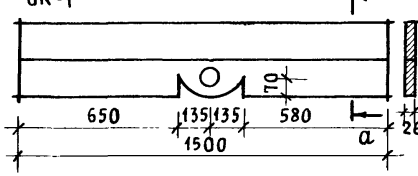

а-а

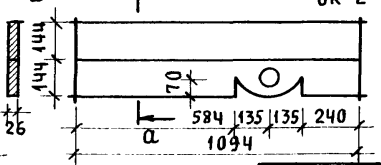

ОК-2

Нормок.	Кувакин		
Нач.мас.	Караваев		
Зам. нач.	Коврижкин		
ГАП	Кувакин		
Гл.спец.	Майсюк		
Архитек.	Венедиктова		
Провер.	Кувакин		

Привязан

Инв. N

144-12-224.90 АС

Одноэтажный одноквартирный 3-комнатный жилой дом

Стадия	Лист	Листов
Р	42	

Декоративные элементы НО-1; НО-2; НО-3; НО-4; ОВ-1; ОВ-2; ОК-1; ОК-2 (вариант 2)

ЦНИИЭП ГРАЖДАНСЕЛЬСТРОЙ

Инв. N подл. | Подпись и дата | Взам. инв. N

20-3920-16

24488-01 46

Альбом I

Фасад В-А

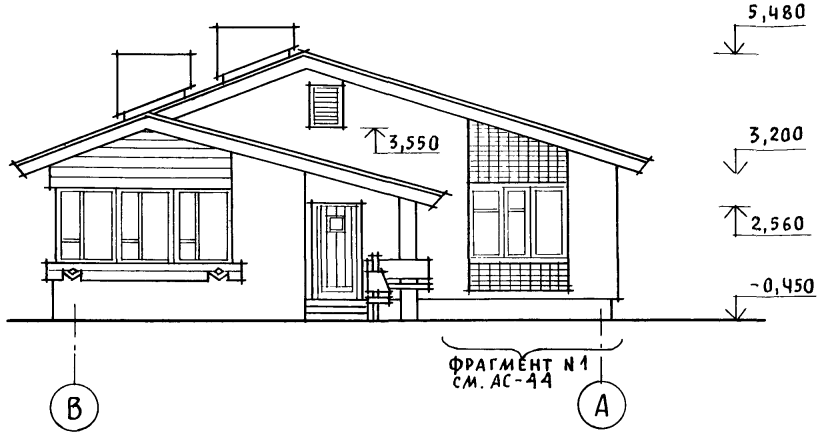

Фасад А-В

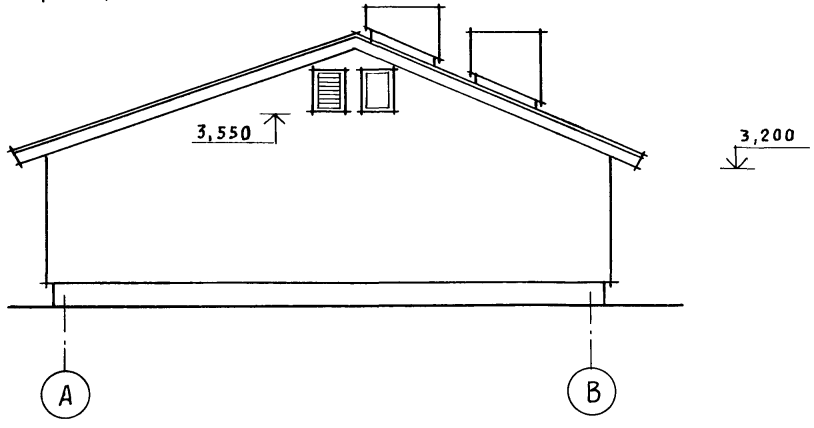

Фасад 1-2

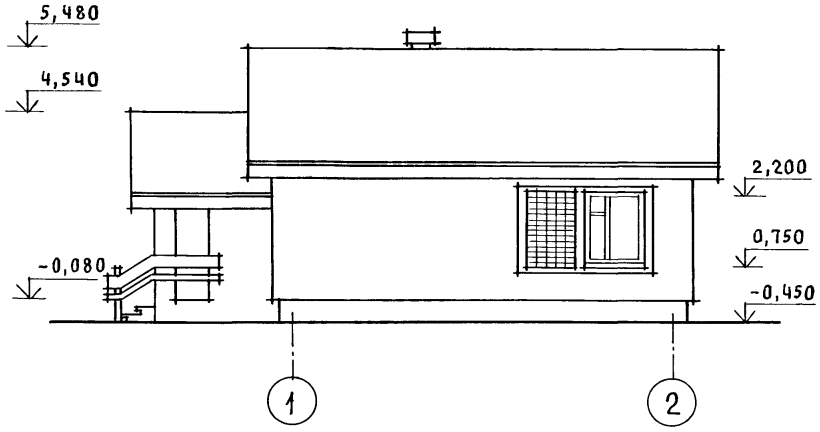

Фасад 2-1

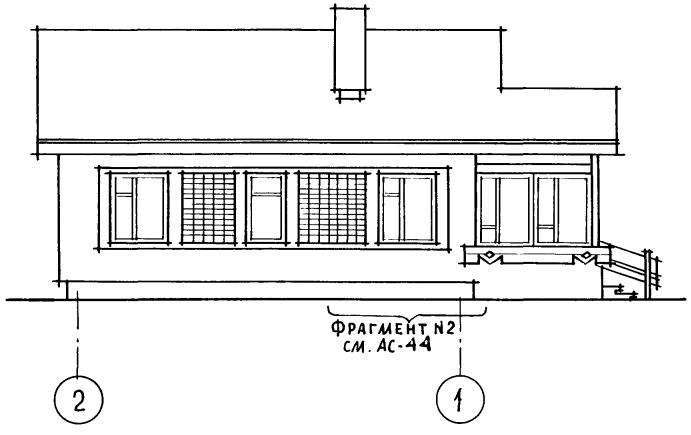

Нормок.	Кувакин	
Нач. мас.	Караваев	
Зам. нач.	Коврижкин	
ГАП	Кувакин	
Гл. спец.	Майсюк	
Архитек.	Венедиктова	
Провер.	Кувакин	

Привязан

Инв. N

144-12-224.90 АС

Одноэтажный одноквартирный 3-комнатный жилой дом

Стадия	Лист	Листов
Р	43	

Фасады В-А; 1-2; А-В; 2-1 (вариант 3)

ЦНИИЭП граждансельстрой

Инв. N подл. | Подпись и дата | Взам. инв. N

20-3920-47

Альбом I

Фрагмент N 1

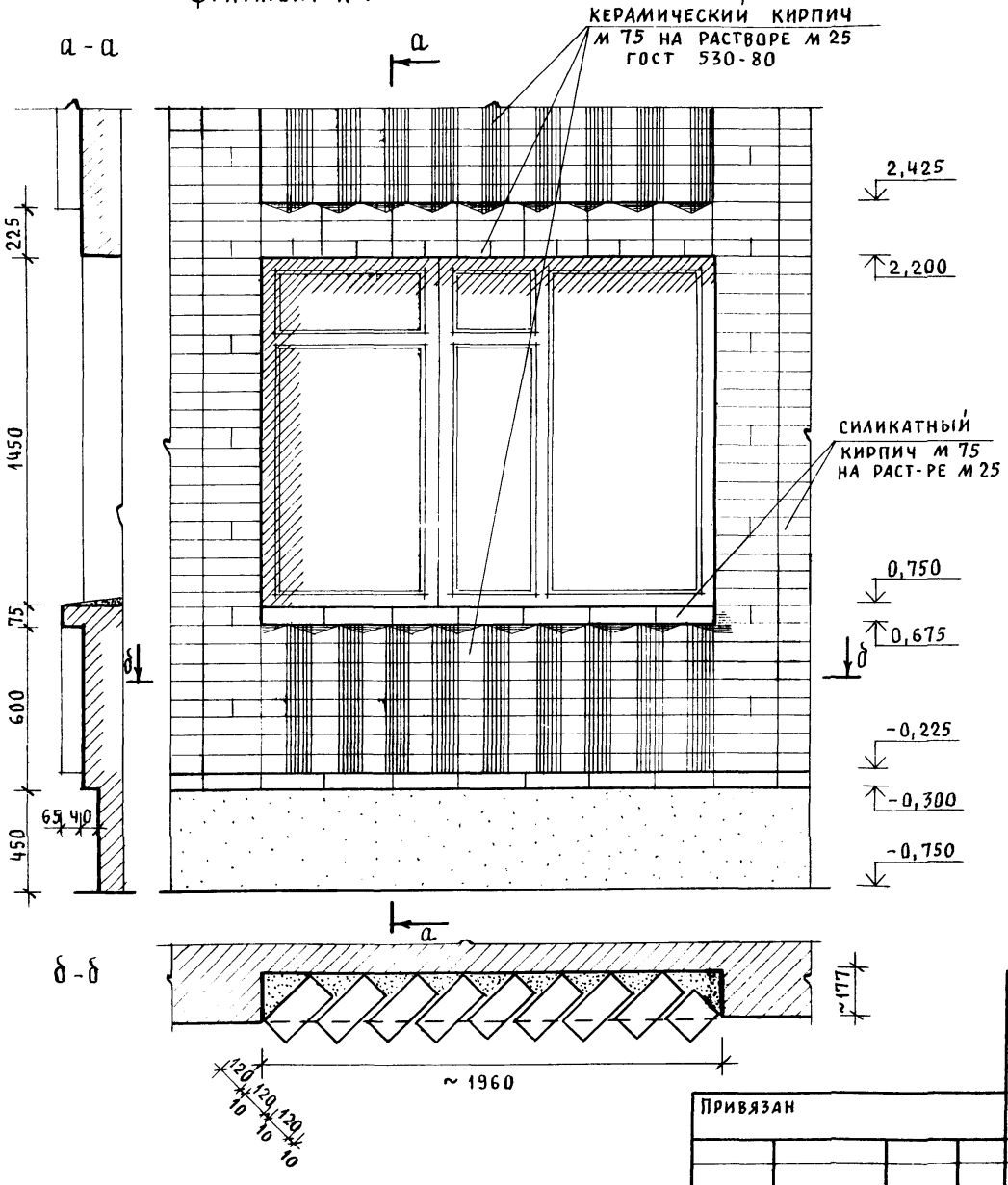

Фрагмент N 2

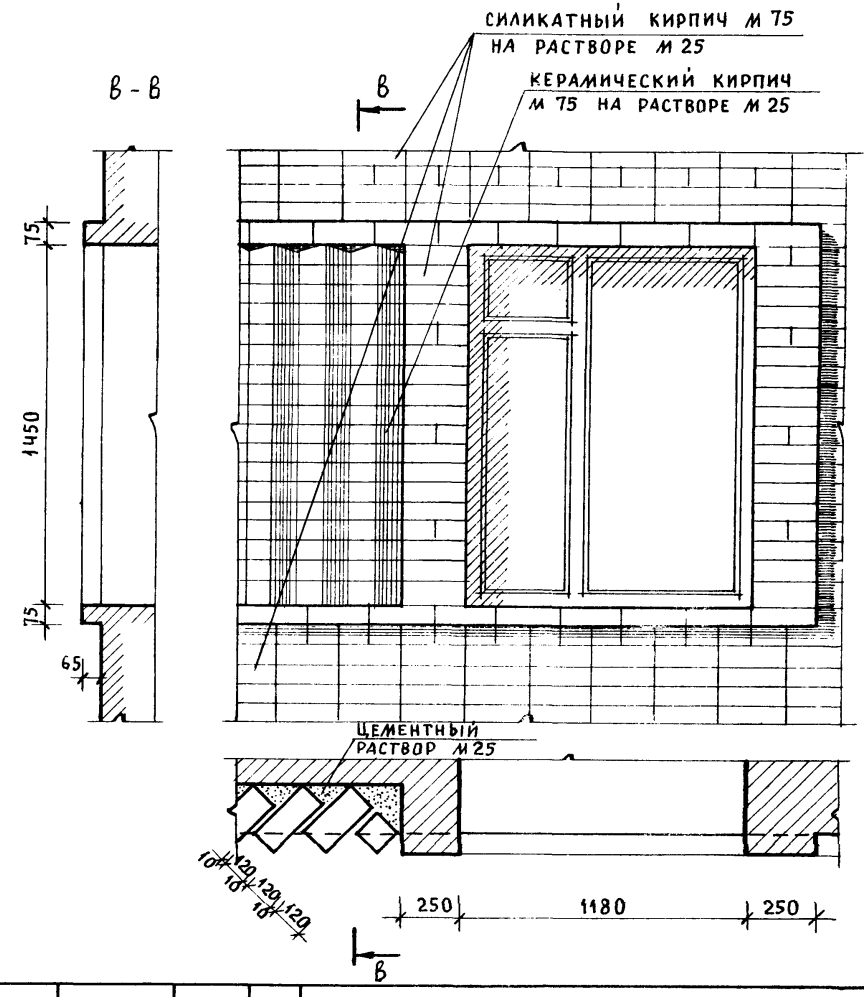

Нормок.	Кувакин		
Нач. мас.	Караваев		
Зам. нач.	Коврижкин		
ГАП	Кувакин		
Гл. спец.	Майсюк		
Архитек.	Венедиктова		
Провер.	Кувакин		

Привязан

Инв. N

144-12-224.90 АС

Одноэтажный одноквартирный 3-комнатный жилой дом

Стадия	Лист	Листов
Р	44	

Фрагмент N 1, фрагмент N 2 (вариант 3)

ЦНИИЭП гражданселстрой

Инв. N подл. | Подпись и дата | Взам. инв. N

20-3920-48

Фрагмент плана с расстановкой мебели в общий комнате

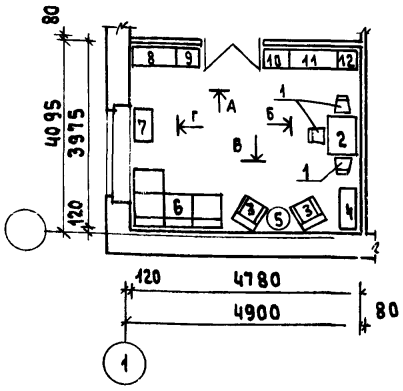

Развертки стен с расстановкой мебели

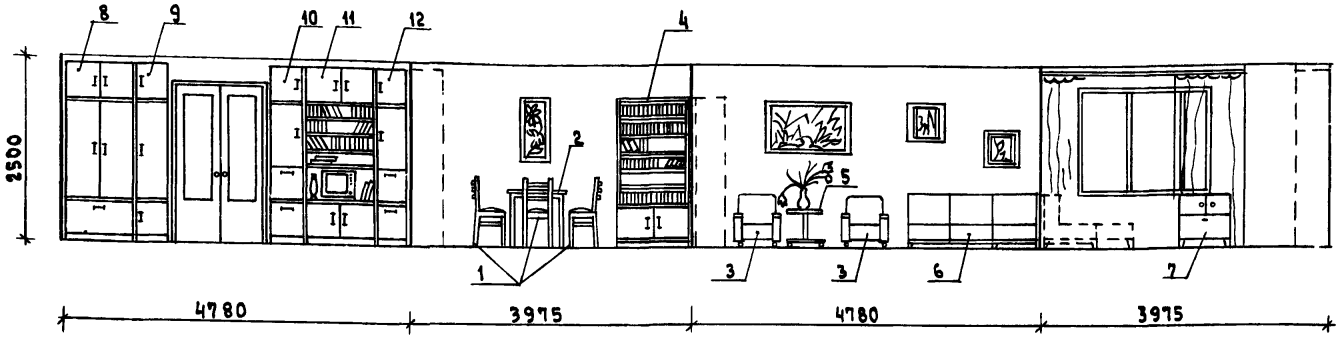

Вид мебели:

1. стул
2. стол обеденный
3. кресло
4. шкаф книжный
5. столик журнальный
6. софа
7. тумба
8. шкаф комбинированный
9. шкаф
10. шкаф
11. шкаф комбинированный
12. шкаф

1. Типы мебели даны на основе действующих государственных стандартов.
2. Расстановка групп мебели определялась соответственно функциональным зонам помещения и осуществлялась на основе отбора рациональной номенклатуры мебели. При этом учитывалась возможность взаимозаменяемости предметов и сочетания различных вариантов нормализованных наборов или групп мебели в помещении с учетом допускаемого процента насыщенности мебелью.

			144-12-224.90 АС
Нормок.	Кувакин		
Нач. маст.	Караваев		
Зам. нач.	Коврижкин		
ГАП	Кувакин		
Гл. спец.	Майсюк		
Вед. арх.	Венедиктова		
Провер.	Кувакин		

Одноэтажный одноквартирный 3-комнатный жилой дом	Стадия	Лист	Листов
	Р	45	
Вариант решения интерьера общей комнаты	ЦНИИЭП Граждансельстрой		

Привязан

Инв. №

Инв. № подл. | Подпись и дата | Взам. инв. №

20-3920-49

24488-01 49

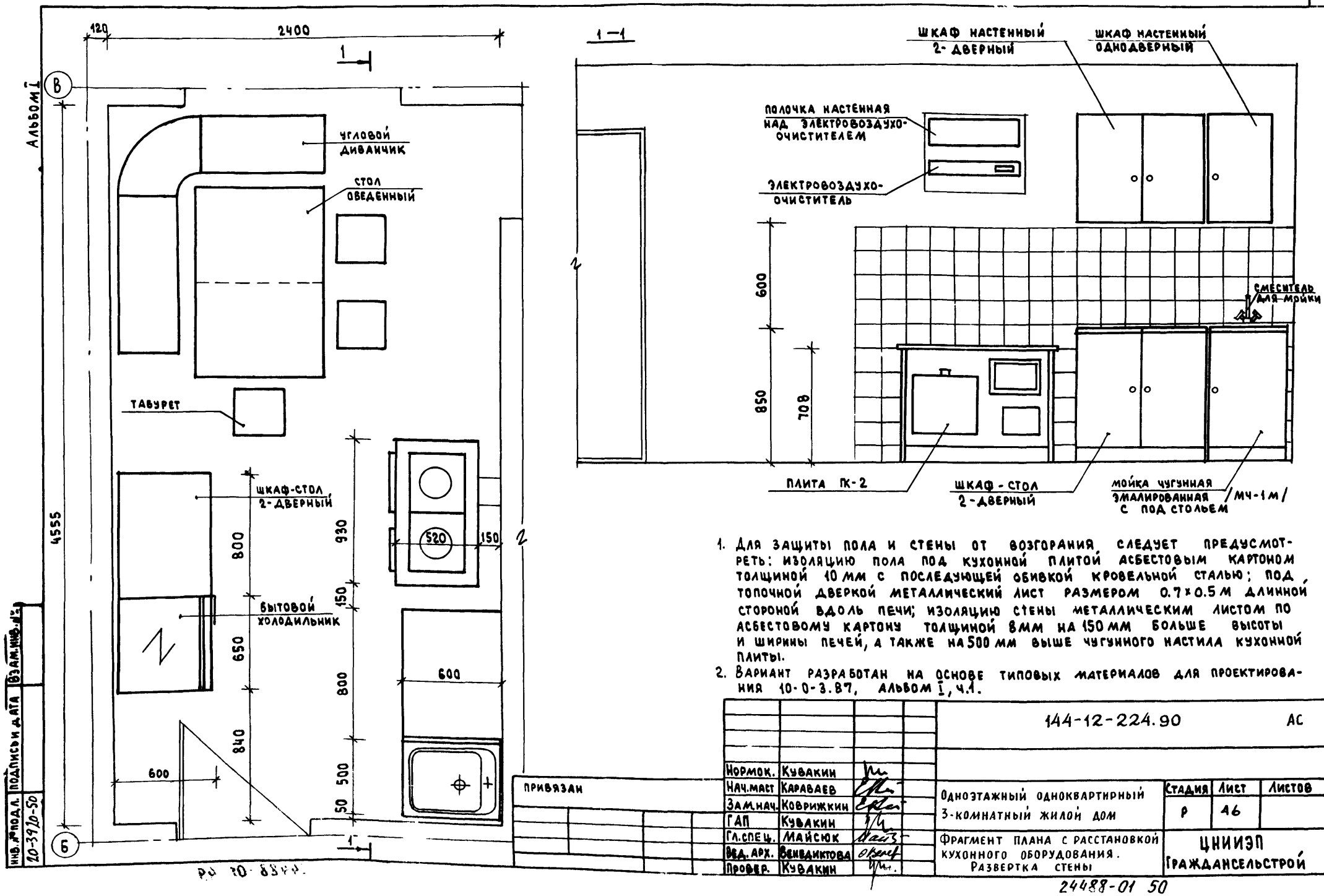

1. Для защиты пола и стены от возгорания следует предусмотреть: изоляцию пола под кухонной плитой асбестовым картоном толщиной 10 мм с последующей обивкой кровельной сталью; под топочной дверкой металлический лист размером 0.7×0.5 м длинной стороной вдоль печи; изоляцию стены металлическим листом по асбестовому картону толщиной 8 мм на 150 мм больше высоты и ширины печей, а также на 500 мм выше чугунного настила кухонной плиты.
2. Вариант разработан на основе типовых материалов для проектирования 10-0-3.87, альбом I, ч.1.

			144-12-224.90	АС
Нормок.	Кувакин			
Нач.маст	Караваев		Одноэтажный одноквартирный 3-комнатный жилой дом	Стадия: Р; Лист: 46; Листов:
Зам.нач.	Коврижкин			
ГАП	Кувакин			
Гл.спец.	Майсюк		Фрагмент плана с расстановкой кухонного оборудования. Развертка стены	ЦНИИЭП Гражданстрой
Вед.арх.	Венедиктова			
Провер.	Кувакин			

ПРИВЯЗАН

Инв. № подл. 20-3920-50 | Подпись и дата | Взам. инв. №

24488-01 50

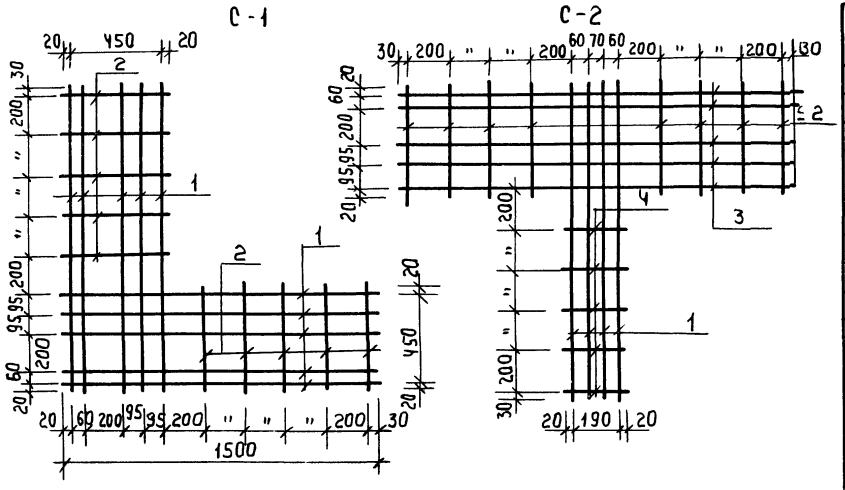

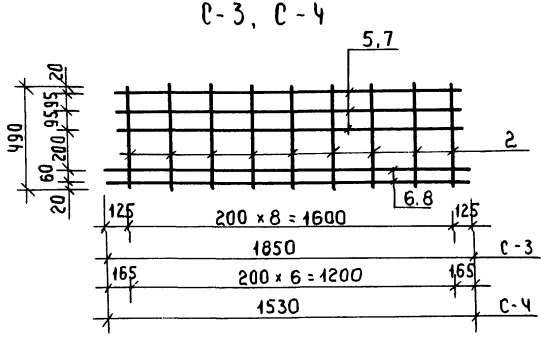

3. Сетки изготовлять при помощи контактной точечной сварки в соответствии с требованиями СНиП 3.03.01-87.

Спецификация на 1 металлическое изделие

Марка, поз.	Обозначение	Наименование	Кол шт	Масса кг	Примечания
		С-1			
1	ГОСТ 6727-80	ф4 ВрI ℓ=1500	10	1.47	
2	ГОСТ 5781-82	ф6 AI ℓ=490	10	1.09	
		Итого:		2.56	
		С-2			
2	ГОСТ 5781-82	ф6 AI ℓ=490	8	0.87	
3	ГОСТ 6727-80	ф4 ВрI ℓ=1850	5	0.91	
1	——— » ———	ф4 ВрI ℓ=1500	4	0.59	
4	ГОСТ 5781-82	ф6 AI ℓ=230	5	0.05	
		Итого:		2.42	
		С-3			
2	ГОСТ 5781-82	ф6 AI ℓ=490	9	0.98	
5	ГОСТ 6727-80	ф4 ВрI ℓ=1640	3	0.48	
6	——— » ———	ф4 ВрI ℓ=1850	2	0.36	
		Итого:		1.82	
		С-4			
2	ГОСТ 5781-82	ф6 AI ℓ=490	7	0.76	
7	ГОСТ 6727-80	ф4 ВрI ℓ=1240	3	0.37	
8	——— » ———	ф4 ВрI ℓ=1530	2	0.30	
		Итого:		1.43	

1. Арматурные сетки устанавливать в уровне перекрытий только в углах и пересечениях стен; для простенков - в уровне верха и низа.
2. Арматурные сетки в пределах утепляемой полости защитить слоем цементного р-ра м100 толщ. не менее 30мм (общая толщина)

Привязан

Инв №

Н. контр.	Майсюк		
Рук. мас	Караваев		
Зам. рук.	Коврижкин		
ГАП	Кувакин		
Гл. спец.	Майсюк		
Инж. тк	Третьяченко		
Провер	Майсюк		

144-12-224.90 АС

Одноэтажный, одноквартирный жилой дом с 3-комнатными квартирами

Стадия	Лист	Листов
Р	47	

Сетки С-1 ÷ С-4

ЦНИИЭП гражданселькстрой

20-3910-11

Альбом I

ВЕДОМОСТЬ РАБОЧИХ ЧЕРТЕЖЕЙ ОСНОВНОГО КОМПЛЕКТА

Лист	Наименование	Примечание
1	Общие данные /начало/	
2	Общие данные /окончание/	
3	План этажа. Схема системы поквартирного отопления	

ОСНОВНЫЕ ПОКАЗАТЕЛИ ПО ЧЕРТЕЖАМ ОТОПЛЕНИЯ И ВЕНТИЛЯЦИИ

Наименование здания (сооружения, помещения)	Объем м³	Периоды года при $t_н$°С	Расход тепла, вт (ккал/ч) на отопление	на вентиляцию	на горячее водоснабжение	общий	Расход холода вт (ккал/ч)	Установленная мощность эл.двигателей квт
Одноэтажный одноквартирный 3-комнатный жилой дом	300,9	-20	11330 / 9760	—	—	11330 / 9760	—	—
		-25	11680 / 10070	—	—	11680 / 10070	—	—
		-30	12440 / 10720	—	—	12440 / 10720	—	—
		-35	13030 / 11230	—	—	13030 / 11230	—	—
		-40	13610 / 11730	—	—	13610 / 11730	—	—

Настоящий проект соответствует действующим нормам и правилам

Главный инженер проекта /Кувакин/

Главный инженер проекта привязки

ВЕДОМОСТЬ ССЫЛОЧНЫХ И ПРИЛАГАЕМЫХ ДОКУМЕНТОВ

Обозначение	Наименование	Примечан.
	Ссылочные документы	
4.904-69	Детали крепления санитарно-технических приборов и трубопроводов	
7.903.9-2 в.1,2	Тепловая изоляция трубопроводов с положительными температурами	
5.903-2 в.1	Воздухосборники для систем отопления и теплоснабжения вентиляционных установок	
	Прилагаемые документы	
ов.со.	Спецификация оборудования	Альбом II
ов.вм.	Ведомость потребности в материалах	Альбом IV

Привязан

Инв.№

144-12-224.90 ОВ

Н.контр.	Купцова	
Нач.отд.	Карабаев	
Зам.нач.	Ковришкин	
ГАП	Кувакин	
Вед.инж.	Купцова	

Одноэтажный одноквартирный 3-комнатный жилой дом

Стадия	Лист	Листов
Р	1	3

Общие данные /начало/

ЦНИИЭП гражданселькстрой

Инв.№ подл. | Подпись и дата | Взам.инв.№ | 18-3920-1

Альбом I

Теплопотери помещений

Расчетная температура $t_н$°С	Этаж	Тип помещений ккал/ч						Всего Вт / ккал/ч
		1	2	3	4	5	6	
-20	1	1590	310	1830	950	2000	2520	11330 / 9760
-25	1	1530	310	1910	1030	2100	2640	11680 / 10070
-30	1	1610	330	2040	1100	2240	2840	12440 / 10720
-35	1	1630	340	2150	1170	2380	3010	13030 / 11230
-40	1	1680	350	2230	1250	2490	3160	13610 / 11730

Термическое сопротивление наружных ограждений R, $(м^2 °С)/Вт$

Наименование ограждений	R, при расчетной тем-ре °С				
	-20	-25	-30	-35	-40
Наружная стена	0,86	0,95	1,05	1,15	1,76
Окно	0,34	0,38	0,38	0,52	0,52
Чердачное перекрытие	1,57	1,84	1,97	2,10	2,23

Общие указания

Рабочие чертежи по отоплению и вентиляции разработаны на основании задания на проектирование утвержденного Госграждансстроем.

Внутренние температуры помещений приняты по СНиП 2.08.01-89.

Расчет систем отопления и вентиляции произведен по СНиП 2.04.05-86, СНиП 2.08.01-89.

Теплоснабжение дома осуществляется от котла КЧМ-2М на твердом топливе с параметрами теплоносителя $T_1 = 95°С$, $T_2 = 70°С$ и агрегата АОГВ на газообразном топливе (вариант) учитывается в разделе ГС.

Главный стояк, воздухосборник-расширитель, трубопроводы на чердаке и в конструкции пола, изолировать теплоизоляционным шнуром по ТУ36-1695-79 с покровным слоем из стеклорубероида.

Неизолированные трубопроводы окрасить масляной краской за 2 раза.

Вентиляция вытяжная естественная. Воздуховоды выполнить из листовой стали по ОСТ 14Н-196-86.

Монтаж систем отопления и вентиляции вести согласно СНиП 3.05.01-85.

Расход тепла на отопление на $1 м^2$ общей площади 166,4/143,2 Вт/(ккал/ч).

Расход металла на $1 м^2$ общей площади 2,37 кг/$м^2$

Инв. № подл. | Подпись и дата | Взам. инв. №

18-3920-2

				144-12-224.90	ОВ
Привязан					
Н.Контр.	Купцова				
Нач.мас.	Караваев			Одноэтажный одноквартирный 3-комнатный жилой дом	Стадия: Р; Лист: 2; Листов:
Зам.нач.	Ковригин				
ГАП	Кувакин			Общие данные (окончание)	ЦНИИЭП граждансельстрой
Вед.инж.	Купцова				
Инв.№					

Альбом I

ПЛАН ЭТАЖА

$t_н$°C	-20	-25	-30	-35	-40
РСГ2	2-8	2-8	2-8	2-9	2-9
МС-140	12	12	12	13	13

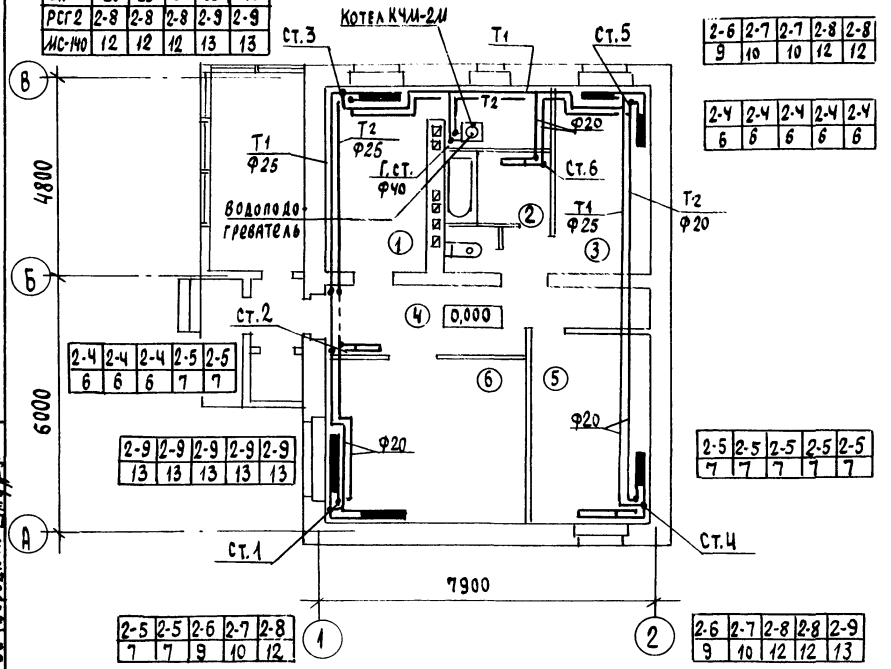

2-6	2-7	2-7	2-8	2-8
9	10	10	12	12

2-4	2-4	2-4	2-4	2-4
6	6	6	6	6

2-4	2-4	2-4	2-5	2-5
6	6	6	7	7

2-9	2-9	2-9	2-9	2-9
13	13	13	13	13

2-5	2-5	2-5	2-5	2-5
7	7	7	7	7

2-5	2-5	2-6	2-7	2-8
7	7	9	10	12

2-6	2-7	2-8	2-8	2-9
9	10	12	12	13

СИСТЕМА ОТОПЛЕНИЯ

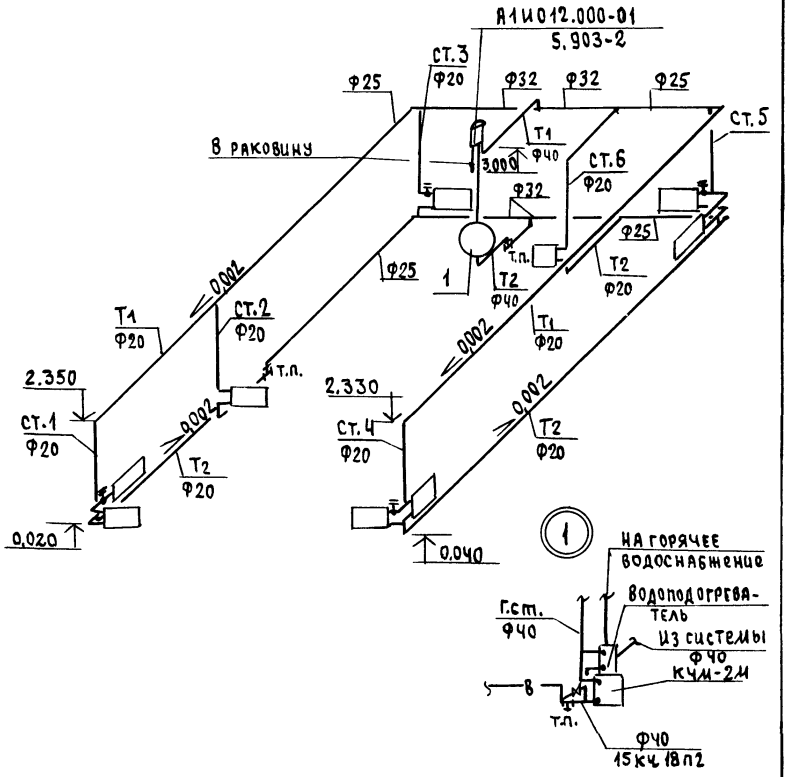

ФРАГМЕНТ ПЛАНА

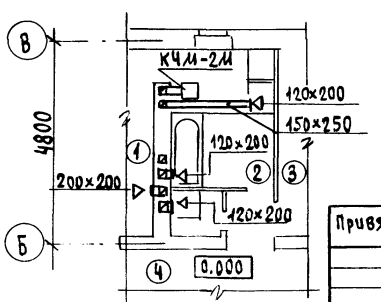

Привязан							
				Н.контр.	Купцова		
				Нач.маст	Караваев		
				Зам.нач.	Коврижкин		
				ГАП	Кувакин		
Инв.№				Вед.инж.	Купцова		

144 - 12 - 224.90 ОВ

Одноэтажный одноквартирный 3-комнатный жилой дом	Стадия	Лист	Листов
	Р	3	
План этажа. Схема системы поквартирного отопления.	ЦНИИЭП граждансельстрой		

24488-01 54

Гл.сп. ВК	Верховский		
Гл.сп. ЭО	Бородкин		
Взам.инв.№			
Подпись и дата			
Инв.№ подл.	-3920-3		

Альбом I

Ведомость рабочих чертежей основного комплекта

Лист	Наименование	Примечание
1	Общие данные	
2	План 1 этажа. План подвала/вариант/ Схемы систем В1, Т3, К1	
3	План 1 этажа. План подвала/вариант/. Схемы систем В1, Т3.	
	/вариант Т3 - от ВПГ-18/.	

Ведомость ссылочных и прилагаемых документов

Обозначение	Наименование	Примечание
	Ссылочные документы	
4.904-69	Детали крепления санитарно-технических приборов и трубопроводов	
4.900-9.81	Узлы и детали трубопроводов из пластмассовых труб для систем	
	водоснабжения и канализации	
7.903.9-2 в.1.2	Тепловая изоляция трубопроводов	
	Прилагаемые документы	
ВК, СО	Спецификация оборудования	Альбом II
ВК, ВМ	Ведомость потребности в материалах	Альбом IV

Общие указания

Водоснабжение

Водоснабжение дома предусматривается от наружных сетей водопровода по одному вводу Ø32 из труб ПВД(е), прокладываемому на 0,5 м. ниже глубины промерзания грунта.

Горячее водоснабжение предусматривается от водоподогревателя, установленного на котле отопления.

Как вариант горячее водоснабжение запроектировано от ВПГ-18.

Внутренние сети холодного и горячего водоснабжения. Монтируются из стальных водогазопроводных оцинкованных труб. Магистральные трубопроводы изолируются от теплопотерь и конденсации.

Основной изоляционный слой - теплоизоляционный шнур Ø30мм по ту 36-1695-79. Покровный слой - стеклорубероид ГОСТ 15879-70.

Расчетный расход воды на наружное пожаротушение составляет 5 л/с.

Расчетные расходы и потребные напоры определены согласно СНиП 2.04.01-85 и сведены в таблицу.

Канализация

Отвод бытовых сточных вод осуществляется одним выпуском Ø100 мм. Вся сеть монтируется из пластмассовых канализационных труб. Вентиляция сети осуществляется через стояк, выведенный выше кровли на 0,5м. Уклон выпуска отметка лотка смотрового колодца определяется при привязке проекта.

Основные показатели по чертежам водопровода и канализации

Наименование системы	Потребный напор на вводе, м	Расчетный расход				Установл. мощность эл. двигат. кВт	Примечание
		м³/сут	м³/ч	л/с	при пожаре л/с		
В1	10	0.72	0,54	0,36	—	—	
К1	—	0.72	0,54	1.96	—	—	
В1 /вариант/	10	1,0	0.63	0,41	—	—	
К1 /вариант/	—	1,0	0,63	2,09	—	--	

1. Монтаж внутренних санитарно-технических систем следует производить в соответствии со СН 478-80 и СНиП 3.05.01-85.
2. Пропуск труб через наружные стены здания предусмотреть с устройством газонепроницаемых сальников из стальных труб

Проект соответствует действующим нормам и правилам

Гл. инженер проекта /Верховский/.

Привязан

Инв. N

144-12-224.90 ВК

Н. контр.	Верховский	
Нач. отд.	Смирнов	
Гл. спец.	Верховский	
Вед. инж.	Филатова	
Исполн.	Рыбникова	

Одноэтажный одноквартирный 3-комнатный жилой дом

Стадия	Лист	Листов
Р	1	3

Общие данные

ЦНИИЭП гражданэльстроя

Инв. N подл. | Подпись и дата | Взам. инв. N

24-3920-1

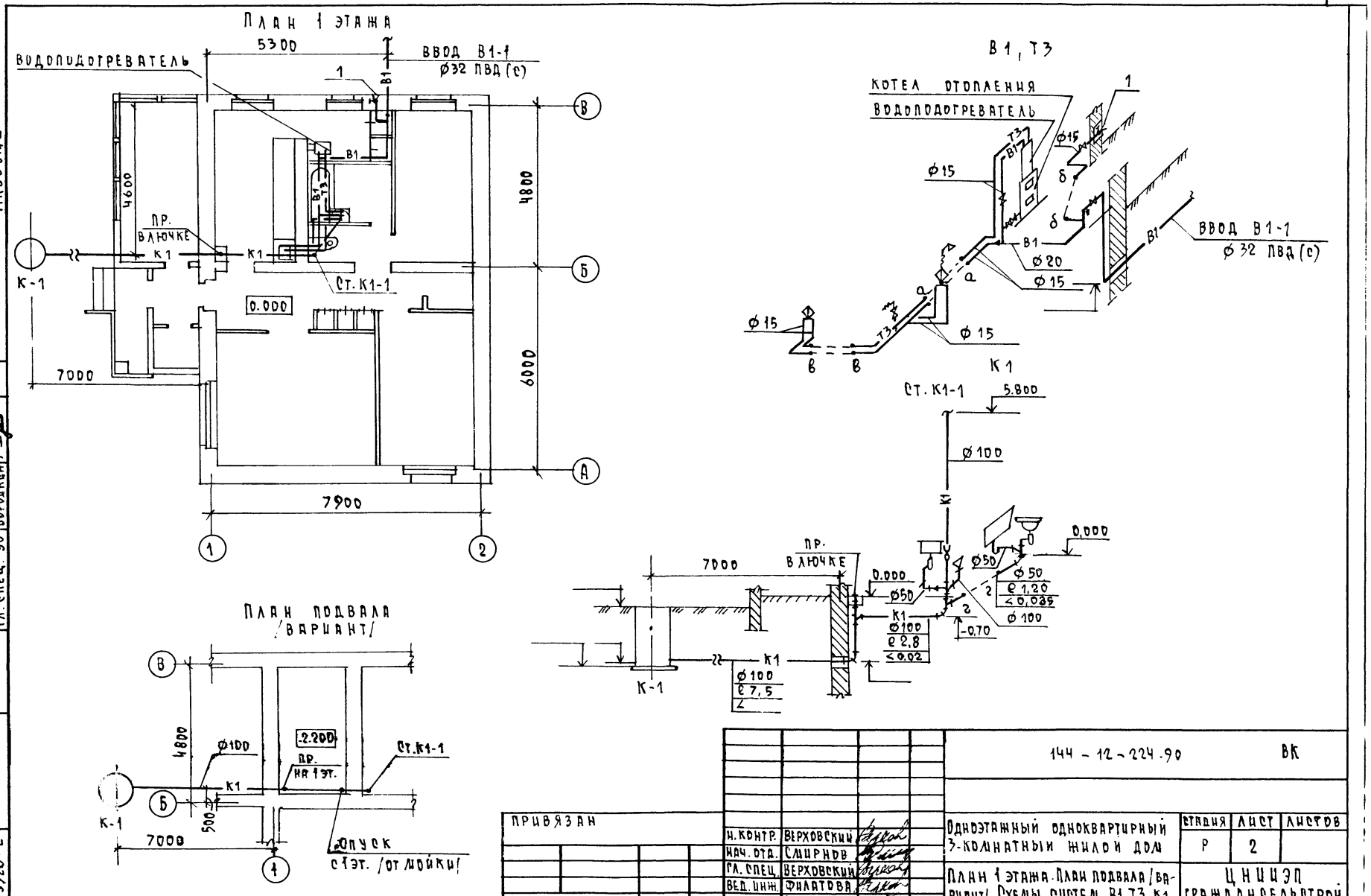

				144 - 12 - 224.90			ВК
ПРИВЯЗАН							
		Н. КОНТР.	ВЕРХОВСКИЙ	Одноэтажный одноквартирный 3-комнатный жилой дом	СТАДИЯ	ЛИСТ	ЛИСТОВ
		НАЧ. ОТД.	СМИРНОВ		Р	2	
		ГЛ. СПЕЦ.	ВЕРХОВСКИЙ	План 1 этажа. План подвала /вариант/. Схемы систем В1, Т3, К1	ЦНИИЭП ГРАЖДАНСЕЛЬСТРОЙ		
		ВЕД. ИНЖ.	ФИЛАТОВА				
ИНВ. N		ИСПОЛН.	РЫБНИКОВА				

Альбом I

ВЕД. ИНЖ. ОВ. КУПЦОВА
ГЛ. СПЕЦ. ЭО БОРОДКИН

21-3920-2

КОПИРОВАЛ 24488-01 56 ФОРМАТ А3

Альбом I

План 1 этажа

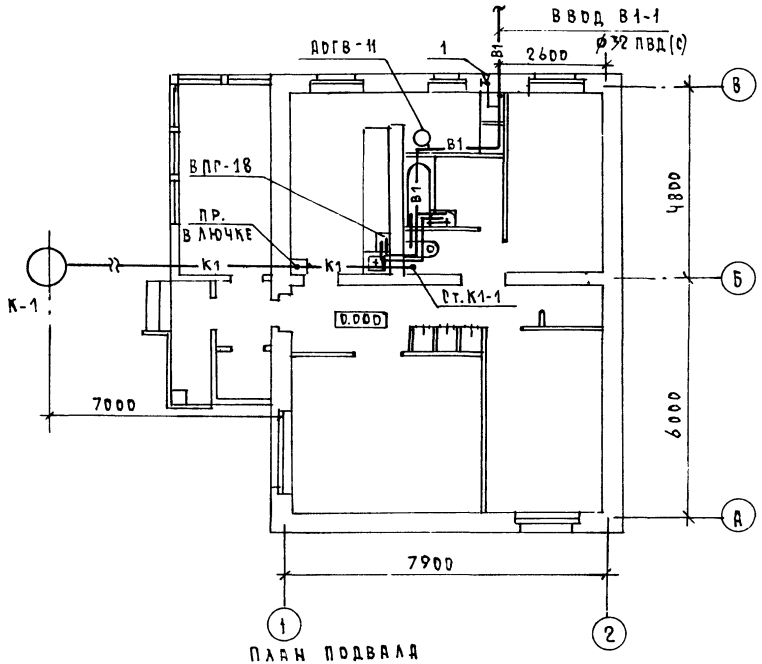

План подвала /вариант/

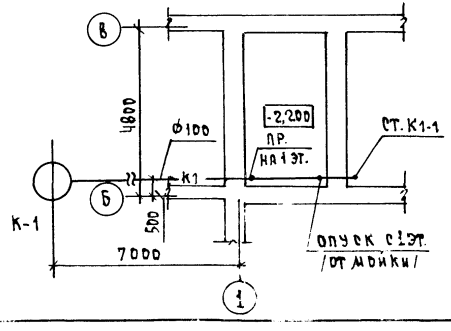

В1; Т3

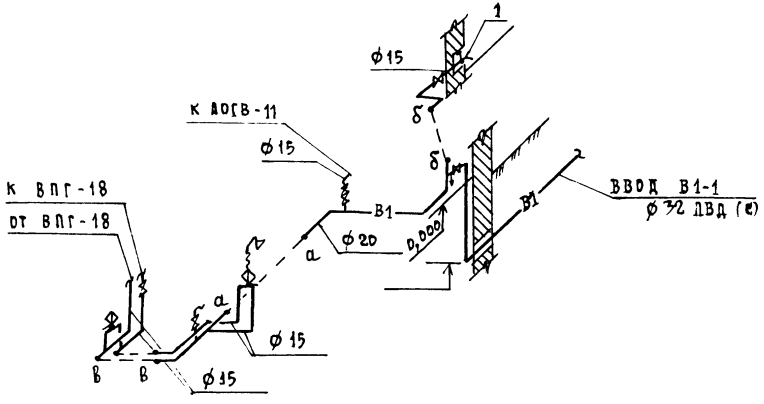

1. Схема системы К1 аналогична основному решению /см. лист ВК-2/.

Альбом I

Ведомость рабочих чертежей основного комплекта марки ЭО

Лист	Наименование	Примечание
1	Общие данные	
2	План расположения осветительных сетей	

Основные показатели проекта

Наименование	Ед. изм.	Данные проекта
Напряжение электросети	В	220
Расчетная мощность /твердое топливо/	кВт	5,38
Максимальная потеря напряжения	%	1,8

Ведомость ссылочных и прилагаемых документов

Обозначение	Наименование	Примечание
	Прилагаемые документы	
ЭО,СО	Спецификация оборудования	Альбом II
	Ссылочные документы	
2.190-1/72	Узлы и детали инженерного	
Выпуск IV	оборудования жилых и общественных	
	зданий для сельского строительства	

Общие указания

Проект разработан на напряжение 220 В в сети 380/220 В с глухозаземленной нейтралью трансформатора.

По степени надежности электроснабжения токоприемники жилого дома относятся к III категории.

Электромонтажные работы необходимо производить согласно ПУЭ и ВСН 59-88.

Расчетная мощность определена для дома с кухонной плитой на сетевом газе.

Расчетная схема

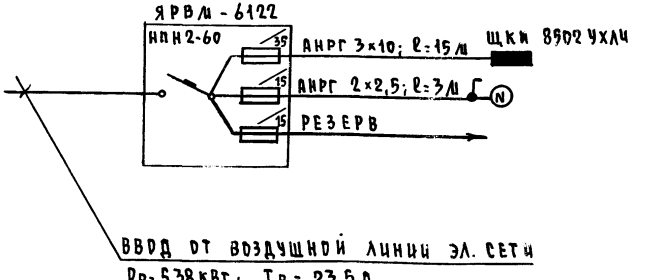

Pр=5,38 кВт; Iр = 23,5 А

Типовой проект соответствует действующим нормам и правилам.

Главный инженер проекта /Бородкин/

Главный инженер проекта привязки

Инв. N				Привязан
				144-12-224.90 ЭО
Н.контр.	Бородкин			Одноэтажный одноквартирный 3-комнатный жилой дом
Нач.отд.	Смирнов			Стадия: Р; Лист: 1; Листов: 2
Гл.спец.	Бородкин			Общие данные
Исполн.	Кузнецова			ЦНИИЭП гражданселстрой

Инв. N подл. | Подпись и дата | Взам. инв. N

17-3920-1

Альбом I

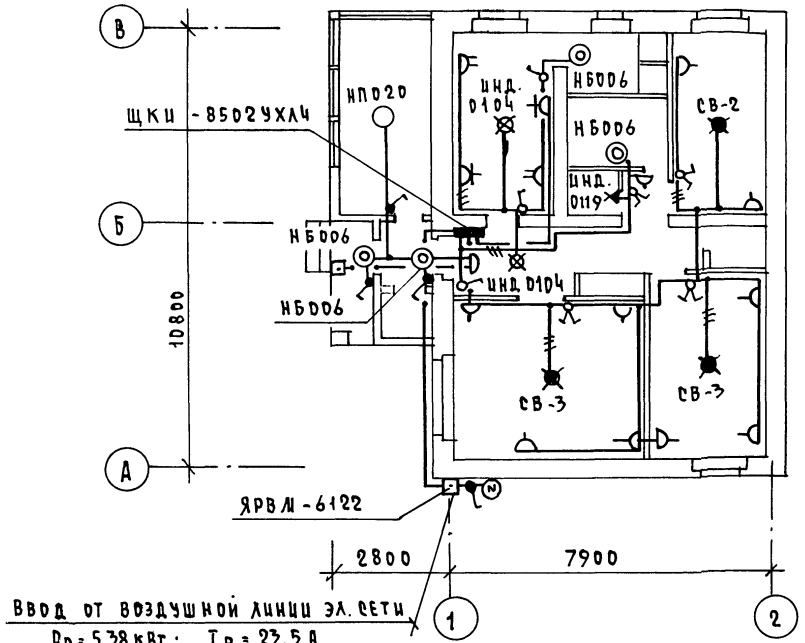

Эл. сеть выполняется:
в квартире – проводом АППВ;
к светильникам наружной установки – кабелем АНРГ.

ГА. СПЕЦ. ОВ	КУПЦОВА	
ГА. СПЕЦ. ВК	ВЕРХОВСКИЙ	
ГА. КОНСТР.	МАЙСЮК	

ИНВ.№ ПОДЛ	ПОДПИСЬ И ДАТА	ВЗАМ. ИНВ.№
17-3900-2		

ПРИВЯЗАН		
ИНВ.№		

Н. КОНТР.	БОРОДКИН	
НАЧ. ОТД.	СМИРНОВ	
ГА. СПЕЦ.	БОРОДКИН	
ИСПОЛН.	КУЗНЕЦОВА	

144 – 12 – 224.90 ЭО

Одноэтажный одноквартирный 3-комнатный жилой дом	Стадия	Лист	Листов
	Р	2	
План расположения осветительных сетей	ЦНИИЭП гражданселькстрой		

Копировал Корф-24488-01 59 Формат А3

Альбом I

ВЕДОМОСТЬ РАБОЧИХ ЧЕРТЕЖЕЙ ОСНОВНОГО КОМПЛЕКТА

Лист	Наименование	Примечание
1	Общие данные.	
2	Фрагмент плана этажа. Схема расположения устройств связи. План кровли.	

ВЕДОМОСТЬ ССЫЛОЧНЫХ И ПРИЛАГАЕМЫХ ДОКУМЕНТОВ.

Обозначение	Наименование	Примечание
	ССЫЛОЧНЫЕ ДОКУМЕНТЫ	
2.190.1/72	Узлы и детали инженерного оборудования жилых и общественных зданий для сельского строительства	
выпуск V		
	ПРИЛАГАЕМЫЕ ДОКУМЕНТЫ	
СС.СО.	Спецификация оборудования	Альбом II
СС.В.М.	Ведомость потребности в материалах	Альбом IV

ОСНОВНЫЕ ПОКАЗАТЕЛИ

Наименование	Ед. изм.	Количество
ТЕЛЕФОНИЗАЦИЯ		
Емкость телефонного ввода в том числе		
используемых в данном здании	пар.	1
РАДИОФИКАЦИЯ		
Количество абонентских точек	шт.	3
ТЕЛЕВИДЕНИЕ		
Количество телевизионных антенн	шт.	1

Типовой проект соответствует действующим нормам и правилам.

Главный инженер проекта /Бородкин/

ОБЩИЕ УКАЗАНИЯ

Для защиты устройств связи от атмосферных разрядов проектом предусматривается установка молниезащиты. Молниеотвод выполняется из арматурной стали Ф6мм и покрывается битумом за 2 раза. Вертикальный спуск молниеотвода выполняется по стене на штырях или скобах.

Для заземления используются электроды из угловой стали размером 50×50×5мм, забиваемые на 0,5м. Расстояние между ними 5,0м. Электроды соединяются стальной полосой размером 20×5мм. Количество электродов определяется при привязке проекта в зависимости от электрического сопротивления грунта.

Инв.№ подл. | Подпись и дата | Взам.инв.№ 19-3920-1

Привязан

Инв.№

144 - 12 - 224.90 СС

Одноэтажный одноквартирный 3 комнатный жилой дом	Стадия	Лист	Листов
	Р	1	2
Общие данные	ЦНИИЭП граждансельстрой		

Н.Контр.	Бородкин	
Нач.отд.	Смирнов	
Гл.спец.	Бородкин	
Вед.инж.	Логинова	

Альбом I

ФРАГМЕНТ ПЛАНА ЭТАЖА

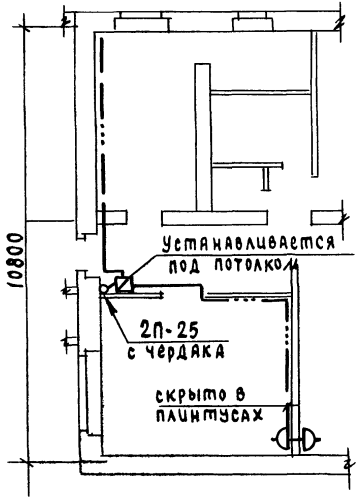

СХЕМА РАСПОЛОЖЕНИЯ УСТРОЙСТВ СВЯЗИ

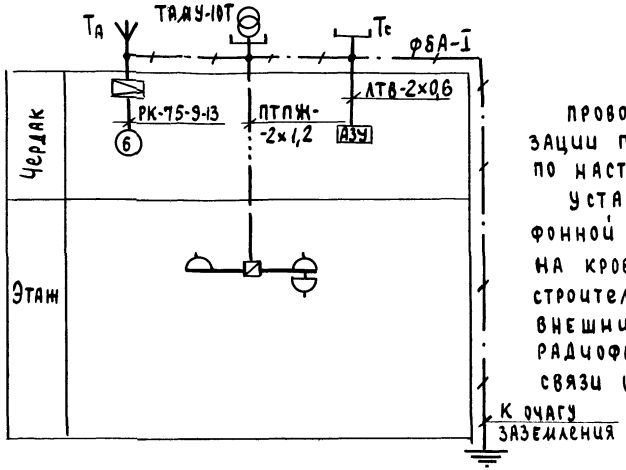

ПРИМЕЧАНИЕ

Проводка сетей связи сигнализации по чердаку производится по настилу из досок.

Установка радиостойки, телефонной стойки и телеантенны на кровле уточняется по месту строительства в зависимости от внешних условий прохождения радиофидера, сетей телефонной связи и источника телевизионных сигналов.

ПЛАН КРОВЛИ

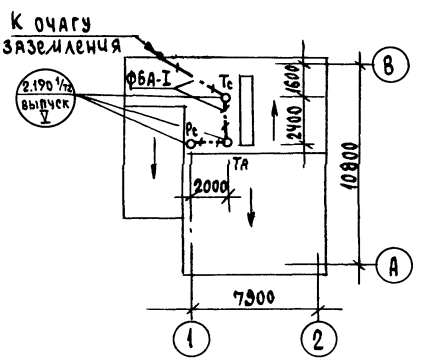

					144 - 12 - 224.90		СС
Привязан							
			Н.контр.	Бородкин	Одноэтажный одноквартирный 3комнатный жилой дом	Стадия: Р	Лист: 2	Листов:
			Нач.отд.	Смирнов			
			Гл.спец.	Бородкин	Фрагмент плана этажа. Схема расположения устройств связи. План кровли	ЦНИИЭП Гражданссельстрой	
			Вед.инж.	Логинова			
Инв.№							

24488-01 61

Инв. № подл. | Подпись и дата | Взам. инв. №
19-3920-2

ВЕДОМОСТЬ РАБОЧИХ ЧЕРТЕЖЕЙ ОСНОВНОГО КОМПЛЕКТА ГСВ

Лист	Наименование	Примечание
1	Общие данные. Фрагмент плана этажа.	
	Схема газопровода.	

ВЕДОМОСТЬ ССЫЛОЧНЫХ И ПРИЛАГАЕМЫХ ДОКУМЕНТОВ

Обозначение	Наименование	Примечание
	Прилагаемые документы	
ГСВ.СО	Спецификация оборудования.	Альбом II
ГСВ.ВМ.	Ведомость потребности в материалах	Альбом IV

Давление газа перед приборами кПа (мм.вод.ст.)	Теплотворная способность газа, Q кДж/Нм³ (ккал/Нм³)	Расход металла на дом (т)	Расход металла на 1м² общей площади (кг)	Расход газа на ввод (Q)	Коэф. одновр. (K°)
0,0013 130	35700 8500	0,02	0,27	3,6	0,72

ОБЩИЕ УКАЗАНИЯ

Газоснабжение жилого дома запроектировано, как вариант, от газопровода низкого давления.

Газопровод окрашивается масляной краской за 2 раза.

Гидравлический расчет и определение расхода газа произведены в соответствии со СНиП 2.04.08-87.

Монтажные работы производить в соответствии со СНиП 3.05.02-88.

Проект газоснабжения должен быть согласован с местным управлением газового хозяйства.

Типовой проект соответствует действующим правилам.

Гл. инженер проекта /Ютландов/

Гл. инженер проекта привязки

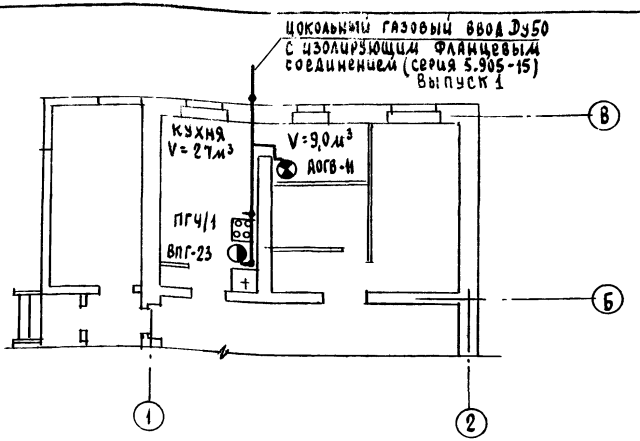

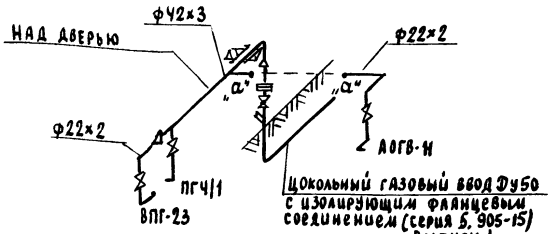

Привязан

Инв.№

144 - 12 - 224.90 ГСВ

Н.контр.	Ютландов	
Нач.отд.	Смирнов	
Гл.спец.	Ютландов	
Инженер	Ушакова	

Одноэтажный одноквартирный 3 комнатный жилой дом

Стадия	Лист	Листов
Р	1	1

Общие данные. Фрагмент плана этажа. Схема газопровода.

ЦНИЦЭП Граждансельстрой

24488-01

62

Альбом I

18-3920-1

gost.e-ecolog.ru