ОТРАСЛЕВОЕ ТИПОВОЕ ПРОЕКТНОЕ РЕШЕНИЕ

407-5-02.22.87

МАСЛОХОЗЯЙСТВО ДЛЯ ГРЭС С БЛОКАМИ МОЩНОСТЬЮ 800 МВт

АЛЬБОМ 8

КЖИ Изделия сборные железобетонные, закладные, соединительные

gost.e-ecolog.ru

ОТРАСЛЕВОЕ ТИПОВОЕ ПРОЕКТНОЕ РЕШЕНИЕ
407-5-02.22.87

МАСЛОХОЗЯЙСТВО ДЛЯ ГРЭС С БЛОКАМИ МОЩНОСТЬЮ 800 МВт

АЛЬБОМ 8

ПЕРЕЧЕНЬ АЛЬБОМОВ

АЛЬБОМ 1	ПЗ	Пояснительная записка
	ГП	Генплан
АЛЬБОМ 2	ТХ	Технологическая часть. Части 1, 2, 3
АЛЬБОМ 3	ТИ	Теплоизоляция
	АЗО	Антикоррозионная защита оборудования и трубопроводов
АЛЬБОМ 4	ЭТ	Электротехническая часть
	ЭО	Электроосвещение
	СС	Связь и сигнализация
АЛЬБОМ 5	АП	Автоматизация технологических процессов
АЛЬБОМ 6	РЗ	Задания заводам
	ЖК	Кабельный журнал
АЛЬБОМ 7	АР	Архитектурные решения
	КЖ	Конструкции железобетонные и бетонные
	КМ	Конструкции металлические
АЛЬБОМ 8	КЖИ	Изделия сборные железобетонные, закладные, соединительные
АЛЬБОМ 9	ОВ	Отопление и вентиляция
	ВК	Водопровод и канализация
АЛЬБОМ 10	СО	Спецификации оборудования
АЛЬБОМ 11	ВМ	Ведомость потребности в материалах
АЛЬБОМ 12	СМ	Сметы

РАЗРАБОТАНО:

ВГНИПИИ «Теплоэлектропроект»
Московское отделение

Главный инженер института — В. Н. Охотин
Главный инженер отделения — Н. А. Тимофеев
Главный инженер проекта — А. И. Фельдман

УТВЕРЖДЕНО:

протоколом Главного управления капитального строительства
Министерства энергетики и электрификации СССР
от 12.02.87 г.

ОТРАСЛЕВОЕ ТИПОВОЕ ПРОЕКТНОЕ РЕШЕНИЕ АЛЬБОМ 8

Формат	Обозначение	Наименование	Стр.	Примеч.
		Титульный лист.	I	
12	КЖИ – 02	Ведомость листов выпуска	2	
12	– 03	Технические требования к изготовлению изделий	3	
12	– 04	Стеновая панель ПСГ-а Стеновая панель ПСГ-б	4	
12	– 05	Стеновая панель ПСГ-в	5	
12	– 06	Стеновая панель ПСГ-д	6	
12	– 07	Стеновая панель ПСГ-е Стеновая панель ПСГ-и	7	
12	– 08	Стеновая панель ПСГ-к	8	
12	– 09	Стеновая панель ПСД-а	9	
12	– I0	Траверса TIA-I	I0	
12	– II	Колонна К044-IA-I; К044-IБ-I Геометрические размеры	II	
12	– I2	Колонна К044-IA-I; К044-IБ-I Армирование	I2	
12	– I3	Изделие закладное МН I	I3	
12	– I4	–"– МН 2, МН36	I4	
12	– I5	–"– МН 3	I5	
12	– I6	–"– МН 4	I6	
12	– I7	–"– МН 5	I7	
12	– I8	–"– МН 6	I8	
12	– I9	–"– МН 7; МН 8; МН 9	I9	
11	– 20	–"– МН35; МН I0; МН II; МН I2	20	
11	– 2I	–"– МН I3; МН I4; МН I5	20	
11	– 22	–"– МН I6; МН I7	2I	
11	– 23	–"– МН I8; МН I9	2I	
12	– 24	–"– МН 20; МН 2I	22	
11	– 25	–"– МН 22	23	
11	– 26	–"– МН 23	23	
11	– 27	–"– МН 24	24	
11	– 28	–"– МН 25	24	
11	– 29	–"– МН 26	25	
11	КЖИ – 30	Изделие закладное МН 27	25	
11	– 3I	–"– МН 28	26	
11	– 32	–"– МН 29	26	
11	– 33	–"– МН 30	27	
11	– 34	–"– МН 3I	27	
11	– 35	–"– МН 32	28	
11	– 36	–"– МН 33	28	
11	– 37	–"– МН 34	29	
11	– 38	Изделие соединительное СД I	29	
11	– 39	–"– СД 2	30	
11	– 40	–"– СД 3	30	
11	– 4I	–"– СД 4	3I	
11	– 42	–"– СД 5	3I	
11	– 43	Каркас плоский КР I	32	
12	– 44	–"– КР 2; КР 3; КР 4	33	
12	– 45	–"– КР 5; КР 6	34	
12	– 46	Сетка арматурная СI	35	
11	– 47	–"– С2	36	
11	– 48	–"– С3	36	
11	– 49	–"– С4	37	
11	– 50	–"– С5	37	
11	– 51	Каркас плоский КР7	32	

ПРИВЯЗАН

Инв. №

ГИП	Фельдман	
Н-к СО	Виноградов	
Н-к П/о	Макаров	
Н.контр	Коновалихин	
Н.сект	Разумцева	
Вед.инж	Киреев	

407-5-02.22.87 -КЖИ-02

Ведомость листов выпуска

Стадия	Лист	Листов
Р	2	51

Минэнерго СССР
ТЕПЛОЭЛЕКТРОПРОЕКТ
МОСКОВСКОЕ ОТДЕЛЕНИЕ

Формат 12

Инв. № подл. | Подпись и дата | Взам. инв. №
29-КИТП | Зам. 5.01.88

ОТРАСЛЕВОЕ ТИПОВОЕ ПРОЕКТНОЕ РЕШЕНИЕ · АЛЬБОМ 8

1. При изготовлении закладных и соединительных изделий, а также арматурных изделий, помещенных в данном выпуске, руководствоваться данными требованиями и требованиями следующих нормативных документов:

ГОСТ 10922-75 "Арматурные изделия и закладные детали сварные для железобетонных конструкций. Технические требования и методы испытаний."

ГОСТ 19292-73 "Соединения сварные элементов закладных деталей сборных железобетонных конструкций. Контактная и автоматическая сварка плавлением. Основные типы и конструктивные элементы."

ГОСТ 14098-68 "Соединения сварные арматуры железобетонных изделий и конструкций. Контактная и ванная сварка. Основные типы и конструктивные элементы."

СН-3[illegible] 78 "Инструкция по сварке соединений арматуры и закладных деталей железобетонных конструкций."

2. Изделия выполняются по следующим ГОСТ'ам :

- сталь угловая ГОСТ 8509-72*, ГОСТ 8510-72*.
- сталь швелерная ГОСТ 8240-72*.
- сталь горячекатанная круглая ГОСТ 2590-71*.
- сталь листовая ГОСТ 19903-74*.
- трубы горячекатанные ГОСТ 8732-78*.
- сталь арматурная горячекатанная гладкая класса А-I и периодического профиля классов А-II и А-III по ГОСТ 5781-82*.
- проволока низкоуглеродистая холоднотянутая диаметром 3÷5 мм класса Вр-I по ГОСТ 6727-80*.
- трубы стальные электросварные прямошовные ГОСТ 19704-76*.

Марку стали для проката и гладкой арматурной стали класса А-I принимать ВСт.3кп.2. Для арматуры класса А-II принимать марку 10ГТ, а для класса А-III марки 25г2с и 35гс.

3. Плоские арматурные сетки и каркасы изготовить при помощи контактной точечной сварки. В арматурных сетках марки "С" при изготовлении их на одноточечных машинах должны быть сварены все пересечения стержней не менее, чем в двух крайних рядах по периметру сеток. Остальные пересечения могут быть сварены через одно в шахматном порядке.

4. Антикоррозийную защиту закладных и соединительных изделий выполнить в соответствии с указаниями на чертежах выпуска. В неоговоренных случаях закладные и соединительные изделия покрыть лакокрасочными материалами группы I согласно пункту 2.40 СНиП 2.03.11-85.

5. Предельные отклонения от проектных размеров закладных и соединительных изделий в плане не должны превышать ± 5 мм.

Данные технические требования прилагаются к основному комплекту чертежей № - КЖ.

			407-5-02.22.87 -КЖИ-03	
Н.сект.	Разумцева		Технические требования к изготовлению изделий.	Стадия: Р; Лист: 3; Листов: 51
Н.контр.	Коновалихин			Минэнерго СССР ТЕПЛОЭЛЕКТРОПРОЕКТ МОСКОВСКОЕ ОТДЕЛЕНИЕ
Вед.инж.	Киреев			

Инв.№ подл. 29-ЦИТП | Подпись и дата | Взам.инв.№ | Заказ 5.01.88

Копировал

Формат 12

ОТРАСЛЕВОЕ ТИПОВОЕ ПРОЕКТНОЕ РЕШЕНИЕ АЛЬБОМ 8

ПСГ-а; ПСГ-б

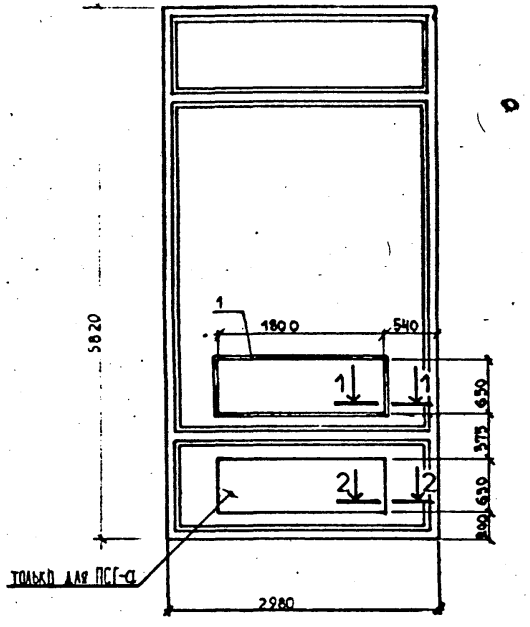

Формат	Зона	Поз.	Обозначение	Наименование	Кол.	Примечание
				Сборочные единицы		
			273I вып. I	Панель ПСГ-а		
				Изделия закладные		
12		I	7009.28.СБ	РМ-6	1	36,00
				Сборочные единицы		
			273I вып. I	Панель ПСГ-б		
				Изделия закладные		
12		I	7009.28.СБ	РМ-6	I	36,00

Ведомость расхода стали на дополнительные закладные изделия (кг.)

Марка элемента	Изделия закладные							
	Арматура класса			Прокат марки				
	А-I			ВСт3кп2			Итого	Всего
	ГОСТ5781-82*			ГОСТ8509-72*				
	ø8		Итого	L 50×4				
	4,82		4,82	31,18			31,18	36,00

1-1

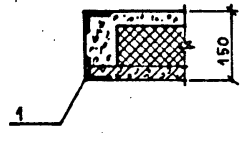

2-2

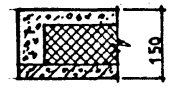

Инв. № подл.	Подпись и дата	Взам. инв. №	
29-КИП	Зам. 5.11.88		

Привязан.

Инв. N

Н. контр.	Маликова	
Нач. сект.	Разумцева	
Инженер	Романов	

407-5-02.22.87 -КЖИ-04

Панель ПСГ-а, ПСГ-б

Стадия	Масса	Масштаб
Р		

Лист 4 Листов 51

Минэнерго СССР
ТЕПЛОЭЛЕКТРОПРОЕКТ
МОСКОВСКОЕ ОТДЕЛЕНИЕ

Копировал Формат 12

ОТРАСЛЕВОЕ ТИПОВОЕ ПРОЕКТНОЕ РЕШЕНИЕ АЛЬБОМ 8

ПСГ-в

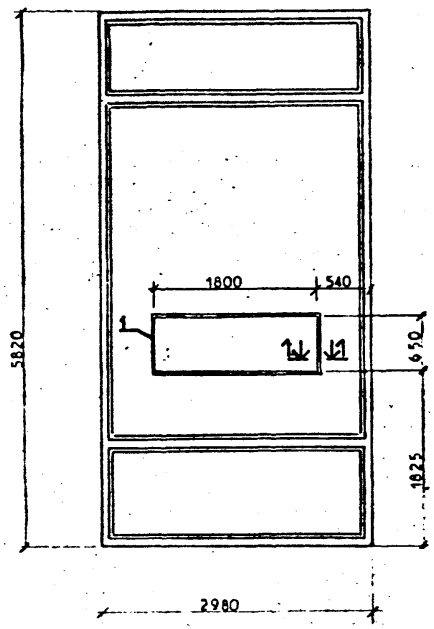

1-1

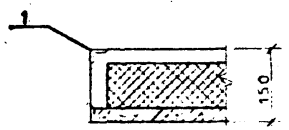

Формат	Зона	Поз.	Обозначение	Наименование	Кол.	Примечание
				Сборочные единицы		
			2731 вып.I	Панель ПСГ-в		
				Изделия закладные		
		I	7009.28.СБ	РМ-6	I	36,00

Ведомость расхода стали на дополнительные закладные изделия (кг.)							
	Изделия закладные						
Марка элемента	Арматура класса			Прокат марки			
	А-I			ВСт3кп2			
	ГОСТ5781-82*			ГОСТ8509-72*		Итого	Всего
	ø8		Итого	L 50x4			
	4,82		4,82	31,18		31,18	36,00

Привязан.

Инв. N

Инв. № подл.	Подпись и дата	Взам. инв. №	
29.ИИТП	Зам 5.01.88		

Н. контр.	Маликова		
Нач. сект.	Разумцева		
Инженер.	Романов		

407-5-02.22.87-КЖИ-05

Панель ПСГ-в

Стадия	Масса	Масштаб
Р		

Лист 5 Листов 51

Минэнерго СССР
ТЕПЛОЭЛЕКТРОПРОЕКТ
МОСКОВСКОЕ ОТДЕЛЕНИЕ

Копировал

Формат 12

ОТРАСЛЕВОЕ ТИПОВОЕ ПРОЕКТНОЕ РЕШЕНИЕ АЛЬБОМ 8

ПСГ-д

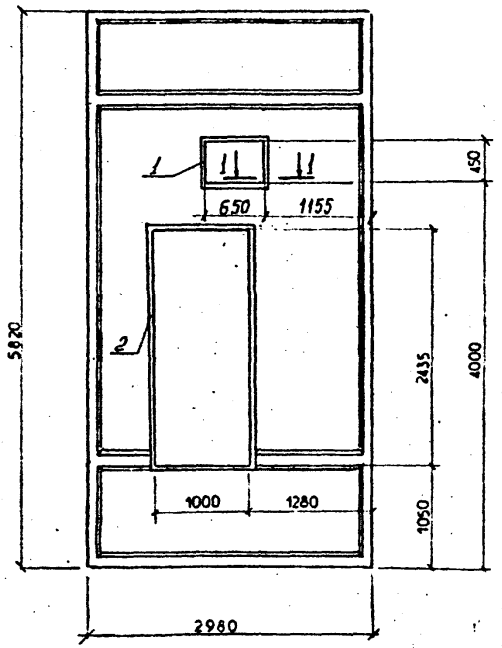

1-1

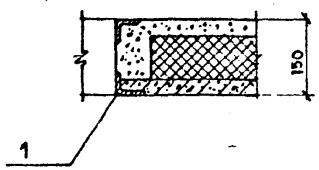

Формат	Зона	Поз.	Обозначение	Наименование	Кол.	Примечание
				Сборочные единицы		
			2731 вып. I	Панель ПСГ-д		
				Изделия закладные		
12		1	-КЖИ-13	МН I	I	17,8
12		2	-КЖИ-14	МН 36	I	49,17

Ведомость расхода стали на дополнительные закладные изделия (кг.)

Марка элемента	Изделия закладные							Всего
	Арматура класса			Прокат марки				
	А-I			ВСт3кп2				
	ГОСТ5781-82*			ГОСТ 8509-72*				
	⌀8			L50×4				
ПСГ-д	8,69			57,88				66,57

Привязан.

Инв. №

		407-5-02.22.87 -КЖИ-06		
		Панель ПСГ-д	Стадия	Масса	Масштаб
			Р	—	
			Лист 6		Листов 51
Н. контр.	Маликова		Минэнерго СССР ТЕПЛОЭЛЕКТРОПРОЕКТ МОСКОВСКОЕ ОТДЕЛЕНИЕ		
Нач. сект.	Разумцева				
Инженер	Романов				

Формат 12

Инв. № подл. | Подпись и дата | Взам. инв. №
29.11.77 | Зам. 5.01.88

ОТРАСЛЕВОЕ ТИПОВОЕ ПРОЕКТНОЕ РЕШЕНИЕ АЛЬБОМ 8

ПСГ-и; ПСГ-е

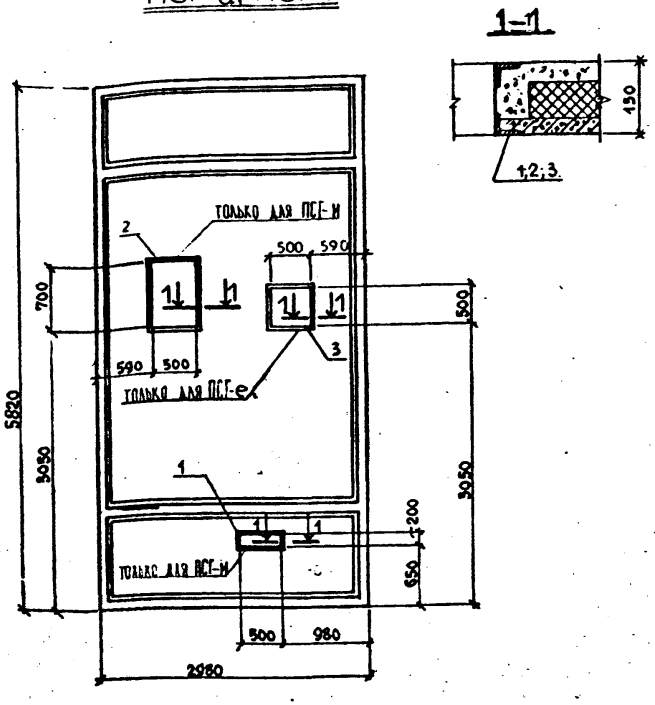

Формат	Зона	Поз.	Обозначение	Наименование	Кол.	Примечание
				Сборочные единицы		масса ед. кг
			273I вып. I	Панель ПСГ-и		
				Изделия закладные		
12		1	-КЖИ-16	МН 4	I	12,6
12		2	-КЖИ-17	МН-5	I	18,2
				Сборочные единицы		
			273I вып. I	Панель ПСГ-е		
				Изделие закладное		
		3	-КЖИ-15	МН-3	I	16,2

Ведомость расхода стали на дополнительные закладные изделия (кг.)

Марка элемента	Изделия закладные							
	Арматура класса А-I ГОСТ5781-82*			Прокат марки ВСт3кп2 ГОСТ 8509-72*			Итого	Всего
	ø8		Итого					
ПСГ-и	4,5		4,5	25,7			25,7	31,3
ПСГ-е	2,8		2,8	13,4			13,4	16,4

Инв. № подл. | Подпись и дата | Взам. инв. №
29-ЦИТП | Зам. 5.01.88

Привязан.

Инв. №

407-5-02.22.87 -КЖИ-07

Панель ПСГ-е, ПСГ-и

Стадия	Масса	Масштаб
Р	—	

Лист 7 | Листов 51

Н. контр. Маликова
Нач. сект. Разумцева
Инженер Романов

Министерство СССР
ТЕПЛОЭЛЕКТРОПРОЕКТ
МОСКОВСКОЕ ОТДЕЛЕНИЕ

Копировал

Формат 12

ОТРАСЛЕВОЕ ТИПОВОЕ ПРОЕКТНОЕ РЕШЕНИЕ АЛЬБОМ 8

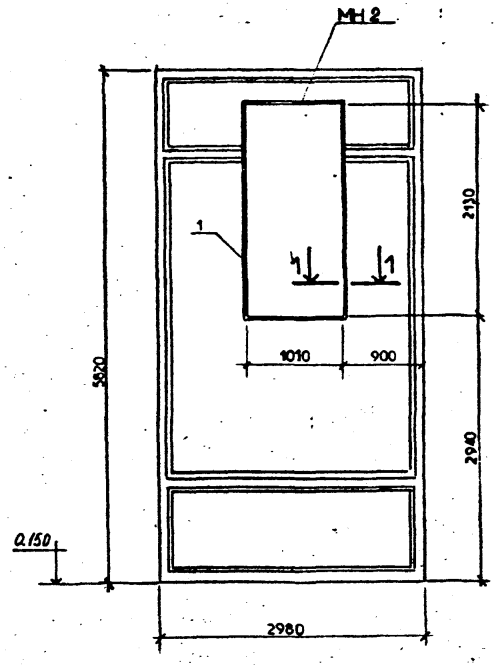

1-1

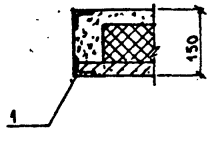

Формат	Зона	Поз.	Обозначение	Наименование	Кол.	Примечание
				Сборочные единицы		масса ед. кг.
			2731 вып.I	Панель ПСГ-к		
				Изделия закладные		
I2		I	-КЖИ-14	МН 2	I	45,48

Ведомость расхода стали на дополнительные закладные изделия(кг.)

Марка элемента	Изделия закладные							Всего
	Арматура класса			Прокат марки				
	А-I			ВСт3кп2				
	ГОСТ5781-82*			ГОСТ 8509-72*				
	⌀8			150×4				
ПСГ-к	5,88			39,6				45,48

Привязан.

Инв. N

Н. контр.	Маликова		
Нач. сект.	Разумцева		
Инженер	Романов		

407-5-02.22.87 -КЖИ-08

Панель ПСГ-к

Стадия	Масса	Масштаб
Р	—	

Лист 8 Листов 51

Минэнерго СССР
ТЕПЛОЭЛЕКТРОПРОЕКТ
МОСКОВСКОЕ ОТДЕЛЕНИЕ

Копировал Формат 12

Инв. № подл. 29-ЦИТП | Подпись и дата | Взам. инв. №

ОТРАСЛЕВОЕ ТИПОВОЕ ПРОЕКТНОЕ РЕШЕНИЕ : АЛЬБОМ 8

ПСД-а

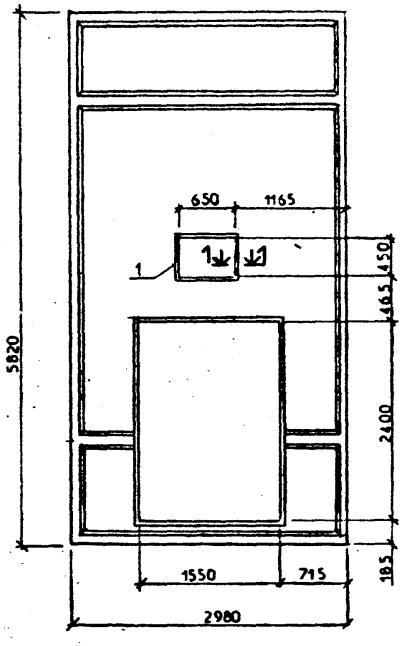

1-1

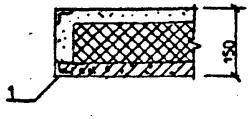

Формат	Зона	Поз.	Обозначение	Наименование	Кол.	Примечание
				Сборочные единицы		
			2731 вып. I	Панель ПСД-а	1	
				Изделия закладные		
12		I	КЖИ13	МН I	I	17,4

Ведомость расхода стали на дополнительные закладные изделия (кг.)

Марка элемента	Изделия закладные							
	Арматура класса			Прокат марки				
	А-I			ВСт3кп2				
	ГОСТ5781-82*			ГОСТ8509-72*			Итого	Всего
	⌀8		Итого	150×4				
ПСД-а	2,8		2,8	14,6			14,6	17,4

Привязан.

Инв. N

Н. контр.	Маликова		
Нач. сект.	Разумцева		
Инженер	Романов		

407-5-02.22.87 - КЖИ-09

Панель ПСД-а

Стадия	Масса	Масштаб
Р		

Лист 9 | Листов 51

Минэнерго СССР
ТЕПЛОЭЛЕКТРОПРОЕКТ
МОСКОВСКОЕ ОТДЕЛЕНИЕ

Копировал

Формат 12

Инв. № подл. 29-ЦИТП | Подпись и дата Зам. с 01.88 | Взам. инв. №

ОТРАСЛЕВОЕ ТИПОВОЕ ПРОЕКТНОЕ РЕШЕНИЕ АЛЬБОМ: 8

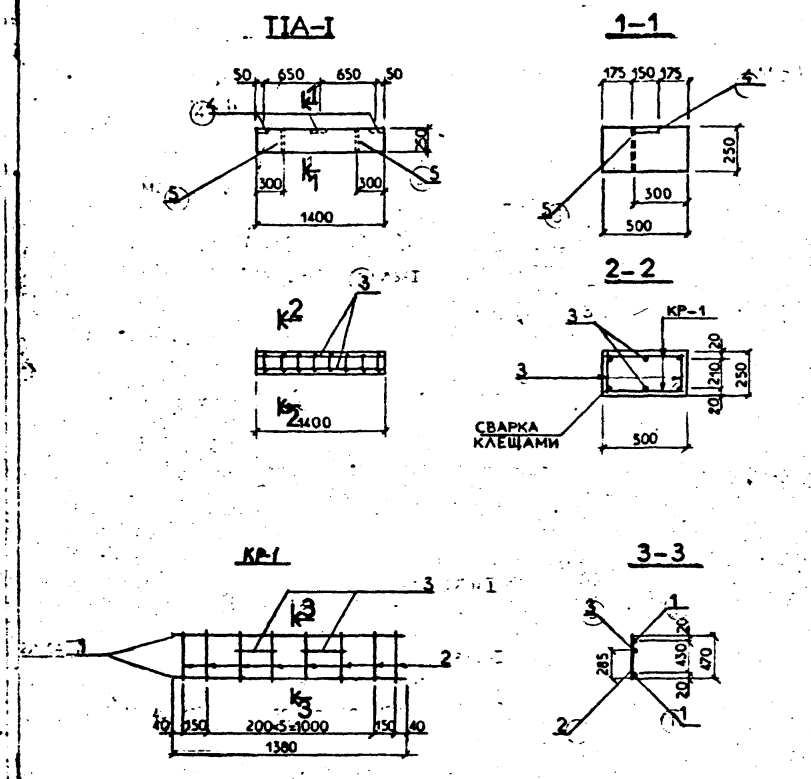

Формат	Зона	Поз.	Обозначение	Наименование	Кол.	Примечание масса ед. кг
		I	578I-82*	ø16AIII ℓ=1380	4	2,18
		2	578I-82*	ø6AI ℓ=470	16	0,10
		3	578I-82*	ø6AI ℓ=230	4	0,05
				Изделия закладные		
		4	3.400-6/76 лI7	МИI-II	3	0,8
		5	3.0I5-I/82 в.3л.II73	М2	2	0,8
			Материалы:	Бетон В I5	0.I8	м³

ВЕДОМОСТЬ РАСХОДА СТАЛИ НА ЭЛЕМЕНТ. (кг.)

Марка элемента	Для арматурных изделий						
	Арматурная сталь класса А-I ГОСТ578I-82*			Арматурная сталь класса А-III ГОСТ578I-82*			Всего
	ВСт3кп2		Итого	ВСт3кп2		Итого	
	ø6			ø16			
ТРАВЕРСА T1A-1	1,8		1,8	8,72		8,72	10,52

Для закладных изделий									
Профилированная сталь ГОСТ380-7I				Арматурная сталь ГОСТ578I-82* класс А-III					Общий
ВСт3кп2			Итого	ВСт3кп2			Итого	Всего	расход
δ8	газ. тр. d: 1¼			ø8					
1,8	1,6		3,4	0,6			0,6	4,0	14,52

ПРИВЯЗАН			
Инв. №			

Н. контр. Малникова
Нач. сект. Разумцева
Инженер. Романов

407-5-02.22.87 -КЖИ-10

Траверса TIA-I

Стадия	Масса	Масштаб
Р	—	

Лист 10 Листов 51

Минэнерго СССР
ТЕПЛОЭЛЕКТРОПРОЕКТ
МОСКОВСКОЕ ОТДЕЛЕНИЕ

Формат 12

Инв. № подл. | Подпись и дата | Взам. инв. №
99-ИИП 2тыс.87

КО 44-1А-1
КО 44-1Б-1

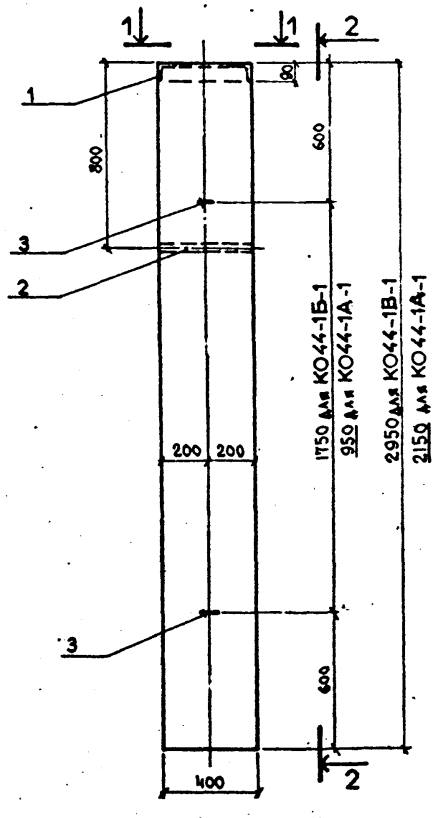

2-2

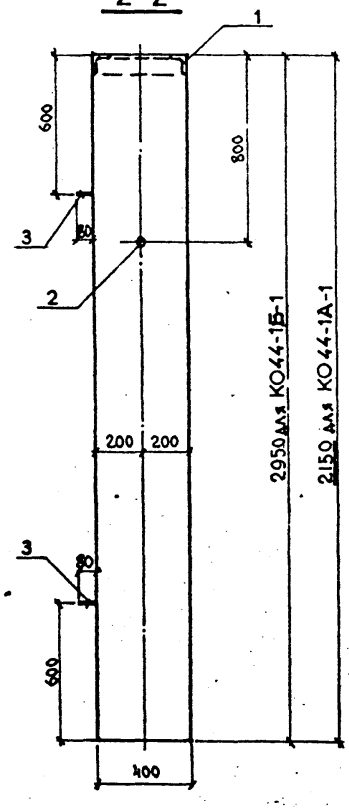

1-1

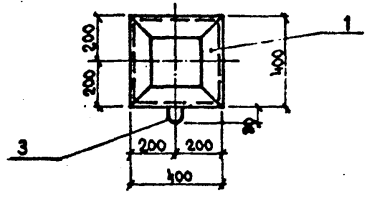

Обозначение	Марка	Масса
	КО44-1А-1	0,86
	КО44-1Б-1	11,8

Формат	Зона	Поз.	Обозначение	Наименование	Кол.	Примечание
				Документация		
			№ 7061.5-с	Технические требования		
				к изготовлению сборных		
				железобетонных изделий		
				КО44ІА-І КО44-ІБ-І		
				Сборочные единицы		
		І	№ 7061.5-с л.85	Изделие закладное ИМ-3	І	26,4 кг
		2	" л.88	То же ИМ-І5	2	І,2 кг
				Переменные данные для исполнения		
				КО44-ІА-І		
				Материалы		
				Бетон В 25	м³	0.34
				КО44-ІБ-І		
				Материалы		
				Бетон В 25	м³	0.47

ПРИВЯЗАН

Инв. №

407-5-02.22.87 - КЖИ-11

Колонны КО44-ІА-І,
КО44-ІБ-І.
Геометрические размеры.

Стадия	Масса	Масштаб
Р	См. Табл.	1:20
Лист 11		Листов 51

Н.сект. Разумцева
Н.контр. Коновалихин
Вед.инж. Киреев

Минэнерго СССР
ТЕПЛОЭЛЕКТРОПРОЕКТ
МОСКОВСКОЕ ОТДЕЛЕНИЕ

Формат 12

АЛЬБОМ 8

ОТРАСЛЕВОЕ ТИПОВОЕ ПРОЕКТНОЕ РЕШЕНИЕ

Инв. № подл. | Подпись и дата | Взам. инв. №

29-1111 Зам. 1 91 83

КО44-1А-1
КО44-1В-1

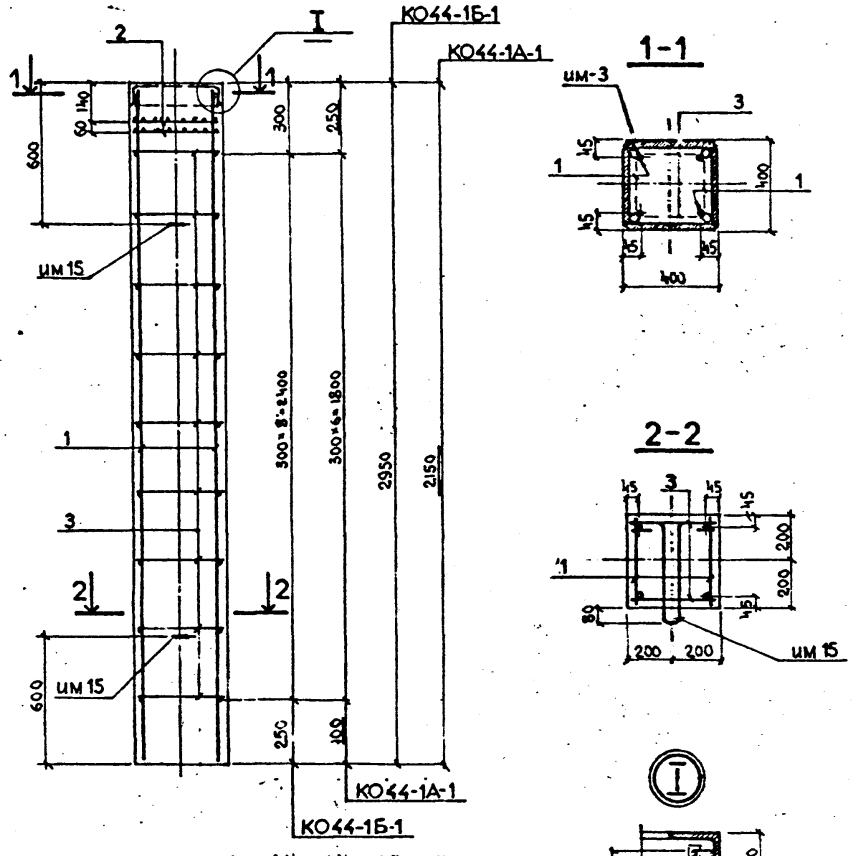

Марка элемента	Изделия арматурные					
	Арматура класса					
	A-I		A-III			
	ГОСТ 5781-82*		ГОСТ 5781-82*			
	⌀6	⌀8	⌀20			Итого
КО44-1А-1	2,6	3,92	21,08			27,6
КО44-1Б-1	2,3	5,04	25,36			33,0

Формат	Зона	Поз.	Обозначение	Наименование	Кол.	Примечание
				Документация		
I2			-КЖИ-03	Технические требования к изготовлению арматурных и закладных изделий		
				КО44-IА-I		
				Сборочные единицы		
I2		I.	-КЖИ-03	Каркас плоский КР-5	2	II,5 кг
I2		2.	706I5-с д.74	Сетка арматурная С-I	2	I,3 кг
				Детали		
Б.Ч		3.		⌀8AI ГОСТ5781-82* ℓ=360	7	0.I4 кг
				КО44-IБI		
				Сборочные единицы		
I2		I.	-КЖИ-03	Каркас плоский КР-6	2	I4,0 кг
I2		2.	706I5-с д. 74	Сетка арматурная С=I	2	I,3 кг
				Детали		
Б.Ч		3.		⌀8AI ГОСТ5781-82* ℓ=360	8	0,I4 кг

ПРИВЯЗАН

Инв. №

407-5-02.22.87 -КЖИ-12

Колонны КО44-IА-I
КО44-IБ-I.
Армирование.

Стадия	Масса	Масштаб
Р	См. табл.	

Лист 12 | Листов 51

Минэнерго СССР
ТЕПЛОЭЛЕКТРОПРОЕКТ
МОСКОВСКОЕ ОТДЕЛЕНИЕ

Н.сект. Разумцева
Н.контр. Коновалихин
Рет. инж. Хреев

Формат I2

МН 1

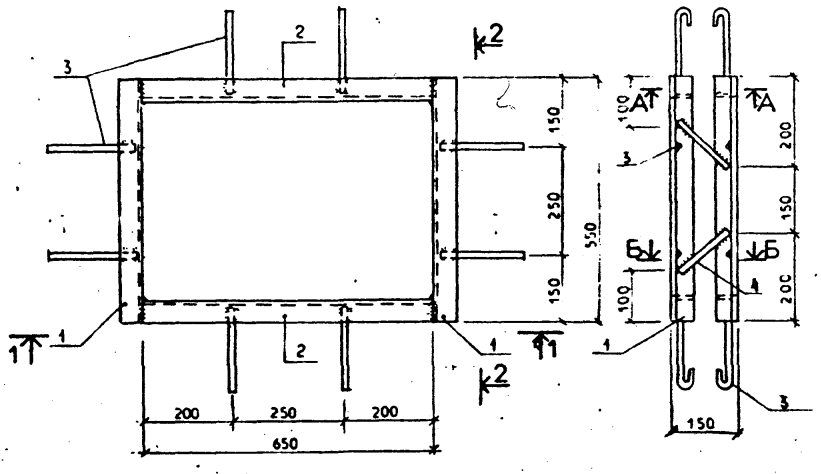

2-2

1-1

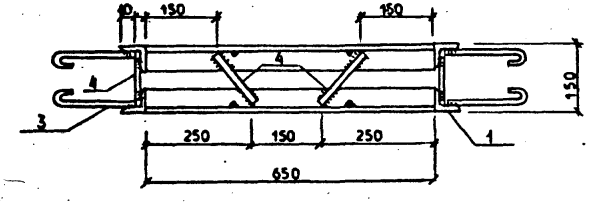

А-А

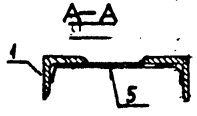

Б-Б

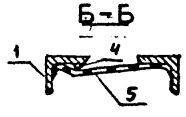

Формат	Зона	Поз.	Обозначение	Наименование	Кол.	Примечание
				Документация		
			-КЖИ-03	Технические требования к изготовлению изделий		
				Детали		масса ед. кг.
Б.ч.		1		L50×4 ГОСТ 8509-72* (ℓ=550) ВСт3кп ГОСТ 535-79	4	1,68
Б.ч.		2		L50×4 ГОСТ 8509-72* (ℓ=650) ВСт3кп ГОСТ 535-79	4	1,98
Б.ч.		3		⌀8 AI ГОСТ 5781-82* (ℓ=350)	16	0,14
Б.ч.		4		⌀8 AI ГОСТ 5781-82* (ℓ=170)	8	0,07
		5		Лента рубероид. РПШ-300 ГОСТ 10923-82 150×2400 (уложить до установки в опалубку)		0,36м²

Привязан.

Инв. N

Инв. № подл. | Подпись и дата | Взам. инв. №

Н. контр.	Маликова		
Нач. сект.	Разумцева		
Инженер	Романов		

407-5-02.22.87 -КЖИ-13

Деталь закладная МН 1.

Стадия	Масса	Масштаб
Р	17.44 кг	
Лист 13	Листов 51	

Минэнерго СССР ТЕПЛОЭЛЕКТРОПРОЕКТ МОСКОВСКОЕ ОТДЕЛЕНИЕ

Формат 12

ОТРАСЛЕВОЕ ТИПОВОЕ ПРОЕКТНОЕ РЕШЕНИЕ АЛЬБОМ 8

Инв.№ подл. | Подпись и дата | Взам. инв.№

МН2, МН36

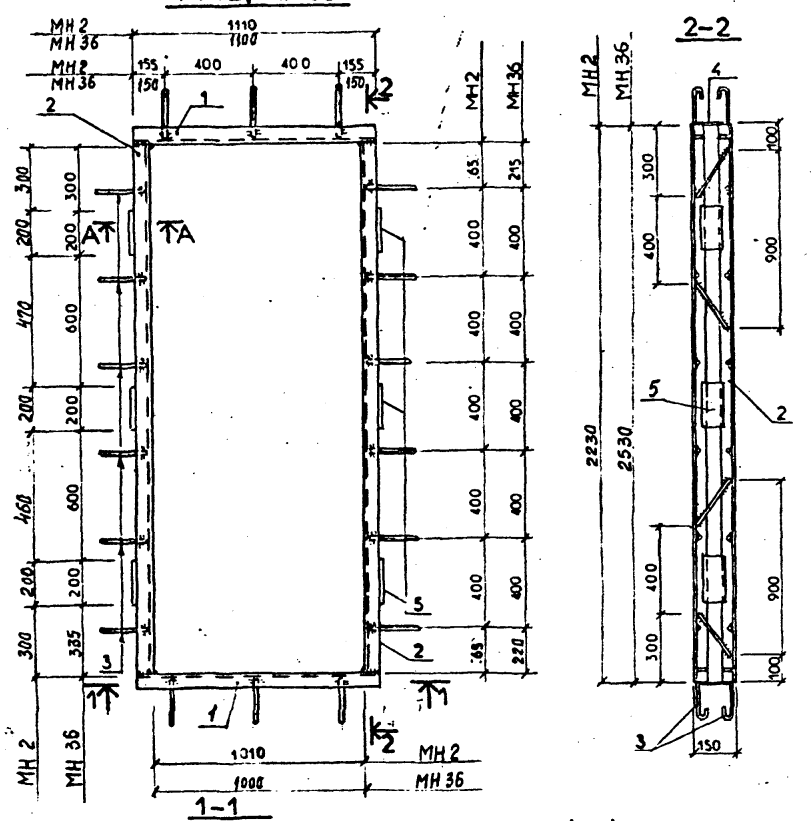

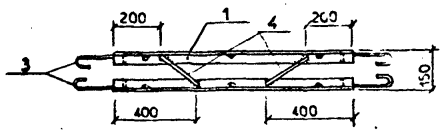

А–А

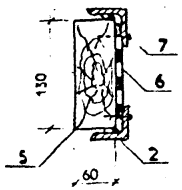

Формат	Зона	Поз.	Обозначение	Наименование	Кол.	Примечание
				Документация		
			КЖИ-03	Технические требования к изготовлению изделий		
				МН2		
				Детали		масса ед. кг
Б.ч.		1		L 50×4 ГОСТ 8509-72* Ст3кп ГОСТ 535-78 (l=1110)	4	3,39
Б.ч.		2		L 50×4 ГОСТ 8509-72* Ст3кп ГОСТ 535-78 (l=2130)	4	6,50
Б.ч.		3		ФВАI ГОСТ 5781-82* (l=350)	36	0,14
Б.ч.		4		ФВАI ГОСТ 5781-82* (l=170)	12	0,07
		5		Брус сосна ГОСТ 8486-66 60×135×200	6	2,1 м³ на 1000 шт
		6		Лента рубероид. РПП-300А ГОСТ 10923-82 150×6840		1,02 м²
				(Уложить до установки в опалубку)		
		7		Гвоздь ПТ, 8×32 (ГОСТ 4028-63)	24	0,675 кг на 1000 шт
				МН36		
				Детали		масса ед. кг
Б.ч.		1		L 50×4 ГОСТ 8509-72* Ст3кп ГОСТ 535-78 (l=1100)	4	3,39
Б.ч.		2		L 50×4 ГОСТ 8509-72* Ст3кп ГОСТ 535-78 (l=2130)	4	6,42
Б.ч.		3		ФВАI ГОСТ 5781-82* (l=350)	36	0,14
Б.ч.		4		ФВАI ГОСТ 5781-82* (l=170)	12	0,07
		5		Брус сосна ГОСТ 8486-66 60×135×200	6	2,1 м³ на 1000 шт
		6		Лента рубероид. РПП-300А ГОСТ 10923-82 150×6840		1,02 м²
				(Уложить до установки в опалубку)		
		7		Гвоздь ПТ, 8×32 (ГОСТ 4028-63)	24	0,675 кг на 1000 шт

Привязан.

Инв. N

407-5-02.2287 -КЖИ-14

Деталь закладная МН 2, МН 36

Стадия	Масса	Масштаб
Р		
Лист 14	Листов 51	

Н. контр. Маликова
Нач. сект. Разумцева
Инженер Романов

Минэнерго СССР
ТЕПЛОЭЛЕКТРОПРОЕКТ
МОСКОВСКОЕ ОТДЕЛЕНИЕ

Копировал

Формат 12

Инв. № подл. | Подпись и дата | Взам. инв. №

29-4177 | Эдих Сон. 88

МН 3

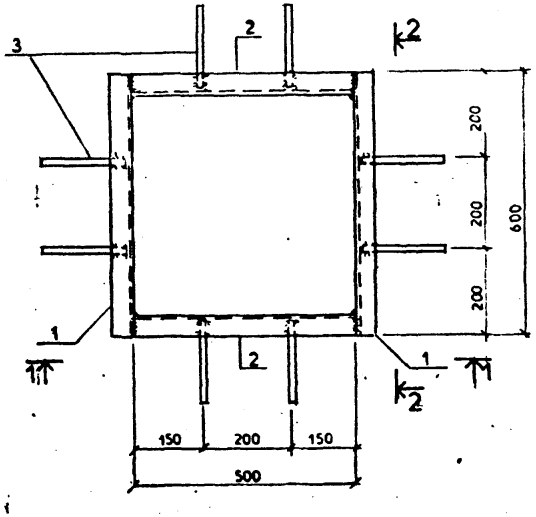

2-2

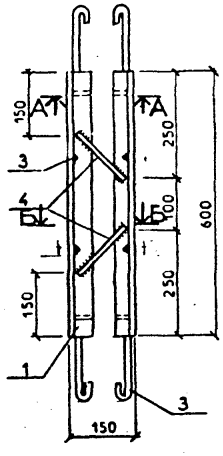

Формат	Зона	Поз.	Обозначение	Наименование	Кол.	Примечание
				Документация		
			КЖИ-03	Технические требования к изготовлению изделий		
				Детали		масса ед кг.
Б.Ч.		1		L50×4 ГОСТ8509-72 (ℓ=600) ВСт3кпГОСТ535-79	4	1,83
Б.Ч.		2		L50×4 ГОСТ8509-72 (ℓ=500) ВСт3кпГОСТ535-79	4	1,53
Б.Ч.		3		⌀8AI ГОСТ781-82 ℓ350	I6	0,14
Б.Ч.		4		⌀8AI ГОСТ781-82 ℓ170	8	0,07
		5		Лента рубероид. РПП-300А ГОСТ10923-82 150×2200 (уложить до установки в опалубку)		0,33 м²

1-1

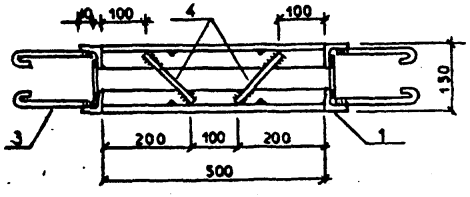

А-А



Б-Б



Привязан

Инв. №

Н.контр.	Маликова		
Нач.сект.	Разумцева		
Инженер	Романов		

407-5-02.22.87 - КЖИ-15

Деталь закладная МН 3

Стадия	Масса	Масштаб
Р		
Лист 15	Листов 51	

Министерство СССР ТЕПЛОЭЛЕКТРОПРОЕКТ МОСКОВСКОЕ ОТДЕЛЕНИЕ

Копировал

Формат 12

МН 4

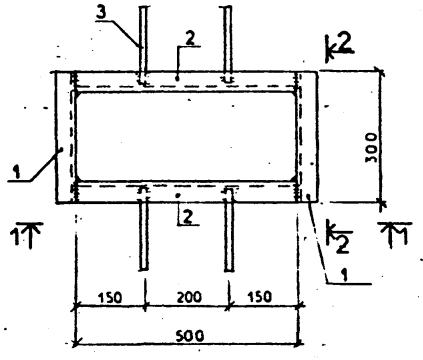

2-2

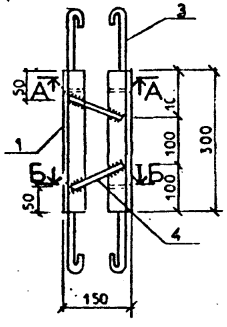

1-1

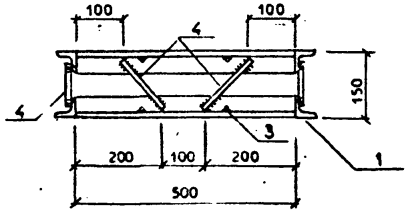

А-А

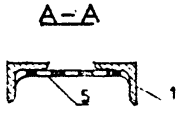

Б-Б

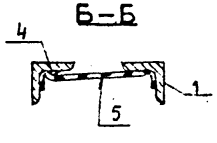

Формат	Зона	Поз.	Обозначение	Наименование	Кол.	Примечание
				Документация		
			-КЖИ-03	Технические требования к изготовлению изделий		
				Детали		масса ед кг.
		I		L 50×4 ГОСТ8509-72* (ℓ=300) ВСт3кп ГОСТ535-79	4	0,92
		2		L 50×4 ГОСТ8509-72* (ℓ=500) ВСт3кп ГОСТ535-79	4	1,53
		3		⌀8AI ГОСТ 5781-82* (ℓ=350)	8	0,14
		4		⌀8AI ГОСТ 5781-82* (ℓ=170)	8	0,07
		5		Лента рубероид. РПШ-300		
				ГОСТ 10923-82 150×1600		0,24 м²
				(уложить до установки в опалубку)		

Привязан.

Инв. N

407-5-02.22.87 -КЖИ-16			
Деталь закладная МН 4	Стадия	Масса	Масштаб
	Р	11,43 кг	
	Лист 16	Листов 51	
Н. контр. Маликова	Минэнерго СССР ТЕПЛОЭЛЕКТРОПРОЕКТ МОСКОВСКОЕ ОТДЕЛЕНИЕ		
Н. рект. Разумцева			
Инженер. Романов			

Копировал Формат 12

МН 5

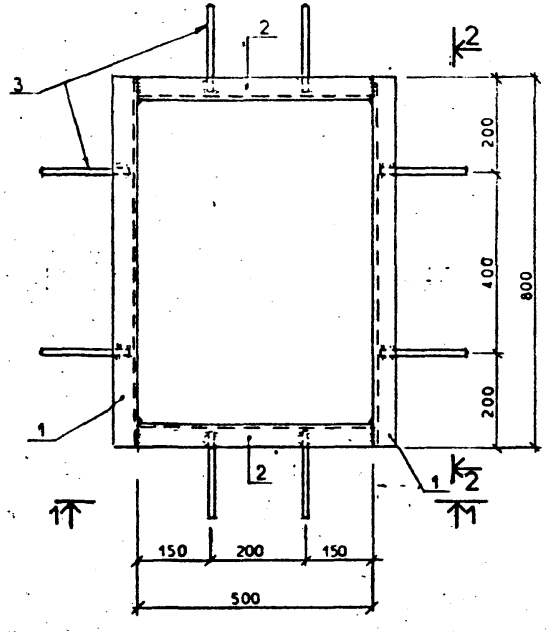

2-2

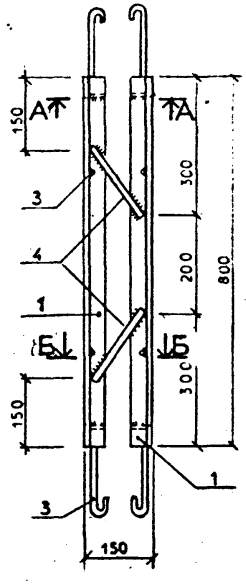

1-1

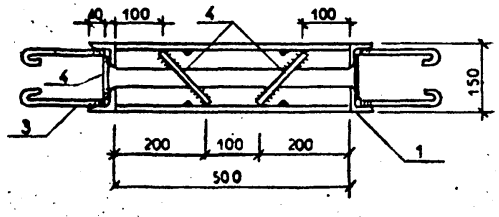

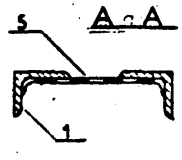

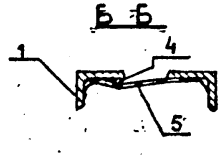

Формат	Зона	Поз.	Обозначение	Наименование	Кол.	Примечание
				Документация		
			-КЖИ-8Э	Технические требования к изготовлению изделий		
				Детали		масса ед кг.
Б.ч.		I		L50×4 ГОСТ8509-72*(ℓ=800) ВСт3кпГОСТ535-79	4	2,44
Б.ч.		2		L50×4 ГОСТ8509-72*(ℓ=500) ВСт3кпГОСТ535-79	4	1,53
Б.ч.		3		⌀8AI ГОСТ5781-82*(ℓ=350)	I6	0.14
Б.ч.		4		⌀8AI ГОСТ5781-82*(ℓ=I70)	8	0,07
		5		Лента рубероид. РПШ-300А ГОСТI0923-82 I50×2600 (уложить до установки в опалубку)		0,39

Привязан.

Инв. N

Инв. № подл. 19-ИИТП | Подпись и дата Зам. Г.А. 88 | Взам. инв. №

407-5-02.22.87 -КЖИ-17

Деталь закладная МН-5.	Стадия	Масса	Масштаб
	Р	13,68 кг	
	Лист 17	Листов 51	

Н.контр	Маликова	
Нач.сект	Разумцева	
Инженер	Романов	

Минэнерго СССР
ТЕПЛОЭЛЕКТРОПРОЕКТ
МОСКОВСКОЕ ОТДЕЛЕНИЕ

Копировал

Формат 12

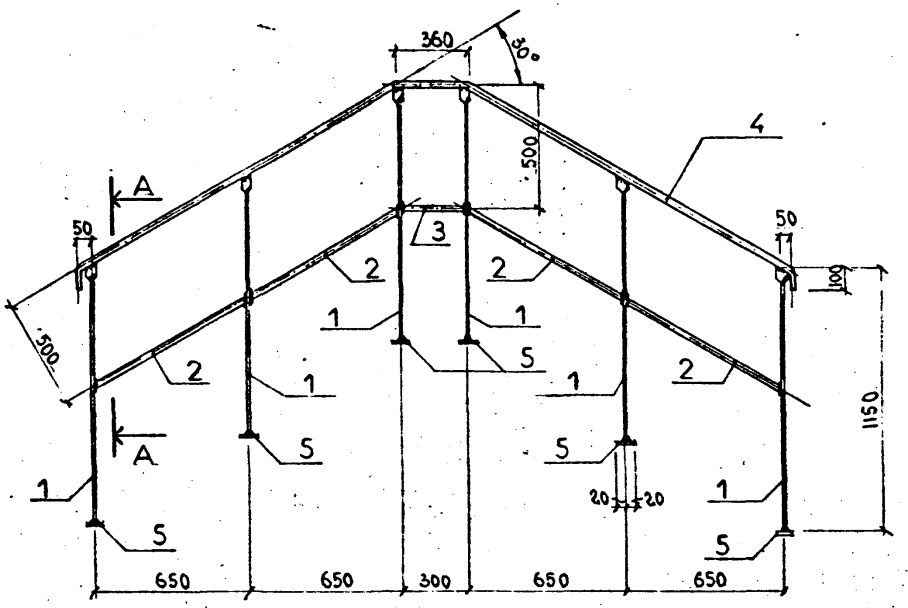

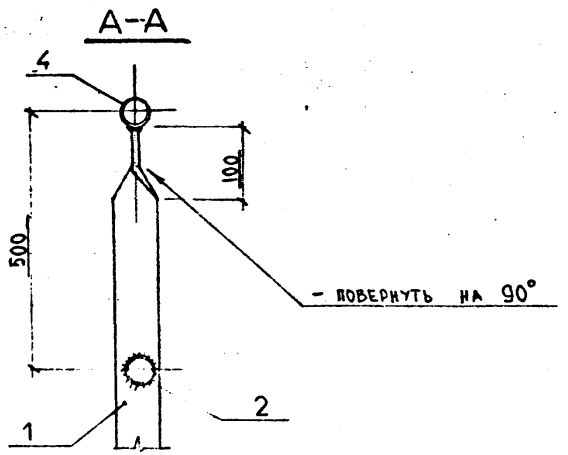

Формат	Зона	Поз.	Обозначение	Наименование	Кол.	Примечание
				Документация		
12.			-КЖИ-03	Технические требования к изготовлению арматурных и закладных деталей		
				Детали		
Б.Ч.		I.		-40х6 ГОСТ I9903-74* ℓ=II50	6	2,I7 кг
Б.Ч.		2.		трφ22хI,8 ГОСТ I0704-76* ℓ=780	4	0,7 кг
Б.Ч.		3.		трφ22хI,8 ГОСТ I0704-76 ℓ= 292	I	0,27кг
Б.Ч.		4.		трφ40хI,2 ГОСТ I0704-76 ℓ=2250	I	2,58кг
Б.Ч.		5.		-40х6 ГОСТ I9903-74* ℓ=50	6	0,Iкг

ПРИВЯЗАН

Инв. №

407-5-02.22.87 -КЖИ-18

Изделие закладное МН 6

Стадия	Масса	Масштаб
Р	I9,3 кг	1:20

Лист 18 | Листов 51

Н.сект. Разумцева
Н.контр. Коновалихин
Вед.инж. Киреев

Минэнерго СССР
ТЕПЛОЭЛЕКТРОПРОЕКТ
МОСКОВСКОЕ ОТДЕЛЕНИЕ

Формат 12

ОТРАСЛЕВОЕ ТИПОВОЕ ПРОЕКТНОЕ РЕШЕНИЕ

АЛЬБОМ 8

Инв. № подл. | Подпись и дата | Взам. инв. №

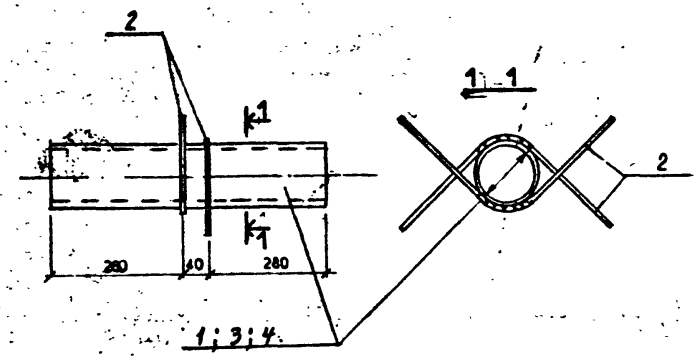

Обозначение	Марка	Масса
	МН7	7,69
	МН8	6,46
	МН9	4,62

Формат	Зона	Поз.	Обозначение	Наименование	Кол.	Примечание
				МН7		масса ед. кг.
				Документация		
			-КЖИ-03	Технические требования к изготовлению изделий.		
				Детали.		
Б.ч.		1		Труба Ø133х4 ГОСТ 8732-78* ℓ=600	1	7.66
Б.ч.		2		Ø8АI ГОСТ 5781-82* ℓ=760	2	0.3
				МН8		
				Детали		
Б.ч.		8		Труба Ø108х4 ГОСТ 8732-78* ℓ=600	1	6.16
Б.ч.		2		Ø8АI ГОСТ 5781-82* ℓ=760	2	0.3
				МН9		
				Детали		
Б.ч.		4		Труба Ø83х3.5 ГОСТ8732-78* ℓ=600	1	4.12
Б.ч.		2		Ø8АI ГОСТ 5781-82* ℓ=760	2	0.3

Инв.№ подл. | Подпись и дата | Взам. инв.№

Привязан

Инв. N

407-5-02.22.87 -КЖИ-19

Деталь закладная
МН 7, МН 8, МН-9

Стадия	Масса	Масштаб
Р	СМ. ТАБЛИЦУ.	
Лист 19	Листов 51	

Н. контр.	Маликова	
Нач. сект.	Разумцева	
Инженер	Романов	

Минэнерго СССР
ТЕПЛОЭЛЕКТРОПРОЕКТ
МОСКОВСКОЕ ОТДЕЛЕНИЕ

Формат 12

Обозначение		Под.
	МН 10	1
	МН 11	2
	МН 12	3
	МН 35	4

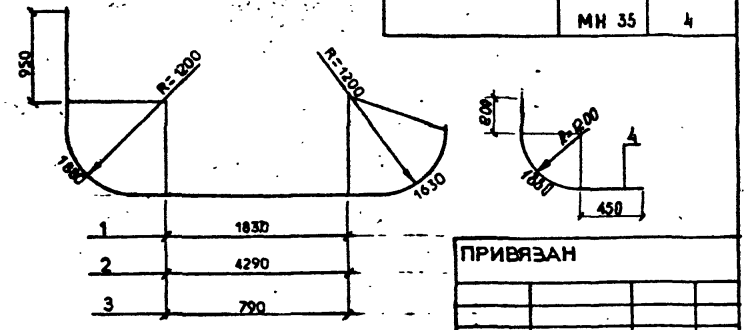

ПРИВЯЗАН

Инв. №

Формат	Зона	Поз.	Обозначение	Наименование	Кол.	Примечание
			-КЖИ-03	Документация Технические требования к изготовлению арматурных и закладных деталей МН 10; МН 11; МН 12; МН 35		
				Детали		
А4		I	8732-78*	Труба ⌀108×4,5 ℓ=6290	I	72.27
А4		2	8732-78*	Труба ⌀108×4,5 ℓ=8750	I	100.54
А4		3	8732-78*	Труба ⌀108×4,5 ℓ=5250	I	60.32
А4		4	— " —	Труба ⌀108×4,5 ℓ=2530	I	29.07

Н. контр.	Маликова		407-5-02.22.87 -КЖИ-20
Нач. сект.	Разумцева		Детали закладные МН-10, МН-11, МН-12, МН35.
Инженер	Романов		Стадия: Р; Масса: 0м. табл.; Масштаб: —; Лист 21; Листов 51
			Минэнерго СССР ТЕПЛОЭЛЕКТРОПРОЕКТ МОСКОВСКОЕ ОТДЕЛЕНИЕ

Инв. № подл. | Подпись и дата | Взам. инв. №

Копировал Формат 11

Обозначение	Марка	
	МН 13	1
	МН 14	2
	МН 15	3

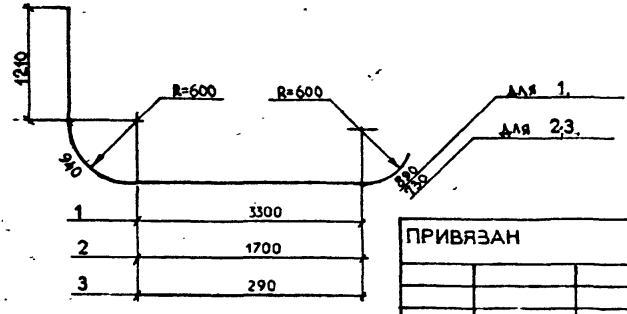

ПРИВЯЗАН

Инв. №

Формат	Зона	Поз.	Обозначение	Наименование	Кол.	Примечание
			-КЖИ-03	Документация Технические требования к изготовлению арматурных и закладных деталей МН 13; МН 14; МН 15.		
				Детали		
		I	8732-78*	Труба ⌀57×3,5 ℓ=6340	I	29.3
		2	8732-78*	Труба ⌀57×3,5 ℓ=4580	I	21.1
		3	8732-78*	Труба ⌀57×3,5 ℓ=3170	I	14.7

Н. контр.	Маликова		407-5-02.22.87 -КЖИ-21
Нач. сект.	Разумцева		Детали закладные МН-13, МН 14, МН-15
Инженер	Романов		Стадия: Р; Масса: 0м. табл.; Масштаб: —; Лист 21; Листов 51
			Минэнерго СССР ТЕПЛОЭЛЕКТРОПРОЕКТ МОСКОВСКОЕ ОТДЕЛЕНИЕ

Инв. № подл. | Подпись и дата | Взам. инв. №

Копировал Формат 11

Обозначение	Марка	поз.
	МН 16	1
	МН 17	2

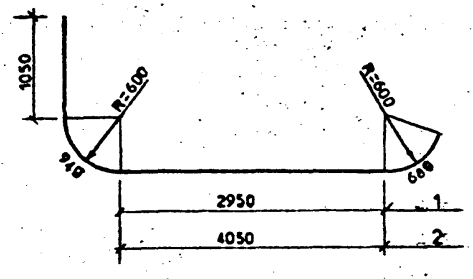

Формат	Зона	Поз.	Обозначение	Наименование	Кол.	Примечание
				Документация		
			КЖИ-03	Технические требования к изготовлению арматурных изакладных деталей МН 16; МН 17.		
				Детали.		
		I	8732-78*	Труба ⌀57×3,5 ℓ=5620	2	26.0
		2	8732-78*	Труба ⌀57×3,5 ℓ=6720	2	31.1

ПРИВЯЗАН

Инв. №

Взам. инв. № | Подпись и дата | Инв. № подл.

407-5-02.22.87 - КЖИ-22

Детали закладные МН-I6, МН-I7,

Стадия	Масса	Масштаб
Р	см. табл.	
Лист 22	Листов 51	

Н. контр. Маликова
Нач. сект. Разумцева
Инженер Романов

Минэнерго СССР
ТЕПЛОЭЛЕКТРОПРОЕКТ
МОСКОВСКОЕ ОТДЕЛЕНИЕ

Формат 11

Обозначение	Марка	поз.
	МН 18	1
	МН 19	2

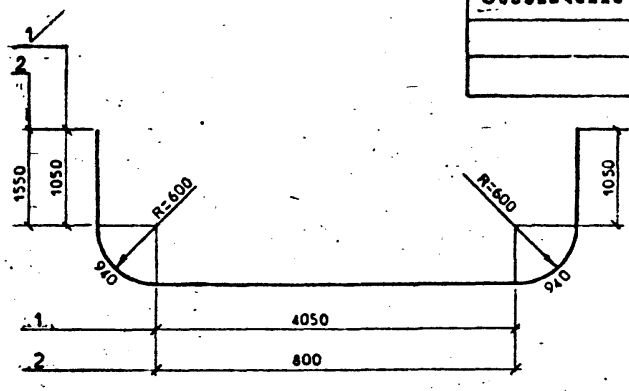

Формат	Зона	Поз.	Обозначение	Наименование	Кол.	Примечание
				Документация		
			КЖИ-03	Технические требования к изготовлению арматурных и закладных деталей МН 18; МН 19.		
				Детали		
		I	8732-78*	Труба ⌀57×3,5 ℓ=8030	I	37.1
		2	8732-78*	Труба ⌀57×3,5 ℓ=5280	I	24.4

ПРИВЯЗАН

Инв. №

Взам. инв. № | Подпись и дата | Инв. № подл.

407-5-02.22.87 - КЖИ-23

Детали закладные МН-I8, МН-I9

Стадия	Масса	Масштаб
Р	см. табл.	
Лист 23	Листов 51	

Н. контр. Маликова
Нач. сект. Разумцева
Инженер Романов

Минэнерго СССР
ТЕПЛОЭЛЕКТРОПРОЕКТ
МОСКОВСКОЕ ОТДЕЛЕНИЕ

Формат 11

ОТРАСЛЕВОЕ ТИПОВОЕ ПРОЕКТНОЕ РЕШЕНИЕ АЛЬБОМ 8

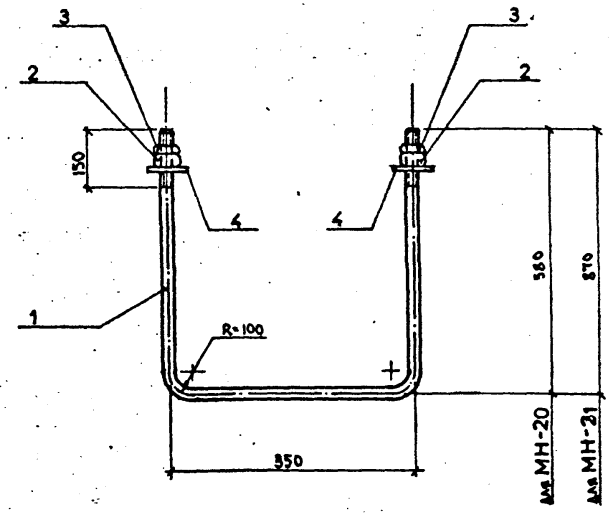

Обозначение	Марка	Масса
	МН-20	3.90
	МН-21	5.30

Формат	Зона	Поз.	Обозначение	Наименование	Кол.	Примечание
				Документация		
12			-КЖИ-03	Технические требования к изготовлению арматурных и закладных изделий		
				МН20		
				Детали		
Б.Ч.		I		Болт М20 ГОСТ7798-70* ℓ=I500	I	3,68кг
Б.Ч.		2.		Гайка М20 ГОСТ 59I5-70*	2	0.06кг
Б.Ч.		3.		К.Гайка М20 ГОСТ 59I5-70*	2	0,04кг
Б.Ч.		4.		Шайба М20 ГОСТ II37I-68*	I	0,02кг
				МН21		
				Детали		
Б.Ч.		I.		Болт М20 ГОСТ 7798-70* ℓ=2070	I	5,08кг
Б.Ч.		2.		Гайка М20 ГОСТ 59I5-70*	2	0.06кг
Б.Ч.		3.		К.Гайка М20 ГОСТ 59I5-70*	2	0.04кг
Б.Ч.		4.		Шайба М20 ГОСТ II37I-68*	I	0,02кг

ПРИВЯЗАН.

Инв. №

407-5-02.22.87 -КЖИ-24

Изделия закладные МН20, МН21.

Стадия	Масса	Масштаб
Р.	см. табл.	б/т

Лист 24 Листов 51

Н.сект. Разумцева
Н.контр. Коновалихин
Вед.инж. Киреев

Минэнерго СССР
ТЕПЛОЭЛЕКТРОПРОЕКТ
МОСКОВСКОЕ ОТДЕЛЕНИЕ

Формат 12

ОТРАСЛЕВОЕ ТИПОВОЕ ПРОЕКТНОЕ РЕШЕНИЕ АЛЬБОМ 8

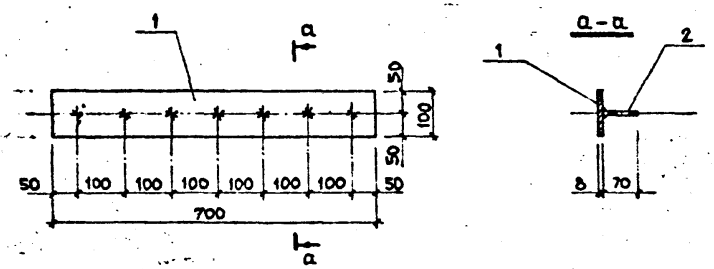

Форм.	Зона	Поз.	Обозначение	Наименование	Кол.	Примечание
				Документация		
			-КЖИ-03	Технические требования		
				к изготовлению		
				деталей		
				Детали		Масса ед., кг.
		1		-8×100 ℓ=700	I	4,4
				ГОСТ 19903-74*		
		2		⌀8AIII ℓ=70	7	0,03
				ГОСТ 5781-82*		

ПРИВЯЗАН:

ИНВ. №

407-5-02.22.87 -КЖИ-25

Изделие закладное МН 22

Стадия	Масса	Масштаб
Р	4,6 кг	

Лист 25 | Листов 51

Норм. к. Маликова
Нач. сект. Разумцева
Инженер Филянов

Минэнерго СССР
ТЕПЛОЭЛЕКТРОПРОЕКТ
МОСКОВСКОЕ ОТДЕЛЕНИЕ

Формат 11 1Ф

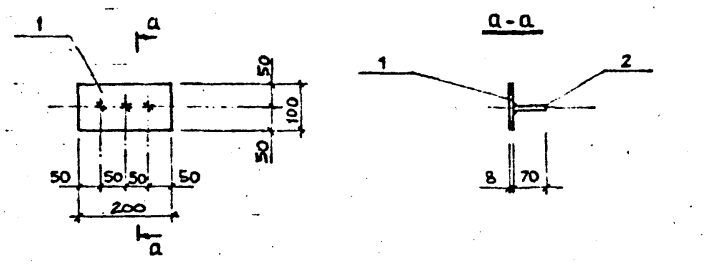

Форм.	Зона	Поз.	Обозначение	Наименование	Кол.	Примечание
				Документация		
			-КЖИ-03	Технические требования		
				к изготовлению деталей		
				Детали		Масса ед., кг.
		I		-8×100 ℓ=200	I	I,26
				ГОСТ 19903-74*		
		2		⌀8AIII ℓ=70	3	0,03
				ГОСТ 5781-82*		

ПРИВЯЗАН:

ИНВ №

407-5-02.22.87 -КЖИ-26

Изделие закладное МН 23

Стадия	Масса	Масштаб
Р	1.35 кг	

Лист 26 | Листов 51

Норм. к. Маликова
Нач. сект. Разумцева
Инженер Филянов

Минэнерго СССР
ТЕПЛОЭЛЕКТРОПРОЕКТ
МОСКОВСКОЕ ОТДЕЛЕНИЕ

Формат 11 1Ф

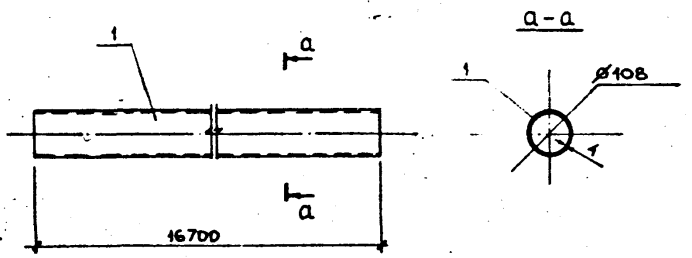

Формат	Зона	Поз.	Обозначение	Наименование	Кол-во	Примечание
				Документация		
			-КЖИ-03	Технические требования к изготовлению деталей		
				Детали		
		1		Труба ø108,0×4,0 ℓ=16700 ГОСТ 10704-76*	1	181,4 кг

ПРИВЯЗАН:

ИНВ. №

407-5-02.22.87 -КЖИ-27

Изделие закладное МН 24

Стадия	Масса	Масштаб
Р	181.4 кг	б/м
Лист 27	Листов 51	

Норм. к. Маликова
Нач. сект. Разумцева
Инженер Филянов

Минэнерго СССР ТЕПЛОЭЛЕКТРОПРОЕКТ МОСКОВСКОЕ ОТДЕЛЕНИЕ

Формат 11 1Ф

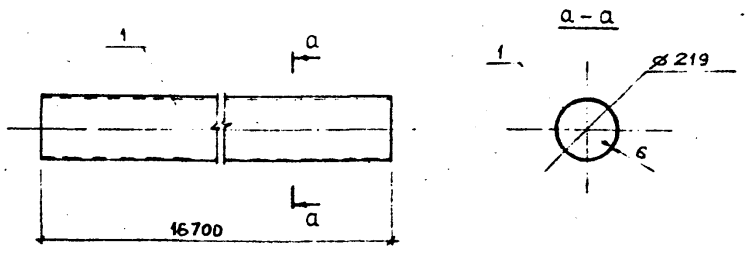

Формат	Зона	Поз.	Обозначение	Наименование	Кол-во	Примечание
				Документация		
			-КЖИ-03	Технические требования к изготовлению деталей		
				Детали		
		1		Труба ø219,0×6,0 ℓ=16700 ГОСТ 10704-76*	1	526.4 кг

ПРИВЯЗАН:

ИНВ. №

407-5-02.22.87 -КЖИ-28

Изделие закладное МН 25

Стадия	Масса	Масштаб
Р	526.4 кг	б/м
Лист 28	Листов 51	

Норм. к. Маликова
Нач. сект. Разумцева
Инженер Филянов

Минэнерго СССР ТЕПЛОЭЛЕКТРОПРОЕКТ МОСКОВСКОЕ ОТДЕЛЕНИЕ

Формат 11 1Ф

ОТРАСЛЕВОЕ ТИПОВОЕ ПРОЕКТНОЕ РЕШЕНИЕ АЛЬБОМ 8

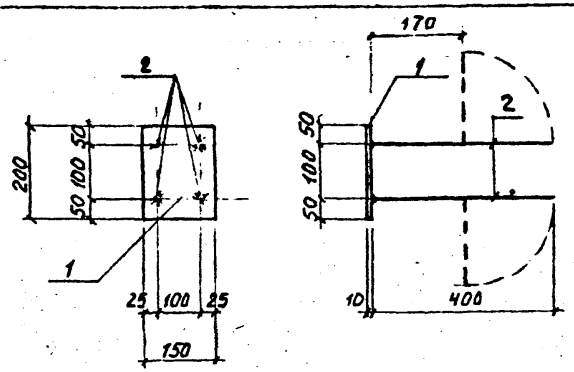

Формат	Зона	Поз.	Обозначение	Наименование	Кол.	Примеч.
				Документация		
			-КЖИ-03	Технические требования к изготовлению арматурных и закладных изделий		
				Детали		
б.ч.		I		-I50xI0 ГОСТI9903-74 l=200	I	2,4кг
б.ч.		2		⌀I0АШ ГОСТ578I-82* l=400	4	0,25кг

Привязан.

Инв. N

Взам. инв. №

Подпись и дата

Инв. № подл.

407-5-02.22.87 -КЖИ-29

Изделие закладное МН 26

Стадия	Масса	Масштаб
Р	3,4 кг	

Лист 29 | Листов 51

Н.кон. Маликова

Н.сек. Разумцева

В.инж. Рябинина

Минэнерго СССР
ТЕПЛОЭЛЕКТРОПРОЕКТ
МОСКОВСКОЕ ОТДЕЛЕНИЕ

Формат 12

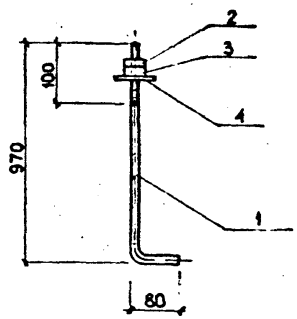

Формат	Зона	Поз.	Обозначение	Наименование	Кол.	Примечание
				Документация		
			-КЖИ-03	Технические требования к изготовлению изделий		
				Детали		
б.ч.		I.		⌀20 ГОСТ 2590-7I* Болт L=I050	I	2,6кг
				Стандартные детали		
		2.		К.гайка М20 ГОСТ 59I5-70*	I	0,03кг
		3.		Гайка М20 ГОСТ 59I5-70*	I	0,06кг
		4.		Шайба М20 ГОСТ II37I-68*	I	0,02кг

Привязан

Инв. N

Взам. инв. №

Подпись и дата

Инв. № подл.

407-5-02.22.87 -КЖИ-30

Изделие закладное МН27

Стадия	Масса	Масштаб
Р	2.7 кг	

Лист 30 | Листов 51

Н.кон. Маликова

Н.сек. Разумцева

Инж. Филянов

Минэнерго СССР
ТЕПЛОЭЛЕКТРОПРОЕКТ
МОСКОВСКОЕ ОТДЕЛЕНИЕ

Формат 12

ОТРАСЛЕВОЕ ТИПОВОЕ ПРОЕКТНОЕ РЕШЕНИЕ АЛЬБОМ 8

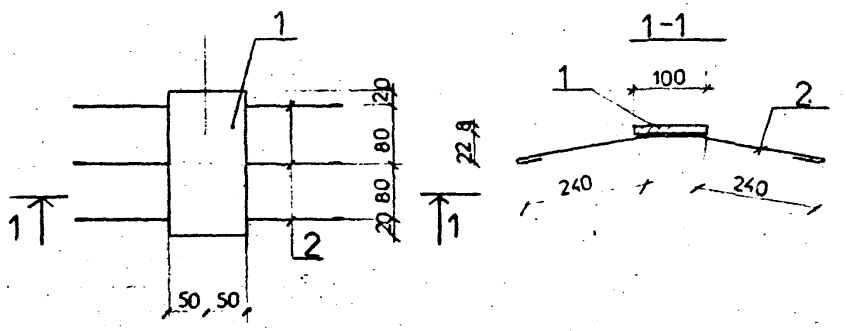

Формат	Зона	Поз.	Обозначение	Наименование	Кол.	Примечание
				ДОКУМЕНТАЦИЯ		
			-КЖИ-03	Технические требования		
				к изготовлению арматур-		
				ных и закладных деталей		
				Детали		
		1		-8 100 ГОСТ19903-74* ℓ=200	I	I,26
		2		⌀8AI ГОСТ5781-82* ℓ=690	3	0,15

407-5-02.22.87 -КЖИ-31

Изделие закладное МН-28

Стадия	Масса	Масштаб
Р.	1.7 кг	Б/М.

Лист 31 | Листов 51

Н.конт. Маликова
Н.сект. Разумцева
Инжен. Панкова

Минэнерго СССР
ТЕПЛОЭЛЕКТРОПРОЕКТ
МОСКОВСКОЕ ОТДЕЛЕНИЕ

Формат 12

Инв. № подл. | Подпись и дата | Взам. инв. №

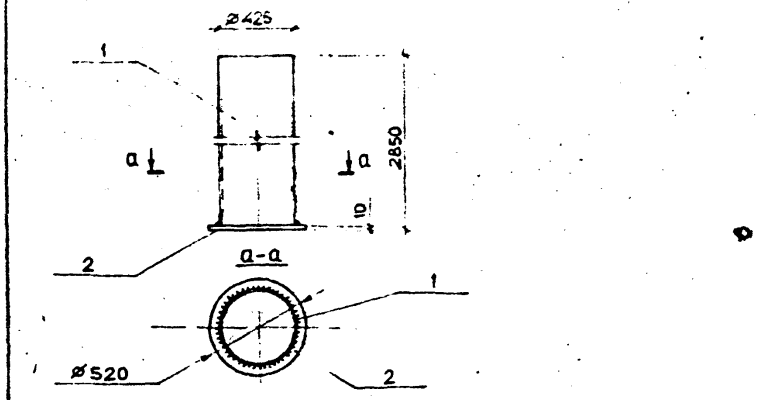

Формат	Зона	Поз.	Обозначение	Наименование	Кол.	Примечание
				Документация.		
			-КЖИ-03	Технические требования по изготовлению арматурных изакладных изделий		
				Детали.		
б.ч.		I		Труба Ø426x7 ГОСТ 10704-76* ℓ=2840	I	205.4кг
б.ч.		2		-Ø520x10 ГОСТ 19903-74*	I	16.7кг

Привязан

Инв. N

407-5-02.22.87 -КЖИ-32

Изделие закладное МН29

Стадия	Масса	Масштаб
Р.	222.1 кг	

Лист 32 | Листов 51

Н.кон. Маликова
Н.сек. Разумцева
Инж. Филянов

Минэнерго СССР
ТЕПЛОЭЛЕКТРОПРОЕКТ
МОСКОВСКОЕ ОТДЕЛЕНИЕ

Формат 12

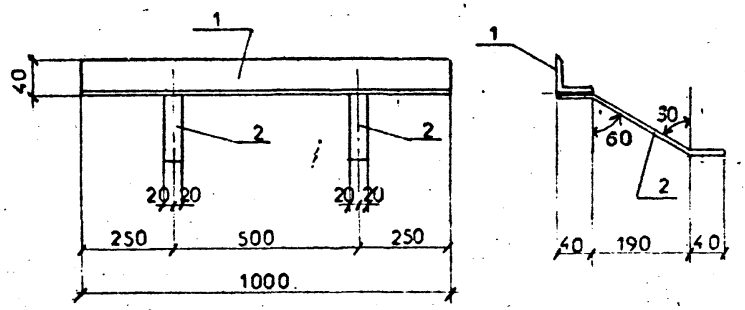

Формат	Зона	Поз.	Обозначение	Наименование	Кол.	Примеч.
				Документация		
			-КЖИ-03	Технические требования к изготовлению арматурных и закладных деталей.		
				Детали		
		I.		L40x4 ГОСТ8509-72* ℓ=1000	I	2,42кг
		2.		-40x4 ГОСТ19903-74* ℓ=300	2	0,75кг

ПРИВЯЗАН —

Инв. №

Н.конт. Маликова	407-5-02.22.87 -КЖИ-33	
Н.сект. Разумцева	Изделие закладное МН30	Стадия: Р; Масса: 3,92 кг; Масштаб:
Инжен. Панкова		Лист 33; Листов 51
		Минэнерго СССР ТЕПЛОЭЛЕКТРОПРОЕКТ МОСКОВСКОЕ ОТДЕЛЕНИЕ

Инв. № подл. | Подпись и дата | Взам. инв. №

Копировал Формат

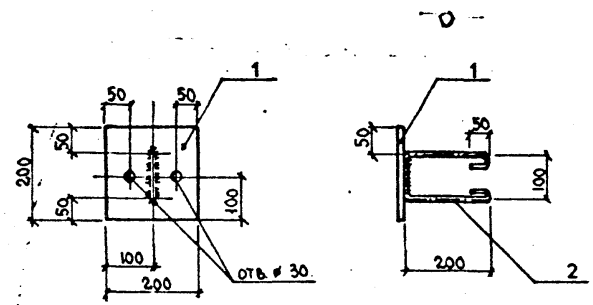

Формат	Зона	Поз.	Обозначение	Наименование	Кол.	Примеч.
				Документация		
			-КЖИ-03	Технические требования к изготовлению арматурных и закладных изделий		
				МН31		
				Детали		
Б.Ч.		I.		-I0x200 ГОСТ I9903-74* ℓ=200	I	3,I кг
Б.Ч.		2.		⌀I0AI ГОСТ 5781-82* ℓ=650	I	0,4 кг

ПРИВЯЗАН

Инв. №

Н.сект. Разумцева	407-5-02.22.87 -КЖИ-34	
Н.контр. Коновалихин	Изделие закладное МН31	Стадия: Р; Масса: 3.5 кг; Масштаб:
Вед. инж. Киреев		Лист 34; Листов 51
		Минэнерго СССР ТЕПЛОЭЛЕКТРОПРОЕКТ МОСКОВСКОЕ ОТДЕЛЕНИЕ

Инв. № подл. | Подпись и дата | Взам. инв. №

Копировал Формат

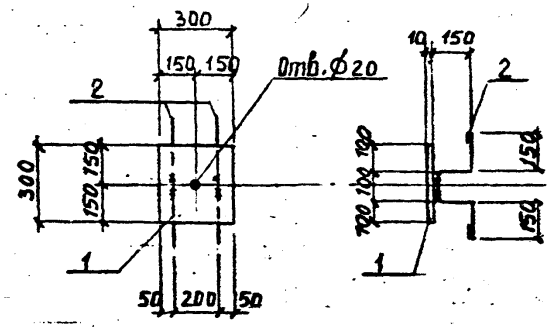

Формат	Зона	Поз.	Обозначение	Наименование	Кол.	Примечание
				Документация		масса ед. кг
			-КЖИ-03	Технические требования к изготовлению арматурных и закладных изделий		
				МН-32		
				Детали		
б.ч.		1		-10х300 ГОСТ 19903-74* ℓ=300	1	1.1 кг
б.ч.		2		⌀10АI ГОСТ5781-82* ℓ=830	2	0.5 кг

Привязан.

Инв.N

Взам.инв.N	Подпись и дата	Инв.№ подл.

407-5-02.22.87 -КЖИ-35

Изделие закладное МН 32

Стадия	Масса	Масштаб
Р	8.1 кг	б/м.
Лист 35		Листов 51

Н.контр. Маликова
Н.сект. Разумцева
Инж. Романов

Минэнерго СССР
ТЕПЛОЭЛЕКТРОПРОЕКТ
МОСКОВСКОЕ ОТДЕЛЕНИЕ

Формат А1

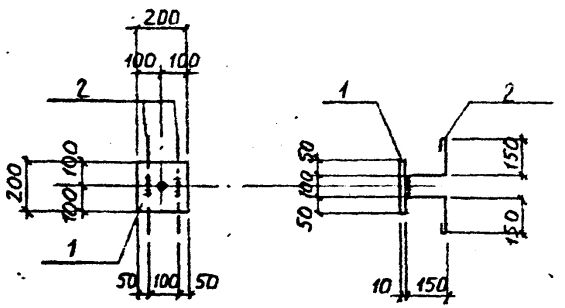

Формат	Зона	Поз.	Обозначение	Наименование	Кол.	Примечание
				Документация		масса ед. кг
			- К ЖИ-03	Технические требования к изготовлению арматурных и закладных изделий.		
				МН-33		
				Детали		
б.ч.		1		-10х200 ГОСТ 19903-74* ℓ=200	1	3,1 кг.
б.ч.		2		⌀10АI ГОСТ5781-82* ℓ=830	2	0.5 кг

Привязан.

Инв.N

Взам.инв.N	Подпись и дата	Инв.№ подл.

407-5-02.22.87 - К ЖИ-36

Изделие закладное МН 33

Стадия	Масса	Масштаб
Р	4.1 кг	б/м.
Лист 36		Листов 51

Н.контр. Маликова
Н.сект. Разумцева
Инж. Романов

Минэнерго СССР
ТЕПЛОЭЛЕКТРОПРОЕКТ
МОСКОВСКОЕ ОТДЕЛЕНИЕ

Формат А1

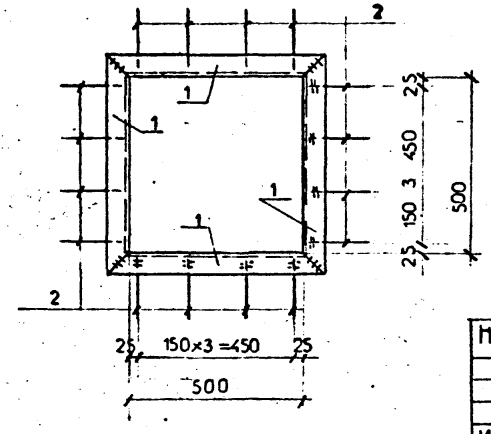

Привязан

Инв. N

Формат	Зона	Поз.	Обозначение	Наименование	Кол.	Примеч.
				Документация		
			-КЖИ-03	Технические требования		
				к изготовлению арматур-		
				ных и закладных деталей.		
				Детали		
		1		∟75х6 ГОСТ8509-72* ℓ=650	4	4,5кг
		2		⌀16АI ГОСТ5781-82* ℓ=350	16	0,14кг

Инв. № подл. | Подпись и дата | Взам. инв. №

407-5-02.22.87 -КЖИ-37

Изделие закладное МН34.

Стадия	Масса	Листов
Р	20,24 кг	
Лист 37		Листов 51

Минэнерго СССР
ТЕПЛОЭЛЕКТРОПРОЕКТ
МОСКОВСКОЕ ОТДЕЛЕНИЕ

Н.конт. Маликова
Н.сект. Разумцева
Инжен. Панкова

Формат II

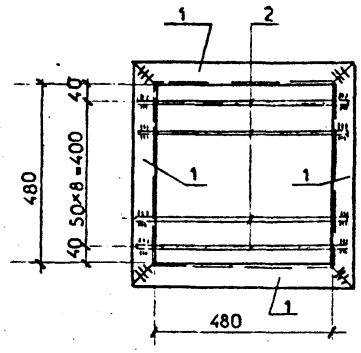

ПРИВЯЗАН

Инв. N

Формат	Зона	Поз.	Обозначение	Наименование	Кол.	Примеч.
				Документация		
			-КЖИ-03	Технические требования		
				к изготовлению арматур-		
				ных и закладных деталей.		
				Детали		
				∟75х6 ГОСТ8509-72* ℓ=630	4	4,43кг
				⌀16АI ГОСТ5781-82* ℓ=580	9	0,9кг

Инв. № подл. | Подпись и дата | Взам. инв. №

407-5-02.22.87 -КЖИ-38

Изделие соединительное СД1

Стадия	Масса	Листов
Р	25,82 кг	
Лист 38		Листов 51

Минэнерго СССР
ТЕПЛОЭЛЕКТРОПРОЕКТ
МОСКОВСКОЕ ОТДЕЛЕНИЕ

Н.конт. Маликова
Н.сект. Разумцева
Инжен. Панкова

Формат II

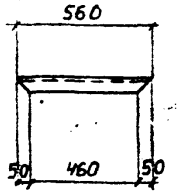

Формат	Зона	Поз.	Обозначение	Наименование	Кол.	Примечание
				Документация		
			-КЖИ-03	Технические требования к изготовлению арматурных и закладных изделий		
				Детали		
		I		L50х5 ГОСТ 8509-72 ℓ=560	I	2.1кг

Привязан

Инв.№

Взам. инв. №

Подпись и дата

Инв. № подл.

407-5-02.22.87-КЖИ-39

Изделие соединительное СД 2

Стадия	Масса	Масштаб
Р	2.1 кг	б/м
Лист 39		Листов 51

Н.кон. Маликова
Н.сек. Разумцева
В.инж. Рябинина

Минэнерго СССР
ТЕПЛОЭЛЕКТРОПРОЕКТ
МОСКОВСКОЕ ОТДЕЛЕНИЕ

Формат 12

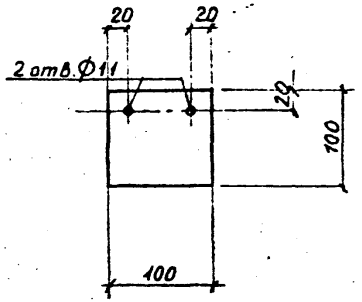

Формат	Зона	Поз.	ОБОЗНАЧЕНИЕ	НАИМЕНОВАНИЕ	КОЛ.	ПРИМЕЧ.
				Документация		
			-КЖИ-03	Технические требования		
				к изготовлению арматурн		
				ных и закладных изделий		
				Детали		
А4		I		-100х5 ГОСТ 19903-74 L100	I	0,4кг

Привязан

Инв.№

Взам. инв. №

Подпись и дата

Инв. № подл.

407-5-02.22.87 - КЖИ-40

Изделие соединительное СД 3

Стадия	Масса	Масштаб
Р	0.4 кг	Б/М
Лист 40		Листов 51

Н.конт. Маликова
Н.сект. Разумцева
В.инж. Рябинина

Минэнерго СССР
ТЕПЛОЭЛЕКТРОПРОЕКТ
МОСКОВСКОЕ ОТДЕЛЕНИЕ

Формат 12

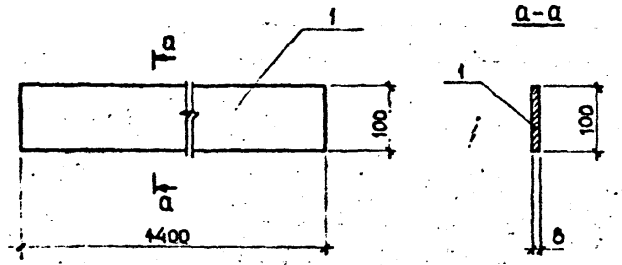

Формат	Зона	Поз.	Обозначение	Наименование	Кол.	Примечание
				Документация		
			-КЖИ-03	Технические требования к изготовлению изделий		
				Детали		
Б.Ч		I.		-100х8 ГОСТ 19903-74* L=1400	I	8,8кг

Привязан.

Инв. N

Инв. N подл.	Подп. и дата	Взам. инв. N

407-5-02.22.87-КЖИ-41

Изделие соединительное СД Ч

Стадия	Масса	Масштаб
Р	8,8 кг	б/м
Лист 41		Листов 51

Н.конт. Маликова
Н.сект. Разумцева
Инж. Филянов

Минэнерго СССР
ТЕПЛОЭЛЕКТРОПРОЕКТ
МОСКОВСКОЕ ОТДЕЛЕНИЕ

Формат 12

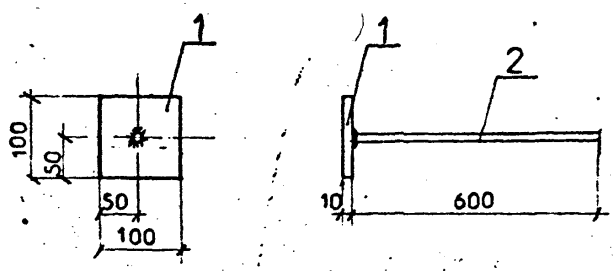

Привязан

Инв. N

Формат	Зона	Поз.	Обозначение	Наименование	Кол.	Примечание
				ДОКУМЕНТАЦИЯ		
			-КЖИ-03	Технические требования к изготовлению арматурных и закладных деталей.		
				Детали		
		1		-10×100 ГОСТ19903-74*L-100	I	0,8
		2		⌀ 16АI ГОСТ5781-82*L-600	I	0,95

Инв. N подл.	Подп. и дата	Взам. инв. N

407-5-02.22.87 -КЖИ-42

Изделие соединительное СД 5

Стадия	Масса	Масштаб
Р	1.75 кг	Б/М
Лист 42		Листов 51

Н.конт. Маликова
Н.сект. Разумцева
Инжен. Панкова

Минэнерго СССР
ТЕПЛОЭЛЕКТРОПРОЕКТ
МОСКОВСКОЕ ОТДЕЛЕНИЕ

Формат 12

КР7

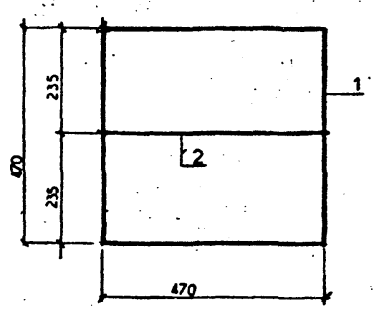

				Документация		
			– КЖИ-03	Технические требования		
				к изготовлению арматурных и закладных изделий		
				Детали		
бч		I		⌀10AI ГОСТ5781-82 ℓ=1880	I	I,1кг
бч		2		⌀10AI ГОСТ5781-82 ℓ=470	I	0,29кг

ПРИВЯЗАН

ИНВ N°

407-5-02.22.87-КЖИ-51		
Каркас плоский КР7	Стадия: Р; Масса: 1,4; Масштаб:	
	Лист 51	Листов 51
Н.контр. Маликова; Н.сект. Разумцева; Инженер Романов	Минэнерго СССР ТЕПЛОЭЛЕКТРОПРОЕКТ МОСКОВСКОЕ ОТДЕЛЕНИЕ	

Копировал Формат

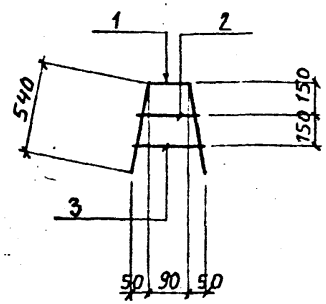

Формат	Зона	Поз.	Обозначение	Наименование	Кол.	Примеч.
				Документация.		
			– КЖИ-03	Технические требования		
				к изготовлению арматурных и закладных изделий		
				Детали		
А4		I		⌀12AШ ГОСТ5781-82* ℓ=1170	I	I,05кг
А4		2		⌀8AI ГОСТ5781-82* ℓ=270	I	0,12кг
А4		3		⌀8AI ГОСТ5781-82* ℓ=300	I	0,13кг

Привязан.

Инв. N°

407-5-02.22.87-КЖИ-43		
Каркас плоский КР I.	Стадия: Р; Масса: 1,3 кг; Масштаб:	
	Лист 43	Листов 51
Н.кон. Маликова; Н.сек. Разумцева; В.инж. Рябинина	Минэнерго СССР ТЕПЛОЭЛЕКТРОПРОЕКТ МОСКОВСКОЕ ОТДЕЛЕНИЕ	

Формат А4

Инв. № подл. | Подпись и дата | Взам. инв. №

КР-2; КР-3; КР-4.

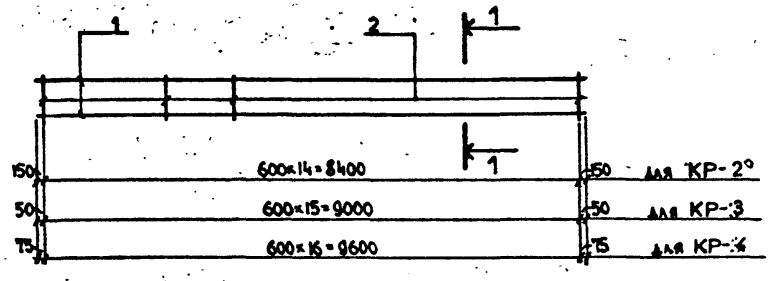

1-1

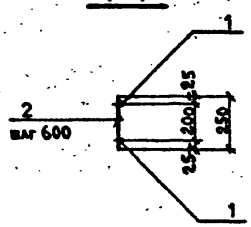

Обозначение	Марка	Масса
	КР-2	19.5
	КР-3	20.5
	КР-4	22.0

Формат	Поз.	Обозначение	Наименование	Кол.	Примечание
			Документация		
12		-КЖИ-03	Технические требования к изготовлению арматурных и закладных изделий		
			КР-2		
			Детали		
Б.Ч.	I		⌀12АШ ГОСТ5781-82* ℓ=8700	2	7.75кг
Б.Ч.	2		⌀12АШ ГОСТ -"- ℓ=300	I5	0.27кг
			КР-3		
			Детали		
Б.Ч.	I.		⌀12АШ ГОСТ5781-82* ℓ=9100	2	8.10кг
Б.Ч.	2.		⌀12АШ -"- ℓ=300	I6	0,27кг
			КР-4		
Б.Ч.	I.		⌀12АШ ГОСТ5781-82* ℓ=9750	2	8,7кг
Б.Ч.	2.		⌀12АШ ГОСТ -"- ℓ=300	I7	0,27кг

ПРИВЯЗАН

Инв. №

407-5-02.22.87 -КЖИ-44

Каркасы плоские КР-2, КР-3, КР-4.

Стадия	Масса	Масштаб
Р	См. табл.	

Лист 44 Листов 51

Н.сект Разумцева
Н.контр. Коноваликин
Вед.инж. Киреев

Минэнерго СССР
ТЕПЛОЭЛЕКТРОПРОЕКТ
МОСКОВСКОЕ ОТДЕЛЕНИЕ

Формат 12

ОТРАСЛЕВОЕ ТИПОВОЕ ПРОЕКТНОЕ РЕШЕНИЕ АЛЬБОМ 8

КР-5; КР-6.

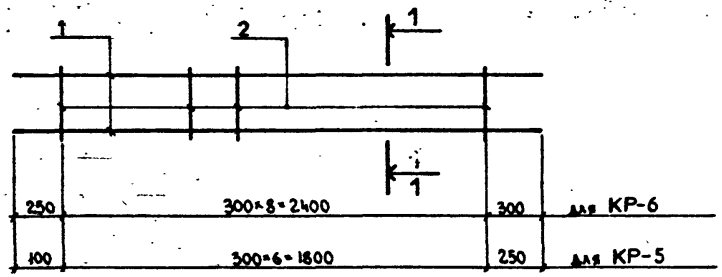

1-1

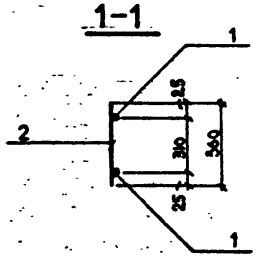

Обозначение	Марка	Масса
	КР-5	11.5
	КР-6	14.0

Формат	Зона	Поз.	Обозначение	Наименование	Кол.	Примечание
				Документация		
12			-КЖИ-03	Технические требования к изготовлению арматурных и закладных изделий		
				КР-5		
				Детали		
Б.Ч		I		⌀20АШ ГОСТ5781-82* l=2150	2	5,27 кг
Б.Ч		2		⌀8АI " l=360	7	0,I4 кг
				КР-6		
				Детали		
Б.Ч		I.		⌀20АШ ГОСТ5781-82* l=2950	2	6,34 кг
Б.Ч		2.		⌀8АI " l=360	9	0,I4 кг

ПРИВЯЗАН

Инв. №

407-5-02.22.87 -КЖИ-45

Каркасы плоские КР-5, КР-6.

Стадия	Масса	Масштаб
Р	см. табл.	

Лист 45 | Листов 51

Н.сект. Разумцева
Н.контр. Коновалихин
Вед.инж. Киреев

Минэнерго СССР
ТЕПЛОЭЛЕКТРОПРОЕКТ
МОСКОВСКОЕ ОТДЕЛЕНИЕ

Формат 12

ОТРАСЛЕВОЕ ТИПОВОЕ ПРОЕКТНОЕ РЕШЕНИЕ АЛЬБОМ 8

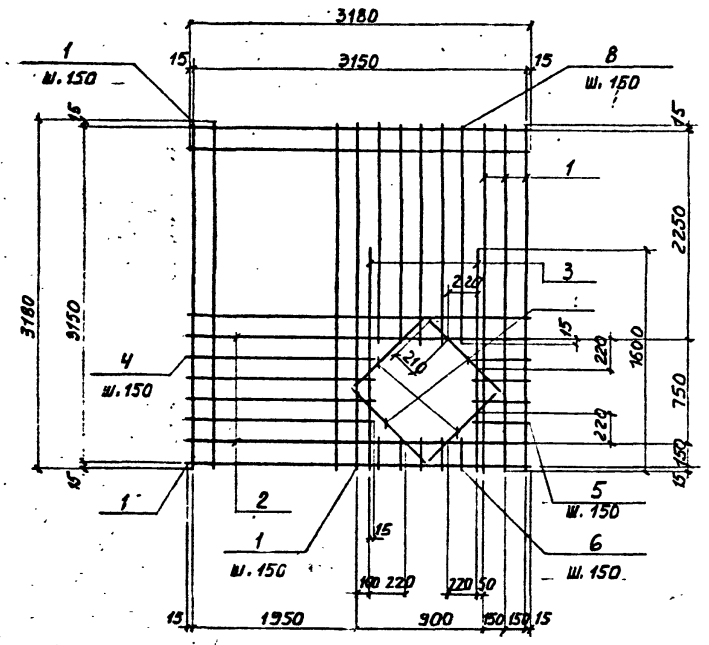

Формат	Зона	Поз.	ОБОЗНАЧЕНИЕ	НАИМЕНОВАНИЕ	КОЛ.	ПРИМЕЧ.
				Документация		
			-КЖИ-03	Технические требования		
				к изготовлению арматур-		
				ных и закладных изделий		
				Детали		
бч		I		ø8АШ ГОСТ5781-82* ℓ=3180	33	I,27кн
бч		2		ø16АШ То же ℓ=3180	2	5,0кг
бч		3		ø16АШ " ℓ=1600	2	2,5кг
бч		4		ø8АШ " ℓ=2080	4	0,82кг
бч		5		ø8АШ " ℓ=380	4	0,15кг
бч		6		ø8АШ " ℓ=180	5	0,07кг
бч		7		ø8АШ " ℓ=730	4	0,3кг
бч		8		ø8АШ " ℓ=2280	5	0,9кг

Привязан.

Инв. N

407-5-02.22.87 -КЖИ-46

Сетка арматурная С I.

Стадия	Масса	Масштаб
Р	66.84 кг	б/м

Лист 46 Листов 51

Н.кон. Маликова
Н.сек. Разумцева
В.инж. Рябинина

Минэнерго СССР
ТЕПЛОЭЛЕКТРОПРОЕКТ
МОСКОВСКОЕ ОТДЕЛЕНИЕ

Формат 12

Инв. № подл. 29-ЦИТП | Подпись и дата | Взам. инв. №

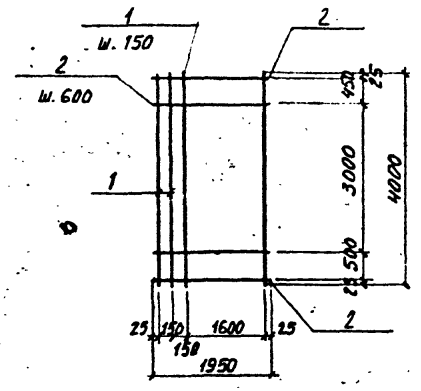

Формат	Зона	Поз.	Обозначение	Наименование	Кол.	Примеч.
				Документация		
			-КЖИ-03	Технические требования		
				к изготовлению арматур-		
				ных и закладных изделий		
				Детали		
бч		I		⌀I6АШ ГОСТ578I-82* l=4000	II	6,3I2кг
бч		2		⌀I0АШ ГОСТ578I-82* l=I950	8	I,2кг

Привязан

Инв. N

Взам. инв. №

Подпись и дата

Инв. № подл.

407-5-02.22.87-КЖИ-47

Сетка арматурная С 2.

Стадия	Масса	Масштаб
Р	79,0 кг	

Лист 47 | Листов 51

Н.кон. Маликова
Н.сек. Разумцева
В.инж. Рябинина

Минэнерго СССР
ТЕПЛОЭЛЕКТРОПРОЕКТ
МОСКОВСКОЕ ОТДЕЛЕНИЕ

Формат 11

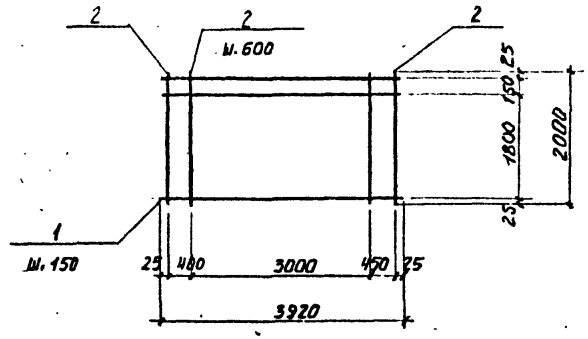

Формат	Зона	Поз.	Обозначение	Наименование	Кол.	Примеч.
бч				Документация		
			-КЖИ-03	Технические требования		
				к изготовлению арматур-		
				ных и закладных изделий		
				Детали.		
бч		I		⌀I6АШ ГОСТ578I-82* l=3920	II	6,2кг
бч		2		⌀I0АШ ГОСТ578I-82* l=2000	8	I,23кг

Привязан.

Инв. N

Взам. инв. №

Подпись и дата

Инв. № подл.

407-5-02.22.87-КЖИ-48

Сетка арматурная С 3.

Стадия	Масса	Масштаб
Р	78,0 кг	

Лист 48 | Листов 51

Н.кон. Маликова
Н.сек. Разумцева
В.инж. Рябинина

Минэнерго СССР
ТЕПЛОЭЛЕКТРОПРОЕКТ
МОСКОВСКОЕ ОТДЕЛЕНИЕ

Формат 11

ОТРАСЛЕВОЕ ТИПОВОЕ ПРОЕКТНОЕ РЕШЕНИЕ АЛЬБОМ 8

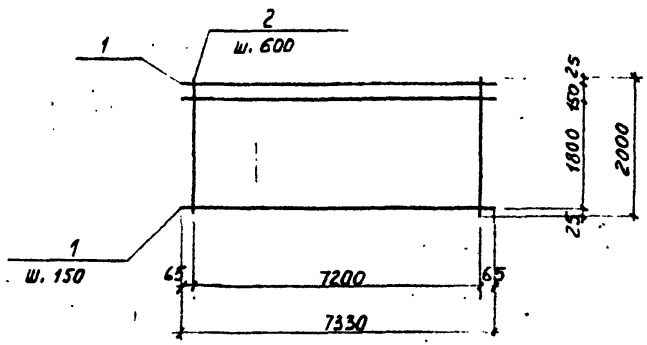

Формат	Зона	Поз.	ОБОЗНАЧЕНИЕ	НАИМЕНОВАНИЕ	КОЛ.	ПРИМЕЧ.
				Документация		
			-КЖИ-03	Технические требования		
				к изготовлению арматур-		
				ных и закладных изделий		
				Детали.		
Сч.		I		ф16АI ГОСТ5781-82* ℓ=7330	II	II,57кг
Сч.		2		ф10АШ ГОСТ5781-82* ℓ=2000	I3	I,23кг

ПРИВЯЗАН.

Инв. N

407-5-02.22.87 - К Ж И-49

Сетка арматурная С 4.

Стадия	Масса	Масштаб
Р	143,26 кг	

Лист 49 | Листов 51

Н.кон. Маликова

цева

В.инж. Рябинина

Министерго СССР
ТЕПЛОЭЛЕКТРОПРОЕКТ
МОСКОВСКОЕ ОТДЕЛЕНИЕ

Формат 11

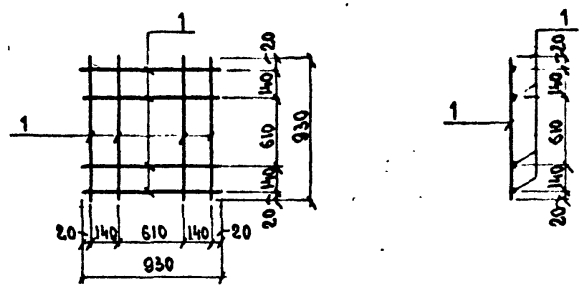

Формат	Зона	Поз.	Обозначение	Наименование	Кол.	Примечание
				Документация		
12.			-КЖИ-03	Технические требования		
				к изготовлению арма -		
				турных и закладных де-		
				талей		
				С-5		
				Детали		
Б.Ч.		1.		ф8АI ГОСТ 5781-82* ℓ=930	8	0,37кг

ПРИВЯЗАН.

Инв. №

407-5-02.22.87 - К Ж И-50

Сетка арматурная С-5

Стадия	Масса	Масштаб
Р	3,0 кг	

Лист 50 | Листов 51

Н.сект. Разумцева

Н.контр. Коновалихин

Вед.инж. Киреев

Министерго СССР
ТЕПЛОЭЛЕКТРОПРОЕКТ
МОСКОВСКОЕ ОТДЕЛЕНИЕ

Формат 11

Инв. № подл. | Подпись и дата | Взам. инв. №

Инв. № подл. | Подпись и дата | Взам. инв. №

gost.e-ecolog.ru