ОТРАСЛЕВОЕ ТИПОВОЕ ПРОЕКТНОЕ РЕШЕНИЕ

407-5-02.22.87

МАСЛОХОЗЯЙСТВО ДЛЯ ГРЭС С БЛОКАМИ МОЩНОСТЬЮ 800 МВт

АЛЬБОМ 7

АР	Архитектурные решения	стр. 2—6
КЖ	Конструкции железобетонные и бетонные	стр. 7—50
КМ	Конструкции металлические	стр. 51—89

gost.e-ecolog.ru

ОТРАСЛЕВОЕ ТИПОВОЕ ПРОЕКТНОЕ РЕШЕНИЕ

407-5-02.22.87

МАСЛОХОЗЯЙСТВО ДЛЯ ГРЭС С БЛОКАМИ МОЩНОСТЬЮ 800 МВт

АЛЬБОМ 7

ПЕРЕЧЕНЬ АЛЬБОМОВ

АЛЬБОМ 1	ПЗ	ПОЯСНИТЕЛЬНАЯ ЗАПИСКА
	ГП	ГЕНПЛАН
АЛЬБОМ 2	ТХ	ТЕХНОЛОГИЧЕСКАЯ ЧАСТЬ. ЧАСТИ 1, 2, 3
АЛЬБОМ 3	ТИ	ТЕПЛОИЗОЛЯЦИЯ
	АЗО	АНТИКОРРОЗИОННАЯ ЗАЩИТА ОБОРУДОВАНИЯ И ТРУБОПРОВОДОВ
АЛЬБОМ 4	ЭТ	ЭЛЕКТРОТЕХНИЧЕСКАЯ ЧАСТЬ
	ЭО	ЭЛЕКТРООСВЕЩЕНИЕ
	СС	СВЯЗЬ И СИГНАЛИЗАЦИЯ
АЛЬБОМ 5	АП	АВТОМАТИЗАЦИЯ ТЕХНОЛОГИЧЕСКИХ ПРОЦЕССОВ
АЛЬБОМ 6	РЗ	ЗАДАНИЯ ЗАВОДАМ
	ЖК	КАБЕЛЬНЫЙ ЖУРНАЛ
АЛЬБОМ 7	АР	АРХИТЕКТУРНЫЕ РЕШЕНИЯ
	КЖ	КОНСТРУКЦИИ ЖЕЛЕЗОБЕТОННЫЕ И БЕТОННЫЕ
	КМ	КОНСТРУКЦИИ МЕТАЛЛИЧЕСКИЕ
АЛЬБОМ 8	КЖИ	ИЗДЕЛИЯ СБОРНЫЕ ЖЕЛЕЗОБЕТОННЫЕ, ЗАКЛАДНЫЕ, СОЕДИНИТЕЛЬНЫЕ
АЛЬБОМ 9	ОВ	ОТОПЛЕНИЕ И ВЕНТИЛЯЦИЯ
	ВК	ВОДОПРОВОД И КАНАЛИЗАЦИЯ
АЛЬБОМ 10	СО	СПЕЦИФИКАЦИЯ ОБОРУДОВАНИЯ
АЛЬБОМ 11	ВМ	ВЕДОМОСТЬ ПОТРЕБНОСТИ В МАТЕРИАЛАХ
АЛЬБОМ 12	СМ	СМЕТА

РАЗРАБОТАНО:

ВГНИПИИ «ТЕПЛОЭЛЕКТРОПРОЕКТ»
МОСКОВСКОЕ ОТДЕЛЕНИЕ

ГЛАВНЫЙ ИНЖЕНЕР ИНСТИТУТА В. Н. ОХОТИН

ГЛАВНЫЙ ИНЖЕНЕР ОТДЕЛЕНИЯ Н. А. ТИМОФЕЕВ

ГЛАВНЫЙ ИНЖЕНЕР ПРОЕКТА А. И. ФЕЛЬДМАН

УТВЕРЖДЕНО:

ПРОТОКОЛОМ ГЛАВНОГО УПРАВЛЕНИЯ КАПИТАЛЬНОГО СТРОИТЕЛЬСТВА
МИНИСТЕРСТВА ЭНЕРГЕТИКИ И ЭЛЕКТРИФИКАЦИИ СССР
ОТ 12.02.87

Альбом 7

Отраслевое типовое проектное решение

ВЕДОМОСТЬ РАБОЧИХ ЧЕРТЕЖЕЙ ОСНОВНОГО КОМПЛЕКТА

Лист	Наименование	Примечание
I	Общие данные.	
2	Планы на отм. 0,I50; 3,I50. Фрагмент плана I.	
3	Разрезы I-I; 2-2; 3-3. Фасады 27-I; I-27; А-Б; Б-А.	
4	Планы полов на отм. 0,I50; 3,I50. План кровли.	

ВЕДОМОСТЬ ССЫЛОЧНЫХ И ПРИЛАГАЕМЫХ ДОКУМЕНТОВ

Обозначение	Наименование	Примечание
Серия 273I Выпуски 0;I. ОПТП "Энерготехпром".	Железобетонные быстромонтируемые здания (БМЗ) из секций пролётом I2м, высотой 6м.	
Проект № 7002 ОПТП "Энерготехпром".	Унифицированные сборно-разборные здания. Листы I5,02; I6,02; I7,02.	
Серия 2.435-6 Выпуск 4.	Противопожарные двери и ворота промышленных зданий.	
АТЭП-АСУ-0I.0I, АТЭП-АСУ-0I.02, АТЭП-АСУ-02, АТЭП-АСУ-03. Альбом АТЭПа.	Унифицированные архитектурно-строительные узлы зданий и сооружений АЭС и ТЭС.	
ГОСТ I4624-84	Двери деревянные для зданий промышленных предприятий.	
ГОСТ II2I4-86	Окна и балконные двери деревянные с двойным остеклением для жилых и общественных зданий.	

ВЕДОМОСТЬ СПЕЦИФИКАЦИЙ

Лист	Наименование	Примечание
2	Спецификация элементов заполнения проёмов	

ВЕДОМОСТЬ ОТДЕЛКИ ПОМЕЩЕНИЙ

Наименование или номер помещения	Потолок: площадь м²	Потолок: вид отделки	Стены или перегородки: площадь м²	Стены или перегородки: вид отделки	Низ стен или перегородок (панель): площадь м²	Низ стен или перегородок (панель): вид отделки	Низ стен или перегородок (панель): высота, мм	Примечание
I ; 2 ; 3 ; 4 ; 5 ; 3а	54,3	Окраска водоэмульсионной краской	230,0	Окраска масляной краской	4,0	Керамическая плитка	I00,0	Отделка стен на всю высоту
6 ; 7 ; 8 ; 9 ; I0	25,7	То же	67,7	Окраска водоэмульсионной краской	60,0	Глазурованная плитка	I800,0	Швы между плитками 5мм
II	I,7	Окраска масляной краской	I5,I	Глазурованная плитка	-	-	-	То же
I2	9,5	Окраска водоэмульсионной краской	33,9	Окраска масляной краской	0,7	Деревянный плинтус	50,0	
I3 ; I4 ; I5 ; I6 ; I7 ; I8 ; I9 ; 20 ; 2I ; 22 ;	979,0	То же	I346,0	Окраска водоэмульсионной краской	484,0	Окраска масляной краской	I500,0	
23 ; 24 ; 25 ; 26	94,0	То же	I89,4	То же	-	-	-	

ОБЩИЕ УКАЗАНИЯ.

I. Исходные данные:
- расчётная зимняя наружная температура воздуха до минус 30°С;
- рельеф территории - спокойный;
- сейсмические воздействия не учитываются.

2. Условная отм. 0,000 соответствует отметке по топографической съёмке [ ].

3. Мероприятия по антикоррозийной защите конструкций и оборудования должны выполняться в соответствии с требованиями СНиП 2.03.II-85, СНиП II-28-73.

4. Степень огнестойкости здания маслоаппаратной-II.

5. Стеновое ограждение здания - комплексные трёхслойные ребристые панели из железобетона, совмещающие несущие и ограждающие функции. Панели разработаны ОПТП "Энерготехпром" Минэнерго СССР. В качестве утеплителя в стеновых панелях приняты минераловатные плиты повышенной жесткости с объёмным весом 200кгс/м3. Для тепловой изоляции стен входных тамбуров и воздухозаборных камер вентиляционных установок приняты минераловатные плиты толщиной I00мм.

6. Кровельная гидроизоляция - рулонная. По периметру здания предусмотрена бетонная отмостка шириной Iм.

7. В зимнее время рулонная кровля наклеивается только на холодных мастиках и устройство её допускается при температуре наружного воздуха не ниже минус 20°С. Изоляционные и отделочные работы выполняются в соответствии с требованиями нормативных документов по производству работ в зимнее время.

8. Для наружной отделки бетонных поверхностей фасадов рекомендуется применять силикатную (ГОСТ I8958-73), или полимерцементную (ГОСТ I9279-73) краски светлых тонов. Для отделочной окраски металлических конструкций рекомендуется применять пентафталиевые эмали ПФ-II5 (ГОСТ 6465-76) или Э-ПФ-I2I7 (ТУ-6-I0-I853).

9. Кирпичные участки перегородок выполнить из кирпича М75 на растворе М50 и оштукатурить с двух сторон.

I0. Для повышения огнестойкости стальных конструкций перекрытия и перегородок здания нанести на них армированную огнезащитную штукатурку толщиной -25мм, на колонны в бытовых помещениях - 50мм, в соответствии с "Руководством по выполнению огнезащитных и теплоизоляционных штукатурок механизированным способом". М., Стройиздат, I977. 42с. (ЦНИИОМТП Госстроя СССР).

Рабочие чертежи разработаны в соответствии с действующими нормами и правилами и обеспечивают безопасную эксплуатацию здания при соблюдении предусмотренных проектом противопожарных и противовзрывных мероприятий.

Главный инженер проекта (Фельдман)

Дополнительные подписи

Инв.№ подл. | Подпись и дата | Вз.инв.№ | Гл.арх. МОТЭП Чинтулов | 28.4.1977

Привязан

Инв.№

407-5-02.22.87-АР

ГИП	Фельдман	
Нач.СО	Виноградов	
Н.АПО	Бирюков	
Н.конт.	Куйчибаев	
ГАП	Копейкин	
В.арх.	Воронов	
Ст.арх.	Бирюкова	

Маслохозяйство для ГРЭС с блоками мощностью 800 МВт

Стадия	Лист	Листов
Р	I	4

Здание маслоаппаратной. Общие данные.

Минэнерго СССР ТЕПЛОЭЛЕКТРОПРОЕКТ МОСКОВСКОЕ ОТДЕЛЕНИЕ

Копировал

Формат 2А

Альбом 7

Отраслевое типовое проектное решение

Согласовано

ТМО Кожухина
ЭТО Куликов
ОАСУ Гордон

00-6 Васерин
6-К Воронова

Инв.№ подл. | Подпись и дата | Взам.инв.№

План на отм. 0,150

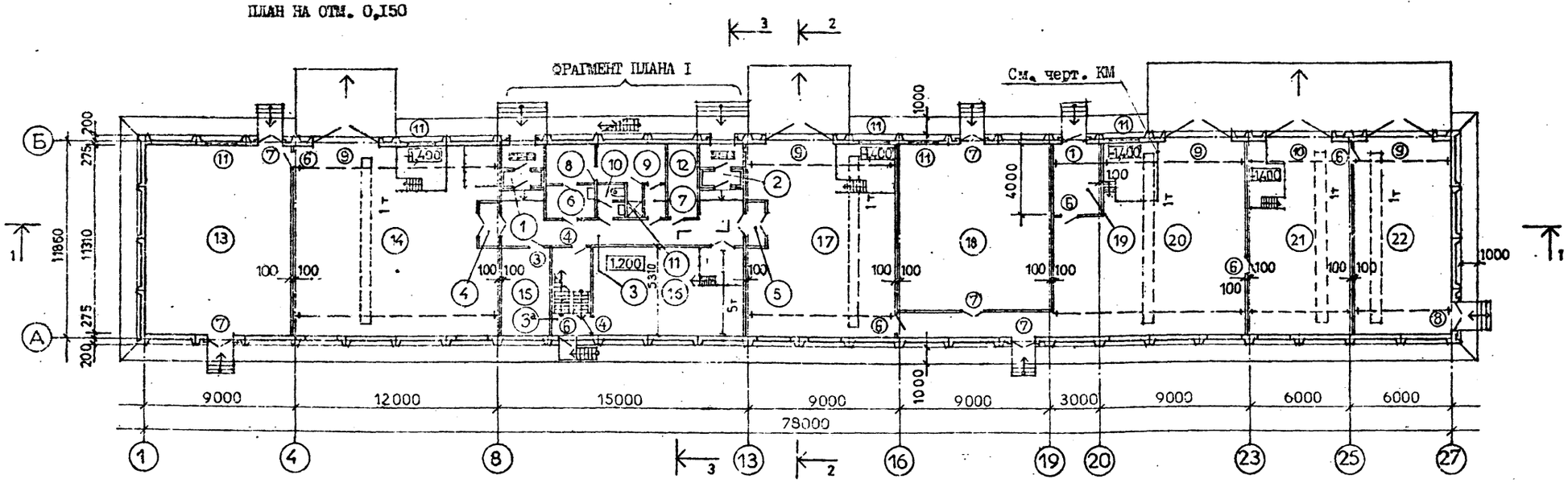

План на отм. 3,150

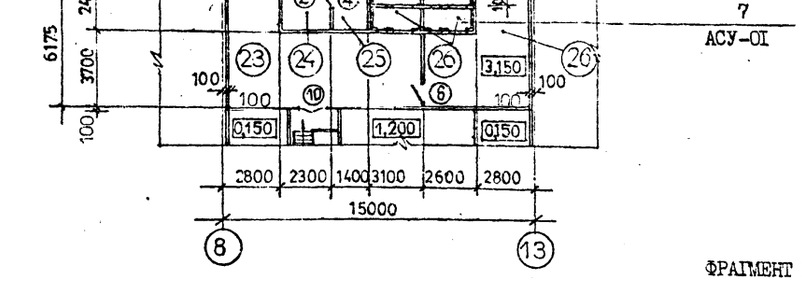

Фрагмент плана I

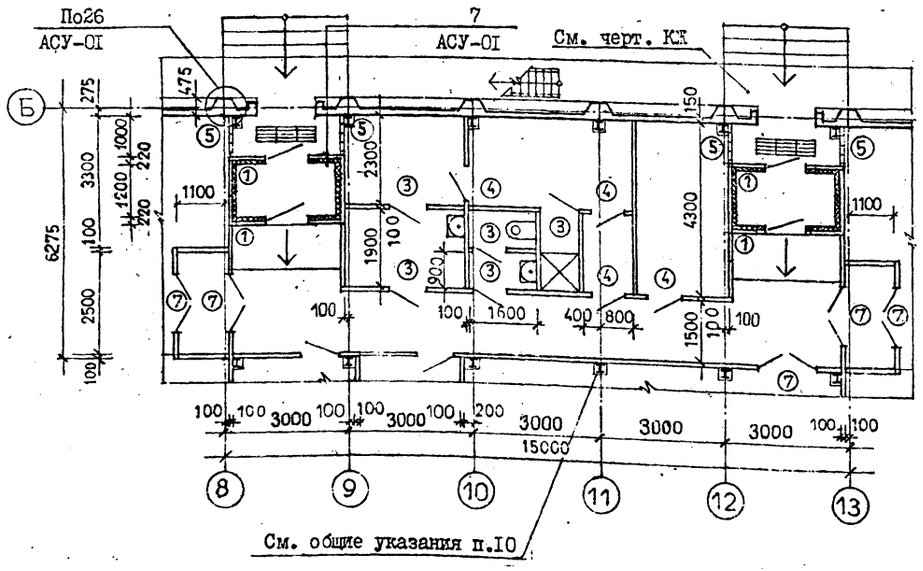

Ведомость проёмов ворот и дверей

Марка поз.	Размер проёма мм.
I	IOIO X 2370
2	IOIO X 2070
3	9IO X I870
4	9IO X I670
5	IOOO X 2200
6	IOOO X 2435
7	I530 X 2435
8	I930 X 2435
9	4000 X 4200
IO	4000 X 4200
II	I800 X 650

Экспликация помещений

Номер по плану	Наименование	Площадь м2	Категория производства по взрывной, взрывопожарной и пожарной опасности
I;2	Тамбури входов	3,9;3,9	–
3а	Лестничная клетка	I3,3	–
3	Коридор	27,2	–
4;5	Тамбуры – шлюзы	3,0; 3,0	–
6;7	Тамбуры гардеробных	5,3; 2,3	–
8	Гардеробная уличной и домашней одежды	6,5	–
9	Гардеробная уличной, домашней и рабочей одежды	9,0	–
IO	Уборная	3,I	–
II	Душевая	I,7	–
I2	Комната приема пищи	9,5	–
I3	Помещение резервуаров огнестойкого масла	I00,0	В
I4	Аппаратная огнестойкого масла	I38,0	В
I5	Помещение № I КИП	I5,4	Д
I6	Помещение РУСН – 0,4 кв	47,8	Д
I7	Аппаратная турбинного масла	97,0	В
I8	Помещение резервуаров турбинного и трансформаторного масел	88,3	В
I9	Помещение № 2 КИП	II,6	Д
20	Аппаратная трансформаторного масла	I22,0	В
2I	Аппаратная индустриального масла	66,7	В
22	Склад смазочных материалов и адсорбентов	65,6	В
23	Венткамера №I	45,5	В
24	Венткамера №2	4,8	–
25	Венткамера №3	2,7	Д
26	Венткамера №4	30,6	В

Спецификация элементов заполнения проёмов

Марка поз.	Обозначение	Наименование	Кол-во	Масса ед.кг.	Примеч.
I	ГОСТ I4624-84	Дверн. блок ДНО 24-IOп	5		
2	ГОСТ I4624-84	Дверной блок ДНГ 2I-I9	I		
3	ГОСТ I4624-84	Дверн. блок ДВГ I9-9л	6		
4	ГОСТ I4624-84	Дверной блок ДВГ I9-9	7		
5	ГОСТ 9272-8I	Блоки стеклянные пустотелые	55 x4		
6	Серия 2.435-6 Вып.4	Дверной блок ПД I	7	2I2	
7	Серия 2.435-6 Вып.4	Дверной блок ПД 4	IO	300	
8	Серия 2.435-6 Вып.4	Дверной блок ПД 6	I	343	
	ГОСТ 5091 -78	Закрыватель дверей 3д	I8		кПД I,46
9	Проект №7002	Ворота распашные	4		
IO	Проект №7002	Ворота распашные с калиткой	I		
II	ГОСТ II2I4-86	Оконный блок ОС 6- 9	2x5		

Уклоны в полах смотрите на чертежах марки КК.

Привязан

Инв.№

407-5-02.22.87-АР

ГИП	Фельдман	
Нач.СО	Виноградов	
Н.АПО	Бирюков	
Н.конт.	Куйчибаев	
ГАП	Копейкин	
В.арх.	Воронов	
Ст.арх.	Бирюкова	

Маслохозяйство для ГРЭС с блоками мощностью 800 МВт.

Стадия	Лист	Листов
Р	2	–

Здание маслоаппаратное. План на отм. 0,150; 3,150. Фрагмент плана I.

Минэнерго СССР ТЕПЛОЭЛЕКТРОПРОЕКТ МОСКОВСКОЕ ОТДЕЛЕНИЕ

Копировал

Формат 2А

Альбом 7

Отраслевое типовое проектное решение

ФАСАД 27-I

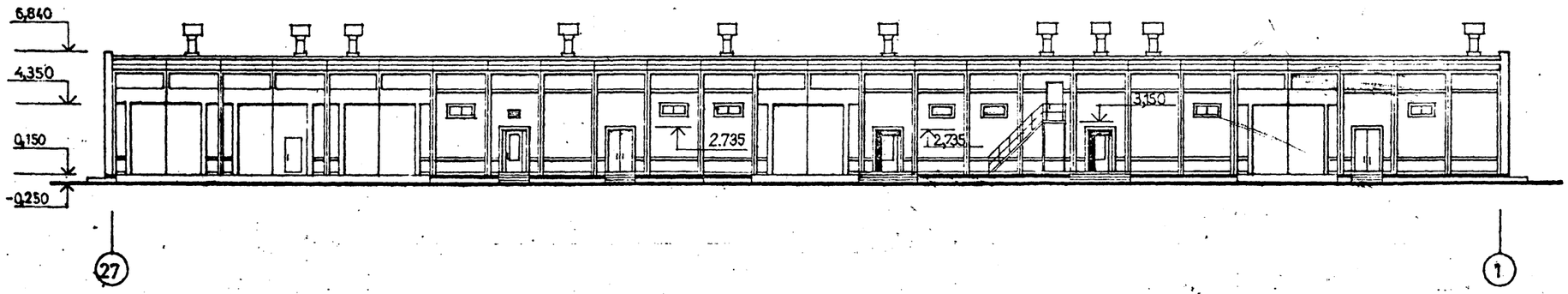

ФАСАД Б-А

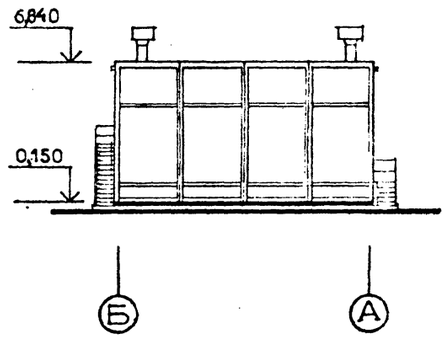

ФАСАД I-27

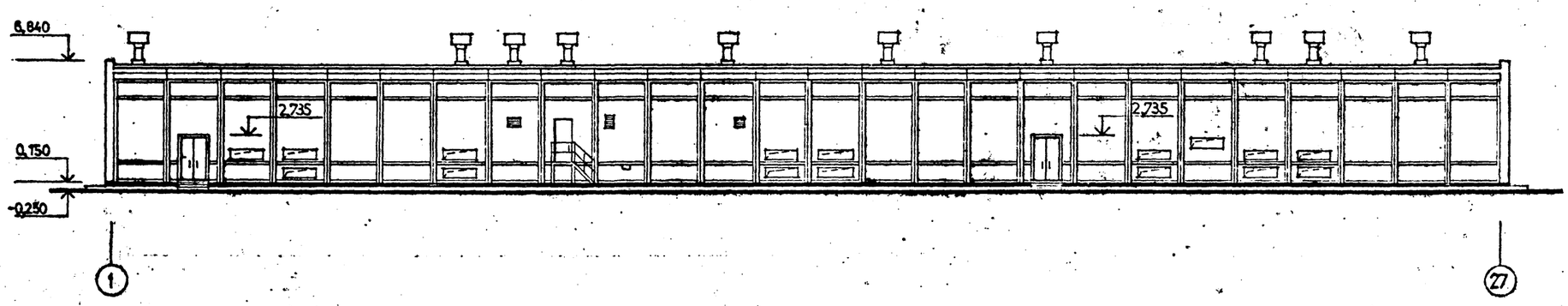

ФАСАД А-Б

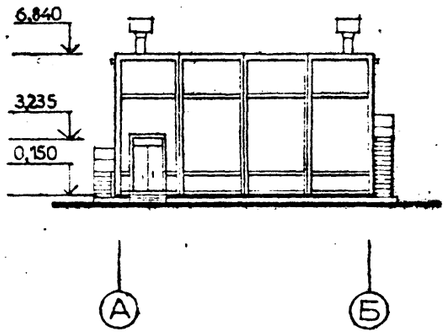

РАЗРЕЗ I-I

Слой гравия фракцией 5 – 10мм по слою битумной мастики.
Три слоя на мастике стеклорубероида марки С-РМ ГОСТ 15879-70.
Кровельная панель (ПК).

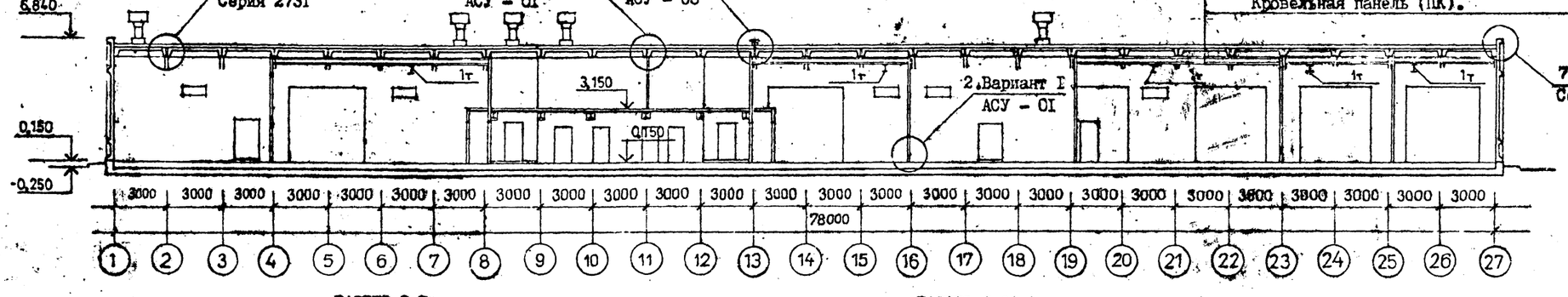

РАЗРЕЗ 2-2

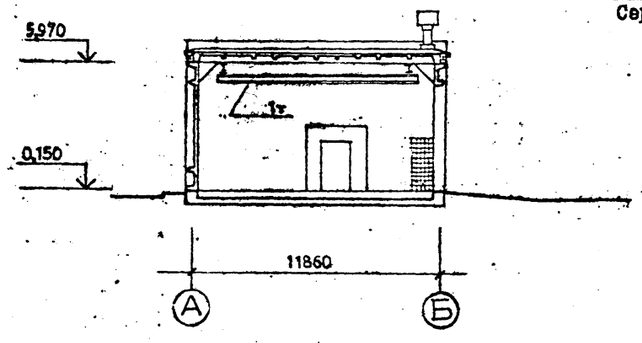

РАЗРЕЗ 3-3

6(I-I)л.8,(6-6)л.I0
Серия 273I

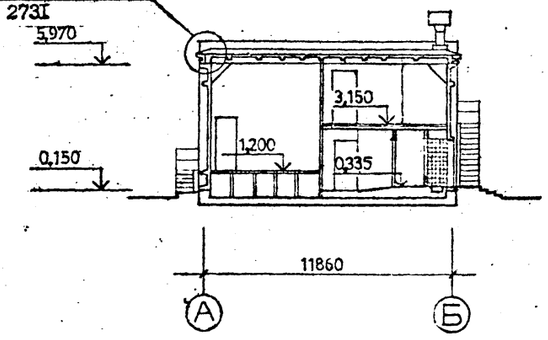

Согласовано: ТМО Конкретный; ЭТО Климанов; ОАСУ Гордон; ООиВ Вассерман

Вз.инв.№ | Подпись и дата | Инв.№подл.

Привязан

Инв.№

407-5-02.22.87-АР

ГИП	Фельдман	
Нач.СО	Виноградов	
Н.АПО	Бирюков	
Н.конт	Куйчибаев	
ГАП	Копейкин	
В.арх.	Воронов	
Ст.арх	Бирюкова	

Маслохозяйство для ГРЭС с блоками мощностью 800 МВт.

Стадия	Лист	Листов
Р	3	–

Здание маслоаппаратной. Разрезы I-I; 2-2; 3-3. Фасады 27-I; I-27; А-Б; Б-А.

Минэнерго СССР ТЕПЛОЭЛЕКТРОПРОЕКТ МОСКОВСКОЕ ОТДЕЛЕНИЕ

Копировал

Формат 2А

ПЛАН ПОЛОВ НА ОТМ. 0,150

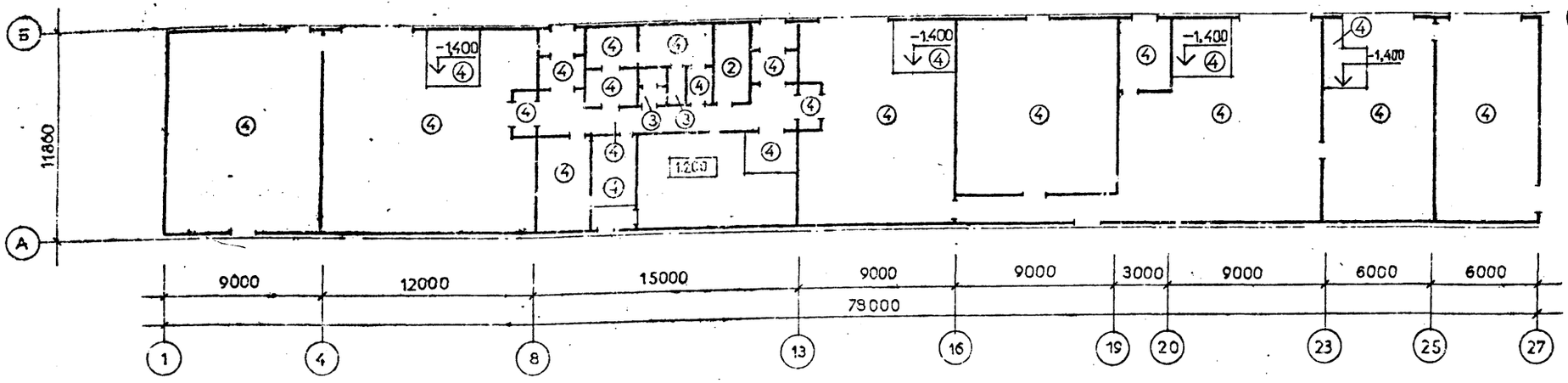

ПЛАН ПОЛОВ НА ОТМ. 3,150

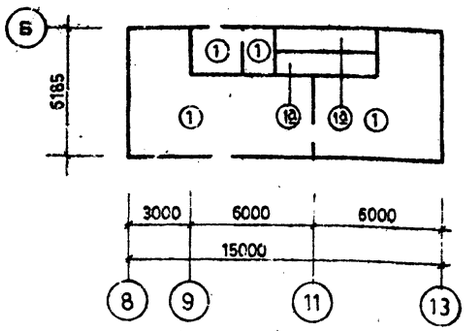

ПЛАН КРОВЛИ

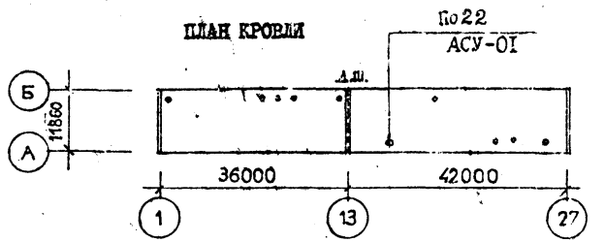

ЭКСПЛИКАЦИЯ ПОЛОВ

Наименование или номер помещения по проекту	Тип пола по проекту	Схема пола или номер узла	Элементы пола и их толщина	Площадь пола, м²
1	2	3	4	5
23 ; 24; 25 ; 26.	1		Покрытие – бетон М 300 –30мм.	84,0
	1а		Покрытие – бетон М 300 –30мм. Керамзитобетон М 50 –50мм. Гидроизоляция – 1слой рубероида на битумной мастике.	10,0
12.	2		Покрытие из линолеума ГОСТ 7252-72; ГОСТ-14632-79 – 2÷5мм. Прослойка из холодной мастики на водостойких вяжущих – 1мм. Стяжка из лёгкого бетона марки 75 – 20мм.	9,0
10;11.	3		Покрытие из керамических плит (ГОСТ 6787-80) – 10÷13мм. Прослойка и заполнение швов из цементно – песчаного раствора марки 150.	8,3
1 ; 2; 3 ; 4; 5 ; 6; 7 ; 8; 9 ;13; 14;15; 16;17; 18;19; 20;21; 22.	4		Покрытие из шлакоситаллевых плит. Прослойка и заполнение швов из цементно – песчаного раствора марки 150.	946,0

Основание, подстилающие слои и детали полов смотрите на чертежах марки КЖ.

Согласовано: ТМО, ЭТО, ОАСУ, Инв. Подпись и дата Вз.инв.№

Согласовано: 00мВ, Бассерман, Кондратьева, Климатова, Гордон

Отраслевое типовое проектное решение 7-АР Альбом 7

Привязан

Инв.№

ГИП	Фельдман	
Нач.СО	Виноградов	
Н.АПО	Бирюков	
Н.конт	Куйчибаев	
ГАП	Копейкин	
В.арх.	Воронов	
Ст.арх	Бирюкова	

407-5-02.22.87-АР

Маслохозяйство для ГРЭС с блоками мощностью 800 МВт.

Стадия	Лист	Листов
Р	4	–

Здание маслоаппаратной. Планы полов на отм.0,150; 3,150. План кровли.

Минэнерго СССР ТЕПЛОЭЛЕКТРОПРОЕКТ МОСКОВСКОЕ ОТДЕЛЕНИЕ

Копировал

Формат 2А

ОТРАСЛЕВОЕ ТИПОВОЕ ПРОЕКТНОЕ РЕШЕНИЕ АЛЬБОМ 7

ВЕДОМОСТЬ РАБОЧИХ ЧЕРТЕЖЕЙ ОСНОВНОГО КОМПЛЕКТА

Лист	Наименование	Примечание
I	Общие данные.	
2	Общие данные.	
3	Схема фундаментов эстакады и подземных баков.План	
4	Схема фундаментов эстакады и подземных баков. Разрезы и деталь I	
5	Схема фундаментов эстакады и подземных баков. Детали П,Ш	
6	Бак I	
7	Бак 2	
8	Днище ДМ I	
9	Днище ДМ 2	
I0	Днище ДМ 2	
II	Плиты П1,П2,П3	
I2	Подколонники Пкм I,I^{а},I^{б},2,2^{а}.Геометрические размеры.	
I3	Подколонники Пкм I,I^{а},I^{б},2,2^{а}.Армирование	
I4	Открытый склад масло ОСМ I.План,разрезы,детали	
I5	Открытый склад масла ОСМ П,Ш,IУ.План,детали	
I6	Открытый склад масла ОСМ П,Ш,IУ.Разрезы,детали	
I7	Плита монолитная ПМ I.Армирование	
I8	Плита монолитная ПМ I.Армирование	
I9	Плита монолитная ПМ 2.Армирование	
20	Плита монолитная ПМ 2.Армирование	
2I	Плита монолитная ПМ 3.Армирование	
22	Плита монолитная ПМ 3.Армирование	
23	Плита монолитная ПМ 4.Армирование	
24	Плита монолитная ПМ 4.Армирование	
25	Маслослив.Каналы и прожекторные мачты.План,разрез	
26	Маслослив.Каналы и прожекторные мачты.УМ I,2	
27	Здание маслоаппаратной.План фундаментной плиты в осях I÷I3	
28	Здание маслоаппаратной.План фундаментной плиты в осях I3 ÷ 27	
29	Здание маслоаппаратной.Фундаментная плита.Разрезы. Спецификации	
30	Здание маслоаппаратной.Полы в осях I-I3	
3I	Здание маслоаппаратной.Полы в осях I3-27. Разрезы I-I ÷ 4-4	
32	Здание маслоаппаратной.Полы,Разрезы 5-5 ÷ II-II	
33	Здание маслоаппаратной.Монтажная схема стеновых и кровельных панелей,карнизных плит	
34	Здание маслоаппаратной.Спецификация деталей крепления каркаса.Детали I,II	
35	Здание маслоаппаратной.Устройство молниезащиты. Схема подвесок.	

ВЕДОМОСТЬ РАБОЧИХ ЧЕРТЕЖЕЙ ОСНОВНОГО КОМПЛЕКТА (продолжение)

Лист	Наименование	Примечание
36	Здание маслоаппаратной.Перекрытия на отм. 3.I50 4.350	
37	Здание маслоаппаратной.План внутренних перегородок. Перегородки П-I ÷ П-5.	
38	Здание маслоаппаратной.Перегородки П-6 ÷ П-I3	
39	Здание маслоаппаратной.Перегородки П-I4 ÷ П-3I.	
40	Здание маслоаппаратной.Перегородки.Спецификация.	
4I	Здание маслоаппаратной. Перегородки. Разрезка панелей.	
42	Здание маслоаппаратной. Фундаментная плита. Спецификация арматуры.	
43	Здание маслоаппаратной. Фундаментная плита. Армирование.	
44	Здание маслоаппаратной. Фундаментная плита. Армирование.	

ВЕДОМОСТЬ ОБЪЁМОВ СБОРНЫХ ЖЕЛЕЗОБЕТОННЫХ КОНСТРУКЦИЙ ПО РАБОЧИМ ЧЕРТЕЖАМ ОСНОВНОГО КОМПЛЕКТА МАРКИ КЖ I

	Наименование элементов конструкции	Код	Кол-во,м^{3}	Примечан.
I	Блоки фундаментов	58II00	2.2	
2	Фундаменты стаканного типа	58I200	54.4	
3	Колонны	582I00	63.5	
4	Перегородки	583300	74.0	
5	Плиты перекрытий	584200	2I.7	
6	Плиты дорожные	584600	33.I	
7	Детали смотровых колодцев	585500	4.4	
8	Элементы траверс	585700	I0.5	
9	Конструкции каналов	585800	65.3	
I0	Детали вентиляционных шахт	589600	0.6	
II	Опоры ЛЭП	586300	9.5	
I2	Панели стеновые наружные БМЗ	583I00	70.1	
I3	Плиты покрытий БМЗ	584I00	76.7	
I4	Панели карнизные	589400	6.6	

Дополнительные подписи: Гл.спец.строит.лейтенант; Гл.спец.строит. Соболев

Инв.№ подл. | Подпись и дата | Взам.инв.№ | 98 1ЭМ

Чертежи разработаны в соответствии с действующими нормами и правилами и предусматривают мероприятия, обеспечивающие взрывобезопасность и пожаробезопасность при эксплуатации здания.

Главный инженер проекта (А.И. Фельдман)

ПРИВЯЗАН

Инв. №

			407-5-02.22.87 - КЖ	
ГИП	Фельдман			
Н. СО	Виноградов		Маслохозяйство для ГРЭС с блоками мощностью 800 МВт	Стадия: Р; Лист: 1; Листов: 44
П.п/о	Макеров			
Н.кон.	Коновалихина			
Н.сек.	Разумцева		Общие данные.	Минэнерго СССР Теплоэлектропроект Московское отделение
Е.инж.	Киреев			

Копировал

Формат А2

ОТРАСЛЕВОЕ ТИПОВОЕ ПРОЕКТНОЕ РЕШЕНИЕ

АЛЬБОМ 7

ВЕДОМОСТЬ СПЕЦИФИКАЦИЙ

Лист	Наименование	Примечание
03	Спецификация к схеме фундаментов эстакады и подземных баков.	
06	Спецификация к листу бака I.	
07	Спецификация к листу бака 2.	
08	Спецификация к листу днища ДмI.	
09	Спецификация к листу днища Дм2.	
II	Спецификация к листу плиты ПI, П2, П3.	
I2.	Спецификация к листу подколонников ПкмI,I^{а},I^{б},2,2^{а}.	
I3.	Спецификация к листу подколонников ПкмI,I^{а},I^{б},2,2^{а}.	
I4.	Спецификация к открытому складу масла ОСмI.	
I5.	Спецификация к открытому складу ОСмП,Ш,IУ.	
I7.	Спецификация к монолитной плите ПмI.	
I9.	Спецификация к монолитной плите Пм2.	
2I.	Спецификация к монолитной плите Пм3.	
23.	Спецификация к монолитной плите Пм4.	
25.	Спецификация к каналам на маслосливе.	
26.	Спецификация к монолитным участкам УМI,2 на маслосливе.	
29.	Спецификация к монолитной плите здания маслоаппаратной.	
33	Спецификация к монтажной схеме стеновых и кровельных панелей здания маслоаппаратной.	
34.	Спецификация деталей крепления каркаса здания маслоаппаратной.	
35.	Спецификация к схеме подвесок и устройству молниезащиты здания маслоаппаратной.	
36.	Спецификация к перекрытиям здания маслоаппаратной.	
40.	Спецификация к перегородкам здания маслоаппаратной.	

ВЕДОМОСТЬ ССЫЛОЧНЫХ И ПРИЛАГАЕМЫХ ДОКУМЕНТОВ

Обозначение	Наименование	Примечания
	Ссылочные документы.	
273I в. 0, I	Железобетонные быстромонтируемые здания (БМЗ) из секций пролётом I2 м высотой 6 м с кранбалкой грузоподъёмностью 5т.	
7009 в. 2	Железобетонные быстромонтируемые здания (БМЗ) пролётом I2 м высотой 4 м. Альбом закладных, накладных и монтажных деталей.	
3.0I5-I/82 в. П-2	Унифицированные отдельно стоящие опоры под технологические трубопроводы.	
3.006.I-2/82 в. 0; I-I; I-2	Сборные железобетонные каналы и тоннели из лотковых элементов.	
3.407-I08 в. 2; 3	Унифицированные прожекторные мачты и отдельно стоящие молниеотводы.	
I.020-I/83 в. I-I	Фундаменты сборные железобетонные для колонн сечением 300х300; 400х400.	
I3579-78	Блоки бетонные для стен подвалов.	
2752	Унифицированные железобетонные плиты для сборных покрытий промышленных автомобильных дорог.	
8478-8I	Сетки сварные для железобетонных конструкций.	
I.4I0 - 3 в.I	Унифицированные арматурные изделия для монолитных железобетонных конструкций.	
3.900 - 3 в.7	Дождеприёмники чугунные для колодцев.	
	Прилагаемые документы.	
7II5I-с	Серия ПШ. Плиты плоские железобетонные.	
7II59-с	Серия ФЖ. Железобетонные фундаменты стаканного типа.	
63266-с	Монтажные узлы несущих и ограждающих конструкций.	
63268-с	Унифицированные закладные и монтажные детали.	
I58I8-в	Закрытые каналы технического водоснабжения тепловых и атомных электростанций.	
706I5-С	Альбом изделий подземного хозяйства главных корпусов ТЭС.	
3082тм-2	Унифицированные железобетонные нормальные опоры ВЛ 220÷330 кВ.	
КЖ.ВМ.	Ведомость потребности материалов.	
КЖ.[illegible]	[illegible] железобетонные, [illegible]	

ОБЩИЕ УКАЗАНИЯ

I. Рабочие чертежи разработаны для следующих условий:
   - I.I. Расчетная зимняя температура наружного воздуха минус 30°С
   - I.2. Скоростной напор ветра для I района СССР по СНиП П-6-74;
   - I.3. Вес снегового покрова для Ш района СССР по СНиП П-6-74;
   - I.4. Грунтовые воды отсутствуют.
   - I.5. Грунты основания непросадочные, непучинистые со следующими нормативными характеристиками : γ_0 = I,8 т/м^3; $\varphi^н$ = 28°; $C^н$ = 0,02 кгс/см^2; E = I50 кгс/см^2.
   - I.6. Коэффициент безопасности по грунту $K_г$ = I.
   - I.7. Рельеф территории - спокойный.
2. Возведение конструкций вести в соответствии с проектом производства работ и указаниями на чертежах данного комплекта.
3. При производстве работ в зимнее время руководствоваться действующими нормативными документами.
4. При производстве строительных работ следует соблюдать требования СНиП Ш-4-80 "Техника безопасности в строительстве".

ПРИВЯЗАН

ИНВ. №

ГИП	Фельдман		
Н. СО	Виноградов		
Н п/о	Макаров		
Н.кон.	Коновалихин		
Н.сек.	Разумцева		
В.инж.	Киреев		

407-5-02.22.87 - КЖ

Маслохозяйство для ГРЭС с блоками мощностью 800 МВт

Стадия	Лист	Листов
Р	2	44

Общие данные.

Минэнерго СССР ТЕПЛОЭЛЕКТРОПРОЕКТ МОСКОВСКОЕ ОТДЕЛЕНИЕ

Копировал

Формат 22

СОГЛАСОВАНО:

Инв. № подл. | Подпись и дата | Взам. инв. №

28 ИИ 79

Типовые проектные решения. Альбом V

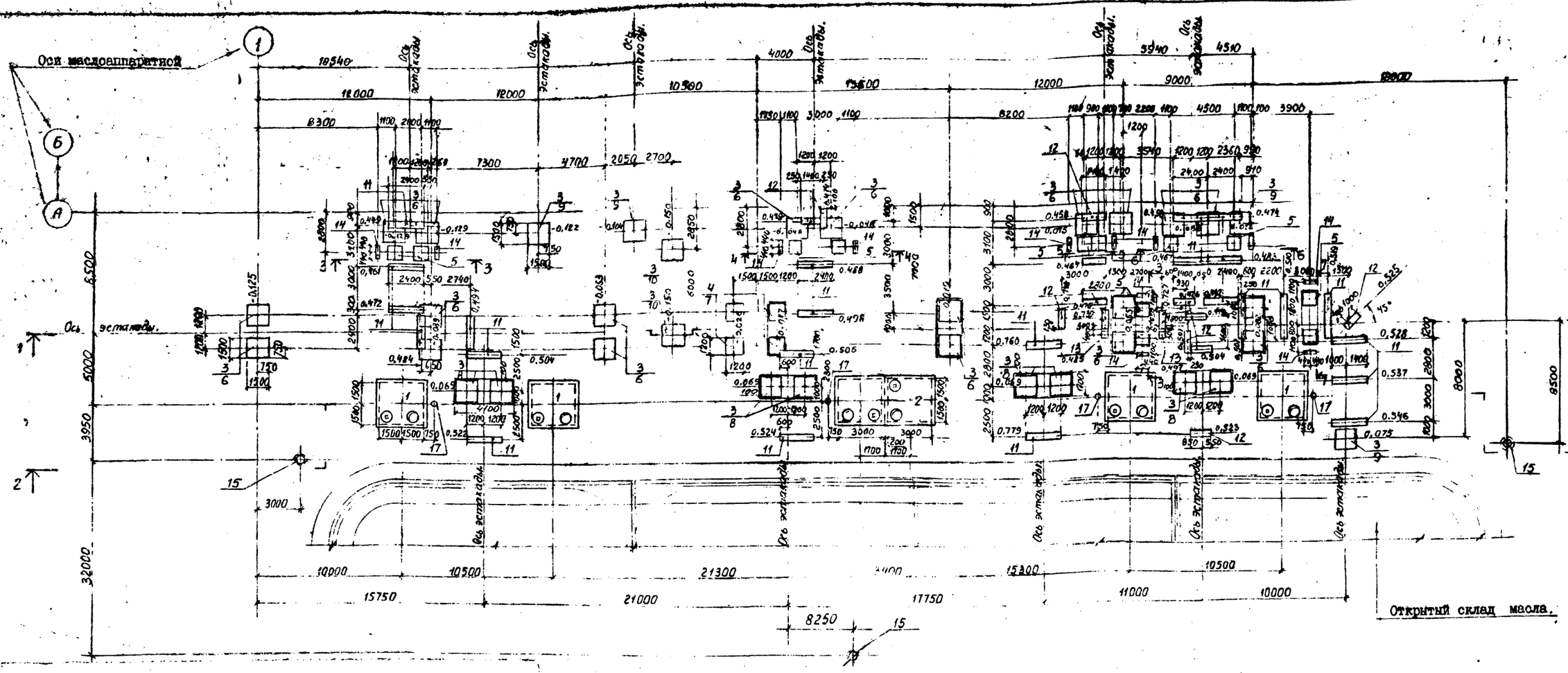

СПЕЦИФИКАЦИЯ ЭЛЕМЕНТОВ К МАРКИРОВОЧНОЙ СХЕМЕ, РАСПОЛОЖЕННОЙ НА ЛИСТЕ

Марка поз.	Обозначение	Наименование	Кол.	Масса ед.,кг	Примечание
		Сборочные единицы			
1.	-КЖ-6	Бак 1	4		
2.	-КЖ-7	Бак 2	1		
3.	1020-1/83 в.1-1	2Ф 15.9-1	34	5800,0	
4.	То же	2Ф12.9-1	4	2100,0	
5.	№ 71159-с Тип.	ФЖ3М	12	1800,0	
6.	-КЖ-12,13.	Пкм1	20		
7.	То же	Пкм1а	4		
8.	"	Пкм1б	8		
9.	"	Пкм2	4		
10.	"	Пкм2а	2		
11.	3.015-1/82 в.П-2	Т1-1	24	800,0	
12.	-КЖИ-10	Т1А-1	18	437.5	
13.	-КЖ-4	О-1	2		
14.	13579-78	ФБС9.3.6-Т	12	350,0	
15.	3082тм - т2	СК - 4	3		
16.	407-4-36 п.КЖ-34	Р-1А	6		
17.	-КЖИ-32	Изделие закладное.			
		МН29	4	222,1	
18.		16АI ГОСТ 5781-82, l=2200	4	8,5	
19.	3.407-108 в.3 л.12	КР5	4	13,3	
20.	3.015-1/82 в.П-3 л.Т2.	МН1	24	15,1	
21.	-КЖИ-41	СД4	18	8,8	
22.	№ 65268-с	Ук223	2	6,6	
23.	№ 65266-с	Узел2М-м.б 6АI ГОСТ 5781-82*	12	12,4	
		Материалы			
		Бетон класса В15		3,4м³	
		Бетон класса В7,5		11,75м³	
		Щебень мелкий		65,9м³	
		Песок		14,0м³	
		Обмазка битумом за 2 раза.		123м²	

1. Данный чертёж рассматривать совместно с чертежами №№ -КЖ-4,-КЖ-5.

2 Обратную засыпку котлована под фундаментной плитой выполнить местным непучинистым грунтом после прокладки дренажных путей и колодцев.Грунт послойно уплотнить

Привязан

Инв. N

	407-5-02.22.87 - КЖ		
ГИП Фельдман	Маслохозяйство для ГРЭС с блоками мощностью 800 мВт.	Стадия Р	Лист 3 Листов 44
Н. СО Виноградов			
Н.п/о Макаров			
Н.кон.Коновалихин			
Н.сек.Разумцева	Схема фундаментов эстакады, подземных баков. План.	Минэнерго СССР ТЕПЛОЭЛЕКТРОПРОЕКТ МОСКОВСКОЕ ОТДЕЛЕНИЕ	
В.инж.Рябинина			

Формат А2

Согласовано: с ТМО

Инв. № подл. | Подпись и дата | Взам. инв. №

28 ЦНТП

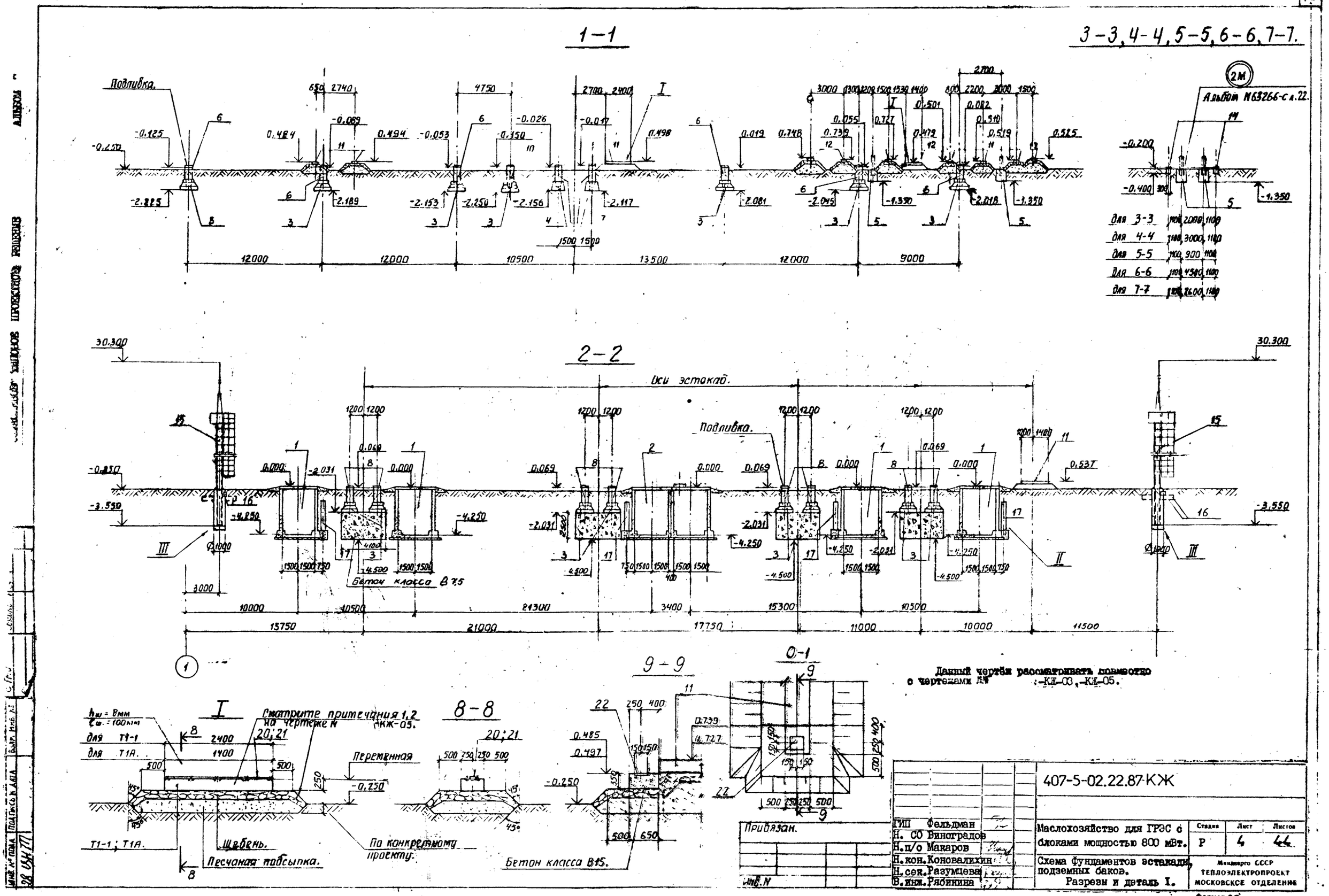
1-1
3-3, 4-4, 5-5, 6-6, 7-7.
Подливка.
Альбом М63266-с л.22.
для 3-3
для 4-4
для 5-5
для 6-6
для 7-7
2-2
Оси эстакад.
Подливка.
Бетон класса В7,5
Данный чертёж рассматривать совместно с чертежами №№ :-КЖ-03, -КЖ-05.
I
Смотрите примечания 1,2 на чертеже N КЖ-05.
для Т1-1
для Т1А.
Переменная
Щебень.
Песчаная подсыпка.
По конкретному проекту.
Т1-1; Т1А.
8-8
9-9
0-1
Бетон класса В15.
Привязан.
Инв. N
ГИП Фельдман
Н. СО Виноградов
Н.п/о Макаров
Н.кон. Коновалихин
Н.сек. Разумцева
В.инж. Рябинина
407-5-02.22.87-КЖ
Маслохозяйство для ГРЭС с блоками мощностью 800 мВт.
Схема фундаментов эстакады, подземных баков.
Разрезы и деталь I.
Стадия Р
Лист 4
Листов 44
Минэнерго СССР
ТЕПЛОЭЛЕКТРОПРОЕКТ
МОСКОВСКОЕ ОТДЕЛЕНИЕ
Формат 22

ОТРАСЛЕВОЕ ТИПОВОЕ ПРОЕКТНОЕ РЕШЕНИЕ АЛЬБОМ 7

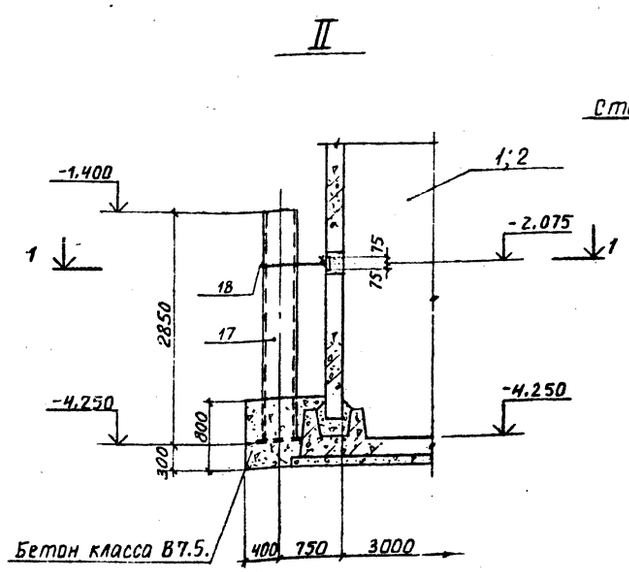

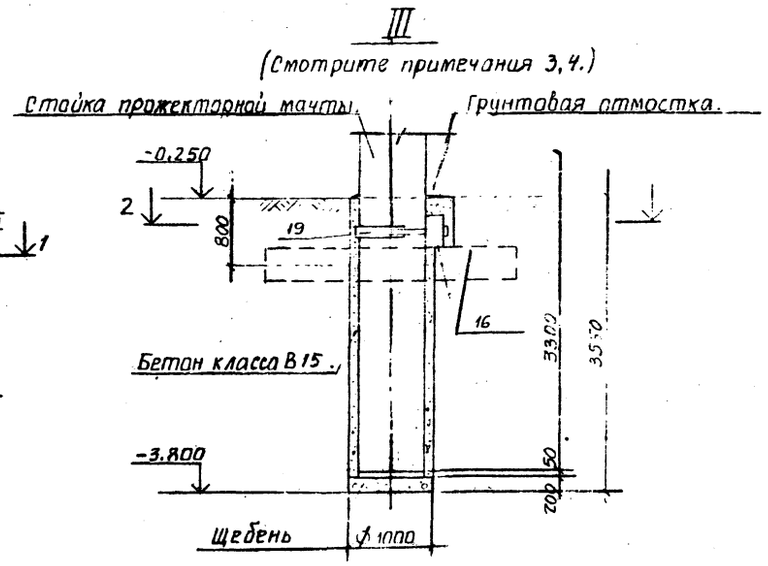

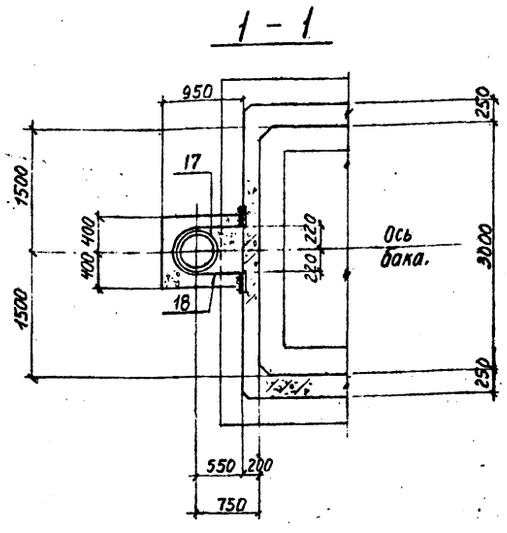

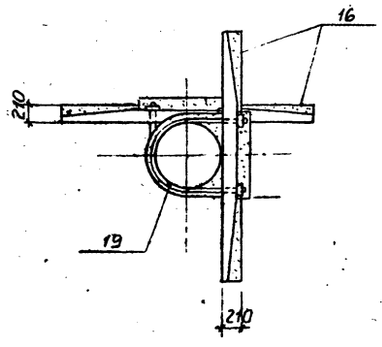

Ведомость деталей

Поз.	Эскиз
18	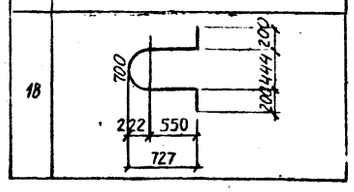

1. Конструкции траверс перед монтажом покрыть битумом за 2 раза.
   для первого раза состав - 25 % битума и 75 % бензина.
   для второго раза состав - 75 % битума и 25 % бензина.
2. Поверхность песчаной подсыпки покрыть утрамбованным мелким щебнем слоем 200 мм с проливной черными вяжущими.
3. Спецификацию сборных ж/б и стальных элементов на I прожекторную мачту (без учета закрепления) смотрите серию 3.401-108 вып. 2.
4. Закрепление стоек прожекторных мачт производится в котлованах, просверленных в естественном грунте на глубину 3.55 м от уровня планировки.
   Перед выполнением траншей под ригели, пазухи между стенкой сверленного котлована и стойкой должны быть заполнены бетоном до отметки низа траншей.
5. Данный чертёж рассматривать совместно с счертежами № -КЖ-03.-КЖ-04.

ВЕДОМОСТЬ РАСХОДА СТАЛИ НА ЭЛЕМЕНТ. КГ

Марка элемента	Изделия арматурные			Изделия закладные											Общий расход
	Арматура класса			Арматура класса			ПРОКАТ				МЕТИЗЫ			Всего	
	AI			AIII	AI				Трубы		ГОСТ x2590-71*	ГОСТ 5915-70*	ГОСТ 11371-78*		
	ГОСТ 5781-82*			ГОСТ 5781-82*			ГОСТ 19903-74*		ГОСТ 10704-76*						
	ф6			ф10	ф16		-б=8	-б=10	ф 426x7		болт ф 3D	г.м30	ш.м30		
План ф-тов и траверс эстакад	148,8			1,8	14,0		511,4	66,8	821,6		20,0	0,88	0,32	1436,8	1585,6

Инв. № подл. | Подпись и дата | Взам. инв. №
28 ИНТП

Привязан.

Инв. N

ГИП	Фельдман	
Н. СО	Виноградов	
Н.п/о	Макаров	
Н.кон.	Коновалихин	
Н.сек.	Разумцева	
В.инж.	Рябинина	

407-5-02.22.87-КЖ

Маслохозяйство для ГРЭС с блоками мощностью 800 мВт.

Стадия	Лист	Листов
Р	5	44

Схема фундаментов эстакады, подземных баков. Детали II, III.

Минэнерго СССР ТЕПЛОЭЛЕКТРОПРОЕКТ МОСКОВСКОЕ ОТДЕЛЕНИЕ

Формат 22

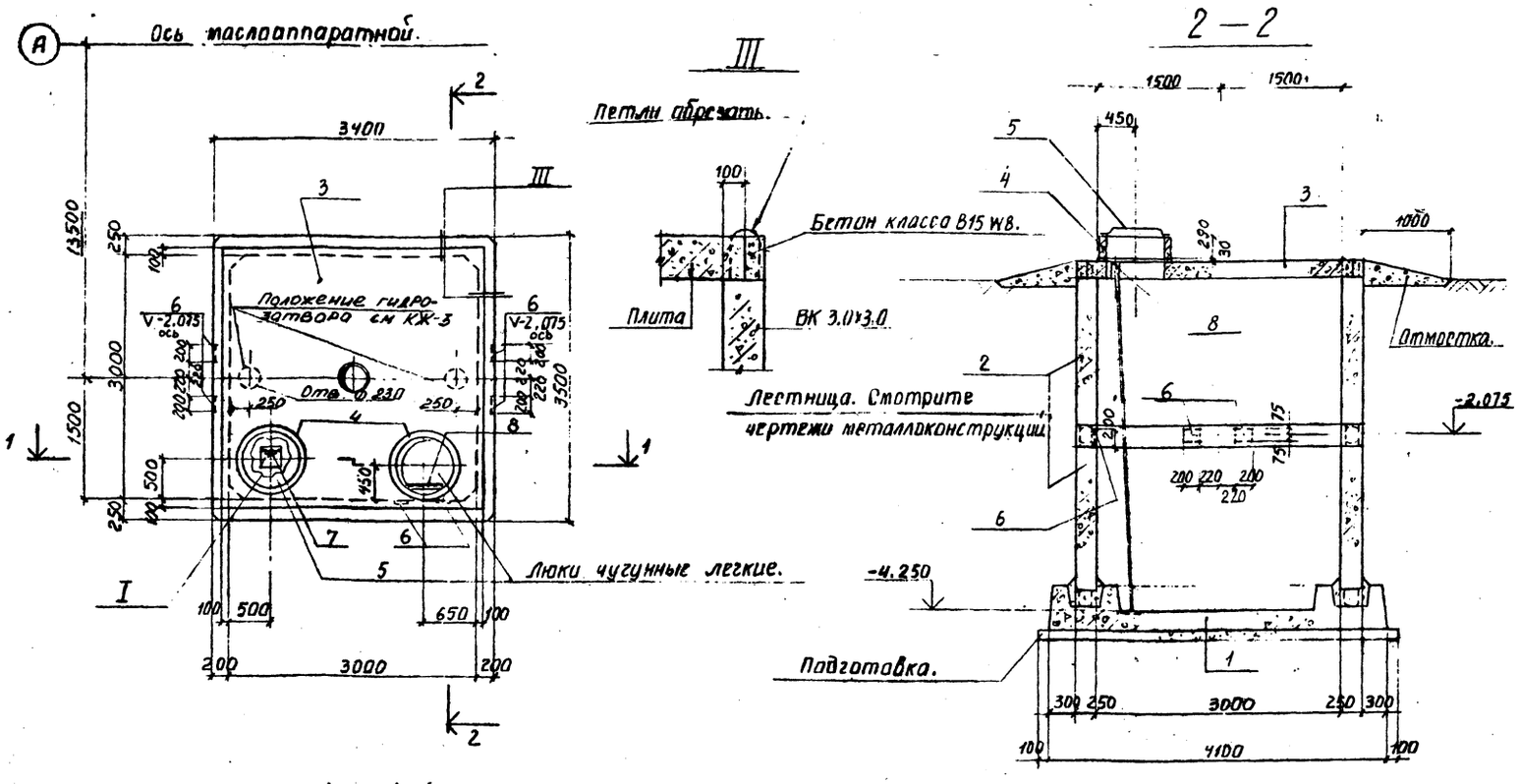

Ввод труб в баки смотрите чертежи ВиК.

СПЕЦИФИКАЦИЯ К БАКУ 1

Формат	Зона	Поз.	Обозначение	Наименование	Кол.	Примечание
				Сборочные единицы		Масса ед.кг
		I.	-кж-08	Д м1	I	
		2.	I5818-в	ВК 3,0 х 3,0.	2	I2900.0
		3.	-кж-11	П I.	I	
		4.	3.900-3 в.7	КЦ7-3-I.	2	I30,0
		5.	3634-79	Люк чугунный легкий.	2	69,0
		6.	-кжи-29	Изделие закладное МН 26	6	3,4
		7.	-кжи-40	Изделие соединительное СД 3	I	0,4
		8.	-кжи-39	Тоже. СД 2	I	2,1
				Материалы		
				Бетон класса В15W8.		
				На мелком заполнителе.		3,81 м³
				Подготовка и отмостка из бетона класса В7,5.		4,98 м³
				Цементный раствор В5		0,17 м²

ВЕДОМОСТЬ РАСХОДА СТАЛИ НА ЭЛЕМЕНТ. КГ

Марка элемента	Изделия арматурные								Всего
	Арматура класса								
	А I			А III					
	ГОСТ 5781-82*								
	⌀ 8			⌀ I2	⌀I8	⌀2 2			
Бак 1	32,6			I8,3	56,I	40,3			I47,3

Изделия закладные										
Арматура класса	ГОСТ А	Прокат							Всего	Общий расход
А I	3634-79									
ГОСТ 5781-82*		ГОСТ I9903-74*			ГОСТ 8509-72*					
⌀10	Люк	-I50×10	-I00×5		L 50×5					
6,0	I58,0	I4,4	0,4		2,1				I60,9	308,2

ГИП	Фельдман		
Н. СО	Виноградов		
Н.п/о	Макаров		
Н.кон.	Коновалихин		
Н.сек.	Разумцева		
В.инж.	Рябинина		

407-5-02.22.87-КЖ

Маслохозяйство для ГРЭС с блоками мощностью 800 мВт

Стадия	Лист	Листов
Р	6	44

Подземный бак 1.

Минэнерго СССР ТЕПЛОЭЛЕКТРОПРОЕКТ МОСКОВСКОЕ ОТДЕЛЕНИЕ

Формат 22

Привязан.

Инв. N

ОТРАСЛЕВОЕ ТИПОВОЕ ПРОЕКТНОЕ РЕШЕНИЕ

АЛЬБОМ 7

С ТМО

Согласовано: Соколов

Взам. инв. №

Подпись и дата

Инв. № подл. 28.04.77

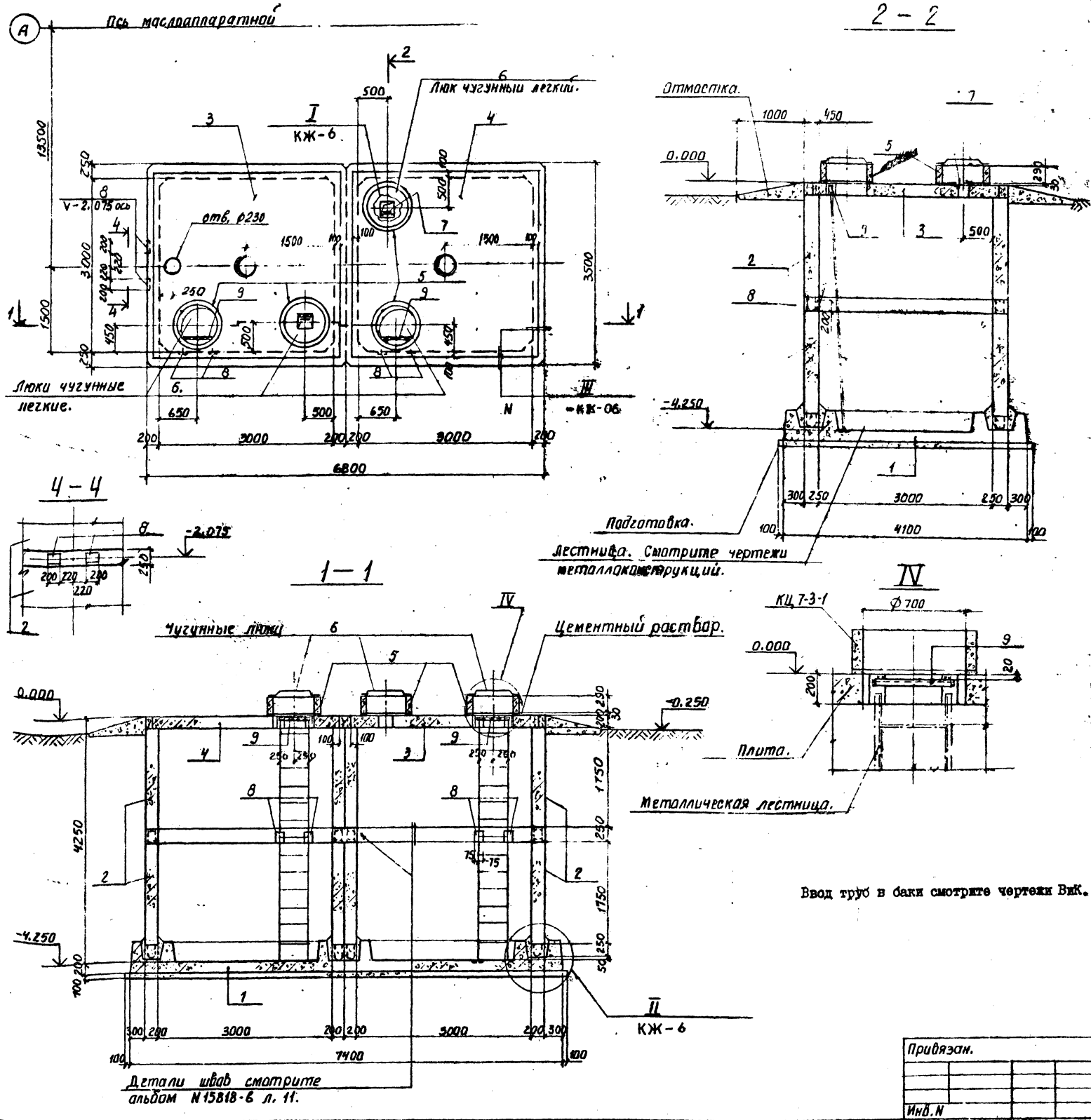

СПЕЦИФИКАЦИЯ К БАКУ 2

Формат	Зона	Поз.	Обозначение	Наименование	Кол.	Примечание
				Сборочные единицы		Масса ед.кг
		I.	-КЖ-09,-10.	ДЦ2	I	
		2.	№ I5818-6	ВК 3,0 х 3,0	4	I2900,0
		3.	-КЖ-11.	П2	I	
		4.	-КЖ-11.	П3	I	
		5.	3.900-3 в. 7	КЦ7-3-I	4	I30,0
		6.	3634-79	Люк чугунный легкий	4	69,0
		7.	-КЖИ-40	Изделие соединительное СД3	2	0,4
		8.	-КЖИ-29	Изделие закладное МН26	6	3,4
		9.	-КЖИ-30	Изделие соединительное СД2	2	I,2
				Материалы		
				Бетон класса BI5W8.		
				на мелком заполнителе.		5,58м³
				Подготовка и отмостка		
				из бетона класса В7,5.		7.57м³
				цементный раствор 89.		0,84м²

ВЕДОМОСТЬ РАСХОДА СТАЛИ НА ЭЛЕМЕНТ, КГ

Марка элемента	Изделия арматурные								Всего
	Арматура класса								
	AI			A III					
	ГОСТ 5781-82*								
	⌀ 8			⌀I2	⌀I8	⌀22			
Бак 2	65,2			36,6	I2,2	80,6			294,6

Арм-ра класса	Изделия закладные								Всего	Общий расход
AI	ГОСТ 3634-79	Прокат								
ГОСТ 5781-82*		ГОСТ I9903-74*			ГОСТ 8509-72*					
⌀I0	Люк	-150х I0	100х5		50х5					
6,0	276,0	I4,4	0,8		4,2				301,4	596,0

Ввод труб в баки смотрите чертежи ВиК.

407-5-02.22.87-КЖ

ГИП	Фельдман	Маслохозяйство для ГРЭС с блоками мощностью 800 мВт.	Стадия Р / Лист 7 / Листов 44
Н. СО	Виноградов		
Н.п/о	Макаров		
Н.кон.	Коновалихин	Подземный бак 2.	Минэнерго СССР ТЕПЛОЭЛЕКТРОПРОЕКТ МОСКОВСКОЕ ОТДЕЛЕНИЕ
Н.сек.	Разумцева		
В.инж.	Рябихина		

Привязан.

Инв. N

Формат 22

ОТРАСЛЕВОЕ ТИПОВОЕ ПРОЕКТНОЕ РЕШЕНИЕ АЛЬБОМ 7

Инв. № подл. 28 ЦНТП | Подпись и дата | Взам. инв. № | С ТМО

ДМ1

ПЛАН РАСКЛАДКИ КАРКАСОВ.

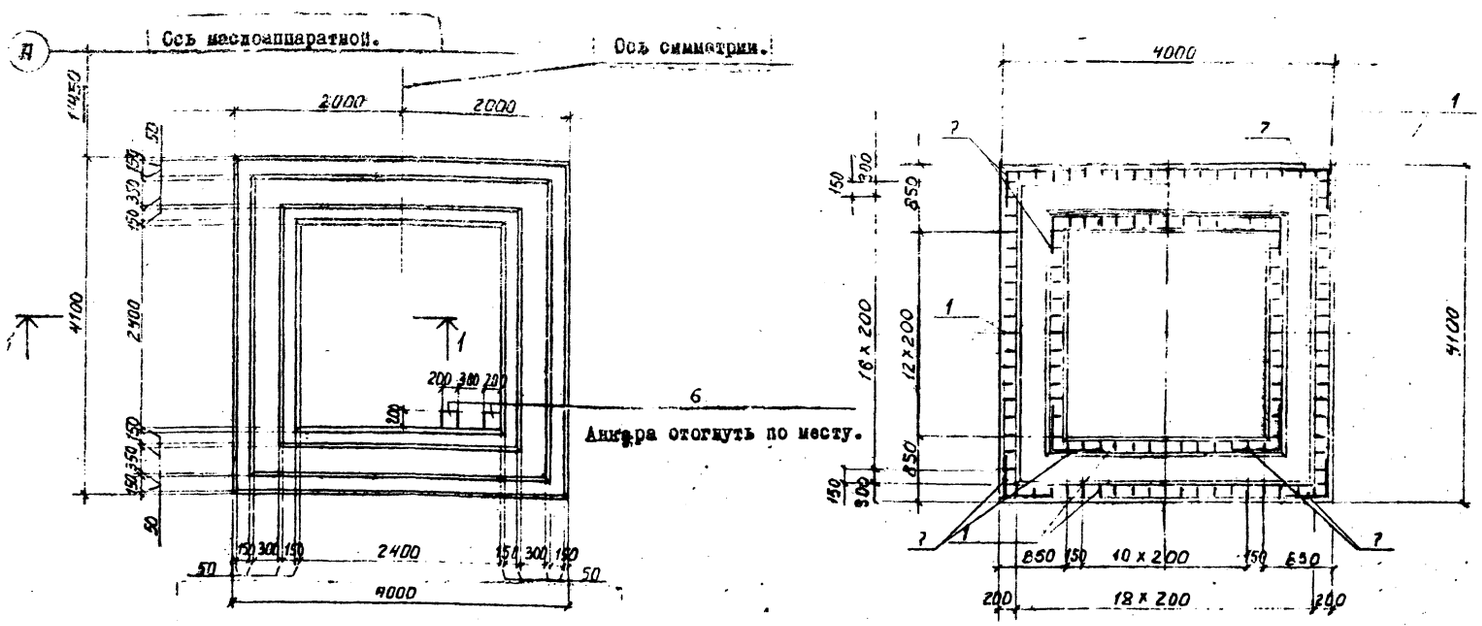

Анкера отогнуть по месту.

ПЛАН РАСКЛАДКИ СЕТОК.

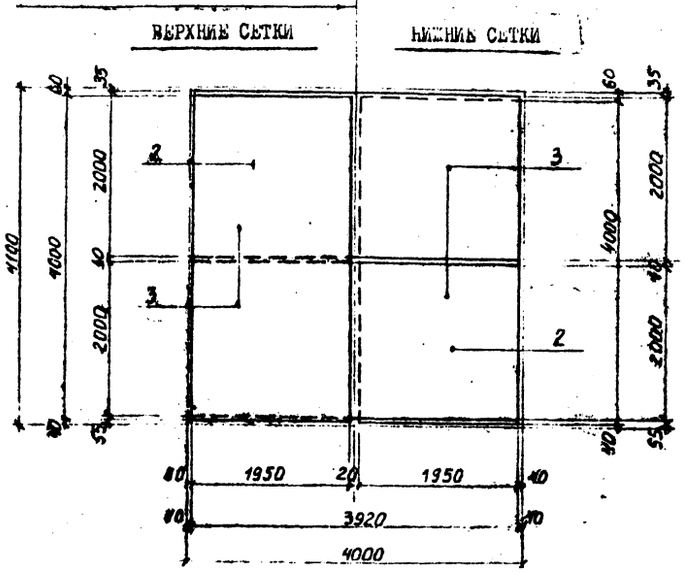

1 — 1

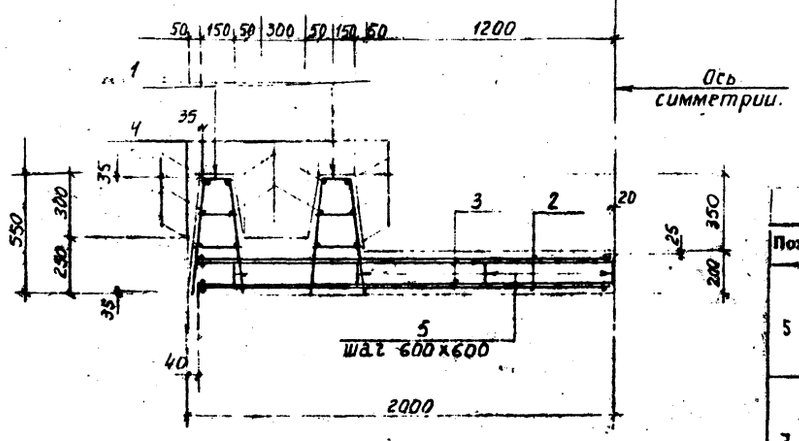

Ведомость деталей

Поз.	Эскиз
5	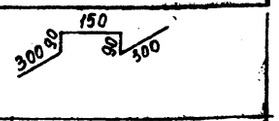
7	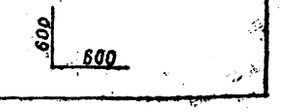

ВЕДОМОСТЬ РАСХОДА СТАЛИ НА ЭЛЕМЕНТ, кг

Марка элемента	Изделия арматурные						Изделия закладные				Общий расход
	Арматура класса					Всего	Арматура класса			Всего	
	А I	А III					А III				
	ГОСТ 5781-82*						ГОСТ 19903-74*	ГОСТ 5781-82*			
	ф 8	ф12	ф10	ф12	ф16		-200х10	ф12			
Дм1	32,0	34,9	78,0	134,4	800,3	1034,1	6,2	1,8		8,0	1042,1

СПЕЦИФИКАЦИЯ К МОНОЛИТНОМУ ДНИЩУ ДМ1

Формат	Зона	Поз.	Обозначение	Наименование	Кол.	Примечание
				Дм1		Масса ед. кг.
				Сборочные единицы		
		1.	-КЖИ-43	Каркас плоский КР 1.	128	1,3
		2.	-КЖИ-47	Сетка арматурная С2.	4	79,0
		3.	-КЖИ-48	То же С3.	4	78,1
				Детали		
бм		4.		ф16АШ ГОСТ5781-82 ℓ=общ.	129,5 п.м.	204,4
б.ч		5.		ф12АI ГОСТ 5781-82* ℓ = 980	42	0,88
		7.		Ø16АIII ГОСТ 5781-82 ℓ=1200	24	1,89
		6.	№ 68268-с	Изделие закладное УМ14	2	4,0
				Материал		
				Бетон класса В15W8.	5,25 м³	

Привязан.

Инв. N

Взам. инв. №

Подп. и дата

Инв. № подл.

ГИП	Фельдман	
Н. СО	Виноградов	
Н.п/о	Макаров	
Н.кон.	Коновалихин	
Н.сек.	Разумцева	
В.инж.	Рябинина	

407-5-02.22.87 - КЖ

Маслохозяйство для ГРЭС с блоками мощностью 800 мВт.

Стадия	Лист	Листов
Р	8	44

Днище Дм 1.

Минэнерго СССР ТЕПЛОЭЛЕКТРОПРОЕКТ МОСКОВСКОЕ ОТДЕЛЕНИЕ

Формат 22

ОТРАСЛЕВОЕ ТИПОВОЕ ПРОЕКТНОЕ РЕШЕНИЕ АЛЬБОМ 7

Дм2

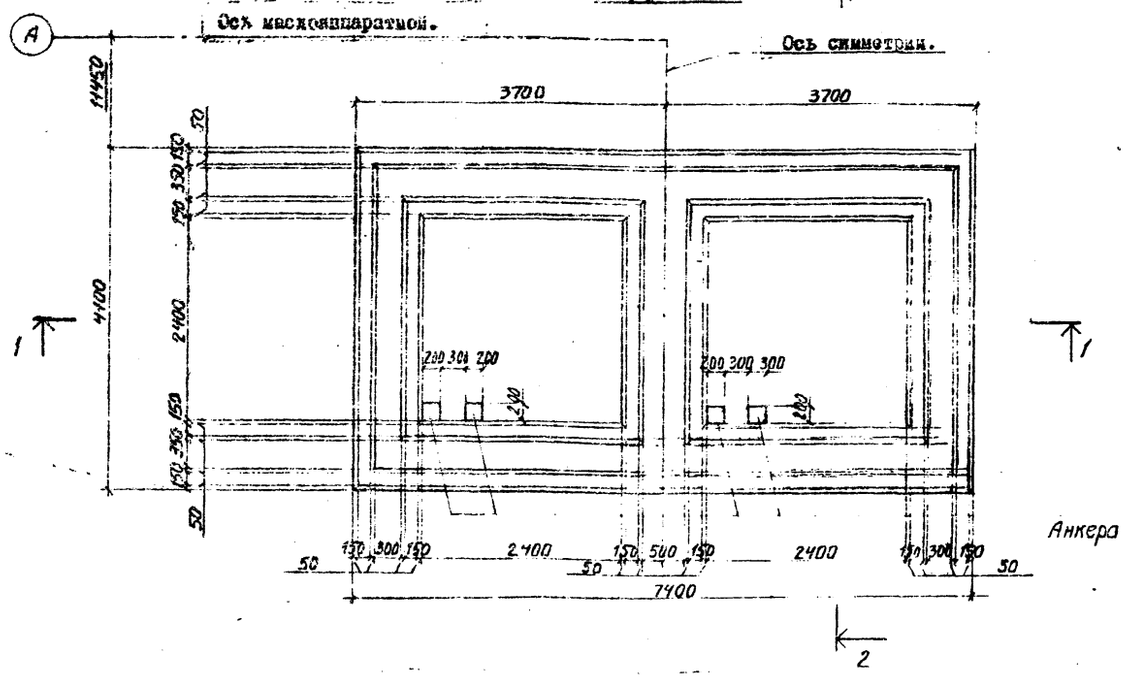

Ведомость деталей

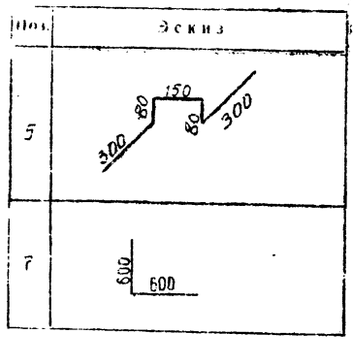

6
Анкера отогнуть по месту

ПЛАН РАСКЛАДКИ СЕТОК.

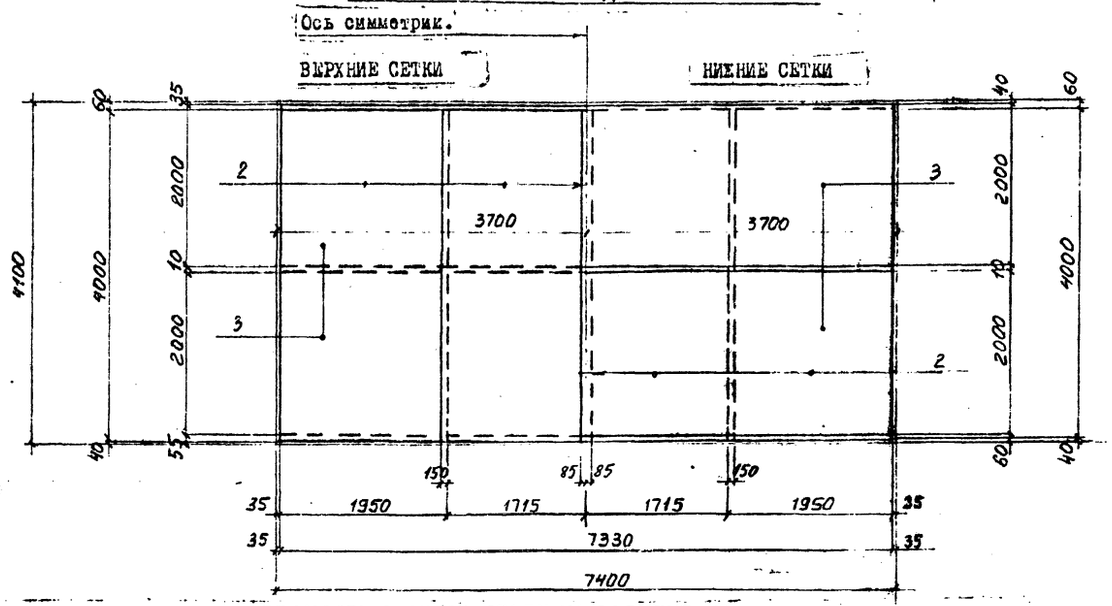

СПЕЦИФИКАЦИЯ К МОНОЛИТНОМУ ДНИЩУ Дм2.

Формат	Зона	Поз.	Обозначение	Наименование	Кол.	Примечание
				Дм2		масса ед.кг
				Сборочные единицы		
		I.	-КЖИ-43	Каркас плоский КРI	2I4	I,3
		2.	-КЖИ-47	Сетка арматурная С2.	8	79,0
		3.	-КЖИ-49	То же. С4.	4	I48,2
				Детали		
б4		4.		⌀I6АШ ГОСТ 578I-82* ℓ=общ.	272,5 п.м.	430,0
б4		5.		⌀I2АШ ГОСТ 578I-82* ℓ=930	72	0,88
		7		⌀I2АШ ГОСТ 578I-82* ℓ=1200	36	1,89
		I0	№ 63268-а.	Изделие закладное УМI4.	4	4.0
				Материал		
				Бетон класса ВI5 W8.	9,5м³	

Данный чертёж рассматривать совместно с чертежом № -КЖ-I0

ВЕДОМОСТЬ РАСХОДА СТАЛИ НА ЭЛЕМЕНТ, КГ

Марка элемента	Изделия арматурные						Изделия закладные						Общий расход
	Арматура класса					Всего	Прокат		Арматура класса			Всего	
	АI		АШ						АШ				
	ГОСТ 578I-82*						ГОСТ I9903-74*		ГОСТ 578I-82*				
	⌀8	⌀I2	⌀I0	⌀I2	⌀I6		200хI0		⌀I2				
Дм2	53,5	59,8	I40,8	224,7	1562,20	1972,8	I2,4		3,6			I6,0	1988,8

Инв. № подл. | Подпись и дата | Взам. инв. №
28.08.77

Привязан.

Инв. №

ГИП	Фельдман	
Н. СО	Виноградов	
Н.п/о	Макаров	
Н.кон.	Коновалихин	
Н.сек.	Разумцева	
В.инж.	Рябинина	

407-5-02.22.87- КЖ

Маслохозяйство для ГРЭС с блоками мощностью 800 мВт.

Стадия	Лист	Листов
Р	9	44

Днище Дм 2.

Минэнерго СССР
ТЕПЛОЭЛЕКТРОПРОЕКТ
МОСКОВСКОЕ ОТДЕЛЕНИЕ

Формат 22

ОТРАСЛЕВОЕ ТИПОВОЕ ПРОЕКТНОЕ РЕШЕНИЕ АЛЬБОМ 7

ПЛАН РАСКЛАДКИ КАРКАСОВ.

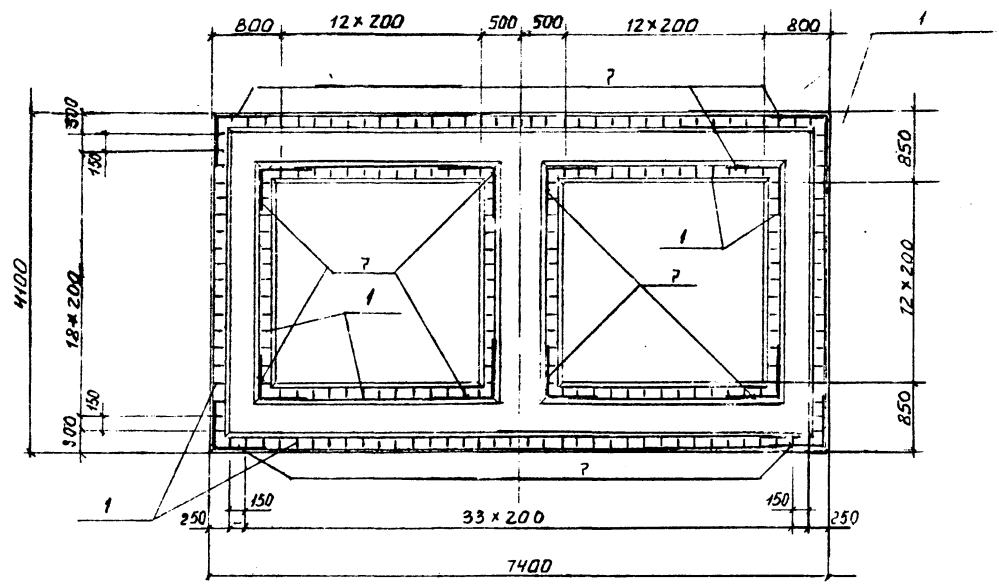

1 – 1

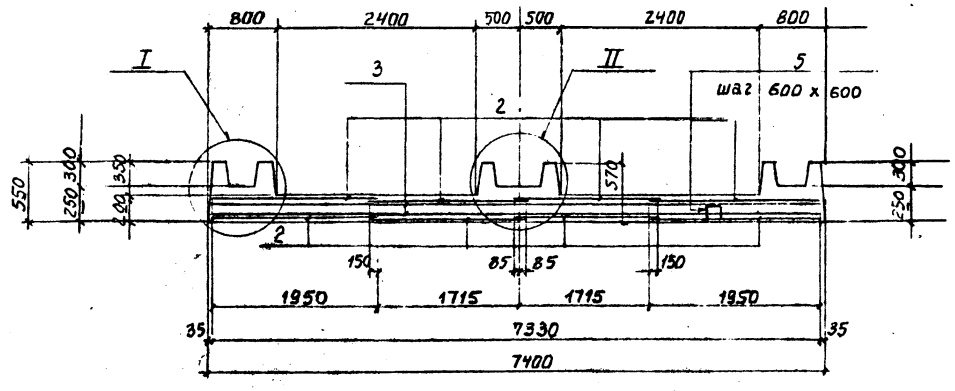

2 – 2

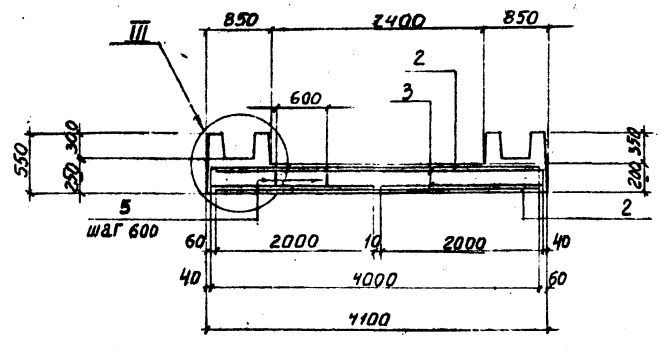

I

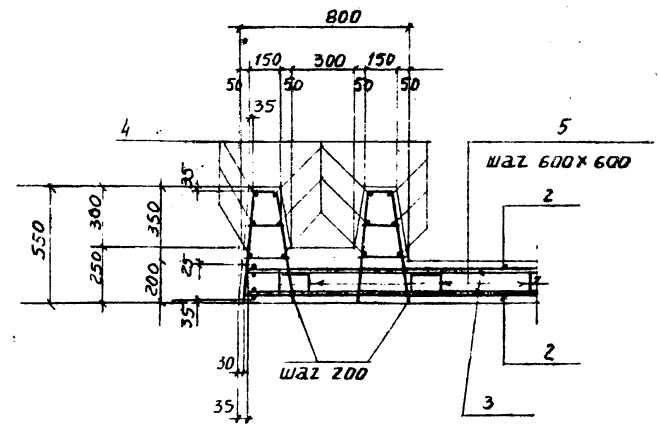

II

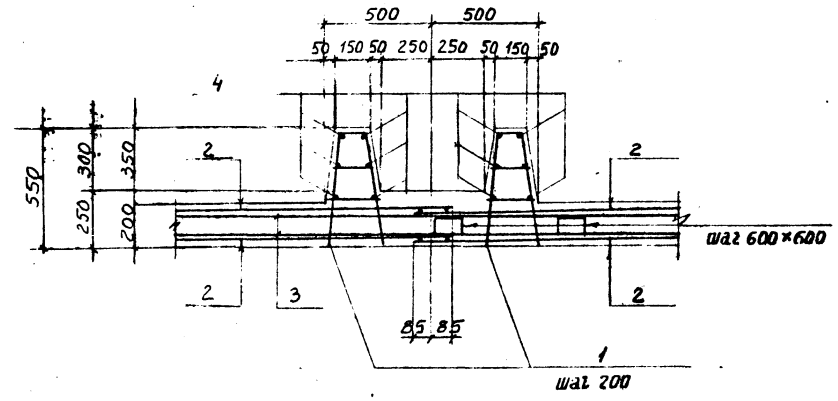

III

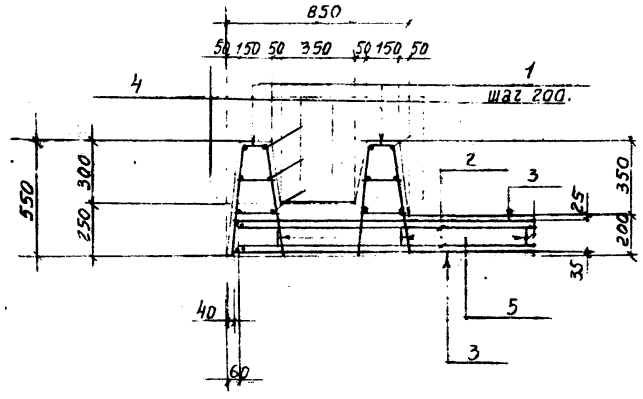

Данный чертёж рассматривать совместно с чертежом № КЖ-09

Привязан.

Инв. №

				407-5-02.22.87-КЖ	
ГИП	Фельдман				
Н. СО	Виноградов			Маслохозяйство для ГРЭС с блоками мощностью 800 мВт.	Стадия: Р; Лист: 10; Листов: 44
Н.п/о	Макаров				
Н.кон.	Коновалихин			Днище Дм 2.	Минэнерго СССР ТЕПЛОЭЛЕКТРОПРОЕКТ МОСКОВСКОЕ ОТДЕЛЕНИЕ
Н.сек.	Разумцева				
В.инж.	Рябинина				

Инв. № подл. | Подпись и дата | Взам. инв. №

29-ЦНТП

Формат 22

ОТРАСЛЕВОЕ ТИПОВОЕ ПРОЕКТНОЕ РЕШЕНИЕ АЛЬБОМ 7

П1

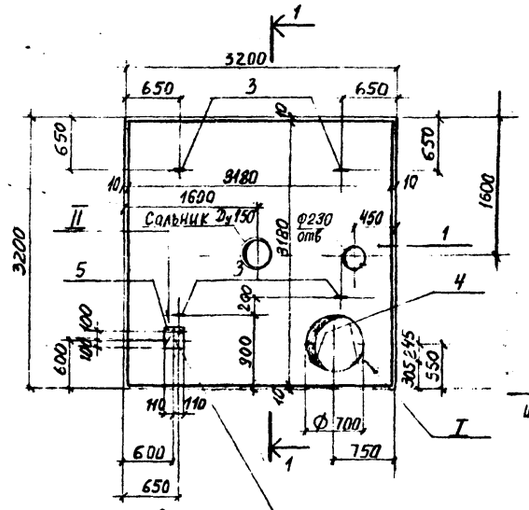

Арматуру сеток вырезать по месту.

1 - 1

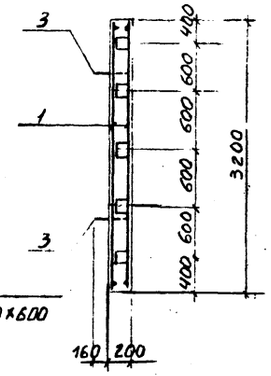

2
шаг 600×600

П2

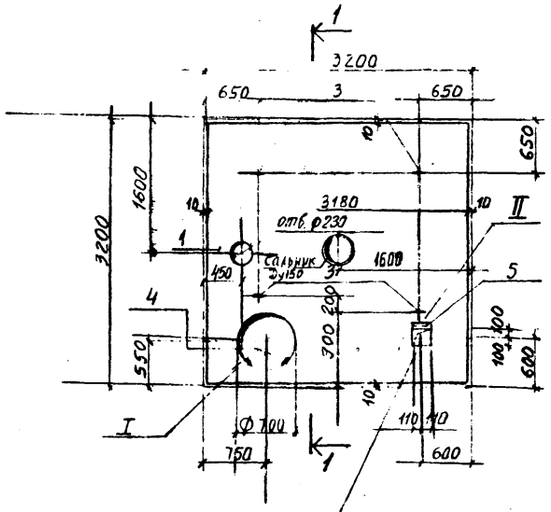

Арматуру сеток вырезать по месту.

П3

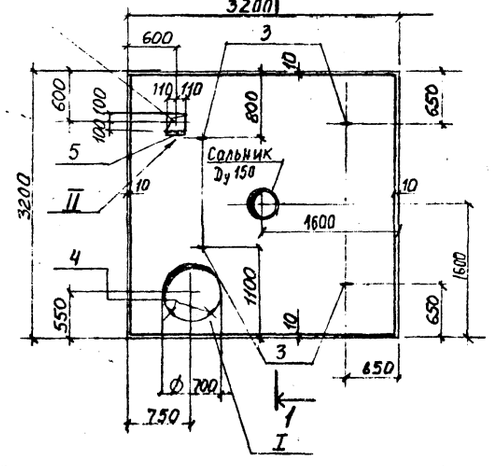

I

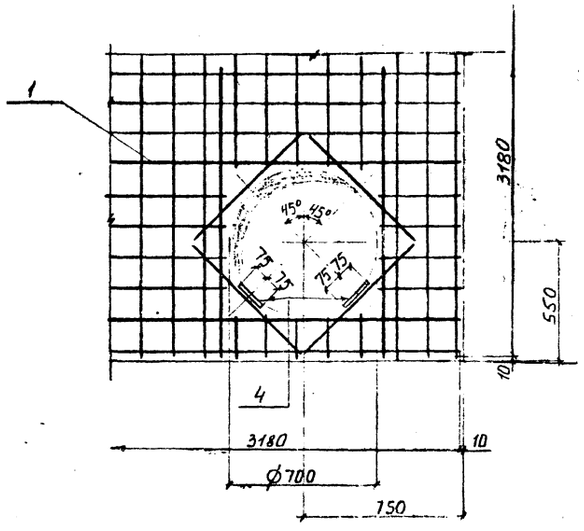

II

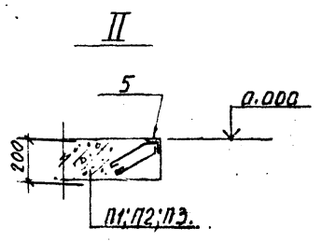

Ведомость деталей

По.	Эскиз
2	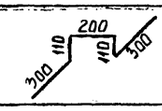

СПЕЦИФИКАЦИЯ К МОНОЛИТНЫМ ПЛИТАМ ПЕРЕКРЫТИЯ П1, П2, П3

Формат	Зона	Поз.	Обозначение	Наименование	Кол.	Примечание
				П1, П2, П3		масса ед.кг
				Сборочные единицы		
Б.ч.		1.	-КЖИ-46	Сетка арматурная С1	2	66,9
				Детали		
Б.ч.		2.		ф10АШ ГОСТ 5781-82, ℓ=1020	25	0,63
		6.	5.900-2	Изделие закладное Сальник Ду 150	1	12.0
		8.	№ 63268-о.	Изделие закладное УМ330	4	2,2
Б.ч.		4.	-КЖИ-29	То же МН26	2	9,4
		5.	№ 63268-о	То же УМ257	1	1,9
				Материалы		
				Бетон класса В15W8.		1,96м³

ВЕДОМОСТЬ РАСХОДА СТАЛИ НА ЭЛЕМЕНТ, КГ

Марка элемента	Изделия арматурные							Изделия закладные							Общий расход
	Арматура класса						Всего	Арматура класса						Всего	
	AI		AIII					AI		AIII	ГОСТ 19903-74*	ГОСТ 8509-72*			
	ГОСТ 5781-82*							ГОСТ 5781-82*							
	Ø10		Ø10	Ø16				Ø8	Ø16	Ø10	I50 x10	L 63x6	Сальник Ду150		
П1, П2, П3.	I5.8		I9.2	I38.8			I73.8	0.6	8.8	2.0	4.8	I.3	12.0	I7.5	203.3

1. Плиты П1, П2, П3 изготовить на площадке и установить на элементе ВК, предварительно обрезав выступающие петли на этих элементах.
2. Бетонирование плит производить в соответствии со СНиП III-В.I-70.
3. Защитный слой бетона для нижней рабочей арматуры принят 85 мм для остальной арматуры - 25 мм.

Привязан

Инв. №

ГИП	Фельдман		407-5-02.22.87- КЖ
Н. СО	Виноградов		
Н.п/о	Макаров		Маслохозяйство для ГРЭС с блоками мощностью 800 мВт.
Н.кон.	Коновалихин		Плиты П1, П2, П3.
Н.сек.	Разумцева		Минэнерго СССР ТЕПЛОЭЛЕКТРОПРОЕКТ МОСКОВСКОЕ ОТДЕЛЕНИЕ
В.инж.	Рябинина		

Стадия	Лист	Листов
Р	11	44

Формат 22

Инв. № подл. | Подпись и дата | Взам. инв. №
28-И НТП

ОТРАСЛЕВОЕ ТИПОВОЕ ПРОЕКТНОЕ РЕШЕНИЕ АЛЬБОМ 7

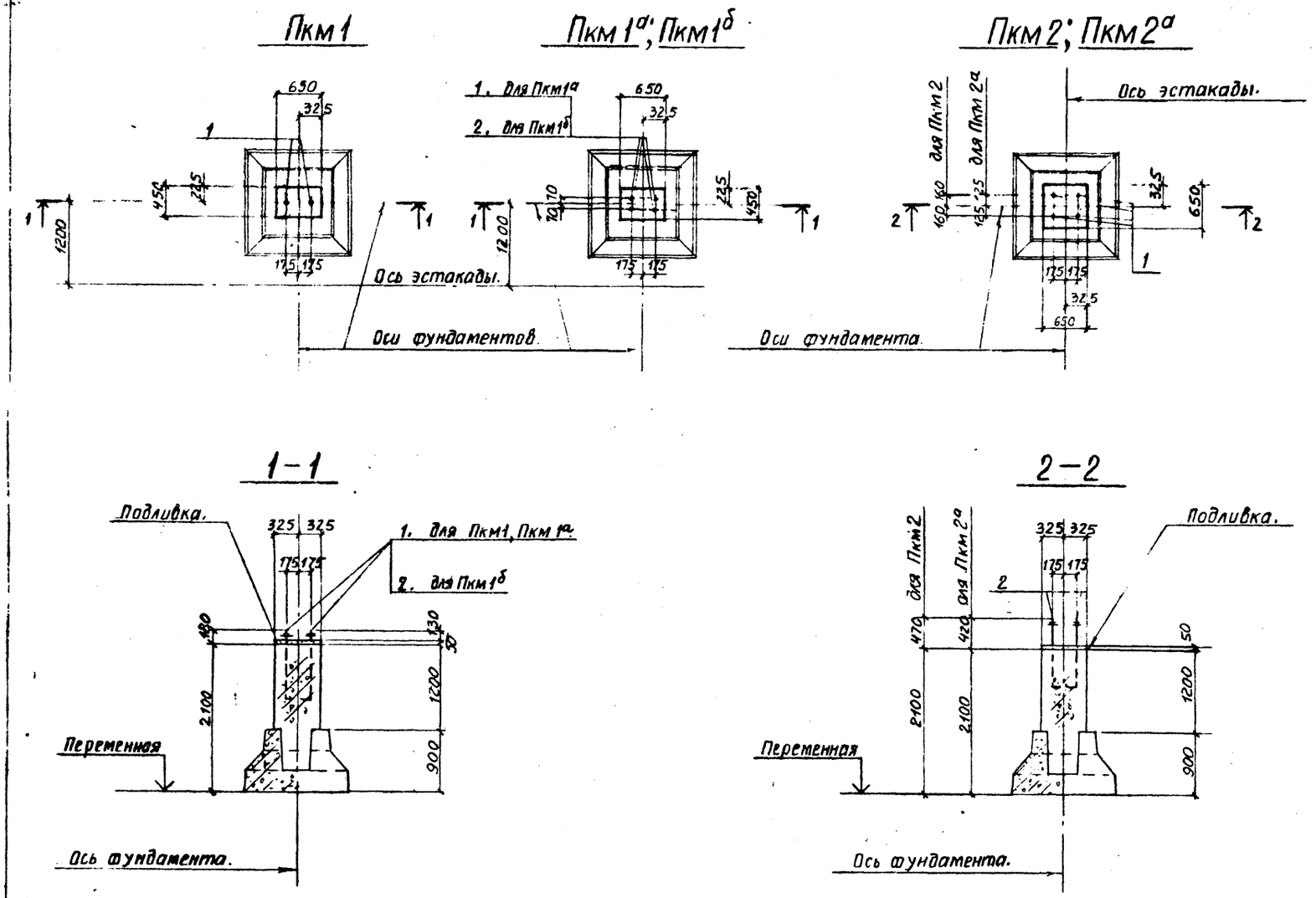

СПЕЦИФИКАЦИЯ ИЗДЕЛИЙ И МОНОЛИТНЫХ БЕТОННЫХ И ЖЕЛЕЗОБЕТОННЫХ КОНСТРУКЦИЙ

Марка, год	Обозначение	Наименование	Кол.	Примечание
		Пкм1		масса ед. кг.
		Сборочные единицы		
I.	N63268-С	Изделие закладное УМ203	2	3,8
		Материалы		
		Бетон класса BI5.	0,5м³	
		Подливка из бетона класса BI5 на мелком заполнителе δ=50 мм.	0,3м²	
		Пкм1а		
		Сборочные единицы		
I.	N63268-с	Изделие закладное УМ203	4	3,8
		Материалы		
		Бетон класса BI5	0,5м³	
		Подливка из бетона. класса BI5 на мелком заполнителе δ=50мм.	0,3м²	
		Пкм1б		
		Сборочные единицы		
2.	-кжи-30	Изделие закладное МН27	4	2,7
		Материалы		
		Бетон класса BI5.	0,5м³	
		Подливка из бетона класса BI5 на мелком заполнителе δ=50 мм.	0,3м²	
		Пкм2, Пкм2а		
		Сборочные единицы		
2.	-кжи-30	Изделие закладное МН27	4	2.7
		Материалы		
		Бетон класса BI5	0,65м³	
		Подливка из бетона класса BI5 на мелком заполнителе δ=50 мм	0,43м²	

ВЕДОМОСТЬ РАСХОДА СТАЛИ НА ЭЛЕМЕНТ, КГ

Марка элемента	ИЗДЕЛИЯ ЗАКЛАДНЫЕ												Общий расход
	МЕТИЗЫ												
	ГОСТ 7798-70х			ГОСТ 5916-71х			ГОСТ 5915-71х			ГОСТ 11371-78х			
	БОЛТЫ			К.ГАЙКИ			ГАЙКИ			ШАЙБЫ			
	Ф20	Ф24		М20	М24		М20	М24		М20	М24		
ПкмI		7,2			0,12			0,22			0,06		7,6
ПкмIа		14,4			0,24			0,44			0,12		15,2
ПкмIб, Пкм2, Пкм2а	10,4			0,12			0,24			0,08			10,84

Привязан.

Инв.N

ГИП	Фельдман	
Н. СО	Виноградов	
Н.п/о	Макаров	
Н.кон.	Коновалихин	
Н.сек.	Разумцева	
В.инж.	Рябинина	

407-5-02.22.87- КЖ

Маслохозяйство для ГРЭС с блоками мощностью 800 мВт.

Подколонники Пкм I; Iа; Iб; 2; 2а. Геометрические размеры.

Стадия	Лист	Листов
Р	12	44

Минэнерго СССР ТЕПЛОЭЛЕКТРОПРОЕКТ МОСКОВСКОЕ ОТДЕЛЕНИЕ

Формат 22

Инв. № подл. | Подпись и дата | Взам. инв. №
28 ЦНТП

Пкм1, Пкм1а, Пкм1б

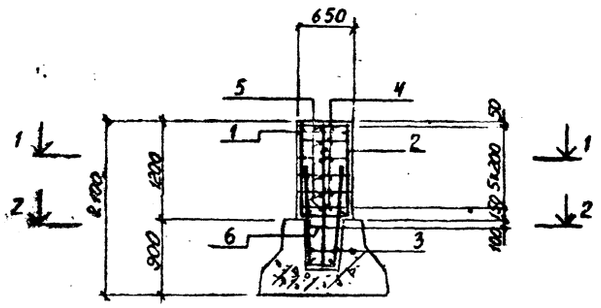

Пкм2, Пкм2а

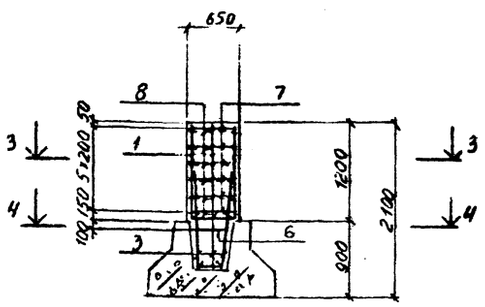

Ведомость деталей

Поз.	Эскиз
1	1125, 575
2	1775, 345, 50
3	345
4	650, 440, 370, 570
5	370
6	490, 480, 410
7	640, 650, 570
8	460, 400, 285

СПЕЦИФИКАЦИЯ ПОДКОЛОННИКОВ

Формат	Зона	Поз.	Обозначение	Наименование	Кол.	Примечание
				Пкм1, Пкм1а, Пкм1б.		масса ед. кг.
				Сборочные единицы.		
А4		I		⌀I6AIII ГОСТ 5781-82*		
				ℓ = I700	4	2,7
А4		2		⌀I6AIII -"- ℓ = 2I20	2	3,35
А4		3		⌀I6AIII -"- ℓ = I600	4	2,5
А4		4		⌀6 AI -"- ℓ = 2030	6	0,45
А4		5		⌀6 AI -"- ℓ = 450	6	0,I
А4		6		⌀6 AI -"- ℓ = I790	I	0,4
				Пкм 2, Пкм 2а.		
				Сборочные единицы.		
А4		I		⌀I6AIII ГОСТ 5781-82*		
				ℓ = I700	8	2,7
А4		3		⌀I6AIII -"- ℓ = I600	6	2,5
А4		6		⌀6AI -"- ℓ = I790	I	0,4
А4		7		⌀6 AI -"- ℓ = 2430	6	0,55
А4		8		⌀6 AI -"- ℓ = I750	6	0,4

ВЕДОМОСТЬ РАСХОДА СТАЛИ НА ЭЛЕМЕНТ, КГ

Марка элемента	Изделия арматурные								
	Арматура класса								Всего
	AI				AIII				
	ГОСТ 5781-82*								
	⌀6				⌀I6				
Пкм1, Пкм1а, Пкм1б	3,7				27,5				3I,2
Пкм2, Пкм2а	6,I				36,6				42,7

Привязан.

Инв. N

ГИП	Фельдман	
Н. СО	Виноградов	
Н.п/о	Макаров	
Н.кон.	Коновалихин	
Н.сек.	Разумцева	
В.инж.	Рябинина	

407-5-02.22.87 КЖ

Маслохозяйство для ГРЭС с блоками мощностью 800 мВт.

Подколонники Пкм 1; 1а; 1б; 2; 2а. Армирование.

Стадия	Лист	Листов
Р	13	44

Минэнерго СССР ТЕПЛОЭЛЕКТРОПРОЕКТ МОСКОВСКОЕ ОТДЕЛЕНИЕ

Формат А2

Инв. № подл. | Подпись и дата | Взам. инв. №

98-ЦНТП

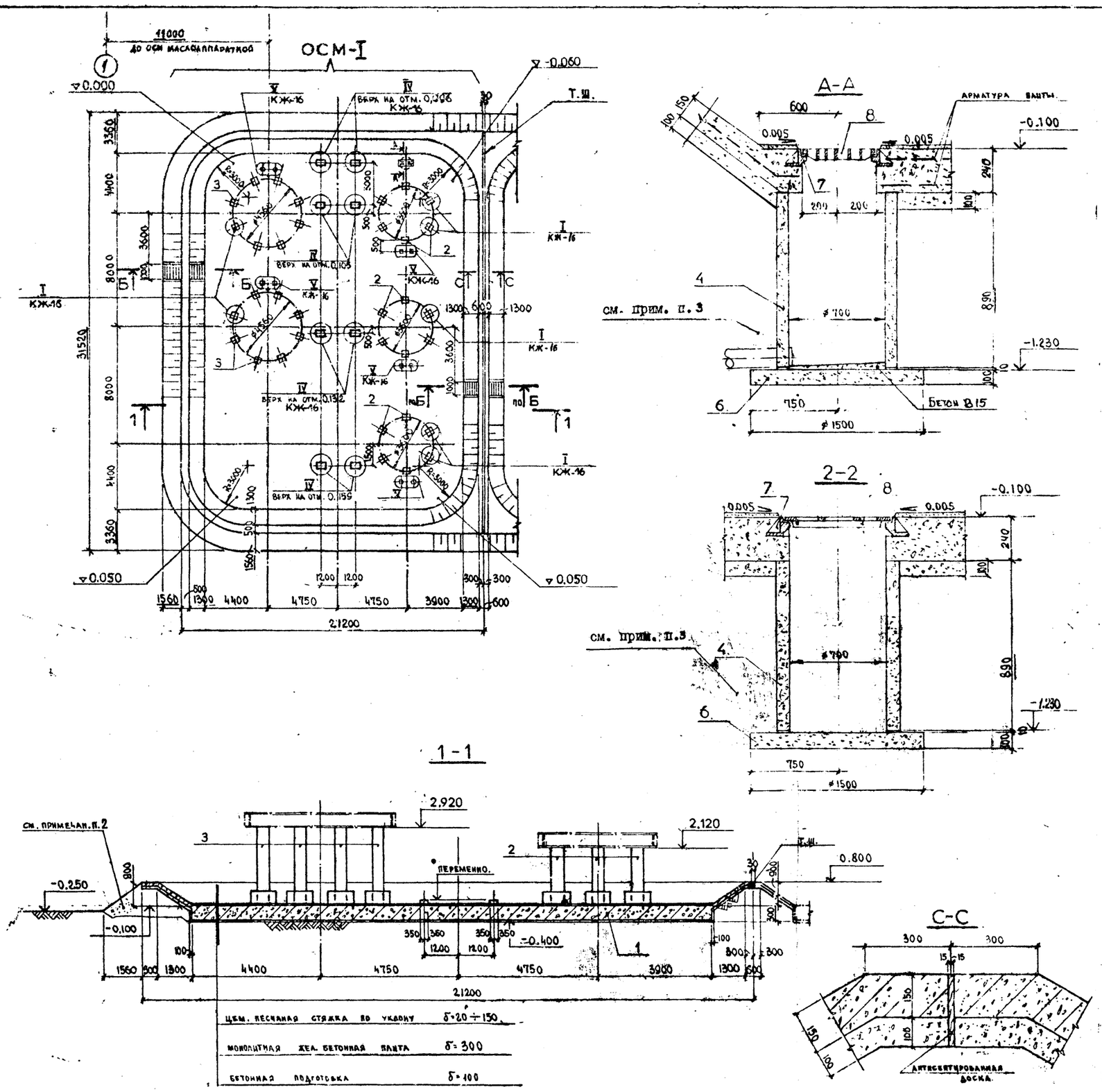

СПЕЦИФИКАЦИЯ ЭЛЕМЕНТОВ К МАРКИРОВОЧНОЙ СХЕМЕ, РАСПОЛОЖЕННОЙ НА ЛИСТЕ

Марка, поз.	Обозначение	Наименование	Кол.	Масса ед. кг	Примечание
		ОСМ-I			
		Сборочные единицы			
I.	-КЖ-17,18.	Плита монолитная ПМ-I	I	-	
2.	-КЖИ-11,12.	Колонна К044-IА-I	I8	860.0	
3.	-КЖИ-11.	" К044-IБ-I	I6	1180.0	
4.	3.900-3 вып. 7	Кольцо стеновое колодца Кц-7-9	I	380.0	
6.	-"-	Плита днища колодца КПД-I0	I	440.0	
7.	902-9-I вып.6 альб.2	Люк Лн	I	55.0	
8.	-"-	Решетка Рн	I	49,0	
I2.	-КЖИ-18	Изделие закладное МН-6	4	19,3	
I3.	-КЖИ-24	То же МН-20	I6	3,9	
I5.	-КЖИ-34	-"- МН-31	I0	3,5	

ВЫБОРКА СТАЛИ НА ОДИН ЭЛЕМЕНТ, КГ

Марка эл-та	Изделия закладные										Всего
	Арм. сталь		Металлопрокат				Метизы				
	ГОСТ		ГОСТ"ы				ГОСТ"ы				
	5781-82*		19903-74*		10704-76*		7798-70*	5915-70*		11371-78*	
	А-I				трубы		Болт	Гайка	Клайка	Шайба	
	ø10		δ=6	δ=10	ø22×18	ø40×12	М20	М20	М20	М20	
ОСМ-I	4,0		54,4	31,0	12,4	10,4	59,0	1,9	1,3	0,3	174,7

1. Настоящий чертеж рассматривать совместно с черт. № КЖ-I6,I5.
2. Отсыпку грунта производить слоями по I50 ÷ 200 мм с уплотнением.
3. Обратную засыпку производить местным непучинистым грунтом с послойным I50-200 мм уплотнением до $\gamma_{ск.}$ = I,65 т/м³

ПРИВЯЗАН

Инв. №

407-5-02.22.87-КЖ

ГИП Фельдман
Н-к СО Виноградов
Н-кп/о Макаров
Н.контр Коновалихин
Н.сект Разумцева
Вед.инж Киреев

Маслохозяйство для ГРЭС с блоками мощностью 800 мВт.

Открытый склад масла ОСМI. План, разрезы, детали.

Стадия	Лист	Листов
Р	14	44

Минэнерго СССР ТЕПЛОЭЛЕКТРОПРОЕКТ МОСКОВСКОЕ ОТДЕЛЕНИЕ

Копировал

Формат 22

СТРАСЛЕВОЕ ТИПОВОЕ ПРОЕКТНОЕ РЕШЕНИЕ АЛЬБОМ 7

СОГЛАСОВАНО: С ТМО

ОТРАСЛЕВОЕ ТИПОВОЕ ПРОЕКТНОЕ РЕШЕНИЕ АЛЬБОМ 7

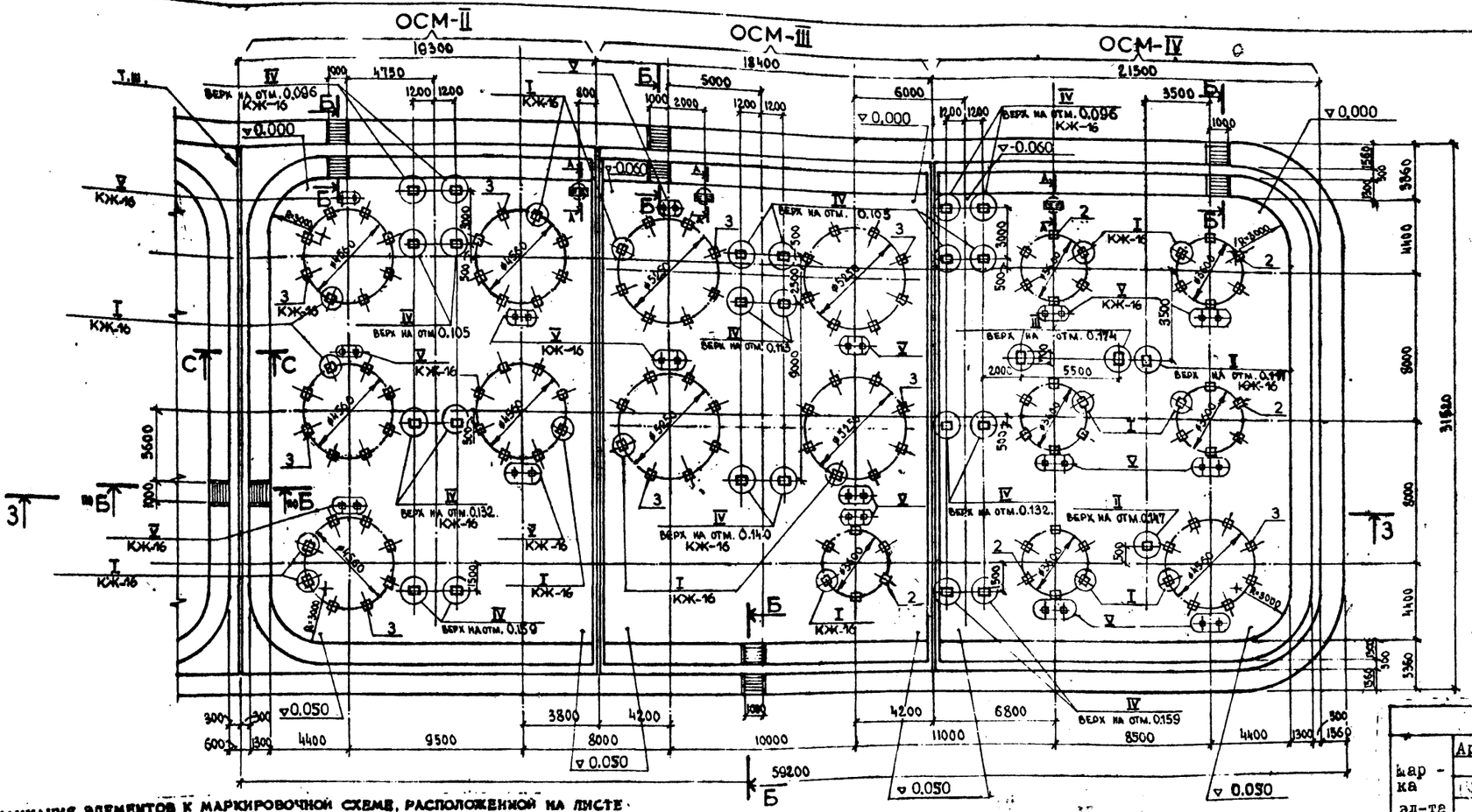

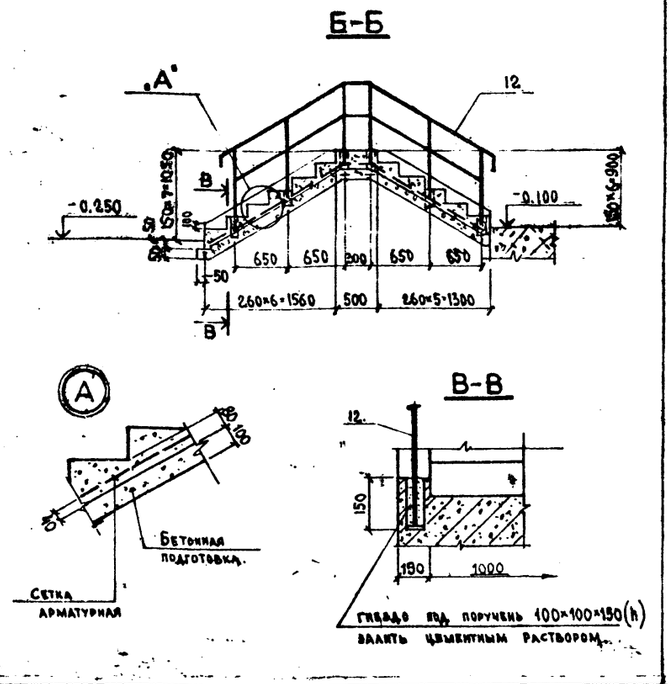

СПЕЦИФИКАЦИЯ ЭЛЕМЕНТОВ К МАРКИРОВОЧНОЙ СХЕМЕ, РАСПОЛОЖЕННОЙ НА ЛИСТЕ

Марка, поз.	Обозначение	Наименование	Кол.	Масса ед., кг	Примечание
		ОСМ-II			
		Сборочные единицы			
9.	-КЖ-19,20	Плита монолитная МП-2	I	-	
3.	-КЖИ-11	Колонна К044-IБ-I	40	II80,0	
4.	3.900-3 вып. 7	Кольцо стеновое колодца Кц7-9	I	380,0	
6.	-"-	Плита днища колодца КЦД - I0	I	440,0	
7.	902-9-I вып. 6 альб. 2	Люк Лм	I	53,0	
8.	-"-	Решетка Рн	I	49,0	
I2.	-КЖИ-18	Изделие закладное МН6	2	19,3	
I3.	-КЖИ-24	То же МН 20	I6	3,9	
I5.	-КЖИ-34	" МН 3I	I0	3,5	
		ОСМ-III			
		Сборочные единицы			
I0.	-КЖ-21,22	Плита монолитная ПМ-3	I	-	
2.	-КЖИ-11	Колонна К044-IА-I	6	560,0	
3.	-КЖИ-11	" К044-IБ-I	32	II80,0	
4.	3.900-3 вып. 7	Кольцо стеновое колодца Кц-7-9	I	380,0	
6.	-"-	Плита днища колодца Кц КЦД - I0	I	440,0	
7.	902-9-I вып. 6 альб. 2	Люк Лм	I	53,0	
8.	-"-	Решетка Рн	I	49,0	
I2.	-КЖИ-18	Изделие закладное МН6	4	19.3	
I3.	-КЖИ-24	То же МН 20	I2	3,9	
I5.	-КЖИ-34	-"- МН 3I	I0	3,5	
		ОСМ-IV			
		Сборочные единицы			
II.	-КЖ-23,24	Плита монолитная ПМ-4	I	-	
2.	-КЖИ-11	Колонна К044-IА-I	30	860,0	
3.	-КЖИ-11	" К044-IБ-I	8	II80,0	
4.	3.900-3 вып. 7	Кольцо стеновое колодца КЦ-7-9	I	380,0	
6.	-"-	Плита днища колодца КЦД-10	I	440,0	
7.	902-9-I вып. 6 альб. 2	Люк Лм	I	53,0	
8.	-"-	Решетка Рн	I	49,0	
I2.	-КЖИ-18	Изделие закладное МН6	2	19,3	
I3.	-КЖИ-24	То же МН20	I6	3,9	
I4.	-КЖИ-24	" МН 2I	8	5,3	
I5.	-КЖИ-34	" МН 3I	I2	3,5	

Изделия закладные

Марка эл-та	Арм. сталь ГОСТ"ы 5781-82* А-I		Металлопрокат ГОСТ"ы 19903-74*		10704-76* трубы		Метизы ГОСТ"ы 7798-70* Болт	5915-70* Гайка	Клапан	II371-78* Шайба	Всего
	⌀I0		-б=6	-б=I0	⌀22×18	⌀40×12	М20	М20	М20	М20	
ОСМ-II	4,0		27,2	3I,0	6,2	5,2	59.0	I,9	I,3	0,3	I36,I
ОСМ-III	4,0		54,4	3I,0	I2,4	I0,4	44,2	I,5	I,0	0,25	I59,0
ОСМ-IV	4,0		27,2	37,2	6,2	5,2	99,6	2,9	I,95	0,45	I86,2

I. Настоящий чертеж рассматривать совместно с черт.№ КЖ-I4,I6.

2 Обвалование склада и обратную засыпку производить местным непучинистым грунтом с послойным I50-200мм. уплотнением до $\gamma_{ск.}$=I,65т/м³.

ПРИВЯЗАН

Инв. №

407-5-02.22.87 - КЖ

ГИП	Фельдман	Маслохозяйство для ГРЭС с блоками мощностью 800 мВт.	Стадия	Лист	Листов
Н-к СО	Виноградов		Р	15	44
Н-к П/о	Макаров				
Н.контр	Коновалихин	Открытый склад масла ОСМ II,III,IУ. План, детали.	Минэнерго СССР ТЕПЛОЭЛЕКТРОПРОЕКТ МОСКОВСКОЕ ОТДЕЛЕНИЕ		
Н.сект	Разумцева				
Вед.инж	Киреев				

Копировал

Формат 22

СОГЛАСОВАНО: С ТМО Соколова

Инв. № подл. 28 ЦНТП

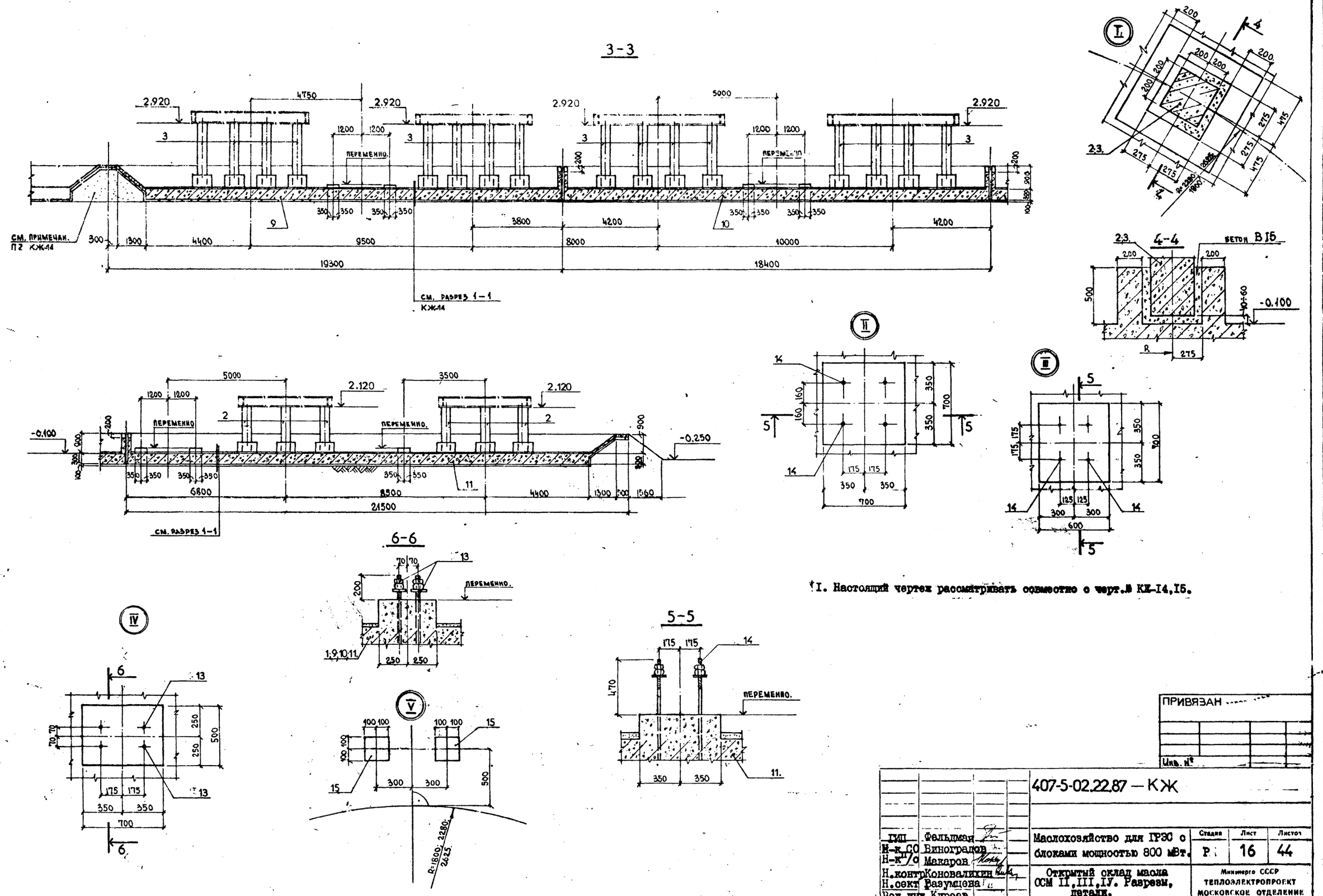

I. Настоящий чертеж рассматривать совместно с черт.№ КЖ-14,15.

ГИП	Фельдман	407-5-02.22.87 — КЖ		
Н-к СО	Виноградов	Маслохозяйство для ГРЭС с блоками мощностью 800 мВт.	Стадия	Лист	Листов
Н-к п/о	Макаров		Р	16	44
Н.контр	Коновалихин	Открытый склад масла ОСМ II,III,IV. Разрезы, детали.	Минэнерго СССР ТЕПЛОЭЛЕКТРОПРОЕКТ МОСКОВСКОЕ ОТДЕЛЕНИЕ		
Н.сект	Разумцева				
Вед.инж	Киреев				

Копировал

Формат 22

СОГЛАСОВАНО: С ТМО

Инв. № подл. 28-ЦНТП | Подпись и дата | Взам. инв.

ОТРАСЛЕВОЕ ТИПОВОЕ ПРОЕКТНОЕ РЕШЕНИЕ ○ АЛЬБОМ 7

ОТРАСЛЕВОЕ ТИПОВОЕ ПРОЕКТНОЕ РЕШЕНИЕ АЛЬБОМ 7

СОГЛАСОВАНО:

ПЛАН РАСКЛАДКИ НИЖНИХ СЕТОК ПЛИТЫ (I СЛОЙ)

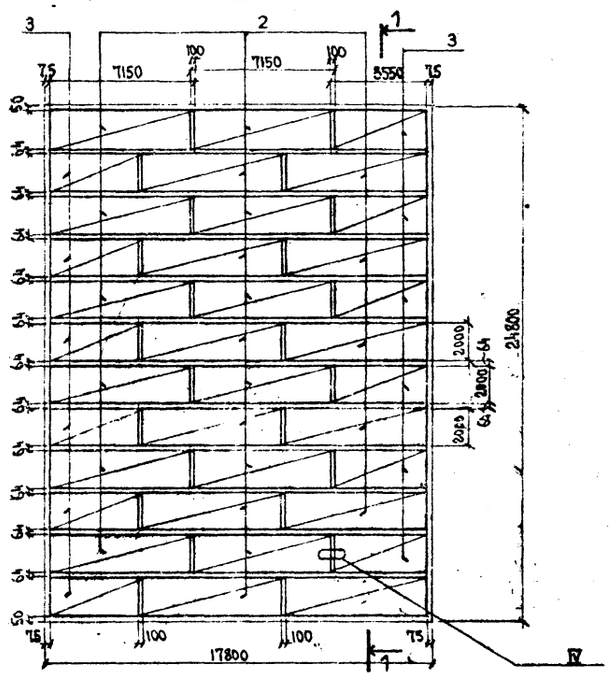

ПЛАН РАСКЛАДКИ НИЖНИХ СЕТОК ПЛИТЫ (2 СЛОЙ)

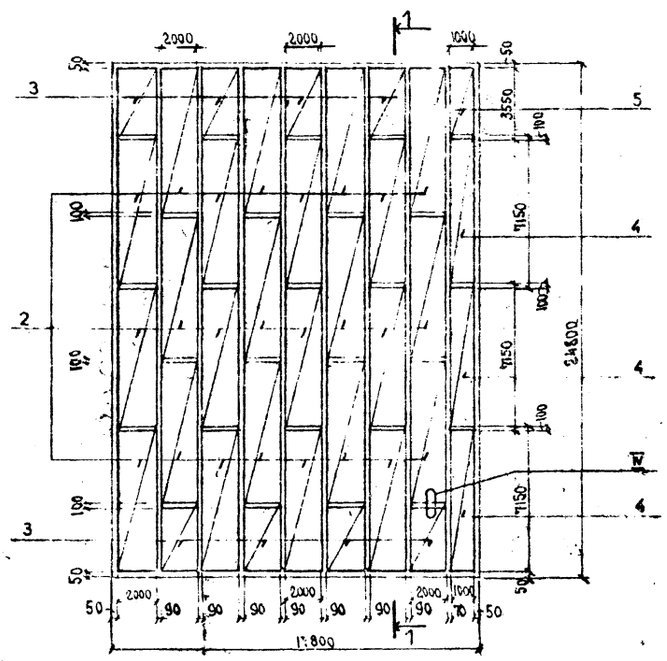

ПЛАН ПОДДЕРЖИВАЮЩИХ КАРКАСОВ И РАСКЛАДКА СЕТОК ПО ДАМБЕ ОБВАЛОВАНИЯ.

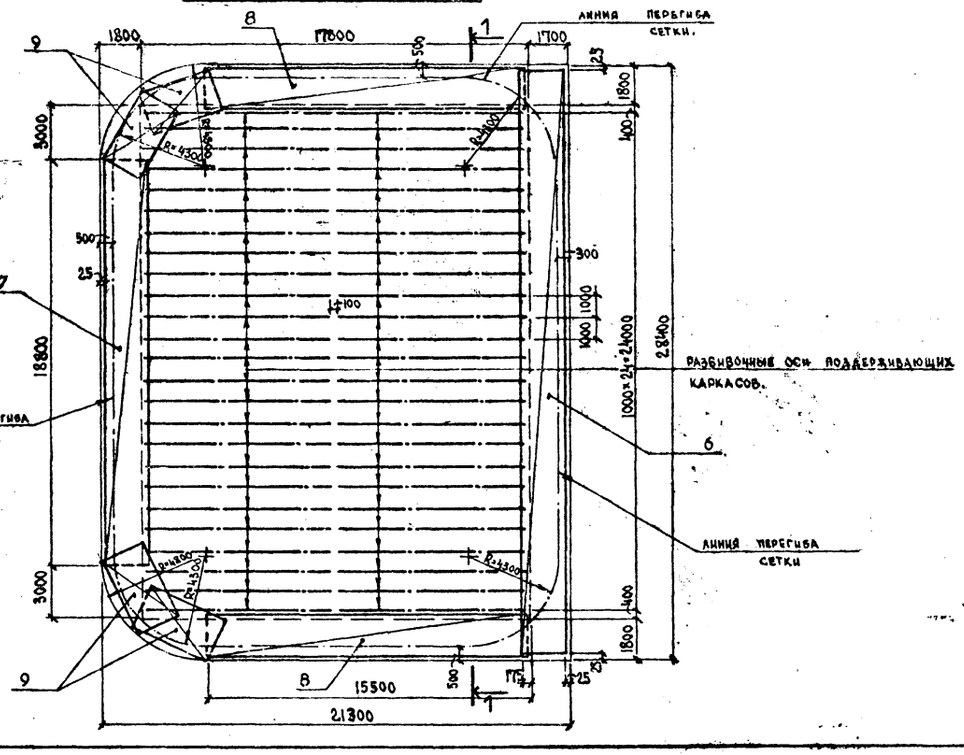

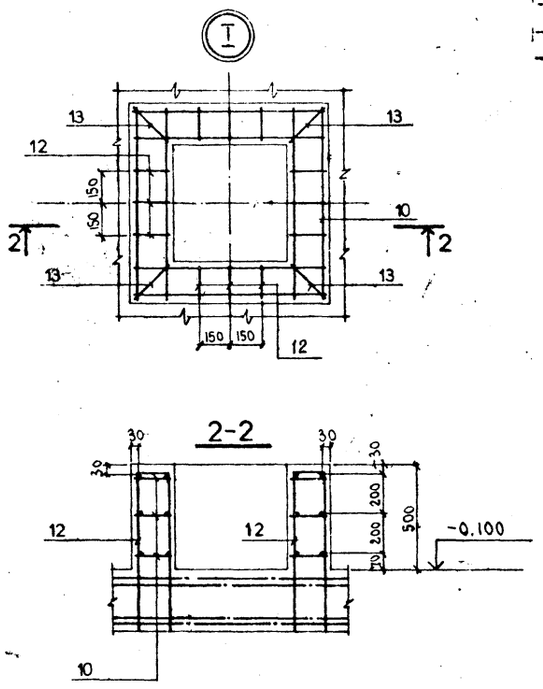

Формат	Зона	Поз.	Обозначение	Наименование	Кол.	Примечание
				ПМ-I		
				Сборочные единицы		
I2		I	КЖИ-44	Каркас плоский КР-2	I00	I9,5кг
II		2	I.4I0-3.I-07	Сетка арматурная $IC\frac{I2AIII}{8AI}205x7I5$	96	79,56кг
II		3	"	" $IC\frac{I2AIII}{8AI}205x355$	40	39,5кг
II		4	"	" $IC\frac{I2AIII}{6AI}I05x7I5$	6	40,9кг
II		5	"	" $IC\frac{I2AIII}{6AI}I05x355$	2	20,3кг
II		C6	8478-8I	" $C\frac{5BpI-I00}{5BpI-I00}2350x28350$	I	I44,0кг
II		7	"	" $C\frac{5BpI-I00}{5BpI-I00}2350xI8800$	I	96,0кг
II		8	"	" $C\frac{5BpI-I00}{5BpI-I00}2350xI5500$	2	79,0кг
II		9	"	" $C\frac{5BpI-I00}{5BpI-I00}2350x4000$	4	20,0кг
II		I0	КЖИ-50	" С-5	I02	3,0кг
				Детали		
II		II		ø6AI ГОСТ 578I-82* ℓ=250	750	0,05кг
II		I2		ø10AIII " ℓ=1650	408	1,02 кг
II		I3		ø10AIII " ℓ=1710	I36	1,06 кг
				Материалы		
				Бетон BI5	262	$м^3$
				Бетонная подготовка B7.5	64	$м^3$

I Настоящий чертёж рассматривать совместно с черт. № КЖ-I4÷I6,I8.

ПРИВЯЗАН

Инв. №

407-5-02.22.87 КЖ

ГИП	Фельдман	
Н-к СО	Виноградов	
Н-к П/о	Макаров	
Н.контр	Коновалихин	
Н.сект	Разумцева	
Вед.инж.	Киреев	

Маслохозяйство для ГРЭС с блоками мощностью 800 мВт

Открытый склад масла ОСМ-I. Плита монолитная ПМ-I. Армирование.

Стадия	Лист	Листов
Р	17	44

Минэнерго СССР ТЕПЛОЭЛЕКТРОПРОЕКТ МОСКОВСКОЕ ОТДЕЛЕНИЕ

Копировал Формат 22

ОТРАСЛЕВОЙ ТИПОВОЙ ПРОЕКТНОЙ РЕШЕНИЯ АЛЬБОМ V

План раскладки верхних сеток плиты (I слой)

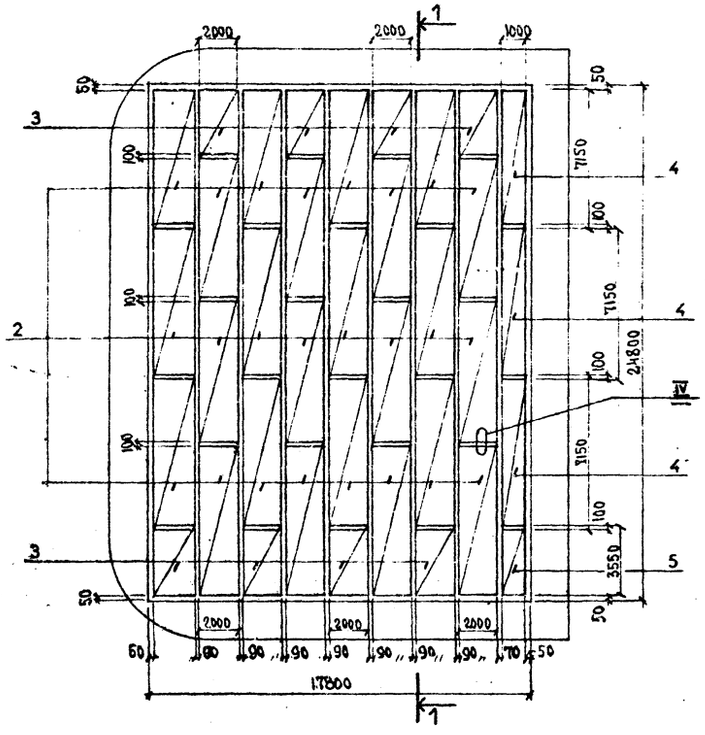

План раскладки верхних сеток плиты (2 слой)

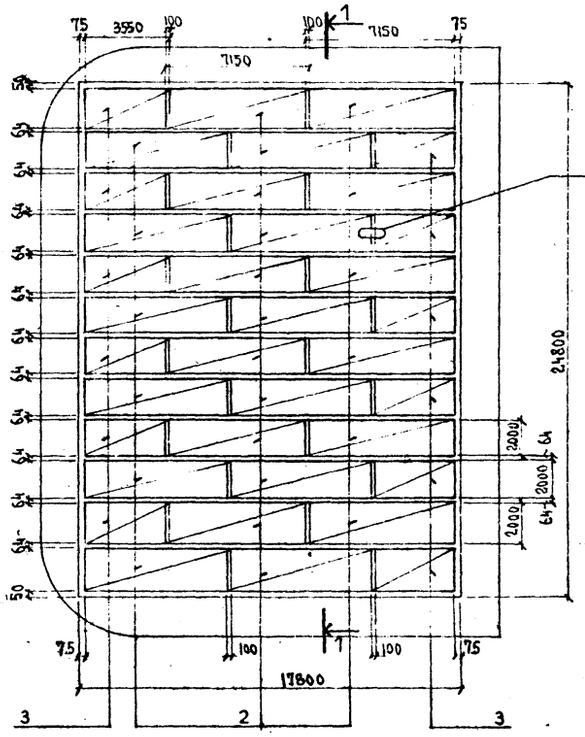

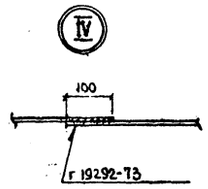

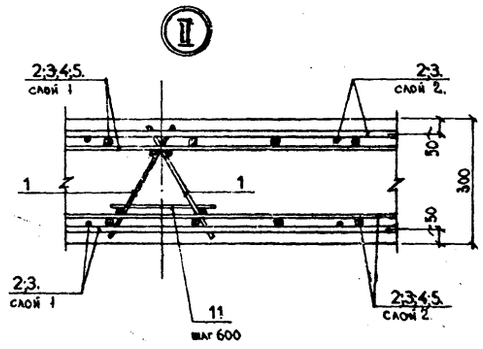

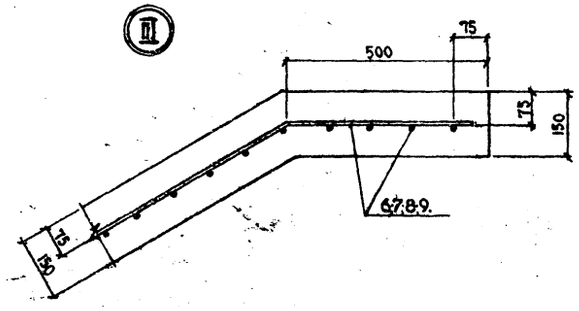

1-1

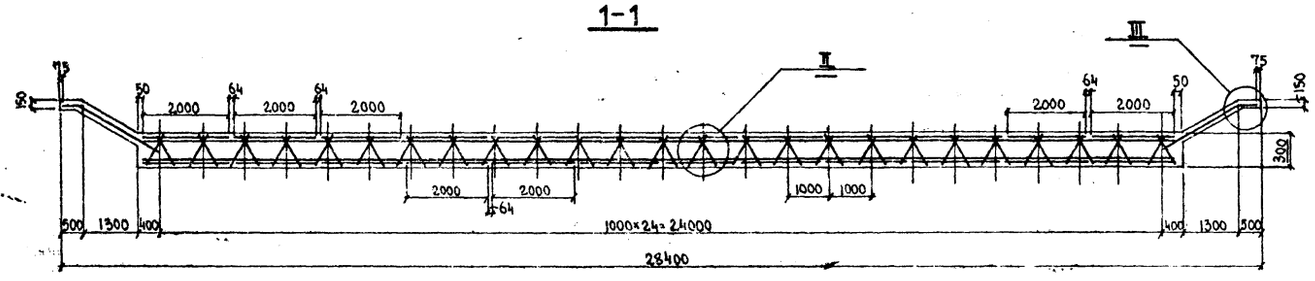

ВЕДОМОСТЬ РАСХОДА СТАЛИ НА ЭЛЕМЕНТ, КГ

Марка элемента	Изделия арматурные							
	Арматура класса							
	Вр-I		A-I		A-III			
	ГОСТ 6727-80*		ГОСТ 5781-82*		ГОСТ 5781-82*			
	⌀5		⌀6	⌀8	⌀10	⌀12		Итого
ПМ-1	478.0		57,0	1432	560,3	10308,0		12649,7

Ведомость деталей

Поз.	Эскиз
12.	7150 / 50 / 7150
13.	7150 / 200 / 7150

1. Настоящий чертеж рассматривать совместно с черт.№ КЖ-I4.I6,I7.

ПРИВЯЗАН

Инв. №

ГИП	Фальтман		407-5-02.22.87-КЖ		
Н.к.СС	Виноградов		Маслохозяйство для ПРЭС с блоками мощностью 800 мВт	Стадия	Лист	Листов
Н.к.ТО	Макаров			Р	183	44
Н.конт.	Коновалихин		Открытый склад масла ОСМ-I Плита монолитная ПМ-I. Армирование.	Минэнерго СССР Теплоэлектропроект Московское отделение	
Нач.сект.	Разумцева				
Вед.инж.	Киреев				

Копировал

Формат 22

СОГЛАСОВАНО:

Инв.№ подл. | Подпись и дата | Взам.инв.№

ОТРАСЛЕВОЕ ТИПОВОЕ ПРОЕКТНОЕ РЕШЕНИЕ АЛЬБОМ 7

СОГЛАСОВАНО:

Инв.№ подл. | Подпись и дата | Взам. инв.№

План раскладки нижних сеток плиты (I слой)

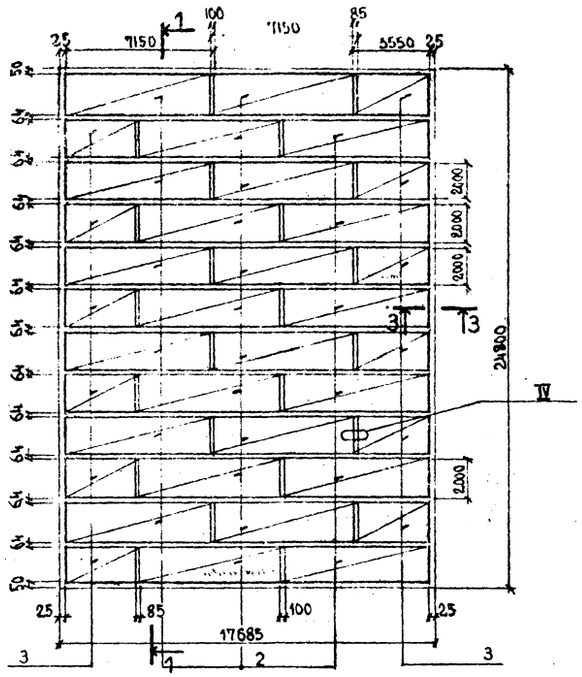

План раскладки верхних сеток плиты (2 слой)

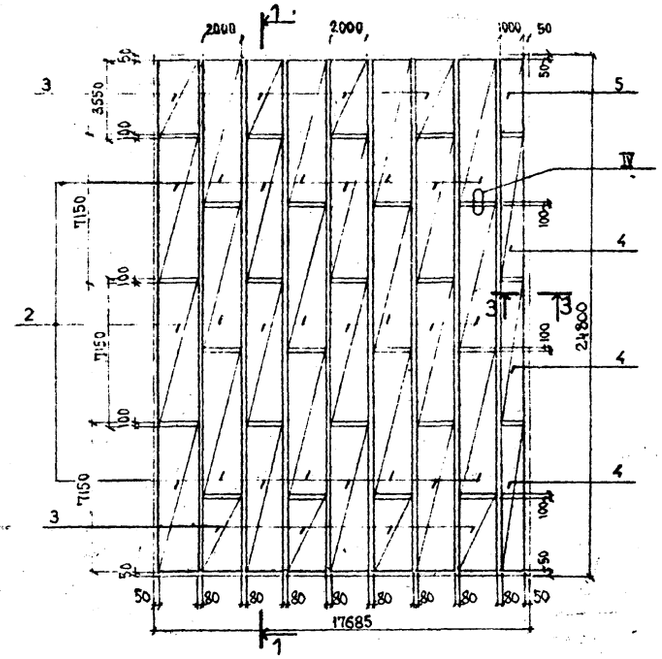

План поперечных каркасов и раскладка сеток по длине обвалования

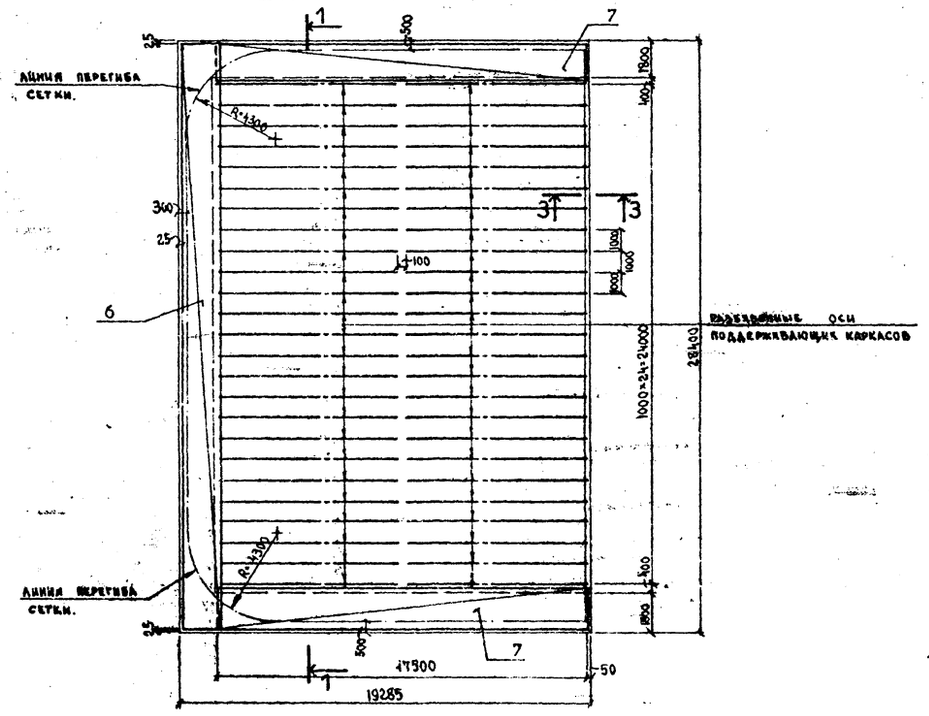

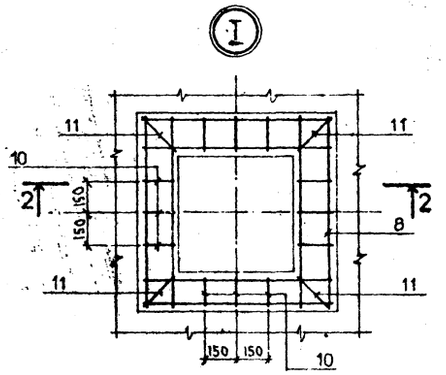

2-2

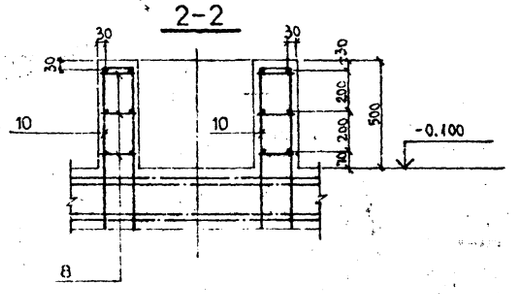

Поз.	Обозначение	Наименование	Кол.	Примечание
		ПМ-2		
		Сборочные единицы		
I2 I	КЖИ-44	Каркас плоский КР-2	I00	I9,5кг
II 2	I.4I0-3.I-07	Сетка арматурная $IC\frac{I2AIII}{8AI}$ 205x7I5	96	79,56кг
II 3	"	" $IC\frac{I2AIII}{8AI}$ 205x355	40	39,54кг
II 4	"	" $IC\frac{I2AIII}{6AI}$ I05x7I5	6	40,9кг
II 5	"	" $IC\frac{I2AIII}{6AI}$ I05x355	2	20,3кг
II 6	8478-8I	$C\frac{5BpI-I00}{5BpI-I00}$ 2350x28350	I	I44,0кг
II 7	"	$C\frac{5BpI-I00}{5BpI-I00}$ 2350xI7450	2	89,0кг
II 8	КЖИ-50	С-5	I20	3,0кг
		Детали		
Б.ч 9		⌀6AI ГОСТ 578I-82* ℓ=250	750	0,05кг
Б.ч I0		⌀I0AIII " ℓ=1650	480	I,02кг
Б.ч II		⌀I0AIII " ℓ=1750	I60	I,06кг
Б.ч I2		⌀I0AIII " ℓ=1800	I25	I,I4кг
Б.ч I4		⌀6AI " ℓ=общ.	I60	
		Материалы		
		Бетон BI5	I52	м³
		Бетонная подготовка B7.5	64	м³

I Настоящий чертёж рассматривать совместно с черт.№ КЖ-I4÷I6,20.

ПРИВЯЗАН

Инв.№

407-5-02.22.87 - КЖ

ГИП	Фельдман	Маслохозяйство для ГРЭС с блоками мощностью 800 мВт.	Стадия Р	Лист 19	Листов 44
Н-к СО	Виноградов				
Н-к п/о	Макаров				
М.контр	Коновалихин	Открытый склад масла ОСМ II,III,IУ. Плита монолитная ПМ 2. Армирование.	Минэнерго СССР ТЕПЛОЭЛЕКТРОПРОЕКТ МОСКОВСКОЕ ОТДЕЛЕНИЕ		
Н.сект	Разумцева				
Вед.инж	Киреев				

Копировал

Формат 22

СОГЛАСОВАНО:

Инв. № подл. | Подпись и дата | Взам. инв. №

План раскладки верхних сеток плиты (1 слой)

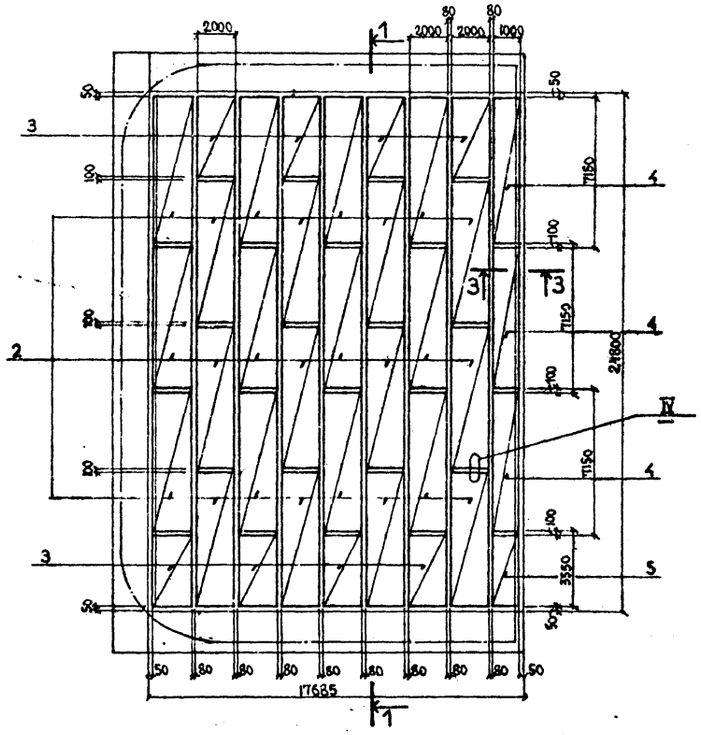

План раскладки верхних сеток плиты (2 слой)

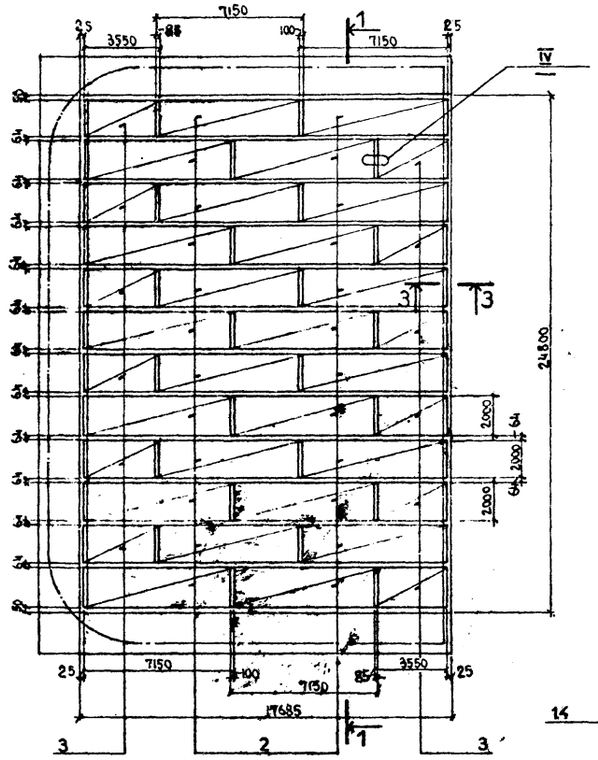

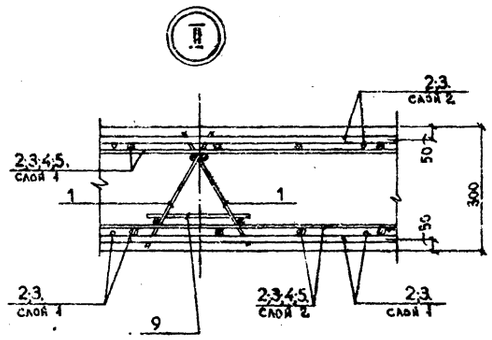

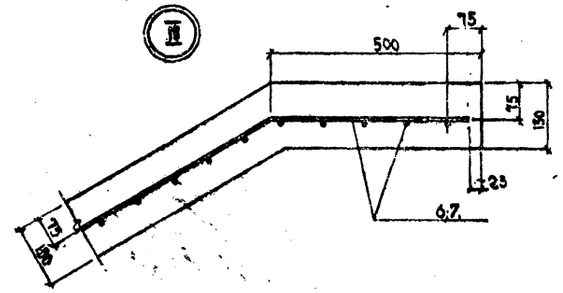

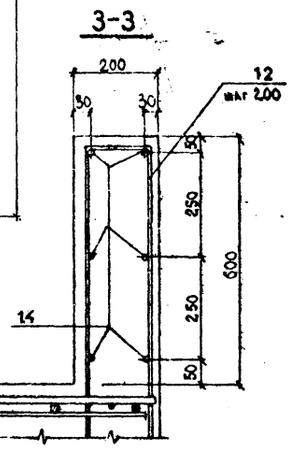

1-1

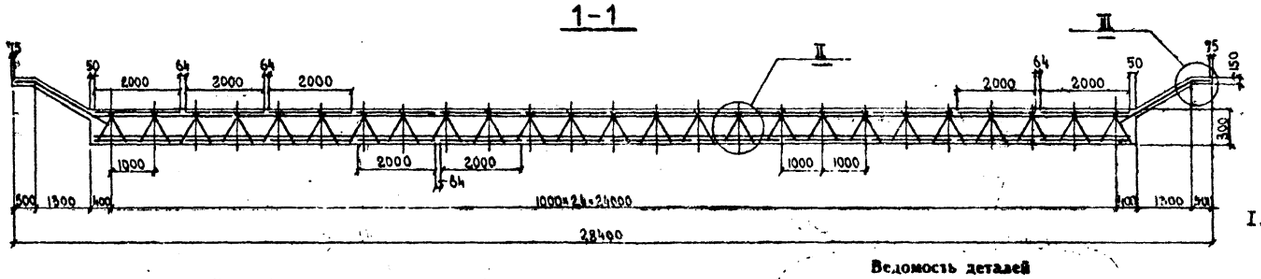

I. Настоящий чертеж рассматривать совместно с черт.№ КЖ-I4÷I6,I9.

ВЕДОМОСТЬ РАСХОДА СТАЛИ НА ЭЛЕМЕНТ, КГ

Марка элемента	Изделия арматурные							
	Арматура класса							
	Вр-I		A-I		A-III			
	ГОСТ 6727-80*		ГОСТ 5781-82*		ГОСТ 5781-82*			
	⌀5		⌀6	⌀8	⌀10	⌀12		Итого
ПМ-2	3220		926	14325	801,7	10308,0		12738,0

Ведомость деталей

Поз.	Эскиз
10.	150, 750
11.	150, 210, 750
12.	850, 150, 850

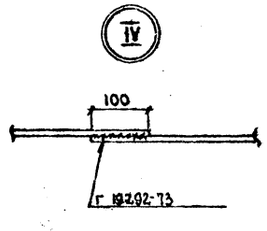

ПРИВЯЗАН

Инв. №

407-5-02.22.87 - КЖ

ГИП	Фельдман	Маслохозяйство для ГРЭС с блоками мощностью 800 мВт.	Стадия	Лист	Листов
Н-к СО	Виноградов		Р	20	44
Н-к п/о	Макаров				
Н.контр.	Коновалихин	Открытый склад масла ОСМ II,III,IV. Плита монолитная ПМ 2. Армирование.	Минэнерго СССР ТЕПЛОЭЛЕКТРОПРОЕКТ МОСКОВСКОЕ ОТДЕЛЕНИЕ		
Н.сект.	Разумцева				
Вед.инж.	Киреев				

Копировал

Формат 22

ОТРАСЛЕВОЕ ТИПОВОЕ ПРОЕКТНОЕ РЕШЕНИЕ АЛЬБОМ 7

ПЛАН РАСКЛАДКИ НИЖНИХ СЕТОК ПЛИТЫ (I СЛОЙ)

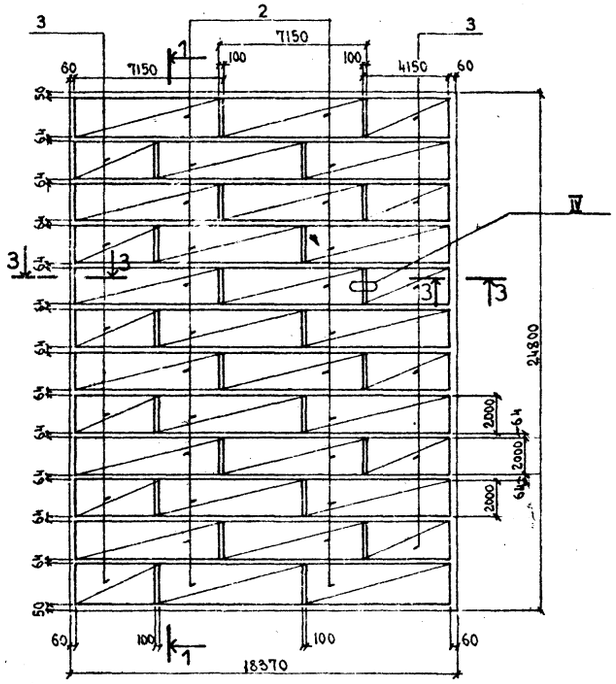

ПЛАН РАСКЛАДКИ НИЖНИХ СЕТОК ПЛИТЫ (2 СЛОЙ)

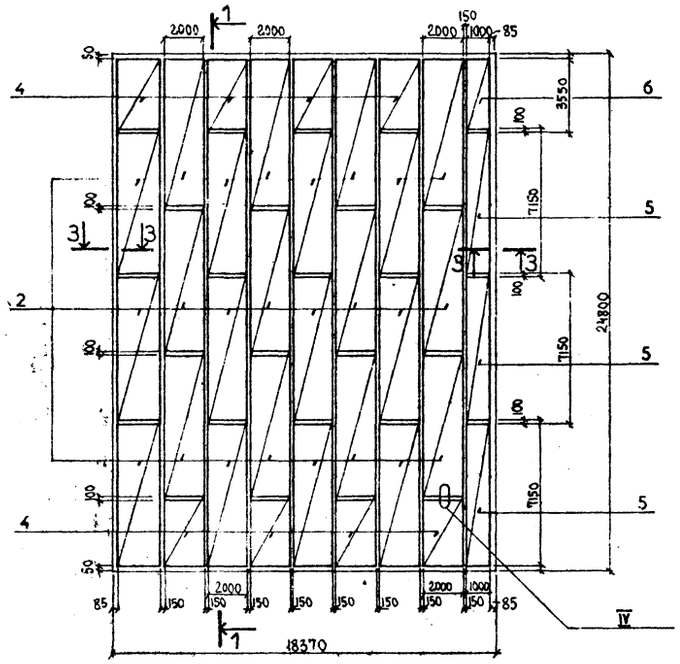

Формат	Зона	Поз.	Обозначение	Наименование	Кол.	Примечание
				ПМ-3		
				Сборочные единицы		
I2		I	КЖИ-44	Каркас плоский КР-3	I00	20,5кг
II		2	1.410-3.1-07	Сетка арматурная IC^{I2AIII}_{8AI}205x7I5	96	79,56кг
II		3	— " — " —	" IC^{I2AIII}_{8AI}205x4I5	24	46,I8кг
II		4	— " — " —	" IC^{I2AIII}_{8AI}205x255	I6	39,54кг
II		5	— " — " —	" IC^{I2AIII}_{6AI}I05x7I5	6	43,08кг
II		6	— " — " —	" IC^{I2AIII}_{6AI}I05x355	2	2I,40кг
II		7	8478-8I	" $C^{5BpI-I00}_{5BpI-I00}$2350xI8300	2	93,0кг
II		8	КЖИ-50	" С5	II4	3,0кг
				Детали		
		9		ø6AI ГОСТ 578I-82* ℓ=250	800	0,05кг
		I0		øI0AIII " ℓ=1650	456	1,02 кг
		II		øI0AIII " ℓ=1750	I52	1,06 кг
		I2		øI0AII " ℓ=I850	250	I,I4кг
		I3		ø6AI " ℓ=общ.	320	
				МАТЕРИАЛЫ		
				Бетон BI5	I48,3	$м^3$
				Бетонная подготовка B7,5	54,0	$м^3$

ПЛАН ПОДДЕРЖИВАЮЩИХ КАРКАСОВ И РАСКЛАДКА СЕТОК ПО ДАМБЕ ОБВАЛОВАНИЯ.

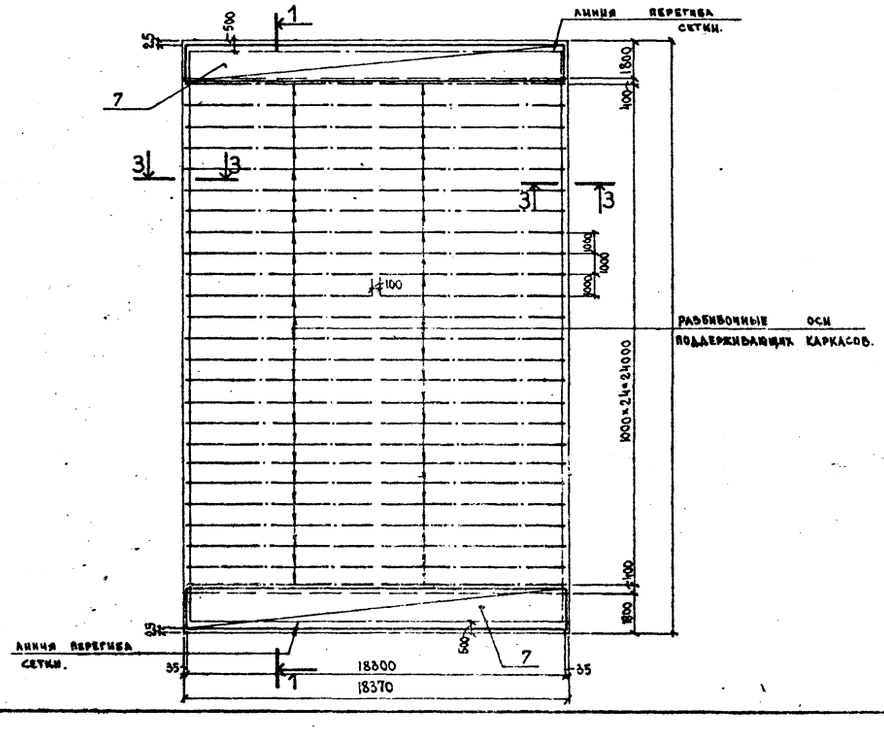

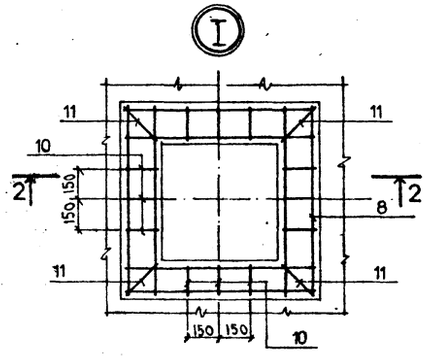

I - Настоящий чертёж рассматривать совместно с черт.№ КЖ-I4÷I6,22

2-2

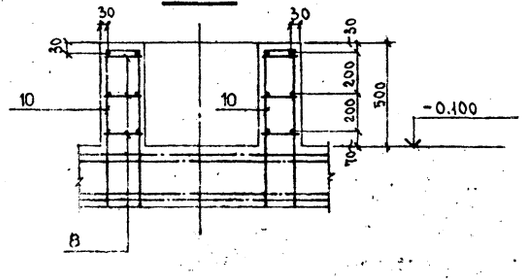

ПРИВЯЗАН

Инв. №

407-5-02.22.87 - КЖ

ГИП Фальдман	Маслохозяйство для ГРЭС с блоками мощностью 800 мВт.	Стадия Р	Лист 21	Листов 44
Н-к СОВ Виноградов				
Н-к П/о Макаров				
Н.контр Коновалихин	Открытый склад масла ОСМ II,III,IV. Плита монолитная ПМ 3. Армирование.	Минэнерго СССР ТЕПЛОЭЛЕКТРОПРОЕКТ МОСКОВСКОЕ ОТДЕЛЕНИЕ		
Н.сект. Разумцева				
Вед.инж. Киреев				

Копировал Формат 22

СОГЛАСОВАНО:

СОГЛАСОВАНО
Инв. № подл. | Подпись и дата | Взам. инв. №

План раскладки верхних сеток плиты (I слой)

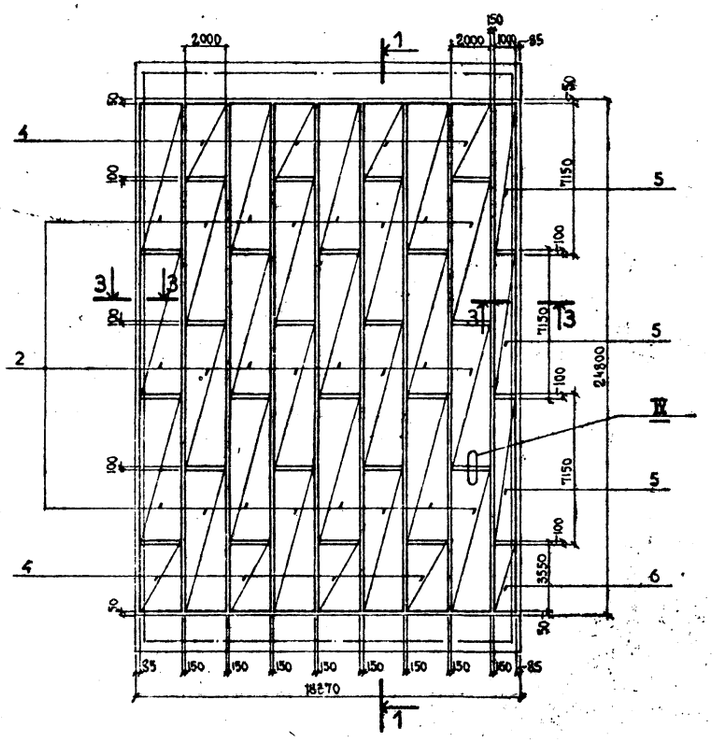

План раскладки верхних сеток плиты (2 слой)

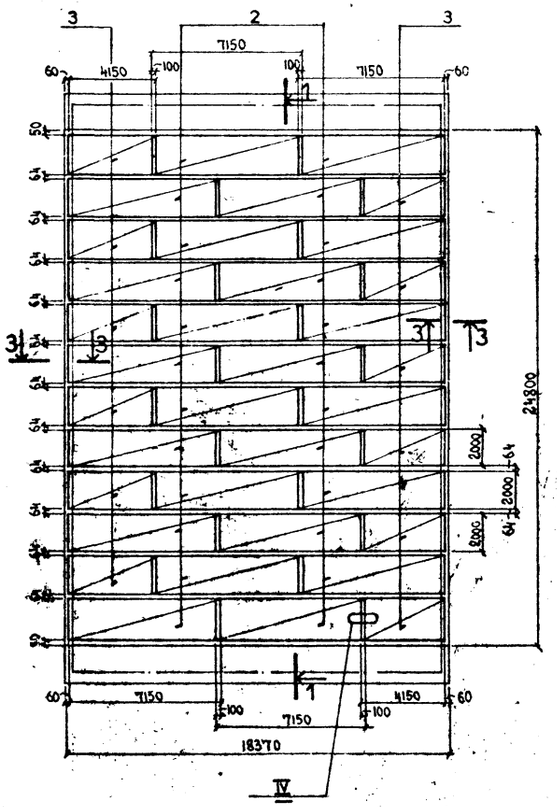

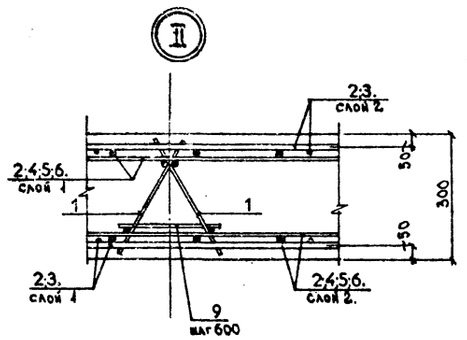

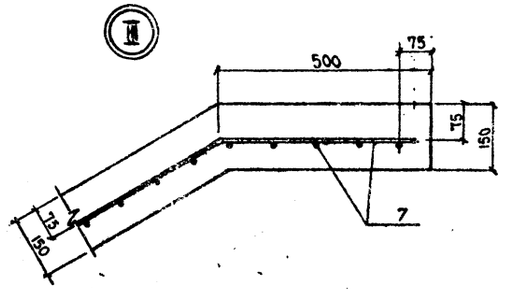

3-3

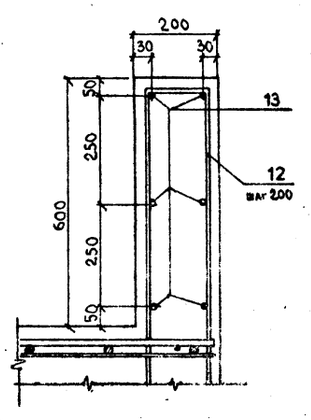

1-1

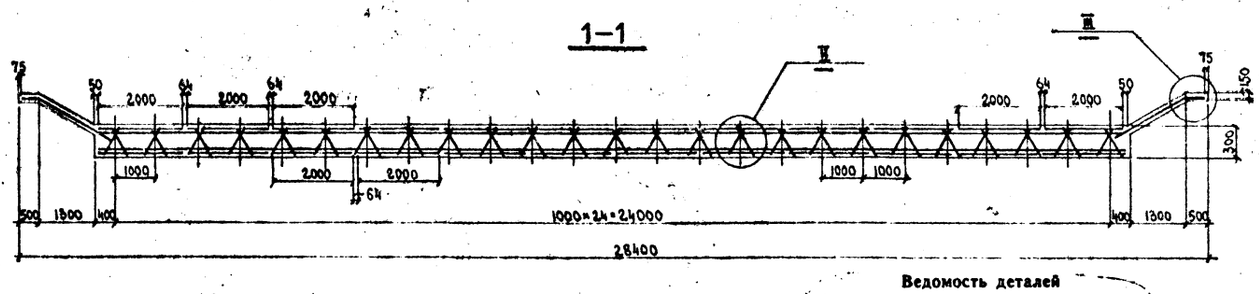

I. Настоящий чертеж рассматривать совместно с черт.№ КЖ-I4÷I6,2I.

ВЕДОМОСТЬ РАСХОДА СТАЛИ НА ЭЛЕМЕНТ, КГ

Марка элемента	Изделия арматурные							
	Арматура класса							
	Вр-I		A-I		A-III			
	ГОСТ 6727-80*		ГОСТ 5781-82*		ГОСТ 5781-82*			
	∅5		∅6	∅8	∅10	∅12		Итого
ПМ-3.	186.0		1310	14820	911,3	10549,0		13056.0

Ведомость деталей

Поз.	Эскиз
10.	150, 150, 750, 750
11.	210, 750, 750
12.	150, 850, 850

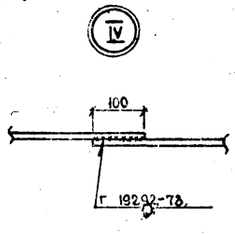

ПРИВЯЗАН

Инв. №

		407-5-02.22.87 - КЖ	
ГИП	Фельдман	Маслохозяйство для ГРЭС с блоками мощностью 800 мВт.	Стадия: Р. Лист: 22 Листов: 44
Н-к СО	Виноградов		
Н-к п/о	Макаров		
Н.контр	Коновалихин	Открытый склад масла ССМ II, III, IУ. Плита монолитная ПМ 3. Армирование.	Минэнерго СССР ТЕПЛОЭЛЕКТРОПРОЕКТ МОСКОВСКОЕ ОТДЕЛЕНИЕ
Н.сект	Разумцева		
Вед.инж	Киреев		

Копировал

Формат 22

ОТРАСЛЕВОЕ ТИПОВОЕ ПРОЕКТНОЕ РЕШЕНИЕ

АЛЬБОМ 7

СОГЛАСОВАНО:

ПЛАН РАСКЛАДКИ НИЖНИХ СЕТОК ПЛИТЫ (I СЛОЙ)

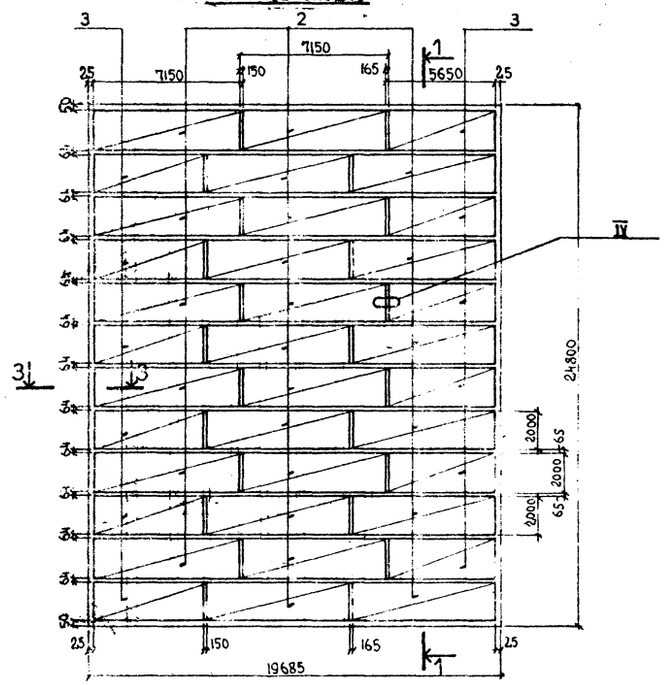

ПЛАН РАСКЛАДКИ НИЖНИХ СЕТОК ПЛИТЫ (2 СЛОЙ)

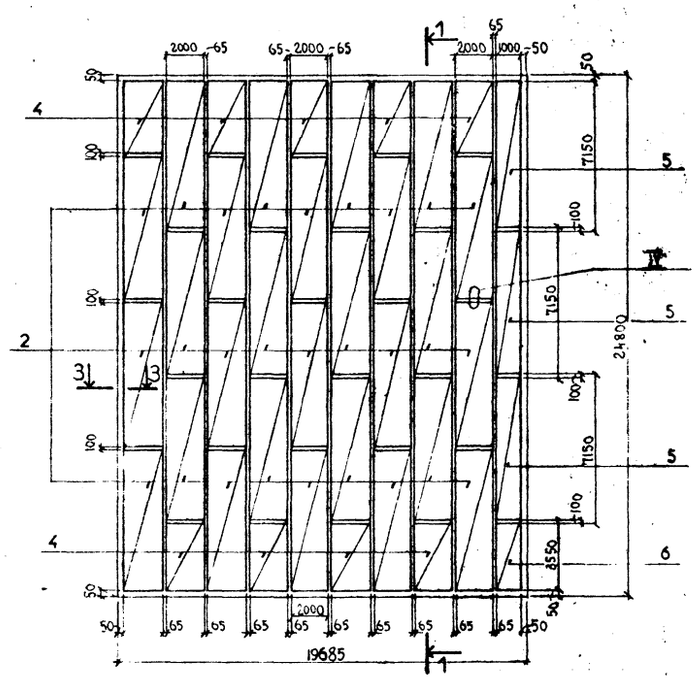

ПЛАН ПОДДЕРЖИВАЮЩИХ КАРКАСОВ И РАСКЛАДКА СЕТОК ПО ДАМБЕ ОБВАЛОВАНИЯ

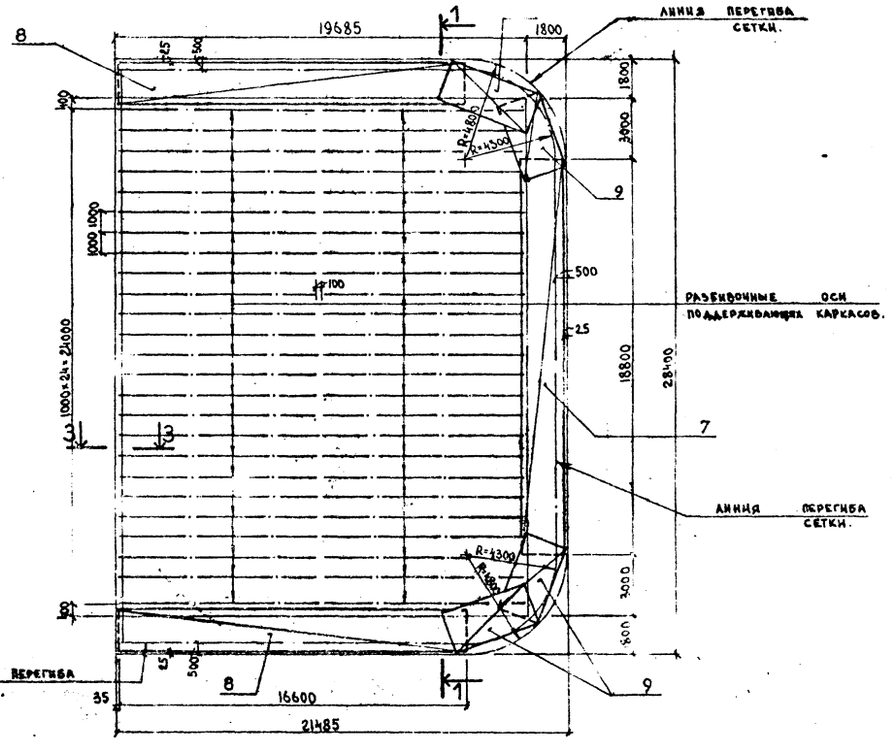

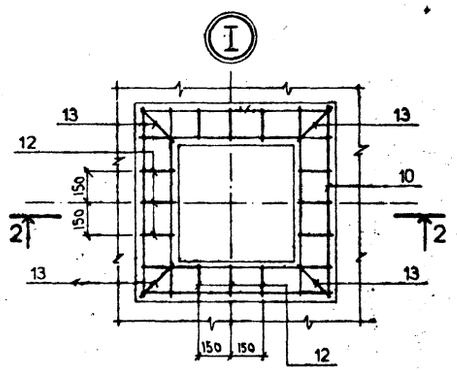

2-2

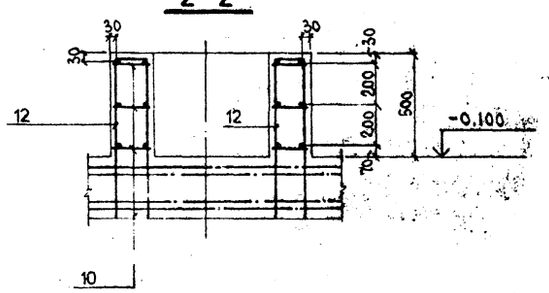

Формат	Зона	Поз.	Обозначение	Наименование	Кол.	Примечание
				ПМ-4		
				Сборочные единицы		
I2		I	КЖИ-44	Каркас плоский КР-3	I00	22,0кг.
II		2	I.4I0-3.I-07	Сетка арматурная IC $\frac{I2AIII}{8AI}$ 205x7I5	I02	79,56кг.
II		3	"	" IC $\frac{I2AIII}{8AI}$ 205x565	24	63,20кг
II		4	"	" IC $\frac{I2AIII}{8AI}$ 205x355	20	39,54кг
II		5	"	" IC $\frac{I2AIII}{6AI}$ I05x7I5	6	40,08кг
II		6	"	" IC $\frac{I2AIII}{6AI}$ I05x355	2	20,3кг
II		7	8478-8I	" C $\frac{5BpI-I00}{5BpI-I00}$ 2350xI8800	I	97,0кг.
II		8	"	" C $\frac{5BpI-I00}{5BpI-I00}$ 2350xI6600	2	84,5кг.
II		9	"	" C $\frac{5BpI-I00}{5BpI-I00}$ 2350x4000	4	20,0кг
II		I0	- КЖИ-50	" С-5	II4	3,0кг
				Детали		
Б.Ч.		II		ø6AI ГОСТ 578I-82* ℓ=250	800	0,05кг
Б.Ч.		I2		øI0AIII " ℓ=1650	456	1,02кг
Б.Ч.		I3		øI0AIII " ℓ=1750	152	1,06кг.
Б.Ч.		I4		øI0AIII " ℓ=I800	125	1,14кг
Б.Ч.		I5		ø6AI " ℓ= общ	I60	п.м.
				Материалы		
				Бетон BI5	I68	$м^3$
				Бетонная подготовка B7.5	64,0	$м^3$

I Настоящий чертёж рассматривать совместно с черт. ЖКЖ-I4+I6,24.

ПРИВЯЗАН

Инв. №

407-5-02.22.87 КЖ

ГИП	Фельдман	Маслохозяйство для ГРЗС с блоками мощностью 800 мВт.	Стадия	Лист	Листов
Н-к СО	Виноградов		Р	23	44
Н-к п/о	Макаров				
Н.контр	Коновалихин	Открытый склад масла ОСМ II,III,IУ.Плита монолитная ПМ 4.Армирование.	Минэнерго СССР ТЕПЛОЭЛЕКТРОПРОЕКТ МОСКОВСКОЕ ОТДЕЛЕНИЕ		
Н.сект	Разумцева				
Вед.инж	Киреев				

Копировал

Формат 22

План раскладки верхних сеток плиты (1 слой)

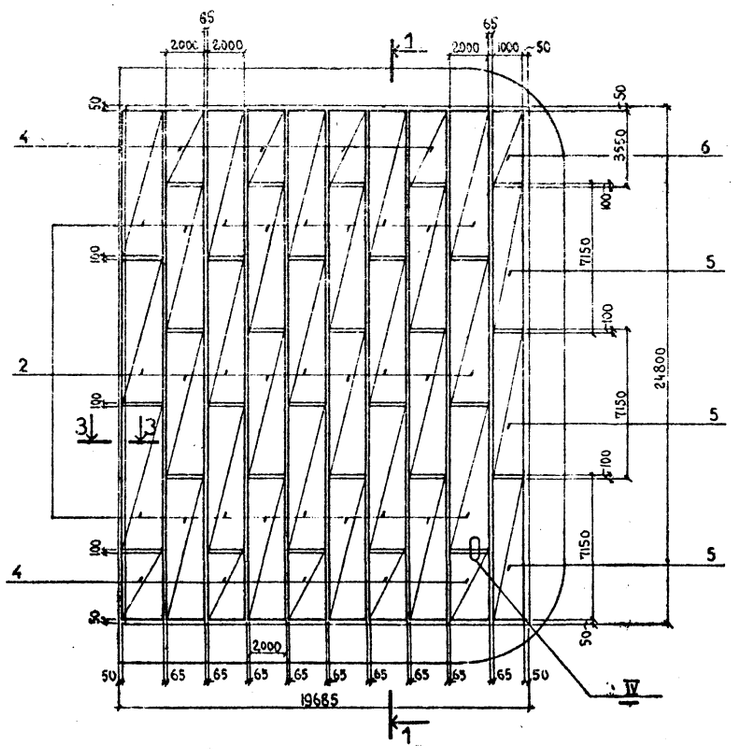

План раскладки верхних сеток плиты (2 слой)

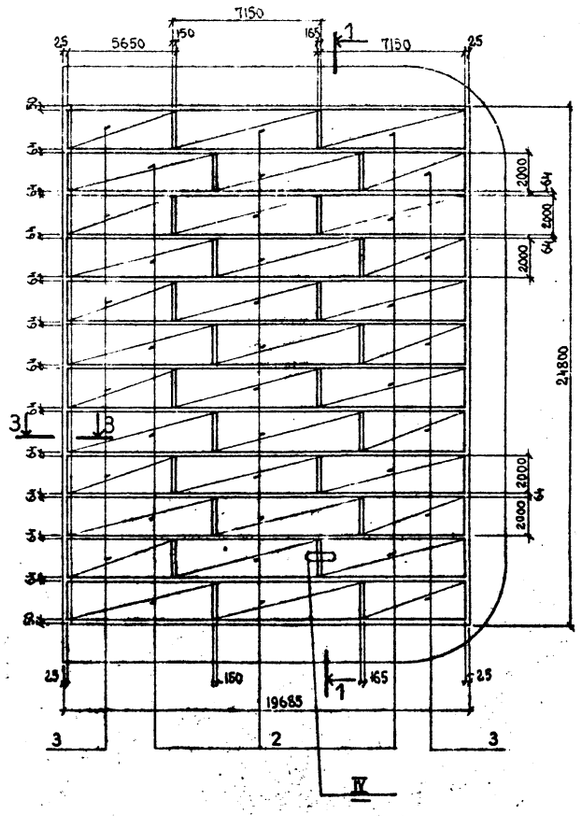

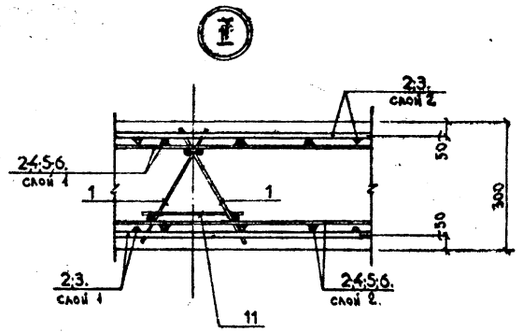

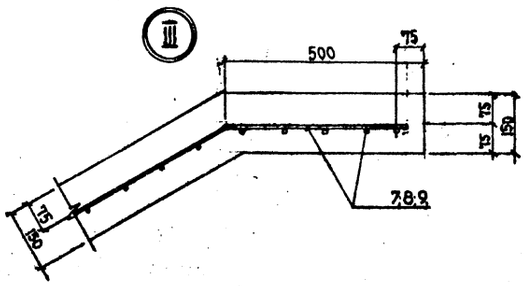

3-3

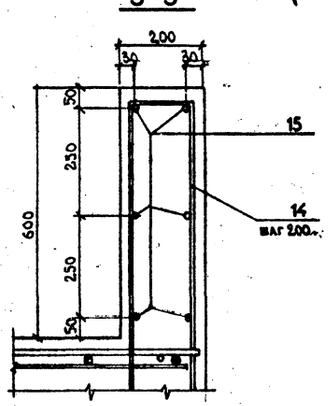

1-1

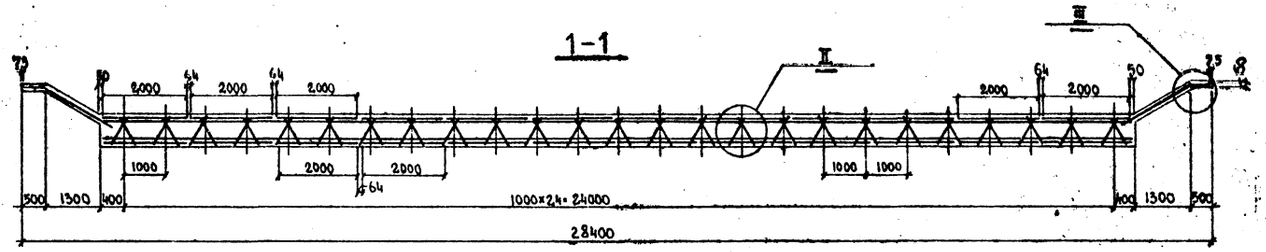

I. Настоящий чертеж рассматривать совместно с черт.№ КЖ-14÷16,23.

ВЕДОМОСТЬ РАСХОДА СТАЛИ НА ЭЛЕМЕНТ, КГ

Марка элемента	Изделия арматурные							
	Арматура класса							
	Вр-I		A-I		A-III			
	ГОСТ 6727-80*		ГОСТ 5781-82*		ГОСТ 5781-82*			
	⌀5		⌀6	⌀8	⌀10	⌀12		Итого
ПМ-4	346.0		95.0	1624.0	768.7	11608.0		14232.0

Ведомость деталей

Поз.	Эскиз
12.	750; 150; 750
13.	750; 210; 750
14.	350; 150; 350

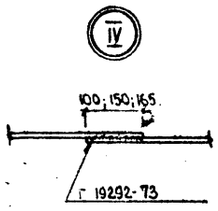

ПРИВЯЗАН

Инв. №

ГИП	Фельдман		
Н-к СО	Виноградов		
Н-к П/о	Макаров		
Гл.контр	Коновалихин		
Н.сект	Разумцева		
Вед.инж.	Киреев		

407-5-02.22.87-КЖ

Маслохозяйство для ГРЭС с блоками мощностью 800 мВт.

Стадия	Лист	Листов
Р	24	44

Открытый склад масла ОСМ II,III,IУ. Плита монолитная ПМ 4. Армирование.

Минэнерго СССР ТЕПЛОЭЛЕКТРОПРОЕКТ МОСКОВСКОЕ ОТДЕЛЕНИЕ

Копировал

Формат 22

СОГЛАСОВАНО

Инв.№ подл. | Подпись и дата | Взам.инв.№ | Инв.№ дубл. | Подпись и дата

ОТРАСЛЕВОЕ ТИПОВОЕ ПРОЕКТНОЕ РЕШЕНИЕ АЛЬБОМ 7

СОГЛАСОВАНО с ТМО Соколова

Инв. № подл. 28-ЦНТП | Подпись и дата | Взам. инв. №

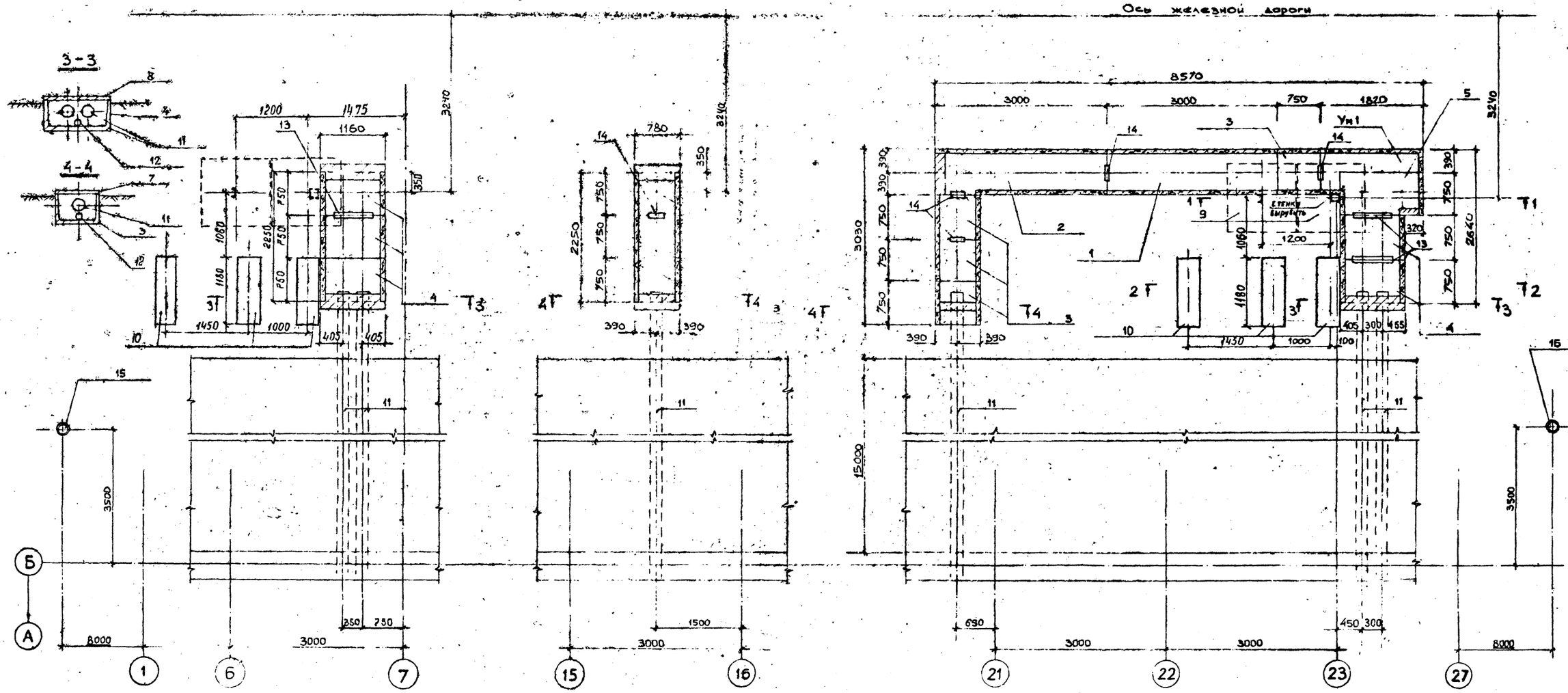

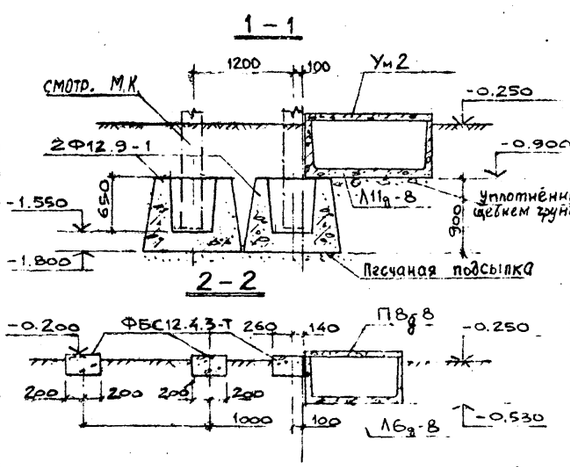

I. Настоящий чертеж рассматривать совместно с черт.№ КЖ-26.

Формат	Зона	Поз.	Обозначение	Наименование	Кол.	Примечание
				Сборочные единицы		
		15	1762 тм т5	Стойка СЦП-IА	2	
				Лотки		
		I	3.006.I-2/82	Л4-8	I	0,9
		2		Лу4-8	I	0,83
		3		Л4д-8	7	0,23
		4		Л6д-8	5	0,28
		5		ЛIIд-8	I	0,45
				Плиты		
		6	3.006.I-2/82	П5-8	2	0,4I
		7		П5д-8	7	0,I
		8		П8д-8	5	0,2I
				Фундаменты		
		9	I.020-I/83	2ФI2.9-I	2	26I
		I0	I3579-78	ФБСI2.4.3-Т	6	0,3I

		Изделия закладные		
II	-КЖИ-28	МН 25	6	526,4
I2	-КЖИ-27	МН 24	4	181,4
I3	-КЖИ-25	МН 22	3	4.6
I4	-КЖИ-26	МН 23	5	1.4

ПРИВЯЗАН

инв. №

ГИП	Фельдман	
Нач. СО	Виноградов	
Нач. п/о	Макаров	
Норм. кон.	Коновалихин	
Нач. сект.	Разумцева	
Инженер	Филянов	

407-5-02.22.87 -КЖ

Маслохозяйство для ГРЭС с блоками мощностью 800 МВт.

Маслослив. Каналы и прожекторные мачты. План. Разрезы.

Стадия	Лист	Листов
Р.	25	44

Минэнерго СССР ТЕПЛОЭЛЕКТРОПРОЕКТ МОСКОВСКОЕ ОТДЕЛЕНИЕ

Копировал

Формат 22 4Ф

ПЛАН РАСКЛАДКИ ПЛИТ

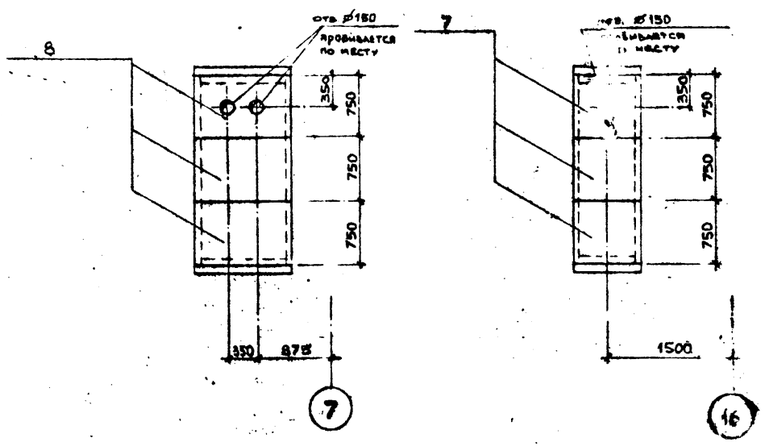

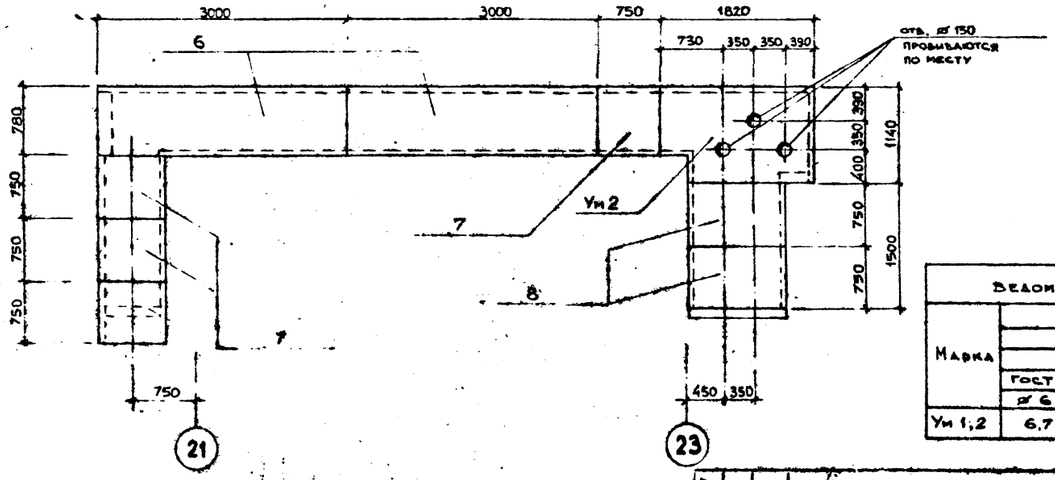

ВЕДОМОСТЬ ДЕТАЛЕЙ.	
поз.	эскиз
2	500, 750
3	520, 360
4	350, 350

Ведомость расхода стали на элемент, кг

Марка	Изделия арматурные					Всего
	Арматура класса					
	AI		AIII			
	ГОСТ 5781-82*		ГОСТ 5781-82*			
	⌀6		⌀6	⌀8	⌀16	
Ум 1,2	6.7		9.7	13.4	1.2	25.0

Ум 1

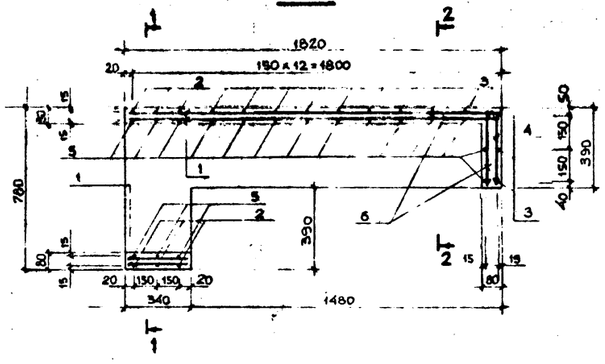

1 – 1

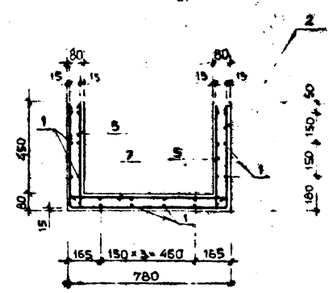

2 – 2

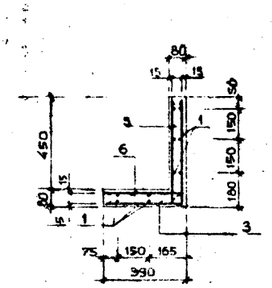

Ум 2

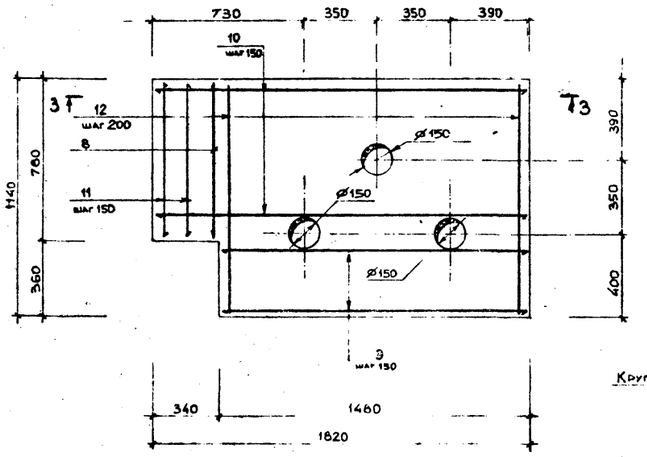

3 – 3

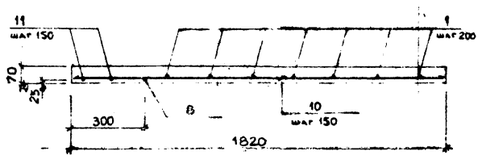

Закрепление стойки прожекторной мачты

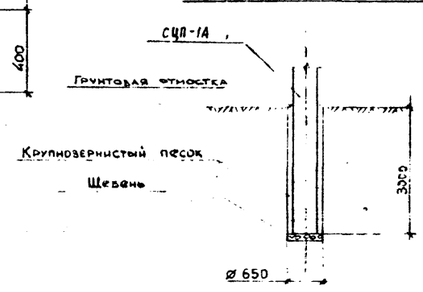

Расход стали на закладные изделия

ГОСТ 5781-82*		ГОСТ 10704-76*			ГОСТ 19903-74*		Всего
⌀8 AIII	итого	⌀108×4	⌀219×6	итого	⌀5 B	итого	
7.8	7.8	725.6	3158.4	3884.0	13.8	13.8	3905.6

Формат	Зона	Поз.	Обозначение	Наименование	Кол.	Примечание
				Монолитный участок Ум1 - 1шт.		
				Детали		
		1		⌀6 AI $\ell_{общ}$ 21.0 м	-	4.66
		2		⌀8 AIII ℓ = 1750	8	0.69
		3		⌀8 AIII ℓ = 940	12	0.34
		4		⌀8 AIII ℓ = 700	5	0.28
		5		⌀8 AIII ℓ = 500	17	0.20
		6		⌀8 AIII ℓ = 350	15	0.14
		7		⌀8 AIII ℓ = 750	3	0.30
				Монолитный участок Ум2 - 1шт.		
				Детали		
		8		⌀16 AIII ℓ = 750	1	1.19
		9		⌀6 AIII ℓ = 1450	3	0.32
		10		⌀6 AIII ℓ = 1750	4	0.39
		11		⌀6 AIII ℓ = 750	2	0.17
		12		⌀6 AI $\ell_{общ}$ = 9.0 м	-	2.0
				Материалы		
				Бетон В 15	0.32 м³	

1. Настоящий чертеж рассматривать совместно с черт.№ КЖ-25.

СОГЛАСОВАНО ТМО Соколов

Инв. № подл. | Подпись и дата | Взам. инв. №

28 УНТП

ПРИВЯЗАН

ГИП	Фельдман	
Нач. СО	Виноградов	
Нач. п/б	Макаров	
Норм. кон.	Коновалихин	
Нач. сект.	Разумцева	
Инженер	Филянов	

407-5-02.22.87 - КЖ

Маслохозяйство для ГРЭС с блоками мощностью 800 МВт.

Маслослив. Каналы и прожекторные мачты. Ум1,2.

Стадия	Лист	Листов
Р	26	44

Минэнерго СССР ТЕПЛОЭЛЕКТРОПРОЕКТ МОСКОВСКОЕ ОТДЕЛЕНИЕ

Копировал

Формат А2 4Ф

ФУНДАМЕНТНАЯ ПЛИТА В ОСЯХ 1÷13

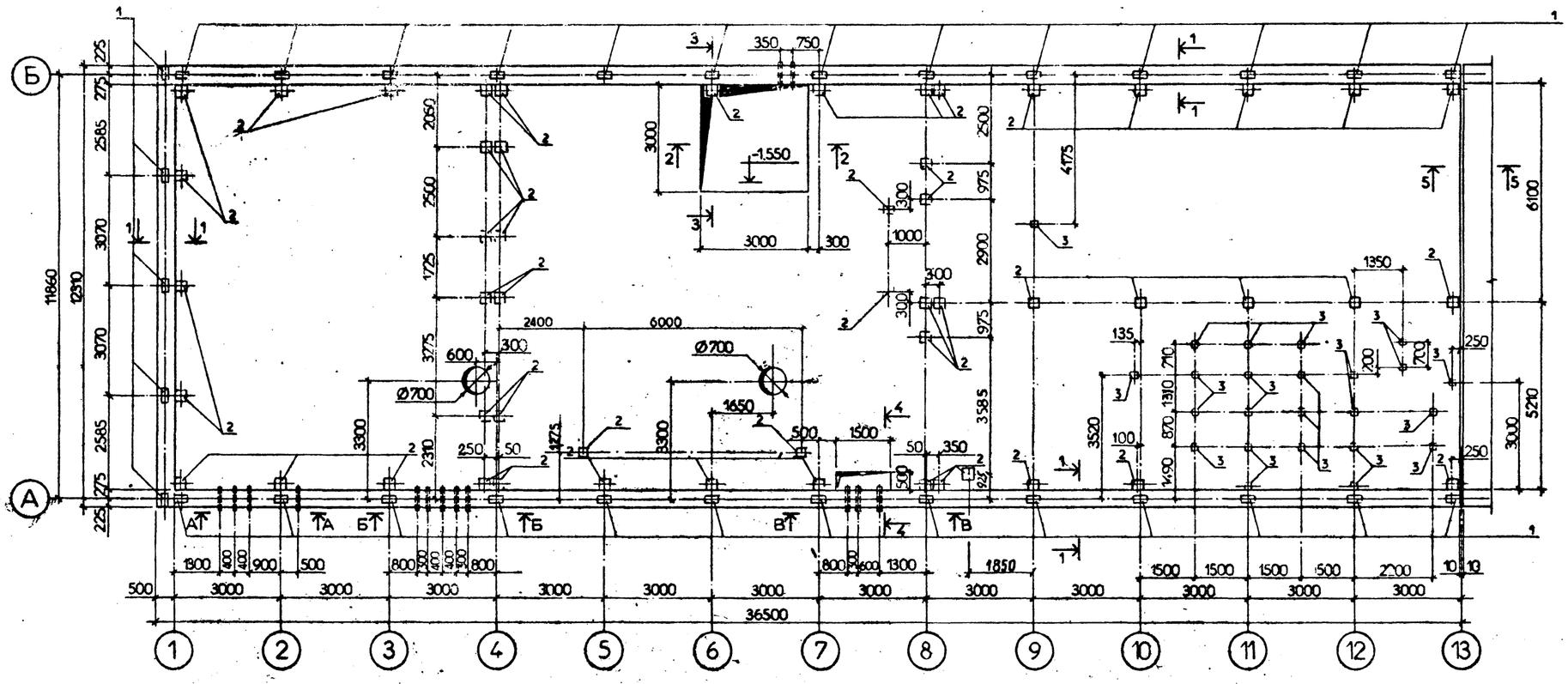

Схема здания маслонасосной

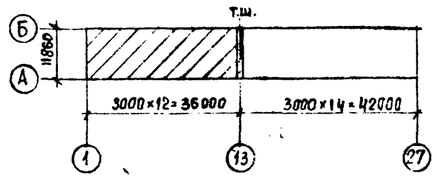

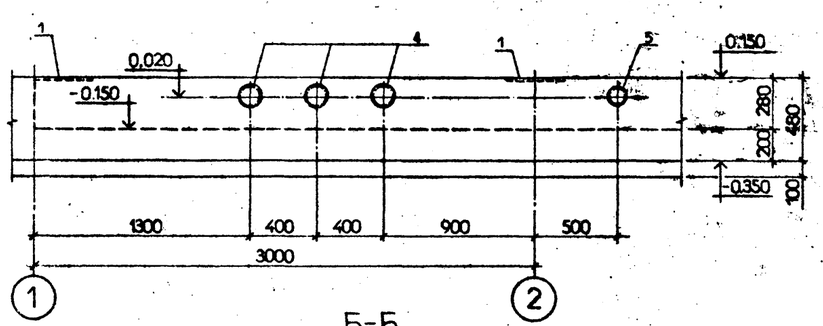

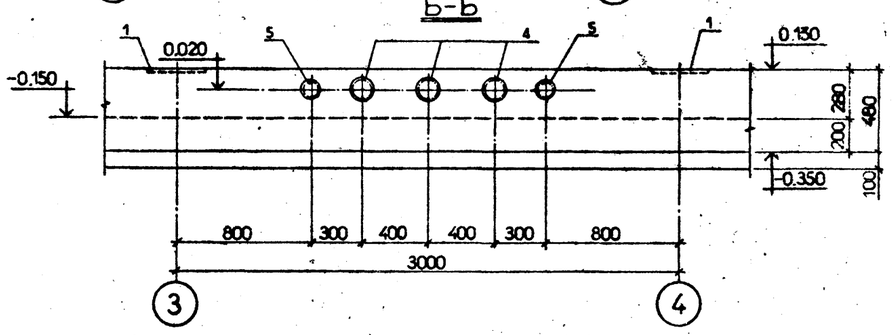

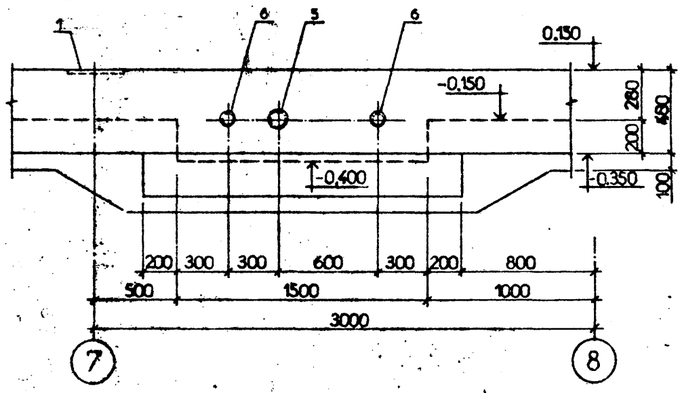

1. Настоящий чертеж рассматривать совместно с черт.№ КЖ-28,29.

ИЗМ	Кол.уч.	ЛИСТ	№ДОКУМ.	ДАТА	ПОДП	ПОДП	

ГИП	ФЕЛЬДМАН	
НАЧ. СО	ВИНОГРАДОВ	
НАЧ. ПО	МАКАРОВ	
Н.КОНТР	КОНОВАЛИХИНА	
Н.СЕКТ	РАЗУМЦЕВА	
ИНЖЕНЕР	КОЛОМЕЙЦЕВ	

ПРИВЯЗАН

ИНВ. №

407-5-02.22.87 -КЖ

Маслохозяйство для ГРЭС с блоками мощностью 800 МВт.

Стадия	Лист	Листов
Р	27	44

Здание маслоаппаратной. План фундаментной плиты в осях 1 ÷ 13.

Минэнерго СССР ТЕПЛОЭЛЕКТРОПРОЕКТ МОСКОВСКОЕ ОТДЕЛЕНИЕ

Копировал

Формат 22

ИНВ. № ПОДЛ. | ПОДПИСЬ И ДАТА | ВЗАМ. ИНВ. № | с ТМО Соколова

28 ЦНТП

ТИПОВОЕ ТИПОВОЕ ПРОЕКТНОЕ РЕШЕНИЕ АЛЬБОМ 7

ФУНДАМЕНТНАЯ ПЛИТА В ОСЯХ 13÷27

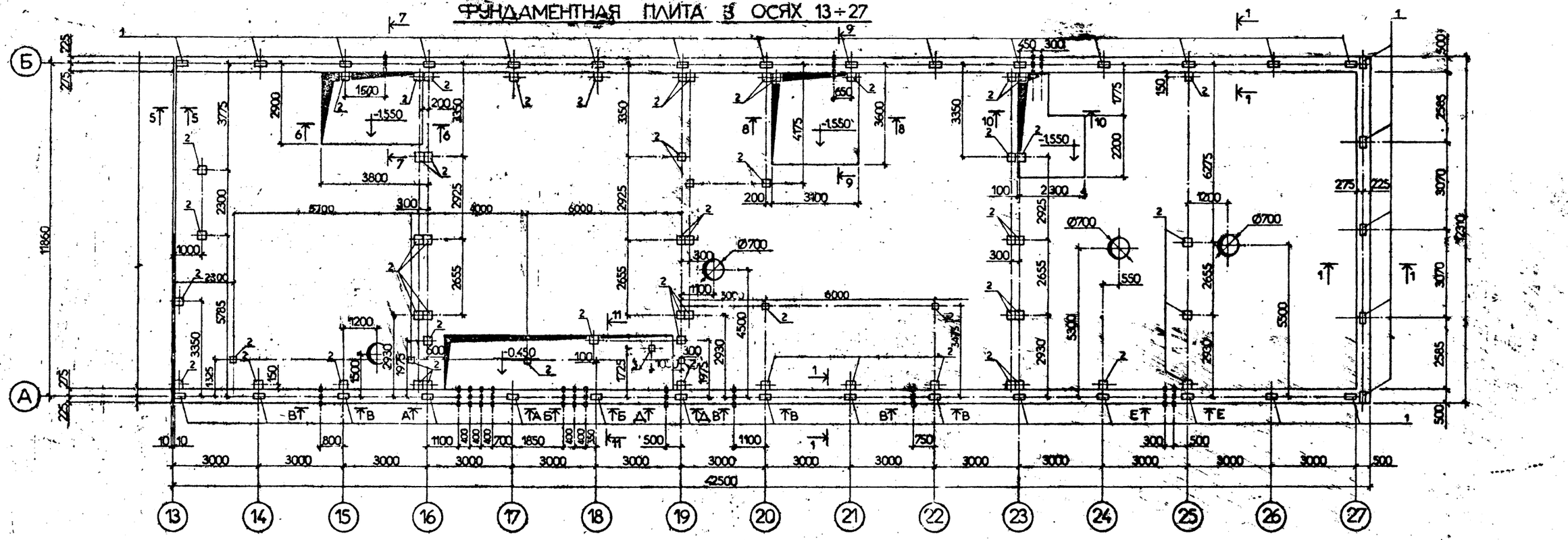

А-А

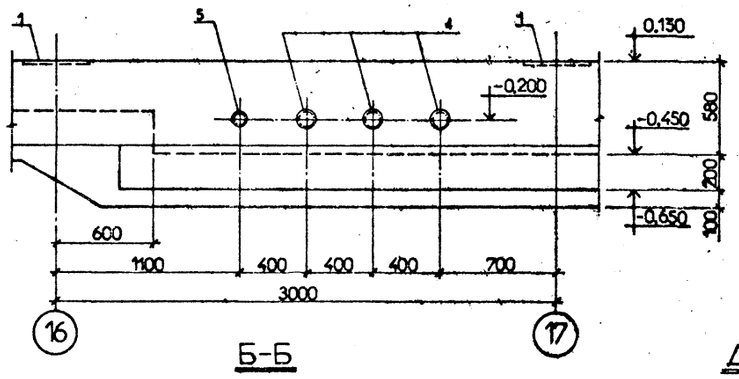

В-В

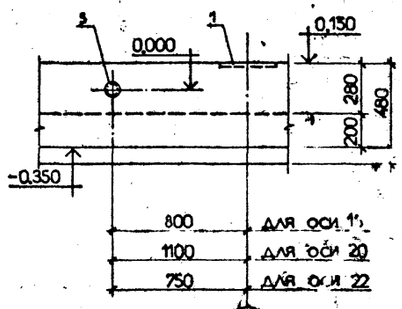

Е-Е

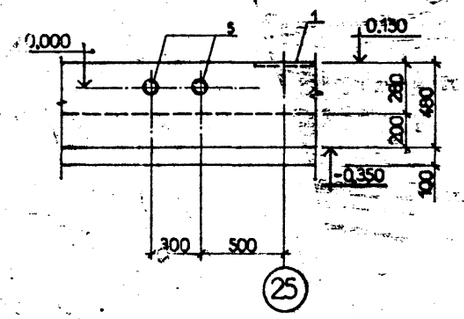

Схема здания маслонасосной

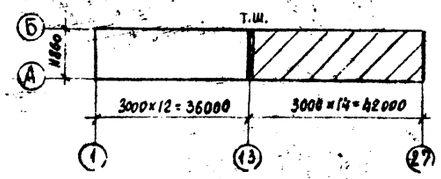

Б-Б

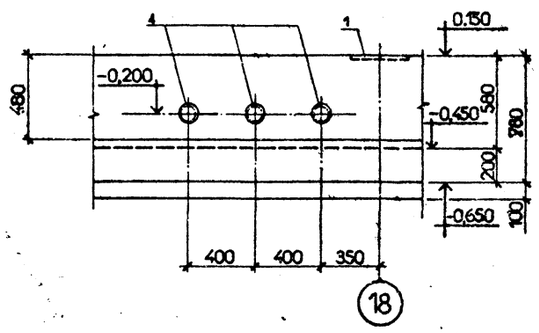

Д-Д

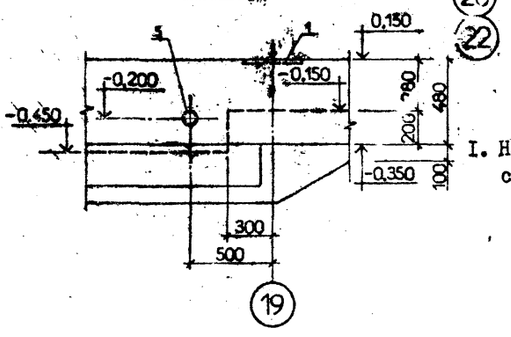

1. Настоящий чертеж рассматривать совместно с черт.№ КЖ-27,29.

ГИП	ФЕЛЬДМАН	
НАЧ. СО	ВИНОГРАДОВ	
НАЧ. П/О	МАКАРОВ	
Н.КОНТР	КОНОВАЛИХИН	
Н.СЕКТ	РАЗУМЦЕВА	
ИНЖЕНЕР	КОЛОМЕЙЦЕВ	

407-5-02.22.87 - КЖ

Маслохозяйство для ГРЭС с блоками мощностью 800 МВт.

Здание маслоаппаратной. План фундаментной плиты в осях 13 ÷ 27.

Стадия	Лист	Листов
РД	28	44

Минэнерго СССР
ТЕПЛОЭЛЕКТРОПРОЕКТ
МОСКОВСКОЕ ОТДЕЛЕНИЕ

ПРИВЯЗАН

ИНВ. №

Копировал

Формат 22

СОГЛАСОВАНО с ТМО

ИНВ. № ПОДЛ. | ПОДПИСЬ И ДАТА | ВЗАМ. ИНВ. №

20-4077

ОТРАСЛЕВОЕ ТИПОВОЕ ПРОЕКТНОЕ РЕШЕНИЕ АЛЬБОМ 7

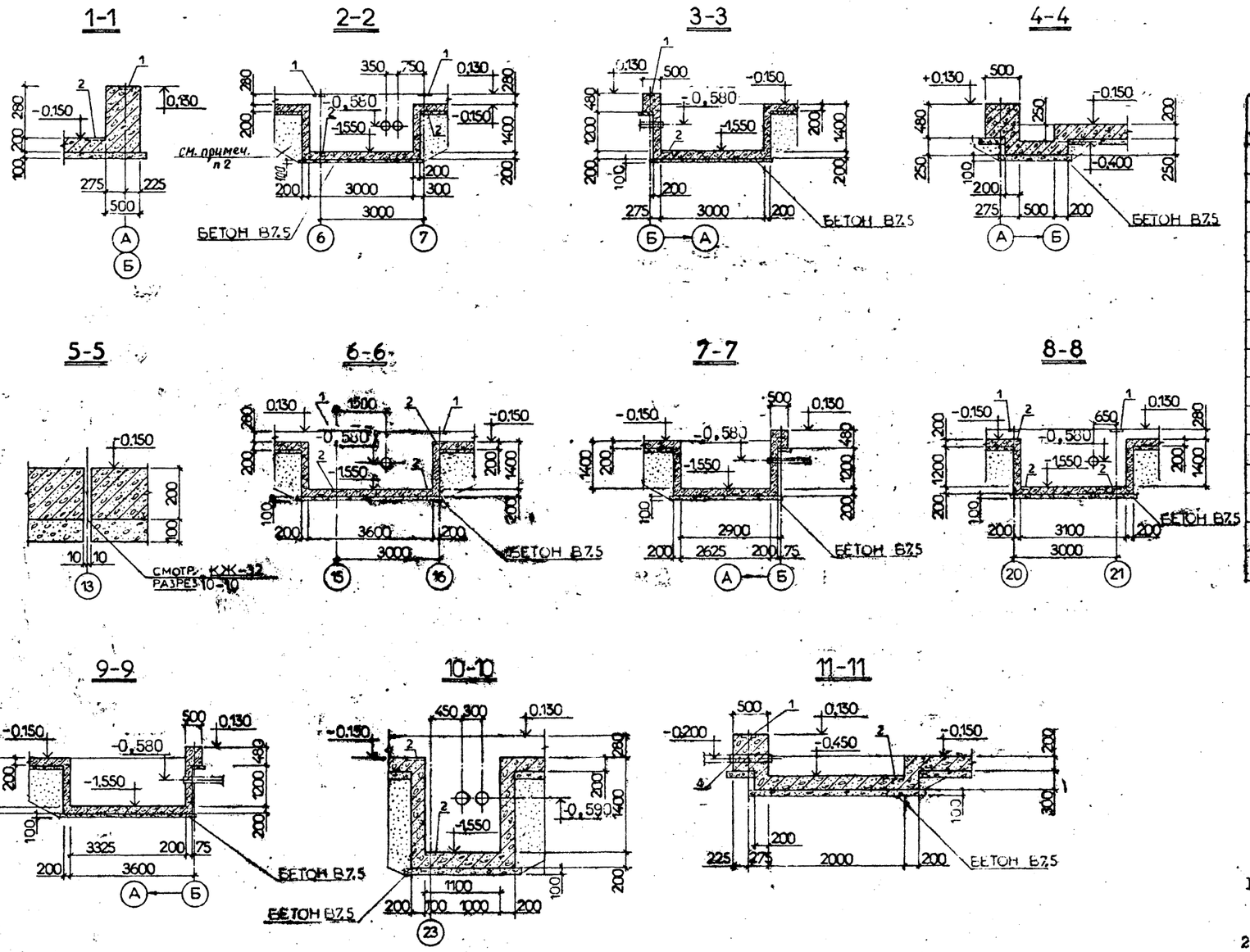

Спецификация на закладные детали фундаментной плиты

Формат	Зона	Поз.	Обозначение	Наименование	Кол.	Примечание
				Сборочные единицы		
				Изделия закладные		
		I	7009 вып.2	ЗД-I	66	
		2	-кжи-35	МН-32	III	
		3	-кжи-36	МН-33	25	
		4	-кжи-19	МН-7	I2	
		5	-кжи-19	МН-8	II	
		6	-кжи-19	МН-9	2	
				Материалы		
				Бетон BI5, W8		232,9 м³
				Подготовка из бетона В7,5		II3,4 м³
				Песчаная подушка		I78,0 м³

I. Настоящий чертеж рассматривать совместно с черт.№ КЖ-27,28.

2 Обратную засыпку котлована под фундаментной плитой выполнить местным непушнистым грунтом после прокладки дренажных путей и колодцев. Грунт послойно I5-20см. уплотнить до γ=I,65т/м³.

ВЕДОМОСТЬ РАСХОДА СТАЛИ НА ЭЛЕМЕНТ, КГ

Элемент	Изделия закладные								Общий расход
	Арматура класса			Прокат ВСт.3кп2					
	А-I		А-II	Трубы горячекатанные			Сталь листовая		
	ГОСТ 578I-82*			ГОСТ 8732-78*			ГОСТ I9903-74*		
	Ø 8	Ø 10	Ø 12	Ø 133×4	Ø 108×4	Ø 83×3,5	δ=10		
Фундаментная плита	7,5	132,5	72,6	91,9	67,8	8,3	1218,9	—	1599,5

ПРИВЯЗАН

ИНВ. №

ГИП	ФЕЛЬДМАН	
НАЧ.СО	ВИНОГРАДОВ	
НАЧ.П/О	МАКАРОВ	
Н.КОНТР	КОНОВАЛИХИН	
Н.СЕКТ	РАЗУМЦЕВА	
ИНЖЕНЕР	КОЛОМЕЙЦЕВ	

407-5-02.22.87 - КЖ

Маслохозяйство для ГРЭС с блоками мощностью 800 МВт.

Стадия	Лист	Листов
Р	29	44

Здание маслоаппаратной. Фундаментная плита. Разрезы. Спецификация.

Минэнерго СССР ТЕПЛОЭЛЕКТРОПРОЕКТ МОСКОВСКОЕ ОТДЕЛЕНИЕ

Копировал

Формат 22

ОТРАСЛЕВОЕ ТИПОВОЕ ПРОЕКТНОЕ РЕШЕНИЕ

АЛЬБОМ 7

ИНВ. № ПОДЛ. | ПОДПИСЬ И ДАТА | ВЗАМ. ИНВ. № | с ТМО | Соколова

28-ИНТП

ОТРАСЛЕВОЕ ТИПОВОЕ ПРОЕКТНОЕ РЕШЕНИЕ АЛЬБОМ 7

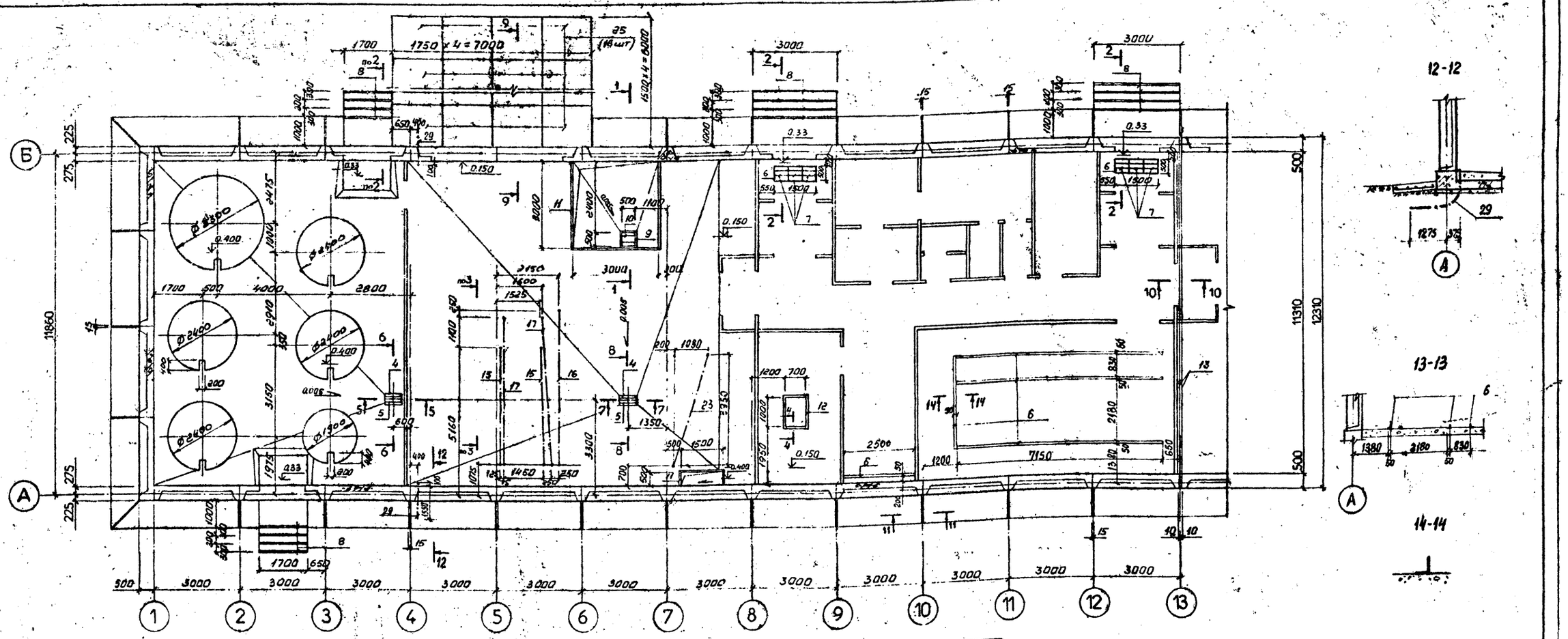

СПЕЦИФИКАЦИЯ ЭЛЕМЕНТОВ К МАРКИРОВОЧНОЙ СХЕМЕ, РАСПОЛОЖЕННОЙ НА ЛИСТЕ

Марка, поз.	Обозначение	Наименование	Кол.	Масса ед., кг	Примечание
		Сборочные единицы			
I.	3.900-3 в.7	Плита днища колодца КЦД-I0	6	440,0	
2.	-"-	Кольцо стеновое колодца КЦ7-3	I0	I30,0	
3.	-"-	То же КЦ7-9	4	380,0	
25.	№2752	Плита ПЖБ-I2	72	I200,0	
4.	902-9-I в.6 альбом 2	Люк Лн	6	53,0	
5.	-"-	Решетка Рн	6	49,0	
7.	№67633-с	Съемная решетка для вытирания ног	6	I7,4	
I4.	8478-8I	Сетка арматурная $C\frac{5ВрI-I00}{5ВрI-I00}$ I040 x ℓ общ.=	I48 пм	4,3	
6.	№ 63268-с	Изделие закладное УМ39 ℓ общ.=	35,5 пм	4,4	
8.	-"-	То же УМ34 ℓ общ.=	66,4	4,4	
II.	-"-	-"- УМ36 ℓ общ.=	38,5	I5,8	
I2.	-"-	-"- УМ48 ℓ общ.=	I0,0	8,I	
9.	-КЖИ-37	-"- МН 34	4	20,2	
I0.	-КЖИ-38	-"- СД 1	4	25,8	
I3.	-КЖИ-33	-"- МН 30 ℓ общ.=	22,7	3,9	
I5.	-КЖИ-22	-"- МН-I7	2	31,1	
I6.	-КЖИ-23	-"- МН-I8	I	37,1	
I7.	-КЖИ-21	-"- МН-I3	2	29,3	
I8.	-КЖИ-20	-"- МН-I0	I	72,27	
I9.	-КЖИ-20	-"- МН-II	I	I00,5	
20.	-КЖИ-20	-"- МН-I2	I	60,32	
2I.	-КЖИ-23	-"- МН-I9	I	24,4	
22.	-КЖИ-21	-"- МН-I4	I	21,1	
23.	-КЖИ-22	-"- МН-I6	2	26,0	
24.	-КЖИ-21	-"- МН-I5	I	I4,7	
29.	-КЖИ-20	-"- МН-35	4	29,07	
		Детали			
26.		⌀I0 AI ГОСТ 578I-82 ℓ=IIIO	I56	0,7	
27.		⌀I0 AI -"- ℓ=I300	72	0,8	
28.		⌀I0 AI -"- ℓ общ.=	92,4	0,6	
		Материалы			
		Бетон В7,5	I м³		
		Бетон ВI5	365 м³		
		Бетон В25	2 м³		
		Пенополистирол	0,I2 м³		
		Пенопласт	0,I6 м³		

I. Данный лист рассматривать совместно с черт.№ КЖ-3I,[illegible]

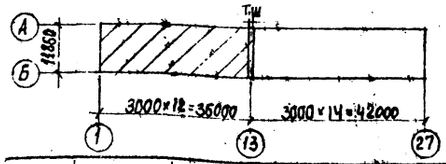

ПРИВЯЗАН:

ИНВ. №

407-5-02.22.87 - КЖ

ГИП	Фельдман	
Нач.отд	Виноградов	
Нач.п/о	Макаров	
Н.конт.	Коновалихин	
Нач.сек	Разумцева	
Ст.инж.	Мишанина	

Маслохозяйство для ГРЭС с блоками мощностью 800Мвт

Стадия	Лист	Листов
Р	30	44

Здание маслоаппаратной. Полы в осях I÷I3.

Минэнерго СССР ТЕПЛОЭЛЕКТРОПРОЕКТ МОСКОВСКОЕ ОТДЕЛЕНИЕ

Формат 22

СС. ЛАСОВАНО: Этто, ТМО

ИНВ. № ПОДЛ. | ПОДПИСЬ И ДАТА | ВЗАМ. ИНВ. №

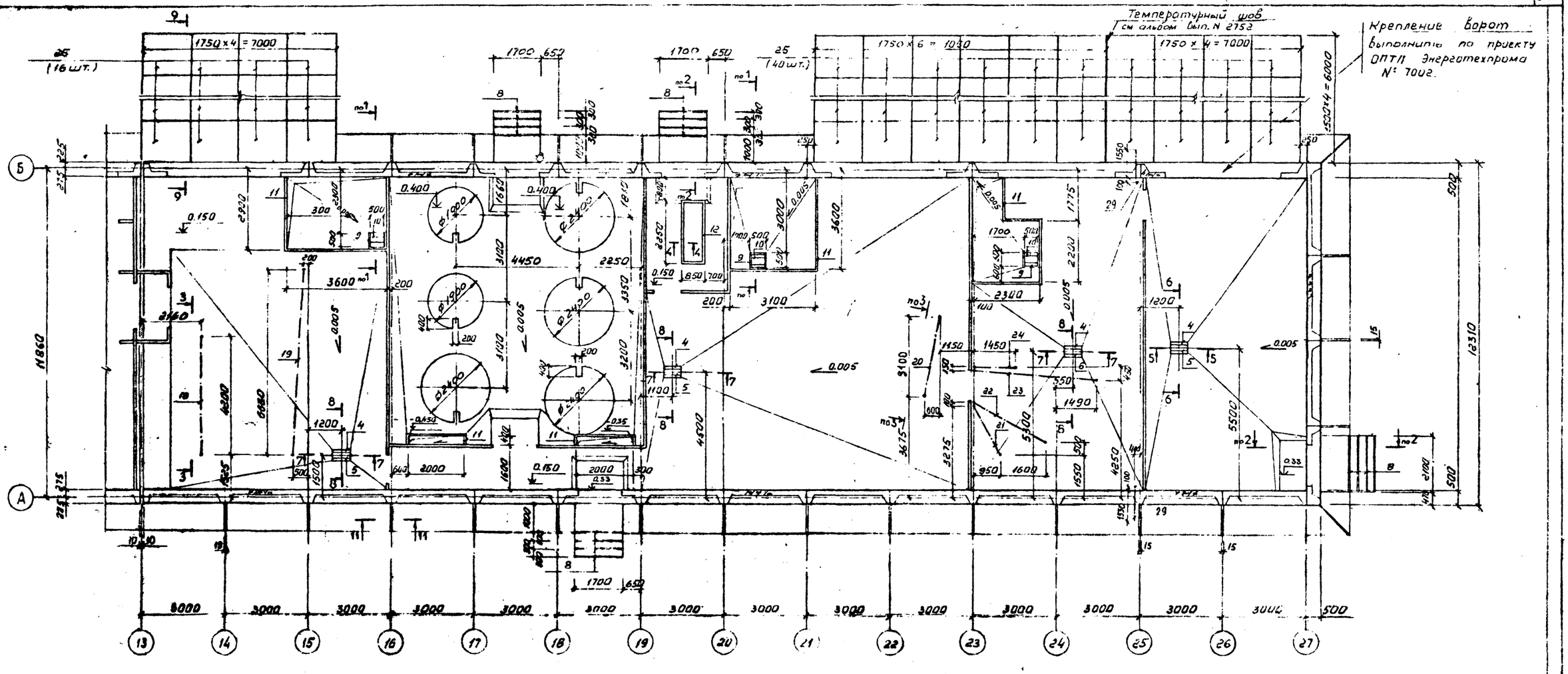

1 - 1

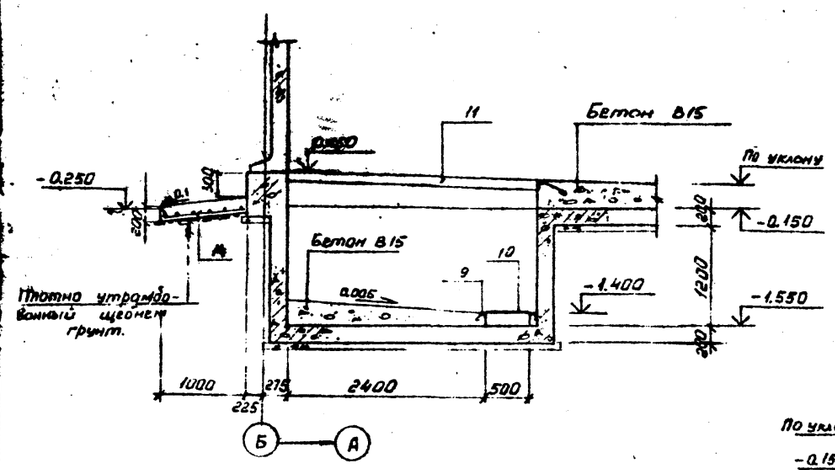

2 - 2

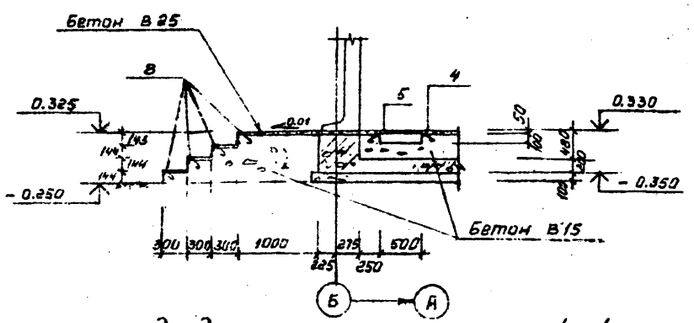

3 - 3

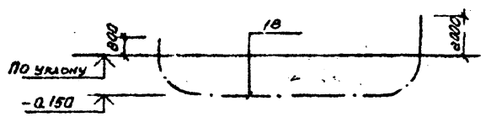

4 - 4

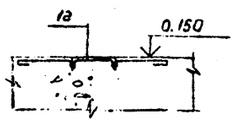

I. Данный лист рассматривать совместно с черт.№ КЖ-30,32.

Схема здания маслонасосной

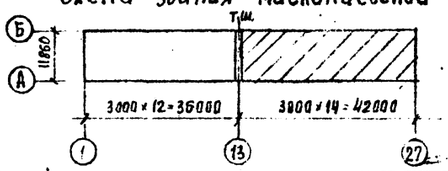

ПРИВЯЗАН:

ИНВ. №

		407-5-02.22.87 - КЖ		
ГИП	Фельдман	Маслохозяйство для ГРЭС с блоками мощностью 800Мвт	Стадия: Р	Лист: 31 / Листов: 44
Нач.отд.	Виноградов			
Нач. п/о	Макаров			
Н.конт.	Коновалихин	Здание маслоаппаратной. Полы в осях 13÷27. Разрезы I-I÷4-4.	Минэнерго СССР ТЕПЛОЭЛЕКТРОПРОЕКТ МОСКОВСКОЕ ОТДЕЛЕНИЕ	
Нач.сек.	Разумцева			
Ст.инж.	Мишанина			

Формат 22

ОТРАСЛЕВОЕ ТИПОВОЕ ПРОЕКТНОЕ РЕШЕНИЕ АЛЬБОМ 7

СОГЛАСОВАНО: Эпо Ялойской, ТМО Соколова

ИНВ. № ПОДЛ. 28 ИНТП | ПОДПИСЬ И ДАТА | ВЗАМ. ИНВ. №

5 – 5

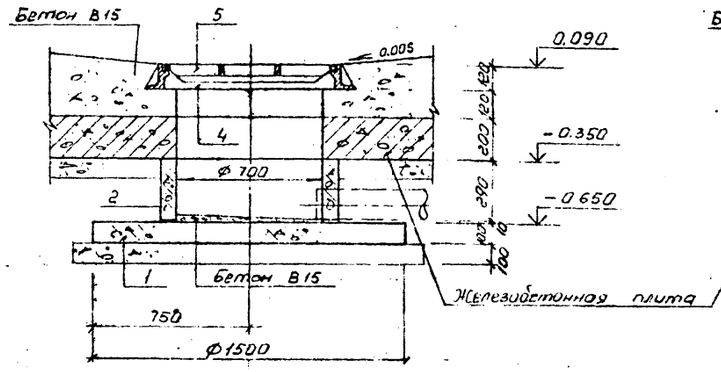

6 – 6

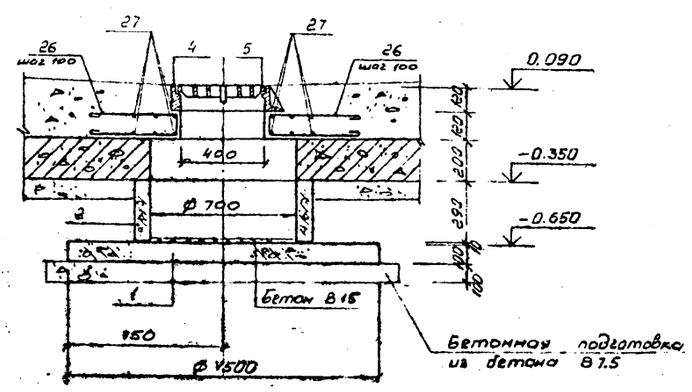

7 – 7

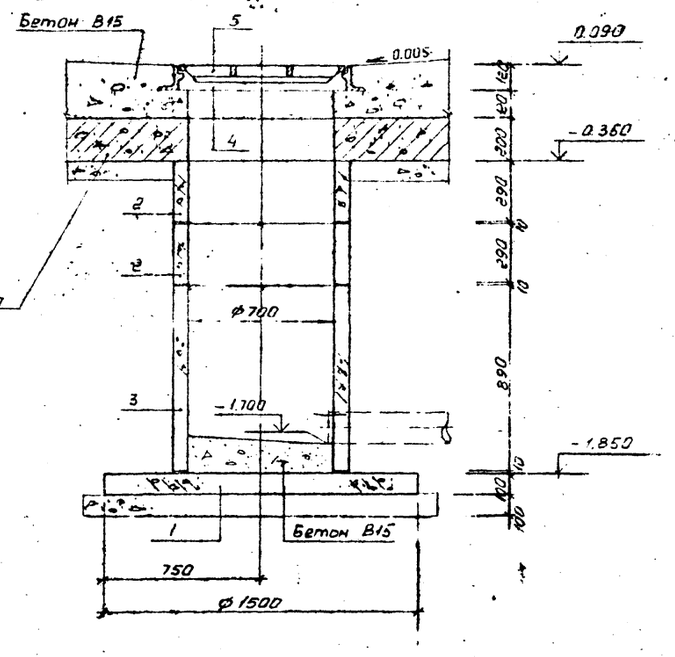

8 – 8

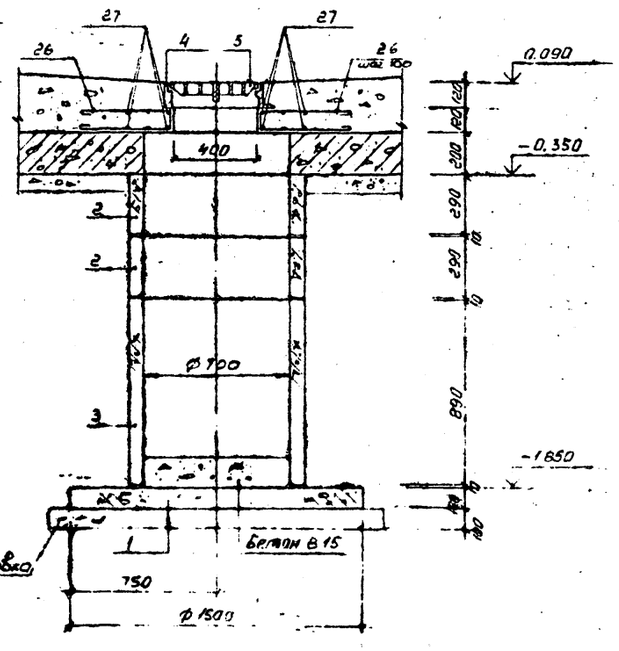

9 – 9

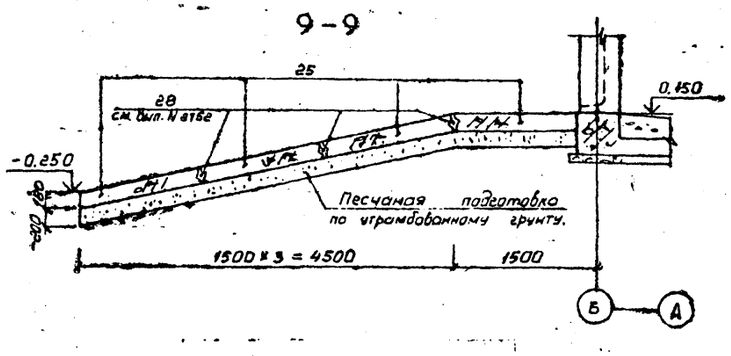

10 – 10

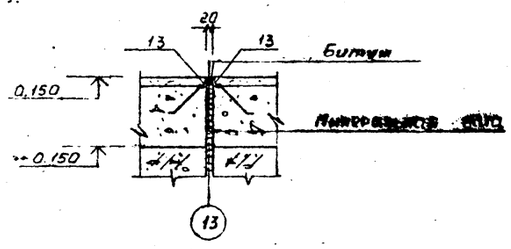

11 – 11

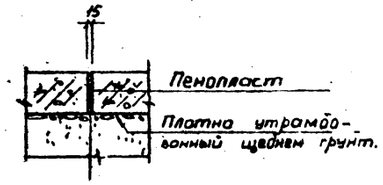

ВЕДОМОСТЬ РАСХОДА СТАЛИ НА ЭЛЕМЕНТ. КГ

Марка элемента	Изделия арматурные								Всего
	Арматура класса								
	AI				Bp-I				
	ГОСТ 5781-82*				ГОСТ 8478-81*				
	Ø10				Ø 5			Итого	
Полы	223,8				636,4			860,2	860,2

Изделия закладные														Общий расход
Арматура класса	Трубы	Прокат											Всего	
AI														
ГОСТ 5781-82*	ГОСТ8732-78*	ГОСТ 8509-72*								ГОСТ19903-74*				
Ø6	Ø8	Ø16	50x35	100x10	40x4	50x5	75x6	100x10	18	40x4	45x6	Итого		
37,4	38,1	32,4	285,7	242,8	54,9	284,2	140,8	581,4	70,0	17,0	104,4	1861,7	1861,7	1721,9

ПРИМЕЧАНИЕ

I. Данный лист рассматривать совместно с черт.№ КЖ-30,31.

Ведомость деталей

Поз.	Эскиз
26	510, 90
27	1300

ПРИВЯЗАН:

ИНВ. №

407-5-02.22.87 – КЖ

ГИП	Фельдман	
Нач.отд	Виноградов	
Нач.ПО	Макаров	
Н.конт	Коновалихин	
Нач.сек	Разумцева	
С.инж.	Мишанина	

Маслохозяйство для ГРЭС с блоками мощностью 800Мвт

Стадия	Лист	Листов
Р	32	44

Здание маслоаппаратной. Полы. Разрезы 5-5÷11-11.

Минэнерго СССР ТЕПЛОЭЛЕКТРОПРОЕКТ МОСКОВСКОЕ ОТДЕЛЕНИЕ

Формат 22

СОГЛАСОВАНО:

ИНВ. № ПОДЛ. | ПОДПИСЬ И ДАТА | ВЗАМ. ИНВ. №

АЛЬБОМ 7 ОТРАСЛЕВОЙ ТИПОВОЙ ПРОЕКТНОЕ РЕШЕНИЕ

МОНТАЖНАЯ СХЕМА СТЕНОВЫХ ПАНЕЛЕЙ

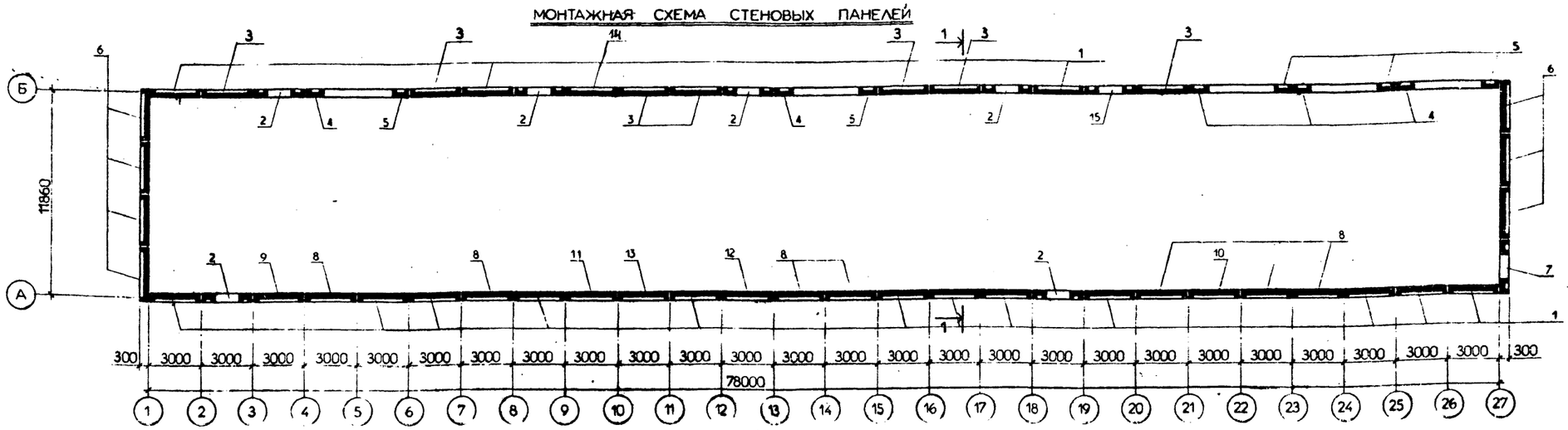

1-1

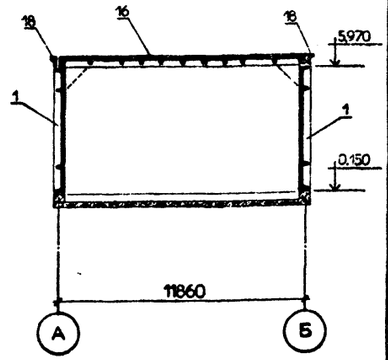

МОНТАЖНАЯ СХЕМА КРОВЕЛЬНЫХ ПАНЕЛЕЙ И КАРНИЗНЫХ ПЛИТ

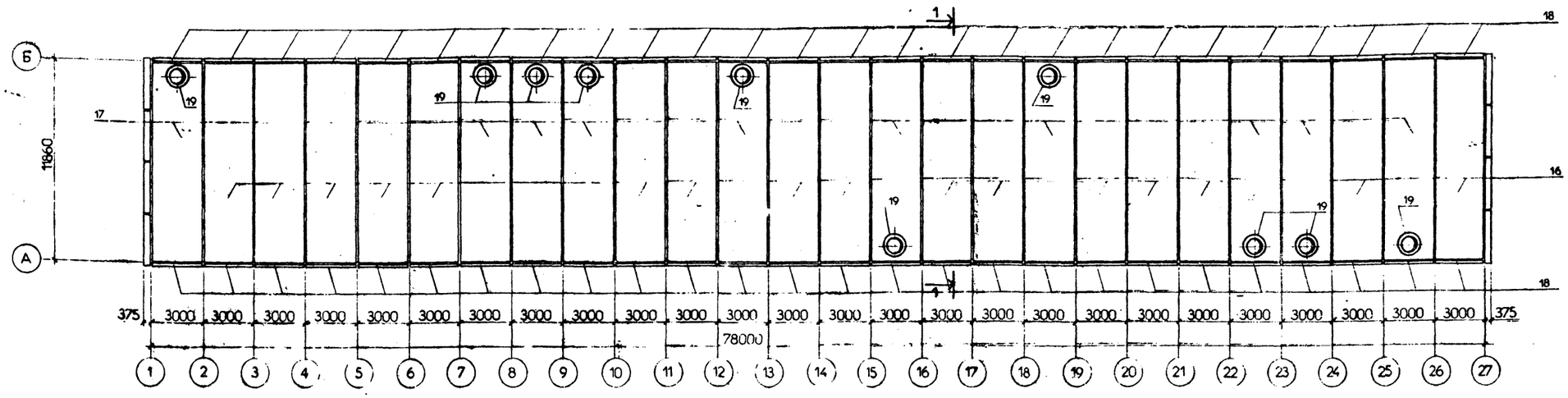

ПРИВЯЗАН

ИНВ. №

СПЕЦИФИКАЦИЯ СБОРНЫХ ЭЛЕМЕНТОВ

Формат	Зона	Поз.	Обозначение	Наименование	Кол.	Примечание
				Сборочные единицы		
				Стеновые панели		
		I	2731 выпуск I	ПСГ	I5	
		2	- " -	ПСД	6	
		3	- " -	ПСК	7	
		4	- " -	ПСВпр	5	
		5	- " -	ПСВлев	5	
		6	- " -	ПСТ	7	
		7	- " -	ПСТД	I	
		8	-кжи-04	ПСГ-а	7	
		9	-кжи-04	ПСГ-б	I	
		I0	-кжи-05	ПСГ-в	I	
		II	-кжи-06	ПСГ-д	I	
		I2	-кжи-07	ПСГ-е	I	
		I3	— " —	ПСГ-и	I	
		I4	-кжи-08	ПСГ-к	I	
		I5	-кжи-09	ПСД-а	I	
				Кровельные панели		
		I6	2731 выпуск I	ПК	I6	
		I7	— " —	ПК-а	I0	
				Карнизные плиты		
		I8	2731 выпуск I	ПКК-2	52	
		I9	I.494-24 вып.I	Стаканы для крепления крышных вентиляторов СБ7А-I	I0	

I. Настоящий чертеж рассматривать совместно с черт.№ КЖ-34.

ГИП	Фельдман	407-5-02.22.87 - КЖ	
Нач.СО	Виноградов		
Нач.ПЗ	Макаров	Маслохозяйство для ГРЭС с блоками мощностью 800 МВт.	Стадия Р; Лист 33; Листов 44
Н.Контр.	Коновалихин	Здание маслоаппаратной. Монтажная схема стеновых и кровельных панелей, карнизных плит.	Минэнерго СССР ТЕПЛОЭЛЕКТРОПРОЕКТ МОСКОВСКОЕ ОТДЕЛЕНИЕ
Н.Сект	Разумцева		
Инженер	Коломейцев		

Копировал

Формат 22

ИНВ. № ПОДЛ. | ПОДПИСЬ И ДАТА | ВЗАМ. ИНВ. №

ОТРАСЛЕВОЕ ТИПОВОЕ ПРОЕКТНОЕ РЕШЕНИЕ АЛЬБОМ 7

Формат	Зона	Поз.	Обозначение	Наименование	Кол.	Примечание
				Соединительные изделия		
		I.	7009 вып.2 (БМЗ)	МД 4	I20	
		2	— " —	МД 6	I04	
		3	— " —	МД 7	I04	
		4	— " —	МД 8	I04	
		5	— " —	МД 9	I04	
		6	— " —	МД I0	4I6	
		7	— " —	МД II	4 4	
		8	— " —	МД I2	I6	
		9	— " —	МД I3	I6	
		I0	— " —	МД I4	I6	
		II	— " —	МД I5	32	
		I2	— " —	МД I6	8	
		I3	— " —	МД I7	I6	
		I4	— " —	МД I8	I04	
		I5	— " —	МД I9	208	
		I7	— " —	МД 20	208	
		I8	— " —	МД 22	4I6	
		I9	— " —	МД 23	208	
		20	— " —	МД 26	240	
		2I	— " —	МД 28	5	
		22	— " —	МД 29	5	
		23	— " —	МД 30	4I6	
		24	— " —	МЛ 3I	78	
		25	— " —	МС 2	I04	
				Материалы		
		26		Прокладка герметизирующая ø40 ТУ38-I0427-8I	п.м 900	
		27		Утеплитель пенополистирол ГОСТ I5588-70 полоса-75х200хII300	$м^3$ 4,94	
		28		Утеплитель пенополистирол ГОСТ I5588-70 полоса 875х350хII300	$м^3$ 22,72	
		29		Утеплитель пенополистирол ГОСТ I5588-70 полоса -75хII0хII300	$м^3$ 0,2	

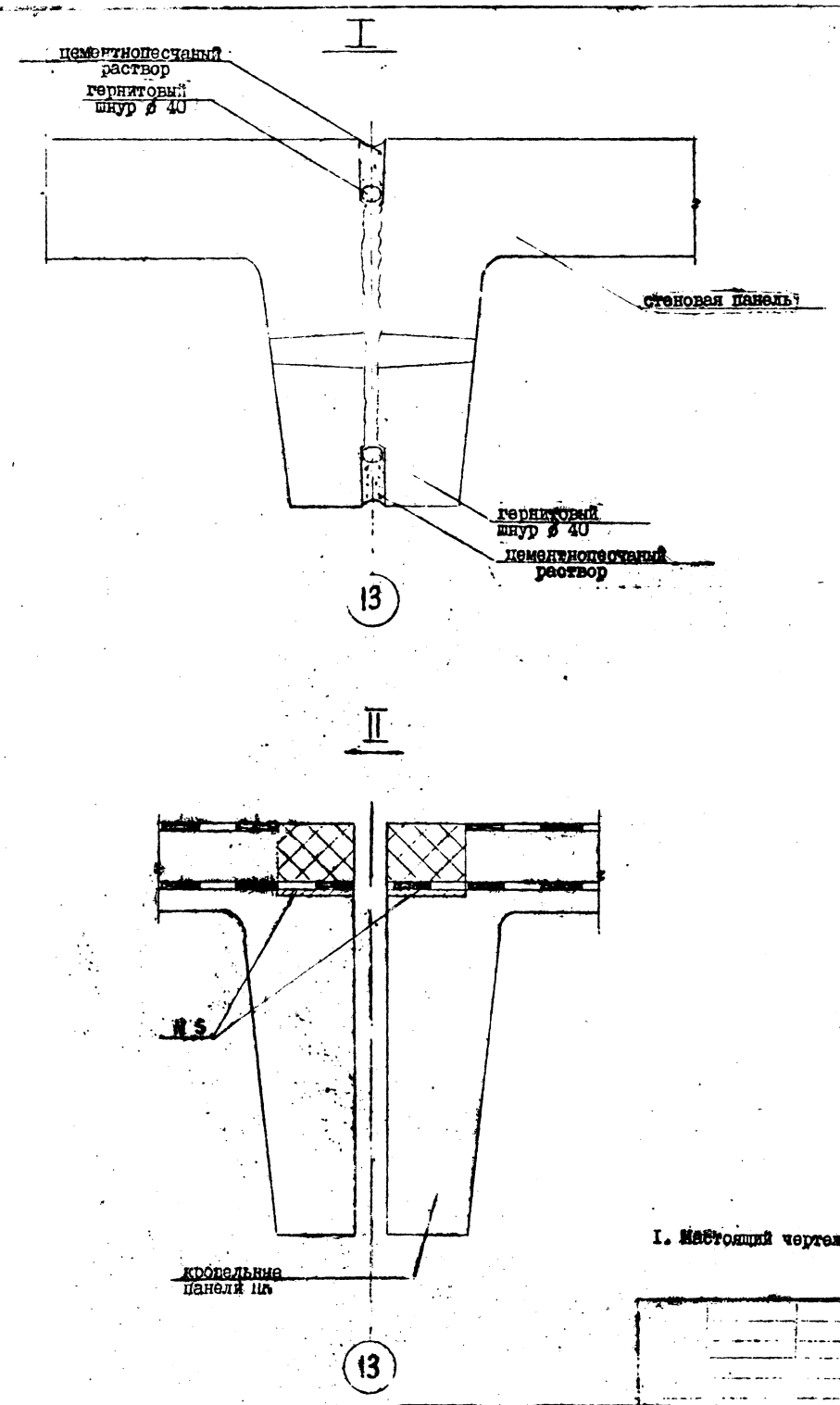

I. Настоящий чертеж рассматривать совместно с черт. № КЖ-33.

407-5-02.22.87 – КЖ

ГИП	Фельдман	Маслохозяйство для ГРЭС с блоками мощностью 800мВт.	Стадия Р, Лист 32, Листов 44
Н-к СО	Виноградов		
Н-к по	Макаров		
Н.конт.	МАликова	Здание маслоаппаратной. Спецификация деталей крепления каркаса. Детали I,II.	Министерство СССР ТЕПЛОЭЛЕКТРОПРОЕКТ МОСКОВСКОЕ ОТДЕЛЕНИЕ
Н.сект.	Разумцева		
Инжен.	Панкова		

Формат 22

СОГЛАСОВАНО:

Инв. № подл. 28 ИНТЛ | Подпись и дата | Взам. инв. №

ОТРАСЛЕВОЕ ТИПОВОЕ ПРОЕКТНОЕ РЕШЕНИЕ АЛЬБОМ 7

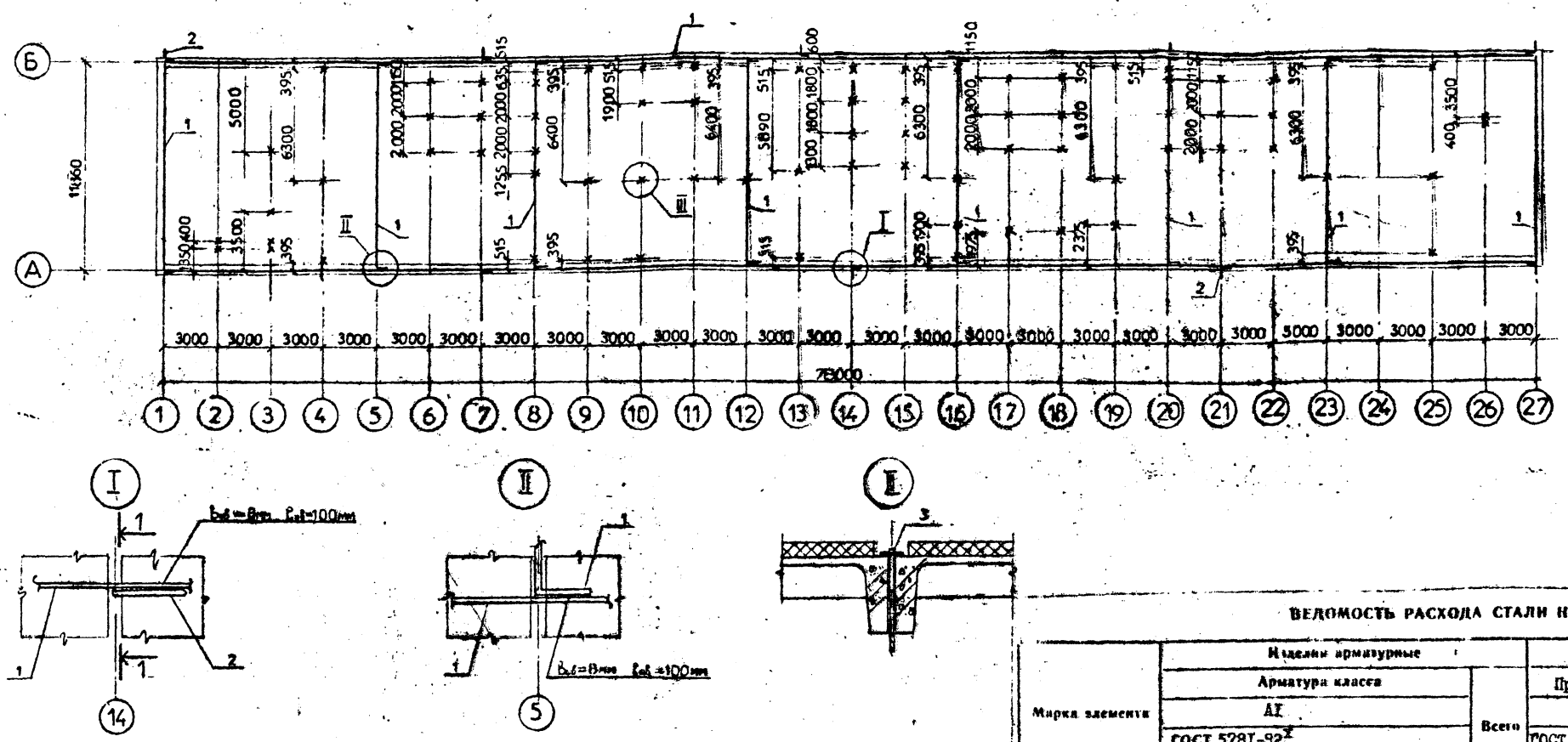

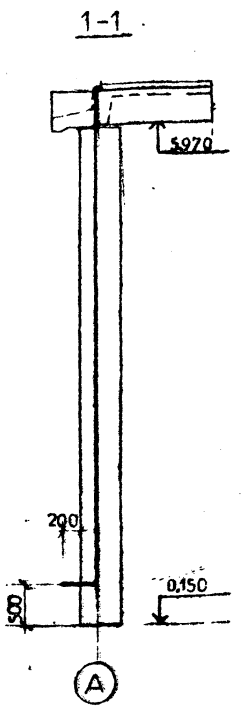

ВЕДОМОСТЬ РАСХОДА СТАЛИ НА ЭЛЕМЕНТ, КГ

Марка элемента	Изделия арматурные						Всего	Изделия закладные						Всего	Общий расход
	Арматура класса АI ГОСТ 578I-82*							Прокат ГОСТ I990З-74*			Арматура класс А I ГОСТ 578I-82*				
	Ф8	ФI6				Итого		-I0xI00			ФI6		Итого		
П О Л Ы	20I,2	97,96				I99,I6		6I,6			73,I5		I34,75		333,9I

Формат	Зона	Поз.	Обозначение	Наименование	Кол.	Примечание
				Детали		
		1		ф8АI ГОСТ578I-82* ℓ=I000	253 п.м	0,4
		2		ф16АI ГОСТ578I-82* ℓ=I000	62 п.м	1,58
				Изделия соединительные		
		3	КЖИ-42	СД-5	77	1,75

Привязан

Инв. №

ГИП	Фельдман	
Н-к СО	Виноградов	
Н-к по	Макаров	
Н.конт	Коновалихин	
Н.сек	Разумцева	
Инжен.	Панкова	

407-5-02.22.87 - КЖ

Маслохозяйство для ГРЭС с блоками мощностью 800 мВт.

Стадия	Лист	Листов
Р	35	44

Здание маслоаппаратной. Устройство молниезащиты. Схема подвесок.

Минэнерго СССР ТЕПЛОЭЛЕКТРОПРОЕКТ МОСКОВСКОЕ ОТДЕЛЕНИЕ

Формат 22

СОГЛАСОВАНО: с ЭТО, с ООиВ, Якоблева, Вассерман

Инв. № подл. | Подпись и дата | Взам. инв. №

28-ИИТП

ОТРАСЛЕВОЕ ТИПОВОЕ ПРОЕКТНОЕ РЕШЕНИЕ АЛЬБОМ 7

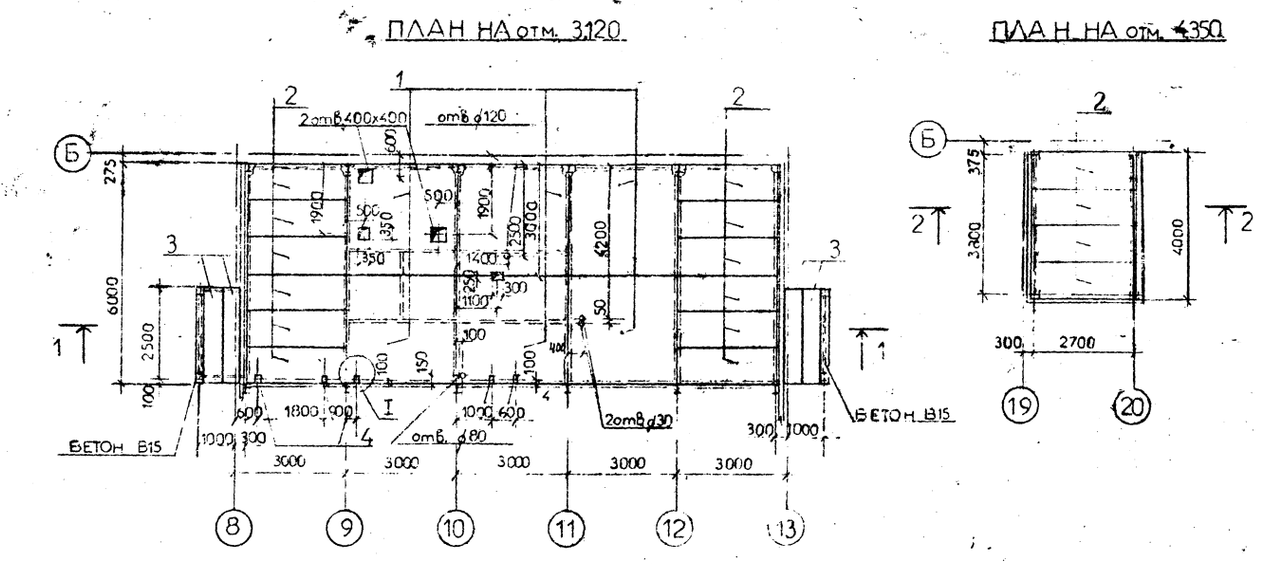

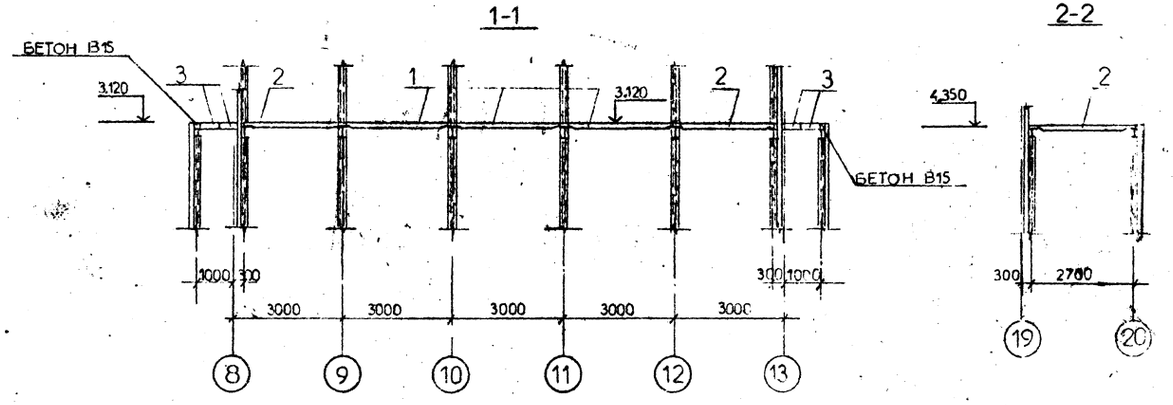

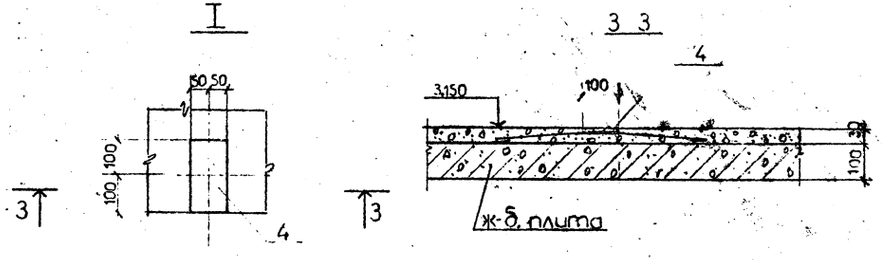

Формат	Зона	Поз.	Обозначение	Наименование	Кол.	Примечание
				СБОРОЧНЫЕ ЕДИНИЦЫ		
		I.	№ 7II5I-с	ППЖI-3030	6	
		2.	—— " ——	ППЖI-28I0	I6	
		3.	—— " ——	ППЖI-2405	4	
				ЗАКЛАДНЫЕ ИЗДЕЛИЯ		
		4.	КЖИ-31	МН-28	4	
				МАТЕРИАЛЫ		
				БЕТОН В I5	0,2	м³

ВЕДОМОСТЬ РАСХОДА СТАЛИ НА ЗАКЛАДНЫЕ ДЕТАЛИ (кг)

марка элемента	изделия			закладные				ВСЕГО
	арматура класса			профильная сталь				
	А-I			ВСтЭкп				
	ГОСТ 57 8I-82*			ГОСТ I99.03-74*			ИТОГО	
	⌀8		ИТОГО	δ=8				
МН-28	1,80		1,80	5,04			5,04	6,84

I. Отверстия в плитах выбить по месту.

ГИП	Фельдман		407-5-02.22.87 – КЖ	
Н-к СО	Виноградов		Маслохозяйство для ГРЭС с блоками мощностью 800 мВт.	Стадия: Р; Лист: 36; Листов: 44
Н-к по	Макаров			
Н.конт	Коновалихин		Здание маслоаппаратной. Перекрытия на отм. 3.I20, 4.350.	Минэнерго СССР ТЕПЛОЭЛЕКТРОПРОЕКТ МОСКОВСКОЕ ОТДЕЛЕНИЕ
Н.сект	Разумцева			
Инжен.	Панкова			

Привязан

Инв. №

Формат 22

СОГЛАСОВАНО: С 00 и В

Инв. № подл. | Подпись и дата | Взам. инв. №

28 ЦНТП

ПЛАН НА ОТМ. 0.150

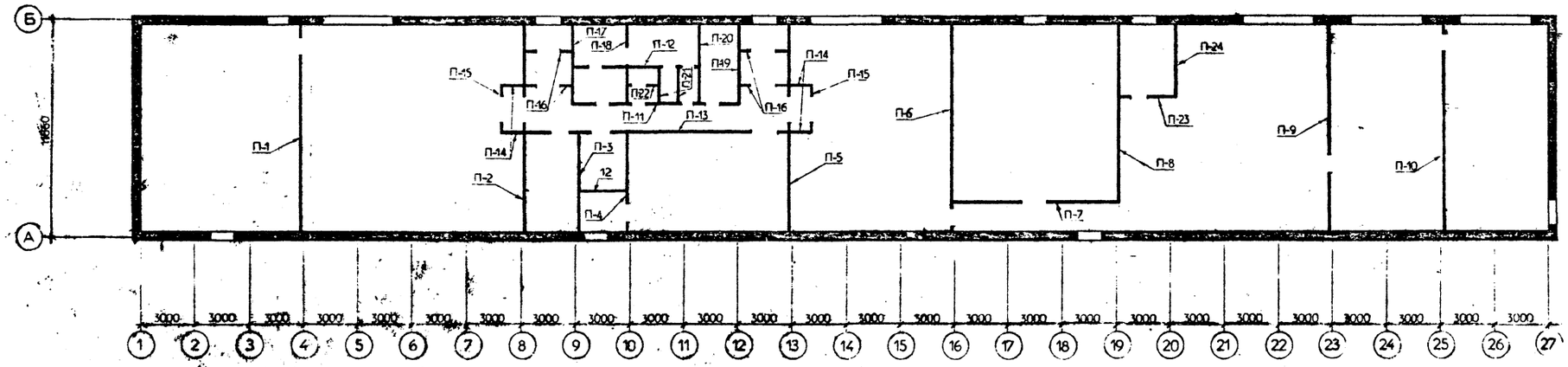

ПЛАН НА ОТМ. 3.150

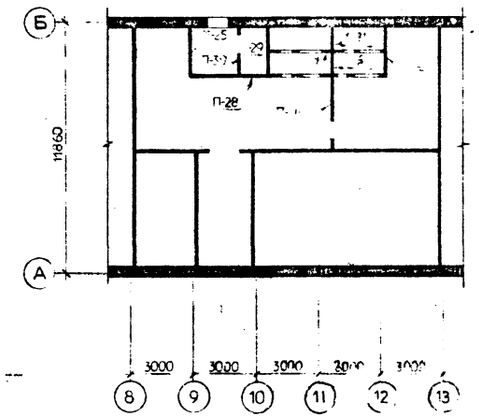

П-1

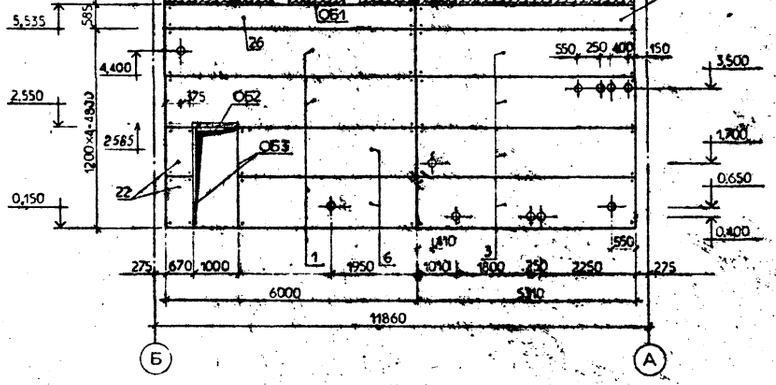

П-3

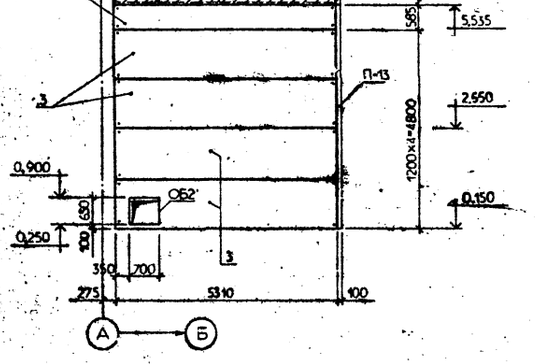

П-5

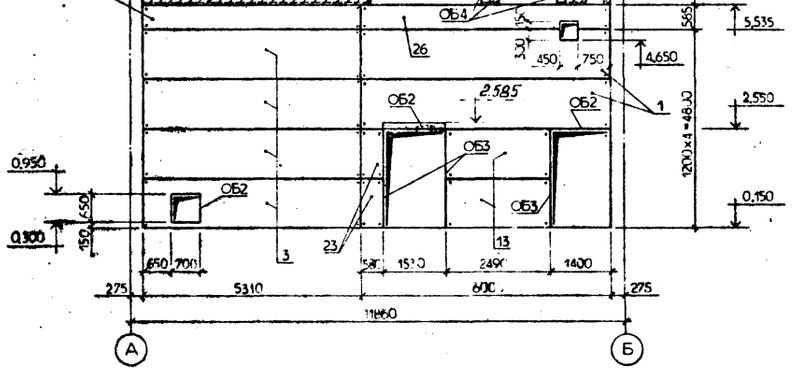

П-2

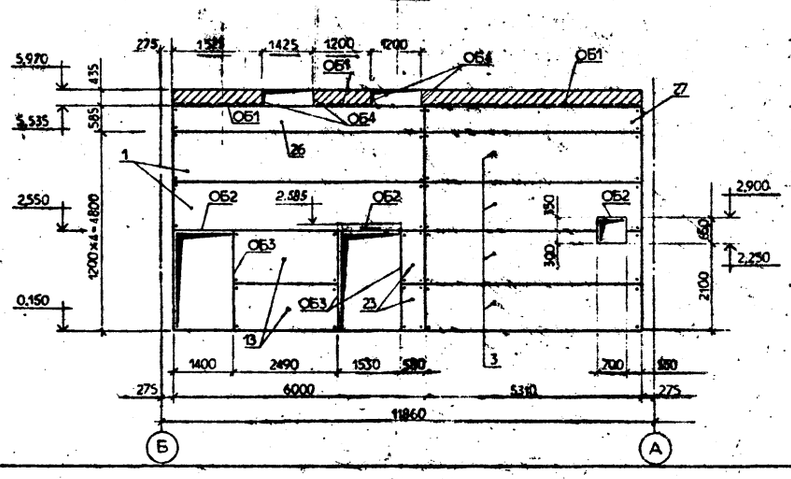

П-4

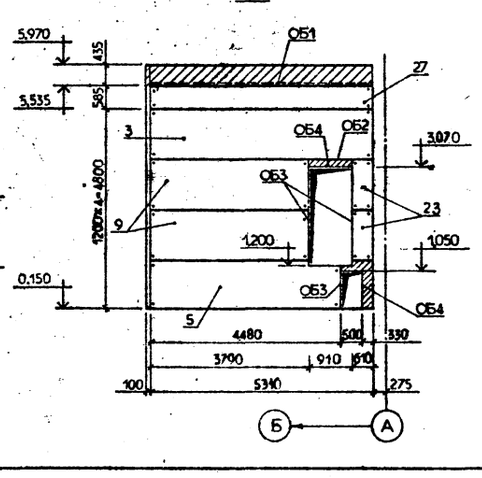

I. Настоящий чертеж рассматривать совместно с черт.№ КЖ-38-41.

ПРИВЯЗАН

ИНВ. №

ГИП	ФЕЛЬДМАН		
НАЧ.СО	ВИНОГРАДОВ		
НАЧ.П/О	МАКАРОВ		
Н.КОНТР	КОНСТАНТИНОВ		
Н.СЕКТ	РАЗУМЕЕНКО		
ИНЖЕНЕР	КОЛОМЕЙЦЕВ		

407-5-02.22.87 – КЖ

Маслохозяйство для ГРЭС с блоками мощностью 800 МВт

Стадия	Лист	Листов
Р	37	44

Здание маслоаппаратной. План внутренних перегородок. Перегородки П-1÷П-5.

Министерство СССР ТЕПЛОЭЛЕКТРОПРОЕКТ МОСКОВСКОЕ ОТДЕЛЕНИЕ

Копировал

Формат 22

Инв. № подл. | Подпись и дата | Взам. инв. №

38 ЦИТП

Гипрокоммунэнергострой г. Куйбышев

С-273 С 00.3

ОТРАСЛЕВОЕ ТИПОВОЕ ПРОЕКТНОЕ РЕШЕНИЕ

АЛЬБОМ 7

П-6

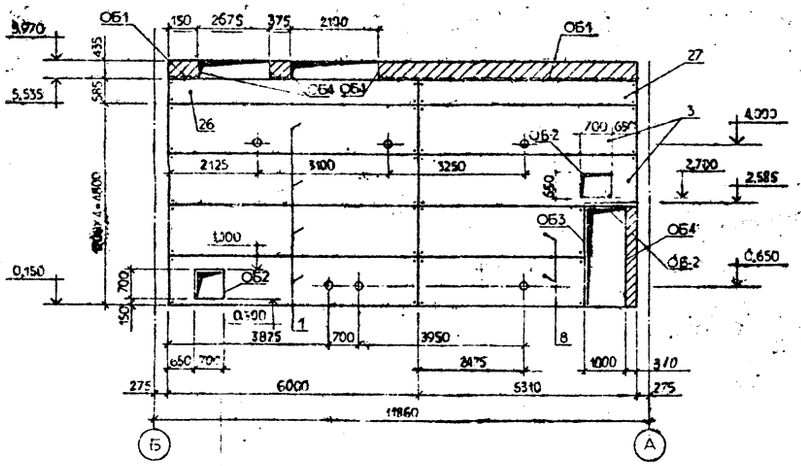

П-7

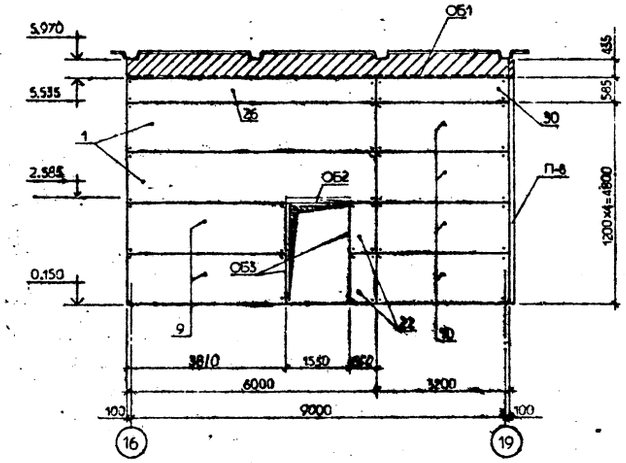

П-8

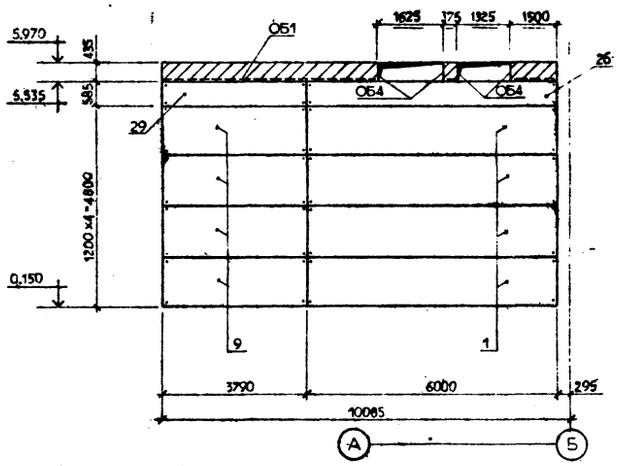

П-9

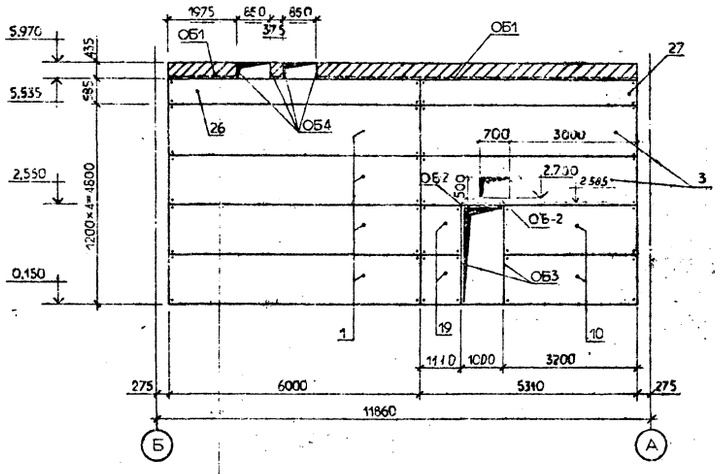

П-11

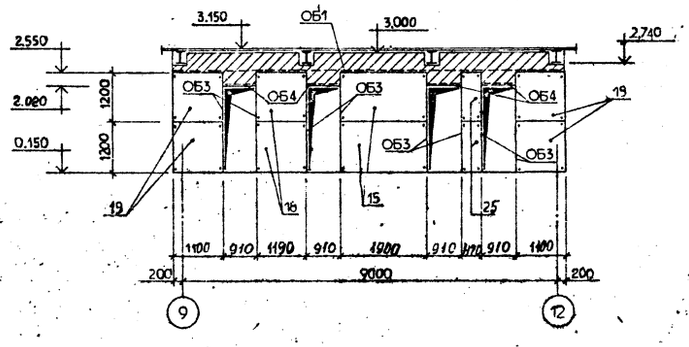

П-13

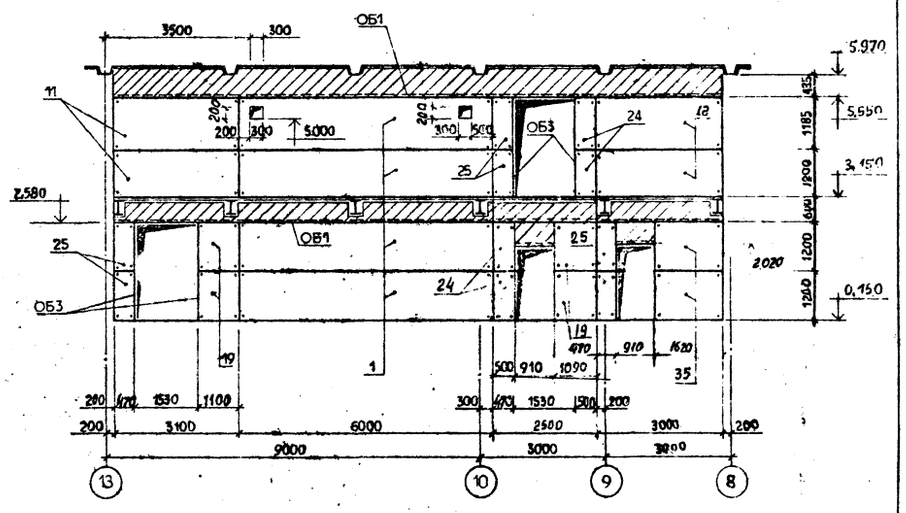

П-10

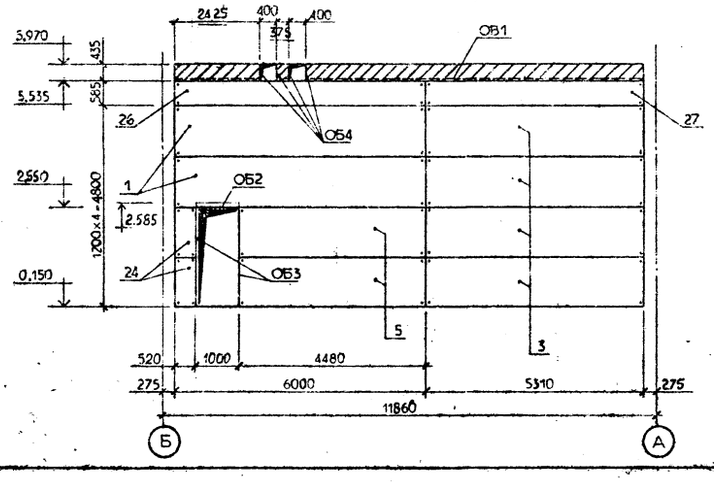

П-12

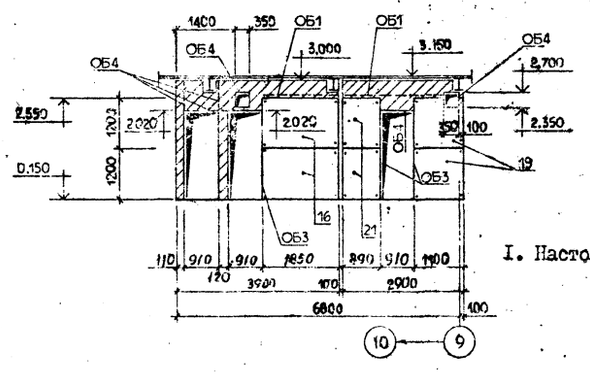

I. Настоящий чертеж рассматривать совместно с черт.№ КЖ-37,39÷41.

ПРИВЯЗАН

ИНВ. №

ГИП	ФЕЛЬДМАН	
НАЧ. СО	ВИНОГРАДОВ	
НАЧ. П/О	МАКАРОВ	
Н.КОНТ.	КОНОВАЛИХИН	
Н.СЕКТ.	РАЗУМЦЕВА	
ИНЖЕНЕР	КОЛОМЕЙЦЕВ	

407-5-02.22.87 -КЖ

Маслохозяйство для ГРЭС с блоками мощностью 800 МВт.

Стадия	Лист	Листов
Р	38	44

Здание маслоаппаратной. Перегородки П-6 ÷ П-13.

Министерство СССР ТЕПЛОЭЛЕКТРОПРОЕКТ МОСКОВСКОЕ ОТДЕЛЕНИЕ

Копировал

Формат 22

П-14 (4 шт)

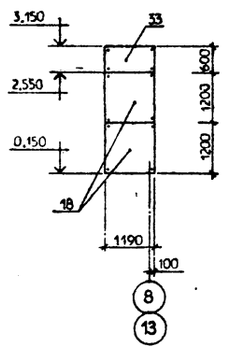

П-15 (2 шт)

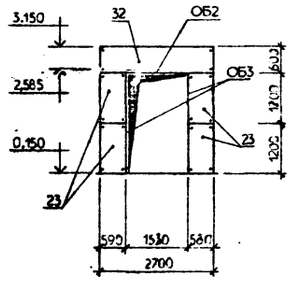

П-16 (4 шт)

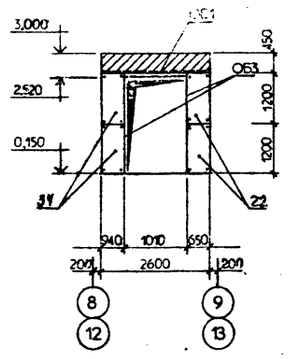

П-17

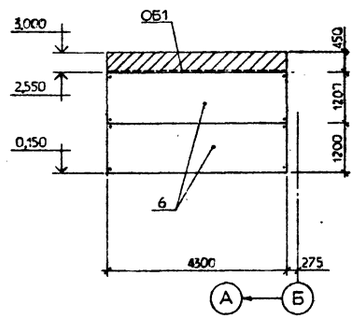

П-18

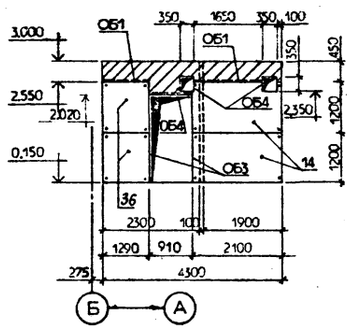

П-19

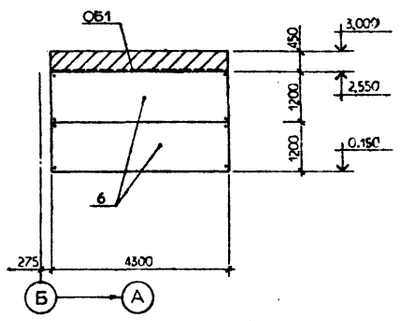

П-20

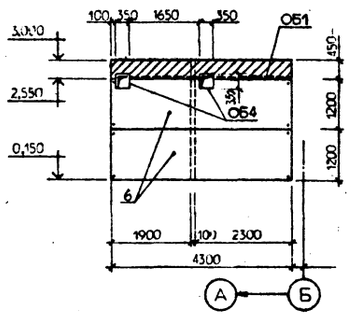

П-21 (2 шт)

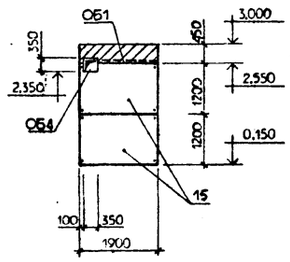

П-22

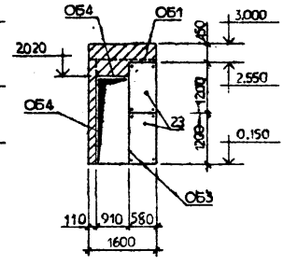

П-23

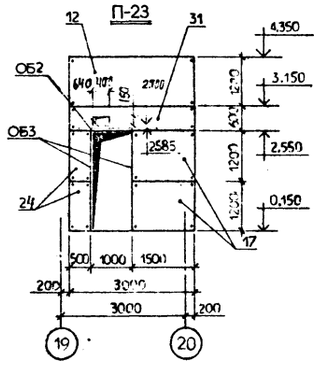

П-24

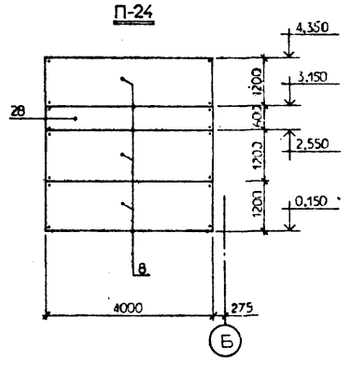

П-25 (2 шт)

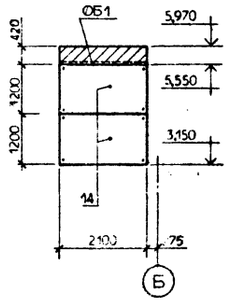

П-26

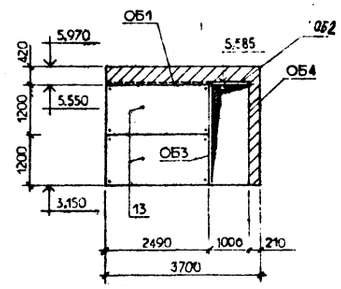

П-27

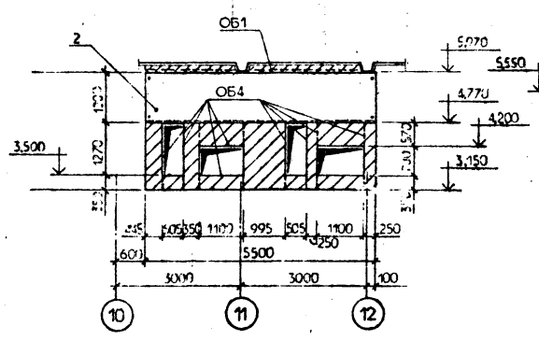

П-28

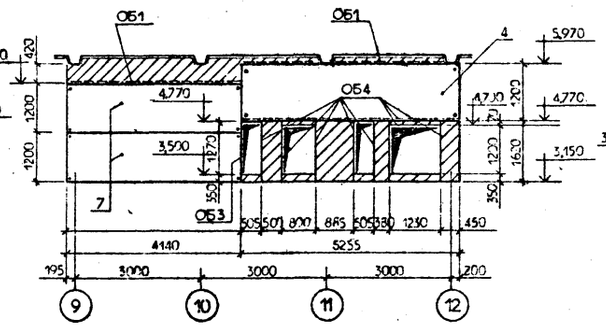

П-29

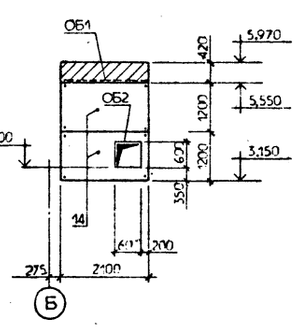

П-30

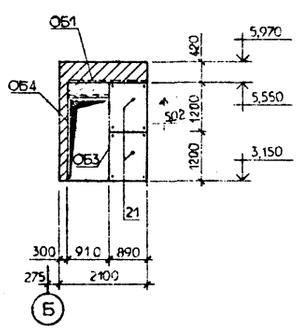

П-31 (2 шт)

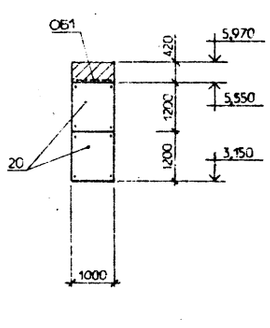

1. Настоящий чертеж рассматривать совместно с черт.№ КЖ-37,38,40,41.

ПРИВЯЗАН

ИНВ. N

407-5-02.22.87 -КЖ

ГИП	ФЕЛЬДМАН		
НАЧ. СС	ВИНОГРАДОВ		
НАЧ. П/О	МАКАРОВ		
Н.КОНТР.	К.НОВАЛИХИН		
Н.СЕКТ.	РАЗУМЦЕВА		
ИНЖЕНЕР	КОЛОМЕЙЦЕВ		

Маслохозяйство для ГРЭС с блоками мощностью 800 МВт.

Стадия	Лист	Листов
Р	39	44

Здание маслоаппаратной. Перегородки П-14 ÷ П-31.

Минэнерго СССР ТЕПЛОЭЛЕКТРОПРОЕКТ МОСКОВСКОЕ ОТДЕЛЕНИЕ

Копировал

Формат 22

Инв. № подл. | Подпись и дата | Взам. инв. № | Инв. № дубл. | Подпись и дата

Дополнительные подписи

СОГЛАСОВАНО

ИНВ. № ПОДЛ. | ПОДПИСЬ И ДАТА | ВЗАМ. ИНВ. №

СПЕЦИФИКАЦИЯ ПАНЕЛЕЙ ПЕРЕГОРОДОК

Формат	Зона	Поз.	Обозначение	Наименование	Кол.	Примечание
				Сборочные единицы		
				Панели перегородок		
		I	Ровенская АЭС № 3035-с	ПЖС60	26	
		2	- кж - 4I	ПЖС 5500 х II85	I	
		3	- " -	ПЖС 5300 х II85	25	
		4	- " -	ПЖС 5250 х II85	I	
		5	- " -	ПЖС 4480 х II85	3	
		6	- " -	ПЖС 4300 х II85	8	
		7	- " -	ПЖС 4120 х II85	2	
		8	- " -	ПЖС 4000 х II85	5	
		9	- " -	ПЖС 3770 х II85	8	
		I0	- " -	ПЖС 3180 х II85	6	
		II	- " -	ПЖС 3080 х II85	2	
		I2	Ровенская АЭС № 3035-с	ПЖС62	3	
		I3	- кж - 4I	ПЖС 2490 х II85	6	
		I4	- " -	ПЖС 2100 х II85	5	
		I5	- " -	ПЖС 1880 х II85	6	
		I6	- " -	ПЖС 1830 х II85	2	
		I7	Ровенская АЭС № 3035-с	ПЖС63	2	
		I8	- кж - 4I	ПЖС II80 х II85	I0	
		I9	- " -	ПЖС I090 х II85	I2	
		20	- " -	ПЖС I000 х II85	4	
		2I	- " -	ПЖС 870 х II85	4	
		22	- " -	ПЖС 650 х II85	I2	
		23	- " -	ПЖС 570 х II85	I6	
		24	- " -	ПЖС 500 х II85	8	
		25	- " -	ПЖС 450 х II85	8	
		26	Ровенская АЭС № 3035-с	ПЖС64	8	
		27	- кж - 4I	ПЖС 5300 х 585	8	
		28	- " -	ПЖС 4000 х 585	I	
		29	- " -	ПЖС 3770 х 585	I	
		30	- " -	ПЖС 3180 х 585	I	
		3I	Ровенская АЭС № 3035-с	ПЖС65	I	
		32	- кж - 4I	ПЖС 2700 х 585	2	
		33	- " -	ПЖС II80 х 585	4	
		34	- " -	ПЖС 940 х 1185	8	
		35	- " -	ПЖС 1600 х 1185	2	
		36	- " -	ПЖС 1270 х 1185	2	

СПЕЦИФИКАЦИЯ КРЕПЁЖНЫХ ДЕТАЛЕЙ

Формат	Зона	Поз.	Обозначение	Наименование	Кол.	Примечание
				Детали		
		34	Данный чертёж	Полоса -6х100, ℓ= 60	350	0,3 кг.
				ГОСТ I9903-74*		
		35	- " -	Шпилька ØI0А-I, ℓ= I50	350	0,1 кг.
				ГОСТ 5781-82*		
			- " -	Гайка MI0 ГОСТ 5915-70*	700	—
			- " -	Шайба MI0 ГОСТ II37I-68*	700	—

ЗАКАЗНАЯ СПЕЦИФИКАЦИЯ ТИПОВЫХ ПАНЕЛЕЙ ПЕРЕГОРОДОК

Формат	Зона	Поз.	Обозначение	Наименование	Кол.	Примечание
				Сборочные единицы		
				Панели перегородок		
			Ровенская АЭС, № 3035-с	ПЖС60	69	
			- " -	ПЖС6I	20	
			- " -	ПЖС62	I3	
			- " -	ПЖС63	6	
			- " -	ПЖС64	I9	
			- " -	ПЖС65	2	

ДЕТАЛИ КРЕПЛЕНИЯ

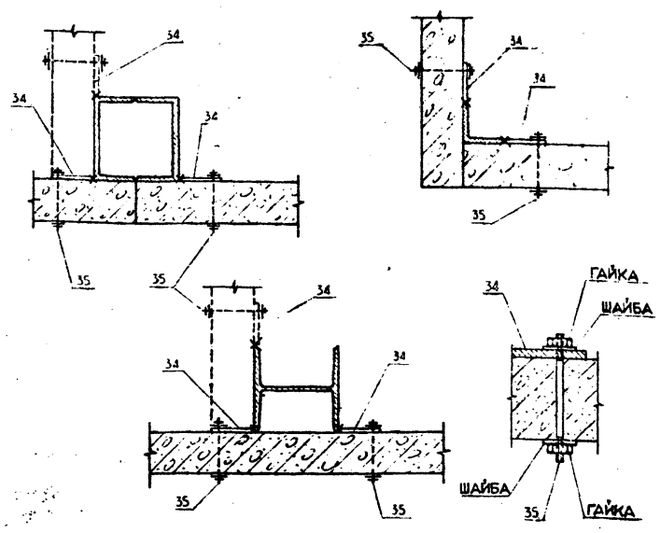

Ведомость деталей

Поз.	Эскиз
34	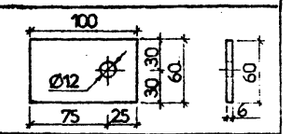
35	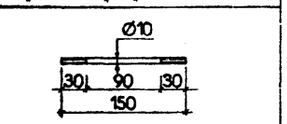

ВЕДОМОСТЬ РАСХОДА СТАЛИ НА КРЕПЁЖНЫЕ ДЕТАЛИ, КГ

ЭЛЕМЕНТ	Изделия крепёжные								ОБЩИЙ РАСХОД.
	Арматура класса		Прокат ВСт.3кп.2						
	A-I		Сталь листовая		Гайки		Шайбы		
	ГОСТ 5781-82*		ГОСТ I9903-74*		ГОСТ 5915-70*		ГОСТ II37I-68*		
	Ø I0		δ= 6		MI0		MI0		
ПЕРЕГОРОДКИ	35,0	—	I05,0	—	8,0	—	3,0	—	151,0

I. Настоящий чертёж рассматривать совместно с чертежами №№ - КЖ - 37 ÷ 39, 4I.
2. Углы панелей перегородок, имеющих закладные детали, приварить к металлоконструкциям.

ПРИВЯЗАН

ИНВ. №

ГИП	ФЕЛЬДМАН		407-5-02.22.87 - КЖ
НАЧ.СО	ВИНОГРАДОВ		
НАЧ.П/О	МАКАРОВ		
Н.КОНТР.	КОНОВАЛИХИН		Маслохозяйство для ГРЭС с блоками мощностью 800 МВт. Стадия: Р; Лист: 40; Листов: 44
Н.СЕКТ.	РАЗУМЦЕВА		Здание маслоашаратной. Перегородки. Спецификация.
ИНЖЕНЕР	КОЛОМЕЙЦЕВ		Минэнерго СССР ТЕПЛОЭЛЕКТРОПРОЕКТ МОСКОВСКОЕ ОТДЕЛЕНИЕ

Копировал

Формат А2

АЛЬБОМ 7

ОТРАСЛЕВОЕ ТИПОВОЕ ПРОЕКТНОЕ РЕШЕНИЕ

№ поз.	Требуемое количество панелей шт.	Типовая панель	Эскиз	Индивидуальные панели
1	2	3	4	5
I	26	ПЖС60 – 26шт	1, 1185, 5985	ПЖС60 – 26 шт.
2	I	ПЖС60 – Iшт	2, 25, 1185, 5490, 45, 450	ПЖС 5490 х II85 – I шт. ПЖС 450 х II85 – I шт.
3	25	ПЖС6I –10 шт	3, 1185, 5300, 85	ПЖС 5300 х II85 – 8 шт.
		ПЖС60 – I шт	3, 22, 1185, 5300, 85, 650	ПЖС 5300 х II85 – I шт. ПЖС 650 х II85 – I шт.
		ПЖС60 – 10 шт	3, 23, 1185, 5300, 115, 570	ПЖС 5300 х II85 – 10 шт. ПЖС 570 х II85 – 10 шт.
		ПЖС60 – 4 шт	3, 24, 1185, 5300, 185, 500	ПЖС 5300 х II85 – 4 шт. ПЖС 500 х II85 – 4 шт.
4	I	ПЖС60 – I шт	4, 22, 1185, 5250, 85, 650	ПЖС 5250 х II85 – I шт. ПЖС 650 х II85 – I шт.
5	3	ПЖС6I – 3 шт	5, 21, 1185, 4480, 35, 870	ПЖС 4480 х II85 – 3 шт. ПЖС 870 х II85 – 3 шт.
6	8	ПЖС60 – 4 шт	19, 24, 1185, 4300, 95, 1090, 500	ПЖС 4300 х II85 – 4 шт. ПЖС 1090 х II85 – 4 шт. ПЖС 450 х II85 – 4 шт.
		ПЖС60 – I шт	6, 22, 22, 1185, 4300, 650, 650, 395	ПЖС 4300 х II85 – I шт. ПЖС 650 х II85 – 2 шт.
		ПЖС6I – 3шт	6, 19, 1185, 4300, 5, 1090	ПЖС 4300 х II85 – 3 шт. ПЖС 1090 х II85 – 3 шт.
7	2	ПЖС6I – 2 шт	7, 19, 1185, 4140, 165, 1090	ПЖС 4140 х II85 – 2 шт. ПЖС 1090 х II85 – 2 шт.
8	5	ПЖС60 – 5 шт	8, 16, 15, 1185, 4000, 85, 1380	ПЖС 1830 х 1185 – 1 шт. ПЖС 4000 х II85 – 5 шт. ПЖС I880 х II85 – 4 шт.
9	8	ПЖС60 – 6 шт	9, 14, 1185, 3770, 115, 2100	ПЖС 3770 х II85 – 6 шт. ПЖС 2100 х II85 – 6 шт.
I0	6	ПЖС60 – 6 шт	10, 13, 1185, 3180, 375, 2490	ПЖС 3180 х II85 – 6 шт. ПЖС 2490 х II85 – 6 шт.
II	2	ПЖС60 – 2 шт	14, 18, 18, 1185, 3080, 45, 1180, 1180, 25, 50, 450	ПЖС 3080 х II85 – 2 шт. ПЖС II80 х II85 – 4 шт. ПЖС 450 х II85 – 2 шт.
I2	3	ПЖС62 – 3 шт	12, 1185, 2985	ПЖС62 – 3 шт.
I6	2	ПЖС62 – I шт	16, 13, 1185, 1830, 65, 1090	ПЖС I830 х II85 – I шт. ПЖС 1090 х II85 – I шт.
I7	2	ПЖС63 – 2 шт	17, 1185, 1485	ПЖС63 – 2 шт.
35	2	ПЖС62 – 2 шт.	35, 36, 1185, 1600, 115, 1270	ПЖС I600 х II85 – 2 шт. ПЖС 1270 х II85 – 2 шт.
20	4	ПЖС63 – 2 шт	25, 20, 1185, 1000, 35, 450	ПЖС I000 х II85 – 2 шт. ПЖС 450 х II85 – 2 шт.
2I	4	ПЖС63 – I шт	23, 21, 1185, 870, 145, 570	ПЖС 870 х II85 – I шт. ПЖС 570 х II85 – I шт.
26	8	ПЖС64 – 8 шт.	26, 585, 5985	ПЖС64 – 8 шт.
27	8	ПЖС64 – 8 шт	27, 585, 5300, 685	ПЖС 5300 х 585 – 8 шт.
28	I	ПЖС64 – I шт	28, 33, 585, 4000, 305, 1180	ПЖС 4000 х 585 – I шт. ПЖС II80 х 585 – I шт.
29	I	ПЖС64 – I шт	29, 33, 585, 3770, 1025, 1180	ПЖС 3770 х 585 – I шт. ПЖС II80 х 585 – I шт.
30	I	ПЖС64 – I шт	30, 32, 585, 3180, 2700, 105	ПЖС 3180 х 585 – I шт. ПЖС 2700 х 585 – I шт.
3I	I	ПЖС65 – I шт	31, 585, 2985	ПЖС65 – I шт.
32	2	ПЖС65 – I шт	32, 585, 2700, 285	ПЖС 2700 х 585 – I шт.
33	4	ПЖС65 – I шт	33, 585, 1180, 625, 1190	ПЖС II80 х 585 – 2 шт.
24	8	ПЖС 63 – 1шт	24, 1185, 500, 500, 485	ПЖС 500 х 1185 – 3шт
14	8	ПЖС 6I – 2шт	14, 22, 15, 1185, 2100, 105, 650, 650, 1880	ПЖС 2100 х 1185 – 2шт ПЖС 1880 х 1185 – 2шт ПЖС 650 х 1185 – 4 шт
18	10	ПЖС 62 – 3шт	18, 23, 18, 1185, 1180, 570, 1180	ПЖС 1180 х 1185 – 6шт ПЖС 570 х 1185 – 3шт
34	8	ПЖС 62 – 3шт	20, 34, 55, 1185, 1000, 105, 940, 940	ПЖС 940 х 1185 – 6шт ПЖС 1000 х 1185 – 3шт
22	12	ПЖС 62 – 1шт	22, 23, 22, 1185, 650, 570, 115, 650	ПЖС 650 х 1185 – 2шт ПЖС 570 х 1185 – 1шт

I. Настоящий чертеж рассматривать совместно с черт.№ КЭ-37-40.

ПРИВЯЗАН

ИНВ. №

ГИП	ФЕЛЬДМАН	
НАЧ.СО	ВИНОГРАДОВ	
НАЧ.ГО	МАКАРОВ	
НАЧ.ПТО	КОНОВАЛОВИН	
Н.СЕКТ.	РЕПИНСКАЯ	
ИНЖЕНЕР-КОНСТРУКТОР		

407-5-02.2887 - К

Маслохозяйство для ПГЭС с блоками мощностью 800 МВт

Здание маслоаппаратной. Перегородки. Разрезка панелей.

Стадия	Лист	Листов
Р	41	44

Министерство СССР ТЕПЛОЭЛЕКТРОПРОЕКТ МОСКОВСКОЕ ОТДЕЛЕНИЕ

Копировал

Формат 22

ИНВ. № ПОДЛ. | ПОДПИСЬ И ДАТА | ВЗАМ. ИНВ. №

Формат	Зона	Поз.	Обозначение	Наименование	Кол.	Примечание
				Сборочные единицы		
		I2	-КЖИ-51	Каркас плоский КР-7	908	
				Сетка арматурная		
		I	1.410-31-07	$IC\frac{I2AIII}{8AI}205x7I5$	I70	79,56кг
		2	— " — " —	$IC\frac{I2AIII}{8AI}205x535$	5I	59,55кг
		5	— " — " —	$IC\frac{I2AIII}{8AI}205x445$	30	49,95кг
		4	— " — " —	$IC\frac{I2AIII}{8AI}205x4I5$	II	46,2Iкг
		3	— " — " —	$IC\frac{I2AIII}{8AI}205x505$	33	56,62кг
		6	— " — " —	$IC\frac{I2AIII}{8AI}85x7I5$	I3	34,I0кг
		7	— " — " —	$IC\frac{I2AIII}{8AI}85x535$	3	25,50кг
		8	— " — " —	$IC\frac{I2AIII}{8AI}85x505$	6	24,Iкг.
		9	— " — " —	$IC\frac{I2AIII}{8AI}85x445$	4	2I,30кг
		I0	— " — " —	$IC\frac{I2AIII}{8AI}85x4I5$	2	I9.70кг
		II	— " — " —	$IC\frac{I2AIII}{8AI}205x235$	5	26,I9кг

Поз.	Обозначение	Наименование	Кол.	Примечание
		Детали		
I3		⌀I2AI ГОСТ578I-82* ℓ=2550	5I9	2,26кг.
I4		- " - " - ℓ=I300	I00	I,I5кг.
I5		- " - " - ℓ=I700	44	I,5Iкг.
I6		- " - " - ℓ=3300	80	2,93кг.
I7		- " - " - ℓ=3400	I7	3,02кг.
I8		- " - " - ℓ=3600	32	3,20кг.
I9		- " - " - ℓ=4000	6	3,55кг.
20		- " - " - ℓ=2600	I9	2,3Iкг.
2I		- " - " - ℓ=2700	I0	2,40кг.
22		- " - " - ℓ=I500	40	I,33кг.
23		- " - " - ℓ=8400	I0	7,46кг.
24		- " - " - ℓ=2300	40	2,04кг.
25		- " - " - ℓ=I400	7	I,24кг.
26		- " - " - ℓ=2000	I08	I,78кг.
27		⌀I6AI ГОСТ578I-82* ℓ=36450	I2	57,52кг.
28		- " - " - ℓ=42450	I2	66,99кг.
29		- " - " - ℓ=I2300	I2	I9,4Iкг.
30		⌀6AI ГОСТ578I-82* ℓ=II00	287	п/м
35		- " - " - ℓ=2I0	720	0,05кг.
3I		⌀I0AI ГОСТ578I-82* ℓ=II00	993	0,68кг.
32		- " - " - ℓ=36450	4	22,49кг.
33		- " - " - ℓ=42450	4	26,I9кг.
34		- " - " - ℓ=I2300	4	7,59кг.

Поз.	Эскиз
13	1550 1000
14	300 1000
26	1000 1000
31	300 150 250 150 250
35	210

ПРИМЕЧАНИЕ:

I. Настоящий чертёж рассматривать совместно с черт. Б КЖ-43,44.

ВЕДОМОСТЬ РАСХОДА СТАЛИ НА ЭЛЕМЕНТ, КГ

Марка элемента	Изделия арматурные								Всего
	Арматура класса								
	A I			A III					
	ГОСТ 578I-82*			ГОСТ 578I-82*					
	⌀6	⌀8	⌀I0	⌀I0	⌀I2	⌀I6		Итого	
Фундаментная плита	I54	2I20	I3I7	90I	I8538	I727			24757

СОГЛАСОВАНО

ИНВ. № ПОДЛ. 28-ЦИТП | ПОДПИСЬ И ДАТА | ВЗАМ. ИНВ. №

ПРИВЯЗАН

ИНВ. №

ГИП	Фельдман	
Нач. С.О.	Виноградов	
Нач. п/о	Макаров	
Н. контр.	Коновалов	
Нач. сект.	Разумцева	
Инженер	Романов	

407-5-02.22.87- КЖ

Маслохозяйство для ГРЭС с блоками мощностью 800МВт

Здание маслоаппаратной. Фундаментная плита. Спецификация арматуры.

Стадия	Лист	Листов
Р	42	44

Министерство СССР ТЕПЛОЭЛЕКТРОПРОЕКТ МОСКОВСКОЕ ОТДЕЛЕНИЕ

Копировал

Формат 22

ОТРАСЛЕВОЕ ТИПОВОЕ ПРОЕКТНОЕ РЕШЕНИЕ АЛЬБОМ 7

ПЛАН РАСКЛАДКИ НИЖНИХ СЕТОК
ПЛИТЫ (I СЛОЙ)

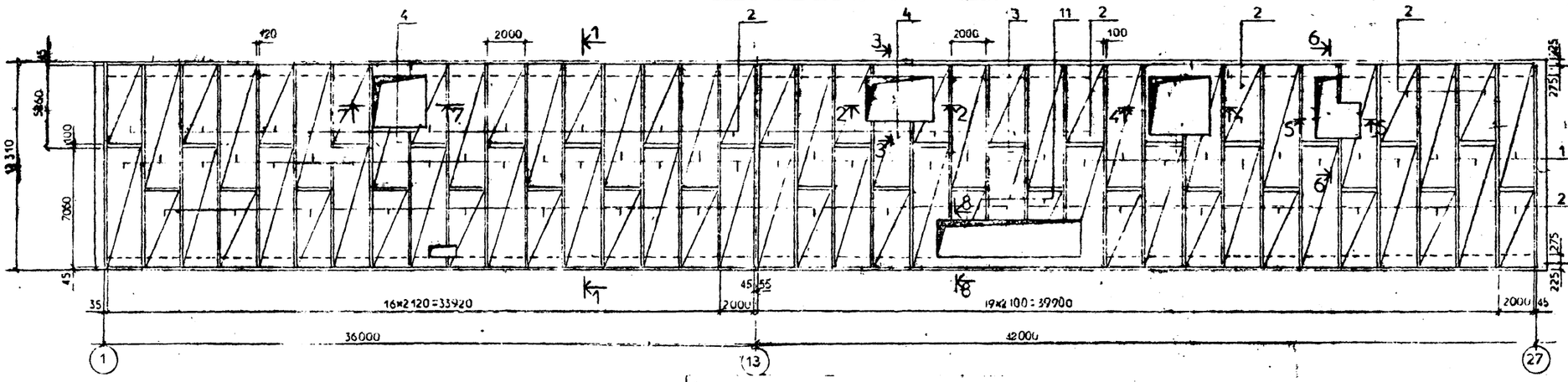

5-5

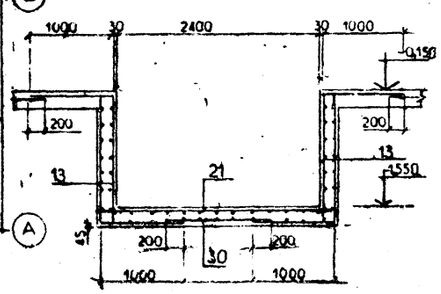

ПЛАН РАСКЛАДКИ НИЖНИХ СЕТОК
ПЛИТЫ (2 СЛОЙ)

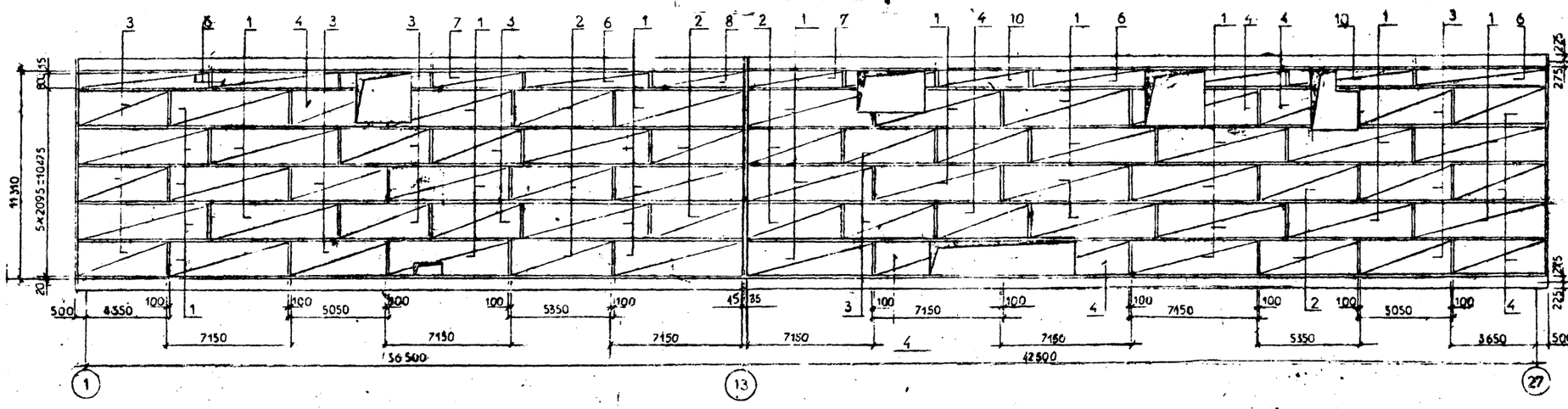

6-6

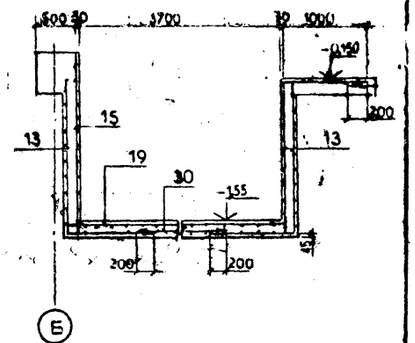

4-4

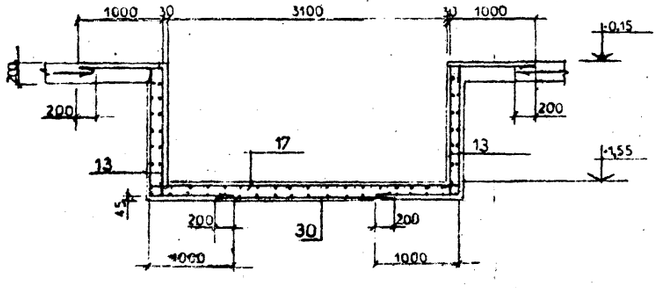

1-1

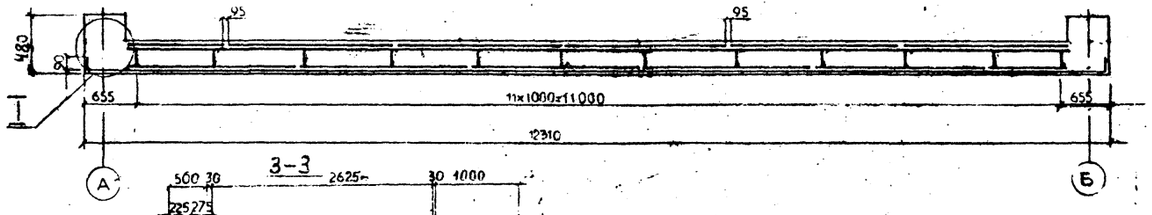

3-3

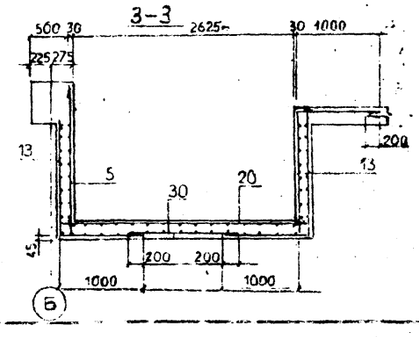

1. Настоящий чертеж рассматривать совместно с черт.№ КЖ-42,44.
2. Сетку обрезать и загнуть по месту.

ПРИВЯЗАН

ИНВ №

ГИП	Фельдман	407-5-02.22.87 – КЖ	
Нач.с/о	Виноградов	Маслохозяйство для ГРЭС с блоками мощностью 800Мвт	Стадия Р; Лист 43; Листов 44
Нач.п/о	Макаров		
Н.контр.	Коновалин	Здание маслоаппаратной Фундаментная плита Армирование	Минэнерго СССР ТЕПЛОЭЛЕКТРОПРОЕКТ МОСКОВСКОЕ ОТДЕЛЕНИЕ
Нач.сект	Разумцева		
Инженер	Романов		

Копировал

Формат 22

АЛЬБОМ 7
ОТРАСЛЕВОЙ ТИПОВОЙ ПРОЕКТНОЙ РЕШЕНИЯ

ИНВ. № ПОДЛ. | ПОДПИСЬ И ДАТА | ВЗАМ. ИНВ. №
28-4477

ПЛАН РАСКЛАДКИ ВЕРХНИХ СЕТОК ПЛИТЫ (1 СЛОЙ)

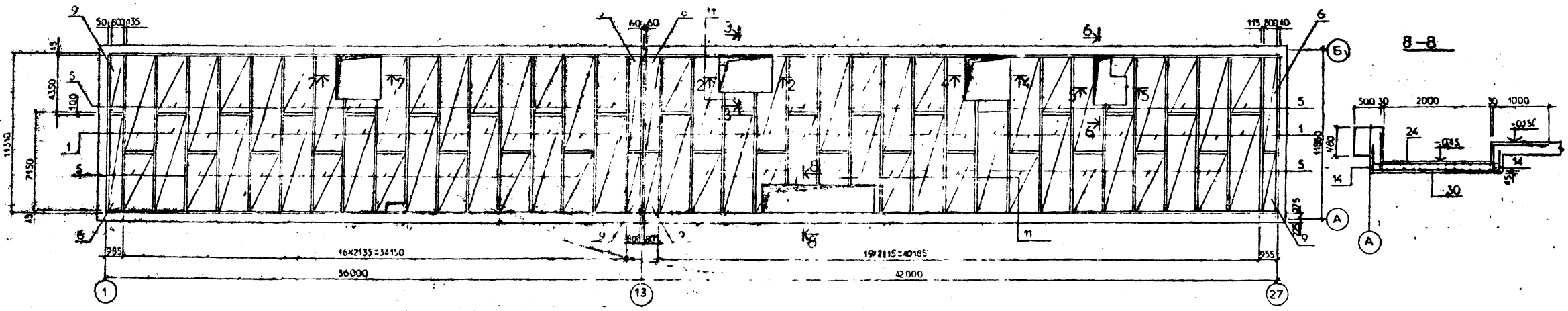

ПЛАН РАСКЛАДКИ ВЕРХНИХ СЕТОК ПЛИТЫ (2 СЛОЯ)

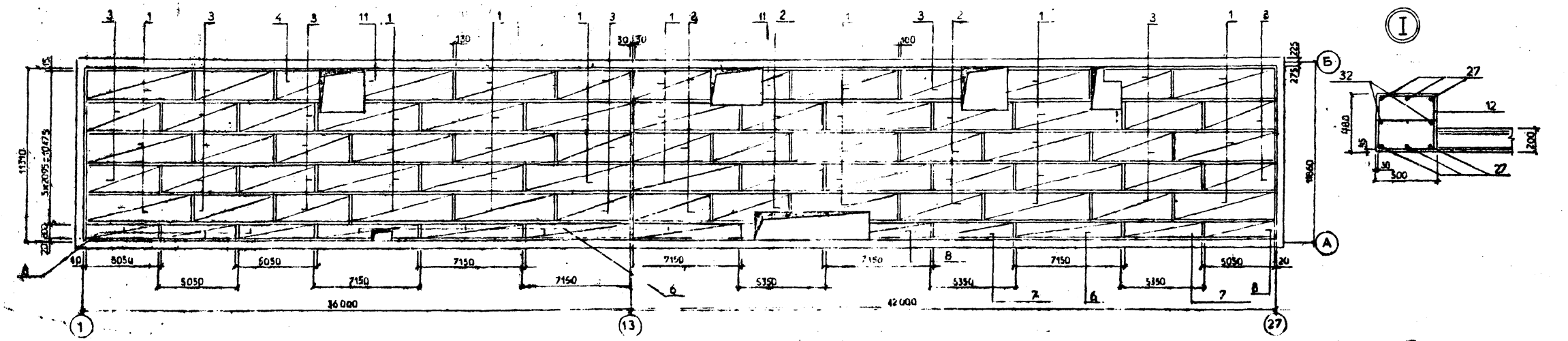

7-7

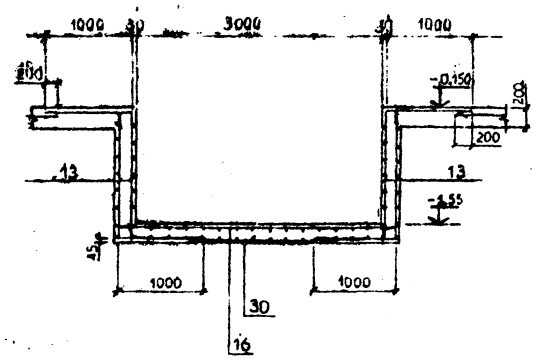

2-2

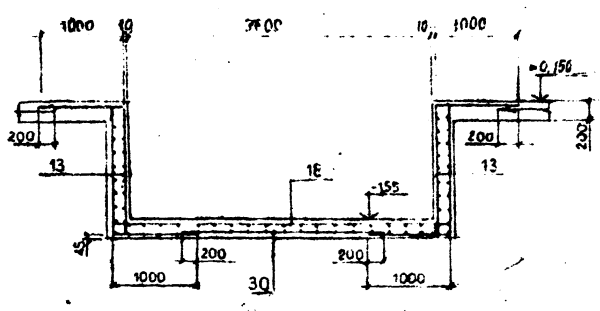

1. Настоящий чертеж рассматривать совместно с черт.№ КЖ-42,43.
2. Сетку обрезать и загнуть по месту

ГИП	Фельдман	407-5-02.22.87 – КЖ	
Нач. с/о	Виноградов		
Нач. п/о	Макаров		
Н. контр.	Коновалова		
Нач. сект.	Разумцева	Маслохозяйство для ГРЭС с блоками мощностью 800Мвт	Стадия Р; Лист 44; Листов 46
Инженер	Романов	Здание маслоаппаратной Фундаментная плита Армирование	Минэнерго СССР ТЕПЛОЭЛЕКТРОПРОЕКТ МОСКОВСКОЕ ОТДЕЛЕНИЕ

ПРИВЯЗАН

ИНВ. N°

Согласовано:

Инв. № подл. | Подпись и дата | Взам. инв. №

Копировал

Формат А2

Отраслевое типовое проектное решение. Альбом 7.

Список чертежей

N черт.	Наименование	Прим.
1	2	3
	Общие данные (начало)	
	Общие данные (окончание)	
	Техническая спецификация (начало)	
	Техническая спецификация (продолжение)	
	Техническая спецификация (окончание)	
	Здание маслоаппаратной. Фахверки перегородок. Стойки под технологическое оборудование. Схема элементов.	
	То же. Разрезы 1-1 ÷ 12-12.	
	То же. Разрезы 13-13 ÷ 21-21.	
	То же. Фахверки перегородок на отм. 3.150 в осях В÷13. Схема элементов. Разрезы 22-22 ÷ 27-27.	
	То же. Перекрытие на отм. 3,150. Схема элементов в осях В÷13	
	То же. Узлы 1÷4.	
	То же. Фахверки перегородок. Стойки под технологическое оборудование Узлы 5÷12.	
	То же. Электротехническое помещение в осях 10÷13. Схема элементов.	
	То же. Подкрановые пути. Схемы элементов.	
	То же. Схема элементов под отм. 5.970.	
	То же. Лестница в осях 9-10. Схема элементов. Узлы.	
	То же. Наружная лестница в осях 9-10 для подъема на отм. 3,150.	
	То же. Опоры под кабельные короба. Схема элементов.	
	То же. Узлы 1÷6.	
	То же. Ограждение приямков и лестницы в них.	
	То же. Сетчатое ограждение. Склад реагентов.	
	Склад масла. Опорные конструкции под резервуары. Схема элементов.	
	То же. Элементы ОК1 ÷ ОК3.	
	То же. Лестницы на резервуары и ограждение. Схема элементов.	
	То же. Узлы 1÷5.	
	Лестницы в подземные баки. Схема элементов. Узлы.	
	Маслослив. Площадки и лестницы. Схема элементов. Узлы.	
	Прожекторные мачты и молниеотводы.	
	Прожекторные мачты и молниеотводы.	
	Эстакада технологических трубопроводов. Техническая спецификация стали (начало)	
	То же. Техническая спецификация стали (окончание)	
	То же. Монтажная схема эстакады.	
	То же. Разрезы 1-1 ÷ 12-12.	
	То же. Разрезы 13-13 ÷ 25-25. Ведомость элементов.	
	То же. Переходные мостики. Ведомость элементов. Узлы.	
	То же. Геометрические схемы опор ОП1 ÷ ОП4; ОП8; ОП10 ÷ ОП13.	
	То же. Узлы 1; 2.	
	То же. Узлы 3; 4.	
	То же. Узлы 5÷9.	

Примечания:

1. Данный проект металлоконструкций здания маслоаппаратной, металлоконструкций на маслоскладе и на маслосливе разработан на основании заданий ТМО, ЭТО, ООВ и архитекторов.
2. Конструкции рассчитаны на технологические нагрузки. Расчеты конструкций на прочность, жесткость и устойчивость произведены в соответствии со СНиП II-23-81.
3. Материал конструкций указан на соответствующих схемах стальных конструкций в ведомостях элементов.
4. Материалы для сварки следует принимать по таблице 55 приложения 2 главы СНиП II-23-81.
5. Расчет крепления элементов конструкций выполнять на усилия, данные в таблицах элементов; минимальное усилие для расчета - 5 тс.
6. Толщина конструктивных швов h=5 мм.
7. Для болтовых соединений применять болты М16 нормальной точности класса 4.6 по ГОСТ 7798-70*.
8. Изготовление и монтаж металлоконструкций производить в соответствии со СНиП III-18-75 „Металлические конструкции. Правила производства и приемки работ."
9. Все металлоконструкции подлежат защите лакокрасочными материалами по СНиП 2.03.11-85. Перед нанесением грунтовки выполнить:
   - III степень очистки поверхностей металлоконструкций от окислов (ГОСТ 9.402-80*);
   - II степень обезжиривания (ГОСТ 9.402-80*) без притупления острых кромок.
10. Конструкции должны быть огрунтованы грунтом ГФ-021 в два слоя (один слой толщиной не менее 20 мкм на заводе-изготовителе и один слой на монтажной площадке), а затем окрашены на монтажной площадке тремя покрывными слоями пентафталевой эмали ПФ-115 (ГОСТ 6465-76).
11. Антикоррозионную защиту металлоконструкций выполнять в соответствии с требованиями СНиП III-23-76 „Правила производства и приемки работ":
    Поверхности конструкций, предназначенные для дальнейшего бетонирования, покрываются цементным молоком.

СОГЛАСОВАНО

Инв. № подл. | Подпись и дата | Взам. инв. №

38 ЦНТП

Привязан

Инв. №

ГИП	Фельдман	
Н. контр.	Берштейн	
Нач. со	Виноградов	
Нач. пром	Анисимов	
Гл. констр.	Мусатова	
Рук. гр.	Трейдина	
Вед. инж.	Котобси	

407-5-02.22.87 — КМ

Маслохозяйство для ГРЭС с блоками мощностью 800 МВт

Стадия	Лист	Листов
Р	1	59

Общие данные (начало)

Минэнерго СССР
ТЕПЛОЭЛЕКТРОПРОЕКТ
МОСКОВСКОЕ ОТДЕЛЕНИЕ

Отдельные позиции чертежа. Альбом 2.

Ведомость металлоконструкций по видам профилей

Наименование конструкций	Позиции по чертежу	№ п/п	Масса конструкций, т											Всего	Количество шт
			Всего стали повышенной и высокой прочности	По видам профилей стали											
				Балки и швеллеры	Широкополосные universal балки	Крупносортная сталь	Среднесортная сталь	Мелкосортная сталь	Толстолистовая сталь	Тонколистовая сталь	Кровельная сталь	Гнутые	Прочие		
Маслоаппаратная															
Стойки				0.38	3.38	0.31		0.05	1,30			10,00		15,42	
Балки				2.96	3.64	0,81			0.53					7,94	
Связи						0,54			0,09					0,63	
Фахверк				5,44	0,94	3,25			0.52			3,34		13,49	
Щиты						0,72							1,30	2,02	
Монорельсы				4.85					0.04					4,89	
Опоры под токопроводы				0.28			0,01		0,14			0,43		0.86	
Лестницы с площадками и опорными стойками				0.37		0,08	0.03		0,03				0,39	0,90	
Ограждения						0,61				0,16				0,77	
Итого:				14,28	7.96	6.32	0.04	0.05	2.65	0,16		13,77	1.69	46.92	
Маслосклад															
Опорные кольцевые балки									36.80					36.80	
Лестницы с площадками и стойками				1.37		9.33	1.84		0,12				0,16	12,82	
Ограждения						3,31			2,56					5,87	
Итого:				1.37		12,64	1,84		39.48				0,16	55,49	
Эстакады технологических трубопроводов															
Опоры и связи по опорам				0,95	5,71	2.48			5,19			0,47		14.80	
Прогоны				2.26	28.40				1,13					31,79	
Траверсы; балки; поддон				1.02		0.37			0,28		0,13	6.79		8.59	
Мостики				1,47		0.06			1,30					2.83	
Лестницы				0,40		0.21		0.03	0,28					0.92	
Ограждения						0.80			0,39	0,34				1.53	
Итого:				6.10	34,11	3.92		0,03	8.57	0,34	0,13	7,26		60,46	
Всего:				21.75	42,07	22,88	1,88	0,08	50,70	0,50	0,13	21,03	1.85	162.87	

Ведомость ссылочных документов

Обозначение	Наименование	Прим.
Серия 3.407-108 Выпуск 1	Унифицированные прожекторные мачты и молниеотводы. Пояснительная записка и инструкция по применению	
Выпуск 2	Монтажные схемы. Узлы.	
Выпуск 3	Стальные конструкции	
Серия 2731 Выпуск 6	Железобетонные быстромонтируемые здания из секций пролетом 12м высотой 6м.	
Серия УМК-01 Раздел VI	Унифицированные строительные металлоконструкции ТЭС Монорельсы и пути под кран-балки	
Серия 1.431-10 Выпуск 1	Перегородки консольные сетчатые стальные.	

Привязан

Инв. №

Инв. № подл. | Подпись и дата | Взам. инв. №

Согласовано

ВНИПИ Энергопроект

ГИП	Фельдман		407-5-02.22.87 - КМ
Н. контр.	Берлев		
Нач. со	Виноградов		
Нач. п/ст.	Анисимов		
Гл. констр.	Мусатов		
Рук. гр.	Трандина		
Вед. инж.	Котова		

Маслохозяйство для ГРЭС с блоками мощностью 800 МВт

Общие данные (окончание)

Стадия	Лист	Листов
Р	2	36

Минэнерго СССР ТЕПЛОЭЛЕКТРОПРОЕКТ МОСКОВСКОЕ ОТДЕЛЕНИЕ

Отраслевое типовое проектное решение. Альбом 7.

Вид профиля, ГОСТ, ТУ	Марка металла и ГОСТ	Обозначение и размер профиля №	№ п/п	Код: Марки металла	Код: Профиля	Код: Размера профиля	Количество шт	Длина мм	Масса металла по элементам конструкций т: Стойки	Балки	Связи	Фальверк	Щиты	Ионорельсы	Опоры под токопроводы	Ограждения	Лестницы	Маслосклад: Опоры под баки	Маслосклад: Лестницы	Маслосклад: Ограждения	Общая масса, т	Масса потребности в металле по кварталам (заполняется изготовителем): I	II	III	IV	Заполняется ВЦ
									Код элементов конструкций																	
1	2	3	4	5	6	7	8	9	10	11	12	13	14	15	16	17	18	19	20	21	22	23	24	25	26	27
Балки с параллельными гранями полок ГОСТ 26020-83	ВG3пс6 ГОСТ 380-71	I20К1							3,38			0,94									4,32					
	Итого:								3,38			0,94									4,32					
	ВG3пс6-1 ТУ 14-1-3023-80	I20Ш1								1,12											1,12					
		I26Ш1								0,39											0,39					
		I30Ш2								2,13											2,13					
	Итого:									3,64											3,64					
Всего профиля:									3,38	3,64		0,94									7,96					
Двутавры ГОСТ 8239-72*	ВG3сп5-1 ТУ 14-1-3023-80	I20								0,17											0,17					
	Итого:									0,17											0,17					
	ВG3кп2 ГОСТ 380-71*	I12							0,32	0,30											0,62					
	Итого:									0,30											0,30					
Всего профиля:									0,32	0,47											0,79					
	ВG3Гпс5 ГОСТ 380-71*	I30М												4,85							4,85					
	Итого:													4,85							4,85					
Всего профиля:														4,85							4,85					
Швеллеры ГОСТ 8240-72*	ВG3пс6-1 ТУ 14-1-3023-80	[16							0,06	0,84		3,89							1,01		5,80					
		[18								0,02							0,37		0,36		0,75					
		[20								0,39					0,02						0,41					
	Итого:								0,06	1,25		3,89			0,02		0,37		1,37		6,96					
	ВG3кп2 ГОСТ 380-71*	[10								0,51					0,26						0,77					
		[12								0,73											0,73					
		[14										1,55									1,55					
	Итого:									1,24		1,55			0,26						3,05					
Всего профиля:									0,06	2,49		5,44			0,28		0,37		1,37		10,01					
Сталь прокатная угловая равнополочная ГОСТ 8509-72	ВG3пс6 ГОСТ 380-71*	L75×6								0,10							0,02		0,15		0,27					
	Итого:									0,10							0,02		0,15		0,27					
	ВG3пс6-1 ТУ 14-1-3023-80	L90×7							0,12	0,04	0,26	0,40									0,82					

Согласовано:

Инв. № подл. | Подпись и дата | Взам. инв. №

28 01/1/77

Привязан

Инв. №

ГИП	Фельдман
Н. контр.	Берштейн
Нач. сл.	Виноградов
Нач. пр. мк.	Анисимов
Гл. контр.	Мусатова
Рук. гр.	Трандина
Вед. инж.	Котова

407-5-02.2[illegible]87-КМ

Маслохозяйство для ГРЭС с блоками мощностью 800 МВТ

Техническая спецификация (начало)

Стадия	Лист	Листов
Р	3	39

Минэнерго СССР
ТЕПЛОЭЛЕКТРОПРОЕКТ
МОСКОВСКОЕ ОТДЕЛЕНИЕ

Отраслевые типовые проектные решения. Альбом 7.

1	2	3	4	5	6	7	8	9	10	11	12	13	14	15	16	17	18	19	20	21	22	23	24	25	26	27
Сталь прокатная угловая равнополочная ГОСТ 8509-72	ВСт3пс6-1 ТУ 14-1-3023-80	L100×7							0,06										4,38		4,44					
		L125×9										2,18									2,18					
		L140×9							0,03	0,28											0,31					
	Итого:								0,21	0,32	0,26	2,58							4,38		7,75					
	ВСт3кп2 ГОСТ 380-71*	L25×3														0,10				0,54	0,64					
		L50×5							0,07	0,05	0,09	0,26							0,15		0,62					
		L63×5								0,31	0,19	0,34	0,72						0,16		1,72					
	Итого:								0,07	0,36	0,28	0,60	0,72			0,10			0,31	0,54	2,98					
Всего профиля:									0,28	0,78	0,54	3,18	0,72			0,10	0,02		4,84	0,54	11,60					
Сталь прокатная угловая неравнополочная ГОСТ 8510-72*	ВСт3пс6 ГОСТ 380-71*	L125×80×8							0,03	0,03		0,07									0,13					
	Итого:								0,03	0,03		0,07									0,13					
	ВСт3кп2 ГОСТ 380-71*	L50×32×4														0,49				2,74	3,23					
		L75×50×5															0,06				0,06					
		L100×63×8														0,02			4,49	0,03	4,54					
	Итого:															0,51	0,06		4,49	2,77	7,83					
Всего профиля:									0,03	0,03		0,07				0,51	0,06		4,49	2,77	7,96					
Сталь листовая горячекатаная ГОСТ 19903-74*	ВСт3пс6-1 ТУ 14-1-3023-80	S=10							0,89	0,18		0,41			0,11			7,33			8,92					
		S=12								0,10								2,15			2,25					
		S=14																23,80			23,80					
		S=20								0,02				0,04				2,91			2,97					
	Итого:								0,89	0,30		0,41		0,04	0,11			36,19			37,94					
	ВСт3кп2 ГОСТ 380-71*	S=4													0,02		0,01		0,02	1,46	1,51					
		S=6								0,14	0,08	0,01			0,01		0,02		0,03		0,29					
		S=8							0,41	0,09	0,01	0,10						0,61	0,07		1,29					
	Итого:								0,41	0,23	0,09	0,11			0,03		0,03	0,61	0,12	1,46	3,09					
	ВСт3кп ГОСТ 16523-70*	S=3														0,16				1,10	1,26					
	Итого:															0,16				1,10	1,26					
Всего профиля:									1,30	0,53	0,09	0,52		0,04	0,14	0,16	0,03	36,80	0,12	2,56	42,29					
Профили гнутые ТУ 36-2257-85	ВСт3сп5 ГОСТ 380-71*	Гн.□ 120×5													0,35						0,35					
		Гн.□ 180×6							10,00			3,34			0,08						13,42					
	Итого:								10,00			3,34			0,43						13,77					
Всего профиля:									10,00			3,34			0,43						13,77					
Сталь рифленая ГОСТ 8568-77*	ВСт3кп2 ГОСТ 380-71*	S=4											1,3				0,27				1,57					
	Итого:												1,3				0,27				1,57					
Всего профиля:													1,3				0,27				1,57					

Привязан

Инв. №

ГИП	Фельдман		
Н.контр	Беритейн		
Нач.со	Виноградов		
Нач.пром.	Анисимов		
Гл.констр	Мусатов		
Рук.гр.	Трандина		
Вед.инж.	Котова		

40.7-5-02.22.87 - КМ

Маслохозяйство для ГРЭС с блоками мощностью 800 МВт

Техническая спецификация (продолжение)

Стадия	Лист	Листов
Р	4	39

Минэнерго СССР ТЕПЛОЭЛЕКТРОПРОЕКТ МОСКОВСКОЕ ОТДЕЛЕНИЕ

Инв. № подл. | Подпись и дата | Взам. инв. №

28 ЦНТП

1	2	3	4	5	6	7	8	9	10	11	12	13	14	15	16	17	18	19	20	21	22	23	24	25	26	27
Сталь круглая ГОСТ 2590-71	ВСт3кп2 ГОСТ 380-71*	•d = 12							0,05												0,05					
		•d = 20													0,01		0,03		1,57		1,61					
		•d = 30																	0,27		0,27					
	Итого:								0,05						0,01		0,03		1,84		1,93					
Всего профиля:									0,05						0,01		0,03		1,84		1,93					
Сталь просечно-вытяжная ГОСТ 8706-78	ВСт3кп2 ГОСТ 380-71*	ПВ 406															0,12		0,16		0,28					
	Итого:																									
Всего профиля:																	0,12		0,16		0,28					
Всего:									15,42	7,94	0,63	13,49	2,02	4,89	0,86	0,77	0,90	36,80	12,82	5,87	102,41					
В том числе по маркам	ВСт3пс6								3,41	0,13	—	1,01	—	—	—	—	0,02	36,19	0,15	—	40,91					
	ВСт3пс6-1								1,16	5,51	0,26	6,88	—	0,04	0,13	—	0,37	—	5,75	—	20,10					
	ВСт3сп5-1								—	0,17	—	—	—	—	—	—	—	—	—	—	0,17					
	ВСт3гпс5								—	—	—	—	—	4,85	—	—	—	—	—	—	4,85					
	ВСт3сп5								10,00	—	—	3,34	—	—	0,43	—	—	—	—	—	13,77					
	ВСт3кп2								0,85	2,13	0,37	2,26	2,02	—	0,30	0,61	0,51	0,61	6,92	4,77	21,35					
	ВСт3кп								—	—	—	—	—	—	—	0,16	—	—	—	1,10	1,26					

Отраслевые типовые проектные решения. Альбом 7.

СОГЛАСОВАНО

ИНВ. № ПОДЛ.	ПОДПИСЬ И ДАТА	ВЗАМ. ИНВ. №
38 ЦНТП		

Примечания:

1. Общие данные и список чертежей смотрите на листах 1 и 2.
2. В данную спецификацию не включен вес металлопроката для изготовления сетчатого ограждения и прожекторных мачт с молниеотводами.
3. Марки стали приняты в соответствии с сокращенным сортаментом металлопроката, утвержденным постановлением Госстроя СССР от 21 ноября 1986 г.

Привязан

Инв. №

		407-5-02.2.87 - КМ	
ГИП	Фельдман		
Н. контр.	Берштейн		
Нач. со	Виноградов	Маслохозяйство для ГРЭС с блоками мощностью 800 МВт	Стадия: Р; Лист: 5; Листов: 39
Нач. пр.	Анисимов		
Гл. констр.	Мусатова		
Рук. гр.	Трандина	Техническая спецификация (окончание)	Минэнерго СССР ТЕПЛОЭЛЕКТРОПРОЕКТ МОСКОВСКОЕ ОТДЕЛЕНИЕ
Вед. инж.	Кропова		

Отраслевые типовые проектные решения. Альбом 7.

План на отметке -0.150

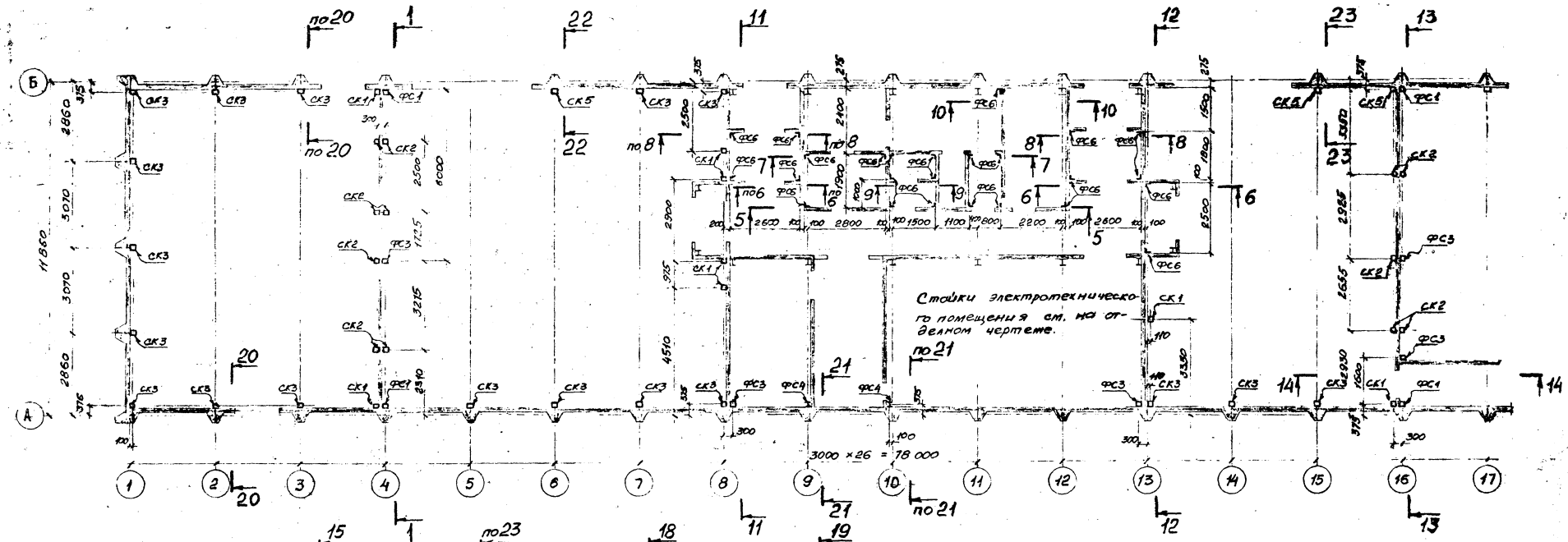

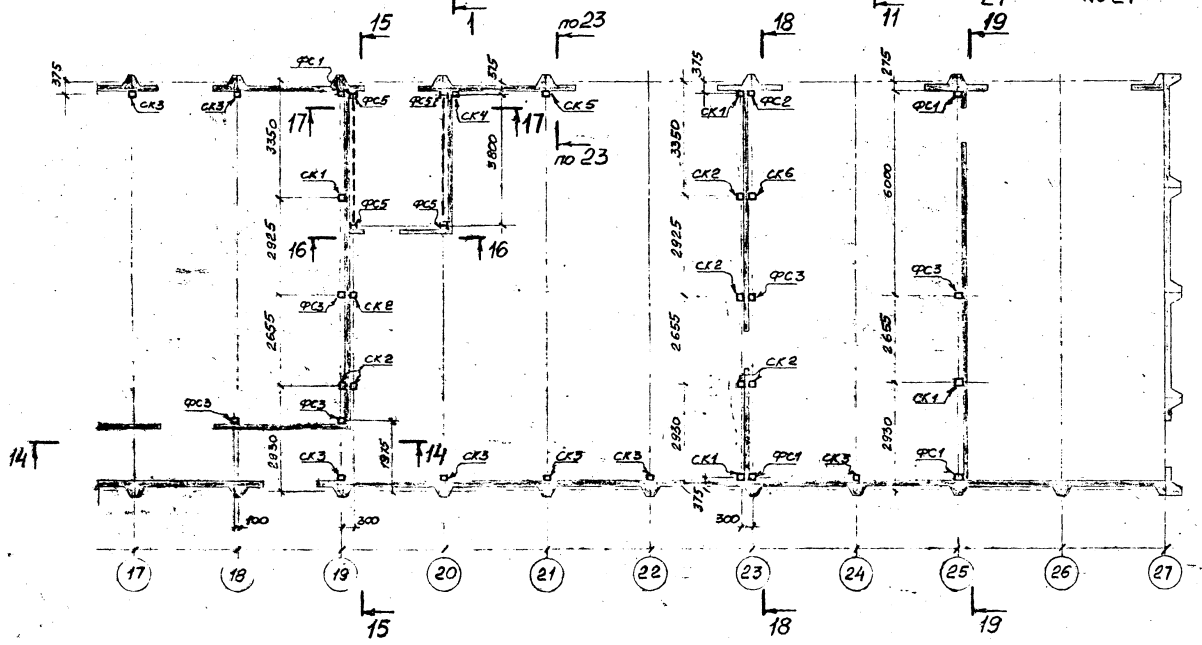

Примечания:

1. Общие данные и список чертежей смотрите на листах 1 и 2.
2. Буквами „ФС" обозначены стойки фахверка перегородок.
Буквами „СК" обозначены стойки под технологическое оборудование.
Стойки, обозначенные „СК" монтировать после установки стеновых панелей.

Привязан

Инв. №

ГИП	Фельдман		
Н.контр.	Вершгейм		
Нач.сс.	Виноградов		
Нач.пром.	Анисимов		
Гл.констр.	Мусатова		
Рук.гр.	Трандина		
Вед.инж.	Коптова		

407-5-02.22.87 -КМ

Маслохозяйство для ГРЭС с блоками мощностью 800 МВт

Стадия	Лист	Листов
Р	6	39

Здание маслоаппаратной. Фахверки перегородок. Стойки под технол. оборуд. Схема элементов.

Минэнерго СССР
ТЕПЛОЭЛЕКТРОПРОЕКТ
МОСКОВСКОЕ ОТДЕЛЕНИЕ

Инв. № подл. | Подпись и дата | Взам. инв. №

28 ЦИТП

Отраслевое типовое проектное решение. Альбом 7

СОГЛАСОВАНО

Инв. № подл. | Подпись и дата | Взам. инв. №

28 41711

1-1

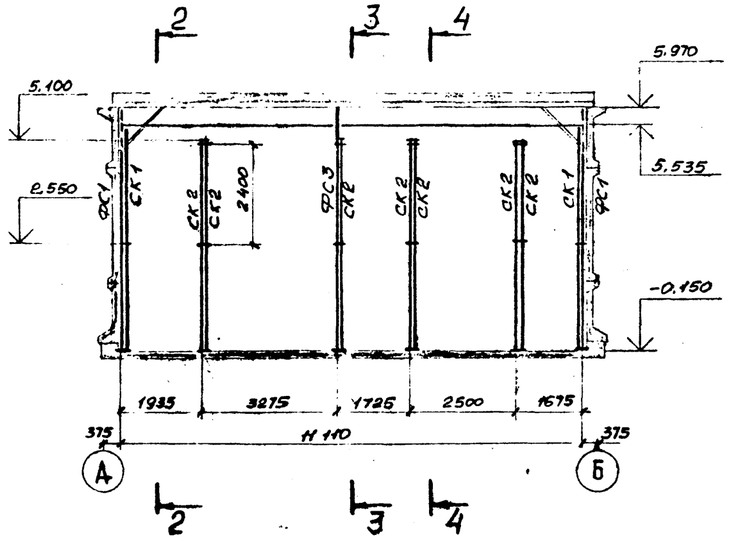

2-2

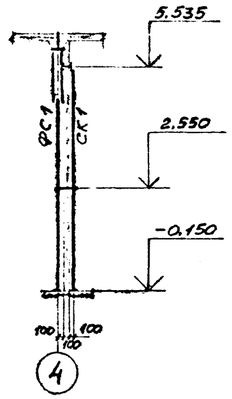

3-3

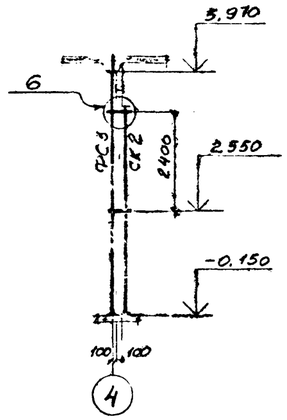

4-4

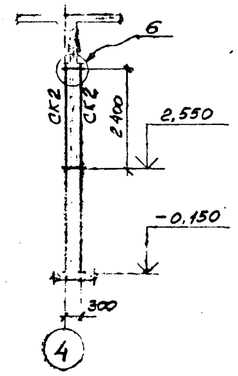

5-5

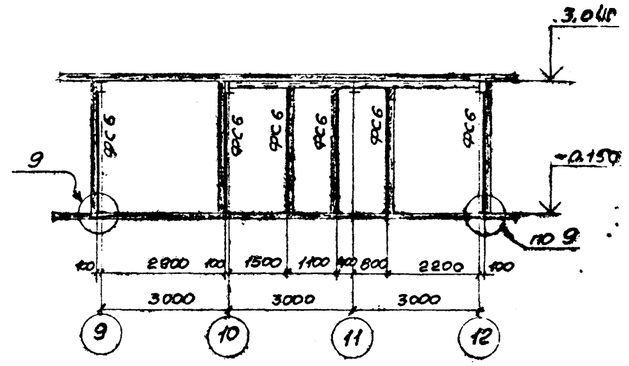

6-6

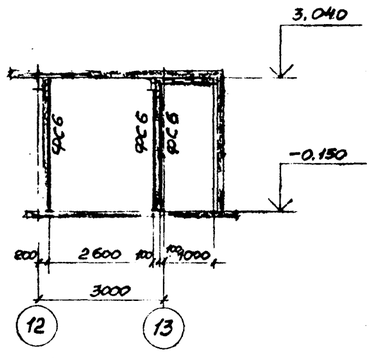

7-7

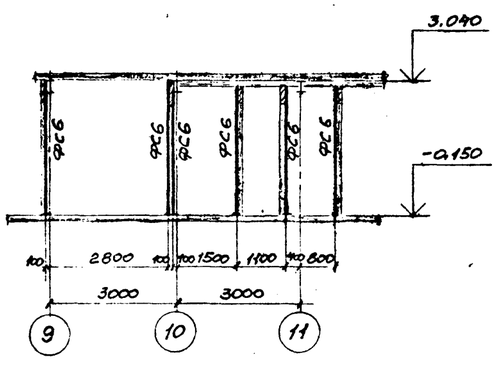

8-8

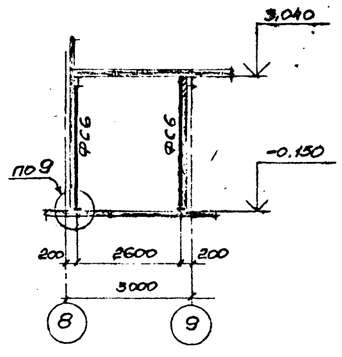

9-9

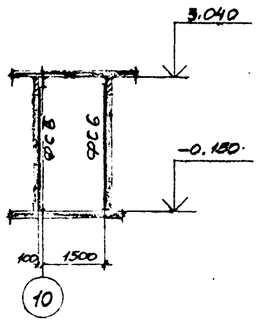

10-10

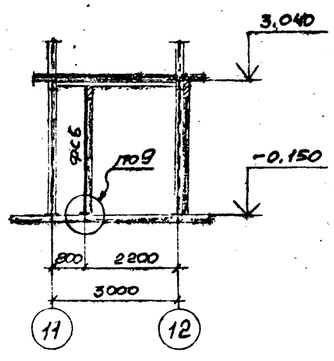

11-11

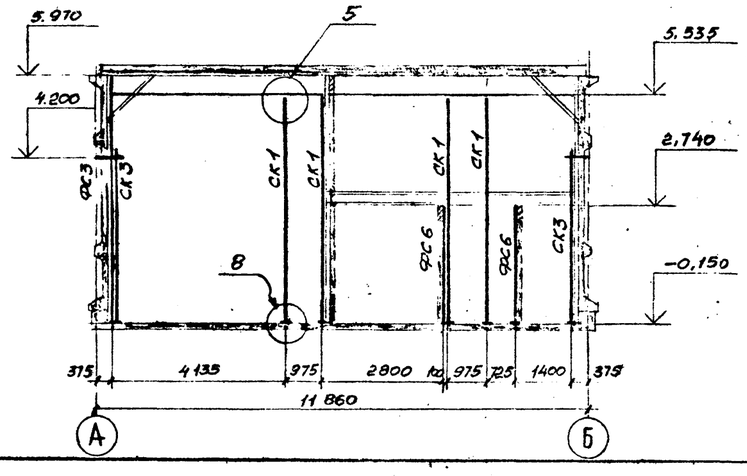

12-12

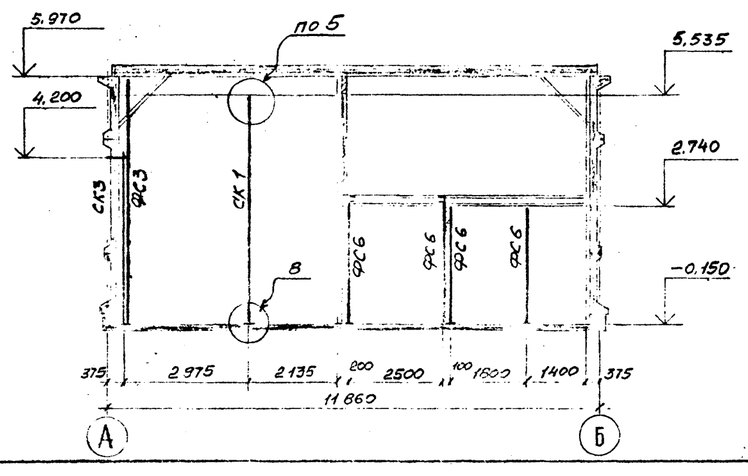

Примечания:

1. Общие данные и список чертежей смотрите на листах 1 и 2.

Привязан

Инв. №

ГИП	Фельдман		
Н. контр.	Бершейн		
Нач. со	Виноградов		
Нач. тк. тк	Анисимов		
Гл. констр.	Мусатова		
Рук. гр	Трындина		
Вед. инж.	Котова		

407-5-02.22.87 - КМ

Маслохозяйство для ГРЭС с блоками мощностью 800 МВт

Здание маслоаппаратной. Факверки перегородок. Стойки под технол. оборуд. Разрезы 1-1 ÷ 12-12.

Стадия	Лист	Листов
Р	7	39

Минэнерго СССР
ТЕПЛОЭЛЕКТРОПРОЕКТ
МОСКОВСКОЕ ОТДЕЛЕНИЕ

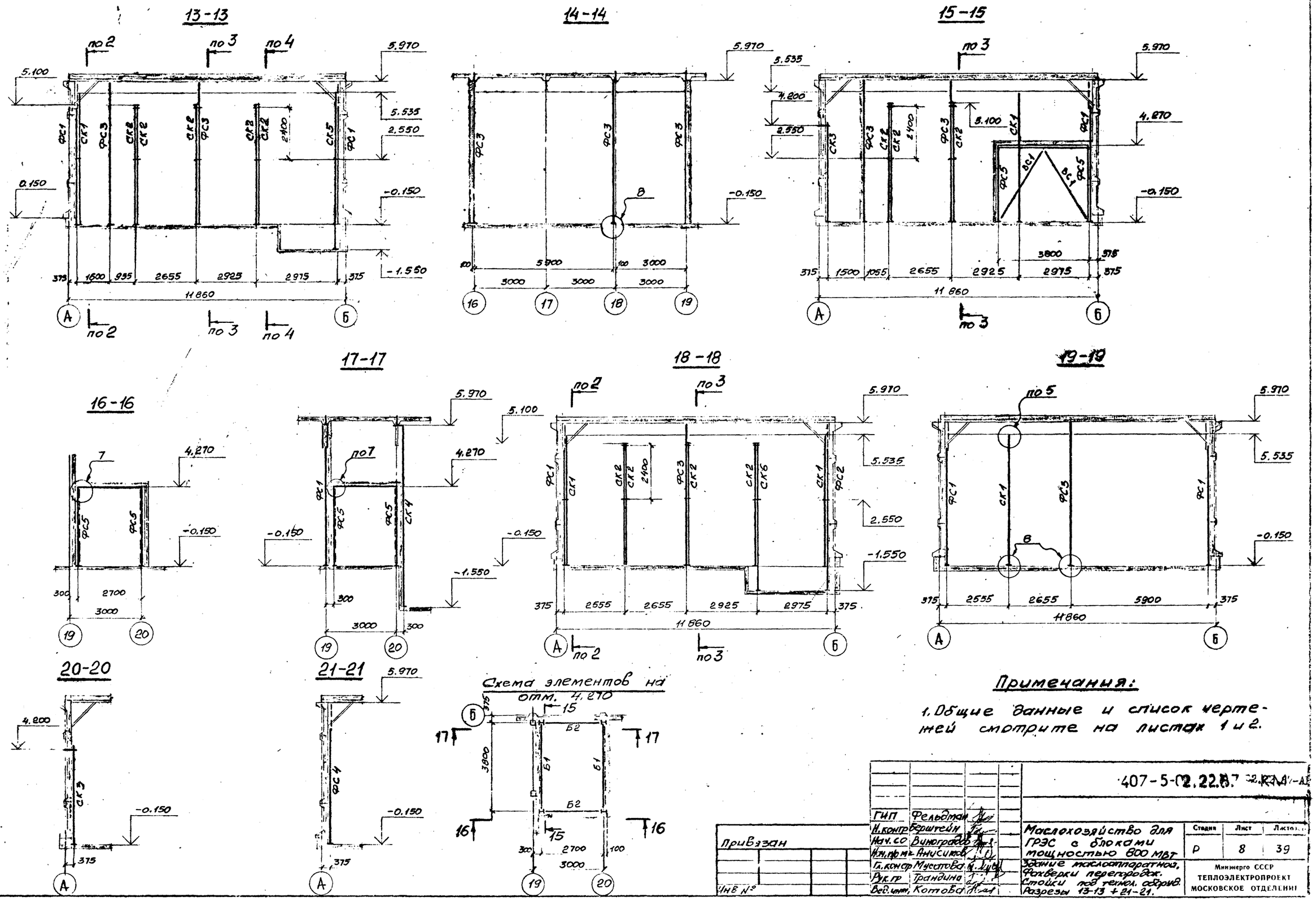

Примечания:

1. Общие данные и список чертежей смотрите на листах 1 и 2.

ГИП	Фельдман		
Н.контр	Берштейн		
Нач.со	Виноградов		
Нач.пр.мк	Анисимов		
Гл.констр	Мусатова		
Рук.гр	Трандина		
Вед.инж.	Котова		

Привязан

Инв №

407-5-02.22.87

Маслохозяйство для ГРЭС с блоками мощностью 800 МВТ

Здание маслоаппаратной. Фахверки перегородок. Стойки под технол. оборуд. Разрезы 13-13 + 21-21.

Стадия	Лист	Листов
Р	8	39

Минэнерго СССР
ТЕПЛОЭЛЕКТРОПРОЕКТ
МОСКОВСКОЕ ОТДЕЛЕНИЕ

Отраслевое типовое проектное решение Альбом 7

СОГЛАСОВАНО

ИНВ. № ПОДЛ. | ПОДПИСЬ И ДАТА | ВЗАМ. ИНВ. №

28 ЦНТП

Отраслевое типовое проектное решение. Альбом 17

План на отметке 3.150

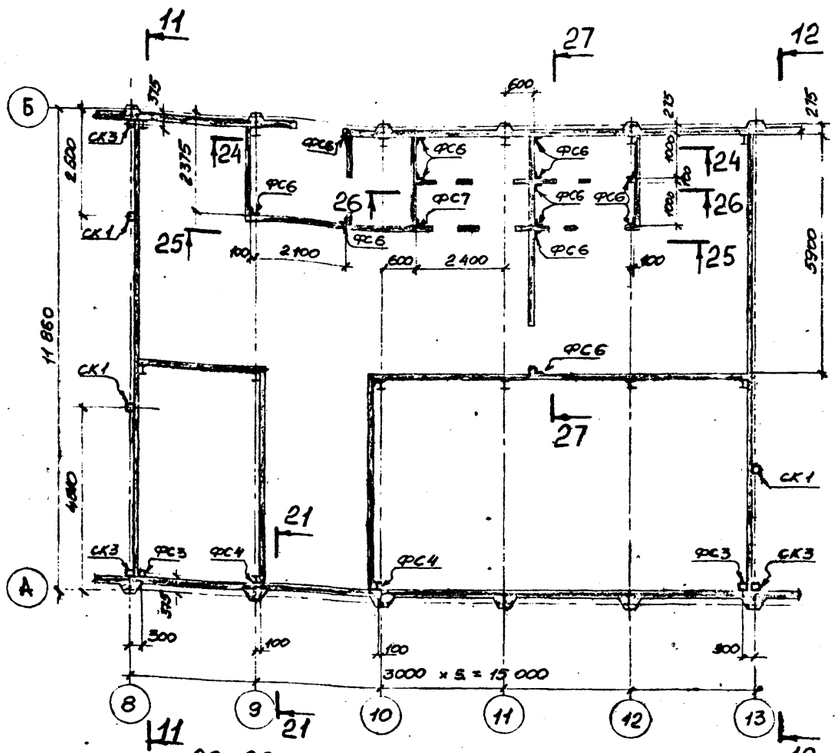

26-26

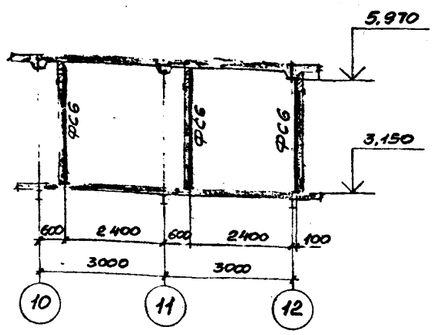

27-27

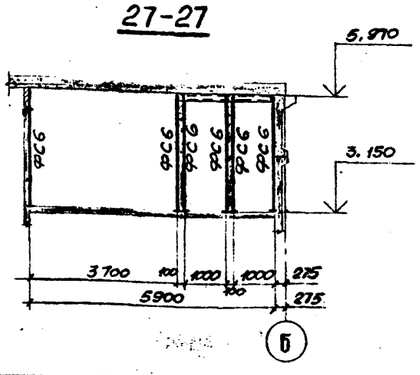

24-24

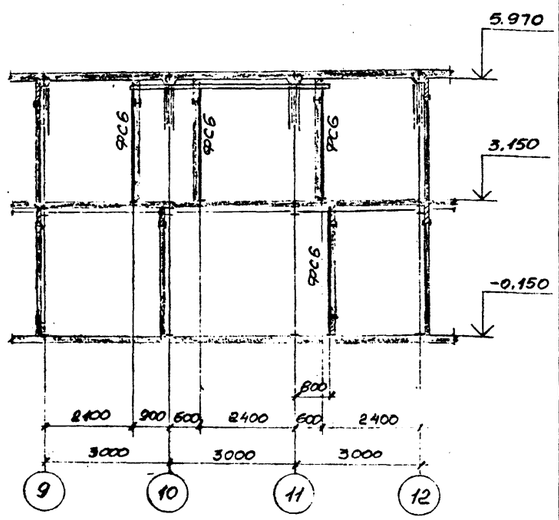

25-25

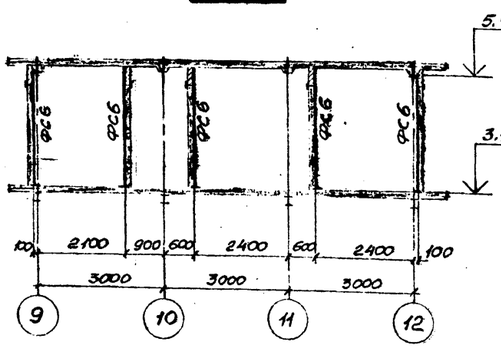

22-22

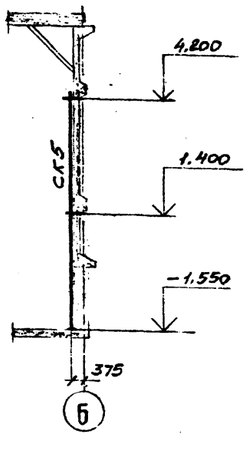

23-23

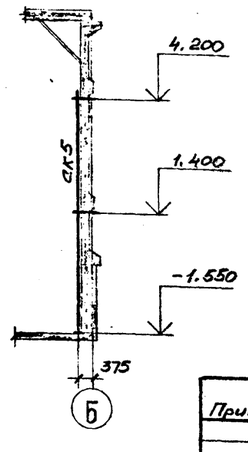

Ведомость элементов.

Марка	Сечение: Эскиз	Поз.	Состав	Опорные усилия: M кНм	N кН	Q кН	Конструктивные характеристики: Масса, кг	Группа конструкции	Марка металла	Прим.
ФС1	1	1	Гн.□ 180×6	по гибкости			8	0,21	4	ВСт3пс5	
ФС2		1	Гн.□ 180×6	— " —			1	0,25	4	— " —	
ФС3		1	Гн.□ 180×6	— " —			10	0,21	4	— " —	
ФС4	1	1	I 20К1	конструктивно			2	0,26	4	ВСт3пс6	
ФС5		1	I 20К1	— " —			4	0,16	4	— " —	
ФС6		1	L 125×9	по гибкости			38	0,06	4	ВСт3пс6-1	
ФС7	2 1	1	L 125×9	— " —			1	0,07	4	— " —	
		2	в = 8							ВСт3кп2	
СК1	1	1	Гн.□ 180×6	— " —			12	0,20	3	ВСт3пс5	
СК2		1	Гн.□ 180×6	— " —			19	0,18	3	— " —	
СК3		1	Гн.□ 180×6	— " —			25	0,15	3	— " —	
СК4		1	Гн.□ 180×6	— " —			1	0,25	3	— " —	
СК5		1	Гн.□ 180×6	— " —			4	0,20	3	— " —	
СК6		1	Гн.□ 180×6	— " —			1	0,21	3	— " —	
Б1	1	1	I 20Ш1	конструктивно			2	0,14	3	ВСт3пс6-1	См. чертеж
Б2		1	I 20Ш1	— " —			2	0,08	3	— " —	
ВС1	1	1	L 140×9	по гибкости			4	0,08	4	— " —	
ОБ1	2 шаг 600 1	1	[16	конструктивно			172пм	2,70	4	— " —	смотрите узлы 5; 12
		2	L 50×5							ВСт3кп2	
ОБ2	1 1	1	L 63×5	— " —			353пм	0,34	4	— " —	смотрите узлы 10; 11
ОБ3	1	1	[14	— " —			126пм	1,55	4	— " —	смотрите узлы 11; 12
ОБ4	1	1	[16	— " —			965пм	1,37	4	ВСт3пс6-1	смотрите узел 12

Примечания:

1. Общие данные и список чертежей смотрите на листах 1 и 2.
2. Расположение элементов обрамления смотрите на чертежах „КМ".

ГИП	Фельдман		
Н.контр.	Берштейн		
Нач.со	Виноградов		
Нач.пром.	Анисимов		
Гл.констр.	Мусатова		
Рук.гр.	Трандина		
Вед.инж.	Котова		

Привязан

Инв. №

407-5-02.22.87 – КМ

Маслохозяйство для ГРЭС с блоками мощностью 800 МВт

Стадия	Лист	Листов
Р	9	39

Здание маслоаппаратной. Фахверки перегородок на отм. 3.150 в осях 8-13. Схема элементов. Разрезы 22-22 ÷ 27-27.

Минэнерго СССР
ТЕПЛОЭЛЕКТРОПРОЕКТ
МОСКОВСКОЕ ОТДЕЛЕНИЕ

Согласовано:

Инв. № подл. | Подпись и дата | Взам. инв. №

28 ЦНТП

Отраслевая типовое проектное решение. Альбом 7.

Схема элементов на отметке 3.150

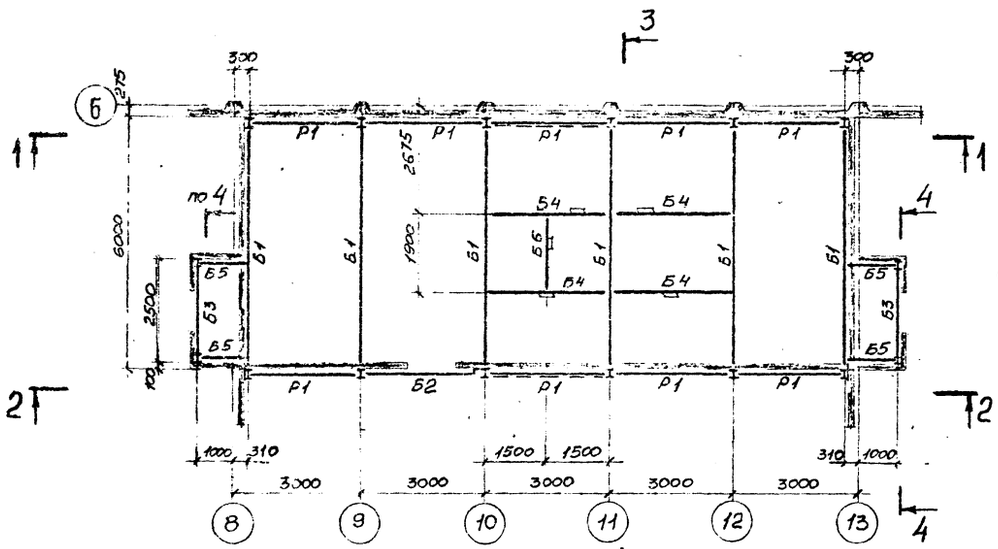

3-3

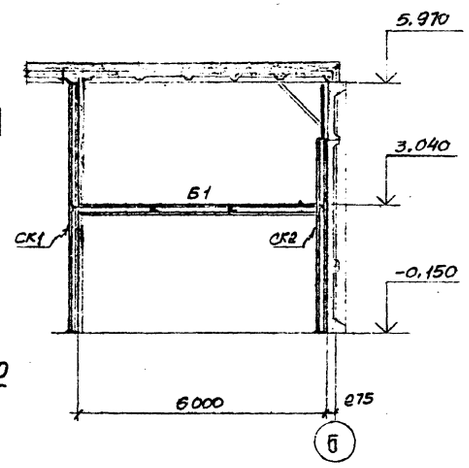

1-1

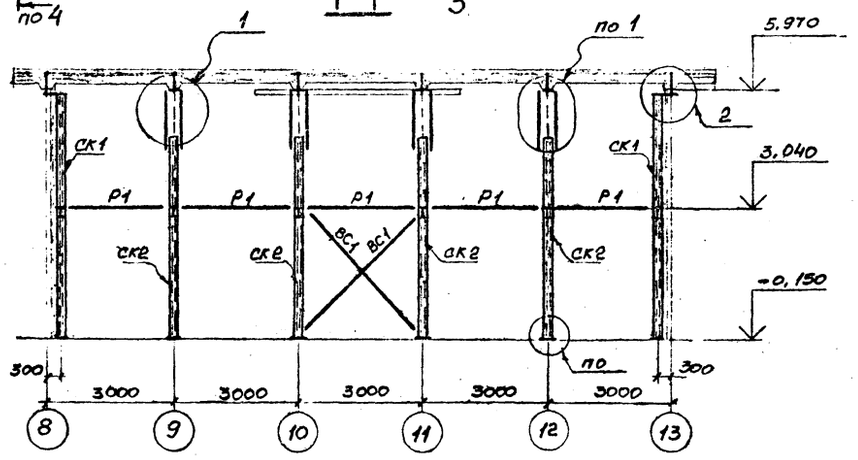

4-4

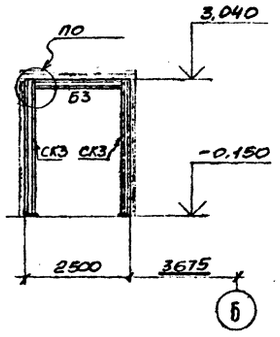

2-2

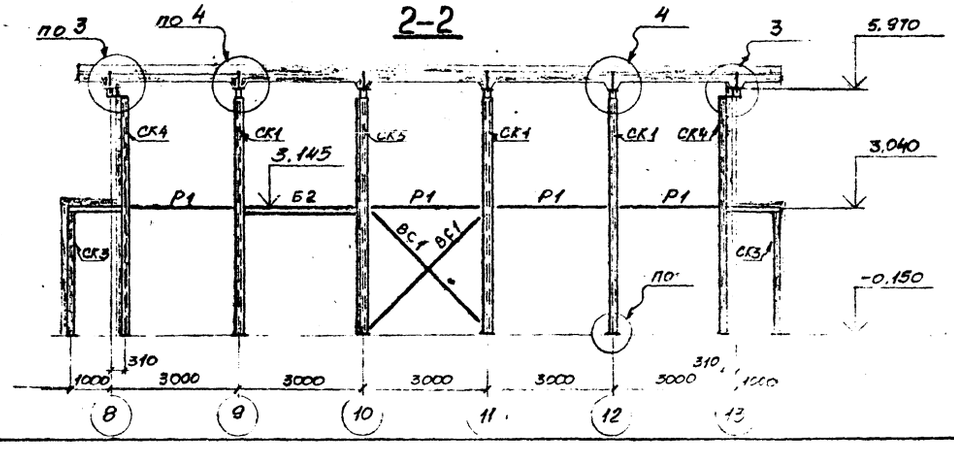

Ведомость элементов

Марка	Сечение: Эскиз	Поз.	Состав	Опорные усилия: M кН м	N кН	Q кН	Колич. марок	Массаг	Группа констр.	Марка металла	Прим.
СК1		1	I 20К1			100	5	0,27	3	ВСт3пс6	
СК2		1	I 20К1			100	4	0,25	3	— " —	
СК3		1	I 20К1	конструктивно			4	0,16	3	— " —	
СК4		1	I 20К1	—	"	—	2	0,42	3	— " —	
		2	S = 10							ВСт3пс6-1	
СК5		1	I 20К1	—	"	—	1	0,34	3	ВСт3пс6	
		2	L 100×7							ВСт3пс6-1	
Б1		1	I 30Ш2		-	80	6	0,39	3	— " —	
Б2		1	I 20Ш1	конструктивно			1	0,11	3	— " —	
Б3		1	I 20Ш1	—	"	—	2	0,08	3	— " —	
Б4		1	[16	—	"	—	4	0,05	3	— " —	
Б5		1	[16	—	"	—	4	0,03	3	— " —	
Б6		1	[16	—	"	—	1	0,03	3	— " —	
Р1		1	L 90×7	по гибкости			9	0,03	4	— " —	
ВС1		1	L 63×5	—	"	—	4	0,03	4	ВСт3кп2	

Примечания:

1. Общие данные и список чертежей смотрите листы 1 и 2.

ГИП	Фельдман		
Н. контр.	Бердштейн		
Нач. со	Виноградов		
Нач. пром.	Анисимов		
Гл. констр.	Мусатова		
Рук. гр.	Трандина		
Вед. инж.	Котова		

Привязан

Инв. №

407-5-02.22.87 – КМ

Маслохозяйство для ГРЭС с блоками мощностью 800 мвт

Здание маслоаппаратной. Перекрытие на отм. 3.150 Схема элементов в осях 8+13

Стадия	Лист	Листов
Р	10	39

Минэнерго СССР
ТЕПЛОЭЛЕКТРОПРОЕКТ
МОСКОВСКОЕ ОТДЕЛЕНИЕ

СОГЛАСОВАНО:

ИНВ. № ПОДЛ. | ПОДПИСЬ И ДАТА | ВЗАМ. ИНВ. №

28 ЦНТП

Отраслевое типовое проектное решение. Альбом 7.

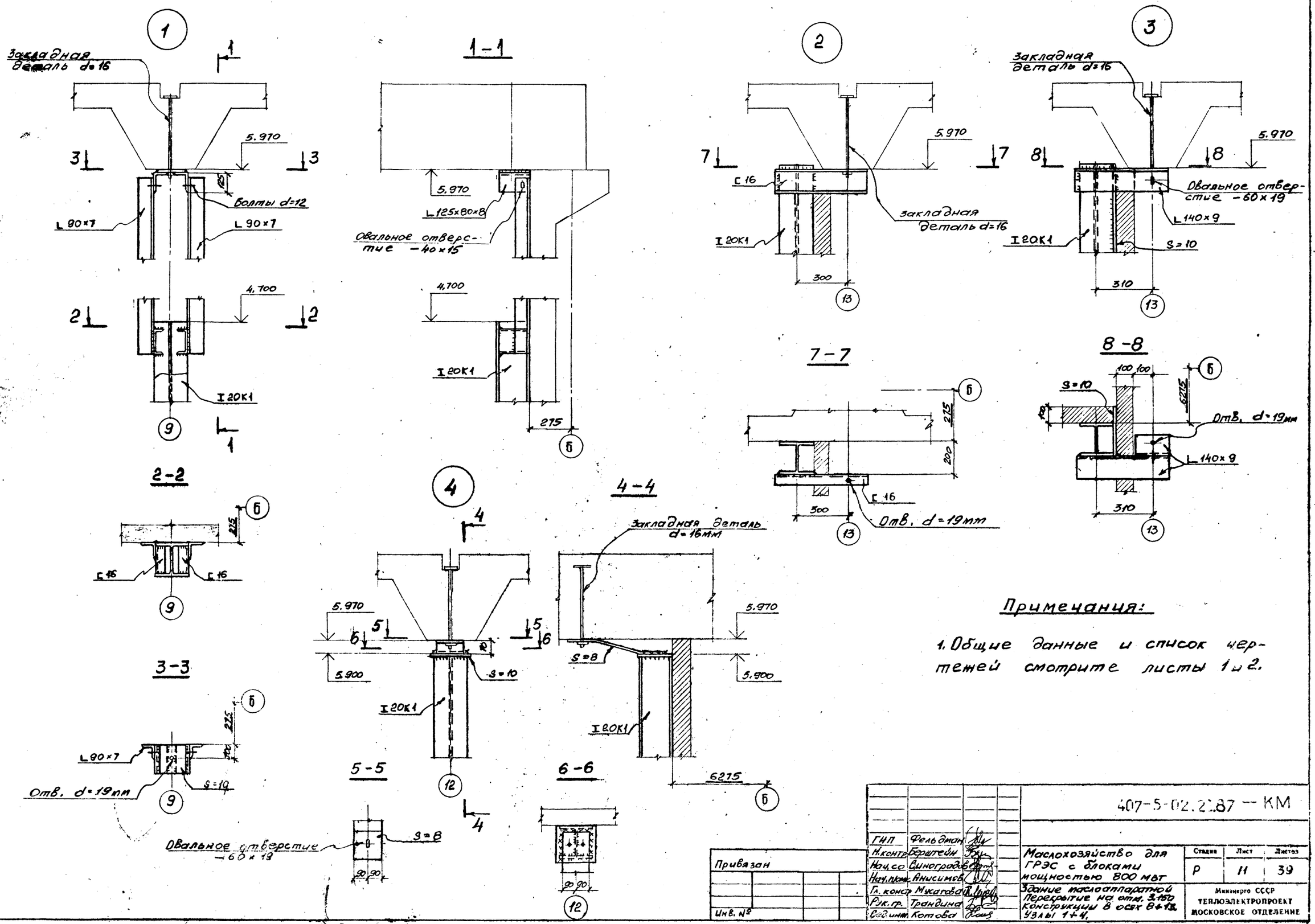

Примечания:

1. Общие данные и список чертежей смотрите листы 1 и 2.

ГИП	Фельдман		
Н.контр.	Берштейн		
Нач.со	Виноградов		
Нач.пом.	Анисимов		
Гл.констр.	Мусатова		
Рук.гр.	Трандина		
Вед.инж.	Котова		

Привязан

Инв. №

407-5-02.2.87 — КМ

Маслохозяйство для ГРЭС с блоками мощностью 800 мвт

Здание маслоаппаратной. Перекрытие на отм. 3.150. Конструкции в осях 8÷13. Узлы 1÷4.

Стадия	Лист	Листов
Р	11	39

Минэнерго СССР
ТЕПЛОЭЛЕКТРОПРОЕКТ
МОСКОВСКОЕ ОТДЕЛЕНИЕ

СОГЛАСОВАНО:

ИНВ. № ПОДЛ. | ПОДПИСЬ И ДАТА | ВЗАМ. ИНВ. №

28-ЦНТП

Отраслевые типовые проектные решения. Альбом 7.

5

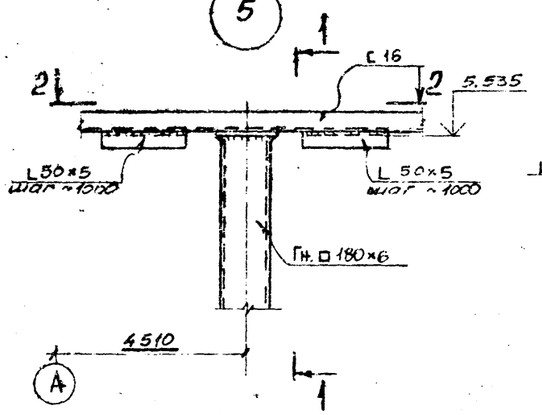

1-1

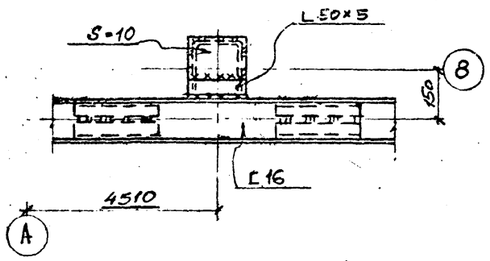

6

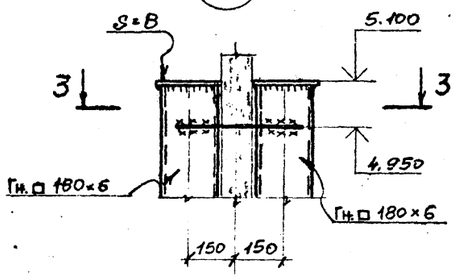

3-3

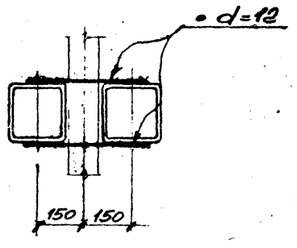

2-2

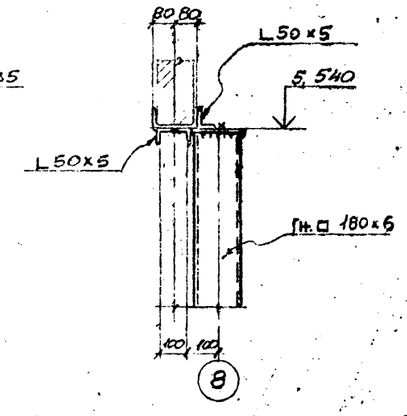

9

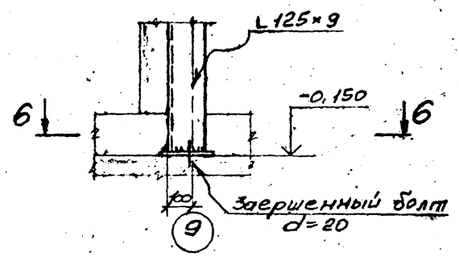

6-6

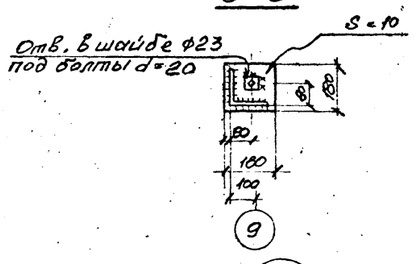

10

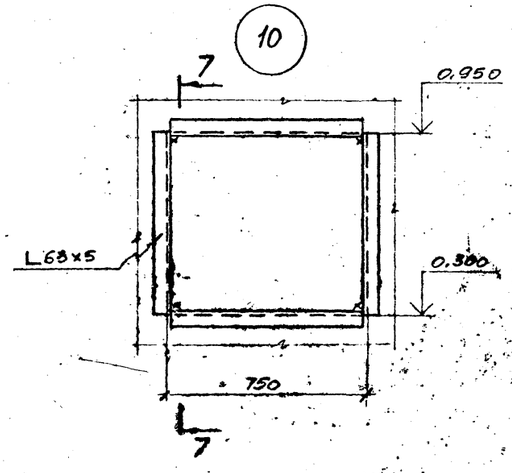

7

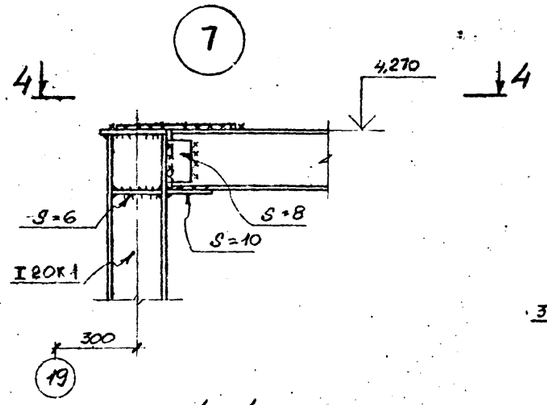

4-4

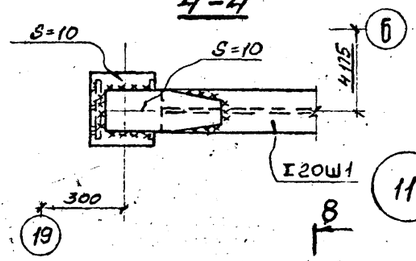

7-7

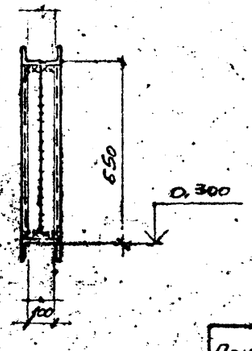

8

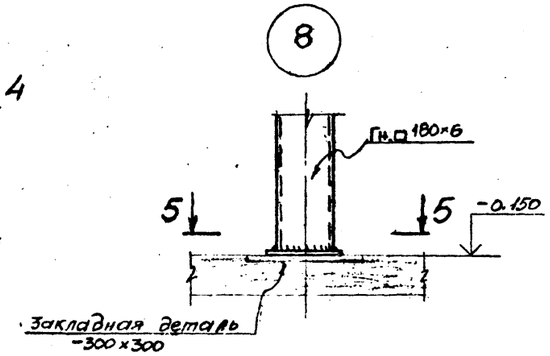

5-5

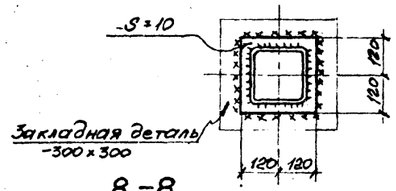

11

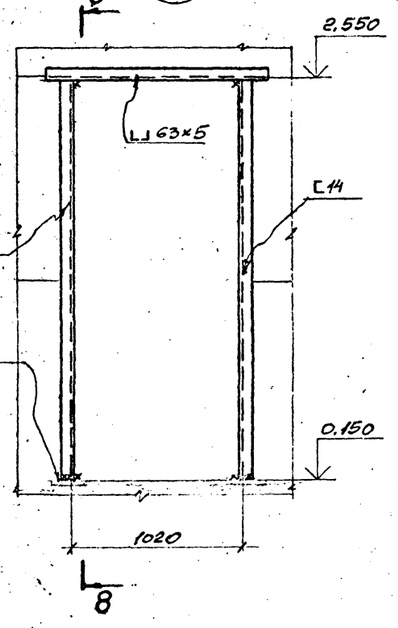

8-8

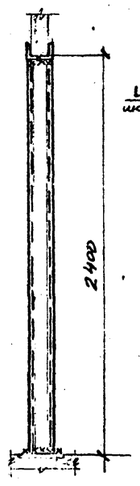

12

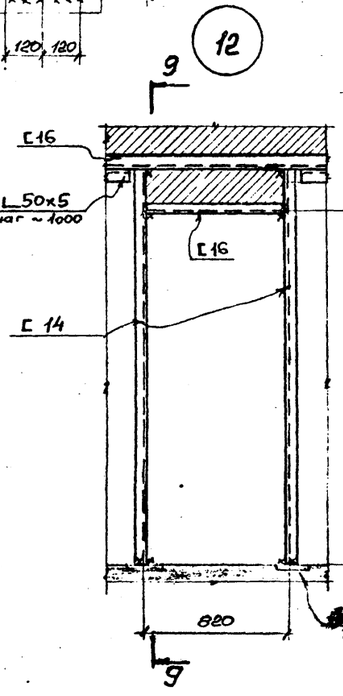

9-9

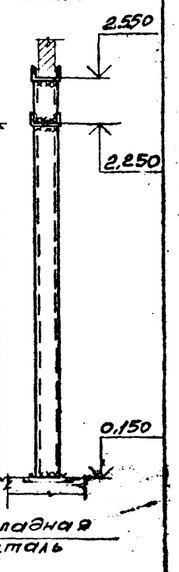

Примечания:

1. Общие данные и список чертежей смотрите листы 1 и 2.

						407-5-02.22.87 — КМ	
ГИП	Фельдман						
Н. контр.	Берштейн		Маслохозяйство для ГРЭС с блоками мощностью 800 МВТ	Стадия	Лист	Листов	
Нач. со	Виноградов			Р	12	39	
Нач. комк.	Аникиев						
Гл. констр.	Мусатова		Здание маслоаппаратной. Фахверки перегородок. Стойки под техни. сборки. Узлы 5÷12.	Минэнерго СССР ТЕПЛОЭЛЕКТРОПРОЕКТ МОСКОВСКОЕ ОТДЕЛЕНИЕ			
Рук. гр.	Трандина						
Вед. инж.	Котова						

Привязан

Инв. №

Инв. № подл. | Подпись и дата | Взам. инв. №

28 ЦНТП

Согласовано

План на отметке 1.200

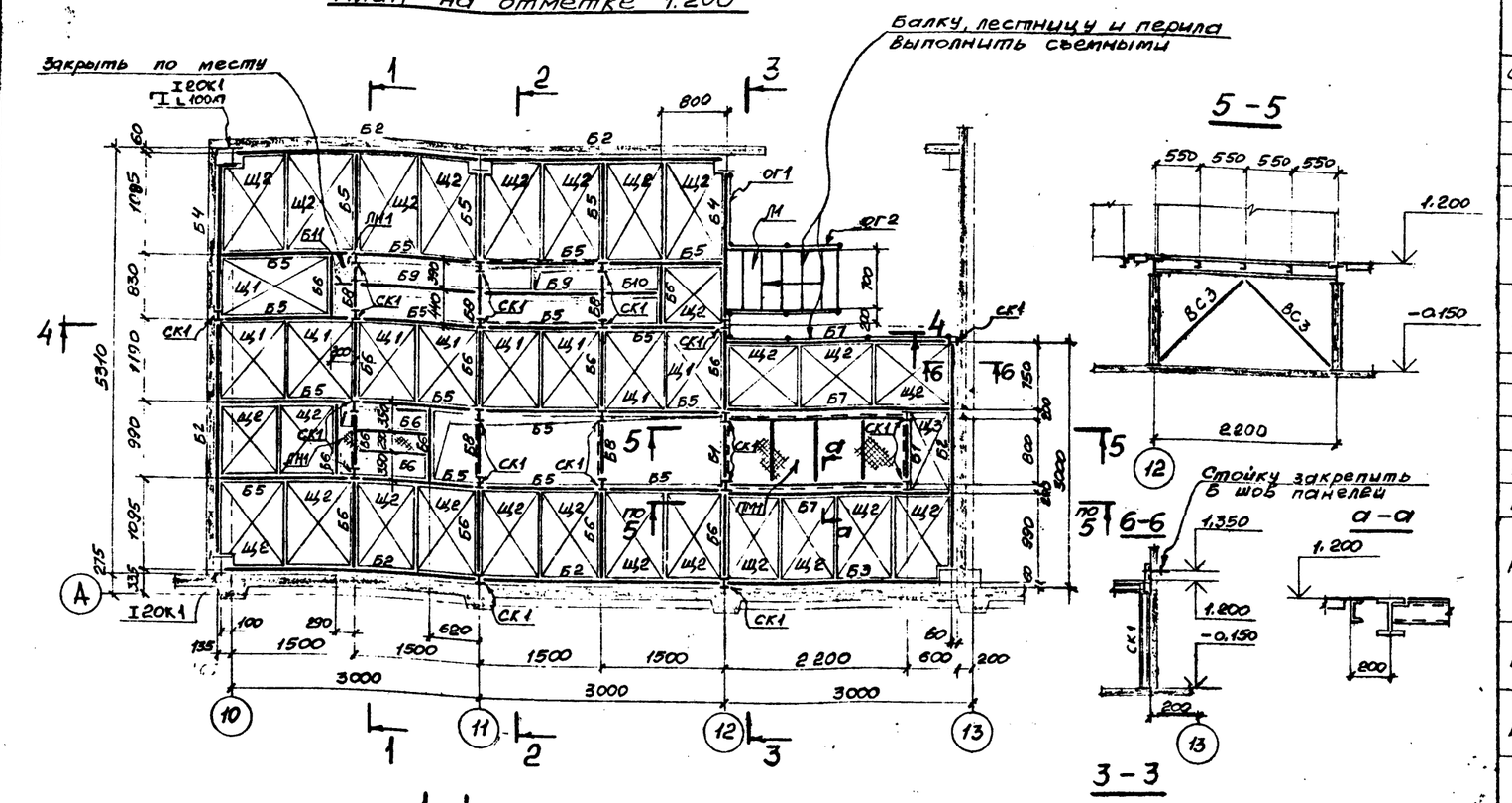

5-5

6-6

а-а

1-1

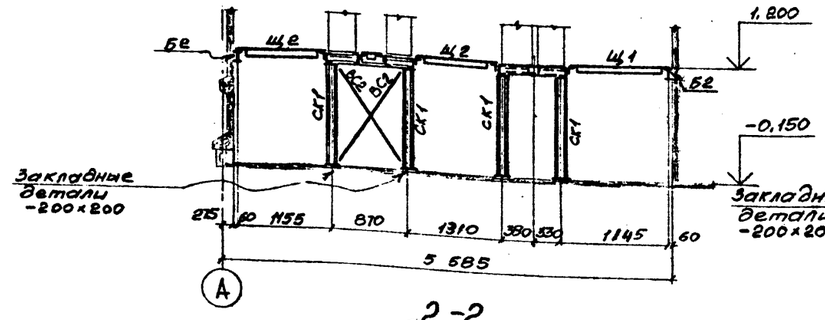

3-3

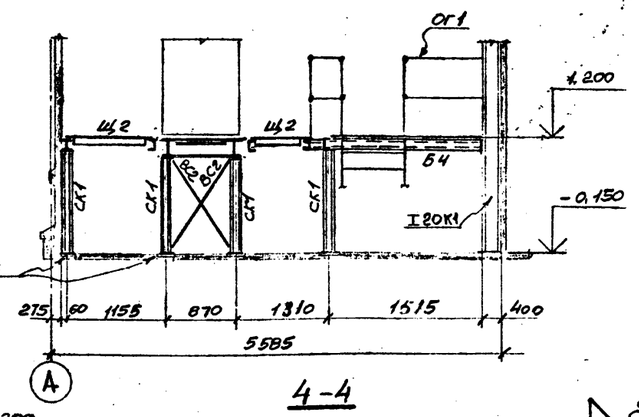

2-2

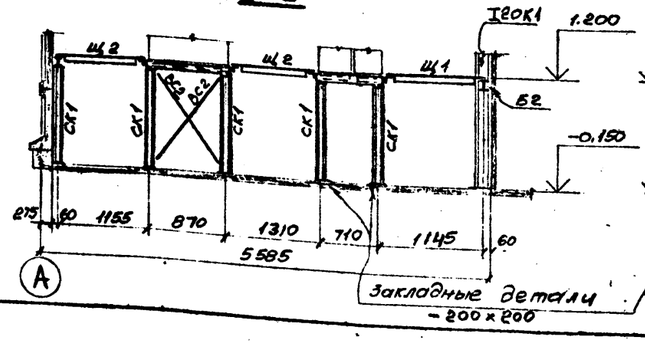

4-4

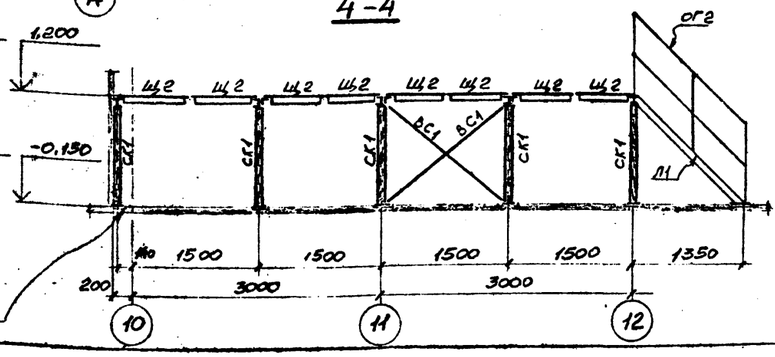

Ведомость элементов

Марка	Сечение: Эскиз	Поз.	Состав	Опорные усилия: M кнм	N	Q	Колич. марок	Масса т	Группа констр.	Марка металла	Прим.
СК1		1	I 12	конструктивно			21	0.02	3	BG-3кп2	
Б1		1	I 20Ш1	—	"	—	2	0.035	3	BG-3пс6-1	
Б2		1	I 12	—	"	—	6	0.045	3	BG-3кп2	
Б3		1	I 12	—	"	—	1	0.035	3	— " —	
Б4		1	I 12	—	"	—	2	0.025	3	— " —	
Б5		1	[12	—	"	—	19	0.025	3	— " —	
		2	L63×5								
Б6		1	[12	—	"	—	15	0.02	3	— " —	
		2	L63×5								
Б7		1	[12	—	"	—	3	0.03	3	— " —	
Б8		1	[12	—	"	—	5	0.01	3	— " —	
Б9		1	[16	—	"	—	2	0.025	3	BG-3пс6-1	
Б10		1	[16	—	"	—	1	0.015	3	— " —	
Б11		1	L63×5	—	"	—	1	0.005	3	BG-3кп2	
ПМ1		1	I 20Ш1	—	"	—	1	0.22	3	BG-3пс6-1	
		2	[12								
		3	рифл. ст. S = 4							BG-3кп2	
Щ1		1	L63×5	конструктивно			9	0.06	4	— " —	
		2	рифл. ст. S = 4								
Щ2		1	L63×5	—	"	—	26	0.05	4	— " —	
		2	рифл. ст. S = 4								
Щ3		1	L63×5	—	"	—	1	0.04	4	— " —	
		2	рифл. ст S = 4								
ВС1		1	L50×5	—	"	—	4	0.01	4	— " —	
ВС2		1	L50×5	—	"	—	10	0.01	4	— " —	
ВС3		1	L63×5	—	"	—	4	0.01	4	— " —	
Л1		1	[18	—	"	—	1	0.11	4	BG-3пс6-1	
		2	рифл. ст. S = 4							BG-3кп2	
ЛН1			рифл. ст S = 4	—	"	—	0.5м²	0.02	4	— " —	
ОГ1			см. лист	—	"	—	4.4м	0.05	4	— " —	
ОГ2			— " —	—	"	—	3.8м	0.04	4	— " —	

Примечания:

1. Общие данные и список чертежей смотрите листы 1 и 2.

Привязан

Инв. №

ГИП	Фельдман	
Н. контр.	Берштейн	
Нач. со	Виноградов	
Нач. отм.	Анисимов	
Гл. констр.	Мусатова	
Рук. гр.	Трандина	
Вед. инж.	Котова	

407-5-02.22.87 - КМ

Маслохозяйство для ГРЭС с блоками мощностью 800 мвт

Здание маслоаппаратной электротехническое помещение в осях 10÷13. Схема элементов.

Стадия	Лист	Листов
Р	13	39

Минэнерго СССР
ТЕПЛОЭЛЕКТРОПРОЕКТ
МОСКОВСКОЕ ОТДЕЛЕНИЕ

Отраслевое типовое [illegible] решение. Альбом 7.

СОГЛАСОВАНО: Это Яковлева

ИНВ. № ПОДЛ. 28 ЦНТП | ПОДПИСЬ И ДАТА | ВЗАМ. ИНВ. №

Схема монорельсов

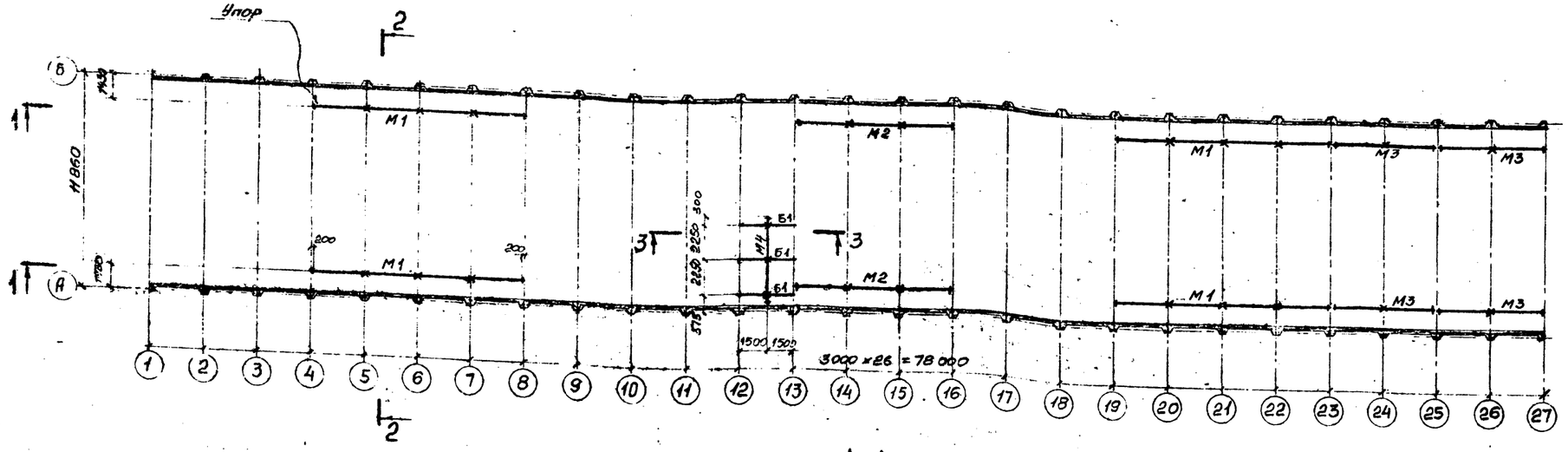

1-1

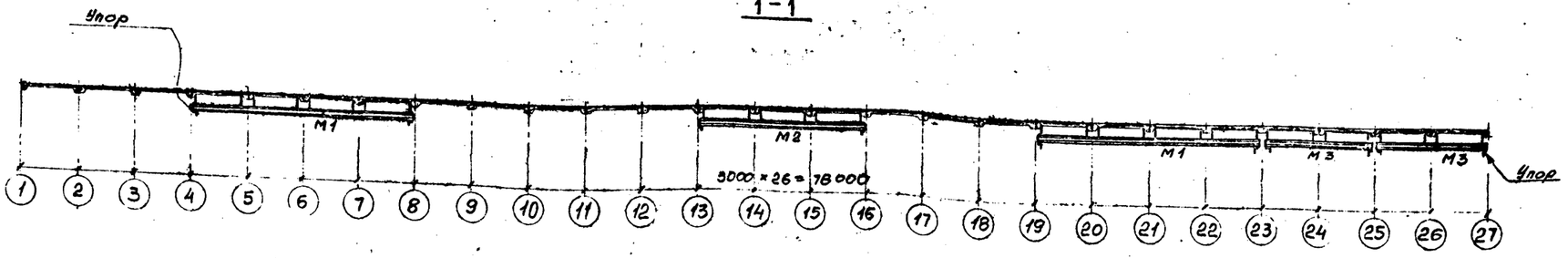

2-2

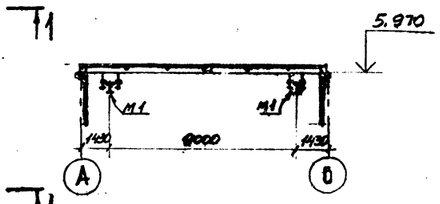

3-3

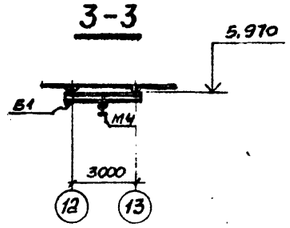

1

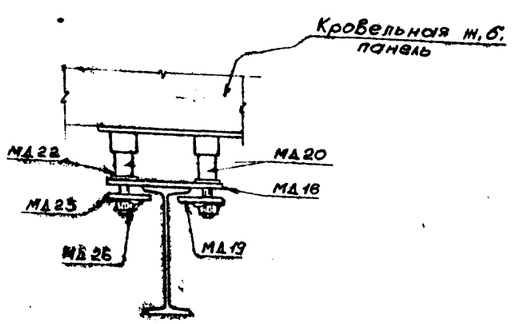

Ведомость элементов

Марка	Сечение: Эскиз	Поз.	Состав	Опорные усилия: M кНм	N кН	Q кН	Колич. марок	Масса, т	Группа констр.	Марка металла	Прим.
М1		1	I 30М			20	4	6,10	1	ВСт3Гпс5	
М2		1	I 30М			20	2	4,55	1	———	
М3		1	I 30М			20	4	3,05	1	———	
М4		1	I 30М			65	1	3,00	1	———	
Б1		1	I 26Ш1			35	3	1,30	1	ВСт3пс6-1	
МД 18	Упор		-96×20				60	3,7		ВСт3кп2	
МД 19	Прижимная шайба		-96×25 ф 10 А I				120	1,9		———	
МД 20	Шпилька		ф 40				120	1,16		———	
МД 22	Прокладка		-50×2				240	0,03		———	
МД 23	Фиксирующая шайба		-40×2				120	0,04		———	
МД 26	Гайка М24						120	0,10		———	ГОСТ 5915-70

Перечень примененных альбомов

NN п/п	Альбомы	Наименование
1	Серия 2731 Вып.0	Железобетонные быстромонтируемые здания из секций пролетом 12 м высотой 6 м.
2	Серия УМК-01 раздел VI	Унифицированные строительные металлоконструкции ТЭС. Монорельсы и пути под кран-балки

Примечания:

1. Общие данные и список чертежей смотрите листы 1 и 2.
2. Закладные детали МД в техническую спецификацию не включены; выполнять по серии 2731 Вып.0, лист 39.

Привязан

Инв. №

ГИП	Фельдман		407-5-02.22.87 -КМ
Н. контр.	Бершейн		
Нач. со	Виноградов		Маслохозяйство для ГРЭС с блоками мощностью 800 МВт
Начальник	Аникимов		Здание маслоаппаратной Подкрановые пути. Схемы элементов.
Гл. констр.	Мухатова		
Рук. гр.	Трандина		
Вед. инж.	Котова		

Стадия	Лист	Листов
Р	14	39

Минэнерго СССР
ТЕПЛОЭЛЕКТРОПРОЕКТ
МОСКОВСКОЕ ОТДЕЛЕНИЕ

Отдельные листы - типовые. Заменяет лист 7.

Согласовано

Инв. № подл. | Подпись и дата | Взам. инв. №

29 ОНТП

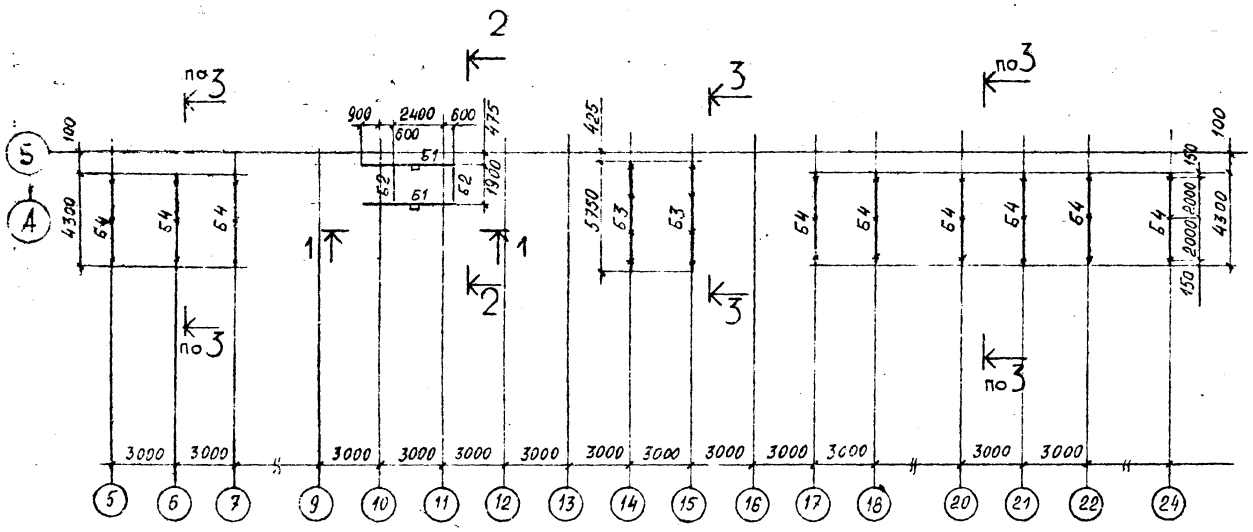

Ведомость элементов

Марка	Сечения: Эскиз	Поз.	Состав	Опорные усилия: M	N	Q	Кол-во марок	Масса	Группа констр.	Марка металла	Примеч.
Б1	[	1	[16	конструктивно			2	0,08	4	Вст3пс6-1	ТУ14-1-3023-80
Б2							2	0,04	4		
Б3	[	1	[10				2	0,05	4	Вст3кп2	ГОСТ 380-71*
Б4							9	0,04	4		

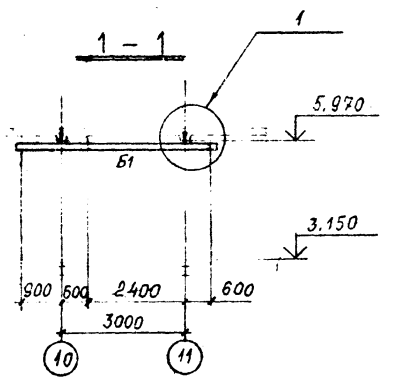

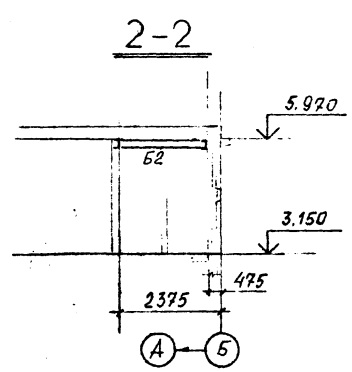

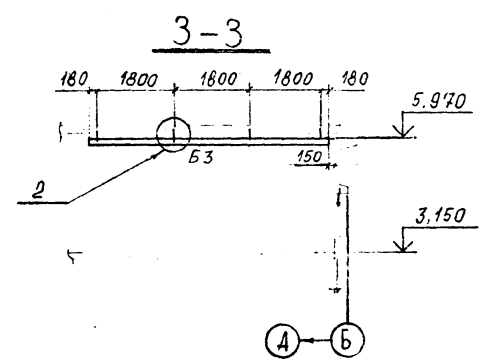

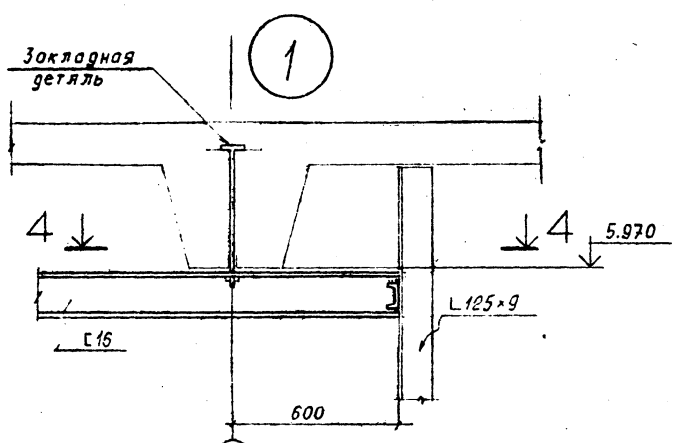

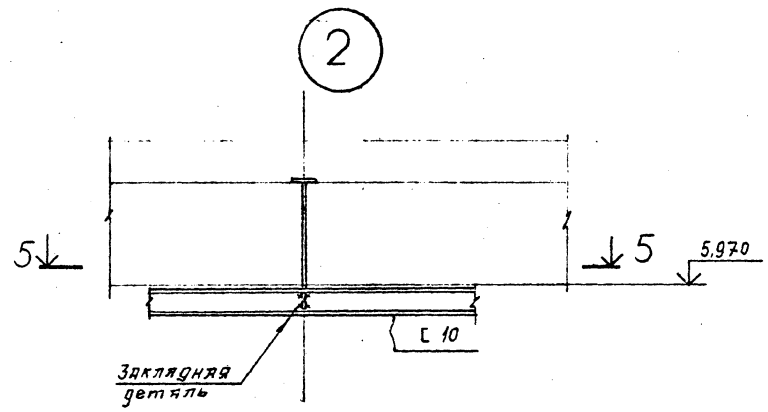

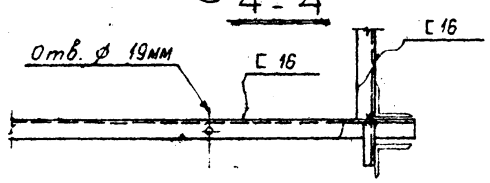

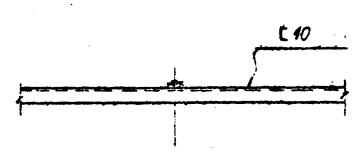

Примечания

1. Общие данные смотрите на листах 1 и 2

привязан:

Инв. №

ГИП	Фельдман		
Н.контр.	Берштейн		
Нач.СО	Виноградов		
Нач.т.м.	Анисимов		
Гл.констр.	Мусатова		
Рук.гр.	Трандина		
Инж.	Рыцина		

407-5-02.22.87-КМ

Маслохозяйство для ГРЭС с блоками мощностью 800 МВТ

Здание маслоаппаратной. Схема элементов под отм. 5.970

Стадия	Лист	Листов
Р	15	39

Минэнерго СССР ТЕПЛОЭЛЕКТРОПРОЕКТ МОСКОВСКОЕ ОТДЕЛЕНИЕ

СОГЛАСОВАНО:

Инв. № подл. | Подпись и дата | Взам. инв. №

28-ЦНТП

Отраслевые типовые проектные решения. Альбом 7.

Схема элементов

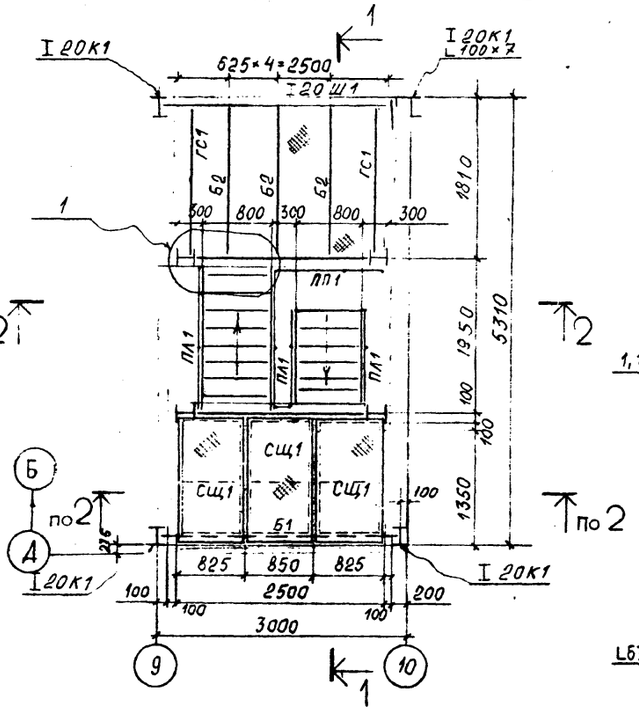

1 – 1

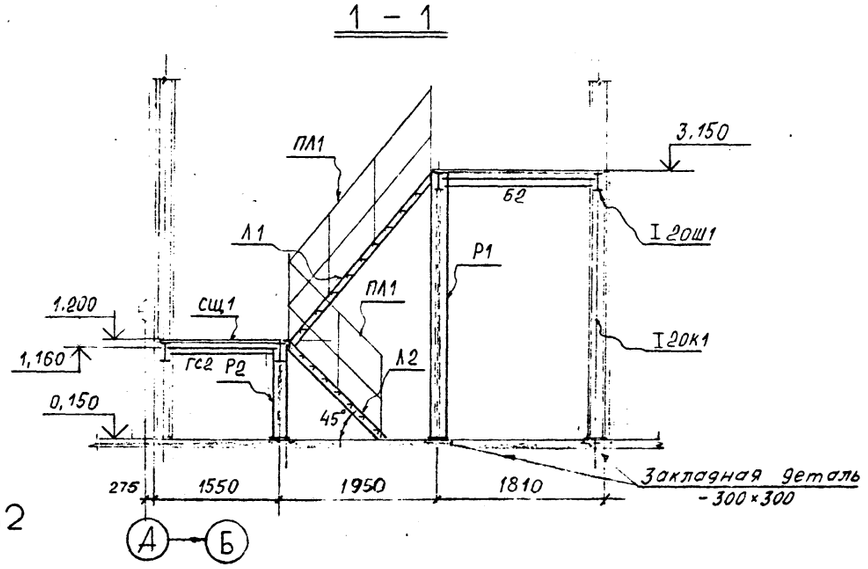

2 – 2

Р1

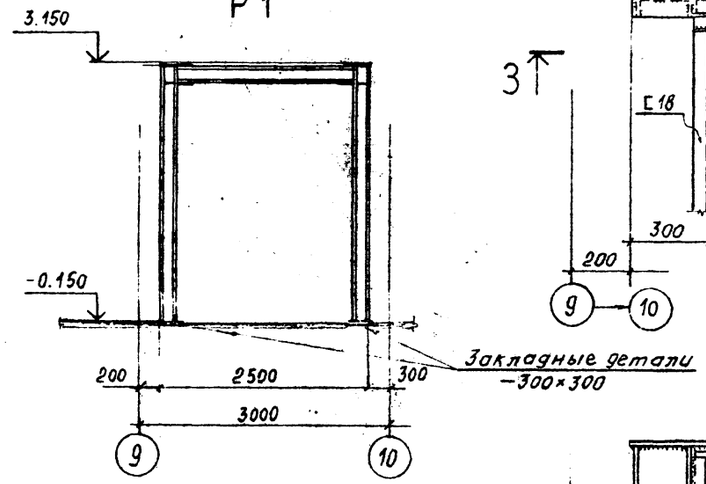

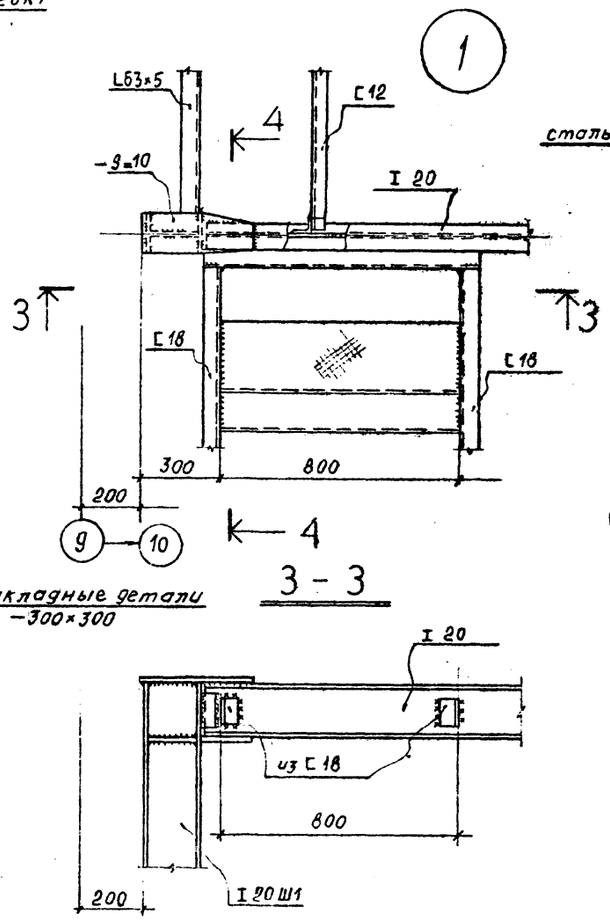

3 – 3

4 – 4

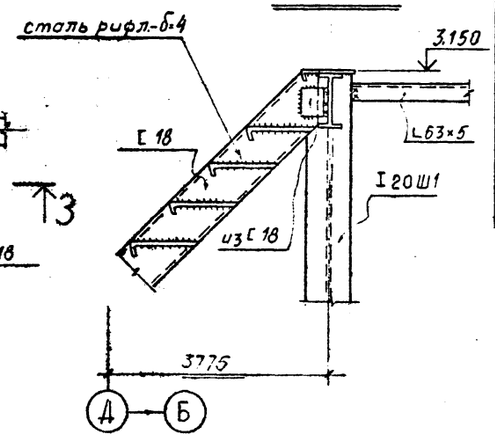

Ведомость элементов

Марка	Сечение: Эскиз	Поз.	Состав	Опорные усилия: M кНм	N кН	Q кН	Кол-во марок	Масса	Группа конструк.	Марка металла	Примеч.
Р1		1	I 20Ш1	конструктивно			1	0,26	4	Вст3пс6-1	ТУ14-1-3023-80
		2	I 20							Вст3сп5-1	
Р2		1	I 20Ш1	—	—	—	1	0,14	4	—	—
		2	I 20								
Б1	I		I 20	—	—	—	1	0,08	4	—	—
Б2	С	1	С 12	—	—	—	3		4	Вст3кп2	ГОСТ 380-71
ГС1	L	1	L 63×5	—	—	—	2	0,01	4	—	—
ГС2	L	1	L 63×5	—	—	—	2	0,02	4	—	—
Л1		1	С 18	—	—	—	1	0,19	4	Вст3пс6-1	ТУ14-1-3023-80
		2	сталь рифл. S=4							Вст3кп2	ГОСТ 380-71
		3	L 75×6								
Л2		1	С 18	—	—	—	1	0,10	4	Вст3пс6-1	ТУ14-1-3023-80
		2	сталь рифл. S=4							Вст3кп2	ГОСТ 380-71
		3	L 75×6							—	—
Л3		1	L 75×50×5	—	—	—	4	0,03	4	Вст3кп2	ГОСТ 380-71
		2	• d=20								
		3	сталь рифл. S=4								
СЩ1		1	L 63×5	—	—	—	3	0,07	4	—	—
		2	L 60×4								
		3	сталь рифл. S=4								
ПЛ1	ΣL = 8,3 м		См. чертеж	Вес 1 п.м = 7 кг.				0,10	4		
ПП1	ΣL = 31 м		N	Вес 1 п.м. = 11 кг				0,44	4		

Примечание:

1. Общие данные смотрите на листах 1 и 2.
2. Данный лист рассматривать совместно с листом 20.

ГИП	Фельдман		
Н. контр.	Берштейн		
Нач. СО	Виноградов		
Нач. п/с	Анисимов		
Гл. конст.	Мусатова		
Рук. гр.	Трандина		
Инж.	Рыцина		

привязан:

Инв. №

407-5-02.22.87-КМ

Маслохозяйство для ГРЭС с блоками мощностью 800 МВТ

Здание маслоаппаратной. Лестница в осях 9–10. Схема элементов. Узлы.

Стадия	Лист	Листов
Р	16	39

Минэнерго СССР ТЕПЛОЭЛЕКТРОПРОЕКТ МОСКОВСКОЕ ОТДЕЛЕНИЕ.

СОГЛАСОВАНО

Инв. № подл. | Подпись и дата | Взам. инв. №

28 ЦНТП

Схема элементов

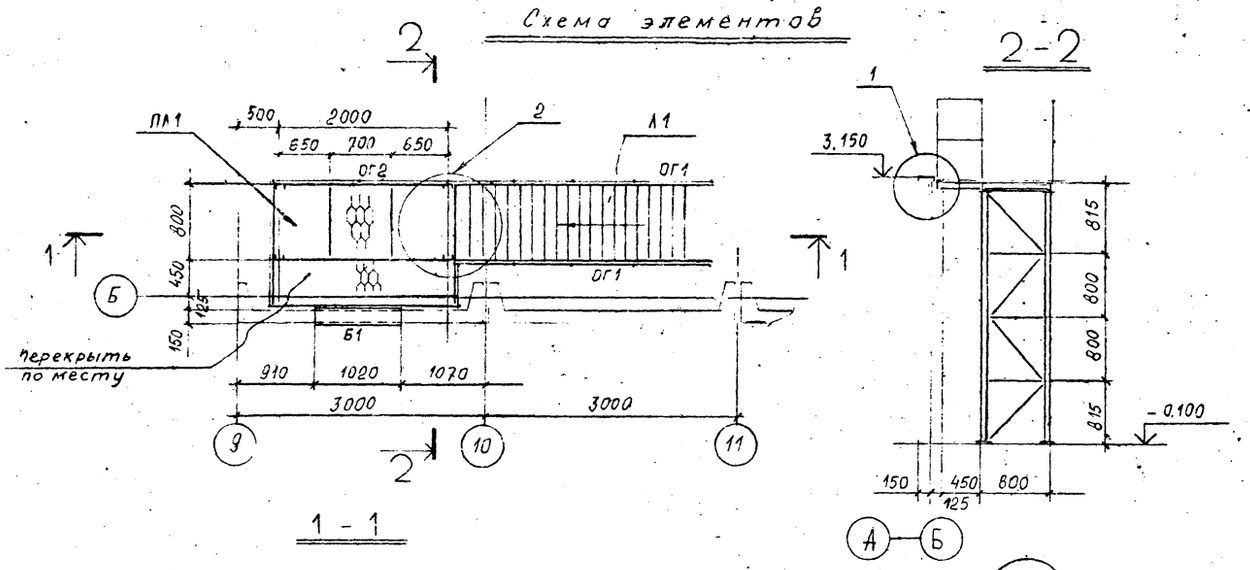

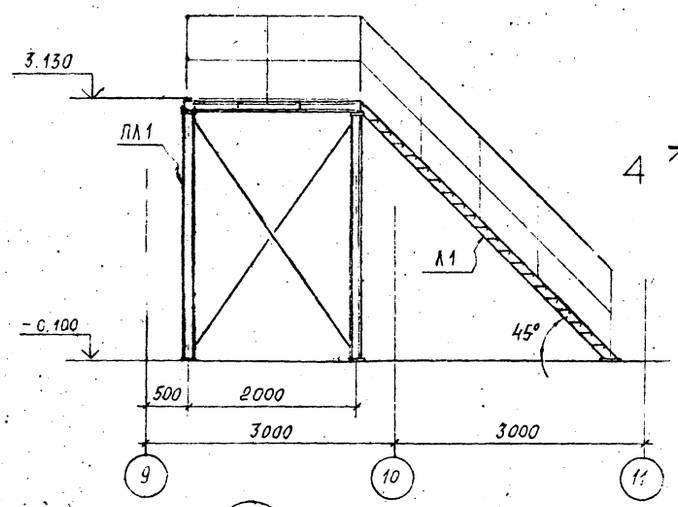

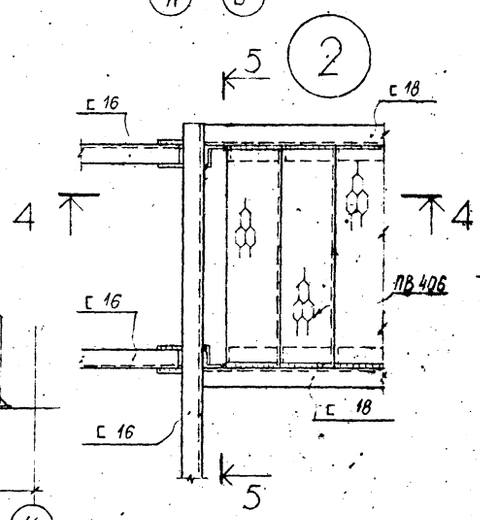

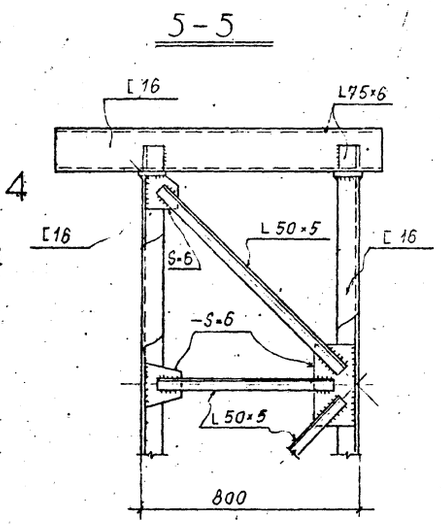

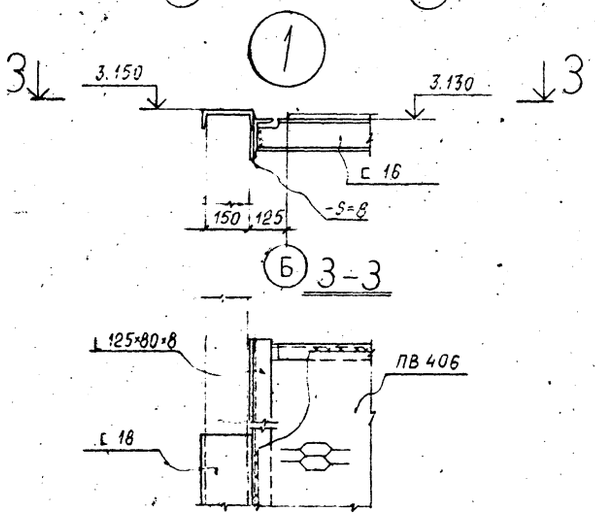

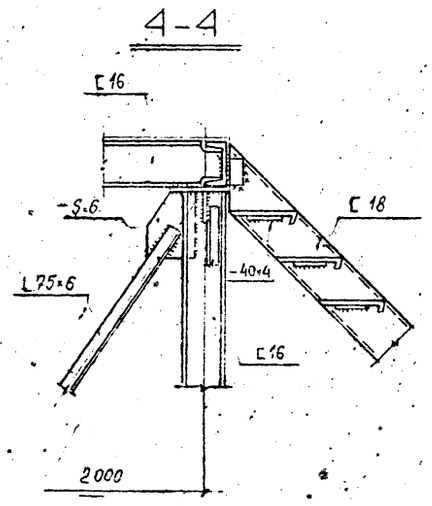

Ведомость элементов

Марка	Сечения: Эскиз	Поз	Состав	Опорные усилия: M	N	Q	Кол. во марок	Масса	Группа констр.	Марка металла	Примеч.
ПП1	площадка с опорой	1	[16	конструктивно			1	0,55	4	Вст3пс6-1 ТУ 14-1-3023-80	смотреть разрезы 1-1, 2-2
		2	[16							Вст3пс6 ГОСТ 380-71	
		3	L 75×6							Вст3кп2 ГОСТ 380-71	
		4	L 50×5								
		5	ПВ 406								
Л1		1	[18				1	0,24	4	Вст3пс6-1 ТУ 14-1-3023-80	
		2	ПВ 406							Вст3кп2 ГОСТ 380-71	
Б1		1	[18				1	0,06	4	Вст3пс6	
		2	L 125×80×8								
ОГ1	ΣL = 9,2м							0,11	4		
ОГ2	ΣL = 4,2м							0,06	4		

Примечания:

1. Общие данные смотрите на листах 1,2.

СОГЛАСОВАНО:

Инв. № подл. | Подпись и дата | Взам. инв. №

28 ЦНТП

привязан:

Инв. №

		407-5-02.22.87
ГИП	Фельдман	
Н.контр.	Берштейн	
Нач. СО	Виноградов	
Нач. п/отд.	Анисимов	
Гл. констр.	Мусагозаев	
Рук. гр.	Трандина	
Гл. инженер	Рыцина	

Маслохозяйство для ГРЭС с блоками мощностью 800 МВт

Стадия	Лист	Листов
Р	17	39

Здание маслоаппаратной. Наружная лестница в осях 9-10 для подъема на отм. 3.150

Минэнерго СССР ТЕПЛОЭЛЕКТРОПРОЕКТ МОСКОВСКОЕ ОТДЕЛЕНИЕ

Отраслевые типовые проектные

Схема элементов

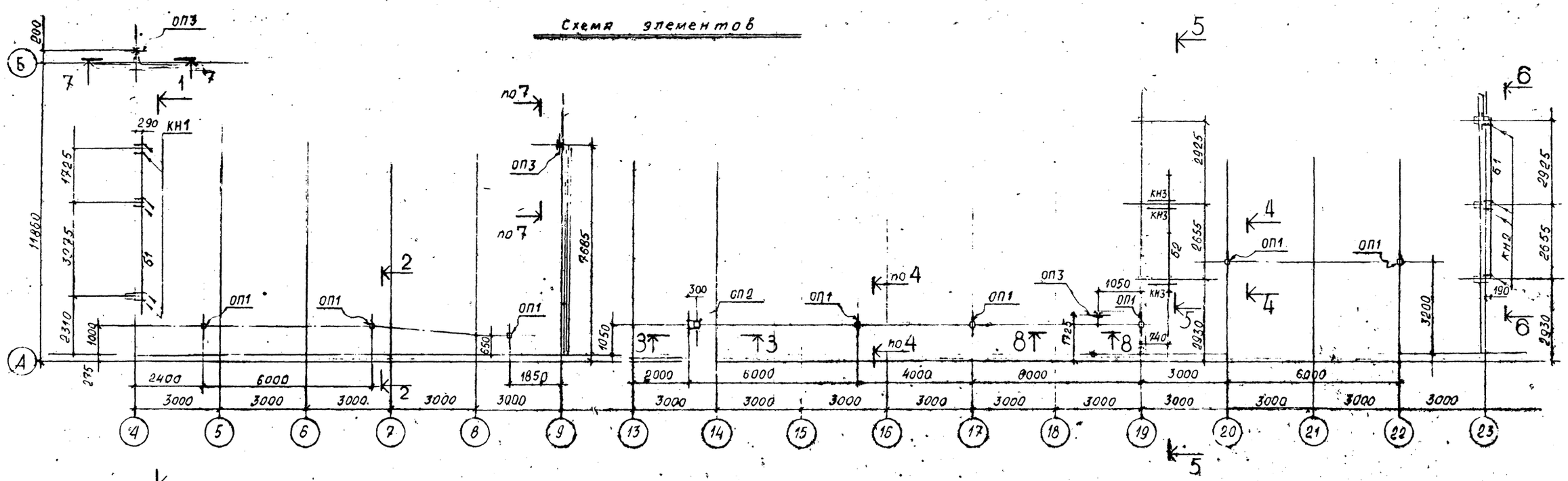

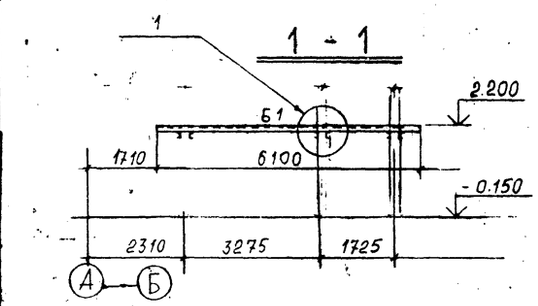

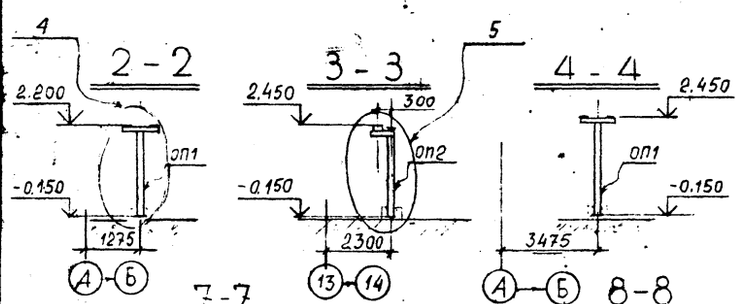

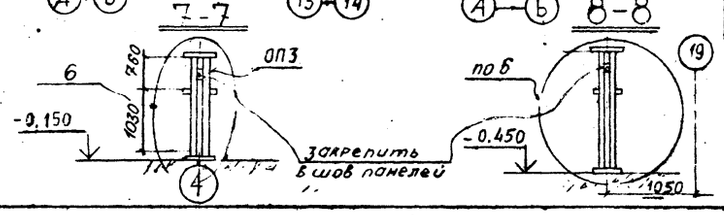

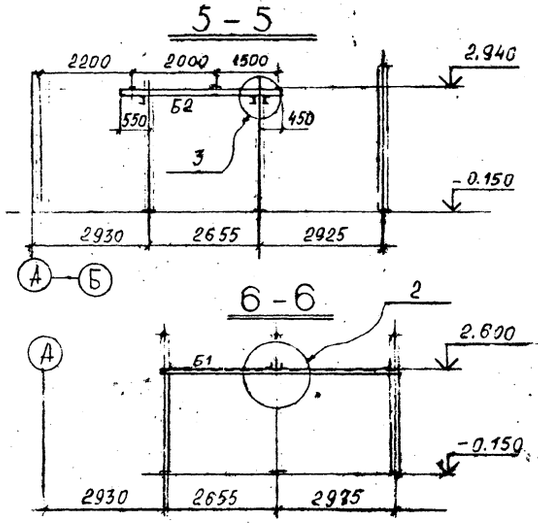

Ведомость элементов

Марка	Сечение: Эскиз	Поз.	Сечение: Состав	Опорные усилия: M кНм	N кН	Q кН	Кол-во марок	Масса	Группа констр.	Марка металла	Примечан.
Б1	⊓	1	⊏ 20	конструктивно			2	0,12	4	Вст3пс6-1	ТУ14-1-3023-80
Б2	⊓	1	⊏ 20	"			1	0,08	4	"	"
ОП1	1 2	1	□ 120×5	по гибкости			8	0,07	4	Вст3сп5	ГОСТ 380-71*
		2	⊏ 10							Вст3кп2	"
ОП2	1 2	1	□ 180×6	по гибкости			1	0,12	4	Вст3сп5	ГОСТ 380-71*
		2	⊏ 20							Вст3пс6-1	ТУ14-1-3023-80
ОП3	1 2	1	⊏ 10	конструктивно			3	0,05	4	Вст3кп2	ГОСТ 380-71*
		2	⊏ 10								
КН1	⊏	1	⊏ 10	"			6	0,004	4	"	"
КН2	∟	1	∟ 63×5	"			4	0,003	4	"	"
КН3	⊏	1	⊏ 20	"			3	0,02	4	"	"
Н1	—	1	-500×250×4	"			1	0,004	4	"	"

Примечания:

1. Общие данные смотрите на листах 1,2.
2. Башмаки стоек обетонировать по высоте 300 мм.

Привязан:

Инв. №

ГИП	Фельдман		
Н.контр.	Берштейн		
Нач. СО	Виноградов		
Нач. п/о МК	Анисимов		
Гл. констр.	Мусатова		
Рук. гр.	Трандина		
Инженер	Рыцина		

407-5-02.2287-КМ

Маслохозяйство для ГРЭС с блоками мощностью 800 МВт

Здание маслоаппаратной. Опоры под кабельные короба. Схема элементов

Стадия	Лист	Листов
Р	18	39

Минэнерго СССР ТЕПЛОЭЛЕКТРОПРОЕКТ МОСКОВСКОЕ ОТДЕЛЕНИЕ

Копировал

Формат

Согласовано: Это Ярославль 1.89

Инв. № подл. | Подпись и дата | Взам. инв. №

ВВ СМИ

Отраслевые типовые привязанные решения. Альбом 7.

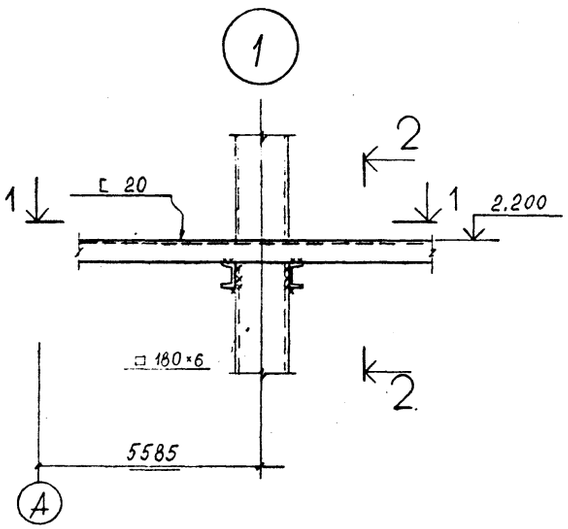

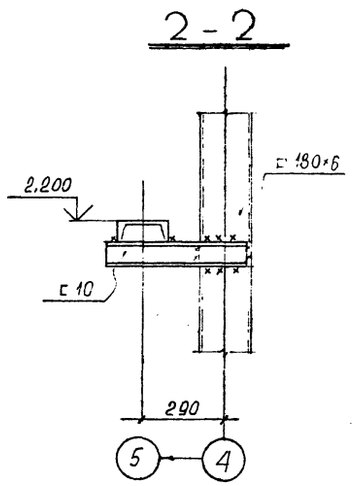

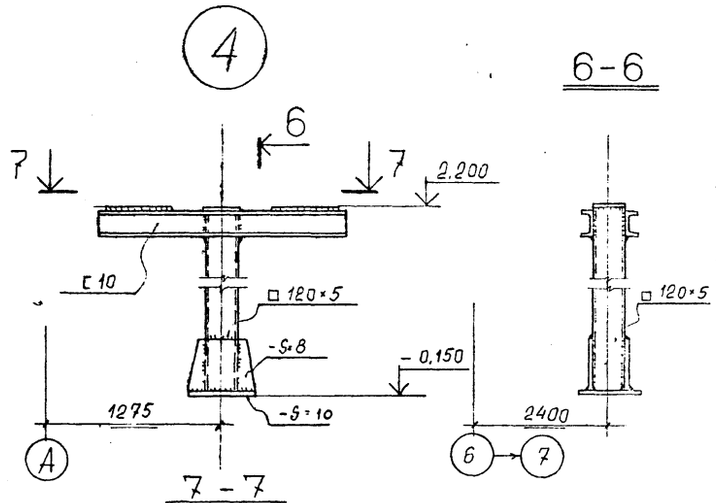

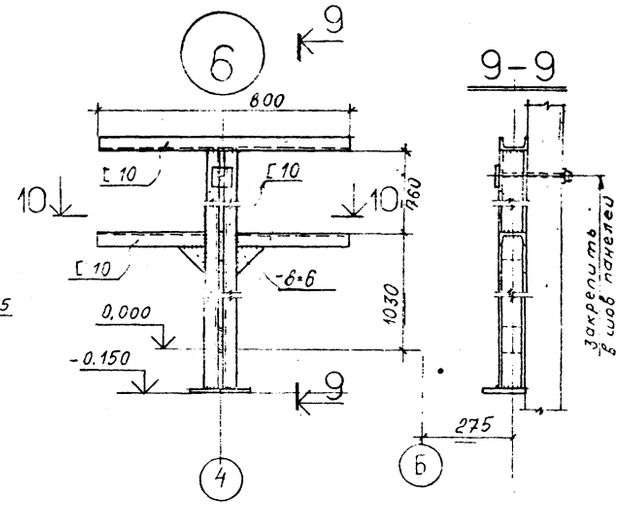

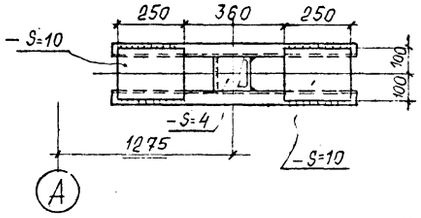

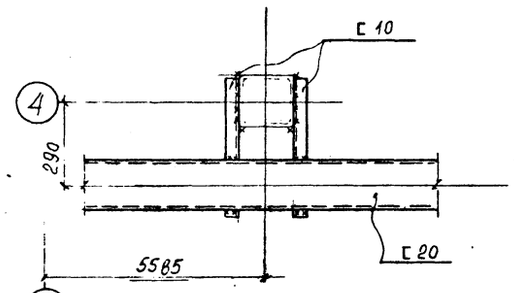

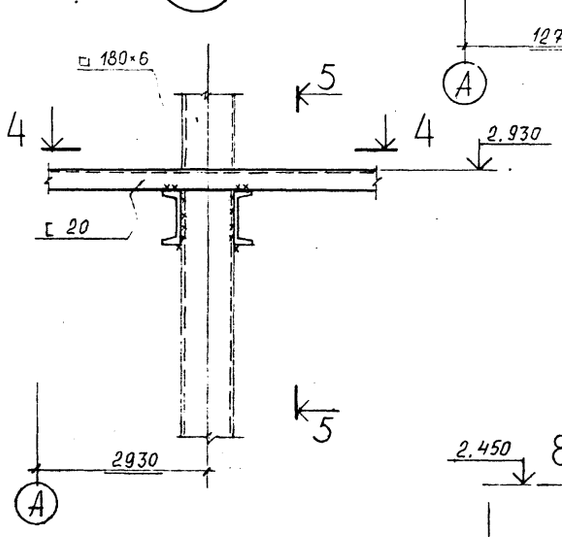

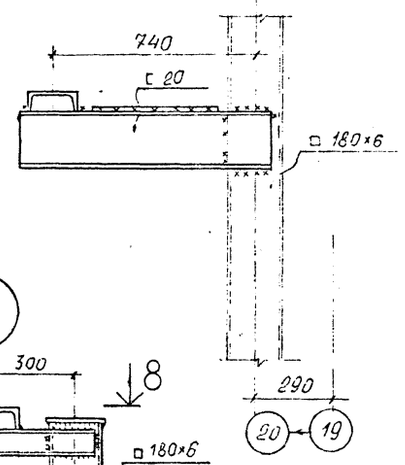

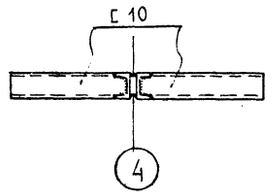

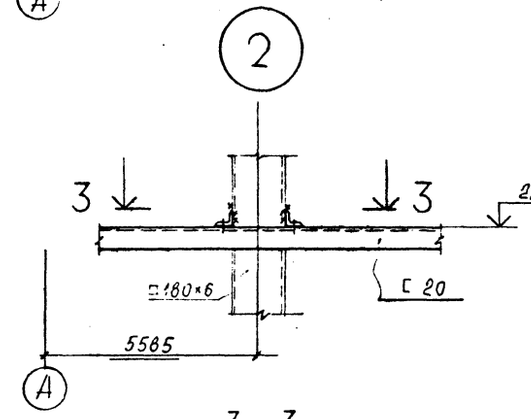

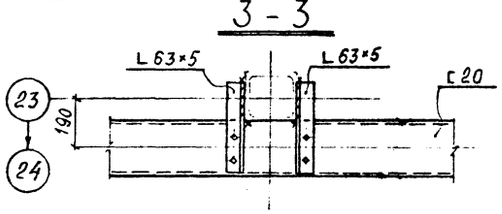

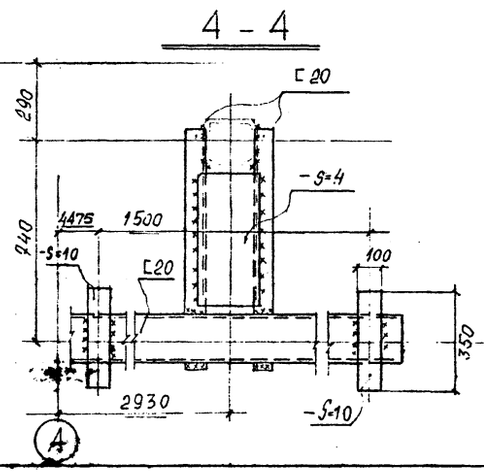

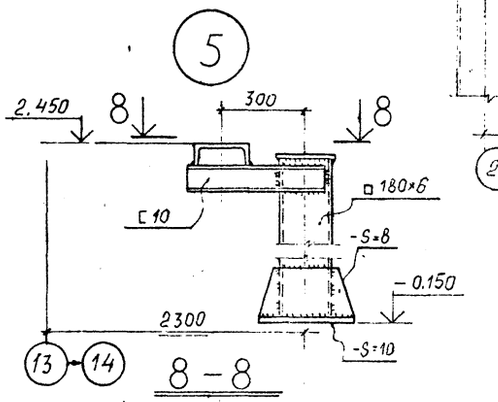

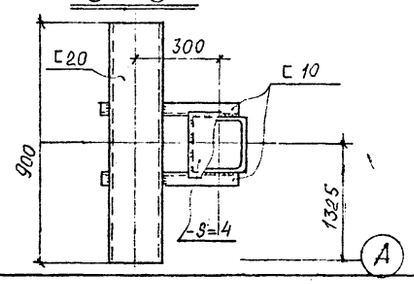

Примечания:

1. Общие данные смотрите на листах 1,2.
2. Схемы и ведомость эл-ов смотрите на листе 18.

Привязан:

Инв. №

			407-5-02.22.87		
ГИП	Фельдман				
Н.контр	Берштейн		Маслохозяйство для ГРЭС с блоками мощностью 800 МВт	Стадия: Р	Лист: 19	Листов: 39
Нач.сО	Винограль				
Нач.прМК	Анисимов		Здание маслоагрегатной. Опоры под кабельные короба. Узлы 1÷6.	Минэнерго СССР ТЕПЛОЭЛЕКТРОПРОЕКТ МОСКОВСКОЕ ОТДЕЛЕНИЕ	
Гл.констр	Мусатова				
Рук.гр	Трандина				
Инженер	Рыцина				

СОГЛАСОВАНО: Заказ 2 Госплан Зам. инв. № ЭПО

Инв. № подл. | Подпись и дата | Взам. инв. № | 98 ЦИТП

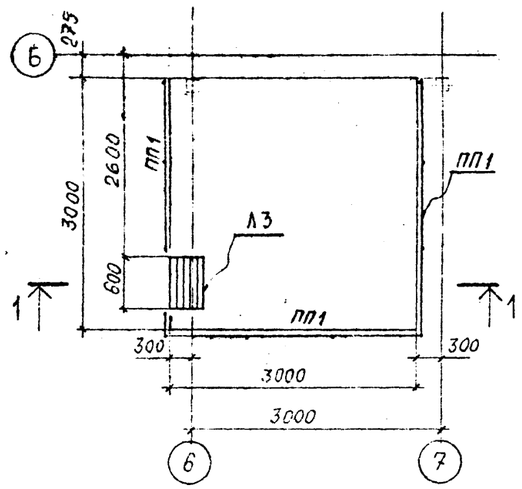

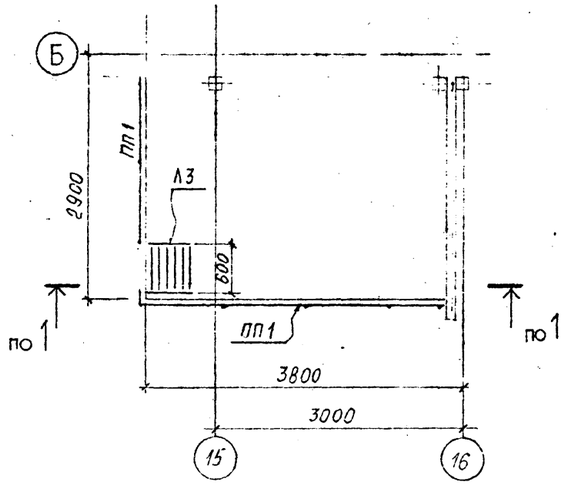

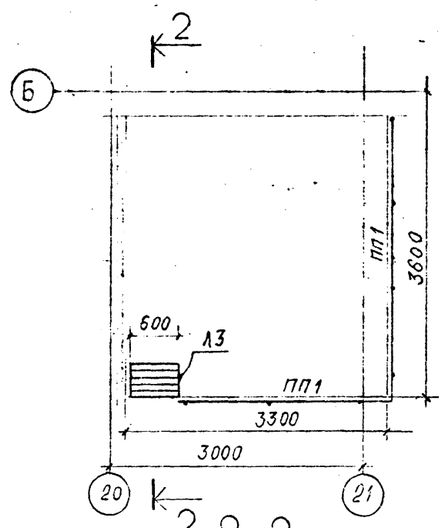

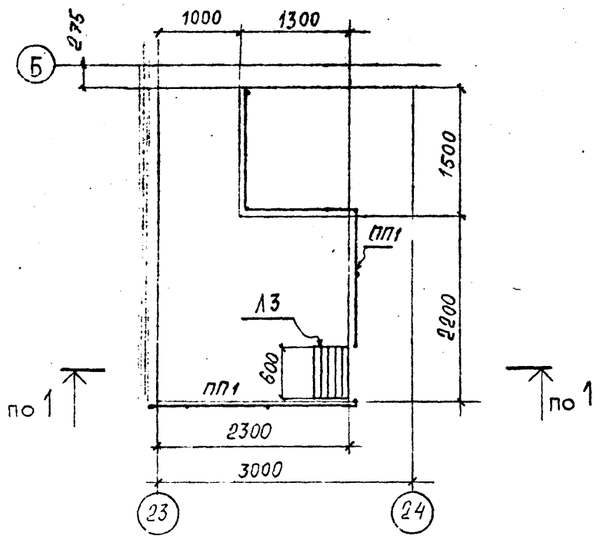

1 – 1

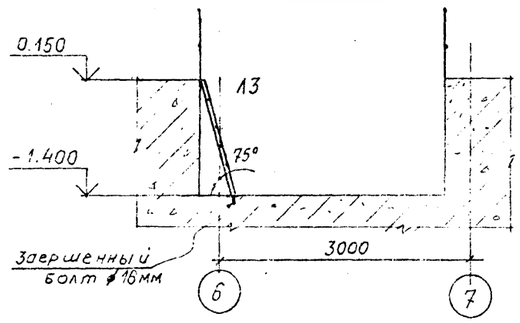

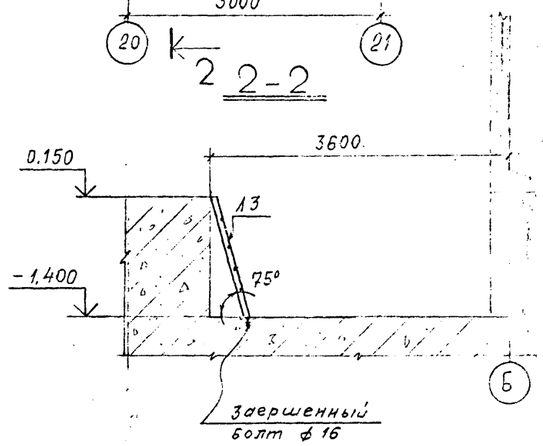

ПЛ-1

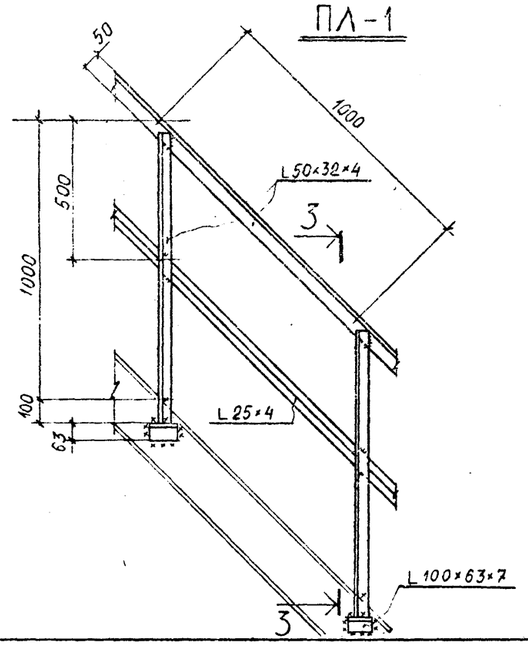

3-3

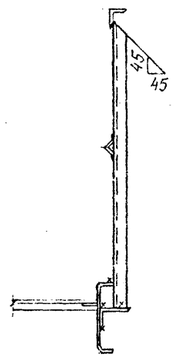

ПП-1

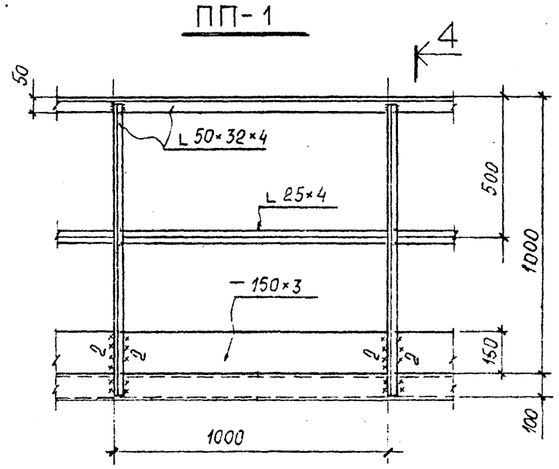

4-4

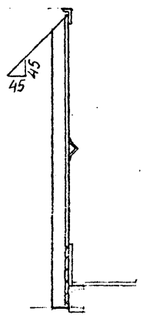

Примечания:

1. *Общие данные смотрите на листах 1,2.*
2. *Данный чертеж рассматривать совместно с листом 20.*

СОГЛАСОВАНО:

Инв. № подл. | Подпись и дата | Взам. инв. №

28-ВКТП

привязан:

Инв. №

ГИП	Фельдман	
Н.контр.	Беритейн	
Нач.со	Виноградов	
Нач.пр-ка	Анисимов	
Гл.констр.	Мусатова	
Рук.пр	Трандина	
Инженер	Рыцина	

407-5-92.22.87 - КМ

Маслохозяйство для ГРЭС с блоками мощностью 800 МВТ

Здание маслоаппаратной. Ограждение приямков и лестницы в них.

Стадия	Лист	Листов
Р	20	39

Минэнерго СССР
ТЕПЛОЭЛЕКТРОПРОЕКТ
МОСКОВСКОЕ ОТДЕЛЕНИЕ

Отраслевое типовое проектное решение. Альбом 7.

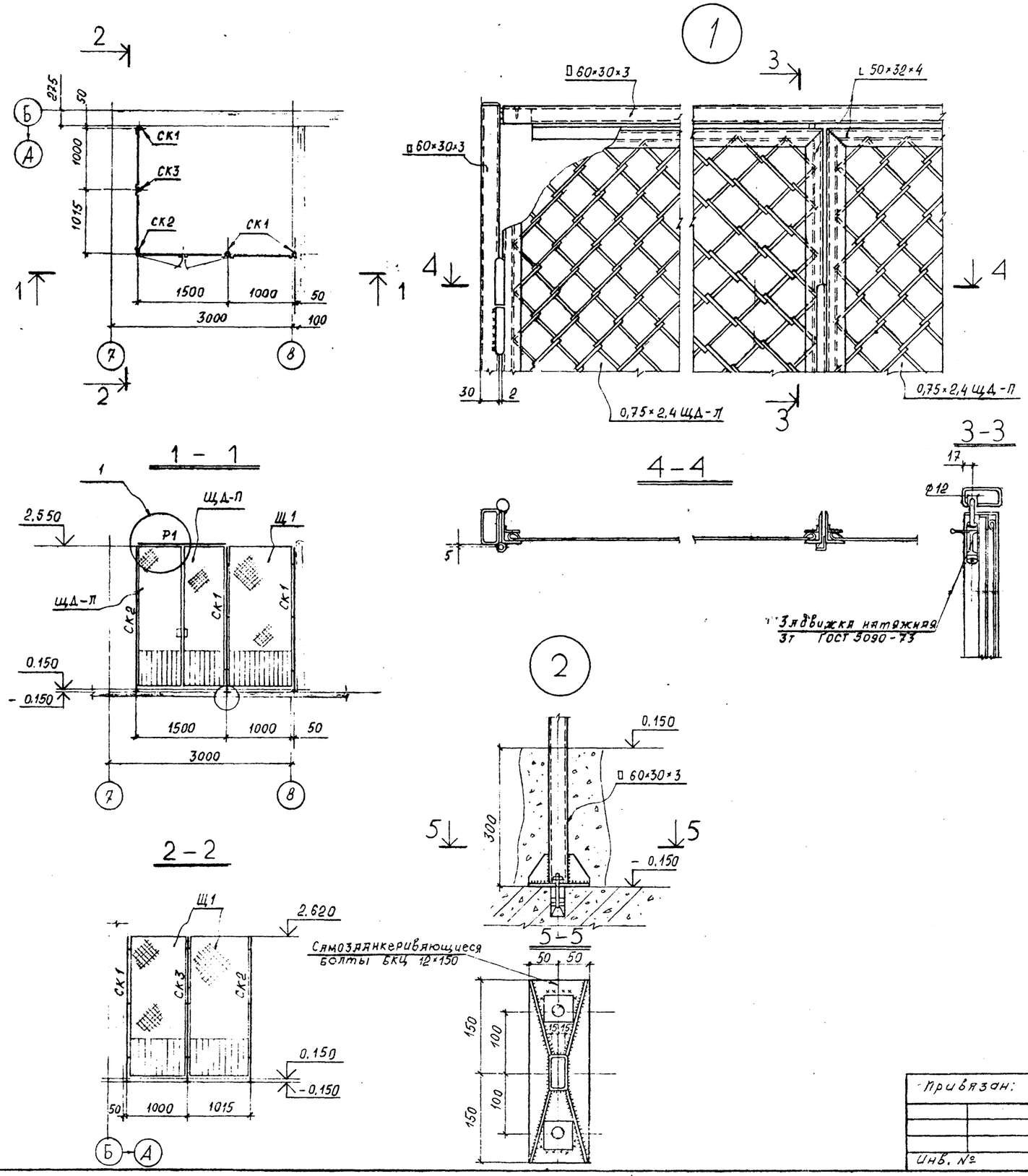

Ведомость элементов											
Марка	Сечение			Опорные усилия			Кол-во марок	Масса кг	Группа констр.	Марка металла	Примеч.
	Эскиз	Поз.	Состав	M кНм	N кН	Q кН					
СК1	см. Типовой альбом серия 1.431-10 Выпуск 3.		2,4с-а-1				3	14,40	4	См. типовой альбом серия 1.431-10 выпуск 1	см. примеч. п. 2
СК2			2,4с-б-1				1	14,64	4		
СК3			2,4с-1				1	14,40	4		
Щ1	—"—		1×2,4 Щ				3	28,14	4		
ЩД-П	—"—		0,75×2,4 ЩД-П				1	25,9	4		
ЩД-П	—"—		0,75×2,4 ЩД-П				1	26,86	4		
Р1	—"—		Р				1	7,51	4		
			Всего:					216,89			

Примечания:

1. Общие данные и список чертежей смотрите на листах 1, 2.
2. В ведомости элемементов стойки взяты из типового альбома серии 1,431-10 вып. 3, но длины стоек на 230мм увеличены (см. узел 2) и на 2,4с-б-1 уголки для крепления щитов имеются только вдоль узкой стороны стойки.

СОГЛАСОВАНО:

Инв. № подл. | Подпись и дата | Взам. инв. №

28-ИИП

Привязан:

Инв. №

ГИП	Гельдман	
Н.контр.	Берштейн	
Нач.со	Виноградов	
Нач.пр.мк	Анисимов	
Гл.конс.	Мусатова	
Рук.гр.	Трандина	
Инж.	Рыцина	

407-5-02.2287 - МИ

Маслохозяйство для ГРЭС с блоками мощностью 800 МВТ

Здание маслоаппаратной. Сетчатое ограждение склада реагентов.

Стадия	Лист	Листов
Р	21	39

Минэнерго СССР
ТЕПЛОЭЛЕКТРОПРОЕКТ
МОСКОВСКОЕ ОТДЕЛЕНИЕ

Схема элементов

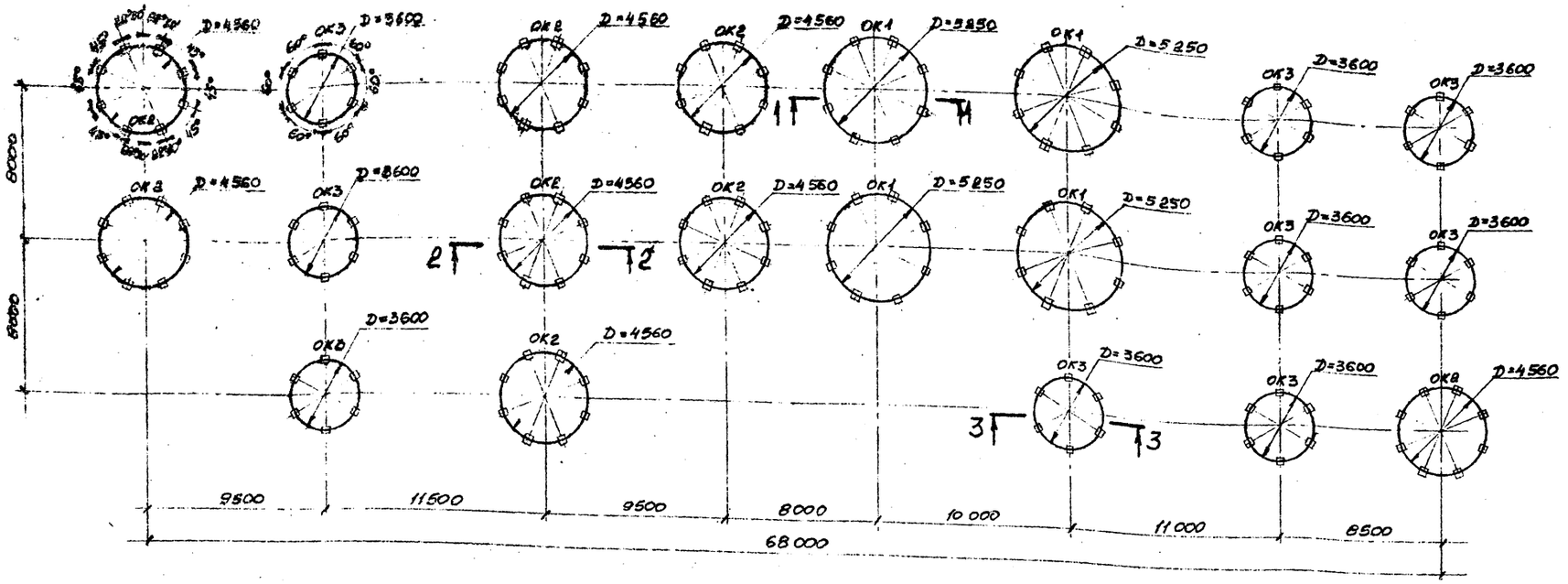

Ведомость элементов

Марка	Сечение: Эскиз	Поз.	Состав	Опорные усилия: M кНм	N кН	Q кН	Колич-во марок	Масса т	Группа констр.	Марка металла	Прим.
ОК1	1, 3, 2	1	-450×14				4	2.11	3	ВСт3пс6-1	
		2	-300×14							— " —	
		3	-330×10							— " —	
ОК2		1	-450×14				8	1.88	3	— " —	
		2	-300×14							— " —	
		3	-330×10							— " —	
ОК3		1	-450×14				9	1.48	3	— " —	
		2	-300×14							— " —	
		3	-330×10							— " —	

1-1

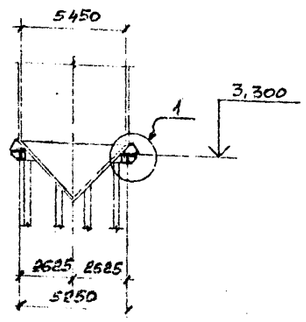

2-2

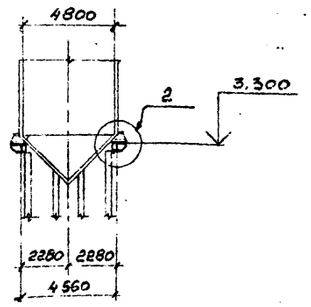

3-3

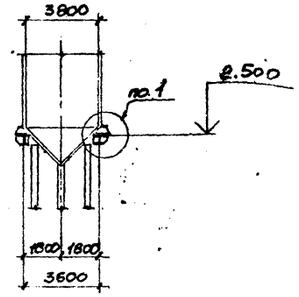

Примечания:

1. Общие данные и список чертежей смотрите листы 1 и 2.

ГИП	Фельдман		407-5-02.22.87 КМ
Н.контр	Берштейн		
Нач.со	Виноградов		Маслохозяйство для ГРЭС с блоками мощностью 800 МВТ
Нач.пром	Анисимов		
Гл.констр	Мусатова		Склад масла. Опорные конструкции под резервуары. Схема элементов.
Рук.гр	Трондина		
Вед.инж	Котова		

Стадия	Лист	Листов
Р	22	39

Минэнерго СССР
ТЕПЛОЭЛЕКТРОПРОЕКТ
МОСКОВСКОЕ ОТДЕЛЕНИЕ

Привязан

Инв. №

Отраслевое типовое проектное решение. Альбом 7

СОГЛАСОВАНО

ИНВ. № ПОДЛ. | ПОДПИСЬ И ДАТА | ИНВ. № ПОДЛ.

Отраслевые типовые проектные решения. Альбом V.

ОК 1

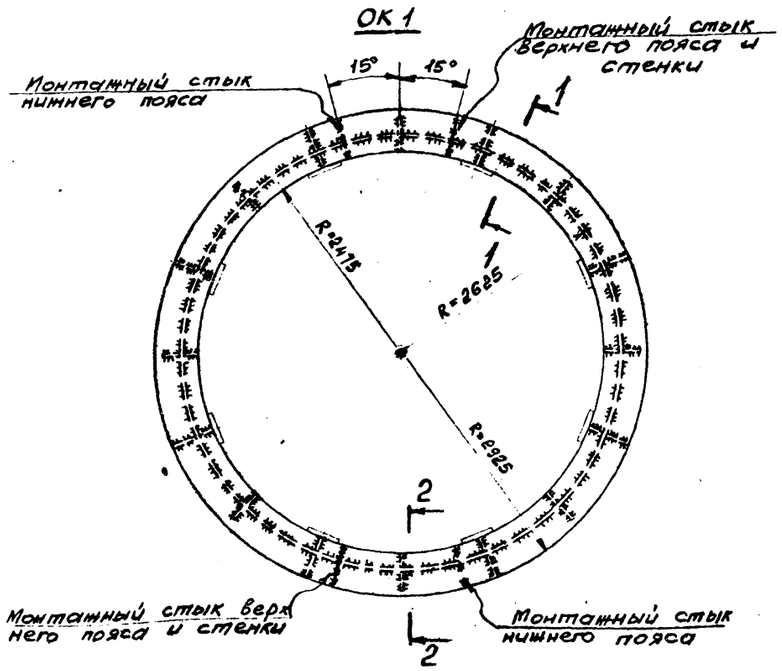

ОК 2

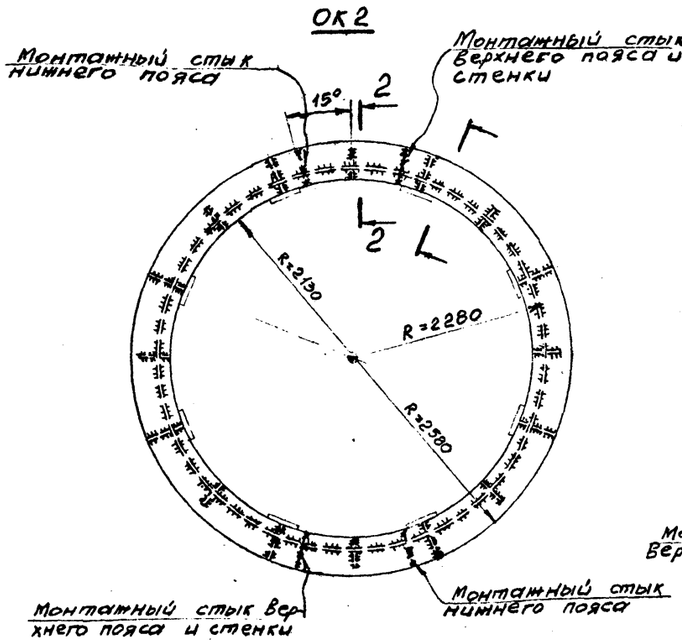

ОК 3

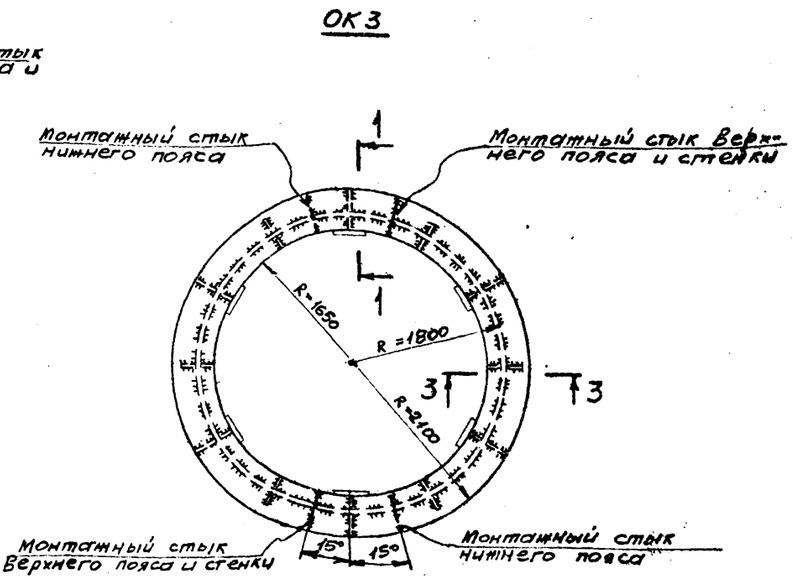

1-1

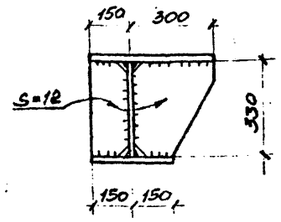

2-2

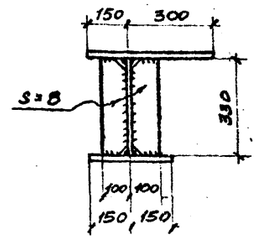

1

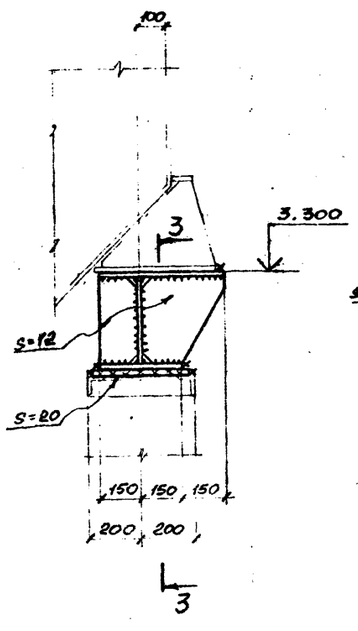

3-3

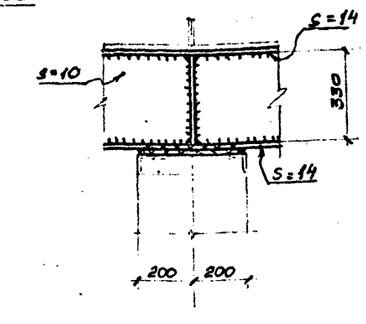

2

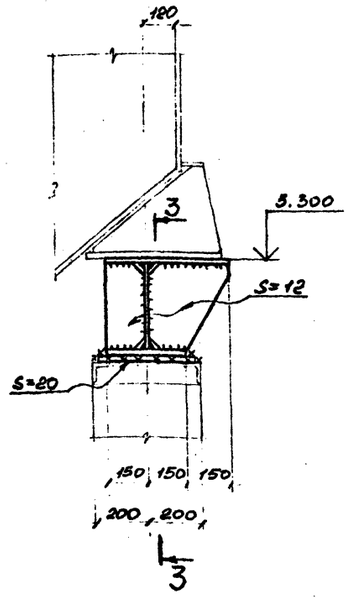

Примечания:

1. Общие данные и список чертежей смотрите листы 1 и 2.

				407-5-02.22.87 - КМ	
ГИП	Фельдман				
Н.контр.	Беритейн			Маслохозяйство для ГРЭС с блоками мощностью 800 МВт	Стадия: Р; Лист: 23; Листов: 39
Нач.со	Виноградов			Склад масла. Опорные конструкции под резервуары. Элементы ОК1 ÷ ОК3.	Минэнерго СССР ТЕПЛОЭЛЕКТРОПРОЕКТ МОСКОВСКОЕ ОТДЕЛЕНИЕ
Нач.сект.	Анисимов				
Гл.констр.	Мусатова				
Рук.гр	Трандина				
Вед.инж.	Котова				

Привязан

Инв. №

Согласовано

Инв. № подл. | Подпись и дата | Взам. инв. №

88-ЦИТП

Отраслевой типовой проектный решения. Альбом 7.

Схема элементов

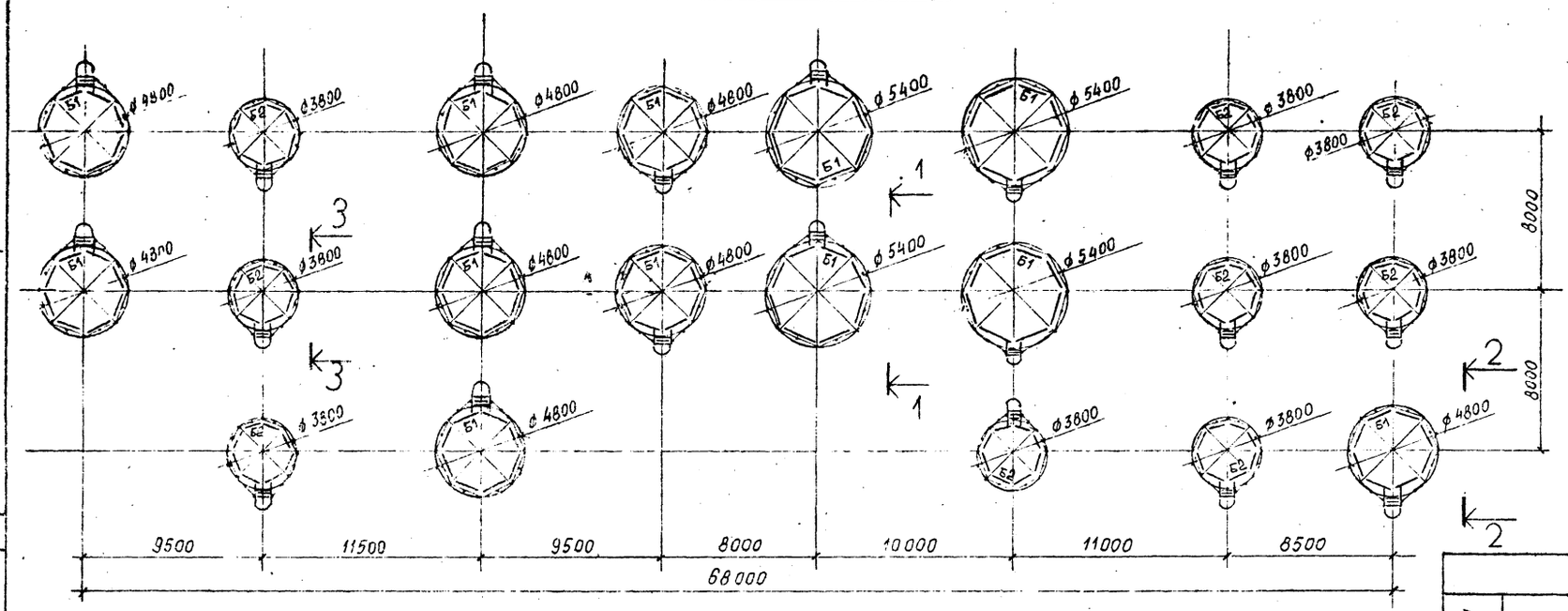

Примечания:

1. Общие данные смотрите на листах 1.2.
2. Данный чертеж рассматривать совместно с листом 25.

1 – 1

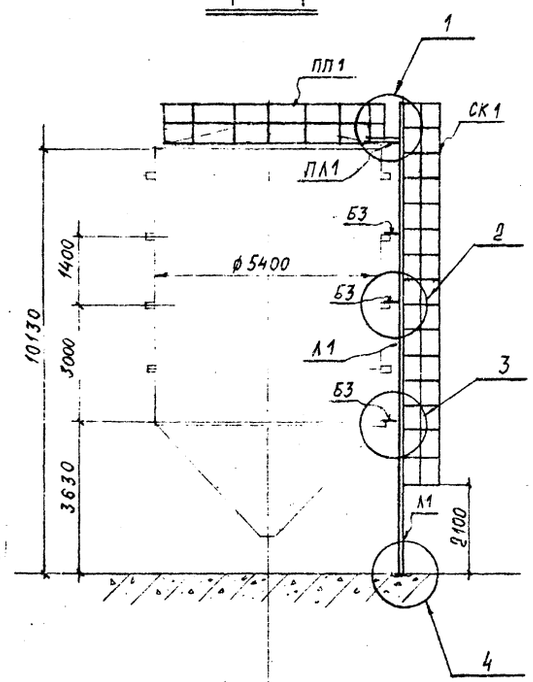

2 – 2

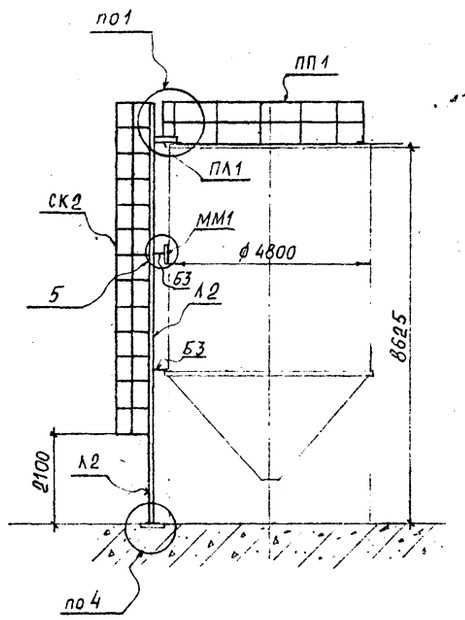

3 – 3

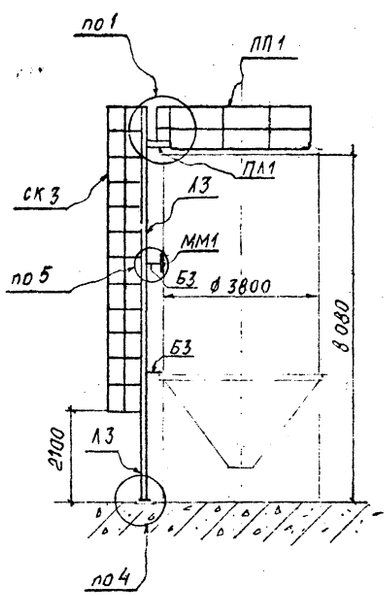

Ведомость элементов

Марка	Сечения: Эскиз	поз.	Состав	Опорные усилия: M кНм	N кН	Q кН	Кол-во марок	Масса	Группа констр.	Марка металла	Примеч.
Л1	1 2	1	L 100×63×8	конструктивно			4	0,26	4	Вст3кп2	ГОСТ 380-71
Л2		2	● d=20				8	0,22	4	— " —	— " —
Л3							9	0,21	4	— " —	— " —
СК1	2 1 3	1	– 40×4				4	0,09	4	— " —	— " —
СК2		2	– 40×4				8	0,07	4	— " —	— " —
СК3		3	– 40×4				9	0,06	4	— " —	— " —
ПЛ1	2 1	1	L 100×63×8				21	0,05	4	— " —	— " —
		2	● d=20								
ПП1	Σ L = 29,7 м		См. чертеж N	Вес 1 пм = 11 кг				3,27	4		
ММ1	—		–300×200×8				17	0,01	4	— " —	— " —
Б1	L	1	L 100×7				96	0,03	4	Вст3пс6-1	ТУ14-1-3023-80
Б2							72	0,02	4	— " —	— " —
Б3	L		L 63×5				46	0,003	4	Вст3кп2	ГОСТ 380-71*

СОГЛАСОВАНО:

Инв. № подл. | Подпись и дата | Взам. инв. №

28-8 НТП

привязан:

Инв. №

ГИП	Фельдман	
Н. контр	Берштейн	
Нач. СО	Виноградов	
Нач. группы	Анисимов	
Гл. констр.	Мусатов	
Рук. гр.	Трандина	
Инж.	Рыцина	

407-5-02.22.87 – КМ

Маслохозяйство для ГРЭС с блоками мощностью 800 МВТ

Стадия	Лист	Листов
Р	24	39

Склад масла. Лестницы на резервуары и ограждение. Схема элементов.

Минэнерго СССР
ТЕПЛОЭЛЕКТРОПРОЕКТ
МОСКОВСКОЕ ОТДЕЛЕНИЕ

Отраслевые типовые проектные решения. Альбом I.

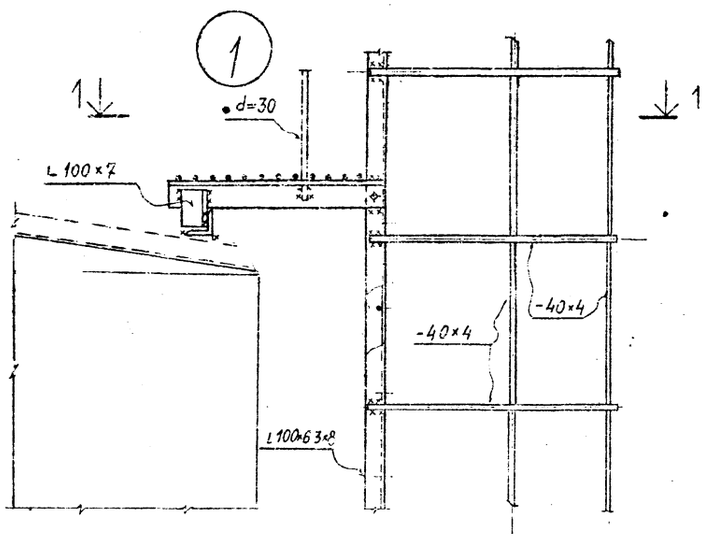

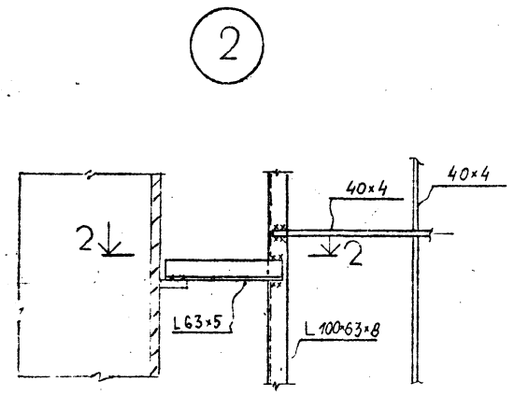

2-2

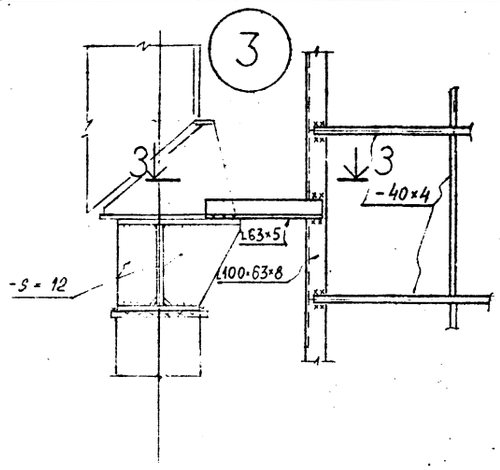

3-3

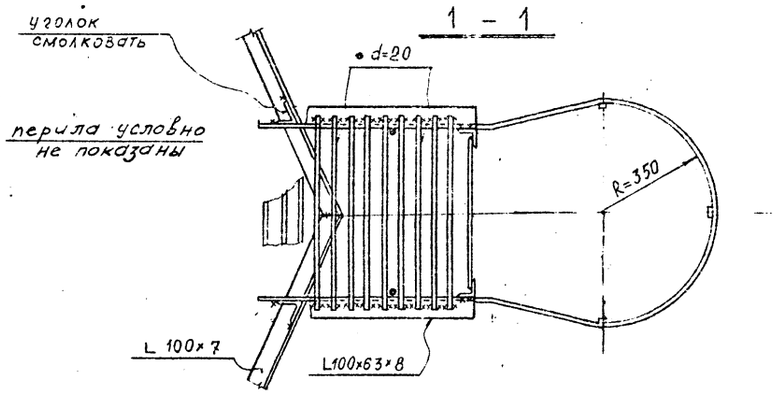

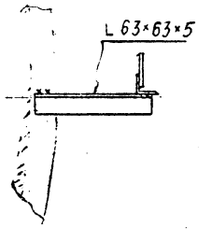

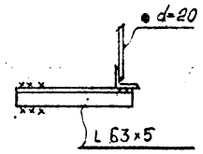

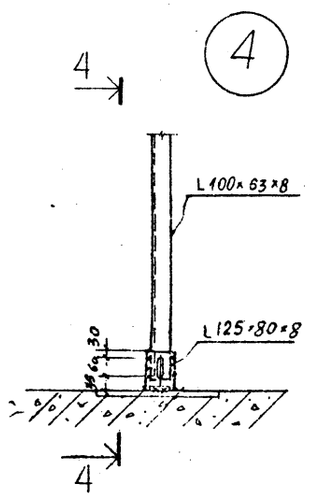

4-4

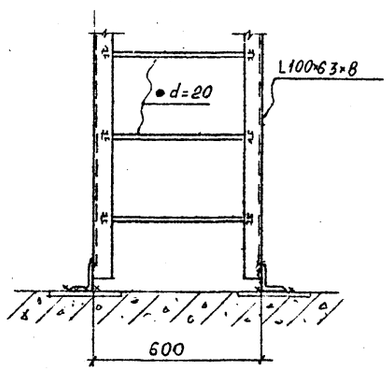

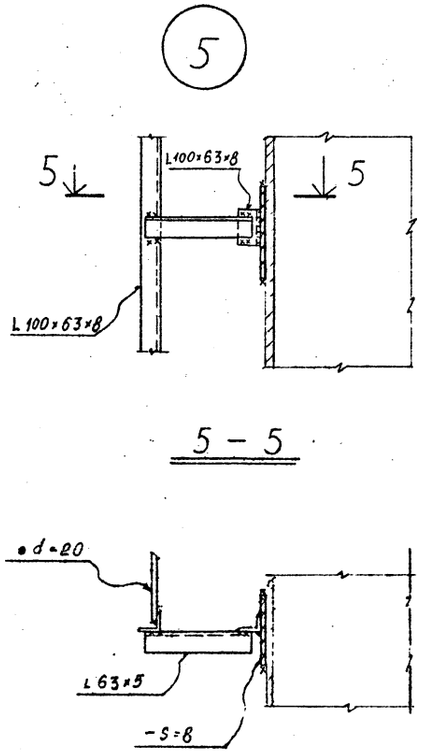

5-5

Примечания:

1. Общие данные смотрите на листах 1,2.
2. Схему и ведомость элементов смотрите на листе 24.

Привязан:

Инв. №

		407-5-02.22.87-КМ	
ГИП	Фельдман	Маслохозяйство для ГРЭС с блоками мощностью 800 МВт	Стадия: Р; Лист: 25; Листов: 39
Н.контр.	Берштейн		
Нач.СО	Виноградов		
Нач.пр.мк	Анисимов		
Гл.констр.	Мусатова	склад масла. Лестницы на резервуары и ограждение. Узлы 1÷5	Минэнерго СССР ТЕПЛОЭЛЕКТРОПРОЕКТ МОСКОВСКОЕ ОТДЕЛЕНИЕ
Рук.гр.	Трандина		
Инженер	Рыцина		

СОГЛАСОВАНО:

Инв.№ подл. | Подпись и дата | Взам.инв.№

28 ЦИТП

Отраслевое типовое проектное решение. Альбом 7

Схема элементов

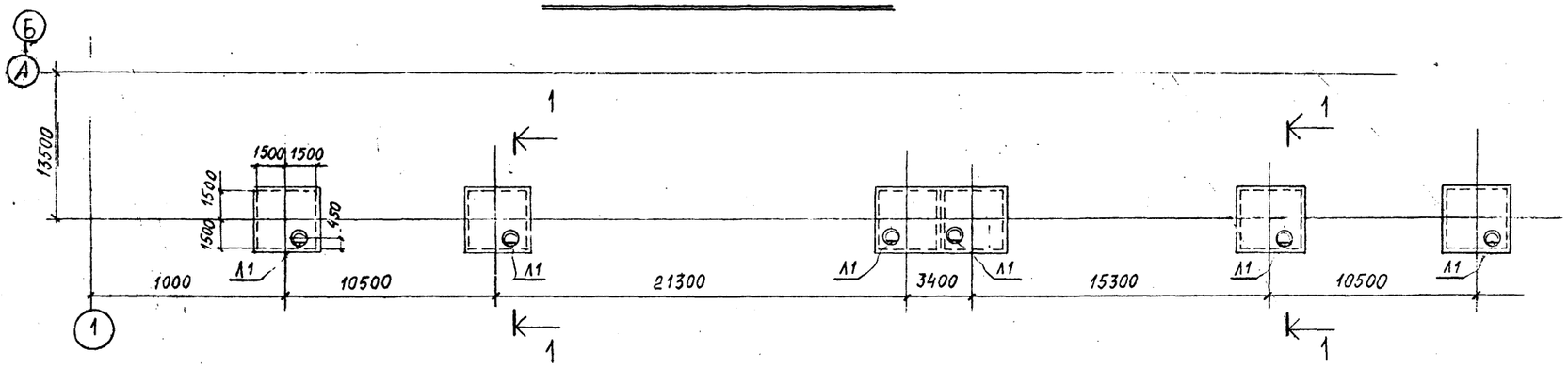

1 – 1

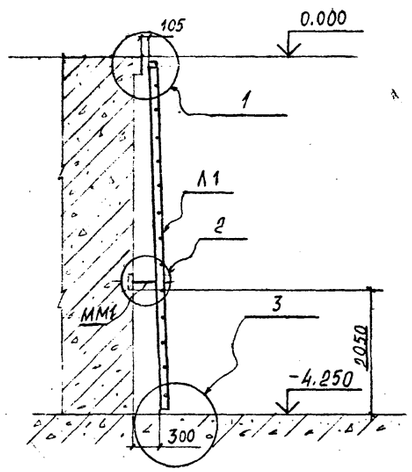

1

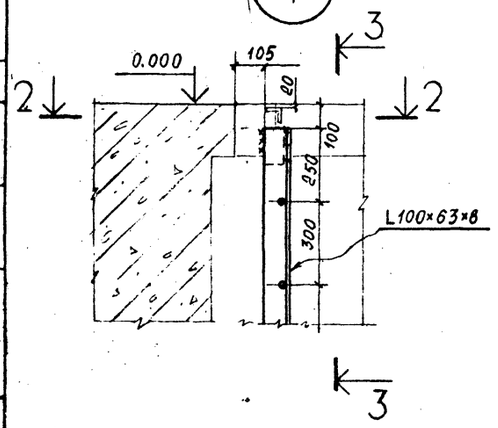

3-3

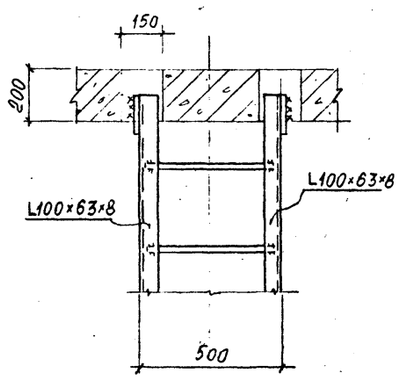

2

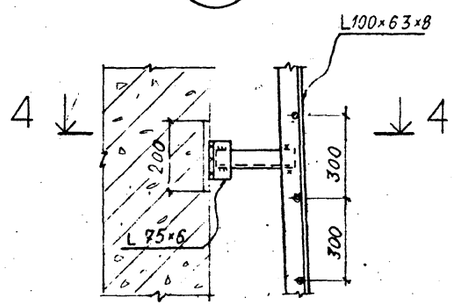

4-4

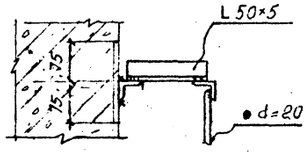

2-2

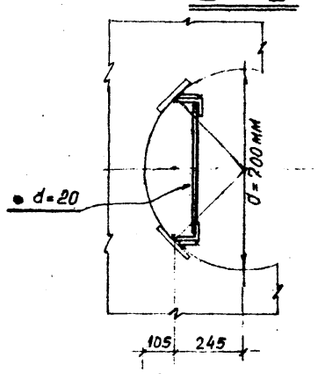

3

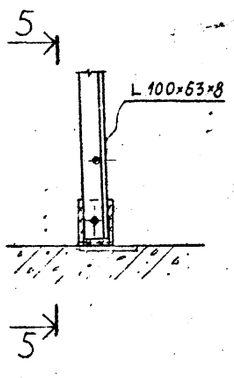

5-5

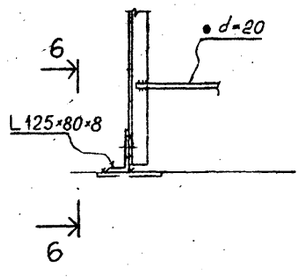

6-6

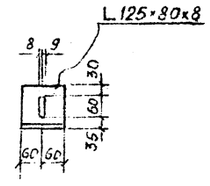

Ведомость элементов

Марка	Сечения: Эскиз	Сечения: Поз.	Сечения: Состав	Опорные усилия: M кНм	Опорные усилия: N кН	Опорные усилия: Q кН	Кол-во марок	Масса	Группа констр.	Марка металла	Примеч.
Л1	1 2	1	L 100×63×8	конструктивно			6	0,10	4	Вст3кп2	ГоСт380-71*
		2	• d=20								
ММ1	L	1	L 50×5				12	0,002	4	— " —	— " —

Примечания:

1. Общие данные смотрите на листах 1, 2.

ГИП	Фельдман		
Н.контр	Берштейн		
Нач.со	Виноградов		
Нач.п/о	Анисимов		
Гл.констр	Мусатова		
Рук.пр	Трандина		
Инж.	Рыцина		

привязан

Инв. №

407-5-02.22.87 - ГМ

Маслохозяйство для ГРЭС с блоками мощностью 800 МВт

Лестницы в подземные баки. Схема элементов. Узлы.

Стадия	Лист	Листов
Р	26	39

Минэнерго СССР
ТЕПЛОЭЛЕКТРОПРОЕКТ
МОСКОВСКОЕ ОТДЕЛЕНИЕ

СОГЛАСОВАНО:

Инв. № подл. | Подпись и дата | Взам. инв. №

28 ЦИТП

Отраслевые типовые проектные решения. Альбом 7.

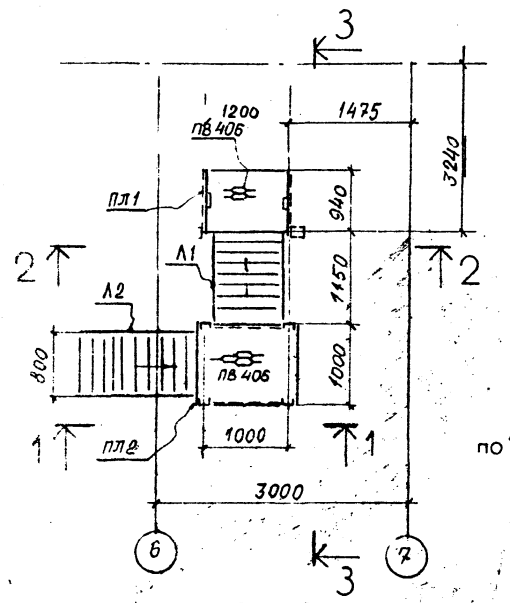

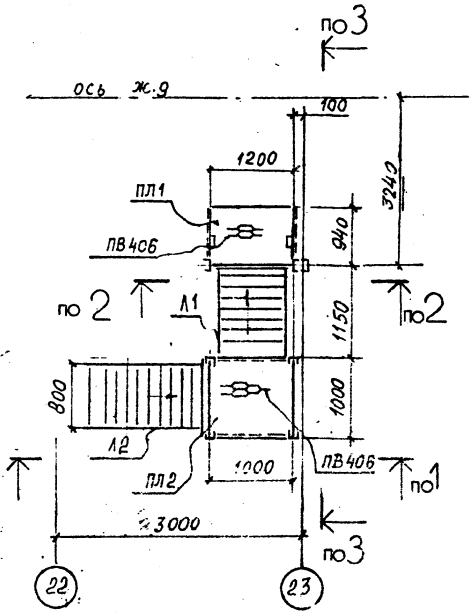

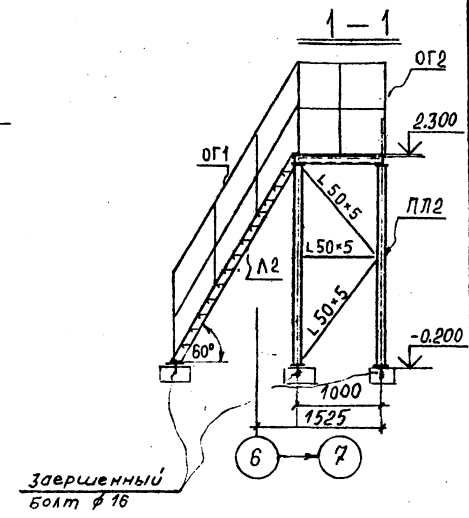

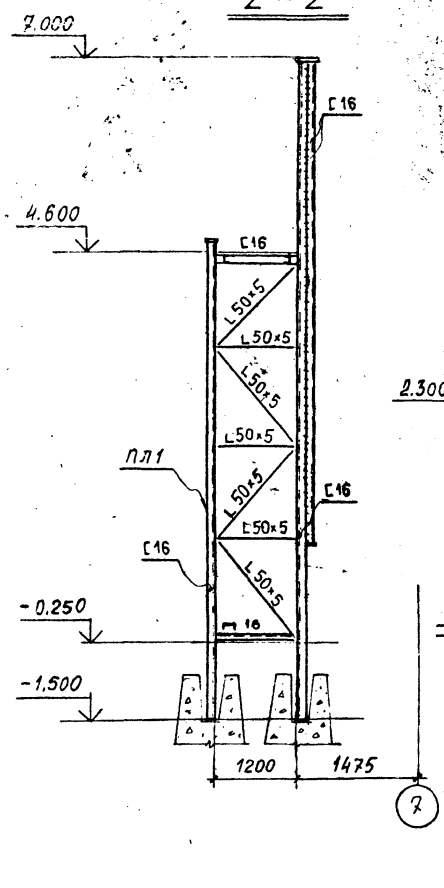

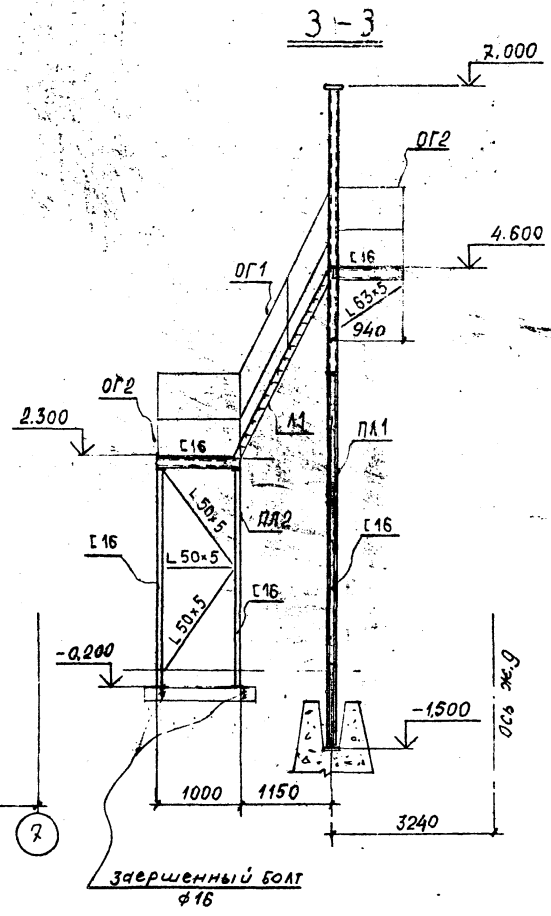

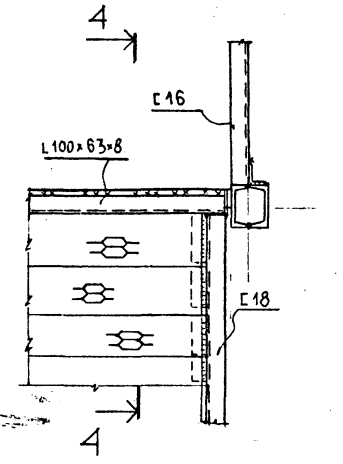

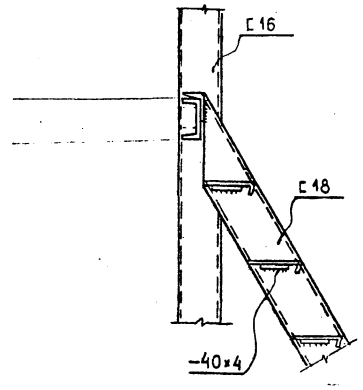

Ведомость элементов

Марка	Сечения: Эскиз	Поз.	Состав	Опорные усилия: $M_{кНм}$	$N_{кН}$	$Q_{кН}$	Кол-во марок	Масса	Группа констр	Марка металла	Примечания
ПЛ1	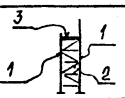	1	С16	конструктивно			2	0,40	4	Вст3псб-1	площадка с опорой
		2	L 50×5							Вст3кп2	
		3	С16							Вст3псб-1	ТУ14-1-3023-80
ПЛ2	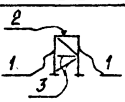	1	С16	— " —			2	0,25	4	Вст3псб-1	площадка с опорой
		2	С16							ТУ14-1-3023-80	
		3	L 50×5							Вст3кп2	ГОСТ 380-71*
Л1	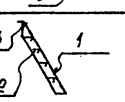	1	С18	— " —			2	0,14	4	Вст3псб-1	ТУ14-1-3023-80
		2	ПВ 406							Вст3кп2	ГОСТ 380-71*
		3	L100×63×8							— " —	— " —
Л2	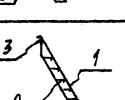	1	С18	— " —			2	0,14	4	Вст3псб-1	ТУ14-1-3023-80
		2	ПВ 406							Вст3кп2	ГОСТ 380-71*
		3	L100×63×8							— " —	— " —
Н1	ПВ 406					3,6м²		0,06		— " —	— " —
ОГ1					ΣL = 23м			0,28			
ОГ2					ΣL = 9,5м			0,13			

Примечания:

1. Общие данные смотрите на листах 1,2

	407-5-02-22.87 - КМ		
Маслохозяйство для ГРЭС с блоками мощностью 800 МВт	Стадия	Лист	Листов
	Р	27	39
Маслосклад. Площадки и лестницы. Схема элементов. Узлы	Минэнерго СССР ТЕПЛОЭЛЕКТРОПРОЕКТ МОСКОВСКОЕ ОТДЕЛЕНИЕ		

СОГЛАСОВАНО:

Инв. № подл. | Подпись и дата | Взам. инв. №

28 ЦИТП

Отражение типовых проектных решений. Альбом 7

Схема расположения молниеотводов

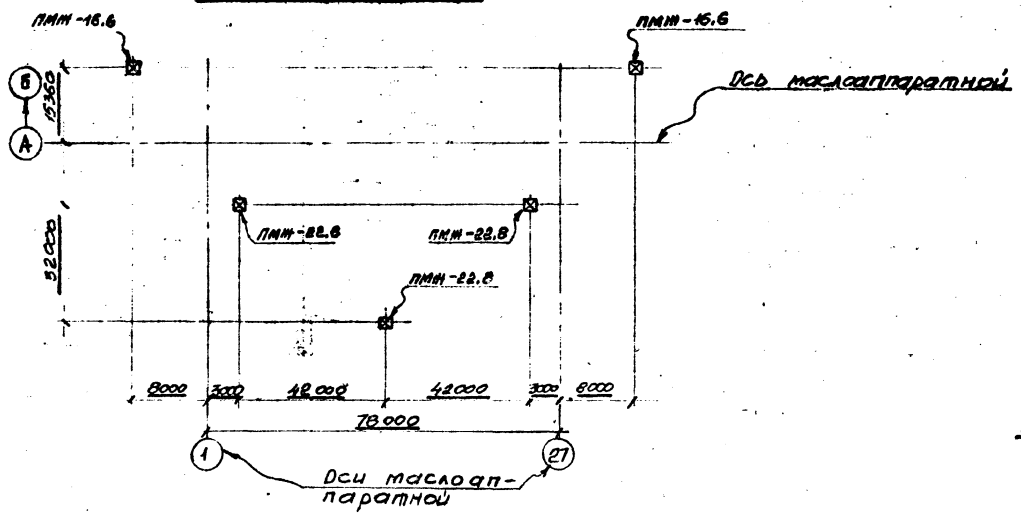

ПМЖ-16,6

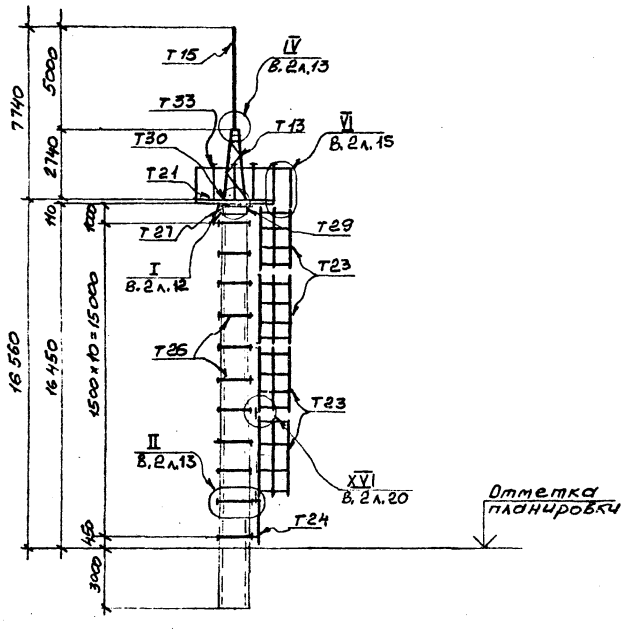

ПМЖ-22,8

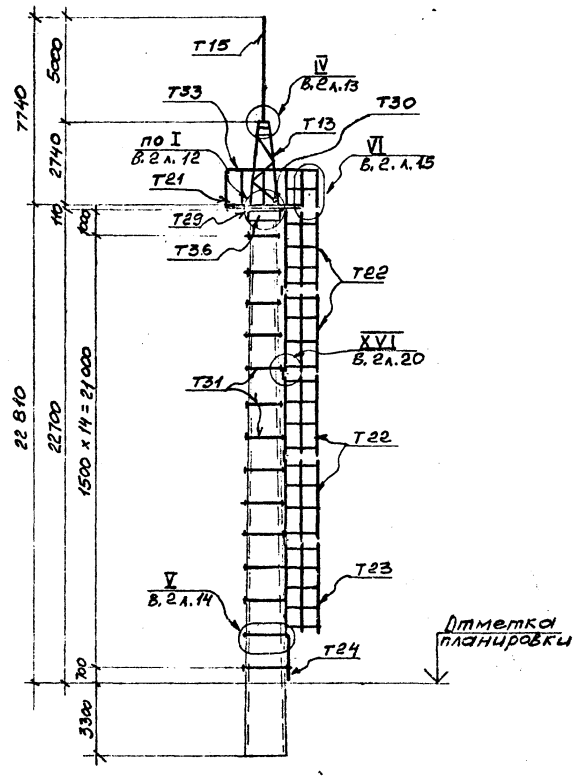

Таблица отправочных марок

Наименов. элемента	Марка	Сечение	Длина м	Кол-во	Вес в кг: 1 эл	Вес в кг: всех	№ листа в альбоме серия 3.407-108
ПМЖ-22.8							
Тросостойка	Т13	по черт.		1	83	83	Выпуск 3 л.2
Молниеприемник	Т15	—"—		1	35	35	—"—
Площадка	Т21	—"—		1	220	220	Выпуск 3 л.3
Лестницы	Т22	—"—		4	68	272	—"— л.4
	Т23	—"—		1	57	57	—"—
	Т24	—"—		1	15	15	—"—
Крепежные элементы	Т29	—"—		1	5	5	Выпуск 3 л.6
	Т31	—"—		15	11	165	—"— л.5
Ограждение	Т33	—"—		1	92	92	—"— л.6
Оголовок	Т36	—"—		1	75	75	—"— л.10
				Всего:		1019	
ПМЖ-16.6							
Тросостойка	Т13	по черт.		1	83	83	Выпуск 3 л.2
Молниеприемник	Т15	—"—		1	35	35	—"—
Площадка	Т21	—"—		1	220	220	Выпуск 3 л.3
Лестницы	Т23	—"—		4	57	228	—"— л.4
	Т24	—"—		1	15	15	—"—
Крепежный элемент	Т26	—"—		11	8	88	Выпуск 3 л.5
Оголовок	Т27	—"—		1	83	83	—"—
Крепежный элемент	Т29	—"—		1	5	5	Выпуск 3 л.6
Ограждение	Т33	—"—		1	92	92	—"—
				Всего:		849	

Примечания:

1. Общие данные и список чертежей смотрите листы 1 и 2.
2. Данный чертеж рассматривать совместно с листом 29.

СОГЛАСОВАНО

Инв. № подл. | Подпись и дата | Взам. инв. №

28 ИТП

Привязан

Инв. №

ГИП	Фельдман	
Н. контр.	Беритейн	
Нач. со	Виноградов	
Нач. п/о №	Анисимов	
Гл. конструктор	Мусатов	
Рук. гр.	Трандина	
Вед. инж.	Котова	

407-5-02.2287-КМ

Маслохозяйство для ГРЭС с блоками мощностью 800 МВТ

Прожекторные мачты и молниеотводы

Стадия	Лист	Листов
Р	28	39

Минэнерго СССР
ТЕПЛОЭЛЕКТРОПРОЕКТ
МОСКОВСКОЕ ОТДЕЛЕНИЕ

Перечень примененных альбомов

NN п/п	N альбома	Наименование
1	Серия 3.407-108 Вып.1	Унифицированные прожекторные мачты и отдельностоящие молниеотводы. Вып. 1. Пояснительная записка и инструкция по применению.
2	Серия 3.407-108 Вып. 2	Монтажные схемы. Узлы.
3	Серия 3.407-108 Вып. 3	Стальные конструкции.

Выборка стали

ГОСТ	Сечение	Вес в т	
		BG3кп2	BG3пс6-1
ГОСТ 8240-72	[10	0.63	
ГОСТ 8509-72	L36×4	0.12	
	L50×4	1.32	
	L50×5	0.20	
	L70×6	0.10	
ГОСТ 19903-74	s=4	0.69	
	s=6	0.42	
	s=8	0.06	
	s=10		0.18
ГОСТ 8590-71	•d=12	0.32	
	•d=16	0.35	
	•d=20	0.20	
	•d=24	0.10	
Итого:		4.51	0.18
Электроды:		0.07	
Всего:		4.76	

Ведомость элементов

Марка	Сечение			Опорные усилия			Количество марок	Масса т	Группа констр.	Марка металла	Прим.
	Эскиз	Поз.	Состав	M кНм	N кН	Q кН					
ПМН-16.6	по черт.		см. тип. с. 3.407-108				2	0.85	1.70		
ПМН-22.8	—"—		—"—				3	1.02	3.06		
Всего:								4.76			

Примечания:

1. Общие данные и список чертежей смотрите листы 1 и 2.
2. Молниеотводы выполнены в соответствии с типовым проектом „Унифицированные прожекторные мачты и отдельные молниеотводы" серии 3.407-108.
3. Общие примечания по изготовлению и монтажу прожекторных мачт см. выпуск 1 серии 3.407-108.
4. Данный чертеж рассматривать совместно с типовым проектом 3.407-108. На схемах прожекторных мачт в ссылках на узлы указаны листы Вып. 2 серии 3.407-108.
5. План расположения фундаментов и железобетонных стоек смотрите чертежи „КЖ"
6. Антикоррозионную защиту смотрите чертеж общих данных лист 1.

Отраслевое типовое проектное решение. Альбом 7

СОГЛАСОВАНО:

ИНВ. № ПОДЛ. | ПОДПИСЬ И ДАТА | ВЗАМ. ИНВ. №

28 ИНТП

Привязан

Инв.№

ГИП	Фельдман	
Н.контр	Берштейн	
Нач.со	Виноградов	
Нач.мон.	Анисимов	
Гл.констр	Мусатова	
Рук.гр	Грандина	
Вед.инж	Котова	

407-5-02.22.87-КМ

Маслохозяйство для ГРЭС с блоками мощностью 800 МВТ

Прожекторные мачты и молниеотводы

Стадия	Лист	Листов
Р	29	39

Минэнерго СССР
ТЕПЛОЭЛЕКТРОПРОЕКТ
МОСКОВСКОЕ ОТДЕЛЕНИЕ

Отраслевое типовое проектное решение Альбом 7

Вид профиля. ГОСТ, ТУ	Марка металла и ГОСТ	Обозначение и размер профиля м	№ п/п	Код: Марки металла	Код: Профиля	Код: Размера профиля	Количество шт	Длина мм	Масса металла по элементам конструкций т: Опоры, связи по опорам	Прогоны	Траверсы балки Поддон	Мостики	Лестницы	Ограждения		Общая масса т	Масса потребности в металле по кварталам (заполняется изготовителем) т: I	II	III	IV	Заполняется ВЦ
									Код элемента конструкций												
1	2	3	4	5	6	7	8	9	10	11	12	13	14	15	16	17	18	19	20	21	22
Балки двутавровые ГОСТ 8239-72*	ВСт3 кп2 ГОСТ 380-71*	I 12									1,02					1,02					
Всего профиля:											1,02					1,02					
Балки с параллельными гранями полок ТУ 14-2-24-72	ВСт3пс6-1 ТУ 14-1-3023-80	I 23Б1								2,26						2,26					
		I 20Ш1							5,71							5,71					
		I 23Ш1								0,20						0,20					
		I 26Ш2								2,36						2,36					
		I 30Ш1								9,62						9,62					
		I 35Ш1								3,53						3,53					
		I 40Ш1								12,69						12,69					
	Итого:								5,71	30,66						36,37					
	ВСт3пс6 ГОСТ 380-71*	I 20К1							0,63							0,63					
	Итого:								0,63							0,63					
Всего профиля:																37,00					
Сталь горячекатаная Швеллеры ГОСТ 8240-72	ВСт3 кп2 ГОСТ 380-71*	[10 / [12										1,47 / 1,47	0,40 / 0,40			1,47 / 0,40					
	Итого:															1,87					
	ВСт3 пс6 ГОСТ 380-71*	[24							0,05							0,05					
		[30							0,27							0,27					
	Итого:								0,32							0,32					
Всего профиля:																2,19					
Сталь прокатная угловая равнополочная ГОСТ 8509-72	ВСт3 кп2 ГОСТ 380-71*	L 63×5									0,30	0,06				0,36					
	Итого:										0,30	0,06				0,36					
	ВСт3пс6 ГОСТ 380-71*	L 75×6							1,54		0,06					1,60					
	Итого:								1,54		0,06					1,60					
	ВСт3пс6-1 ТУ 14-1-3023-80	L 90×7							0,94				0,21			1,15					
	Итого:								0,94				0,21			1,15					
Всего профиля:																3,11					
Сталь листовая горячекатаная ГОСТ 19903-74	ВСт3 кп2 ГОСТ 380-71*	S=2												0,34		0,34					
		S=4											0,04			0,04					
		S=6							0,05		0,21		0,04	0,39		0,69					
		S=8							0,51	0,15	0,07	0,01				0,74					
	Итого:								0,56	0,15	0,28	0,01	0,08	0,73		1,81					
	ВСт3пс6-1 ТУ 14-1-3023-80	S=10							1,30	0,04						1,34					
		S=12							0,19							0,19					
		S=20							2,24	0,94						3,18					
	Итого:								3,73	0,98						4,71					

СОГЛАСОВАНО:

ИНВ. № ПОДЛ. 28 ЦИТП | ПОДПИСЬ И ДАТА | ВЗАМ. ИНВ. №

Привязан:

Инв. №

ГИП	Фельдман	
Н. контр.	Трандина	
Нач. отд.	Виноградов	
Нач. п/о	Анисимов	
Гл. констр.	Перкель	
Рук. гр.	Никольская	
Ст. техн.	Гофурова	

407-5-022287-КМ

Маслохозяйство для ГРЭС с блоками мощностью 800 мвт.

Техническая спецификация стали (начало)

Стадия	Лист	Листов
Р	30	39

Минэнерго СССР
ТЕПЛОЭЛЕКТРОПРОЕКТ
МОСКОВСКОЕ ОТДЕЛЕНИЕ

1	2	3	4	5	6	7	8	9	10	11	12	13	14	15	16	17	18	19	20	21	22
Сталь листовая холоднокатаная ГОСТ 19904-74	ВСт3кп2 ГОСТ 380-71*	S=0,7									0,13					0,13					
	Итого										0,13					0,13					
Сталь листовая горячекатаная ГОСТ 19903-74	09Г2С-12 ГОСТ 19281-73	S=32							0,90							0,90					
	Итого:								0,90							0,90					
Всего профиля																7.55					
Профили гнутые замкнутые сварные квадратные ТУ 36-2287-80	ВСт3сп2 ГОСТ 380-71*	□ 120×120×4							0,47		2,57					3,04					
		□ 150×160×4									3,12					3,12					
	Итого:																				
Всего профиля:									0,47		5,69					6.16					
Швеллеры стальные гнутые равнополочные ГОСТ 8278-83	ВСт3кп2 ГОСТ 380-71*	⌐ 140×60×4									1,10					1.10					
	Итого:										1,10					1,10					
Всего профиля:																1.10					
Горячекатаная арматура периодического профиля A III ГОСТ 5781-82	ВСт3кп2 ГОСТ 380-71*	• ф 18									0,01		0,03			0,04					
	Итого:										0,01		0,03			0,04					
Всего профиля:																0,04					
Листы стальные просечно-вытяжные ГОСТ 8706-78	ВСт3кп2 ГОСТ 380-71*	-ПВ506-60										1,29				1,29					
	Итого:											1,29				1,29					
Всего профиля:																1,29					
Трубы стальные бесшовные горячекатаные ГОСТ 8732-70	ВСт3кп2 ГОСТ 380-71*	Тр.ф 11,3×2,5												0,24		0,24					
		Тр.ф 423×28												0,56		0,56					
	Итого:													0,80		0,80					
Всего профиля:																0,80					
Сталь листовая рифленая ГОСТ 8568-77	ВСт3кп2 ГОСТ 380-71*	S-4											0,20			0,20					
Всего масса металла:									14,80	31,79	8,59	2,83	0,22	1,53		60.46					
В том числе по маркам:	ВСт3кп2								0,66	0,15	2,84	2,83	0,71	1,53		8.72					
	ВСт3пс6								2,49		0,06					2,55					
	ВСт3сп2								0,37		5,69					6,06					
	ВСт3пс6-1								10,38	31,64			0,21			42.23					
	09Г2С-12								0,90							0,90					
Масса поставки элементов по кварталам заполняется заказчиком)																					

СОГЛАСОВАНО:

Инв. № подл. | Подпись и дата | Взам. инв. №

28 ЦИПП

Привязан:

Инв. №

ГИП	Фельдман		
Н.контр.	Трандина		
Нач. отд	Виноградов		
Нач. п/о	Анциитов		
Гл.констр.	Перкель		
Рук. гр.	Никольская		
Ст. техн.	Гафурова		

407-5-022.87-КМ

Лист

Маслохозяйство для ГРЭС с блоками мощностью 800 мвт

Стадия	Лист	Листов
Р	31	39

Техническая спецификация стали (окончание)

Минэнерго СССР
ТЕПЛОЭЛЕКТРОПРОЕКТ
МОСКОВСКОЕ ОТДЕЛЕНИЕ

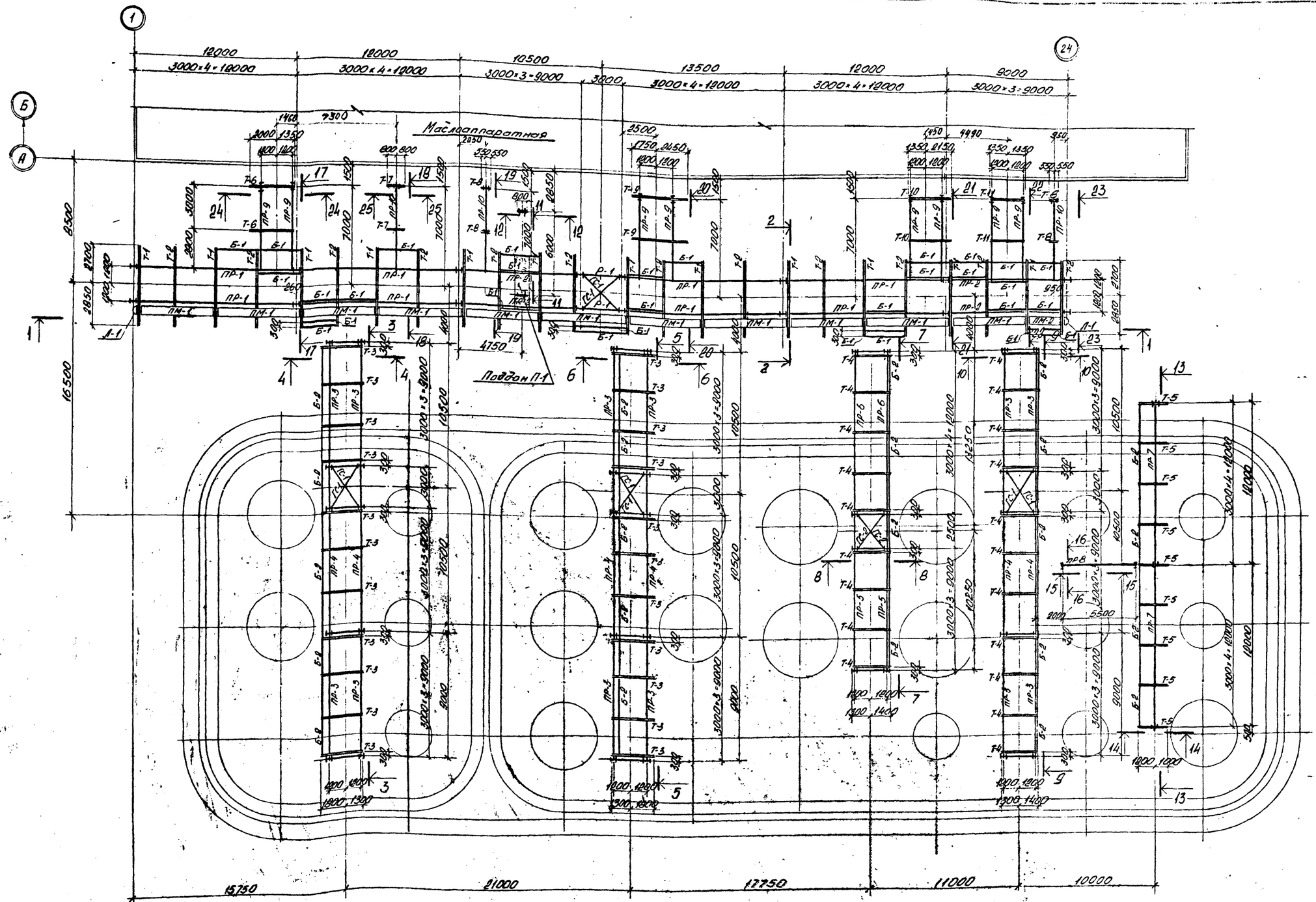

Общие данные смотрите на листах 1; 2.
Разрезы 1-1÷12-12, 13-13÷25-25 смотрите на листах 33; 34.

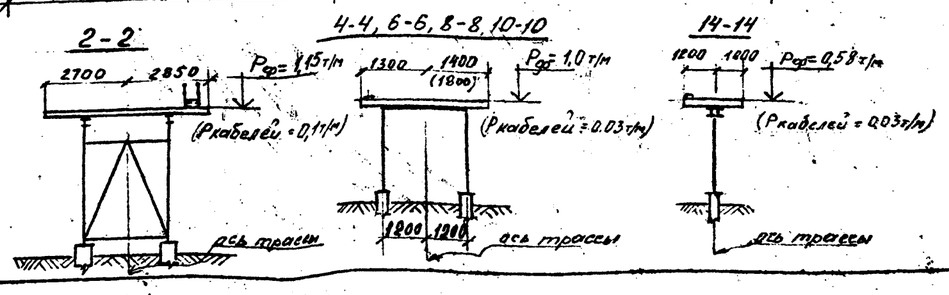

ГИП	Фельдман		
Н.контр.	Трандина		
Нач. отд.	Виноградов		
Нач. п/о	Анисимов		
Гл.констр.	Перкель		
Рук.гр.	Никольская		
Ст.техн.	Гафурова		

Привязан:

Инв. №

407-5-022287-КМ

Маслохозяйство для ГРЭС с блоками мощностью 800 мвт.

Монтажная схема эстакады.

Стадия	Лист	Листов
Р	32	39

Минэнерго СССР
ТЕПЛОЭЛЕКТРОПРОЕКТ
МОСКОВСКОЕ ОТДЕЛЕНИЕ

Отраслевое типовое проектное решение

Инв. № подл. 28-ЦМТП | Подпись и дата | Взам. инв. № | Генплан ТМО ЭТО | Фирсова | Яковлева | Рук. | Сдел. | Отдел | Инв. № подл.

Отраслевые типовые проектные решения Альбом 7

1-1

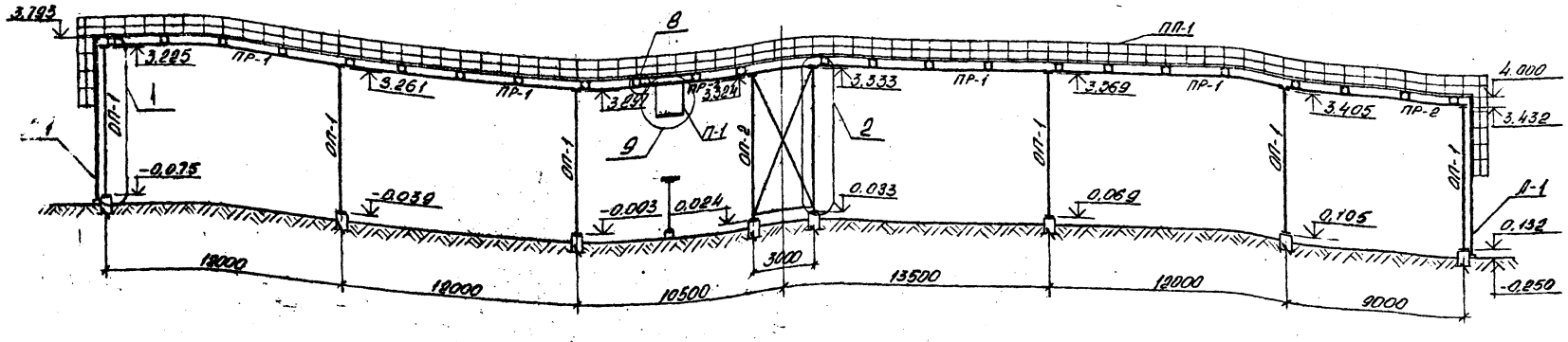

2-2

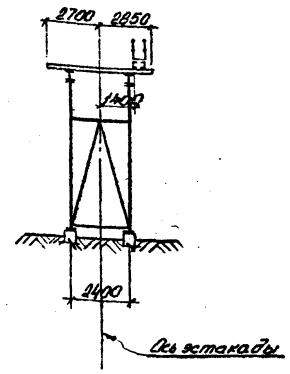

3-3

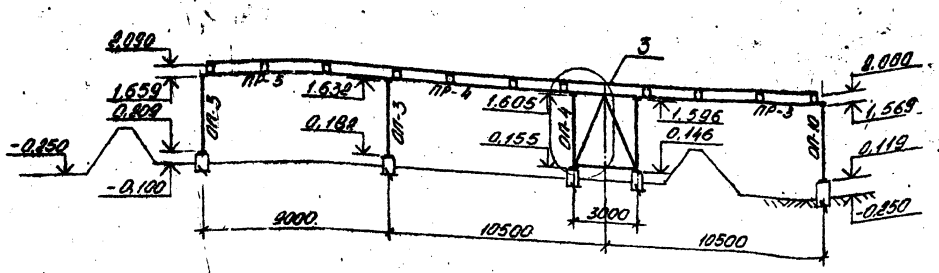

4-4

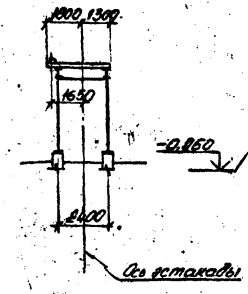

9-9

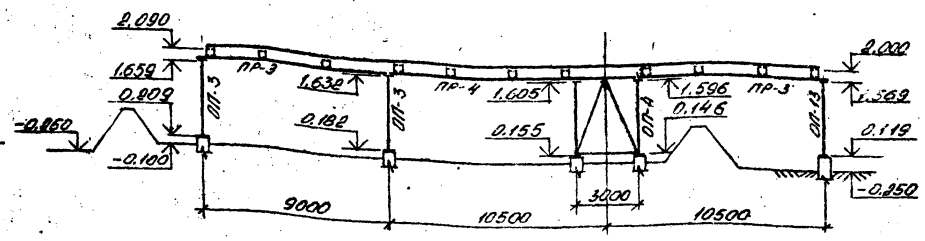

10-10

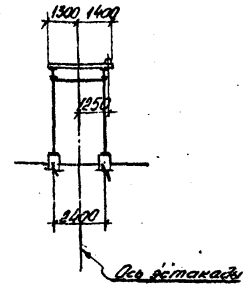

5-5

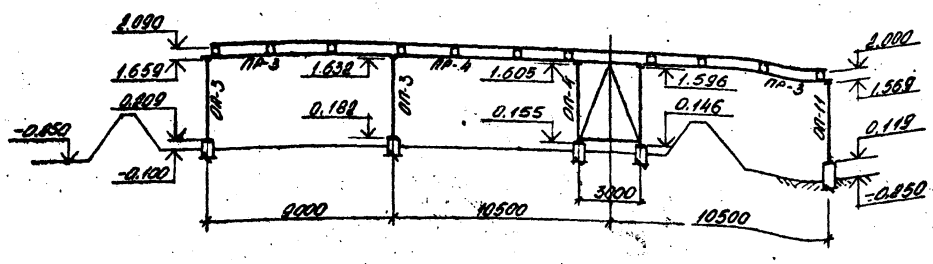

6-6

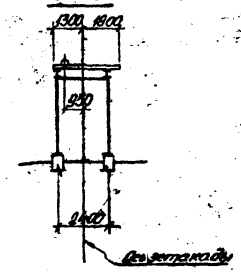

11-11

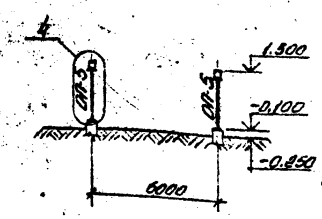

12-12

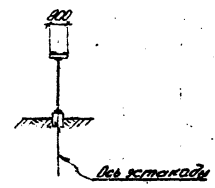

Узлы 1; 2; 3; 4; 8; 9 смотрите на листах 37÷39.
Геометрические схемы опор смотрите на листе 36.

7-7

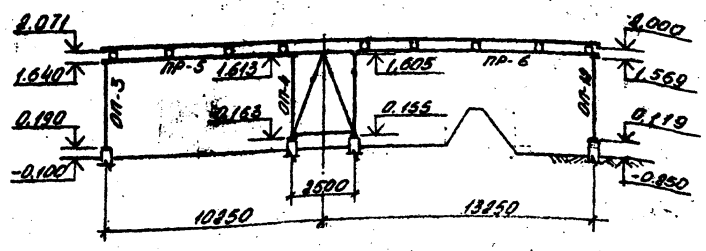

8-8

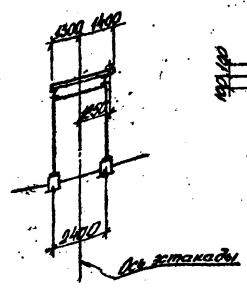

Т-2

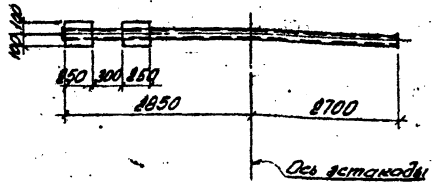

СОГЛАСОВАНО:
Гипрогаз ГПО Яковлева
Госпромэнергопроект ГЭС Соя

ИНВ. № ПОДЛ. | ПОДПИСЬ И ДАТА | ВЗАИМ. ИНВ. № | 28 ИЮЛ

Привязан:
Инв. №

ГИП	Фельдман		
Н.контр.	Трандина		
Нач.отд.	Виноградов		
Нач.пр.	Анисимов		
Гл.констр.	Перкель		
Рук.гр.	Николаенкова		
Ст.техн	Гафурова		

407-5-022.87-КМ

Московская обл. для ГРЭС с блоками мощностью 800 МВт.

Стадия	Лист	Листов
Р	33	39

Разрезы 1-1÷12-12.

Минэнерго СССР
ТЕПЛОЭЛЕКТРОПРОЕКТ
МОСКОВСКОЕ ОТДЕЛЕНИЕ

Отраслевые типовые проектные решения. Альбом 7

13-13

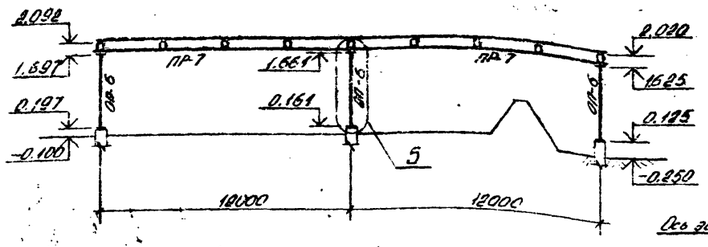

14-14

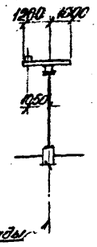

15-15

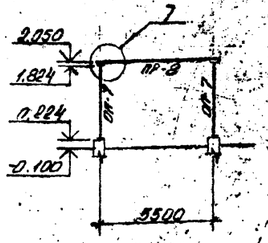

16-16

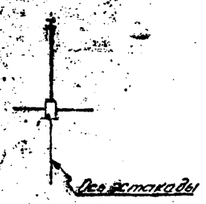

17-17

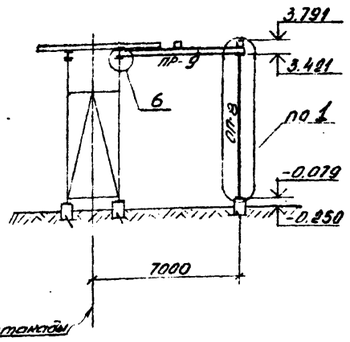

18-18

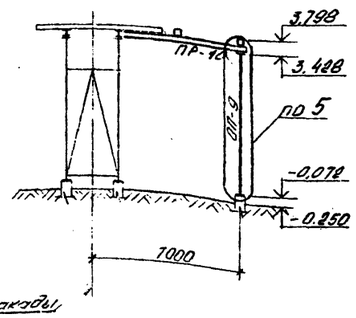

19-19

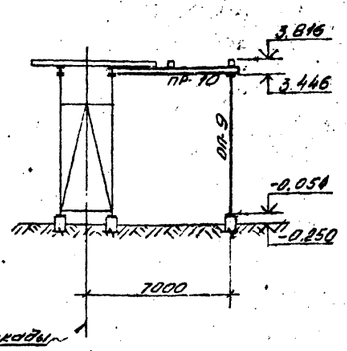

25-25

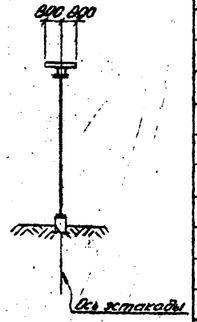

20-20

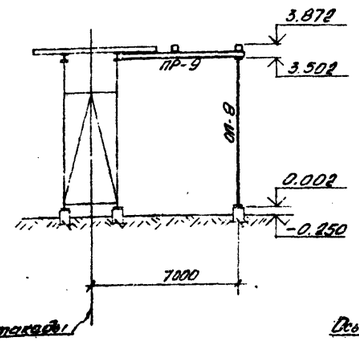

24-24

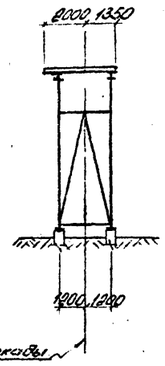

21-21

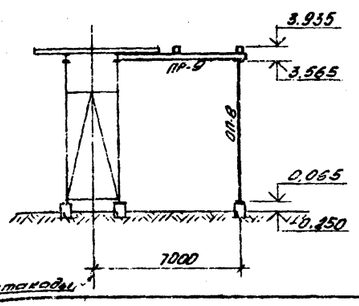

22-22

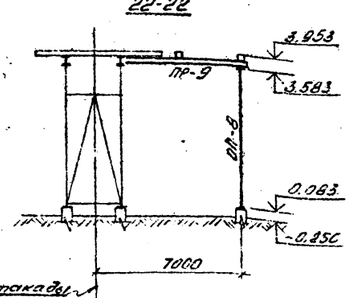

23-23

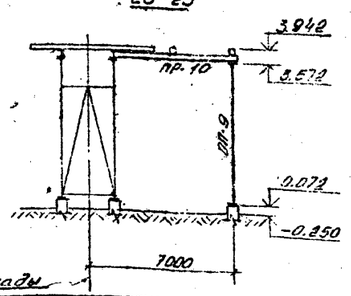

Ведомость элементов

Марка	Сечение: Эскиз	Поз.	Сечение: Состав	Опорные усилия: M кН.м	N кН	Q кН	Кол. марок	Масса, т	Группа конструк.	Марка металла	Примеч.
1	2	3	4	5	6	7	8	9	10	11	12
ОП-1	см. черт						6	0,49		Вст3пс6-1	
ОП-2							1	1,21			
ОП-3							7	0,27			
ОП-4							4	0,76			
ОП-5			20Ш1	по гибкости			2	0,12			
ОП-6			20К-1	6,0	20,0	3,0	3	0,16			
ОП-7			20Ш1	по гибкости			2	0,13			
ОП-8	см. черт						4	0,51			
ОП-9			20К-1	40,0	30,0	10,0	3	0,24			
ОП-10	см. черт						1	0,30			
ОП-11							1	0,32			

1	2	3	4	5	6	7	8	9	10	11	12
ОП-12	см. черт						1	0,30		Вст3пс6-1	
ОП-13							1	0,30			
ПР-1	I		I 40Ш1	R_a=210 M_y=8,0	$R_{ск}$=106,8 $R_{ас}$=63,0		8	1,28		Вст3пс6-1	
ПР-2			I 40Ш1	"	"		4	0,90			
ПР-3			I 30Ш1	M_y=6,5,4 M_y=4,0	$R_{ск}$=38,0 $R_{ас}$=22,0		12	0,51			
ПР-4			I 30Ш1	"	"		6	0,66			
ПР-5			I 35Ш1	M_y=12,0 M_y=8,0	$R_{ск}$=43,0 $R_{ас}$=32,0		2	0,87			
ПР-6			I 35Ш1	"	"		2	0,91			
ПР-7			2I 06Ш2	"	"		2	1,19			
ПР-8			I 83Ш1	конструктивно			1	0,20			
ПР-9			I 23Б1	M_y=4,4 M_y=2,1	R_a=3,6 $R_{ас}$=6,0		8	0,18			
ПР-10			2I 23Б1	M_y=8,0 M_y=4,0	R_a=10,0 $R_{ас}$=12,0		3	0,51			
Т-1	□		160×160×5	N_y=19,0 M_y=3,9	$R_{ск}$=87,2 $R_{ас}$=32,0		12	0,13		Вст3сп-2	
Т-2	1 2	1	160×160×5	"	"		12	0,14			
		2	6×10								
Т-3	□		120×120×4	N_y=9,0 M_y=2,7	R_a=16,0 $R_{ас}$=15,0		22	0,05			
Т-4				"	"		20	0,04			
Т-5				"	"		9	0,03			
Т-6				"	"		2	0,06			
Т-7				"	"		8	0,03			
Т-8				"	"		4	0,02			
Т-9				"	"		2	0,07			
Т-10				"	"		2	0,05			
Т-11				"	"		2	0,04			
ГС-1	L		L 90×7				8	0,04		Вст3пс6-1	
ГС-2			L 90×7				2	0,04			
Б-1	I		I 12	$M_{ск}$=6,0 M_y=0,85			30	0,04		Вст3кп2	
Б-2	⊓		Гн.п 140×60×4	конструктивно			93	0,05			
ПМ-1	1 2 600	1	С 10				11	0,21		Вст3кп2	
ПМ2		2	-118506-600				1	0,10			
ПП-1	1 2	1	Гр.ф42,3×2,8				141,8	0,006		Вст3кп2	
		2	Гр.ф21,3×2,5								
		3	1140×6								
Л-1	1 2 600	1	L 90×7				2	0,14		Вст3пс6-1 Вст3кп2	
		2	⌀ 18								
		3	-40×4								
П-1	см. черт						1	0,25		Вст3кп2	
Р-1	I		I 83Б1	конструктивно			2	0,08		Вст3пс6-1	

Узлы 5÷7 смотрите на листе 32.
Геометрические схемы опор смотрите на листе 36.

Привязан.

Инв. №

ГИП	Фельдман		
Н.контр.	Трендина		
Нач.отд.	Винокуров		
Нач.с/с	Анисимов		
Гл.констр.	Перкель		
Рук.гр.	Никольская		
Ст.техн.	Гаврилова		

407-5-02228АКМ

Мазутохозяйство для ГРЭС с блоками мощностью 800 МВт.

Стадия	Лист	Листов
Р	34	39

Разрезы 13-13÷25-25. Ведомость элементов.

Минэнерго СССР ТЕПЛОЭЛЕКТРОПРОЕКТ МОСКОВСКОЕ ОТДЕЛЕНИЕ

СОГЛАСОВАНО

Инв. № подл. | Подпись и дата | Взам. инв. № | Генплан ТМО ЭТО | Разраб. Яковлева | Гл.инж. | Лист

28 ЦИП

Отклеебое ... Альбом 7

Переходные мостики.

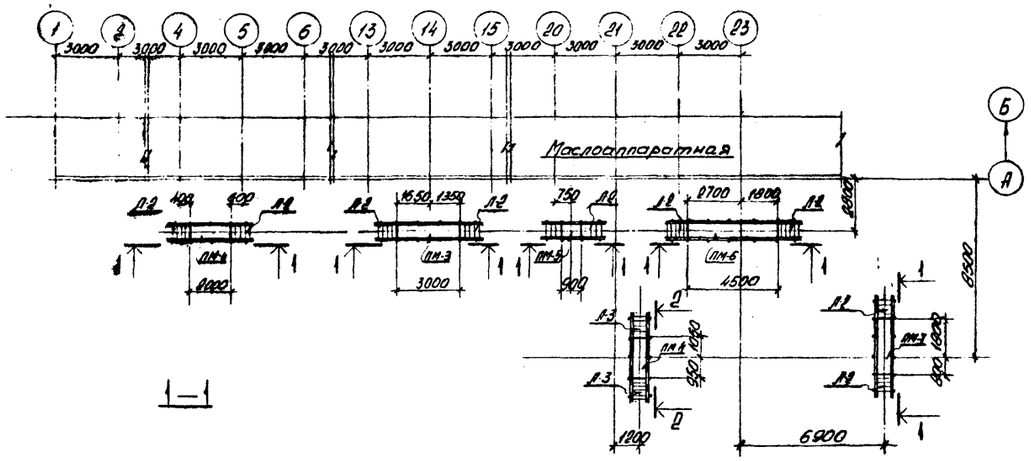

1—1

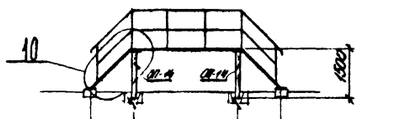

1100	2000	1100	для ПМ-4
1100	3000	1100	для ПМ-3
1100	900	1100	для ПМ-5
1100	4500	1100	для ПМ-6
1100	2600	1100	для ПМ-7

2—2

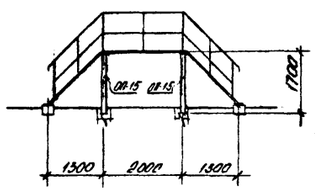

10

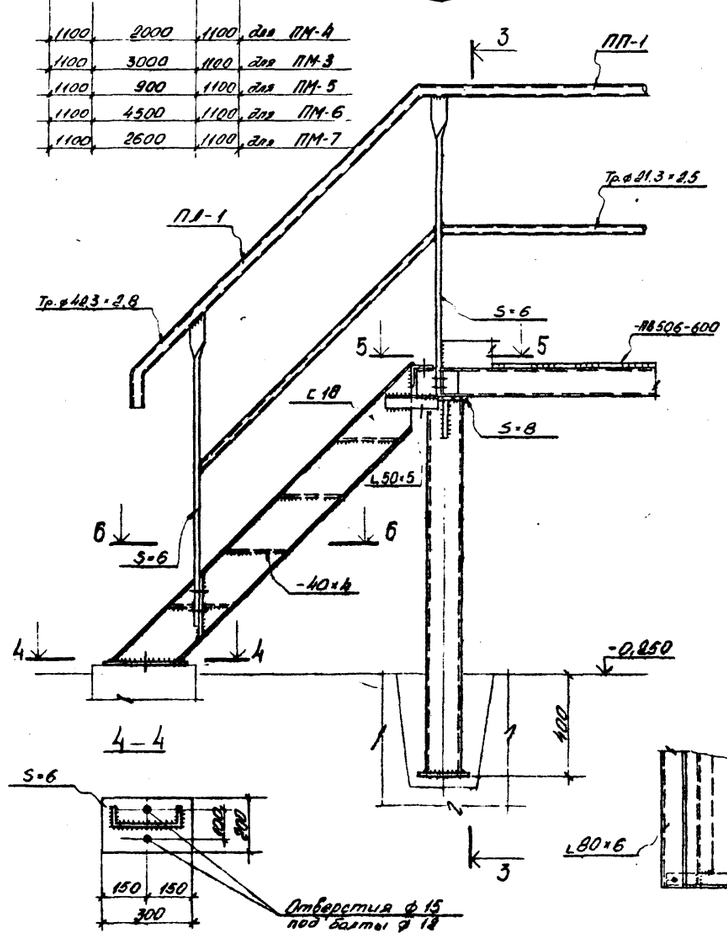

3—3

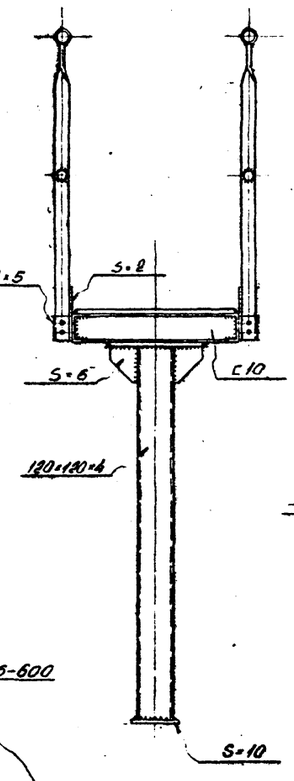

6—6

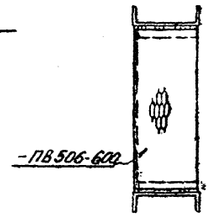

5—5

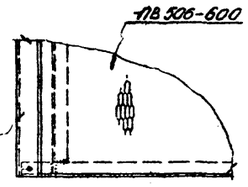

Ведомость элементов

Марка	Сечение: Эскиз	Поз	Сечение: Состав	Опорные усилия: M тс м	Опорные усилия: N тс	Опорные усилия: Q тс	Колич. марок	Масса, т	Группа констр.	Марка металла	Примеч.
ОП-14			120×120×4				10	0,03		ВСт3сп2	
ОП-15			120×120×4				2	0,03			
ПМ-3		1	С10				1	0,09		ВСт3кп2	
		2	С10								
		3	-ПВ506-600								
ПМ-4		1	С10				2	0,06			
		2	С10								
		3	-ПВ506-600								
ПМ-5		1	С10				1	0,03			
		2	С10								
		3	-ПВ506-600								
ПМ-6		1	С10				1	0,10			
		2	С10								
		3	-ПВ506-600								
ПМ-7		1	С10				1	0,08			
		2	С10								
		3	-ПВ506-600								
Л-2		1	С12				10	0,05		ВСт3кп2 ВСт3пс6-1	
		2	-ПВ506-600								
Л-3		1	С12				2	0,07			
		2	-ПВ506-600								
ПП-1		1	Тр.ф42,3×2,8				29,4	0,008		ВСт3кп2	
		2	Тр.ф21,3×2,5								
		3	-100×2								
		4	-1140×6								
ПЛ-1		1	Тр.ф42,3×2,8				37,0	0,005			
		2	Тр.ф21,3×2,5								
		3	-1140×6								

Инв. № подл. | Подпись и дата | Взам. инв. №

28 ЦИТП

Привязан.

Инв. №

ГИП	Фельдман	
Н.контр.	Трачёва	
Нач. отд.	Виноградов	
Нач. п/о	Анисимов	
Гл.инженер	Перкель	
Рук. гр.	Ильинская	
Ст. техн.	Кокурова	

407-5-02.2287-КМ

Московское для ГРЭС с блоками мощностью 800 МВт.

Стадия	Лист	Листов
Р	35	39

Переходные мостики. Узлы. Ведомость элементов.

Минэнерго СССР ТЕПЛОЭЛЕКТРОПРОЕКТ МОСКОВСКОЕ ОТДЕЛЕНИЕ

ОП-1

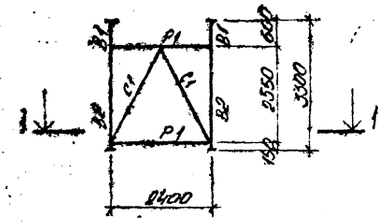

1–1

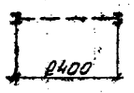

ОП-4

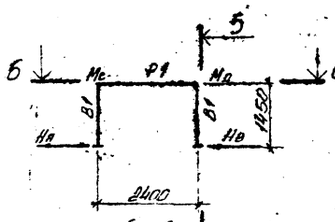

6–6

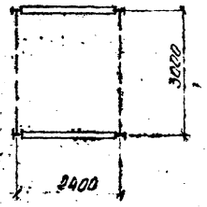

5–5

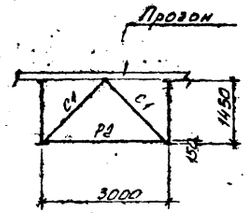

ОП-10; ОП-12; ОП-13

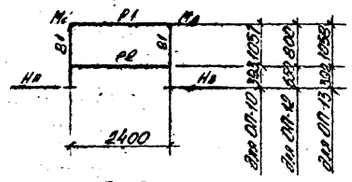

9–9

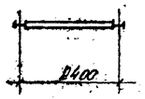

ОП-2

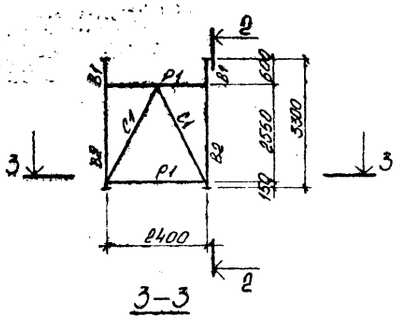

3–3

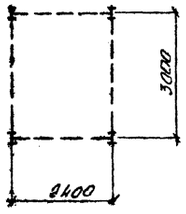

2–2

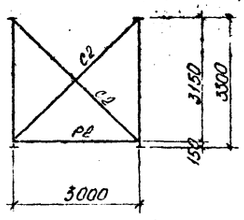

ОП-8

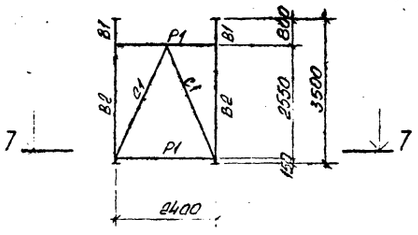

7–7

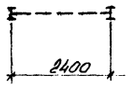

ОП-3

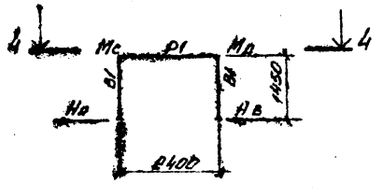

4–4

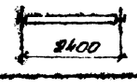

ОП-11

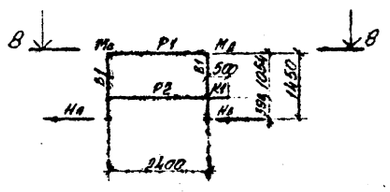

8–8

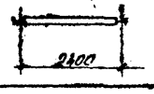

Таблица усилий

Марка	Элемент	Сечения: Эскиз	Сечения: Состав	Усилия: N кН	Усилия: Mx кН·м	Усилия: My кН·м	Примеч.
ОП-1	В1	I	I 20 Ш1	-140,0		7,0	
	В2	I	I 20 Ш1	-175,0			
	Р1	⊤	2 L 75×6	-23,0			
	С1	L	L 90×7	-25,0			
ОП-2	В1	I	I 20 Ш1	-140,0		7,0	
	В2	I	I 20 Ш1	-175,0			
	Р1	⊤	2 L 75×6	-23,0			
	Р2	⊤	2 L 75×6	-16,0			
	С1	L	L 90×7	+25,0			
	С2	L	L 75×6	+23,0			
ОП-3	В1	I	I 20 Ш1	-102,0	14,0		$H_A = H_B = 10.0$
ОП-10	Р1	I	I 20 Ш1		14,0		
ОП-11	Р2	□	120×120×4				
ОП-12	К1	□	120×120×4				только для ОП-11
ОП-4	В1	I	I 20 Ш1	-102,0	14,0		$H_A = H_B = 10.0$
	Р1	I	I 20 Ш1		14,0		
	Р2	⊤	2 L 75×6	-12,0			
	С1	L	L 75×6	-10,0			
ОП-8	В1	I	I 20 Ш1	-140,0			
	В2	I	I 20 Ш1	-175,0			
	Р1	⊤	2 L 75×6	-23,0			
	С1	L	L 90×7	-25,0			

СОГЛАСОВАНО

Инв. № подл. | Подпись и дата | Взам. инв. № | 28-4ИТП

Привязан

Инв. №

ГИП	Фельдман	
Н.контр.	Трандина	
Нач.отд.	Виноградов	
Нач.пр.	Аксютов	
Гл.констр.	Перкель	
Рук.гр.	Николькая	
Ст.техн.	Гогорычка	

407-5-0222.87-КМ

Месторождение Ленгрэс с блоками мощностью 800 мВт.

Стадия	Лист	Листов
Р	36	39

Геометрические схемы опор ОП-1÷ОП-4, ОП-8, ОП-10÷ОП-13

Минэнерго СССР
ТЕПЛОЭЛЕКТРОПРОЕКТ
МОСКОВСКОЕ ОТДЕЛЕНИЕ

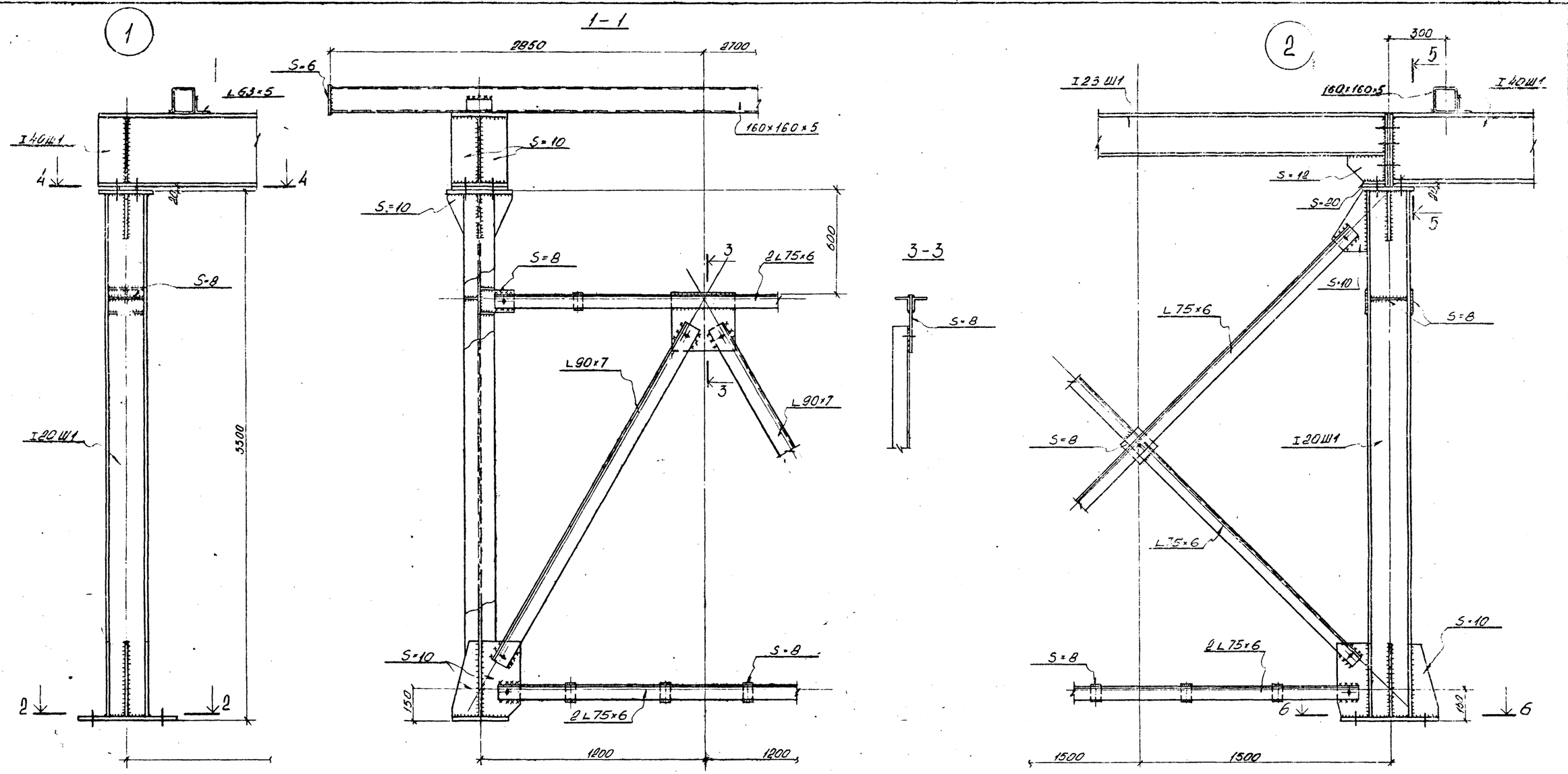

Общие данные смотрите на листах 1;2.

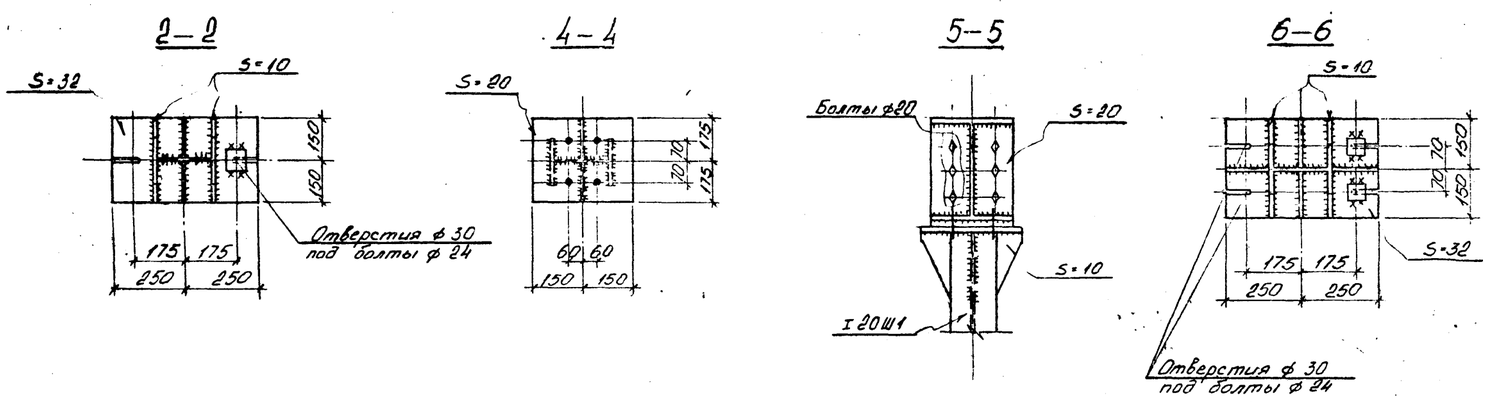

Привязан.			
Инв. №			

407-5-0222.87-КМ

ГИП	Фельдман	Маслохозяйство для ГРЭС с блоками мощностью 800 мвт.	Стадия	Лист	Листов
Н.контр.	Трандина		Р	37	39
Нач.отд.	Виноградов				
Нач. п/о	Анисимов				
Гл.констр.	Перкель	Узлы 1;2	Минэнерго СССР ТЕПЛОЭЛЕКТРОПРОЕКТ МОСКОВСКОЕ ОТДЕЛЕНИЕ		
Рук.гр.	Никольская				
Ст.техн.	Гафурова				

Отраслевое типовое проектное решение. Альбом 7

СОГЛАСОВАНО:

ИНВ. № ПОДЛ	ПОДПИСЬ И ДАТА	ВЗАМ. ИНВ. №
28 ЦИП		

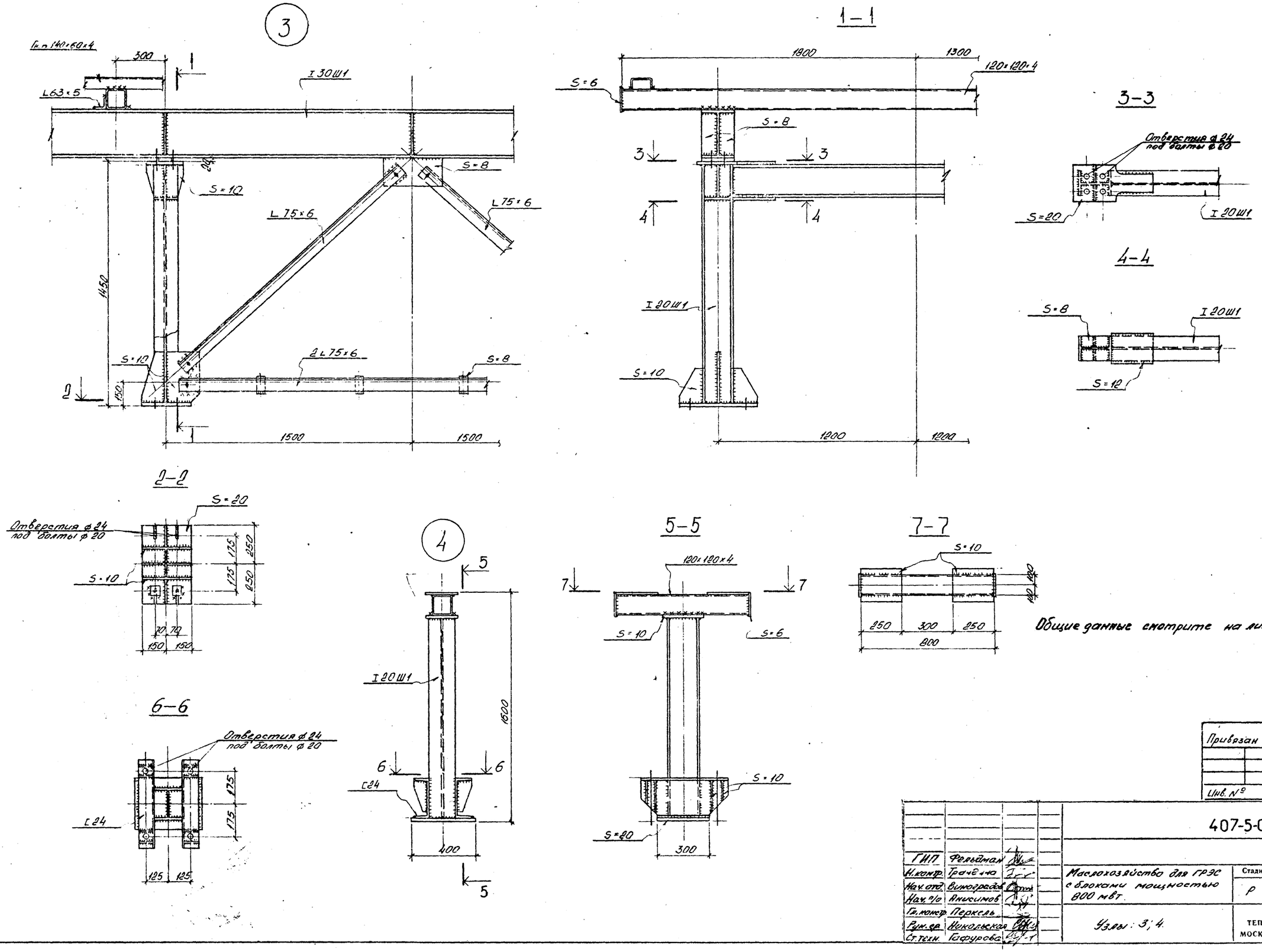

Общие данные смотрите на листах 1;2.

Отраслевое типовое проектное решение. Альбом 7

Привязан:

Инв. №

ГИП	Фельдман		407-5-02.22.87-КМ
Н.контр.	Трачёнка		
Нач.отд.	Виноградов		Маслохозяйство для ГРЭС с блоками мощностью 800 мвт.
Нач.п/о	Анисимов		Стадия: Р; Лист: 38; Листов: 39
Гл.констр.	Перкель		Узлы: 3; 4.
Рук.гр.	Никольская		Минэнерго СССР ТЕПЛОЭЛЕКТРОПРОЕКТ МОСКОВСКОЕ ОТДЕЛЕНИЕ
Ст.техн.	Гафурова		

ИНВ. № ПОДЛ. 28 ЦИТП | ПОДПИСЬ И ДАТА | ВЗАМ. ИНВ. №

СОГЛАСОВАНО

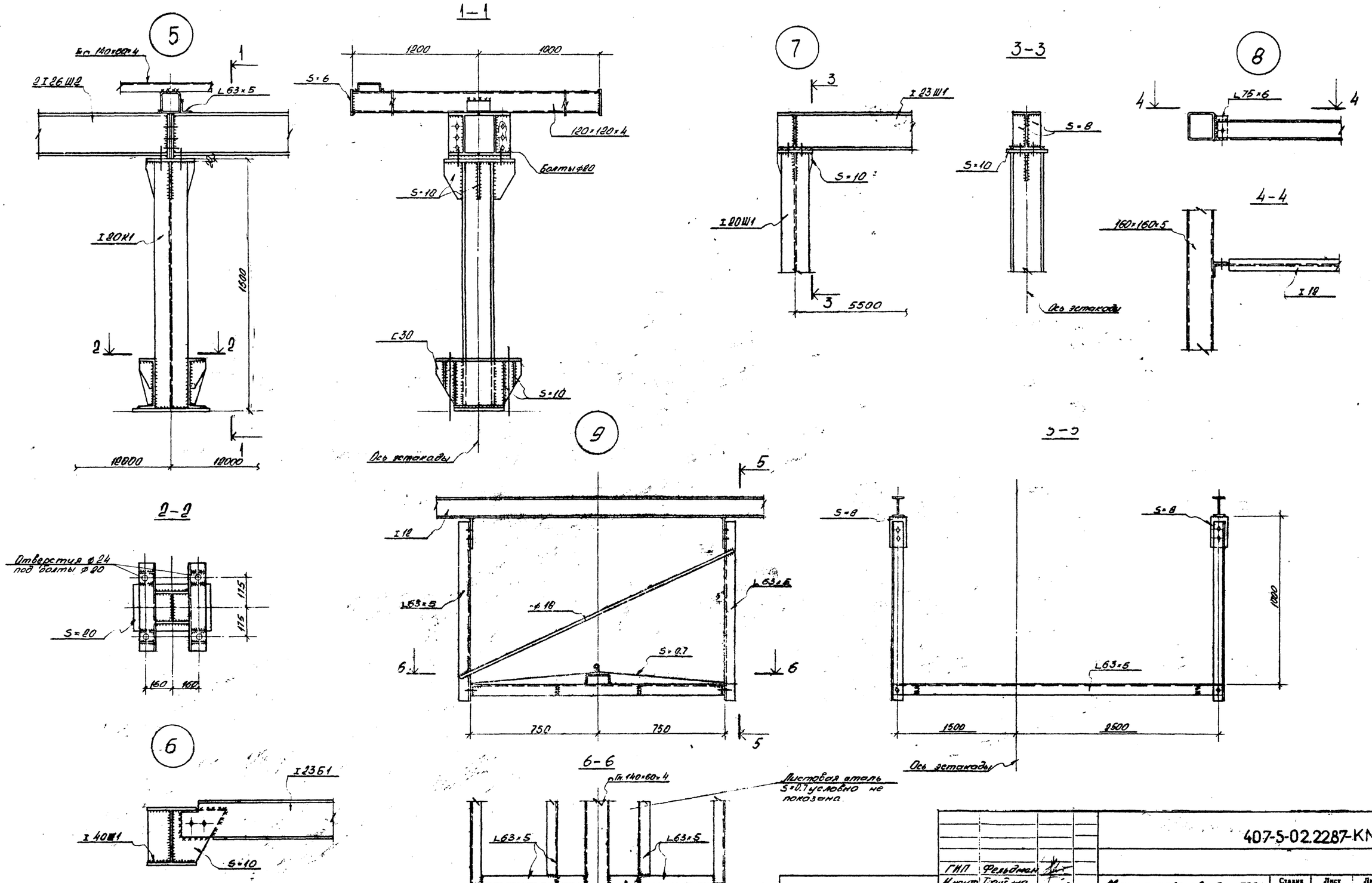

Общие данные смотрите на листах 1;2.

Привязан:	ГИП	Фельдман		407-5-02.2287-КМ	
	Н.контр.	Трайгина			
	Нач.отд.	Виноградов		Маслохозяйство для ГРЭС с блоками мощностью 800 тыс.вт.	Стадия: Р; Лист: 39; Листов: 39
	Нач.п/о	Анисимов			
	Гл.конф.	Перкель			
Инв. №	Рук.ер.	Никольская		Узлы 5÷9.	Минэнерго СССР ТЕПЛОЭЛЕКТРОПРОЕКТ МОСКОВСКОЕ ОТДЕЛЕНИЕ
	Ст.техн.	Гафурова			

Отраслевое типовое проектное решение Алобин

СОГЛАСОВАНО:

ИНВ. № ПОДЛ. | ПОДПИСЬ И ДАТА | ВЗАМ. ИНВ. №

gost.e-ecolog.ru